სასაწყობე შენობა-ნაგებობა
ჭიათურა

მისამართი: ქ. თბილისი, ქიზიყის ქ. #27.
საკადასტრო კოდი: 01.19.24.007.844

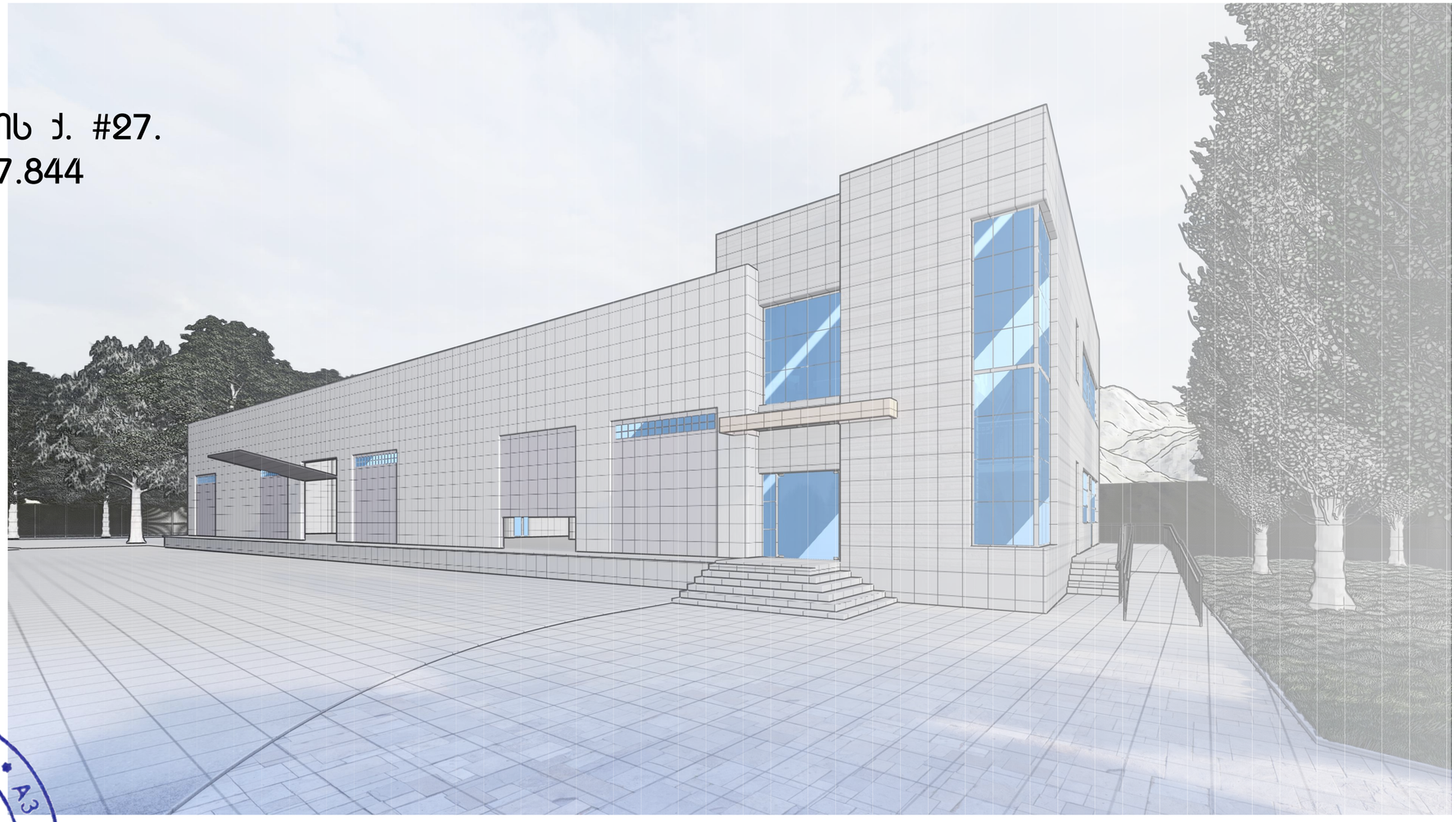

შემსრულებელი:
შპს "ა3 არქიტექტს"
(ს/კ 405286444)
დირექტორი: თ. სააკა

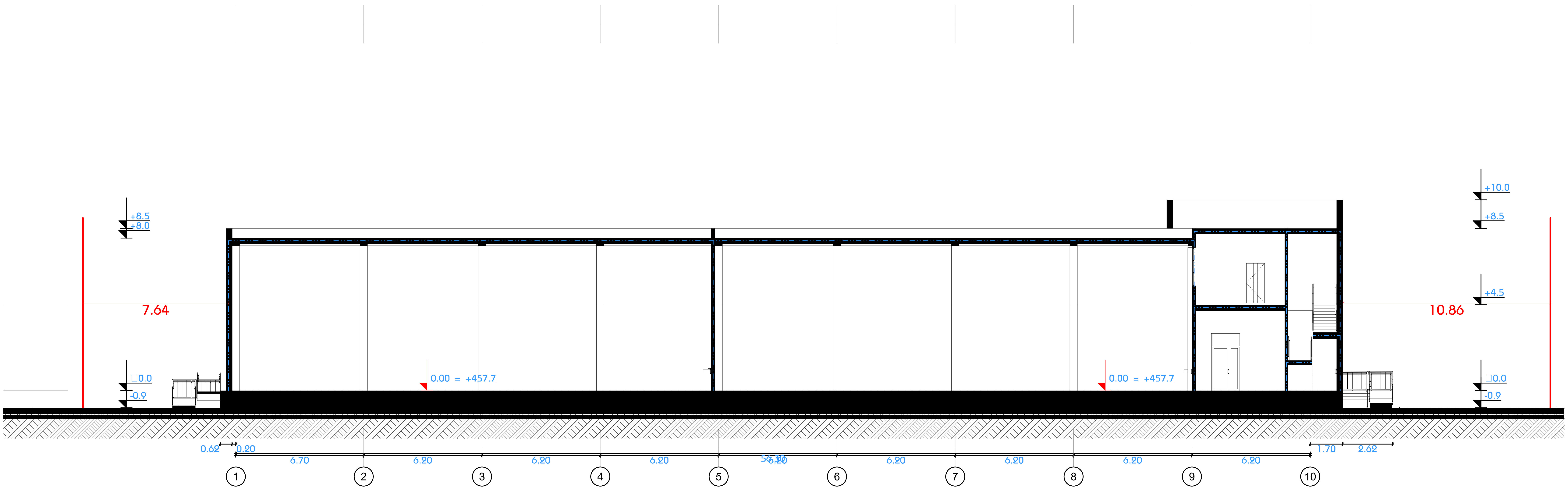

სიმბოლოს სახელწოდება

	კვამლის ავტომატური ალმომჩენი		სახანძრო მილდბარი
	ავტოსაშხეფი		სახანძრო განყოფილებასთან კავშირის სისტემა
	კვამლის გამწოვი		მექანიკური განიავება
EXIT	გასასვლელი		ხელის ცეცხლმაქრი
	სახანძრო განგაშის ხელით სამართავი კოლოფი		ჰიდრანტი

პირობითი აღნიშვნები

- საკადასტრო საზღვრები
- მიმართულების ცვლა გზი
- ხანძრმედეგობა
- გასასვლელამდე მაქს. სავალი

ტექნიკურ ეკონომიკური მონაცემები

	ფუნქცია	ფართობი
1	სასაწყობე ფართი	1003.4 მ²
2	მისაღების ფართი	42.2 მ²
3	საერთო ფართი	39.2 მ²
4	WC ფართი	27.6 მ²
5	დამხმარე ფართი	9.3 მ²
6	კიბის უჯრედის ფართი	44.0 მ²
7	საოფისე ფართი	114.7 მ²

ნახაზის სახელწოდება

ჭრილი 1 - 1

ფორმატი	მასშტაბი
A 2	1:150
ფურცლები	ფურცელი
49	A.04.2

N

პროექტის მონაცემები

პროექტის სახელწოდება

სასაწყობე შენობა

მისამართი:

ქ.თბილისი, კიზიყის ქუჩა 27

ა3 არქიტექტს
ს/კ : 405231663
მის: შ. რუსთაველის გამზ. #37

A3 Architects
Urban Planning & Architecture
A3 ARCHITECTS
s/k : 405231663
ADDR: SH. RUSTAVELI AVE. #37

თანამდებობა	გვარი	ხელმოწერა
დირექტორი	თ. საავა	
მთ.არქიტექტორი	თ. საავა	

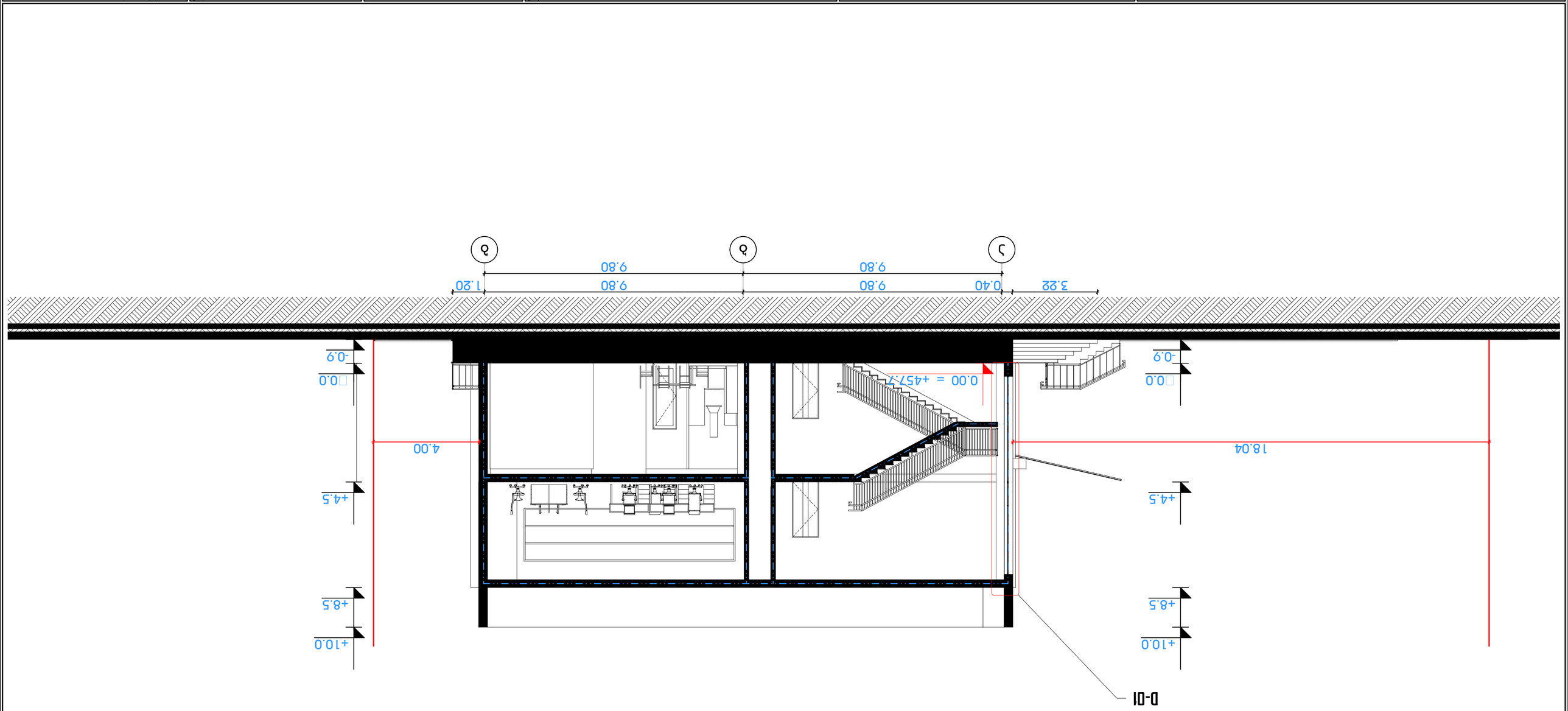

სიმბოლოების ცხრილი

ხელსაწყოების ვენტილაციის ღია ტიპის ჰაერის მიმწოდებელი		სანიტარული ტექნიკა
ვენტილაციის ჰაერის მიმწოდებელი ან ამომღები ბადე		სველი წერტილის ავეჯი
ხელსაწყოების ვენტილაციის ჰაერის ამომღები		ელექტრო ტენიანობის ინდიკატორი
ხელსაწყოების ვენტილაციის ჰაერის მიმწოდებელი	EXIT	ევაკუაციის
ხელსაწყოების ვენტილაციის ჰაერის ამომღები		ხანძარსაწინააღმდეგო ინვენტარი

ვენტილაციის ჰაერსადენების ღერძული ზომების ცხრილი

ვენტილაციის ჰაერსადენი	
ვენტილაციის ჰაერსადენის ფორმა	
ვენტილაციის ჰაერსადენის ზომა	
ვენტილაციის ჰაერსადენის სიგრძე	
ვენტილაციის ჰაერსადენის ნომერი	

ვენტილაციის ჰაერსადენების ღერძული ზომების ცხრილი

	ფუნქცია	ფურცლის
1	ვენტილაციის ფურცელი	1003.4 მ²
2	ვენტილაციის ფურცელი	42.2 მ²
3	ვენტილაციის ფურცელი	39.2 მ²
4	WC ფურცელი	27.6 მ²
5	ელექტრო ფურცელი	9.3 მ²
6	ვენტილაციის ჰაერის ფურცელი	44.0 მ²
7	ვენტილაციის ფურცელი	114.7 მ²

ვენტილაციის ჰაერსადენების ნახაზის ნიშნები

- ვენტილაციის ჰაერსადენი
- ვენტილაციის ჰაერსადენის ნომერი
- ვენტილაციის ჰაერსადენის ზომა
- ვენტილაციის ჰაერსადენის სიგრძე

ნახაზის ლეგენდა

ნახაზის ნომერი	
ნახაზის სახელწოდება	
ნახაზის მასშტაბი	
ნახაზის ფორმატი	

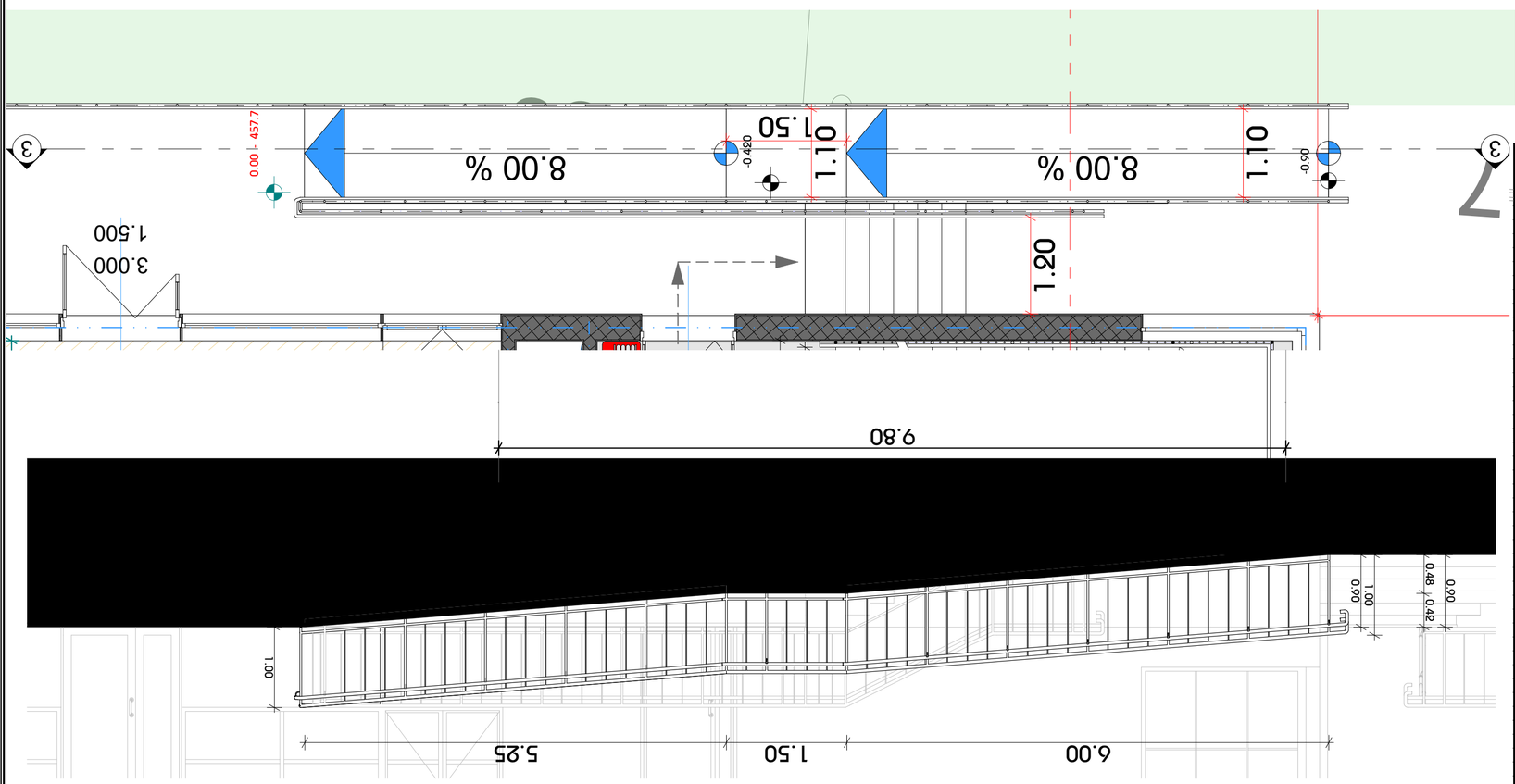

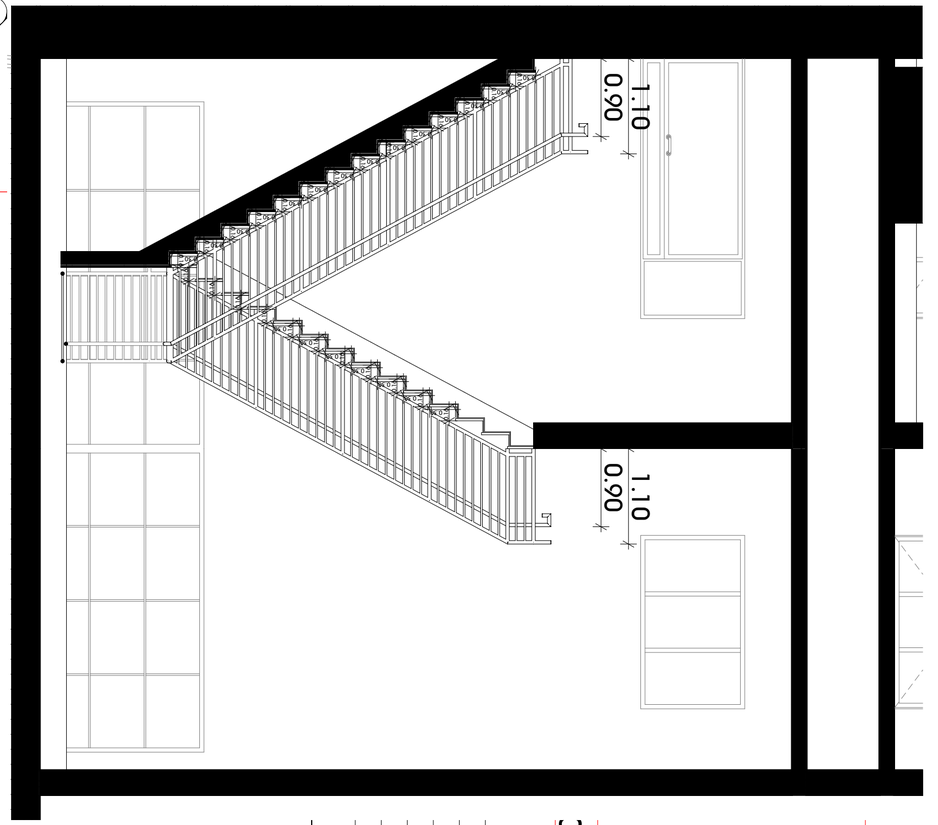

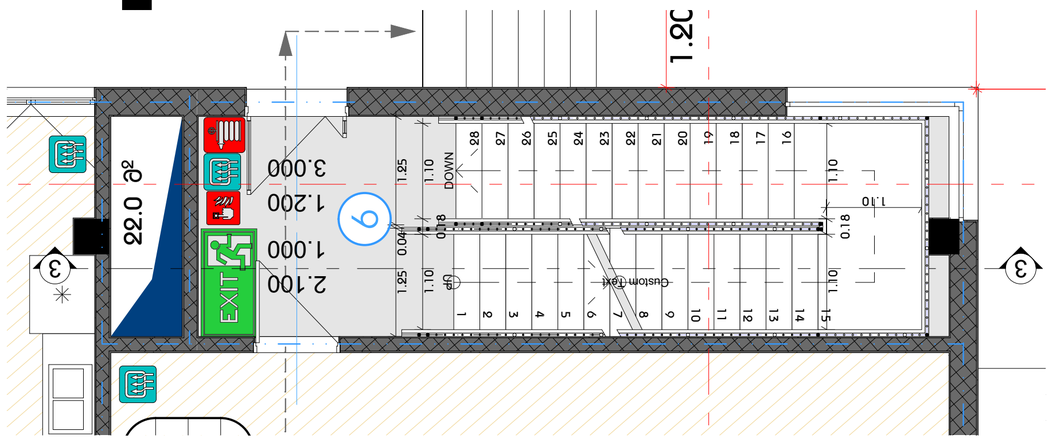

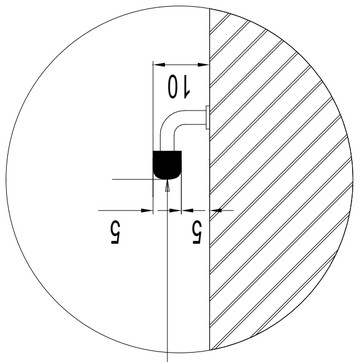

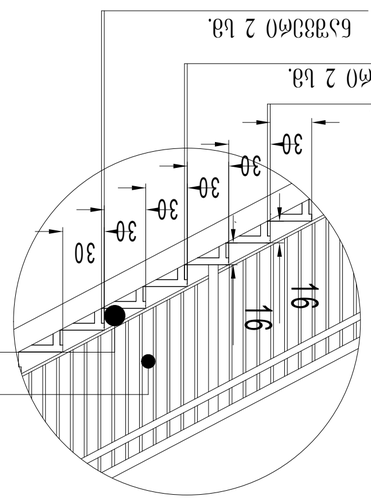

I ფიპის ფერადოვანი სანიშნე ფირფიტა

სანიშნე

ნომერი	01. ს.ა.ა.ე
ფირფიტა	02. ს.ა.ა.ე

ტესტირება	ბეჭდვა

J3 პროექტი

ტელ: +7 (495) 123 45 67
ელ.ფოსტა: #37@mail.ru

A3 Paper Formats

A3 ARCHITECTS
ს/კ: 4052316 63
ADDR: SH. RUSTAVELI AVE. #37

ანსამბლის გენერალური გეგმა

ნაგებობის ტიპი	საცხოვრებელი სახლი
სართულების რაოდენობა	3
სულ ფართობი	1 247.5 მ²
ბინების რაოდენობა	6
პარკინგის ადგილები	8
მწვანე ნარგავები	312 მ²

ნაკვეთის გეგმა

მასშტაბი	1:500
ნაკვეთის ფართობი	2 480 მ²
ნაგებობის ფართობი	412 მ²
ასფალტის საფარი	860 მ²
ბეტონის ბილიკები	145 მ²
ბორდიურის სიგრძე	96 მ

N	ჩრდილოეთი	0°
NE	ჩრდილო-აღმოსავლეთი	45°
E	აღმოსავლეთი	90°
SE	სამხრეთ-აღმოსავლეთი	135°
S	სამხრეთი	180°
SW	სამხრეთ-დასავლეთი	225°
W	დასავლეთი	270°
NW	ჩრდილო-დასავლეთი	315°

ნაკვეთის საზღვრების კოორდინატები

№	X, მ	Y, მ	სიგრძე, მ
1	0.00	0.00	42.0
2	42.0	0.00	58.5
3	58.5	59.0	41.5
4	0.00	59.0	59.0

ნაგებობის სამშენებლო ელემენტების ცხრილი

№	დასახელება	ფართობი
1	სასაძირკვლე ფილა	1003.4 მ²
2	ბეტონის ფილა სველ ბლოკებში	42.8 მ²
3	სველი წერტილი	39.2 მ²
4	WC ფილი	27.6 მ²
5	ლოჯიის ფილი	9.3 მ²
6	ბინის ეზოსკენ ფილი	44.0 მ²
7	სამშენებლო ფილი	114.7 მ²

ნაგებობის ტექნიკური ჭრილი

	სასაძირკვლე ბეტონი
	ბეტონის ბალიში
	ასფალტის საფარი
	ბეტონის ბილიკი
	ნიადაგის ჩაყრილი

ნაგებობის სანიტარული ჭრილი

	სანიტარული ტექნიკა
	ცივი წყალი
	ცხელი წყალი
	ჩამდინარე ფეკალური
	ჩამდინარე საყოფაცხოვრებო

ნაგებობის სახანძრო ჭრილი

	სახანძრო ანტაბი
	სახანძრო ხელსაწყო
	სახანძრო ჰიდრანტი
EXIT	სახანძრო გასასვლელი
	ხანძარსაწინააღმდეგო ავზი

ნაგებობის ტექნიკური ჭრილი

№	დასახელება	ფართობი
1	სასაძირკვლე ფილა	1003.4 მ²
2	ბეტონის ფილა სველ ბლოკებში	42.8 მ²
3	სველი წერტილი	39.2 მ²
4	WC ფილი	27.6 მ²
5	ლოჯიის ფილი	9.3 მ²
6	ბინის ეზოსკენ ფილი	44.0 მ²
7	სამშენებლო ფილი	114.7 მ²

ნაკვეთის საზღვრების კოორდინატები

№	X, მ	Y, მ	სიგრძე, მ
1	0.00	0.00	42.0
2	42.0	0.00	58.5
3	58.5	59.0	41.5
4	0.00	59.0	59.0

ანსამბლის გენერალური გეგმა

ნაგებობის ტიპი	საცხოვრებელი სახლი
სართულების რაოდენობა	3
სულ ფართობი	1 247.5 მ²
ბინების რაოდენობა	6
პარკინგის ადგილები	8
მწვანე ნარგავები	312 მ²

ნაკვეთის გეგმა

მასშტაბი	1:500
ნაკვეთის ფართობი	2 480 მ²
ნაგებობის ფართობი	412 მ²
ასფალტის საფარი	860 მ²
ბეტონის ბილიკები	145 მ²
ბორდიურის სიგრძე	96 მ

N	ჩრდილოეთი	0°
NE	ჩრდილო-აღმოსავლეთი	45°
E	აღმოსავლეთი	90°
SE	სამხრეთ-აღმოსავლეთი	135°
S	სამხრეთი	180°
SW	სამხრეთ-დასავლეთი	225°
W	დასავლეთი	270°
NW	ჩრდილო-დასავლეთი	315°

ნაკვეთის საზღვრების კოორდინატები

№	X, მ	Y, მ	სიგრძე, მ
1	0.00	0.00	42.0
2	42.0	0.00	58.5
3	58.5	59.0	41.5
4	0.00	59.0	59.0

ნაგებობის სამშენებლო ელემენტების ცხრილი

№	დასახელება	ფართობი
1	სასაძირკვლე ფილა	1003.4 მ²
2	ბეტონის ფილა სველ ბლოკებში	42.8 მ²
3	სველი წერტილი	39.2 მ²
4	WC ფილი	27.6 მ²
5	ლოჯიის ფილი	9.3 მ²
6	ბინის ეზოსკენ ფილი	44.0 მ²
7	სამშენებლო ფილი	114.7 მ²

ნაგებობის ტექნიკური ჭრილი

	სასაძირკვლე ბეტონი
	ბეტონის ბალიში
	ასფალტის საფარი
	ბეტონის ბილიკი
	ნიადაგის ჩაყრილი

ნაგებობის სანიტარული ჭრილი

	სანიტარული ტექნიკა
	ცივი წყალი
	ცხელი წყალი
	ჩამდინარე ფეკალური
	ჩამდინარე საყოფაცხოვრებო

ნაგებობის სახანძრო ჭრილი

	სახანძრო ანტაბი
	სახანძრო ხელსაწყო
	სახანძრო ჰიდრანტი
EXIT	სახანძრო გასასვლელი
	ხანძარსაწინააღმდეგო ავზი