შენობა №1 ფასადი 1-6 ღერძებში
მ. 1:100

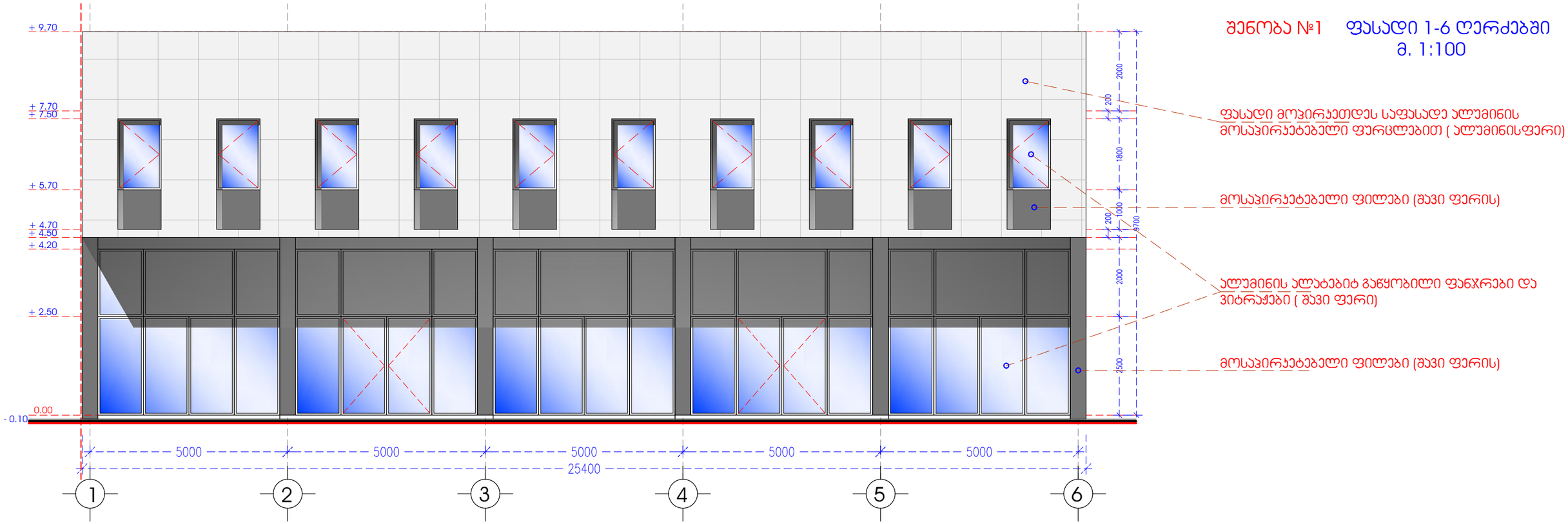

შენობა №1 ფასადი 6-1 ღერძებში
მ. 1:100

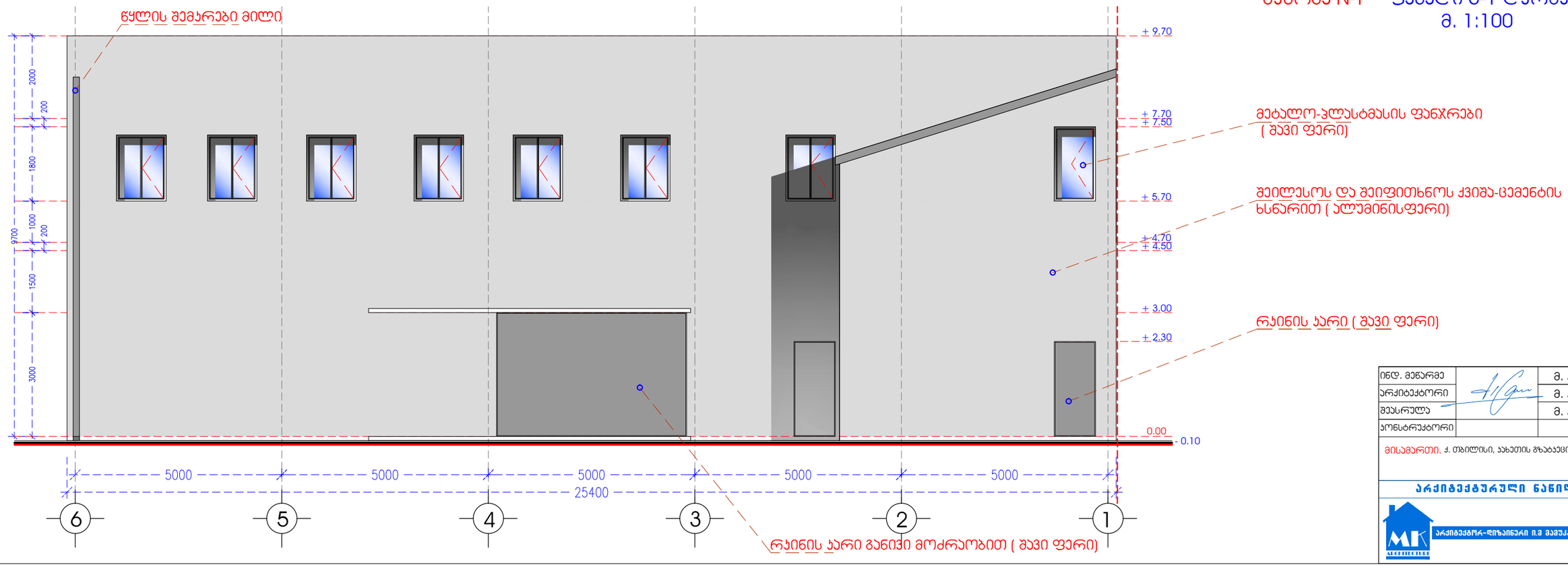

ინდ. მენარმე		მ. ჯაჯანაძე
არქიტექტორი		მ. ჯაჯანაძე
შეასრულა		მ. ჯაჯანაძე
ჯონსტრუქტორი		

მისამართი. ქ. თბილისი, ჯახეთის გზატკეცილი №63

არქიტექტურული ნანილი

MK ALCHIMERIA

არქიტექტორ-დიზაინერი ი.მ მამუკა ქაჯანაძე

შენობა №1 ფასადი დ-ა ღერძებში
მ. 1:100

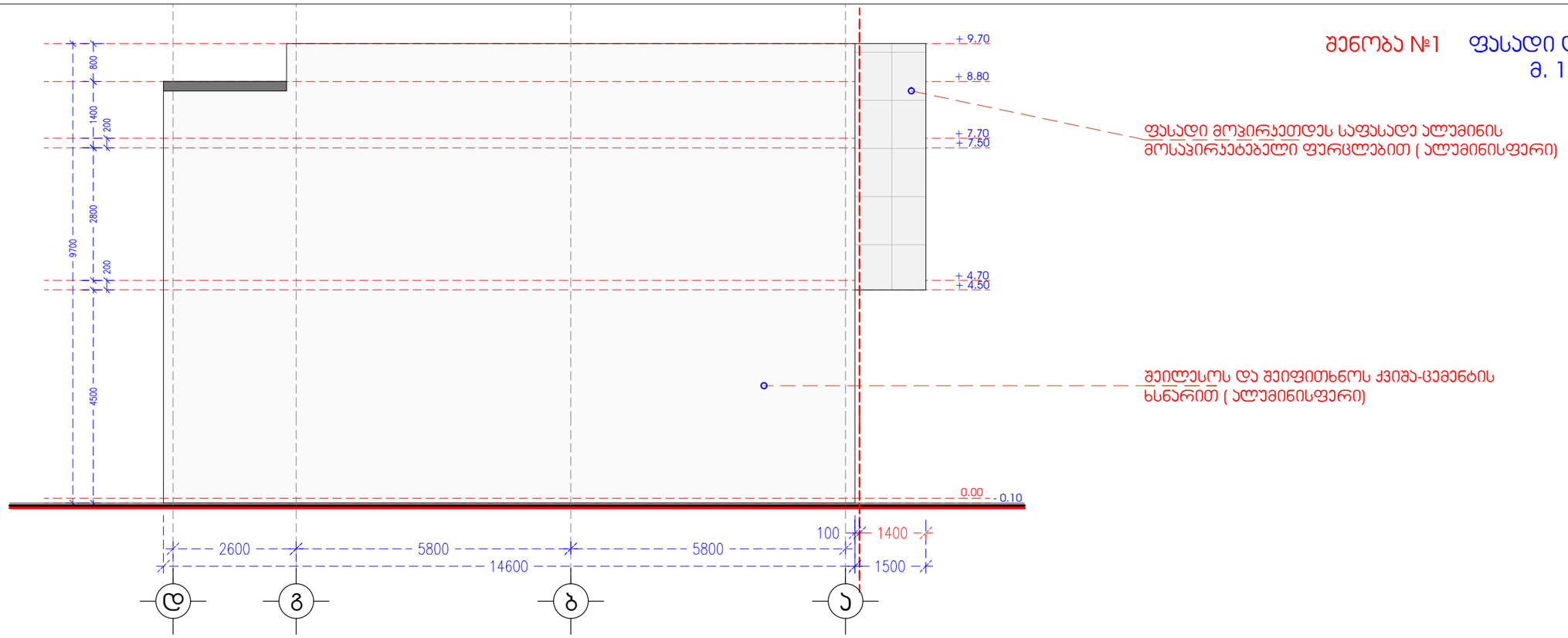

შენობა №1 ფასადი ა-დ ღერძებში
მ. 1:100

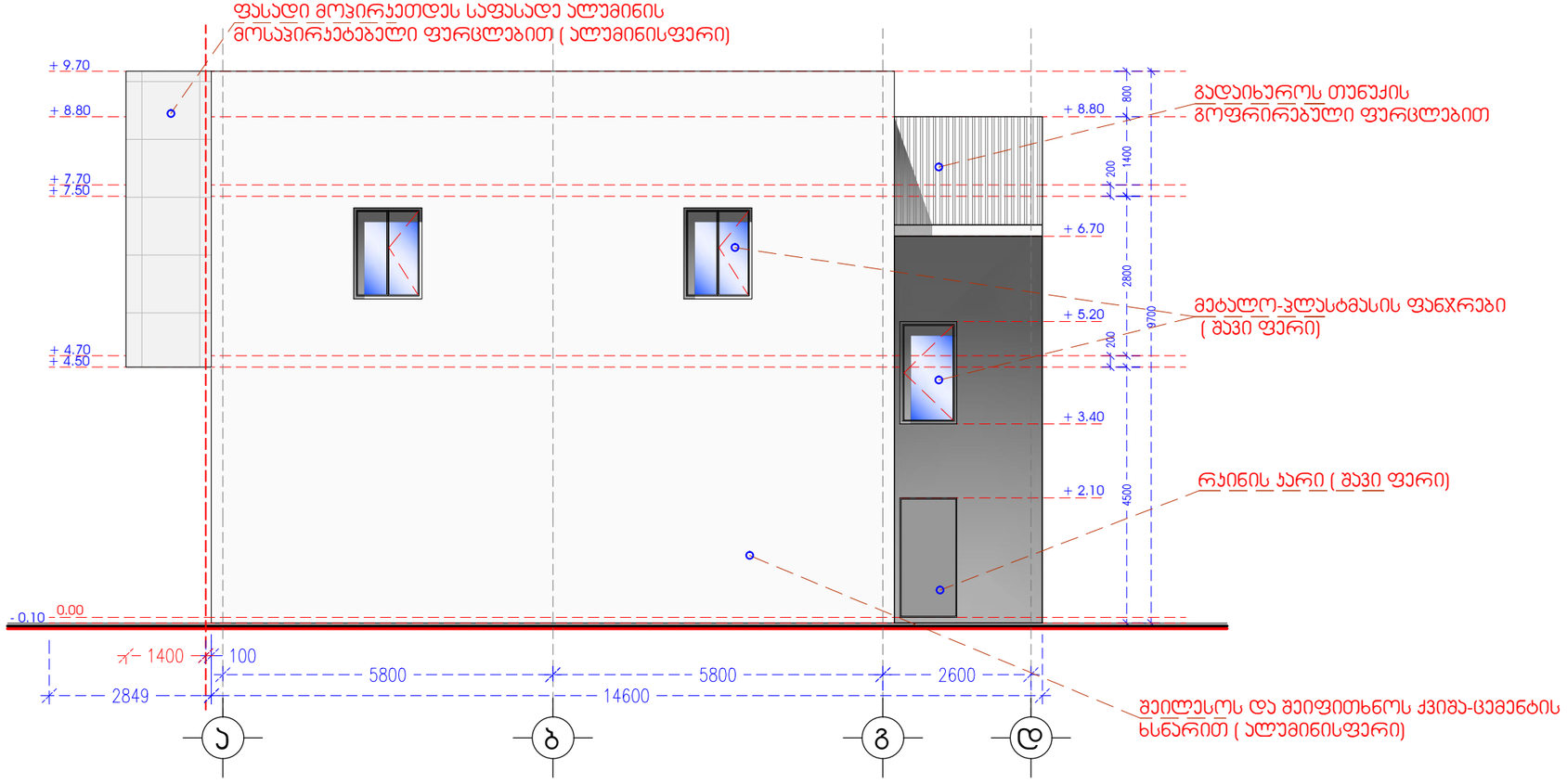

ინდ. მეწარმე		მ. ჯაჯანაძე
არქიტექტორი		მ. ჯაჯანაძე
შეასრულა		მ. ჯაჯანაძე
კონსტრუქტორი		

მისამართი. ქ. თბილისი, ჯახეთის გზატკეცილი №63

არქიტექტურული ნაწილი

MK ALCHECHE
არქიტექტორ-დიზაინერი ი.მ მამუკა ქაჯანაძე

შენობა №2 ფასადი 1-4 ღერძებში
მ. 1:100

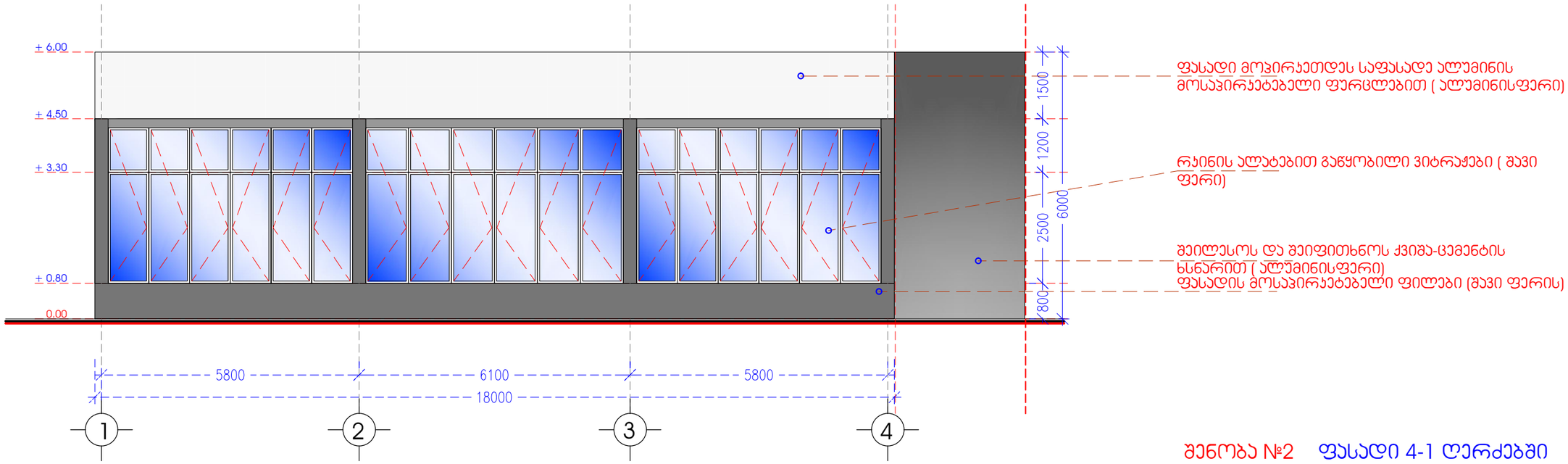

შენობა №2 ფასადი 4-1 ღერძებში
მ. 1:100

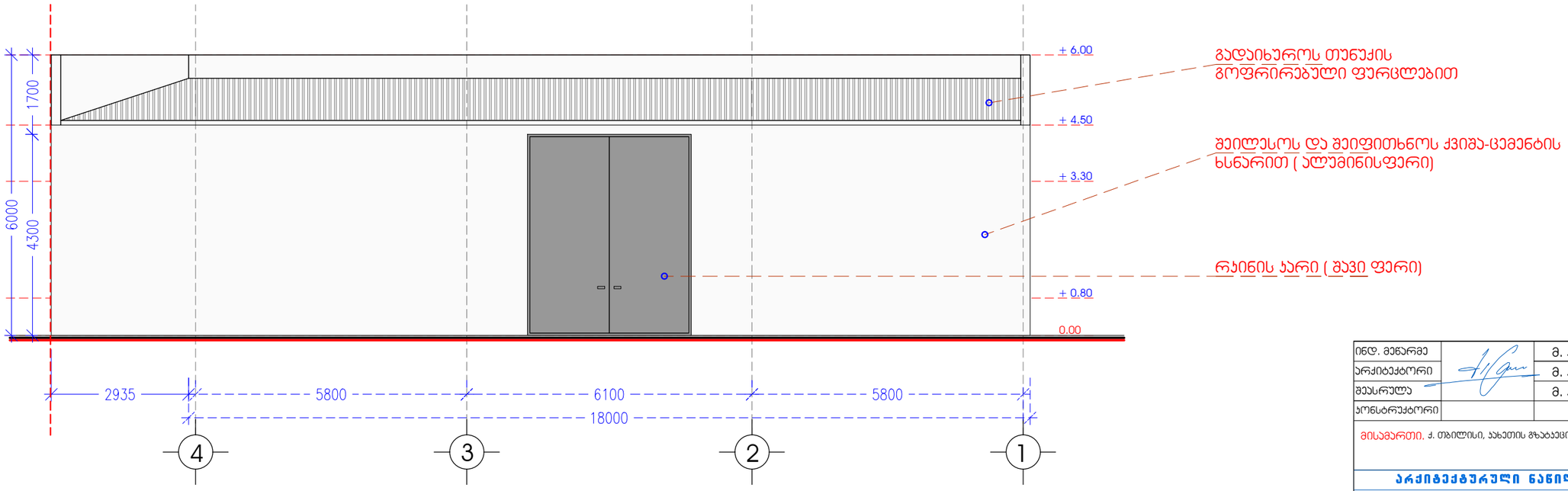

ინდ. მეწარმე		მ. ჯაჯანაძე
არქიტექტორი		მ. ჯაჯანაძე
შეასრულა		მ. ჯაჯანაძე
კონსტრუქტორი		

მისამართი. ქ. თბილისი, ჯახეთის გზატკეცილი №63

არქიტექტურული ნაწილი

MK ALCHIMERIE

არქიტექტორ-დიზაინერი ი.მ მამუკა ქაჯანაძე

შენობა №2 ფასადი გ-ა ღერძებში
მ. 1:100

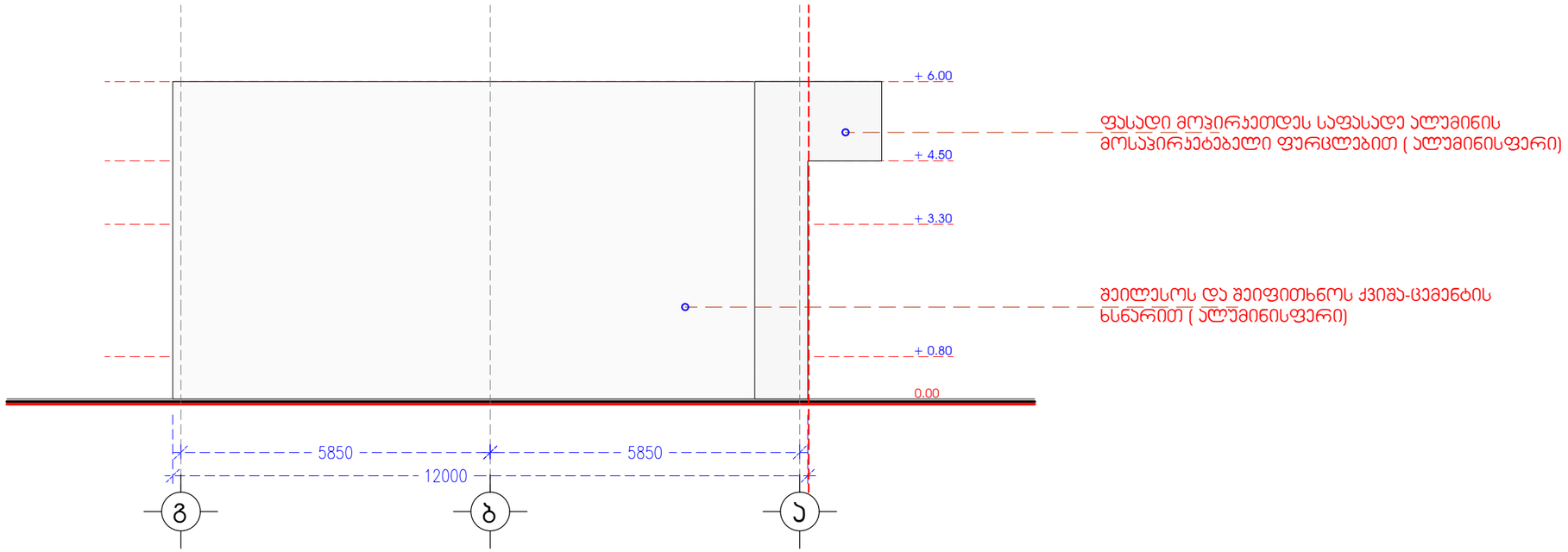

შენობა №2 ფასადი ა-გ რერძებში
მ. 1:100

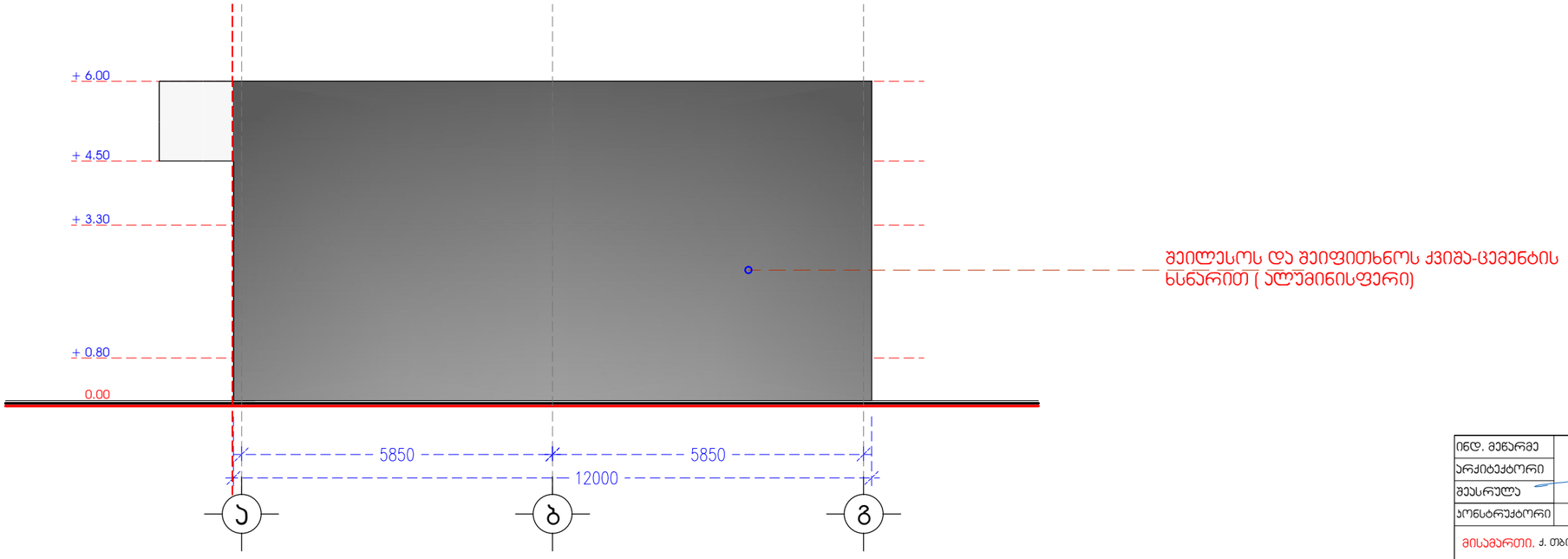

ინდ. მენარმე		მ. ჯაჯანაძე
არქიტექტორი		მ. ჯაჯანაძე
შეასრულა		მ. ჯაჯანაძე
ჯონსტრუქტორი		

მისამართი. ქ. თბილისი, ჯახეთის გზატკეცილი №63

არქიტექტურული ნაწილი

MK ALCHITECTURE
არქიტექტორ-დიზაინერი ი.მ მამუკა ქაჯანაძე