ფასადი 1-10 ღერძებში (აისებული)

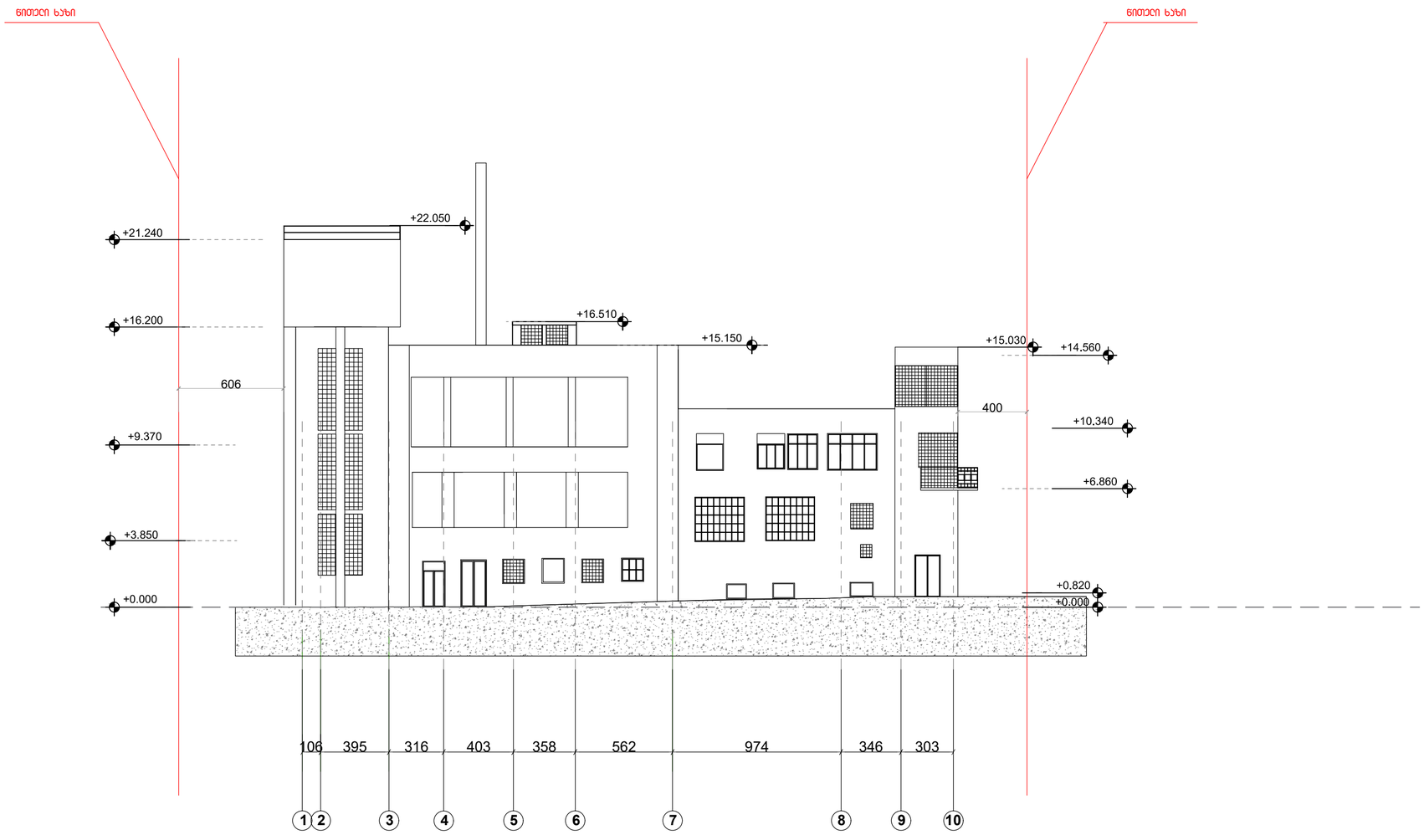

ფორმატი A2	თბილისი 2020 წ.	A–102
	პროექტი	

პროექტის ქართული

ფასადი 1-10 ღერძებში

შენიშვნები

1. ნახაზზე ზომები მოცემულია სანტიმეტრებში

დამკვეთი : შ.პ.ს სითი ლოფტი

მისამართი

ქალაქი თბილისი, ჩუბინაშვილის ქ. #55

თანამდებობა	ავტორი	ხელმოწერა	თარიღი
მთ.არქიტექტორი	ბ.ჩხეტია		
არქიტექტორი	ბ.მაჭავარიანი		
დახაზა	ბ.მაჭავარიანი		

მასშტაბი	1:200	ფურცლების რაოდენობა
თარიღი		21

ფასადი ღ-ა ღეძებში (ასხებული)

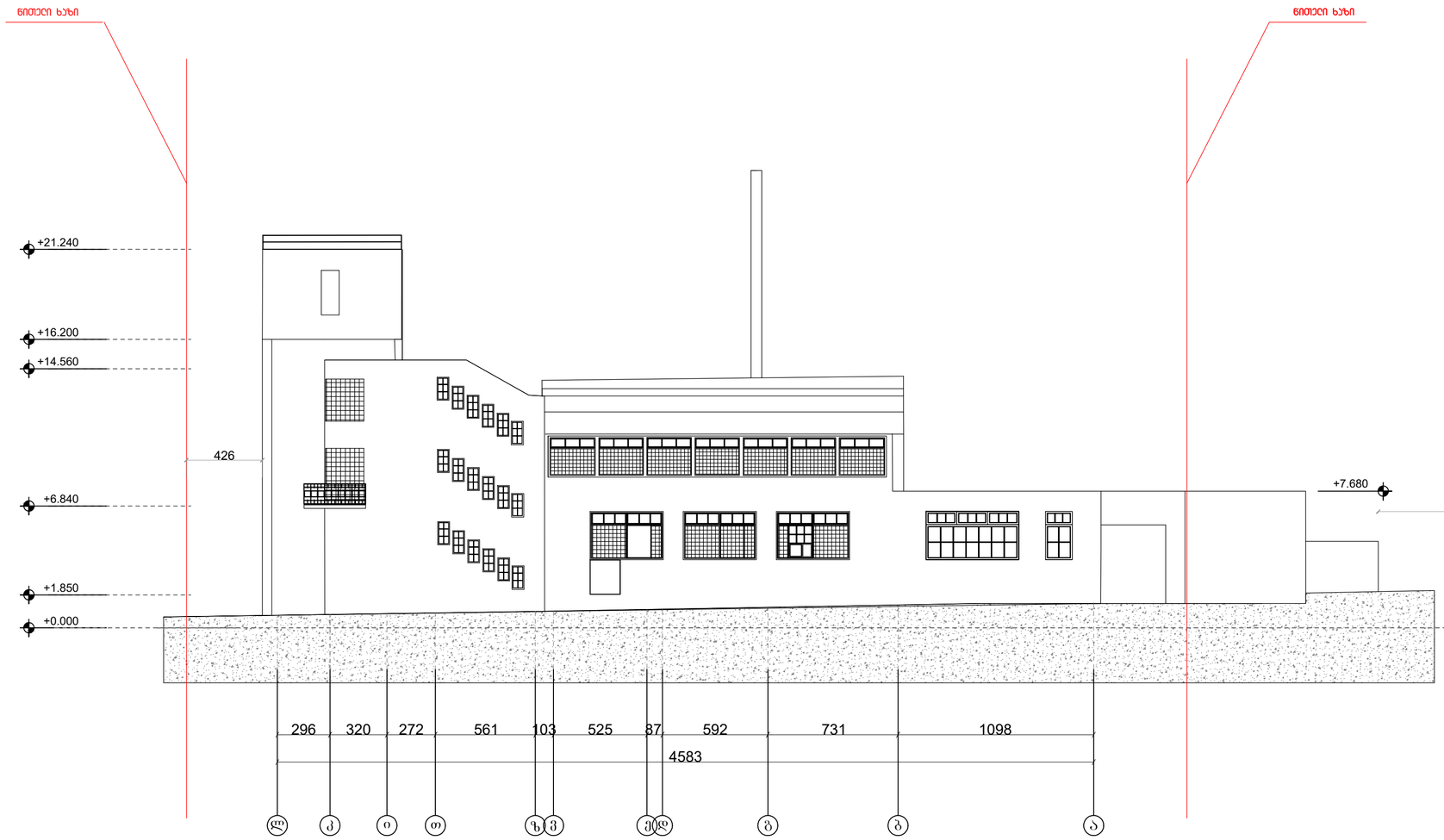

ფორმატი A2	თბილისი 2020 წ.	A–102
	ღამღვეთა	

ბეჭის ქუჩანა

ნიშნული ხაზი

ფასადი ღ-ა ღეძებში

შენიშვნები

1. ნახაზზე ზომები მოცემულია სანტიმეტრებში

დამკვეთი :	შ.პ.ს სითი ღოფტი
	მისამართი

ქალაქი თბილისი, ჩეხინაშვილის ქ. #55

თანამდებობა	გვარი	ხელმოწერა	თარიღი
მთ.არქიტექტორი	ბ.ჩხეტია		
არქიტექტორი	ბ.მაჭავარიანი		
დახაზა	ბ.მაჭავარიანი		

მასშტაბი	1:200	ფურცლების რაოდენობა
თარიღი		22

ფასადი ა-ი ღეჰძებში (ასხებული)

შენობა N1

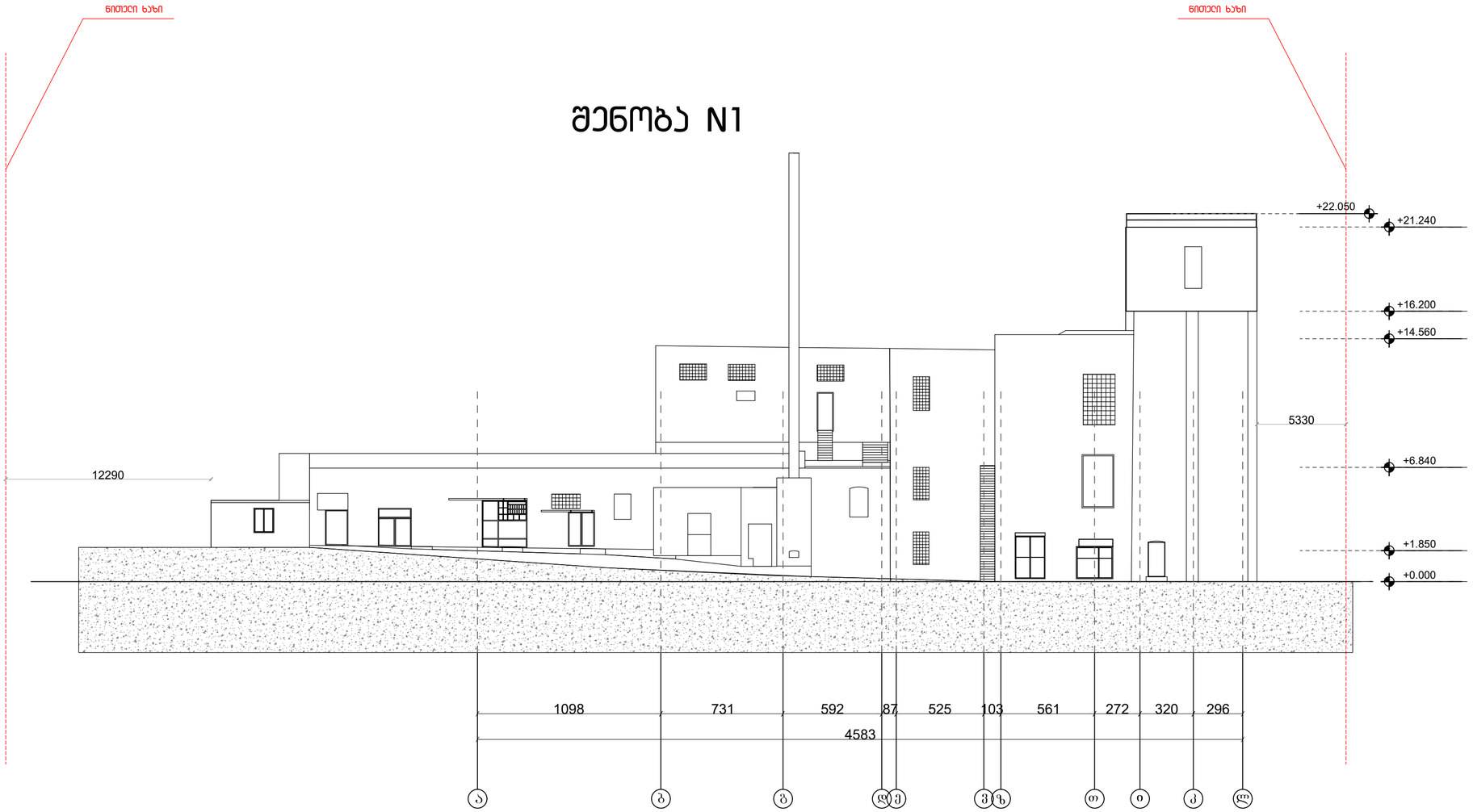

ფორმატი A2	თბილისი 2020 წ.	A–102
	ბეჰის ქეხხანა	
	ფასადი ა-ღ ღეჰძებში	
	შენიშვნები	
	1. ნახაზზე ზომები მოსემელია სანტიმეტხებში	
	დამხვეთი : შ.პ.ს სითი ლოფტი	
	მისამეხითი	
	ქალაქი თბილისი, ჩუბინაშვილის ქ. #55	

თანამდებობა	ბეჯი	ხელმოწერა	თარიღი
მთ.არქიტექტორი	ბ.ჩხეტია		
არქიტექტორი	ბ.მაჭავარიანი		
დახაზა	ბ.მაჭავარიანი		

მასშტაბი	1:200	ფურცლების რამონათვალი
თარიღი		23

ფასადი 10-1 ღერძებში (ასებული)

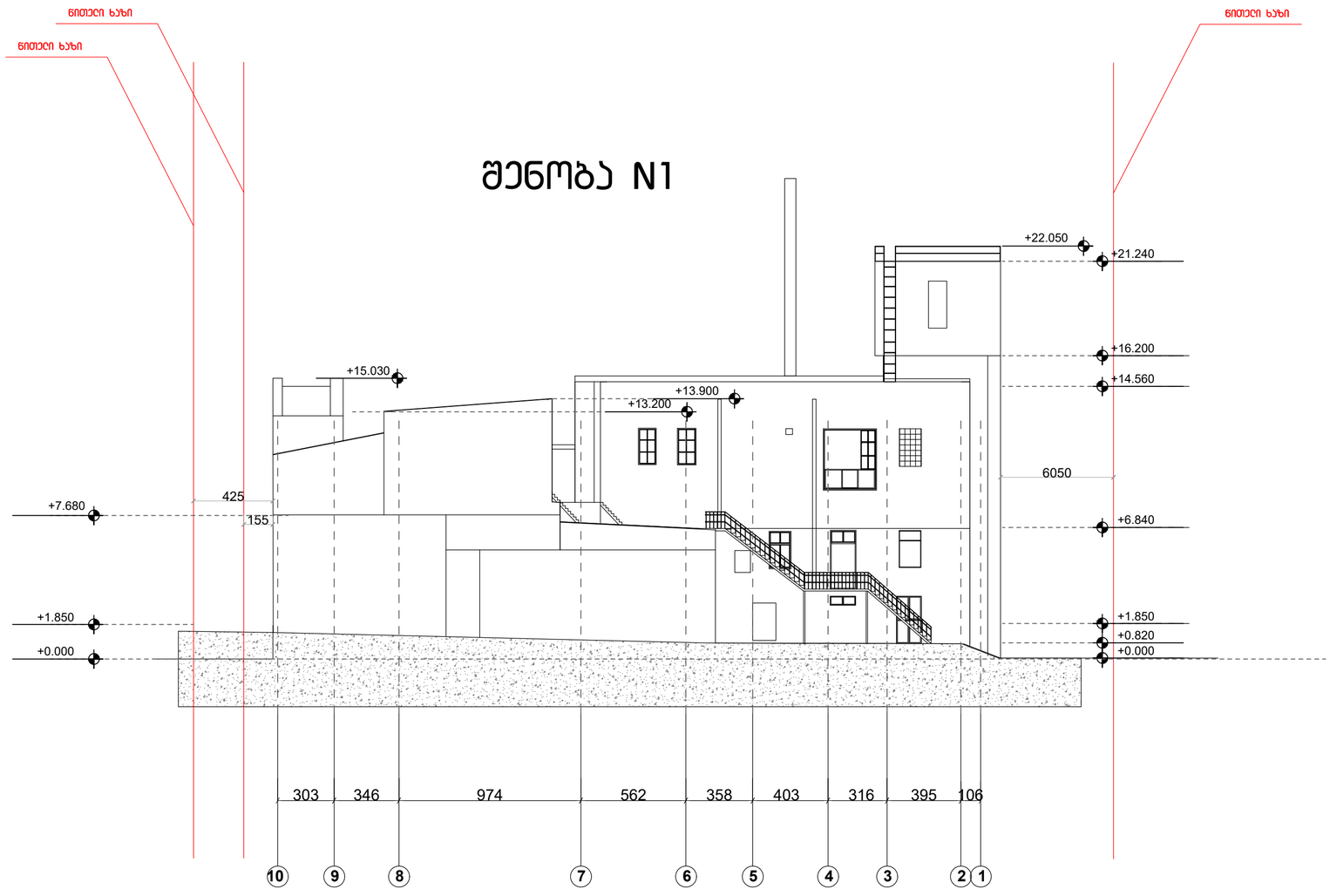

ფორმატი A2	თბილისი 2020 წ.		A–102
	დაბვეთა		

პროექტის ნომერი

ფასადი 10-1 ღერძებში

შენიშვნები

1. ნახაზზე ზომები მოცემულია სანტიმეტრებში

დამკვეთი : მ.პ.ს სითი ლოფტი

მისამართი

ქალაქი თბილისი, ჩაბინაშვილის ქ. #55

თანამდებობა	ბეჭდი	ხელმოწერა	თარიღი
მთ.არქიტექტორი	ბ.ჩხეტია		
არქიტექტორი	ბ.მაჭავარიანი		
დახაზა	ბ.მაჭავარიანი		

მასშტაბი	1:200	ფურცლების ჩამონათვალი
თარიღი		24

შენობა №2 (ასებული)

ფასადები

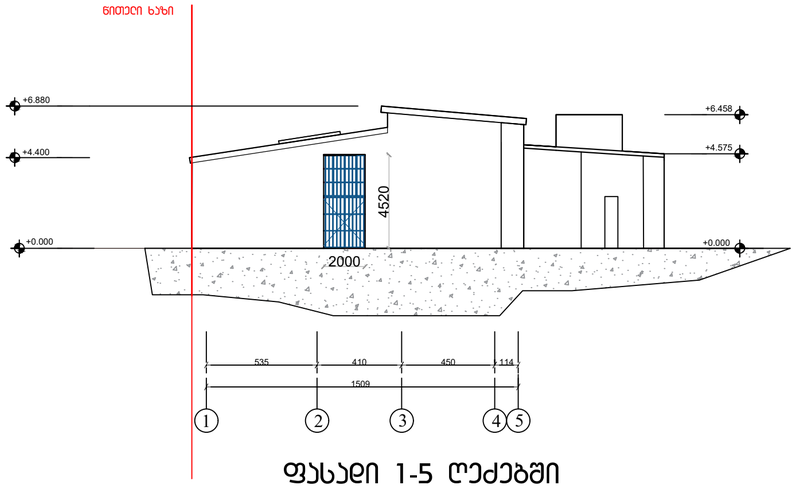

ფასადი 1-5 ღერძებში

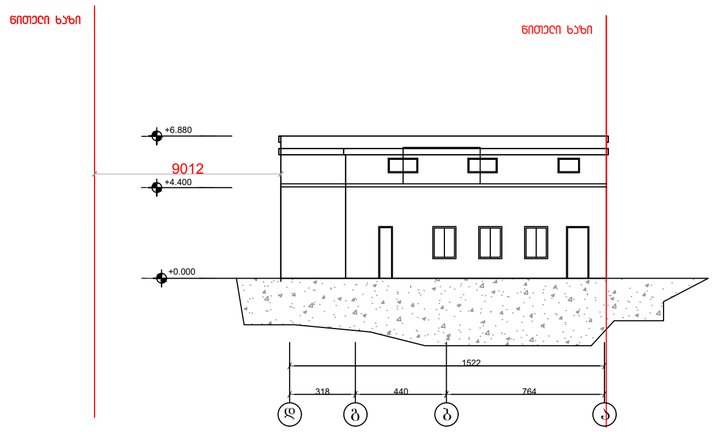

ფასადი დ-ა ღერძებში

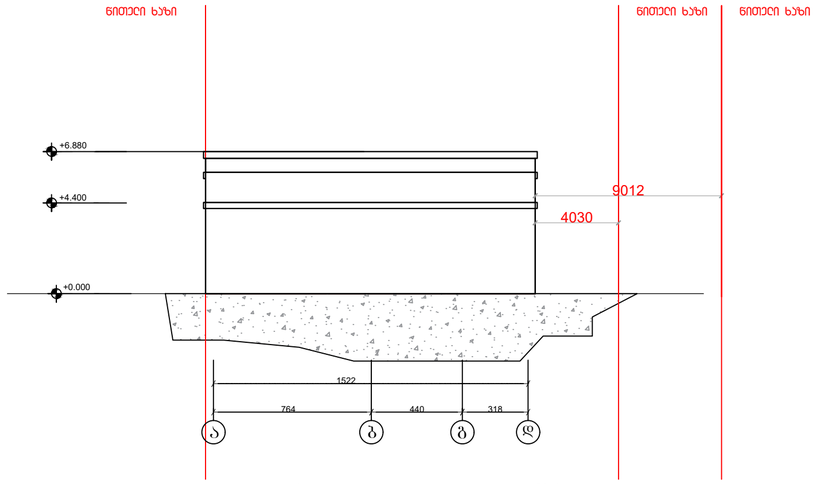

ფასადი ა-დ ღერძებში

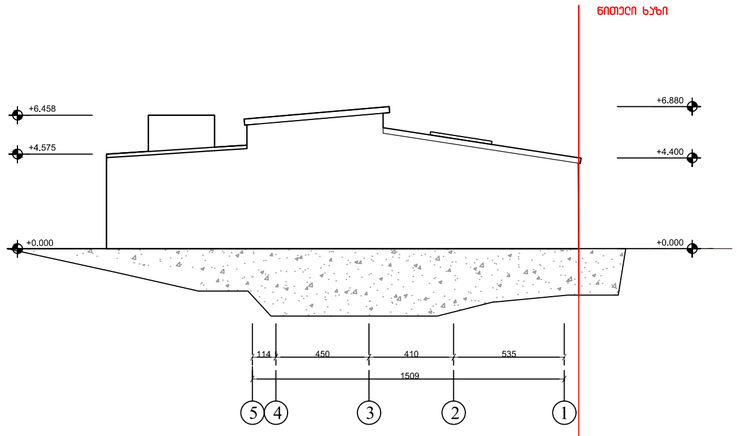

ფასადი 5-1 ღერძებში

ფორმატი A2	თბილისი 2020 წ.		A–102
	ეპოქეთს		

ეპოქის ქუჩა

ფასადები

შენიშვნები

1. ნახაზზე ზომები მოცემულია სანტიმეტრებში

დამკვეთი : შ.პ.ს სითი ღოფტი

მისამართი

ქალაქი თბილისი, ჩუბინაშვილის ქ. #55

თანამდებობა	ბეჭდი	ხელმოწერა	თარიღი
მთ.არქიტექტორი	ბ.ჩხეტია		
არქიტექტორი	ბ.მაჭავარიანი		
დახაზა	ბ.მაჭავარიანი		

მასშტაბი	1:200	ფურცლების რაოდენობა
თარიღი		25

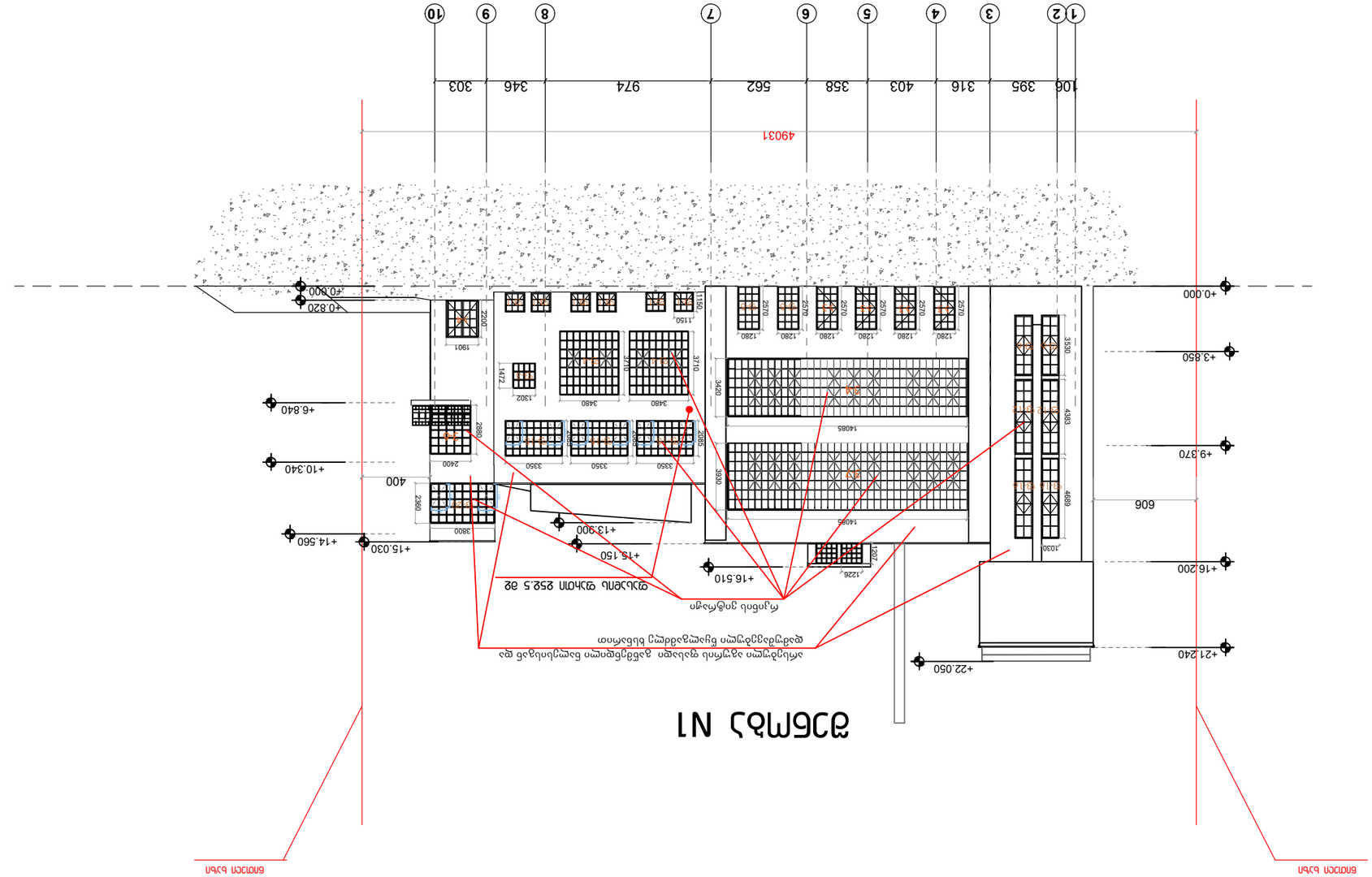
1 2 3 4 5 6 7 8 9 10
106 395 316 403 358 562 974 346 303
49031
+0.000
+3.850
+9.370
+16.200
+21.240
+22.050
606
400
+16.510
+15.150
+13.900
+15.030
+14.560
+10.340
+6.840
+0.820
+0.000
1403
1408
1226
1207
1030
4383
4689
3530
3420
3830
3480
3350
2880
2400
2380
2280
1902
1472
1901
1150
1110
2570
1280
2000
ფასადი 1-10 მონაკვეთი (სამუშაო)
ფასადი N1
ფასადის ზედაპირების დამუშავების ტექნოლოგია და გამოყენებული მასალების ტიპი, ფერი და ტექსტურა განსაზღვრულია არქიტექტურული ნახაზების მიხედვით
ფასადის ფართობი 852.5 მ2
ნიშნულები მოცემულია აბსოლუტურ სიმაღლეებში
ნახაზის ასლია

დამკვეთი			

ფასადი ღ-ა ღეძებში (საპროექტო)

ნიშული ხაზი

ნიშული ხაზი

ნიშული ხაზი

შენობა N1

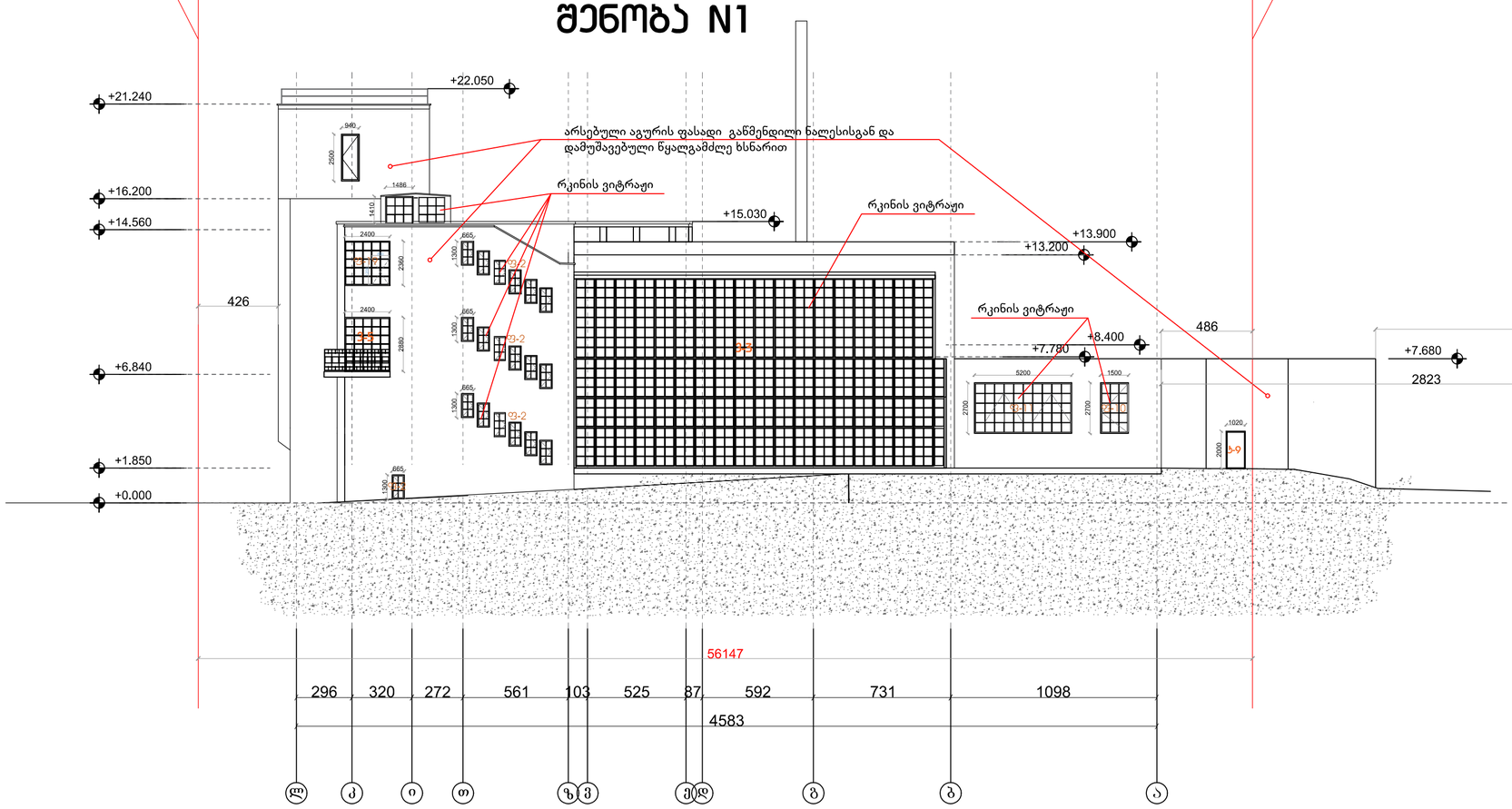

ფორმატი A2	თბილისი 2020 წ.		A–102
	ბინის ჯიხანა		
	ფასადი ღ-ა ღეძებში		
	შენიშვნები		
	1. ნახაზზე ზომები მოცემულია სანტიმეტრებში		
	დამკვეთი : შ.პ.ს სითი ღოფტი		
	მისამართი		
	ქალაქი თბილისი, ჩაბინაშვილის ქ. #55		
თანამდებობა	ბეჭდი	ხელმოწერა	თარიღი
მთ.არქიტექტორი	ბ.ჩხეტია		
არქიტექტორი	ბ.მაჭავარიანი		
დახაზა	ბ.მაჭავარიანი		
მასშტაბი	1:200	ფურცლების ჩამონათვალი	
თარიღი		27	

ფასადი ა-ღ ღერძებში (საპროექტო)

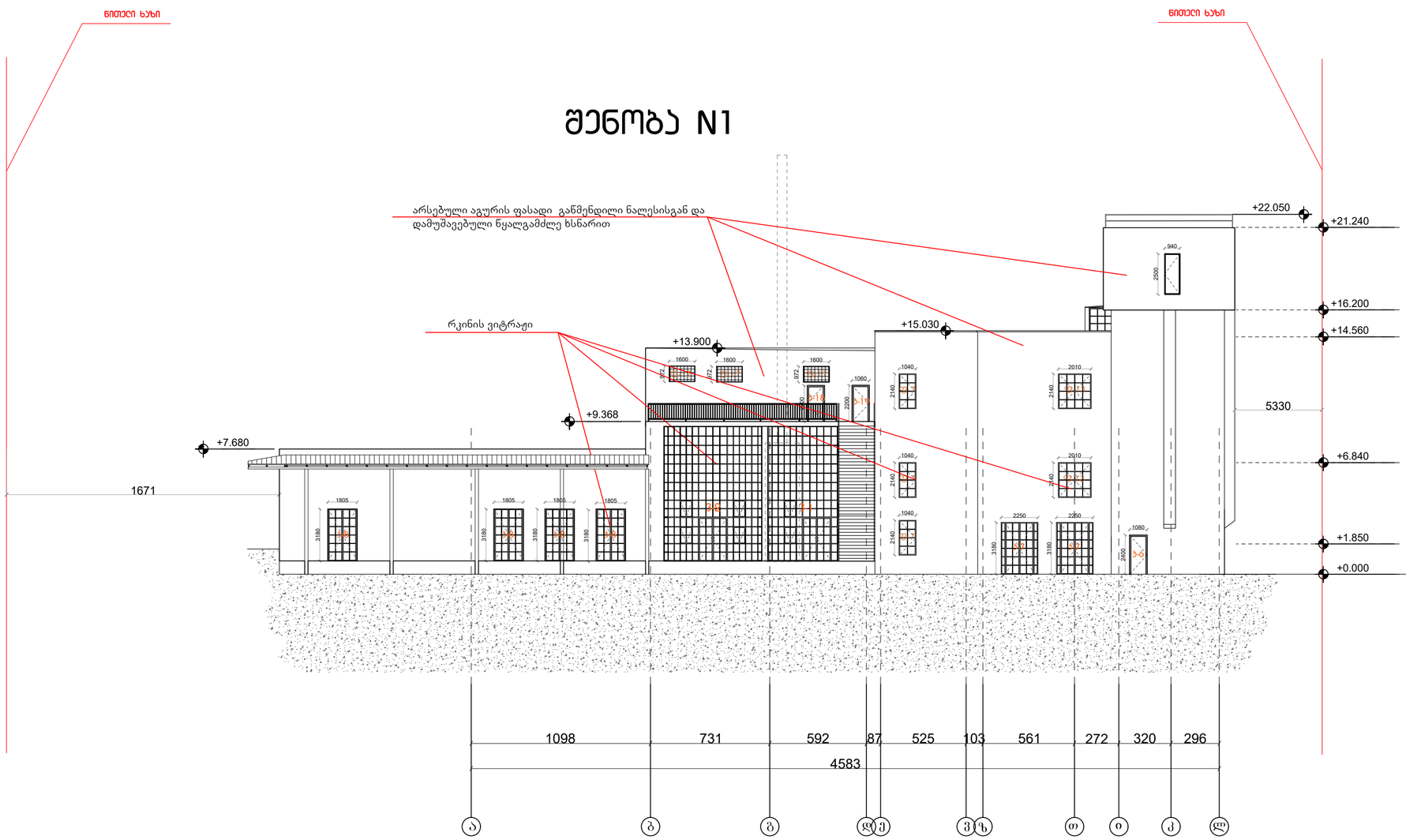

ფორმატი A2	თბილისი 2020 წ.	A–102
	ღია ვერანდა	

სახის ჭრილი

ჭრილი 3-3

შენიშვნები

1. ნახაზზე ზომები მოცემულია სანტიმეტრებში

დამკვეთი : შ.პ.ს სითი ლოფტი

მისამართი

ქალაქი თბილისი, ჩაბინაშვილის ქ. #55

თანამდებობა	ბეჭდი	ხელმოწერა	თარიღი
მთ.არქიტექტორი	ბ.ჩხეტია		
არქიტექტორი	ბ.მაჭავარიანი		
დახაზა	ბ.მაჭავარიანი		

მასშტაბი	1:200	ფურცლების რაოდენობა
თარიღი		28

ფასადი 10-1 ღერძებზე (საპროექტო)

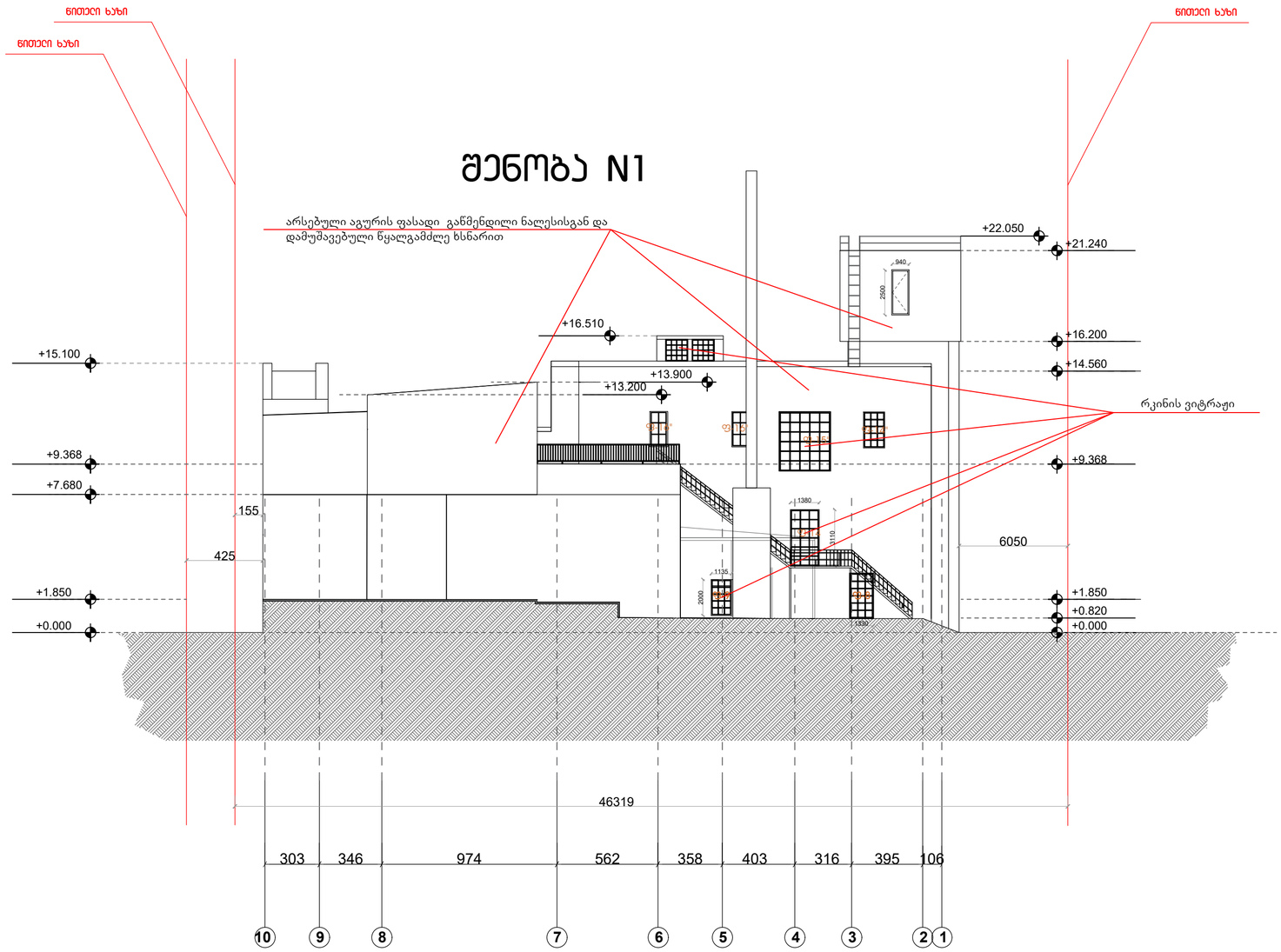

ფორმატი A2	თბილისი 2020 წ.		A–102
	პროექტის ადგილმდებარეობა		
	პროექტის დასახელება		
	ფასადი 10-1 ღერძებზე		
	შენიშვნები		
	1. ნახაზზე ზომები მოცემულია სანტიმეტრებში		
	დამპროექტებელი : შ.პ.ს სითი ლოფტი		
	მისამართი		
	ქალაქი თბილისი, ჩაბინაშვილის ქ. #55		
თანამდებობა	ბეჭედი	ხელმოწერა	თარიღი
მთ.არქიტექტორი	ბ.ჩხეტია		
არქიტექტორი	ბ.მჭედლიანი		
დახაზა	ბ.მჭედლიანი		
მასშტაბი	1:200	ფურცლების რაოდენობა	
თარიღი		29	

შენობა №2 (საპროექტო)

ფასადები

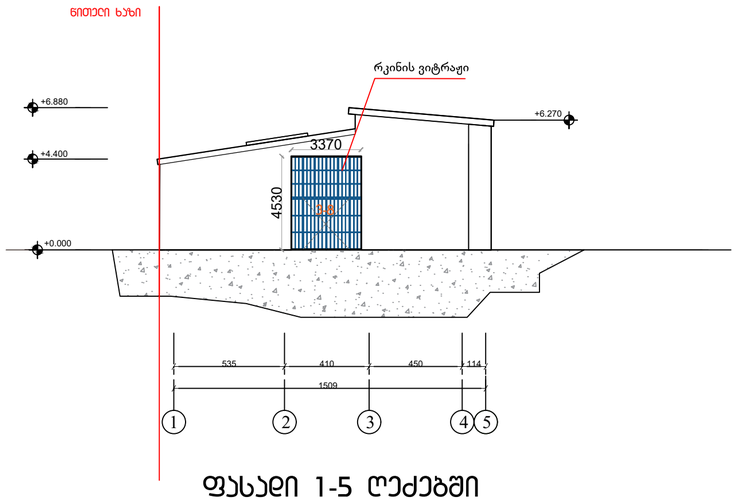

ფასადი 1-5 ღერძებში

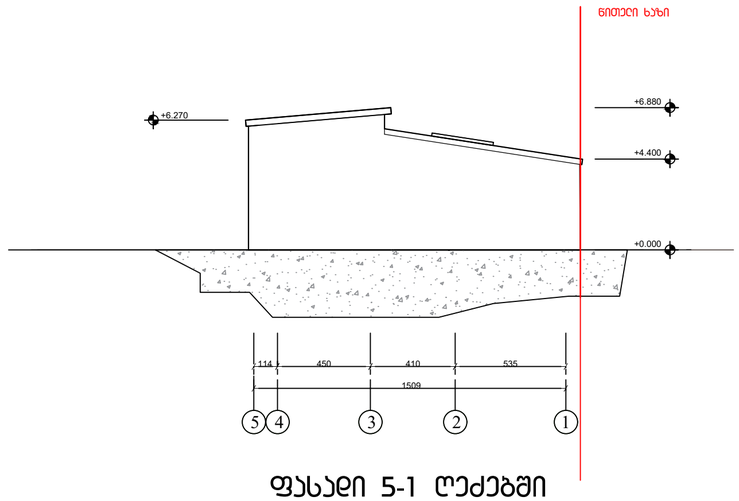

ფასადი 5-1 ღერძებში

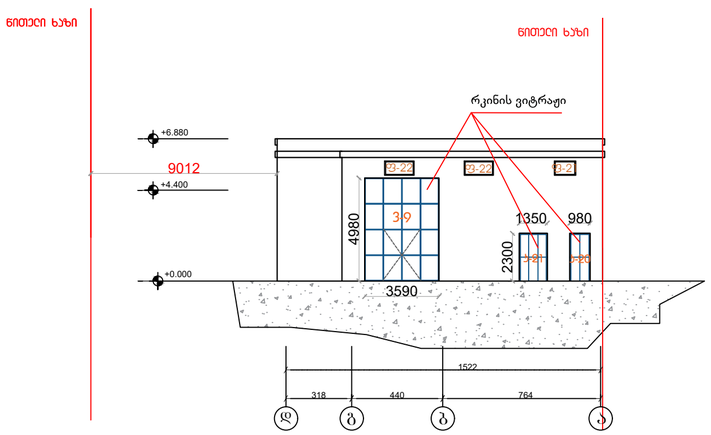

ფასადი დ-ა ღერძებში

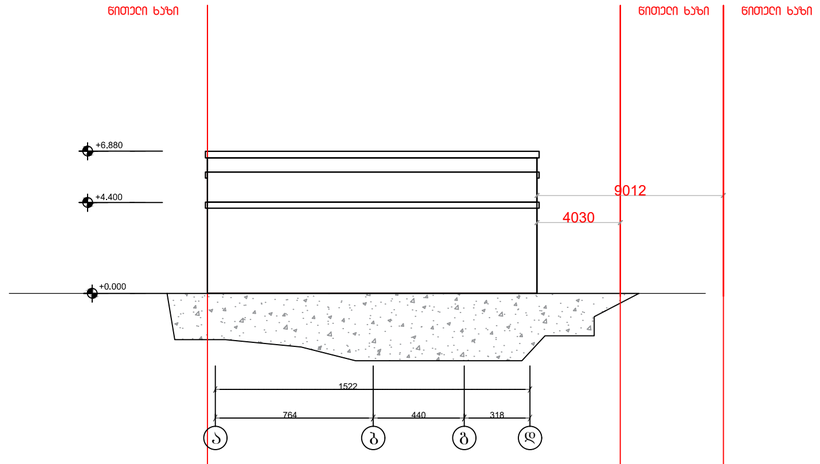

ფასადი ა-დ ღერძებში

ფორმატი A2	თბილისი 2020 წ.		A–102
	პროექტის ხელმძღვანელი		
	ფასადები		
	შენიშვნები		
	1. ნახაზზე ზომები მოცემულია სანტიმეტრებში		
	დამკვეთი : შ.პ.ს სითი ლოფტი		
	მისამართი		
	ქალაქი თბილისი, ჩუბინაშვილის ქ. #55		
თანამდებობა	ხელმოწერა		თარიღი
მთ.არქიტექტორი	ბ.ჩხეტია		
არქიტექტორი	ბ.მაჭავარიანი		
დახაზა	ბ.მაჭავარიანი		
მასშტაბი	1:200	ფურცლების რამოდენობა	
თარიღი		30	

ՀԱՄԱՐԱՏԵՍԱԿԱՆ ԱՇԽԱՏԱՆՔՆԵՐԻ ՀԱՄԱԼԻՐ

ՀԱՏԱԿ	ԱՇԽԱՏԱՆՔԱՅԻՆ
ՓՈՓՈԽՈՒԹՅՈՒՆՆԵՐ	
ՆԱԽԱԳԻԾ	
ՄԱՍՆԱԳԵՏ	
ՀԱՍՏԱՏՈՒՄ	
ՀԵՂԻՆԱԿ	
ՀԱՇՎԱՐԿՈՂ	
ՀԱՍՏԱՏԱԳՐԻ ՀԱՄԱՐ	
ՀԱՇՎԱՌՈՒ ՀԱՄԱՐ	
ՀՍՏ ԱՍՏԻՃԱՆ	
ՀՍՏ ՀԱՐԿ	
ՀՍՏ ՀԱՏԱԿ	
ՀՍՏ ՀԱՏՎԱԾ	
ՀՍՏ ՀԱՏՎԱԾ	
ՀՍՏ ՀԱՏՎԱԾ

ფასადის მოპირკეთება

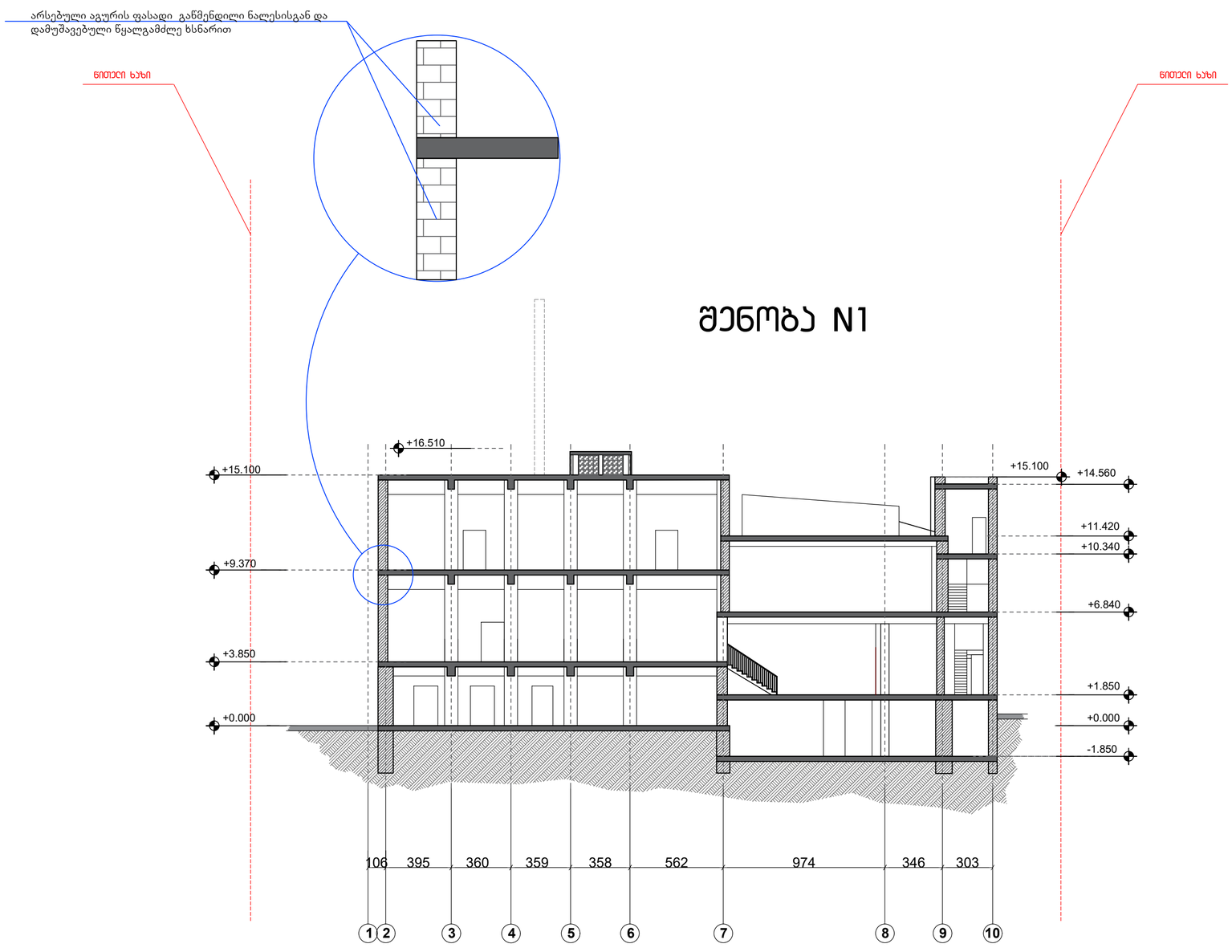

შენობა N1

ფორმატი A2	თბილისი 2020 წ.		A–102
	პროექტი		

პროექტის ნაწილი

ჭრილი 2-2

შენიშვნები

1. ნახაზზე ზომები მოცემულია სანტიმეტრებში

დამკვეთი : შ.პ.ს სითი ლოფტი

მისამართი

ქალაქი თბილისი, ჩუბინაშვილის ქ. #55

თანამდებობა	ბეჭდი	ხელმოწერა	თარიღი
მთ.არქიტექტორი	ბ.ჩხეტია		
არქიტექტორი	ბ.მჭედლიანი		
დახაზა	ბ.მჭედლიანი		

მასშტაბი	1:200	ფურცლების რაოდენობა
თარიღი		32