განმარტება

AR1703206 განაცხადზე 08.10.2019 #4702270 შუალედური გადაწყვეტილების მე-4 პუნქტში ნათქვამია: მომიჯნავე შენობების კონსტრუქციული დასკვნა არ არის მისაღები. შესწავლილია მხოლოდ აღმოსავლეთით მდებარე შენობები, მხოლოდ ერთი მომიჯნავე მიწის ნაკვეთი 01.12.12.002.045 ხოლო სხვა მომიჯნავეებზე დასკნაში არ არის ნახსენები.

მოგახსენებთ, რომ მომიჯნავე 01.12.12.002.022 ნაკვეთზე მშენებლობა ნაწარმოები არ არის და აქ არ არსებობს არცერთი შენობა, რის დასტურადაც წარმოგიდგენთ არსებული სიტუაციის ფოტოს რაც შეეხება მომიჯნავე 01.12.12.002.066 და 01.12.12.002.042 ნაკვეთებს მათი საზღვრიდან საპროექტო შენობა დაშორებულია 21-22 მ. მანძილით რაც გამორიცხავს ამ ტერიტორიაზე არსებულ შენობებზე საპროექტო მშენებლობის რაიმე გავლენას.





საექსპერტო დასკვნა

ქ. თბილისში, მექანიზაციის ქ.№ 1-ში (ს/კ 01.12.12.002.001), დასაპროექტებელი მრავალფუნქციური კომპლექსის მომიჯნავედ განთავსებული მრავალფუნქციური საცხოვრებელი სახლის (ს/კ 01.12.12.002.045) მდგრადობის შესახებ

ქ. თბილისში, მექნიზაციის ქ. №1-ში (ს/კ 01.12.12.002.001), დასაპროექტებელი მრავალფუნქციური კომპლექსის საძირკვლის კონსტრუქციად უნდა იყოს გამოყენებული საძირკვლის მონოლითური ფილა ,რომლის დაფუძნებაც საინჟინრო-გეოლოგიური კვლევებიდან გამომდინარე უნდა მოხდეს (ფენა №3) -ზე, კენჭნარი, საშუალო და წვრილი ფრაქციის კენჭნარი, ღია ყვითელი ქვიშის შემავსებლით საანგარიშო წინაღობით $Ro=4.5კ/სმ^2$

დასაპროექტებელი შენობის ტიპი იქნება კარკასული.

საპროექტო შენობის აღმოსავლეთით მდებარე მომიჯნავე 13, 16 და 19-სართულიანი, კარკასული ტიპის ნაგებობის (საკ. კოდი (**01.12.12.002.045**), საძირკველს საინჟინრო-გეოლოგიური კვლევებიდან გამომდინარე წარმოადგენს საძირკვლის მონოლითური ფილისა და ბურღვით-ნატენი ხიმინჯების ერთობლიობას, საძირკვლის მონოლით რი ფილის ძირი მიწის ზედაპირიდან ჩაღრმავებულია 4.9მ-სიღრმეზე.

საპროექტო შენობიდან **(ს/კ 01.12.12.002.001)** აღმოსავლეთით არსებული შენობის **(ს/კ 01.12.12.002.045)** მდგრადობის უზრუნველყოფის მიზნით უნდა მოეწყოს 1-2 რიგად განთავსებული 40 სმ. დიამეტრის, ბურღვით-ნატენი ხიმინჯების ფარდა, რომელთა ჩაღრმავება საპროექტო ობექტის ქვაბულის ძირიდან უნდა იყოს 2.0 მ. ტოლი.

ყოველივე ზემოთ თქმულის გათვალისწინებით, შეიძლება ითქვას რომ, საპროექტო შენობის მომიჯნავე შენობის არსებული ტექნიკური მდგომარეობა ცალსახად იქნება შენარჩუნებული, ხოლო მისი მდგრადობა, როგორც თეორიულად, ასევე პრაქტიკულად ცალსახად არის უზრუნველყოფილი.

გრაფიკული ნაწილი იხილე ქვემოთ.

ექსპერტი – საკონსტრუქტორო

განყოფილების.მთ.სპეციალისტი გ.რეხვიაშვილი

30.09.2019 წ.

1 2I 2 3 4 5 6 7 8 9

5068

488 324 740 650 650 650 650 435 430

26 25 438 50 269 30 20 700 20 30 595 25 25 600 25 25 600 25 25 605 20 30 380 25 25 380 25 25

2500 2500

D C B A AII AIII

1840 680 660 560 440 60 20 580 660 445 415 10 15 410 640 2500

500 500 500 500 500

24.7 m² 18.9 m² 17.8 m² 24.3 m² 18.0 m² 18.0 m² 18.2 m² 18.2 m² 18.3 m² 18.3 m² 18.2 m² 18.2 m² 23.9 m² 23.6 m²

1 2 3 4 5 6 7 8 9 10 11 12 13 14

408.7 m²

-3.795(429.355)

2.6 m² 2.6 m² 14.0 m² 4.6 m² 49.9 m² 3.2 m²

8X16.5/28.5 7X16.5/28.5

25 24 23 22 21 20 19 16 15

19.7 m² 18.5 m² 18.3 m² 18.0 m² 18.2 m² 18.2 m² 19.6 m² 25.3 m² 24.0 m²

3.3 m² 14X16.5/28.5 11X16.5/28.5 22.6 m² 6.9 m² 10.6 მ² 3.8 m² 129.0 მ² 18.3 მ²

17 28.4 m² 18 28.0 m²

550 550

350 150

ასაწევი L=3,50 i = 10.0% ასაწევი L=16,00 i = 14.0% ასაწევი L=3,50 i = 10.0%

432.29 431.94 429.70 429.35

30 20 375 20 20

25 322 50 269 30 20 700 20 30 595 25 25 600 25 25 605 20 30 600 20 30 380 25 25 380 25 25

25 372 324 740 650 650 650 650 435 430

690 3375 885

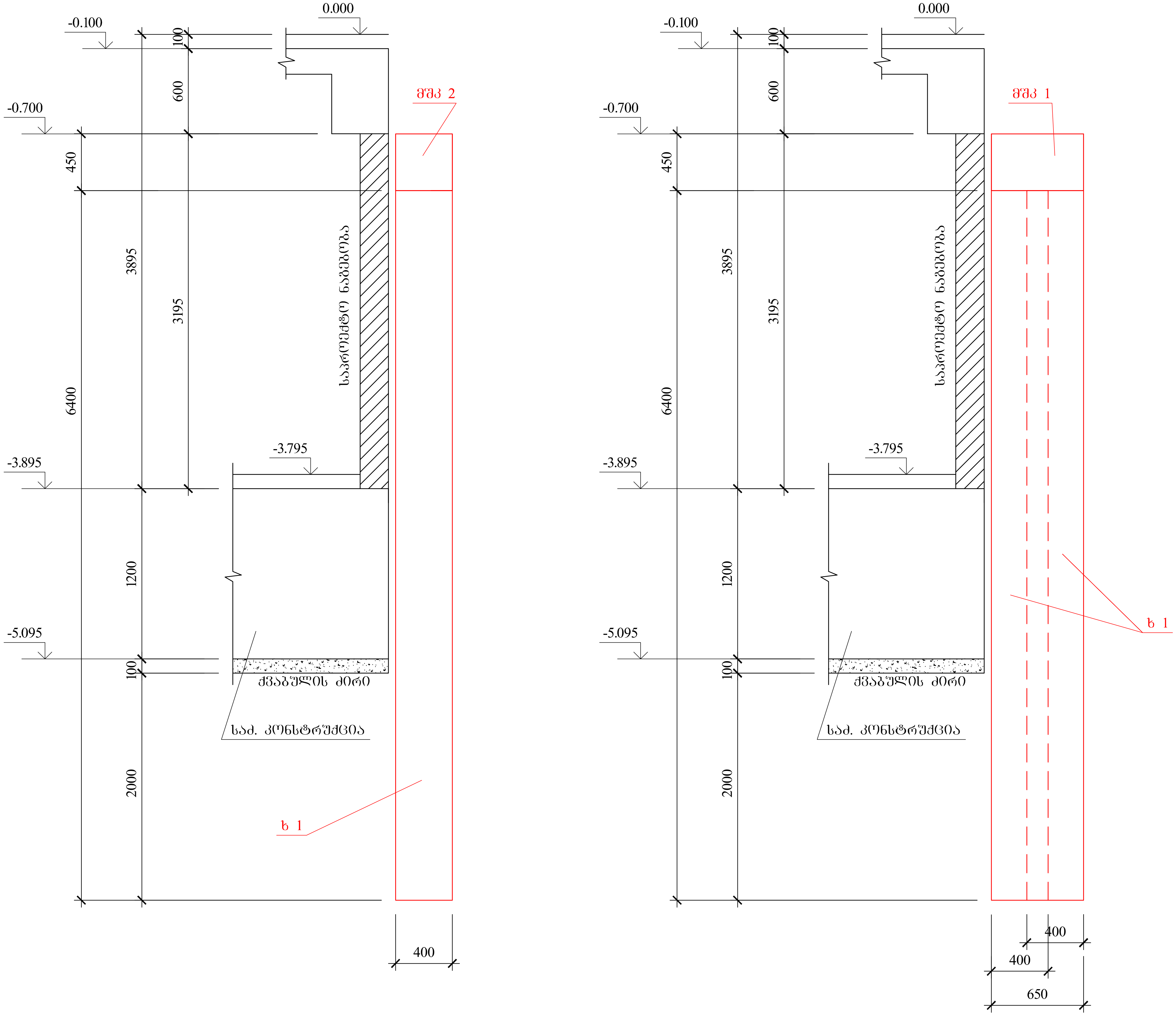
0.000
-0.100
-0.700
-3.895
-3.795
-5.095
100
600
450
3895
3195
6400
1200
100
2000
400
მჭკ 2
საპროექტო ნაგებობა
ქვაბულის ძირი
საძ. კონსტრუქცია
ხ 1
0.000
-0.100
-0.700
-3.895
-3.795
-5.095
100
600
450
3895
3195
6400
1200
100
2000
მჭკ 1
საპროექტო ნაგებობა
ქვაბულის ძირი
საძ. კონსტრუქცია
ხ 1
400
400
650

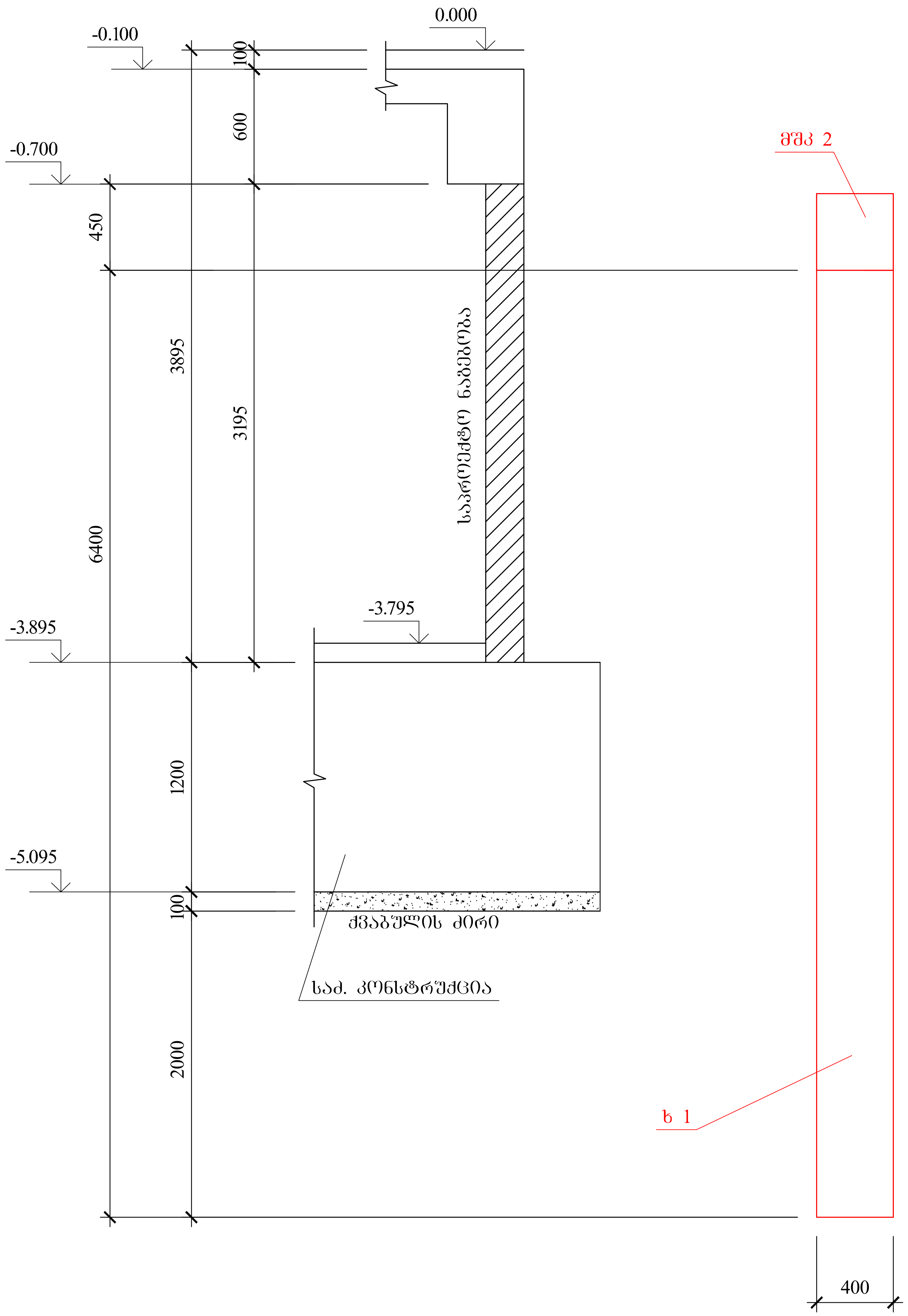
0.000
-0.100
-0.700
-3.795
-3.895
-5.095
100
600
450
3895
3195
6400
1200
100
2000
400
საკონტაქტო ნაგებობა
ქვიშის ბალიში
საძ. კონსტრუქცია
მშკ 2
ხ 1

ხიმინჯი ხ 1

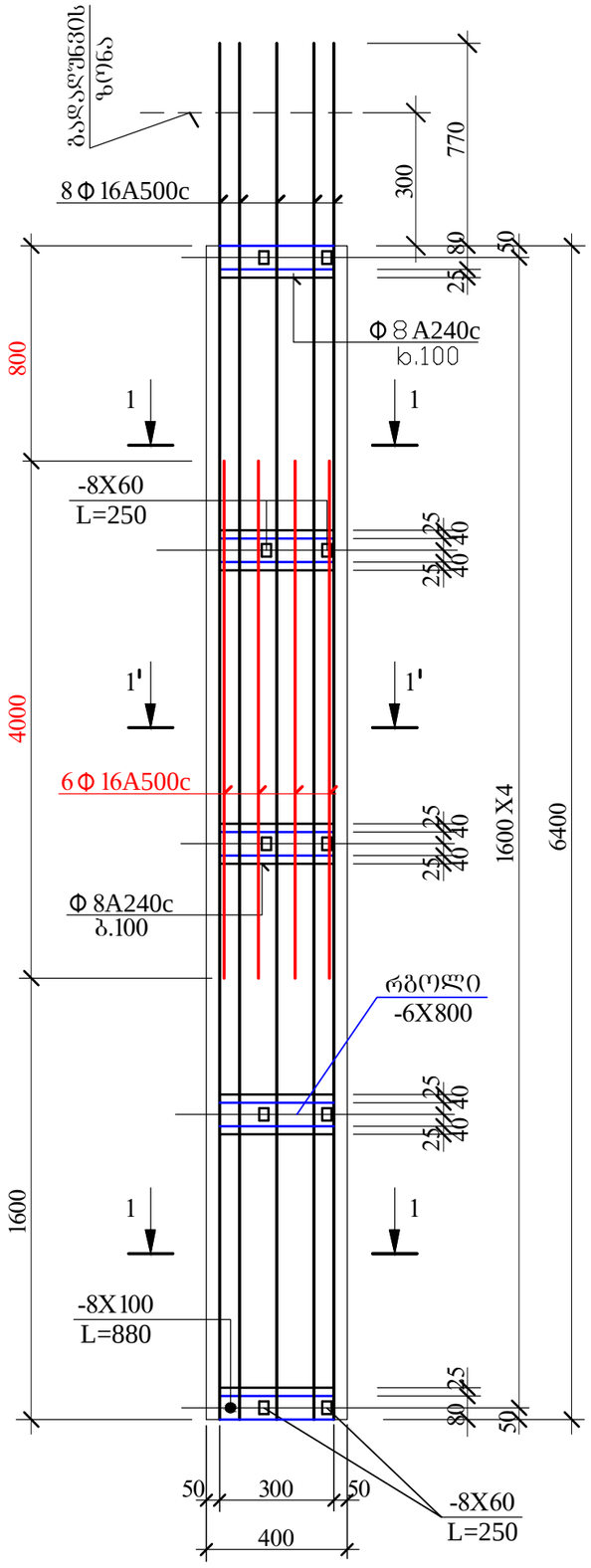

1-1

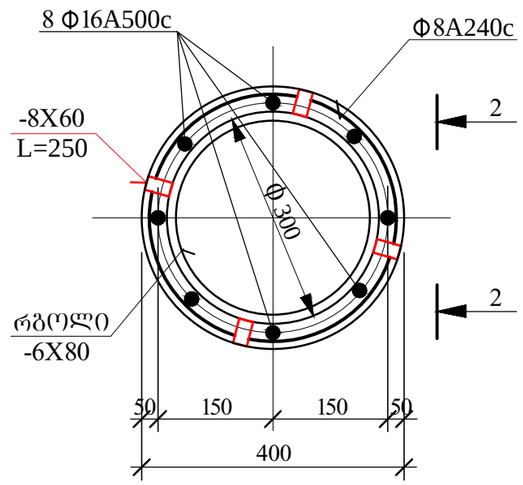

1'-1'

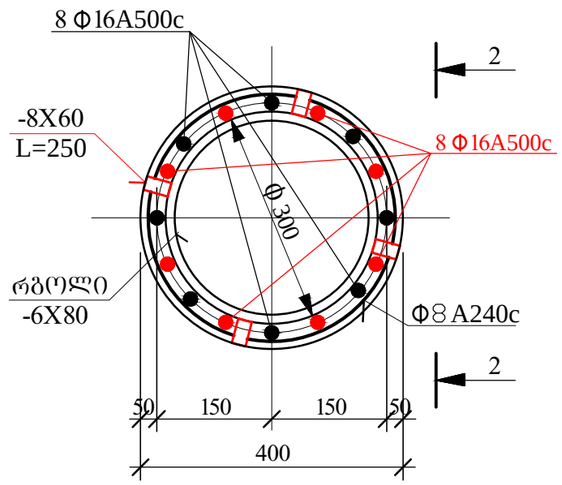

2-2

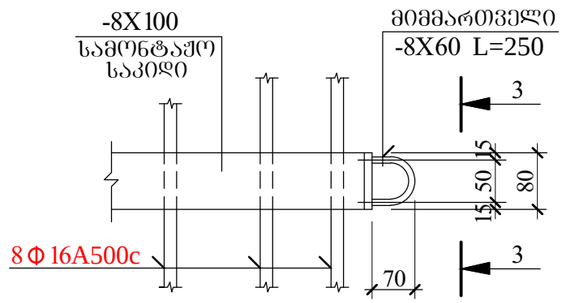

3-3

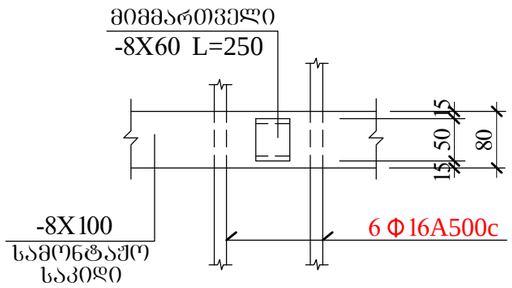

მშკ 1

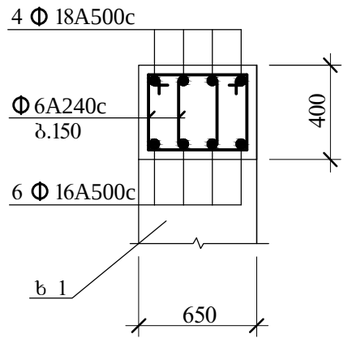

მშკ 2

