ԱՇԽԱՏԱՆՔԱՅԻՆ ՆԱԽԱԳԻԾ

ՀԱՅԱՍՏԱՆԻ ՀԱՆՐԱՊԵՏՈՒԹՅԱՆ ԱՐԱՐԱՏԻ ՄԱՐԶԻ ՎԱՂԱՐՇԱՊԱՏ ՀԱՄԱՅՆՔԻ ՎԱՂԱՐՇԱՊԱՏ ՔԱՂԱՔ

ԱՌԱՋԱՏԱՑ ՊԱՏԿԵՐ

ՀԱՄԱՅՆԱՆԻՍՏԱԿԱՆ ՀԱՐԿԱՅԻՆ ՀԱՄԱԼԻՐ
Ը.ԵՐԵՎԱՆԻ ՊԱՏՄԱԿԵՐՊԱՐԱՆԱՅԻՆ / 2
Ա/Ծ 01.16.02.040.002

ՀԱՐԿԱՅԻՆ ՀԱՏՎԱԾԻ ՑՈՒՑԱԴՐՈՒԹՅՈՒՆ

ԱՌԱՋՆԱ 2-2

ՀԱՀՄԱՓՈՒԼՄԱՆ ՀԱՏ.	ՕՐ. ՀԱՅԱՆԴԱՐ	
ՀԱՄԱՐ	ՀԱՅԿ. ԱՐԱՄ.	
ՀԱՏՎԱԾԻ ՀԵՂ.	ՀԱՅԿ. ՀԱՍՄԱՆ	ՔՏՆՎ.
ՄԱՍՇՏԱԲ	1:100	25

ՀԱՅԿԱԿԱՆ ՀԱՄԱԼԻՐ "Ը.Ե.Ա"
ՕՐՄՆՈՂ
Ա23-ՄՀԿ-21



ՀԱՅԿԱԿԱՆ ՑՈՒՑԱԴՐՈՒԹՅՈՒՆ

ՆԱԽԱԳԾՎԱԾ ԱՇԽԱՏԱՆՔՆԵՐԻ ՊԱՀՊԱՆՎՈՂ ՄԱՍԵՐ

ԳՈՒՅՔԱՅԻՆ ՍԱՀՄԱՆԱՓԱԿՈՒՄ

ԳՈՒՅՔԻ ԱՌԱՆՑՔԱՅԻՆ ԳԾԻ ՀԱՄԱՐԱԿԱՐԳՈՒՄ

ԳՈՒՅՔԻ ՆՈՒՄԵՐԱՑՈՒՄ

ԳՈՒՅՔԻ ՍԱՀՄԱՆԱՓԱԿՈՒՄ ՀԱՄԱՁԱՅՆ ՊԱՅՄԱՆԱԳՐԻ (ՀԱՄԱՁԱՅՆԱԳՐԻ) ՊԱՀՊԱՆՎՈՂ ՏԱՐԱԾՔ

ԳՈՒՅՔԻ ՍԱՀՄԱՆԱՓԱԿՈՒՄ ՀԱՄԱՁԱՅՆ ՊԱՅՄԱՆԱԳՐԻ (ՀԱՄԱՁԱՅՆԱԳՐԻ) ՊԱՀՊԱՆՎՈՂ ՏԱՐԱԾՔ

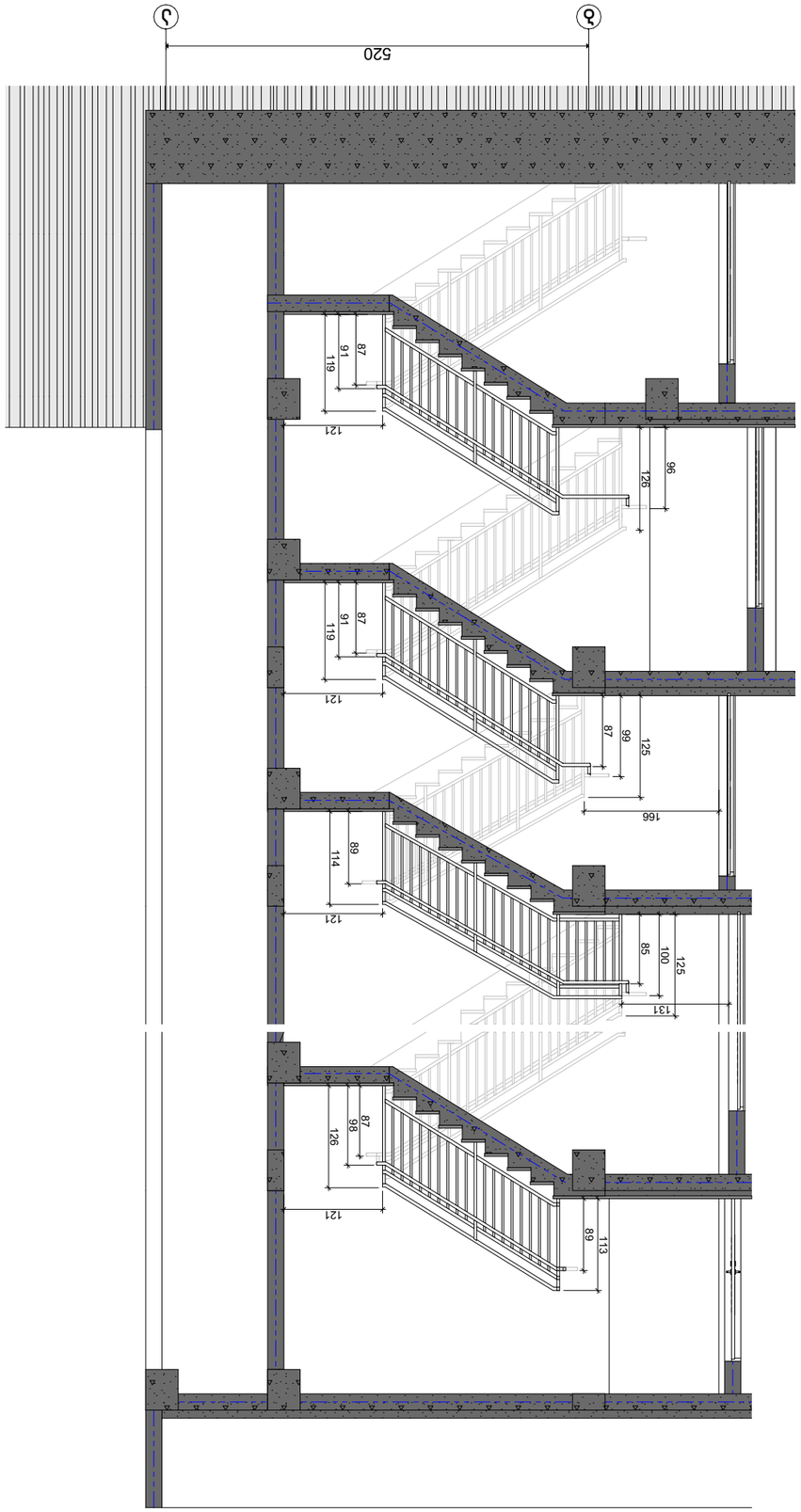

גזרה לאורך ציר "ב-ג" מחתך בניין מבט 1:50

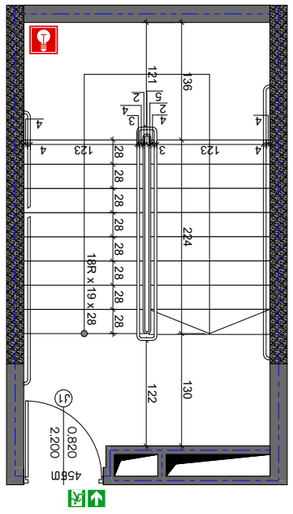

גזרה לאורך מדרגות חיצוניות עם מעקה זכוכית מחוסמת 1:50

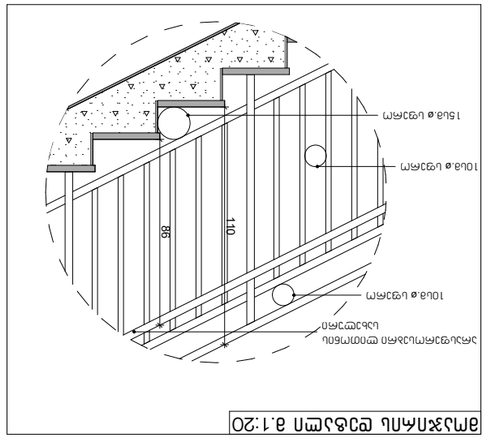

פרט מעקה זכוכית 1:20

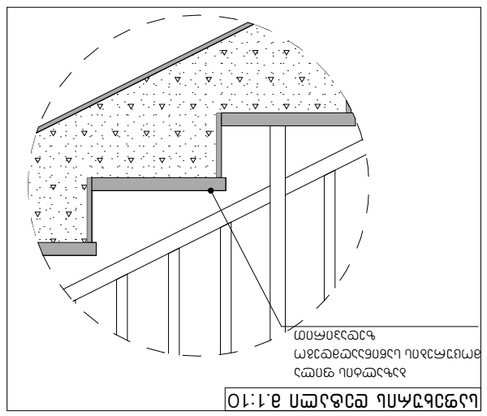

פרט חיבור מעקה לקיר 1:10

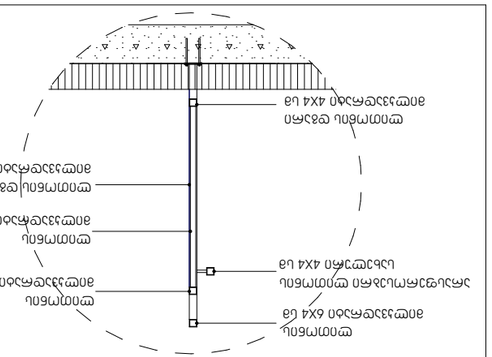

פרט חיבור מעקה לקיר 1:20

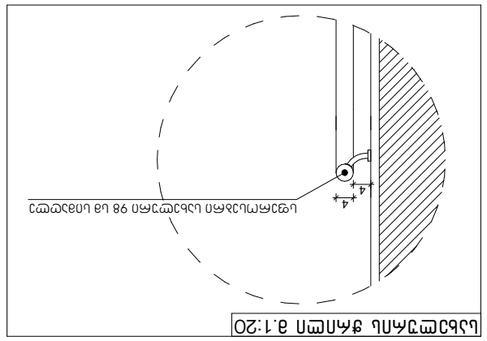

פרט חיבור מעקה לרצפה 1:20

פרט חיבור מעקה לרצפה 1:20

מקרא

מדרגה מוגבהת	
מדרגה	
מעקה זכוכית מחוסמת בגובה 1 מטר	
מעקה זכוכית מחוסמת בגובה 2 מטר	
אזור מוגבה	

מפת מיקום

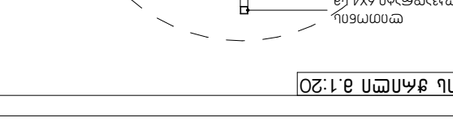

מגרש 1	
מספר תכנית / שלב	01.16.02.040.002
כתובת	רחוב הגפן 2 / 1
מהנדס	ט. מהנדסים בע"מ
קנ"מ	1:50 1:20 1:10
תאריך	23-מאי-21
גרסה	3.3.ב "מדריך למידה"

תוכנית מגרש מעקות זכוכית לחיזוק מדרגות חיצוניות

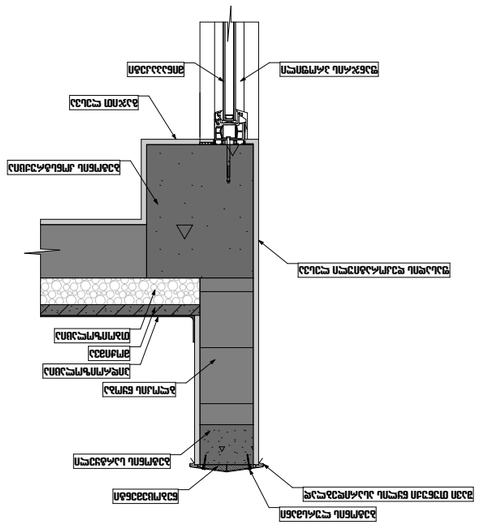

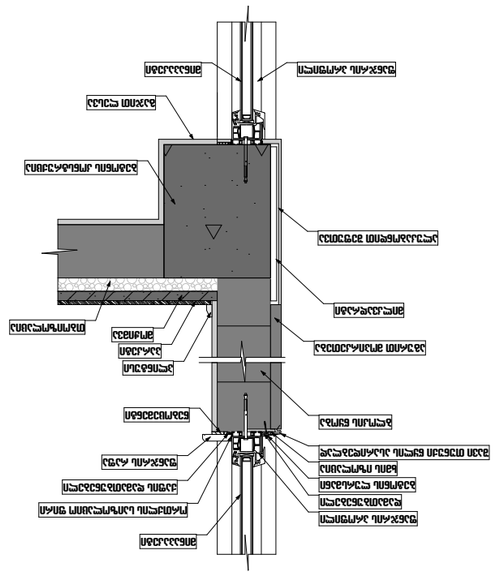

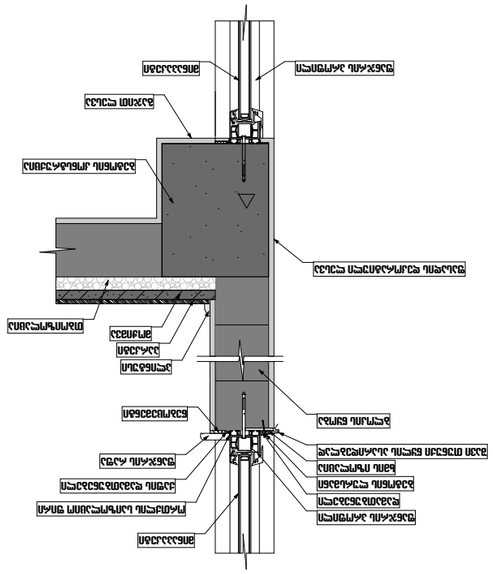

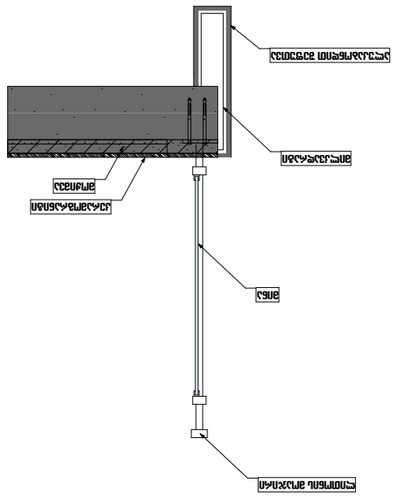

Изм.	Кол.уч.	Лист
Разраб.	Ф.И.О.	Дата
Н.контр.	Ф.И.О.	
ГИП	Ф.И.О.	
Архитектурные решения		Стадия
Узел 3		Лист
Фасад		Листов
Масштаб		1:20

ООО "Название организации"

Инв.№ подл. | Подпись и дата | Взам.инв.№

Ф3 Архитектурные решения

Узел примыкания фасадной системы к цокольной части здания. Вариант 1 / 2
Ш/у 01.16.02.040.002