ЗАО "ЭЛЕКТРОБЕЗОПАСНОСТЬ"
ИНН 4049319145

Адрес: Калужская область, г. Обнинск, ул. Белкина-Калужская, д.7, пом.6
Юридический адрес: 249031, г. Обнинск, ул. Энергетиков, д.34
Тел.эл.почта: Email: dvail_explorer@yahoo.com

Заказчик: Калужский филиал ПАО "Ростелеком"

Помещение

Объект:
Капитальный ремонт здания Калужского филиала ПАО "Ростелеком" по адресу: г. Калуга, ул. Суворова, д.163

Стадия | Лист | Листов
Рабочая документация | 3 | 6

Экспликация помещений 1 этажа

Условные обозначения:
- Граница помещения
- Перегородки из ГКЛ
- Существующие перегородки
- Помещения, подлежащие ремонту

Согласовано:

Главный инженер проекта	Ф.И.О.		
Начальник отдела	Ф.И.О.		
Руководитель группы	Ф.И.О.		
Разработал	Ф.И.О.		

Масштаб 1:150

Формат	Обозначение		
	А-3		
Изм.	Кол.уч.	Лист	№ док.	Подп.	Дата
			2021 г.		

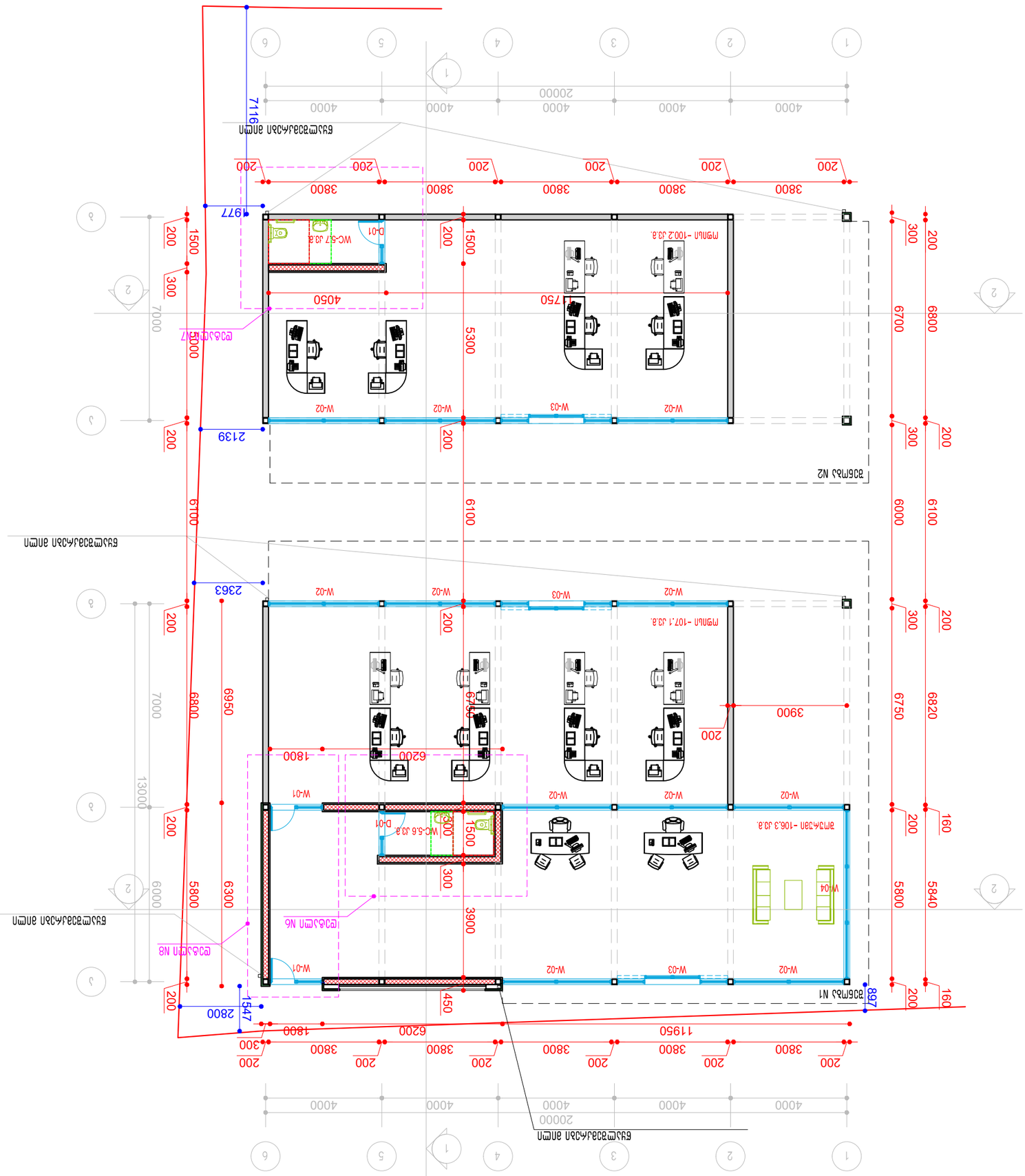

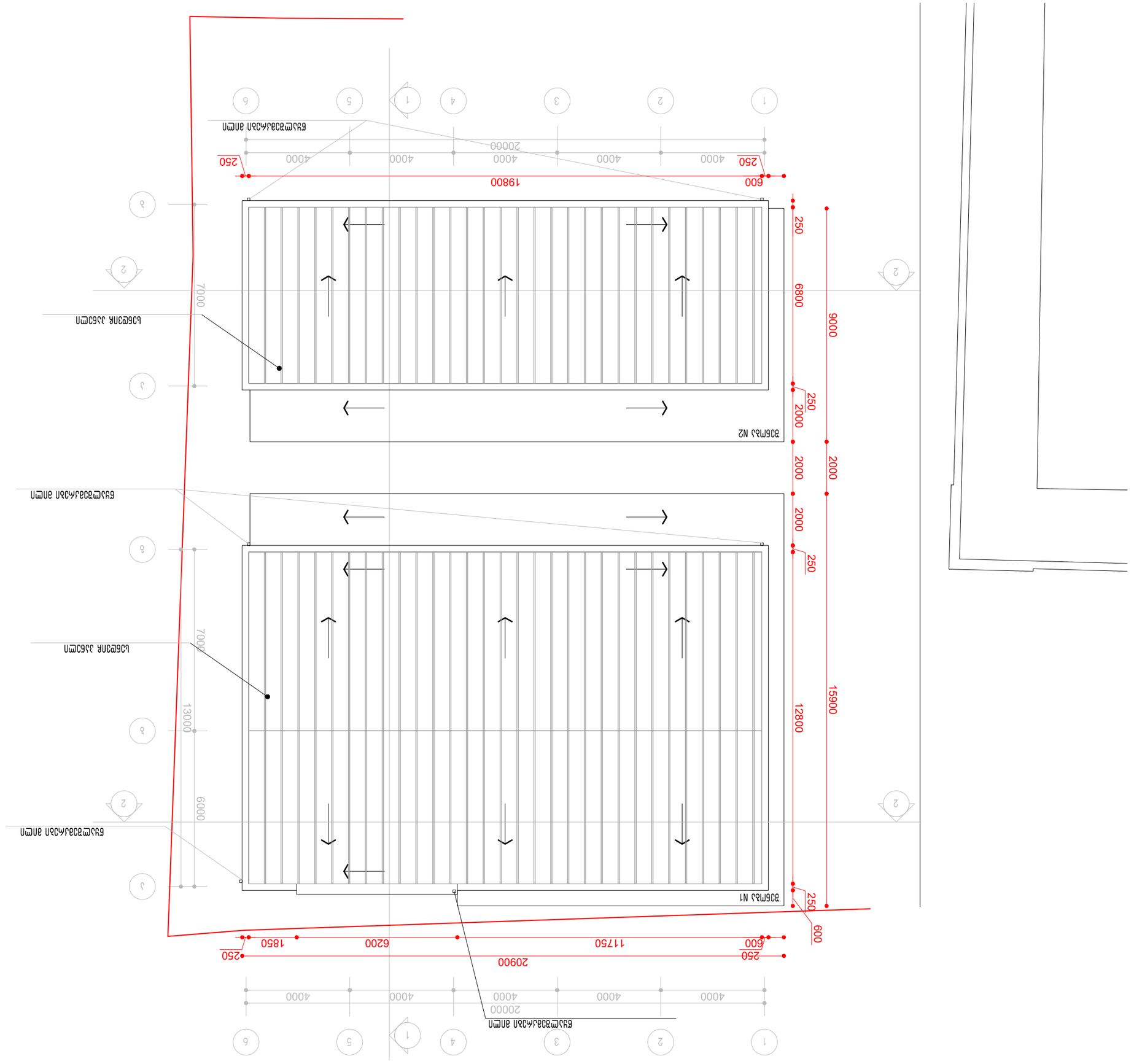

Изм.	Кол.уч.	Лист	№ док.
Разраб.			
Пров.			
Н.контр.			
ГИП			

Стадия	Лист	Листов

Масштаб	1:150
Формат	А-3
Подпись и дата	
Инв.№ подл.	
Взам.инв.№	
Подпись и дата	
Инв.№ подл.	

Изм.	Кол.уч.	Лист	№ док.
Разраб.			
Пров.			
Н.контр.			
ГИП			

Стадия	Лист	Листов

Масштаб	1:150
Формат	А-3
Подпись и дата	
Инв.№ подл.	
Взам.инв.№	
Подпись и дата	
Инв.№ подл.	

Взам.инв.№:

Подпись и дата

Инв.№ подл.

Изм. Кол.уч. Лист № док. Подпись Дата

Разработано:

Проверено. Главный специалист N6

Согласовано

Утверждено

Ведомость

Примечание

Наименование

Лист

Листов

Масштаб

Формат

Подпись и дата

Инв.№ подл.

Взам.инв.№

Подпись и дата

Инв.№ подл.

Изм. Кол.уч. Лист № док. Подпись Дата

Разработано: Ивлев А.Ю.

Проверено. Главный специалист N6 Ивлев А.Ю.

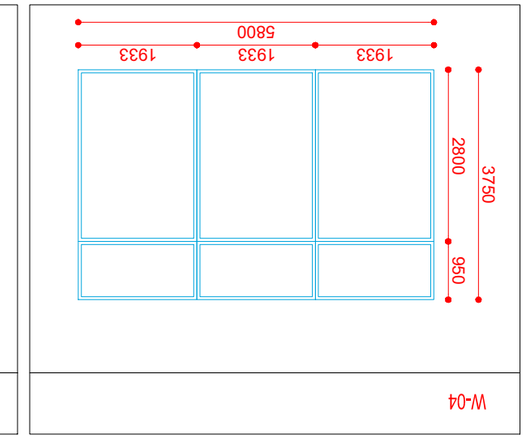

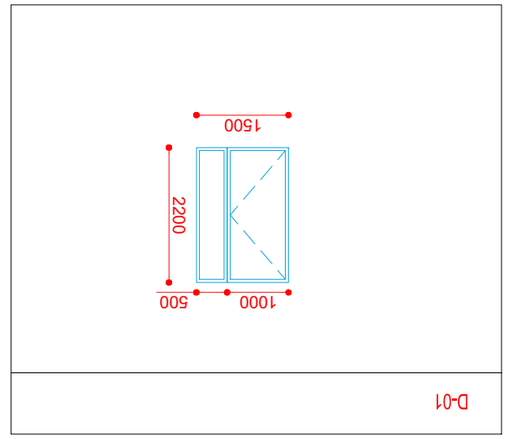

ЗЛМ&ЗДЗЗЛИ ЦЗЗЛИЭЛЛЗЛЛЗ

#	ЗЦЗЦЧ	Ч∏ЗЗ	Э∏ЗЛЛ	ЛЗЛЛЭЦЛЗЗ
W-01	ЗЦЭЗЛ∏ЗЛ ЗЛ&ЛЗЛЛ	3.75 X 1.80	6.75	2
W-02	ЗЦЭЗЛ∏ЗЛ ЗЛ&ЛЗЛЛ	3.75 X 3.75	14.06	11
W-03	ЗЦЭЗЛ∏ЗЛ ЗЛ&ЛЗЛЛ	3.75 X 3.80	14.25	3
W-04	ЗЦЭЗЛ∏ЗЛ ЗЛ&ЛЗЛЛ	3.75 X 5.80	21.75	1
D-01	ЗЦЭЗЛ∏ЗЛ ЗЗЛЛ	2.2 X 1.30	2.86	2

Ц∏Ц: 238.38 Ц∏.

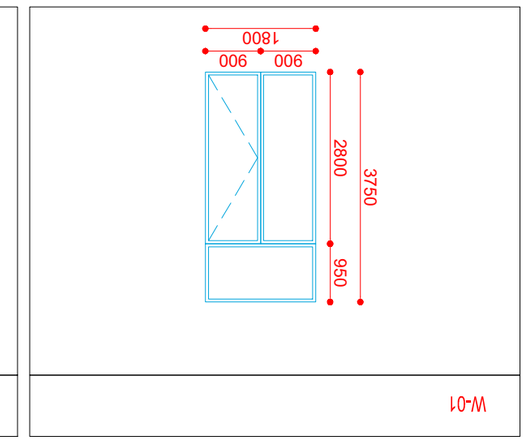

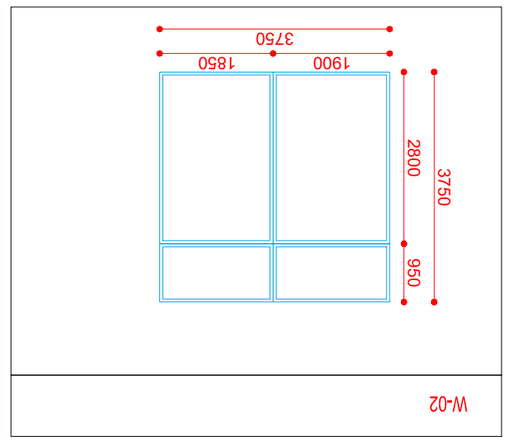

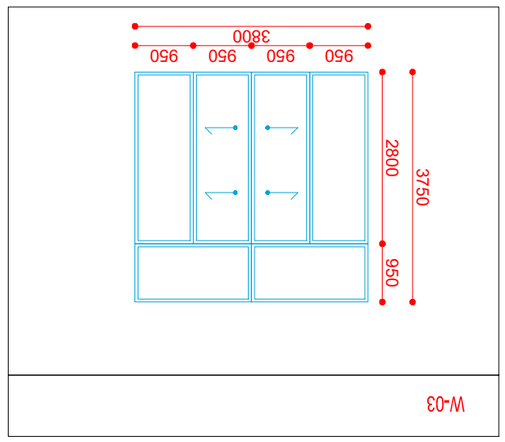

ЗЛЛЗЛЛЗЛЛ

დეტალი N1

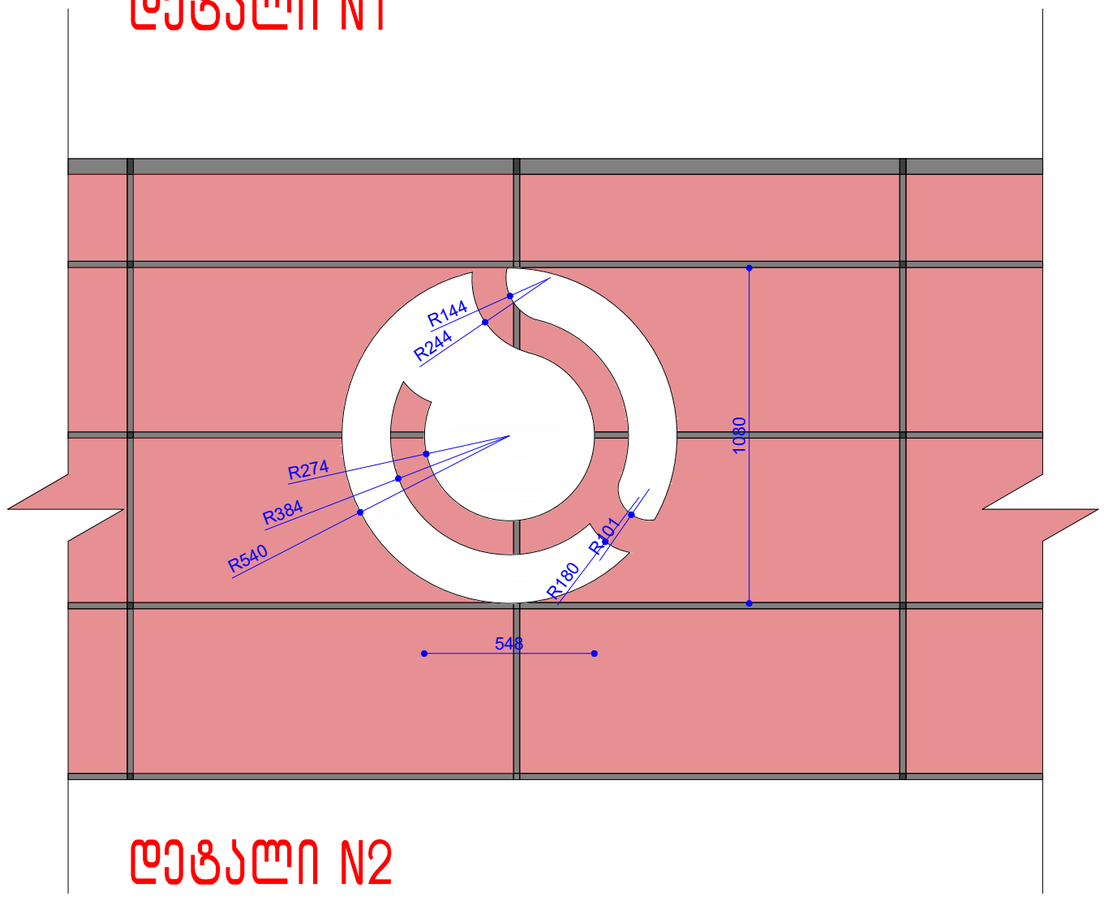

დეტალი N2

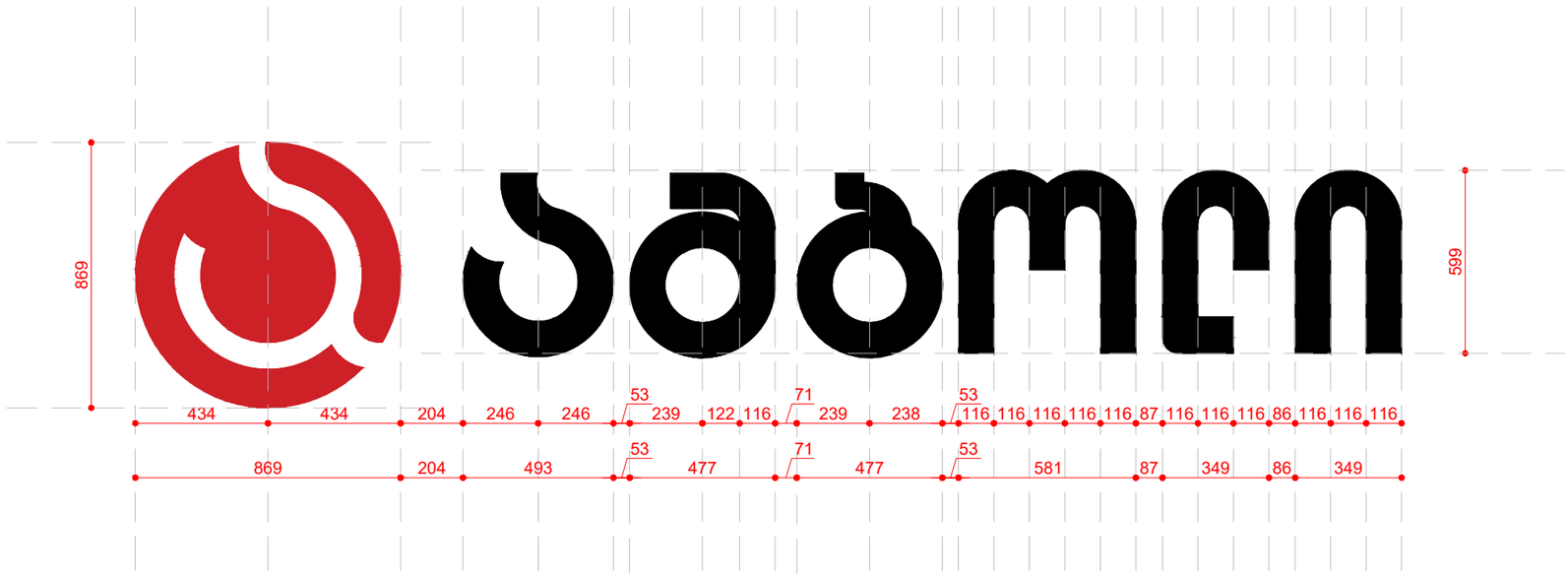

შპს "ჯორჯიანკაუს"
ს/ნ 404931945

მისამართი: საქართველო. თბილისი, ისანი-სამგორი
გუჯარეთის ქუჩა №34
ტელეფონი: 599290327
ელ.ფოსტა: dvali_explore@yahoo.com

პროექტის სახელწოდება:

ოფისი

მისამართი:

ქალაქი თბილისი, ქუჩა უნივერსიტეტის N6

ნახაზის დასახელება

დეტალი N1; დეტალი N2

თანამდებობა	გვარი	ხელმოწერა
დირექტორი	თორნიკე დვალი	
არქიტექტორი	ბეკა დვალი	
შეასრულა	ბეკა დვალი	

მასშტაბი	1:20		
ფორმატი	A-3		
ფურცელი			
თარიღი	2021 წ.		

შემსრულებელი:

დეტალი N3

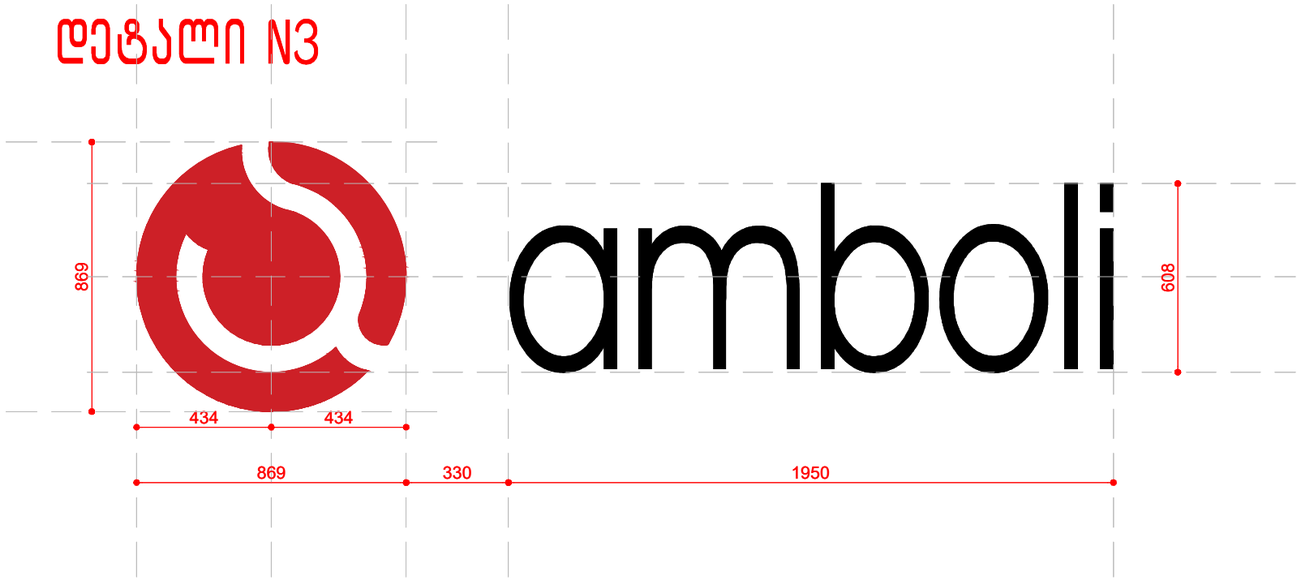

დეტალი N4

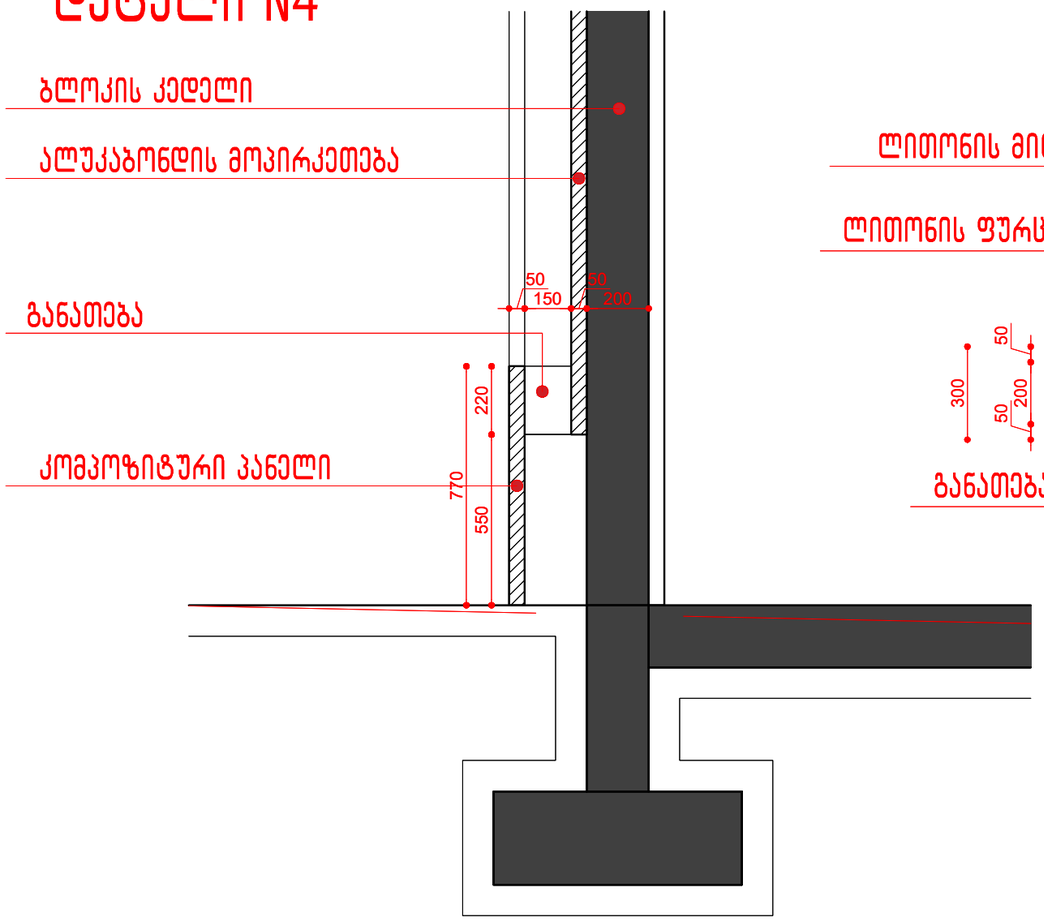

დეტალი N5

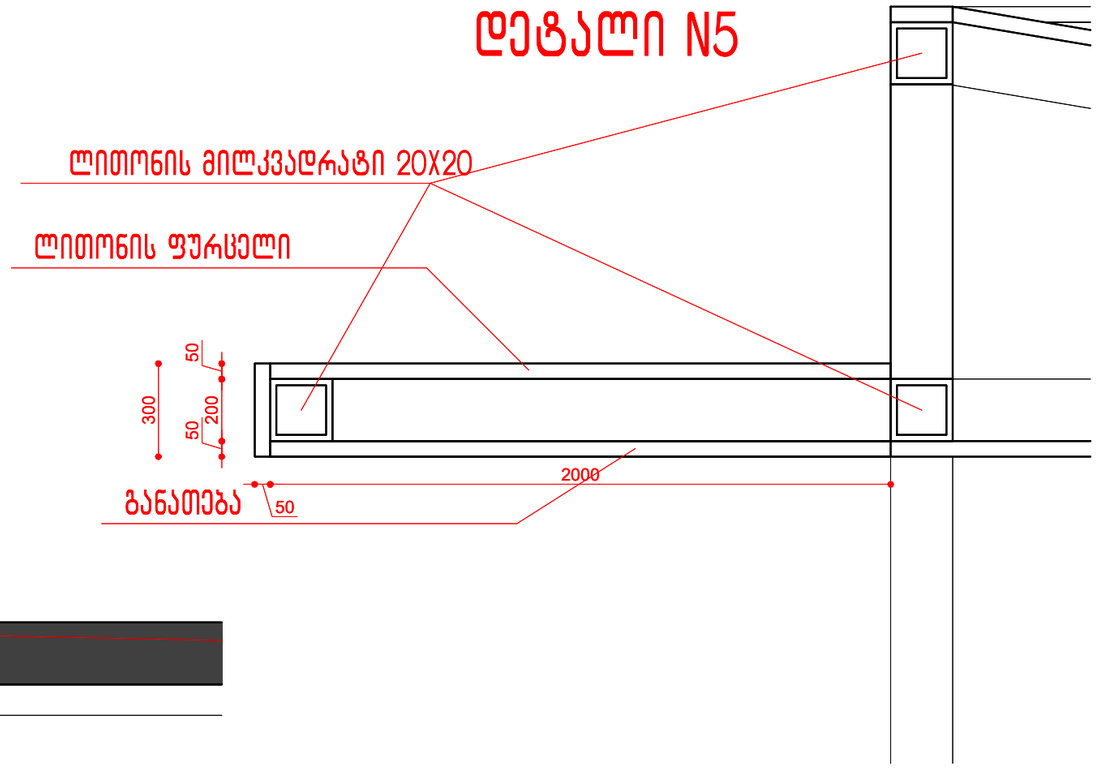

შემსრულებელი:

შპს "ჯორჯიანპაუს"
ს/ნ 404931945

მისამართი: საქართველო. თბილისი, ისანი-სამგორი
გუჯარეთის ქუჩა №34
ტელეფონი: 599290327
ელ.ფოსტა: dvali_explore@yahoo.com

პროექტის სახელწოდება:

ოფისი

მისამართი:
ქალაქი თბილისი, ქუჩა უნივერსიტეტის N6

ნახაზის დასახელება

დეტალი N1; დეტალი N2

თანამდებობა	გვარი	ხელმოწერა
დირექტორი	თორნიკე დვალი	
არქიტექტორი	ბექა დვალი	
შეასრულა	ბექა დვალი	

მასშტაბი	1:20		
ფორმატი	A-3		
ფურცელი			
თარიღი	2020 წ.		

დეტალი N6

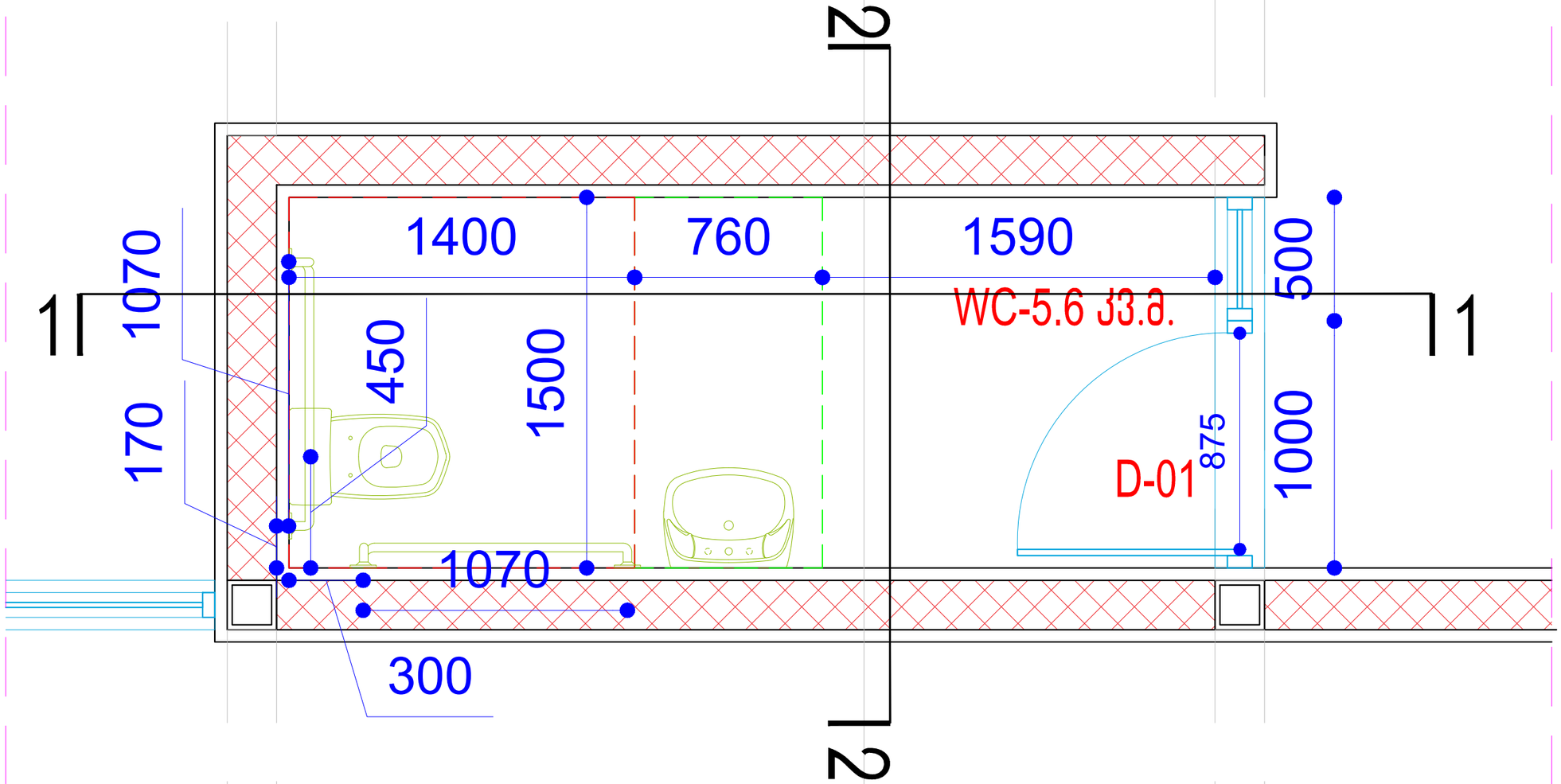

შემსრულებელი:

შპს "ჯორჯიანჰაუს"
ს/ნ 404931945

მისამართი: საქართველო. თბილისი, ისანი-სამგორი
გუჯარეთის ქუჩა №34
ტელეფონი: 599290327
ელ.ფოსტა: dvali_explore@yahoo.com

პროექტის სახელწოდება:

ოფისი

მისამართი:

ქალაქი თბილისი, ქუჩა უნივერსიტეტის N6

ნახაზის დასახელება

დეტალი N6

თანამდებობა	გვარი	ხელმოწერა
დირექტორი	თორნიკე დვალი	
არქიტექტორი	ბექა დვალი	
შეასრულა	ბექა დვალი	

მასშტაბი	1:25		
ფორმატი	A-3		
ფურცელი			
თარიღი	2021 წ.		

დეტალი N6
ჭრილი 1-1

1 1

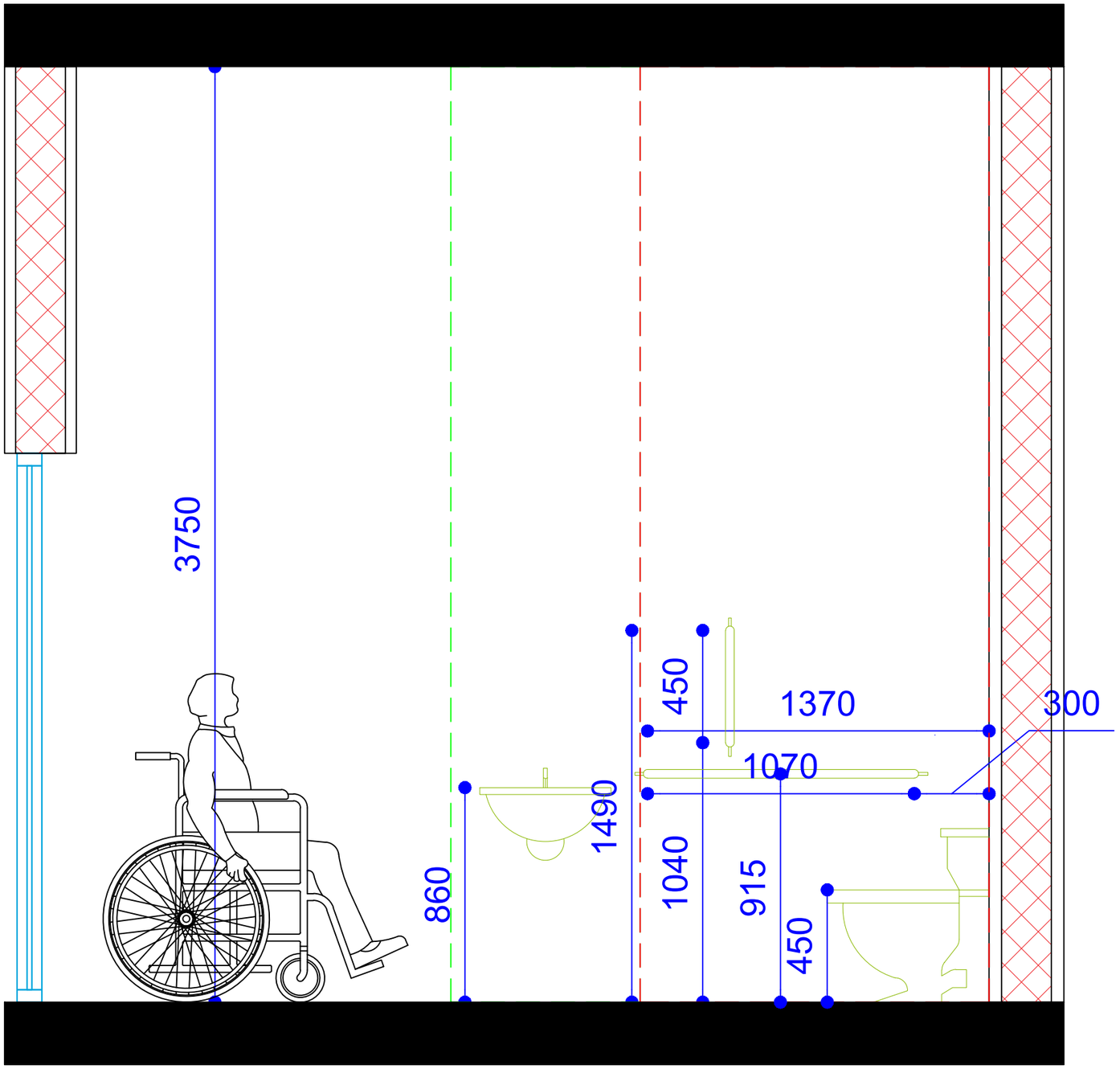

შემსრულებელი:

შპს "ჯორჯიანკაუს"
ს/ნ 404931945

მისამართი: საქართველო. თბილისი, ისანი-სამგორი
გუჯარეთის ქუჩა №34
ტელეფონი: 599290327
ელ.ფოსტა: dvali_explore@yahoo.com

პროექტის სახელწოდება:

ოფისი

მისამართი:

ქალაქი თბილისი, ქუჩა უნივერსიტეტის N6

ნახაზის დასახელება

დეტალი N6
ჭრილი 1-1

თანამდებობა	გვარი	ხელმოწერა
დირექტორი	თორნიკე დვალი	
არქიტექტორი	ბექა დვალი	
შესრულა	ბექა დვალი	

მასშტაბი	1:25		
ფორმატი	A-3		
ფურცელი			
თარიღი	2021 წ.		

დეტალი N6
ჭრილი 2-2

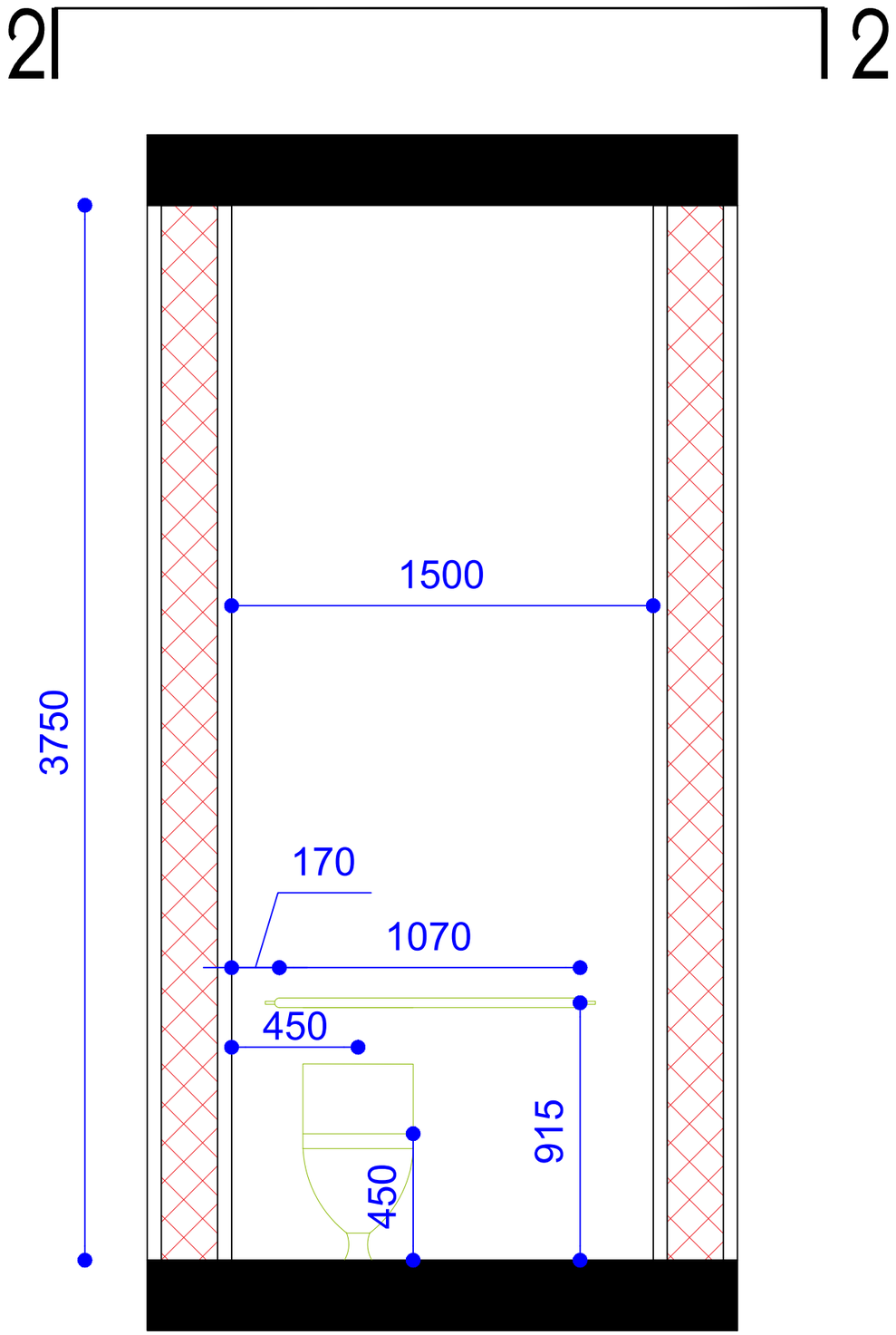

შემსრულებელი:

შპს "ჯორჯიანკაუს"
ს/ნ 404931945

მისამართი: საქართველო. თბილისი, ისანი-სამგორი
გუჯარეთის ქუჩა №34
ტელეფონი: 599290327
ელ.ფოსტა: dvali_explore@yahoo.com

პროექტის სახელწოდება:

ოფისი

მისამართი:
ქალაქი თბილისი, ქუჩა უნივერსიტეტის N6

ნახაზის დასახელება

დეტალი N6
ჭრილი 2-2

თანამდებობა	გვარი	ხელმოწერა
დირექტორი	თორნიკე დვალი	
არქიტექტორი	ბექა დვალი	
შესრულა	ბექა დვალი	

მასშტაბი	1:25		
ფორმატი	A-3		
ფურცელი			
თარიღი	2021 წ.		

დეტალი N7

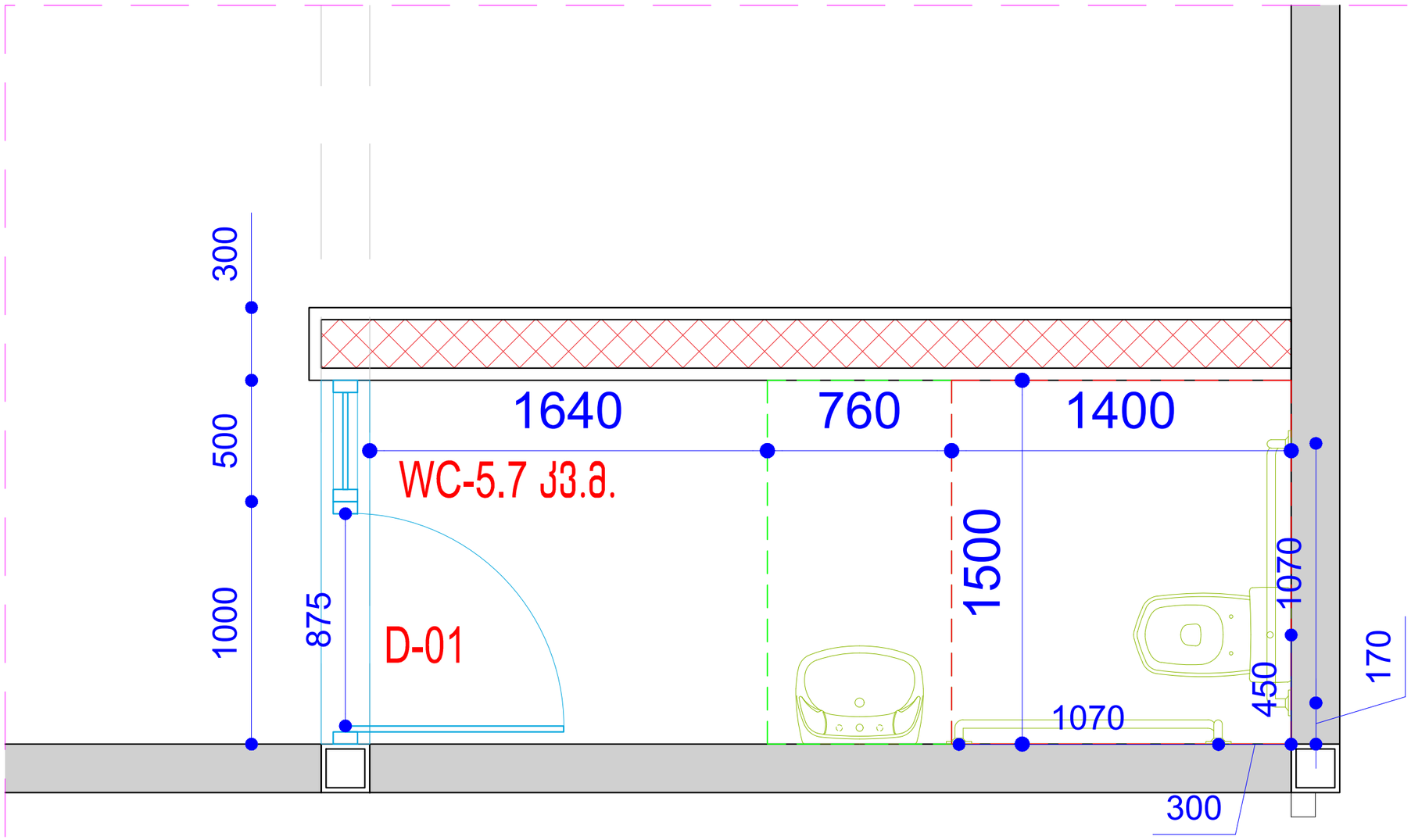

შემსრულებელი:

შპს "ჯორჯიანჰაუს"
ს/ნ 404931945

მისამართი: საქართველო. თბილისი, ისანი-სამგორი
გუჯარეთის ქუჩა №34
ტელეფონი: 599290327
ელ.ფოსტა: dvali_explore@yahoo.com

პროექტის სახელწოდება:

ოფისი

მისამართი:

ქალაქი თბილისი, ქუჩა უნივერსიტეტის N6

ნახაზის დასახელება

დეტალი N7

თანამდებობა	გვარი	ხელმოწერა
დირექტორი	თორნიკე დვალი	
არქიტექტორი	ბექა დვალი	
შეასრულა	ბექა დვალი	

მასშტაბი	1:25		
ფორმატი	A-3		
ფურცელი			
თარიღი	2021 წ.		

დეტალი N8

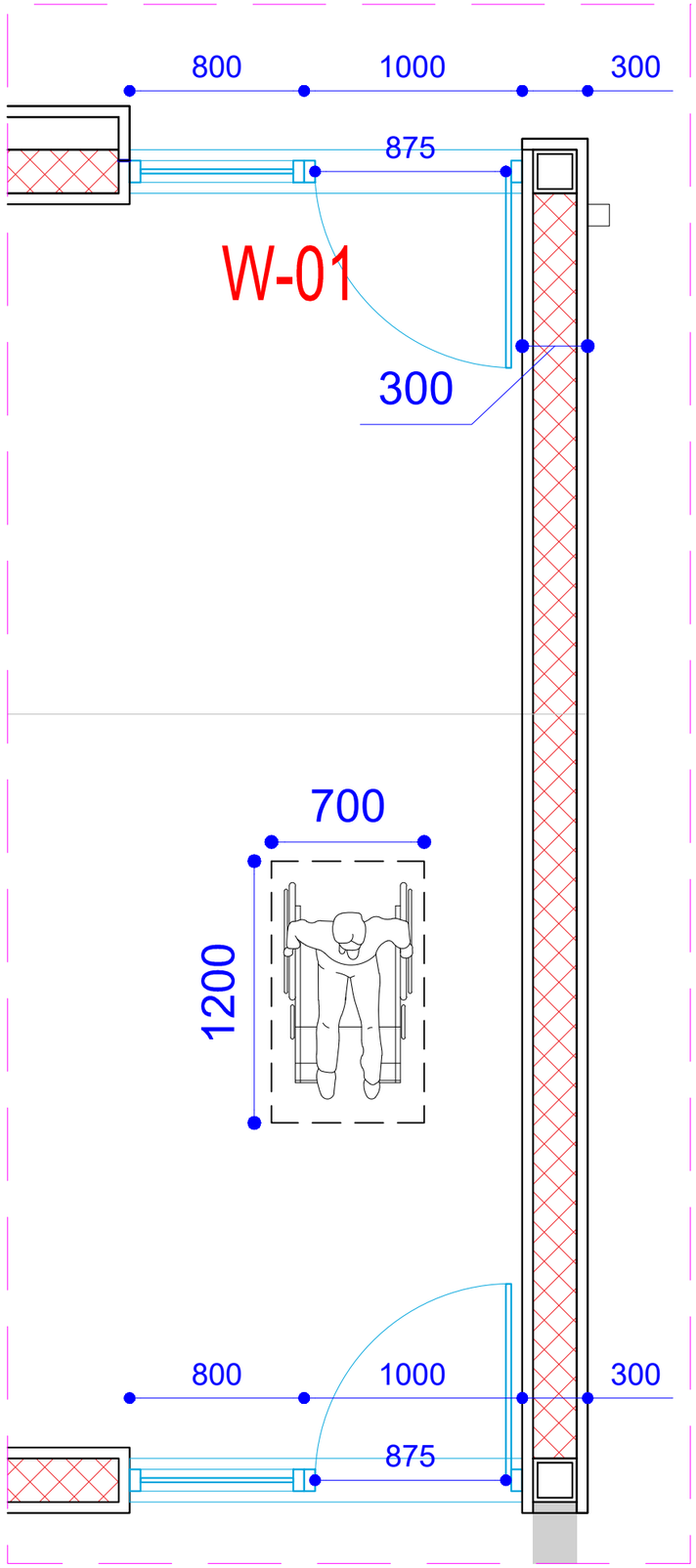

შემსრულებელი:

შპს "ჯორჯიანაჰაუს"
ს/ნ 404931945

მისამართი: საქართველო. თბილისი, ისანი-სამგორი
გუჯარეთის ქუჩა №34
ტელეფონი: 599290327
ელ.ფოსტა: dvali_explore@yahoo.com

პროექტის სახელწოდება:

ოფისი

მისამართი:
ქალაქი თბილისი, ქუჩა უნივერსიტეტის N6

ნახაზის დასახელება

დეტალი N8

თანამდებობა	გვარი	ხელმოწერა
დირექტორი	თორნიკე დვალი	
არქიტექტორი	ბექა დვალი	
შეასრულა	ბექა დვალი	

მასშტაბი	1:25		
ფორმატი	A-3		
ფურცელი			
თარიღი	2021 წ.		

703.5.3.1 ამრეკლავი ზედაპირები. მისაწვდომობის სიმბოლოების ზედაპირი და მათი ფონი არ უნდა აჭარბებდეს 19 გლოსს, 60 გრადუსზე ამრეკლავის საზომით (გლოსმეტრით) გაზომვისას.

703.6 მისაწვდომობის სიმბოლოები

703.6.1 ზოგადი. მისაწვდომობის სიმბოლოები უნდა შეესაბამებოდეს 703.6 ქვეთავს.

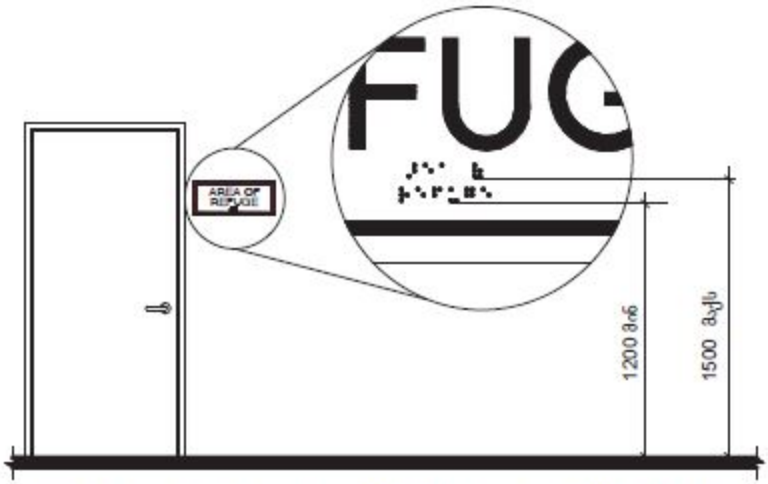

შენიშვნა: ამობურცული სიმბოლოების განთავსების სიმაღლისთვის იხილეთ 703.3.10

სურათი 703.4.5
ბრაილის ნიშნების მდებარეობა იატაკის გემოთ

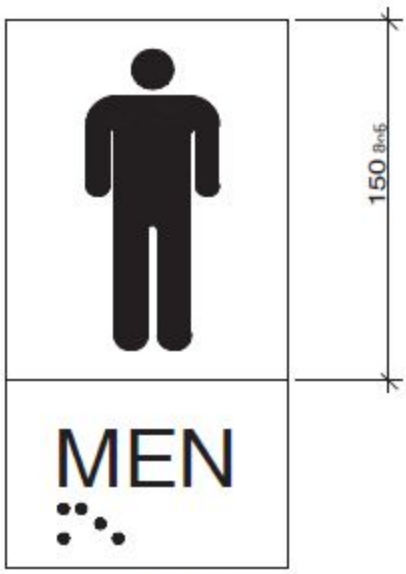

სურათი 703.5
პიქტოგრამის ველი

703.5.3.2 ზედაპირი და კონტრასტი. სიმბოლოები ფონისგან უნდა განირჩეოდეს, ანუ ღია ფერის სიმბოლოებს უნდა ჰქონდეს მუქი ფერის ფონი, ან მუქი ფერის სიმბოლოებს - ღია ფერის ფონი.

703.6.2 ზედაპირი და კონტრასტი. მისაწვდომობის სიმბოლოები და მათი ფონები არ უნდა იყოს ამრეკლავი. მისაწვდომობის სიმბოლოები მკვეთრად უნდა განირჩეოდეს ფონისგან, ანუ ღია ფერის სიმბოლო უნდა განთავსდეს მუქი ფერის ფონზე, ხოლო მუქი ფერის სიმბოლო– ღია ფერის ფონზე.

703.6.2.1 ამრეკლავი ზედაპირები. მისაწვდომობის სიმბოლოების ზედაპირი და მათი ფონი არ უნდა აჭარბებდეს 19 გლოსს 60 გრადუსზე ამრეკლავის საზომით (გლოსმეტრით) გაზომვისას.

703.6.3 სიმბოლოები

703.6.3.1 მისაწვდომობის საერთაშორისო სიმბოლო. მისაწვდომობის საერთაშორისო სიმბოლო უნდა შეესაბამებოდეს 703.6.3.1 სურათს.



სურათი 703.6.3.1
მისაწვდომობის საერთაშორისო სიმბოლო

ბისმიერი სხვა რელიეფური სიმბოლოდან და, არაუმცირეს, 9,5 მმ მანძილით ამობურცული საზღვრებიდან და დეკორატიული ელემენტებიდან. ლიფტის კაბინის სამართაველზე განთავსებული ბრაილი უნდა გაიმიჯნოს, არაუმცირეს, 4,8 მმ. მანძილით უშუალოდ შესაბამისი ამობურცული სიმბოლოების ან ნიშნების ქვემოთ ან მომიჯნავედ.

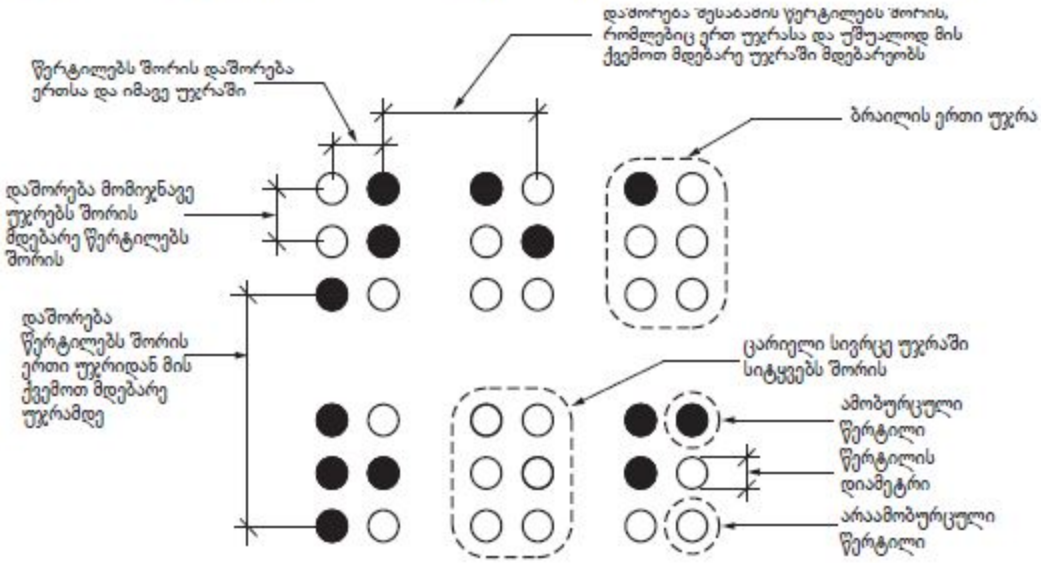

სურათი 703.4.3
ბრაილის გაზომვა

ცხრილი 703.4.3 – ბრაილის ზომები

გაზომვის დიაპაზონი	მინიმალური მმ-ში. მაქსიმალური მმ-ში
წერტილის ფუძის დიამეტრი	1,5 მმ-დან 1,6 მმ-მდე
დაშორება ორ წერტილს შორის ერთსა და იმავე უჯრაში	2,3 მმ-დან 2,5 მმ-მდე
მომიჯნავე უჯრებში მდებარე შესაბამის წერტილებს შორის დაშორება[1]	6,1 მმ-დან 7,6 მმ-მდე
წერტილის სიმაღლე	0,6 მმ-დან 0,9 მმ-ზე
დაშორება შესაბამის წერტილებს შორის ერთი უჯრიდან უშუალოდ ქვემოთ[1]	10,0 მმ-დან 10,2 მმ-მდე

[1] გაზომილი ცენტრიდან ცენტრამდე

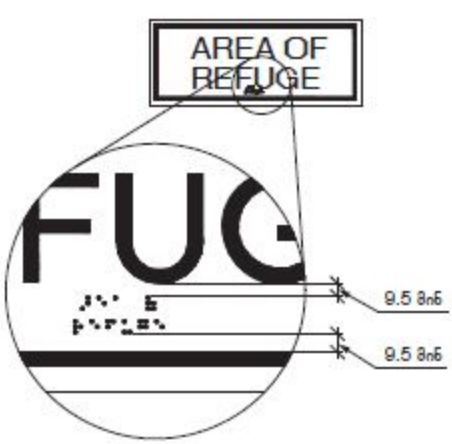

სურათი 703.4.4
ბრაილის პოზიცია

733.4.5 განთავსების სიმაღლე. ბრაილი იატაკიდან უნდა განთავსდეს, არაუმცირეს, 1200 მმ და, არაუმეტეს, 1500 მმ სიმაღლეზე, ბრაილის უჯრების ძირიდან გაზომვისას.

გამონაკლისი: არ არის აუცილებელი, ლიფტის კაბინის სამართაველი შეესაბამებოდეს ამ ქვეთავს.

703.5 პიქტოგრამები

703.5.1 ზოგადი. პიქტოგრამები უნდა შეესაბამებოდეს 703.5 ქვეთავს.

703.5.2 პიქტოგრამის ველი. პიქტოგრამებს უნდა ჰქონდეს, არაუმცირეს, 150 მმ სიმაღლის ველი. სიმბოლოები ან ბრაილი არ უნდა მდებარეობდეს პიქტოგრამის ველში.

703.5.3 ზედაპირი და კონტრასტი. პიქტოგრამები და მათი ველები არ უნდა იყოს ამრეკლავი. პიქტოგრამები კონტრასტული უნდა იყოს თავისი ველებისგან, ანუ ღია ფერის პიქტოგრამა უნდა განთავსდეს მუქი ფერის ველზე და პირიქით.