აიპ "ინჟინრული აზრი"

ქ. თბილისში მეტეხის შესახვევი №7/2 -ში მდებარე ორსართულიანი სახლის აზომვითი პროექტი

დირექტორი — მალხაზ ლეკვეიშვილი

არქიტექტორი — შოთა ისაკაძე

3**D** სკანირების ოპერატორი — ალექსანდრე გიორგობიანი

თბილისი 2016

1	სიტუაციური გეგმა	1:1000	ა-1
2	სარდაფის გეგმა	1:100	ა-2
3	I სართულის გეგმა	1:100	ა-3
4	II სართულის გეგმა	1:100	ა-4
5	სხვენის გეგმა	1:100	ა-5
6	სახურავის გეგმა	1:100	ა-6
7	ჭრილი 1-1	1:100	ა-7
8	ჭრილი 2-2	1:100	ა-8
9	ჭრილი 3-3	1:100	ა-9
10	ფასადი 1	1:100	ა-10
11	ფასადი 2	1:100	ა-11
12	ფასადი 3	1:100	ა-12
13	ფასადი 4	1:100	ა-13
14	ფრაგმენტი 1 (აივანი)	1:50	ა-14
15	ფრაგმენტი 2 (აივანი)	1:50	ა-15

პრ. დირექტორი	მ. ლეკვეიშვილი	ააიპ "ინჟინრული აზრი"	დაკვეთა №
არქიტექტორი	შ. ისაკაძე		არქ. ნაწ
		ქ. თბილისში მეტეხის შეს. №7/2-ში მდებარე ორსართულიანი სახლის აზომვითი პროექტი	ფურცელი
		ნახაზების ჩამონათვალი	ა - 0

სიტუაციური გეგმა

მ 1:1000



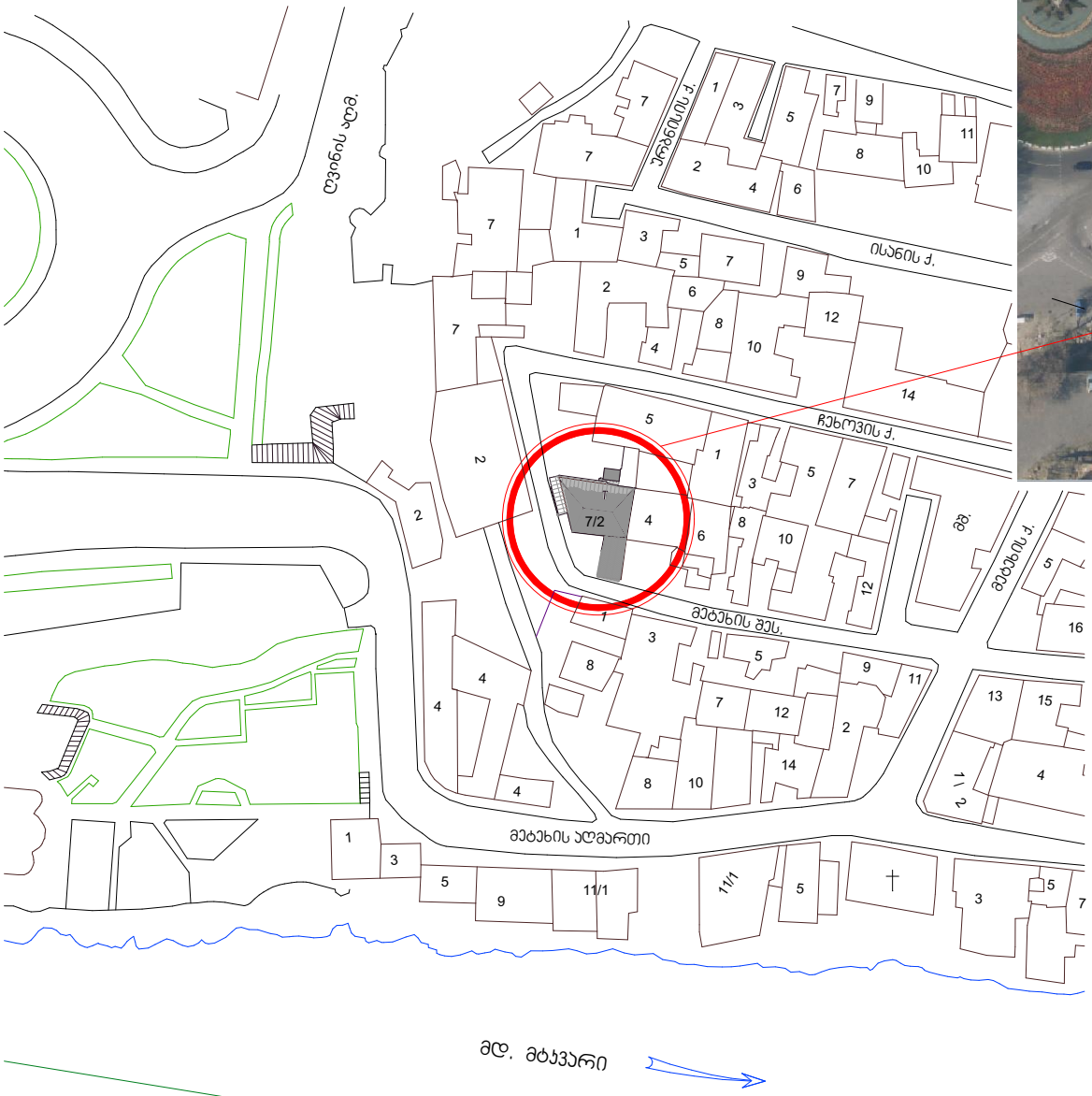

მდ. მტკვარი

პრ. დირექტორი	მ. ლეკვეიშვილი		აიპ "ინჟინრული აზრი"	დაკვეთა №
არქიტექტორი	შ. ისაკაძე			არქ. ნაწ
			ქ. თბილისში მეტეხის შეს. №7/2-ში მდებარე ორსართულიანი სახლის აზრომვითი პროექტი	შპრცელი
			სიტუაციური გეგმა	ა - 1

სარდაფის სართულის გეგმა
მ 1:100

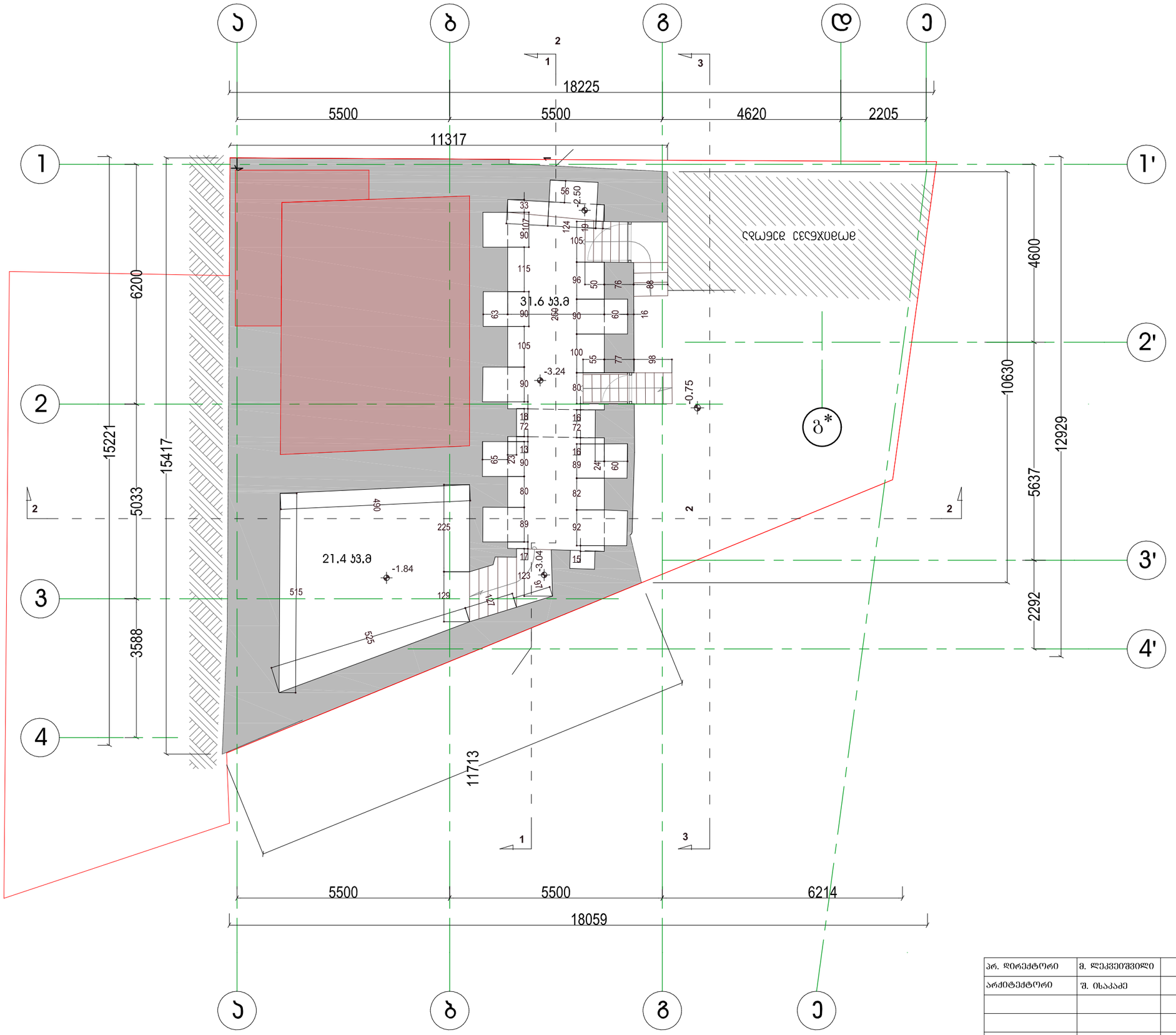

შენიშვნა: ვინაიდან კედლები დაგზარულია და რეკონსტრუქციას არ ექვემდებარება, გარკვეულ ადგილებში მოშლებია. ყოთელი ფერით მონიშნულია, კედლის ის ნაწილი რომელიც დაშლას ექვემდებარება.

სარდაფის ფართობი - 53 კ3.მ

პრ. დირექტორი	მ. ლეკვეიშვილი		აიპ "ინჟინრული აზრი"	დაკვეთა №
არქიტექტორი	შ. ისაკაძე			არქ. ნაწ
			ქ. თბილისში მეტეხის შეს, №7/2-ში მდებარე ორსართულიანი სახლის აზომვითი პროექტი	შეცელი
			სარდაფის სართულის გეგმა	ა - 2

პირველი სართულის გეგმა
მ 1:100

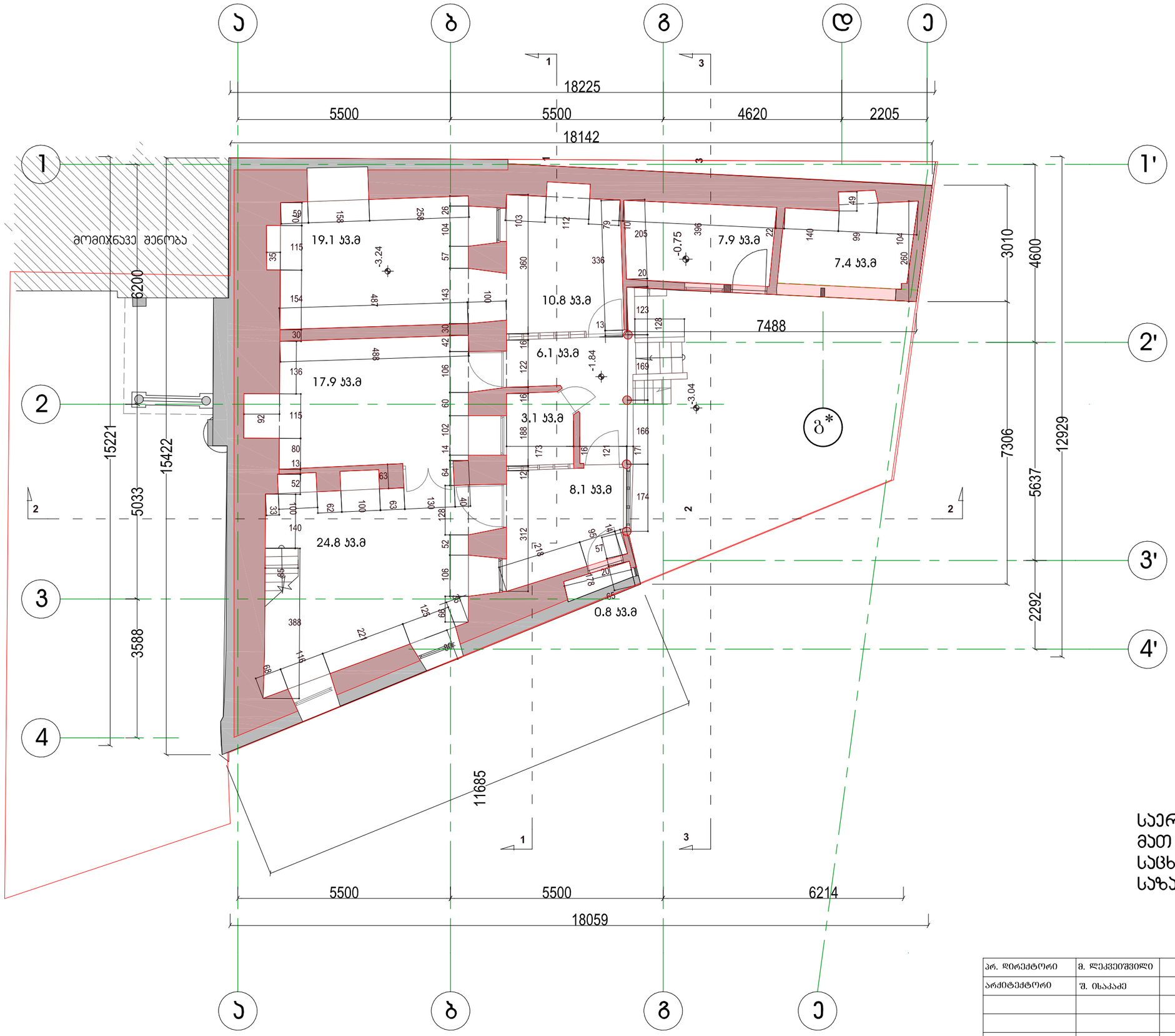

შენიშვნა: ვინაიდან კედლები დაგზარულია და რეკონსტრუქციას არ ექვემდებარება, გარკვეულ ადგილებში მოეშლება. ყოთილი ფერით მონიშნულია, კედლის ის ნაწილი რომელიც დაშლას ექვემდებარება.

საერთო ფართობი -106 კვ.მ
მათ შორის:
საცხოვრებელი ფართობი - 99.9 კვ.მ
საზაფხულო ფართობი - 6.1კვ.მ

არ. დირექტორი	მ. ლეკვეიშვილი		აიპ "ინჟინრული აზრი"	დაკვეთა №
არქიტექტორი	შ. ისაკაძე			არქ. ნაწ
			ქ. თბილისში მეტეხის შეს, №7/2-ში მდებარე ორსართულიანი სახლის აზომვითი პროექტი	შურცელი
			პირველი სართულის გეგმა	ა - 3

მეორე სართულის გეგმა

მ 1:100

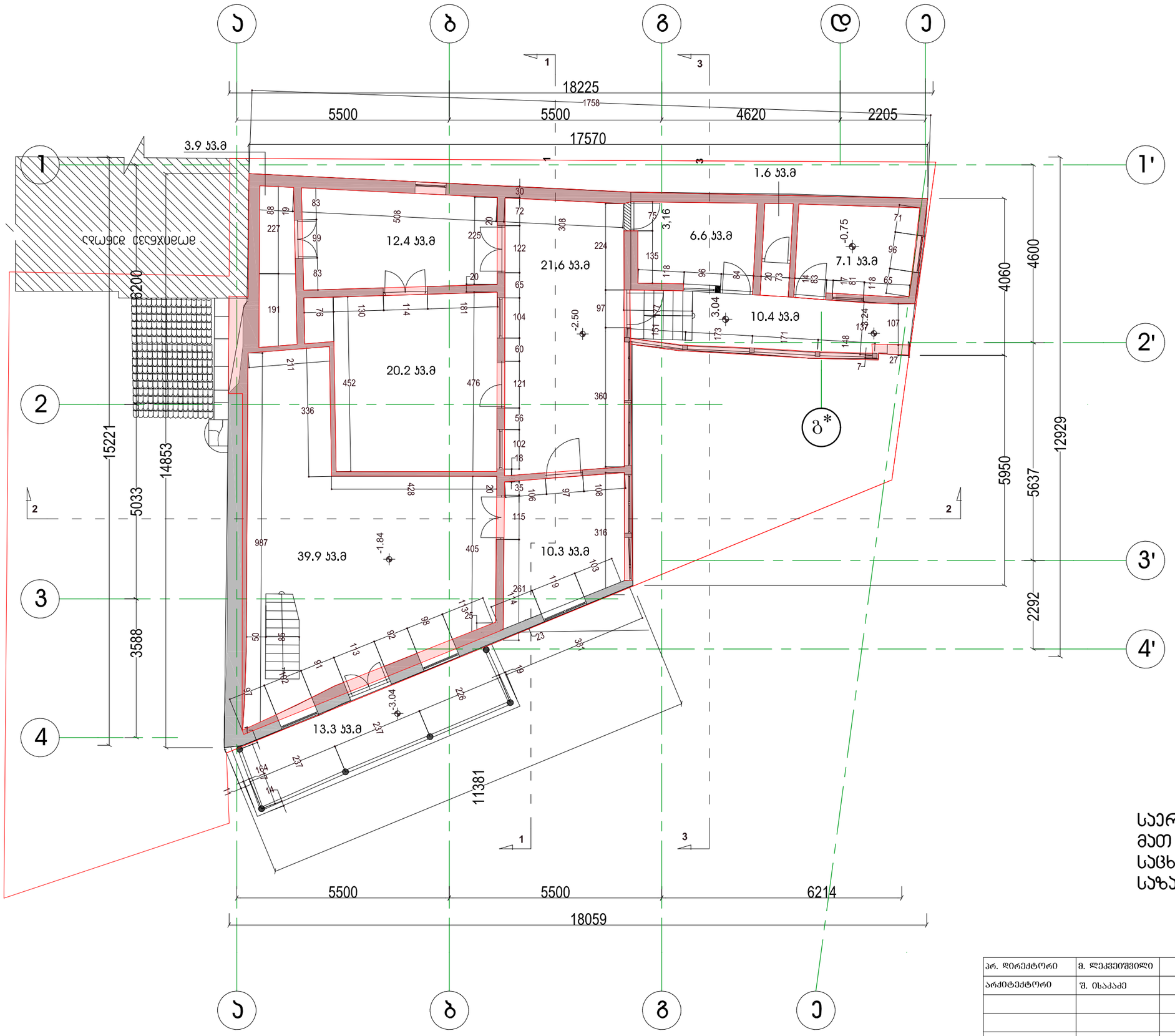

შენიშვნა: ვინაიდან კედლები დაბზარულია და რეკონსტრუქციას არ ექვემდებარება, გარკვეულ ადგილებში მოეშლება. ყოთელი ფერით მონიშნულია, კედლის ის ნაწილი რომელიც დაშლას ექვემდებარება.

საერთო ფართობი -145.7 მ3.მ
მათ შორის:
საცხოვრებელი ფართობი - 122 მ3.მ
საზაფხულო ფართობი - 23.7 მ3.მ

პრ. დირექტორი	მ. ლეკვეიშვილი		აიპ "ინჟინრული აზრი"	დაკვეთა №
არქიტექტორი	შ. ისაკაძე			არქ. ნაწ
			ქ. თბილისში მეტეხის შეს. №7/2-ში მდებარე ორსართულიანი სახლის აზომვითი პროექტი	შეშრცელი
			მეორე სართულის გეგმა	ა - 4

სხვენის გეგმა

მ 1:100

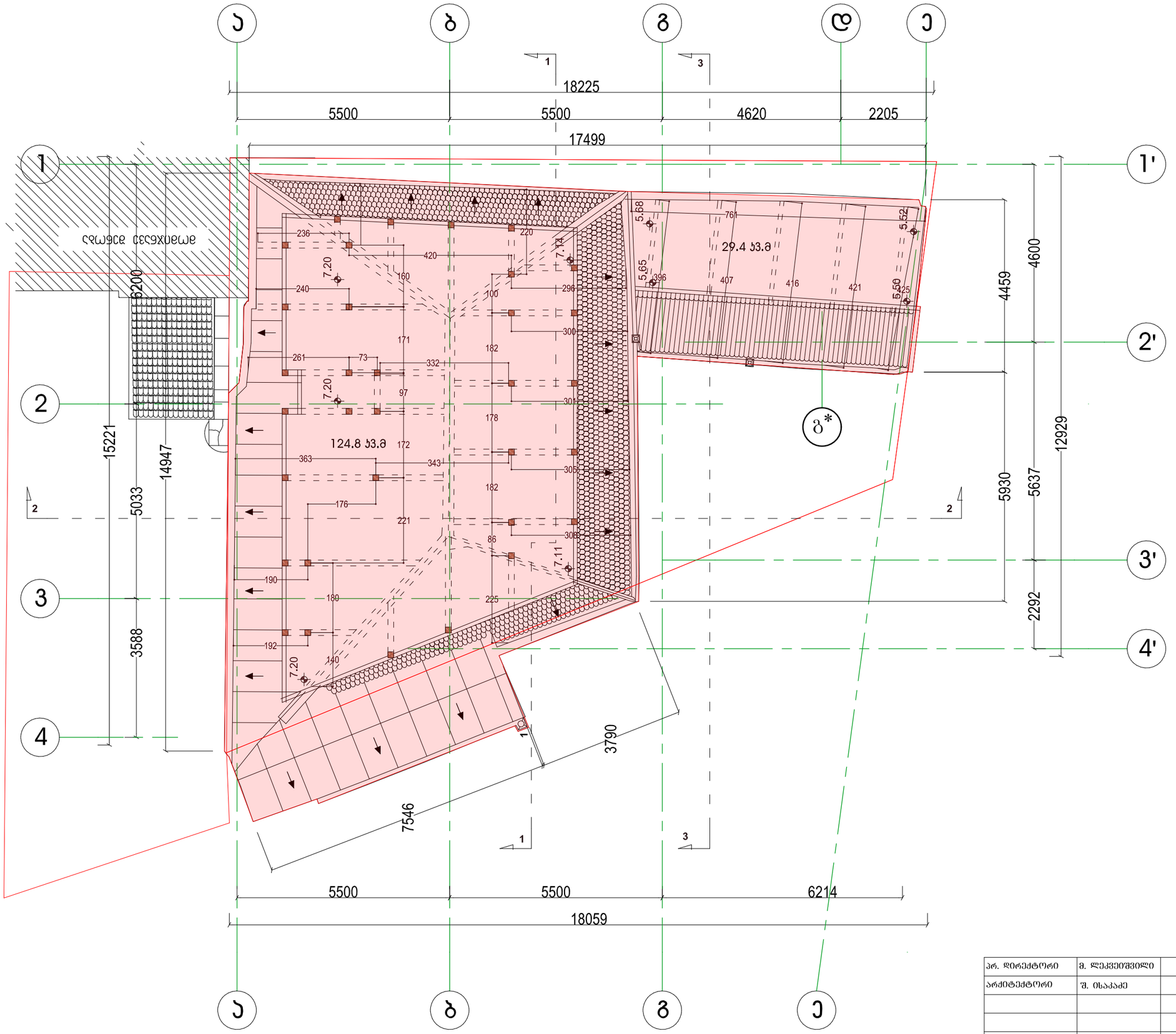

შენიშვნა: ვინაიდან კედლები დაბზარულია და რეკონსტრუქციას არ ექვემდებარება, გარკვეულ ადგილებში მოეშლება. ყოთელი ფერით მონიშნულია, კედლის ის ნაწილი რომელიც დაშლას ექვემდებარება.

სხვენის ფართობი - 154.2 მ3.მ

პრ. დირექტორი	მ. ლეკვეიშვილი		აიპ "ინჟინრული აზრი"	დაკვეთა №
არქიტექტორი	შ. ისაკაძე			არქ. ნაწ
			ქ. თბილისში მეტეხის შეს, №7/2-ში მდებარე ორსართულიანი სახლის აზოგვითი პროექტი	შურცელი
			სხვენის გეგმა	ა - 6

სახურავის გეგმა

მ 1:100

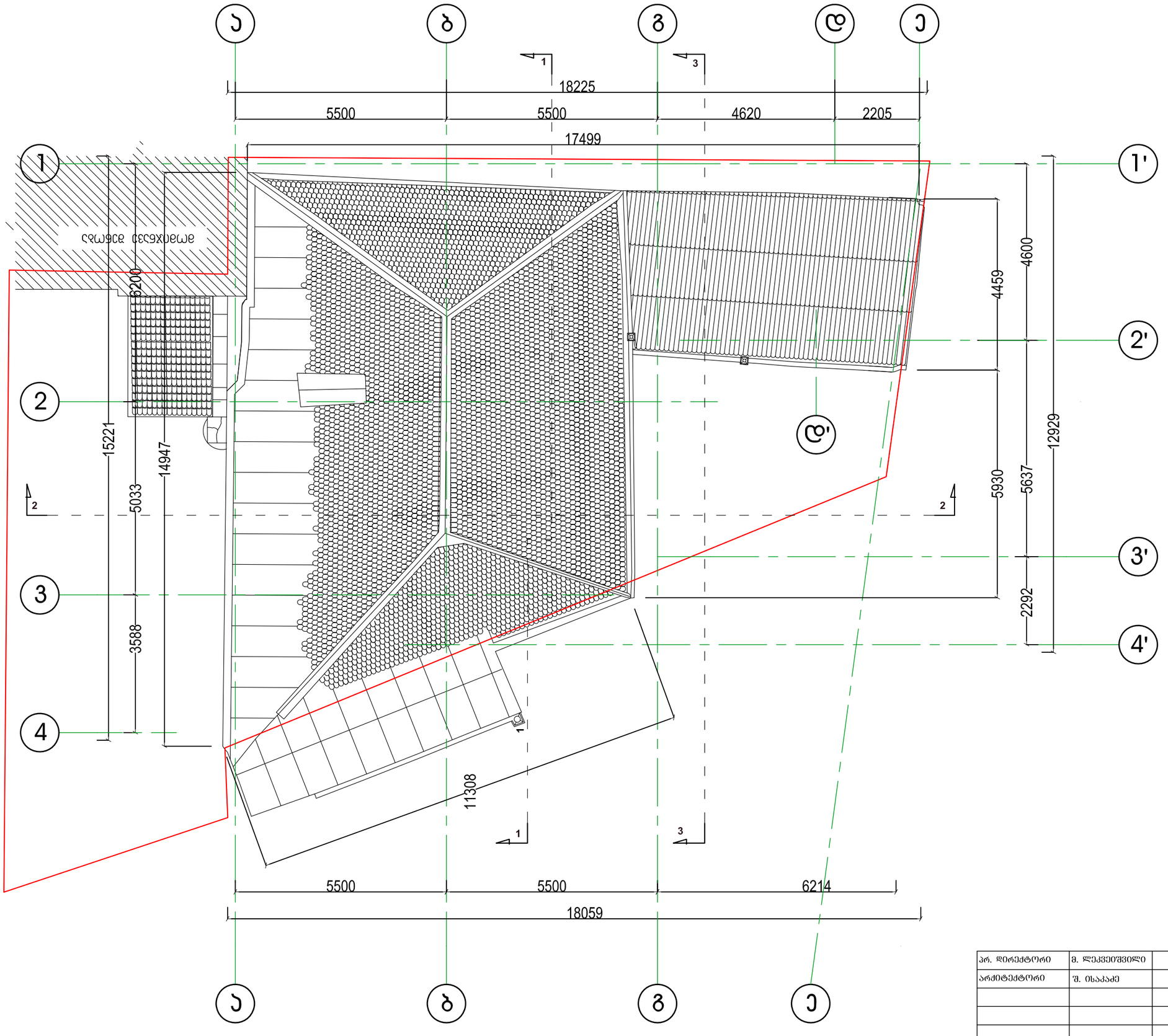

პრ. დირექტორი	მ. ლეკვეიშვილი		აიპ "ინჟინრული აზრი"	დაკვეთა №
არქიტექტორი	შ. ისაკაძე			არქ. ნაწ
			ქ. თბილისში მეტეხის შეს. №7/2-ში მდებარე ორსართულიანი სახლის აზომვითი პროექტი	ფურცელი
			სახურავის გეგმა	ა - 6

ჭრილი 1-1

მ 1:100

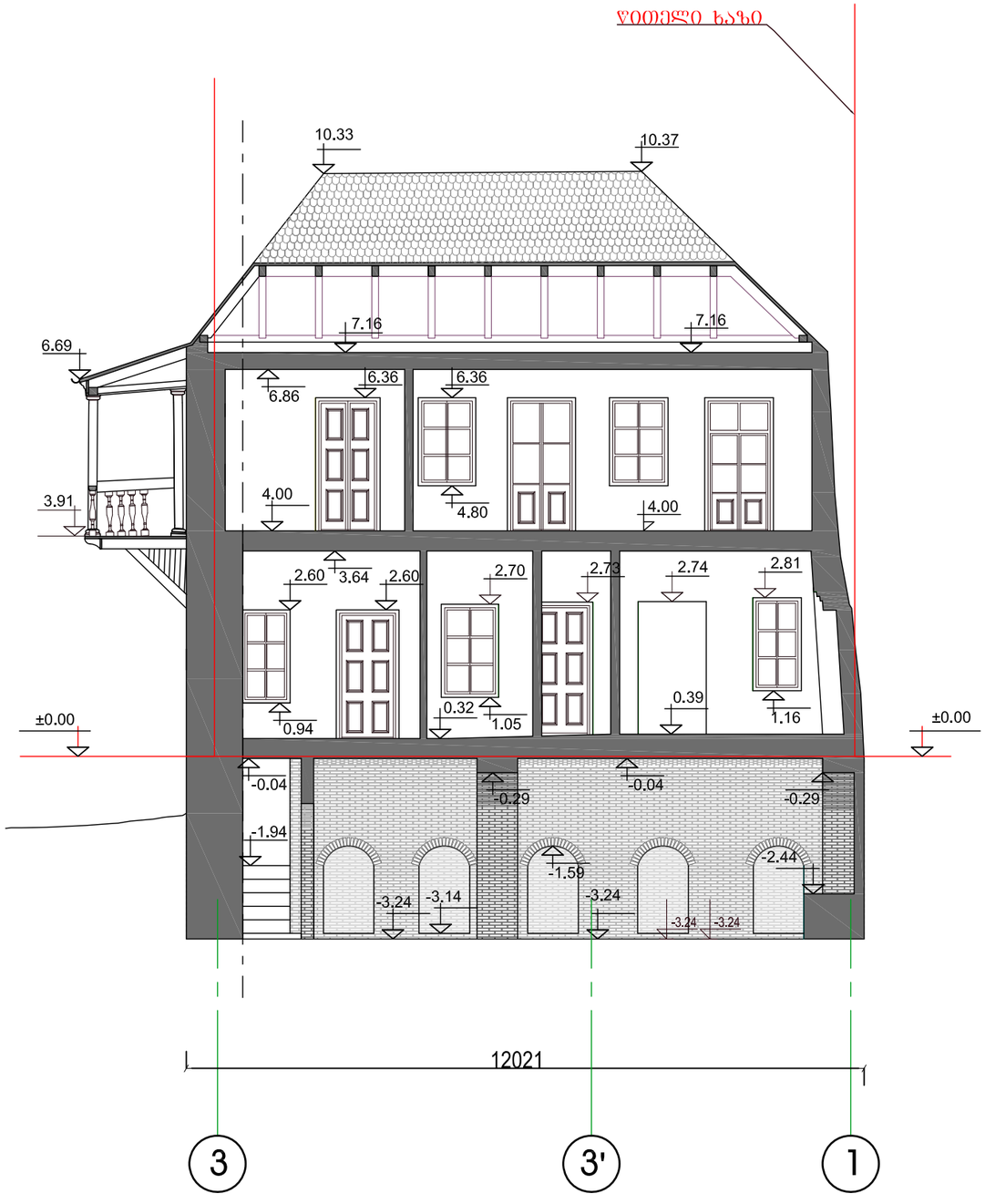

პრ. დირექტორი	მ. ლეკვეიშვილი		 აიპ "ინჟინრული აზრი"	დაკვეთა №
არქიტექტორი	შ. ისაკაძე			არქ. ნაწ
			ქ. თბილისში მეტეხის შეს. №7/2-ში მდებარე ორსართულიანი სახლის აზომვითი პროექტი	ფურცელი
			ჭრილი 1 - 1	ა - 7

ჭრილი 2-2

მ 1:100

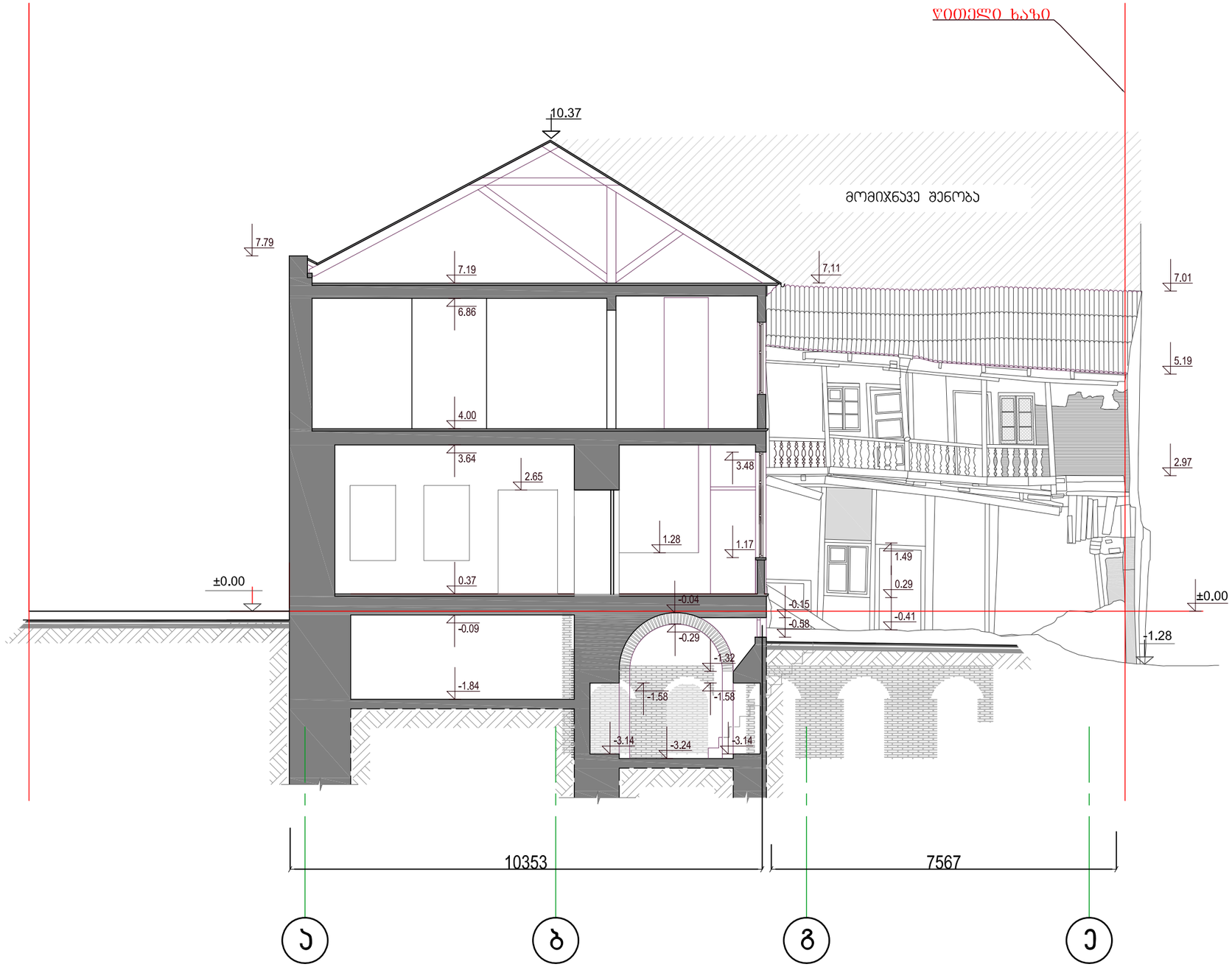

პრ. დირექტორი	მ. ლეკვეიშვილი		ააიპ "ინჟინრული აზრი"	დაკვეთა №
არქიტექტორი	შ. ისაკაძე			არქ. ნაწ
			ქ. თბილისში მეტეხის შეს. №7/2-ში მდებარე ორსართულიანი სახლის აზომვითი პროექტი	შურცელი
			ჭრილი 2 - 2	ა - 8

ჭრილი 3 -3

მ 1:100

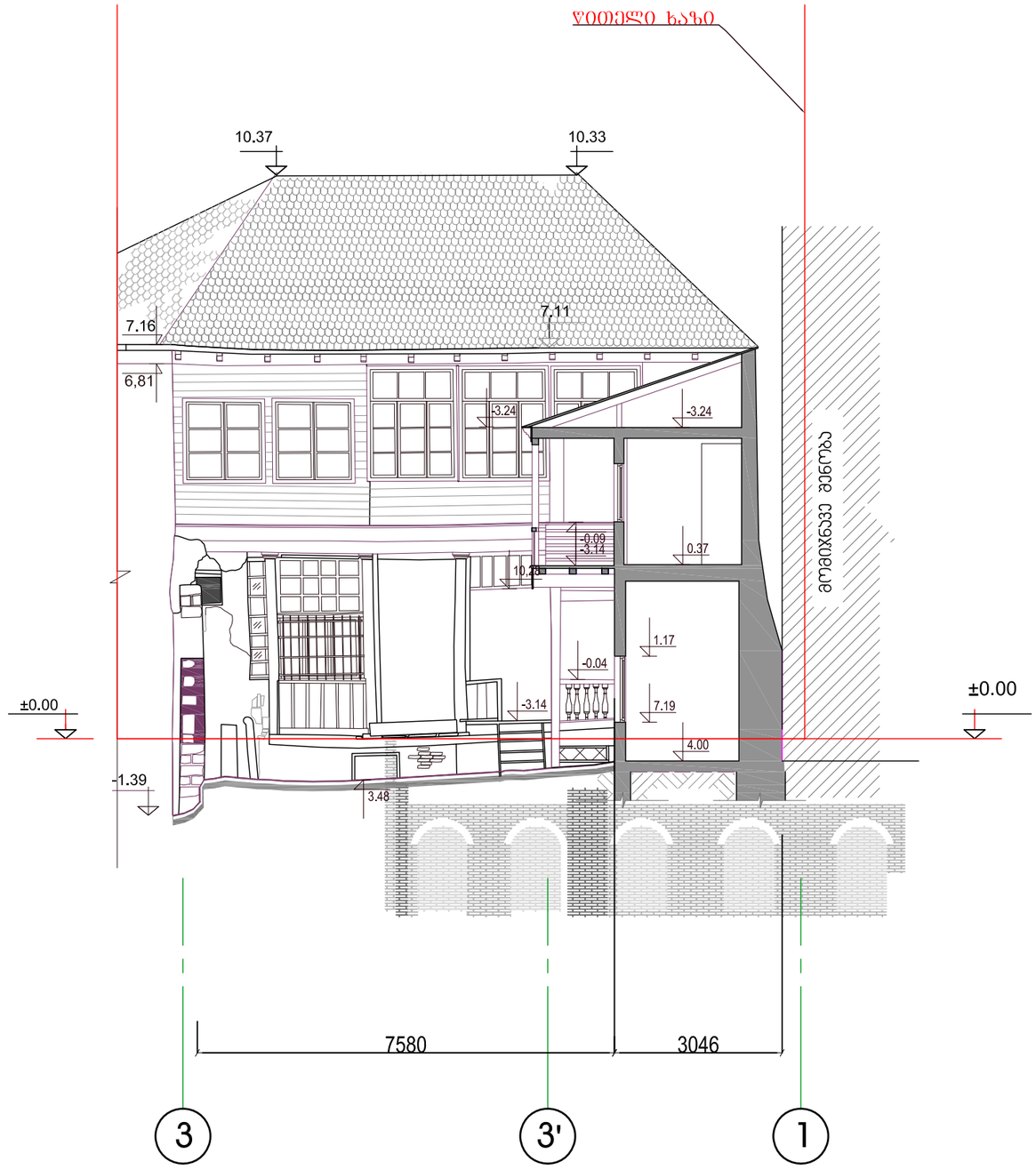

პრ. დირექტორი	მ. ლეკვეიშვილი		აიპ "ინჭინრული აზრი"	დაკვეთა №
არქიტექტორი	შ. ისაპაძე			არქ. ნაწ
			ქ. თბილისში მეტეხის შეს. №7/2-ში მდებარე ორსართულიანი სახლის აზომვითი პროექტი	ფურცელი
			ჭრილი 3 - 3	ა - 9

Зам. №ОАСЗАФУМО	8. №ЗЗЗЗ7ЗЗ0№О		ЗЗ.ЗЗ "ОЗЗЗЗ

ფასადი 2

მ 1:100

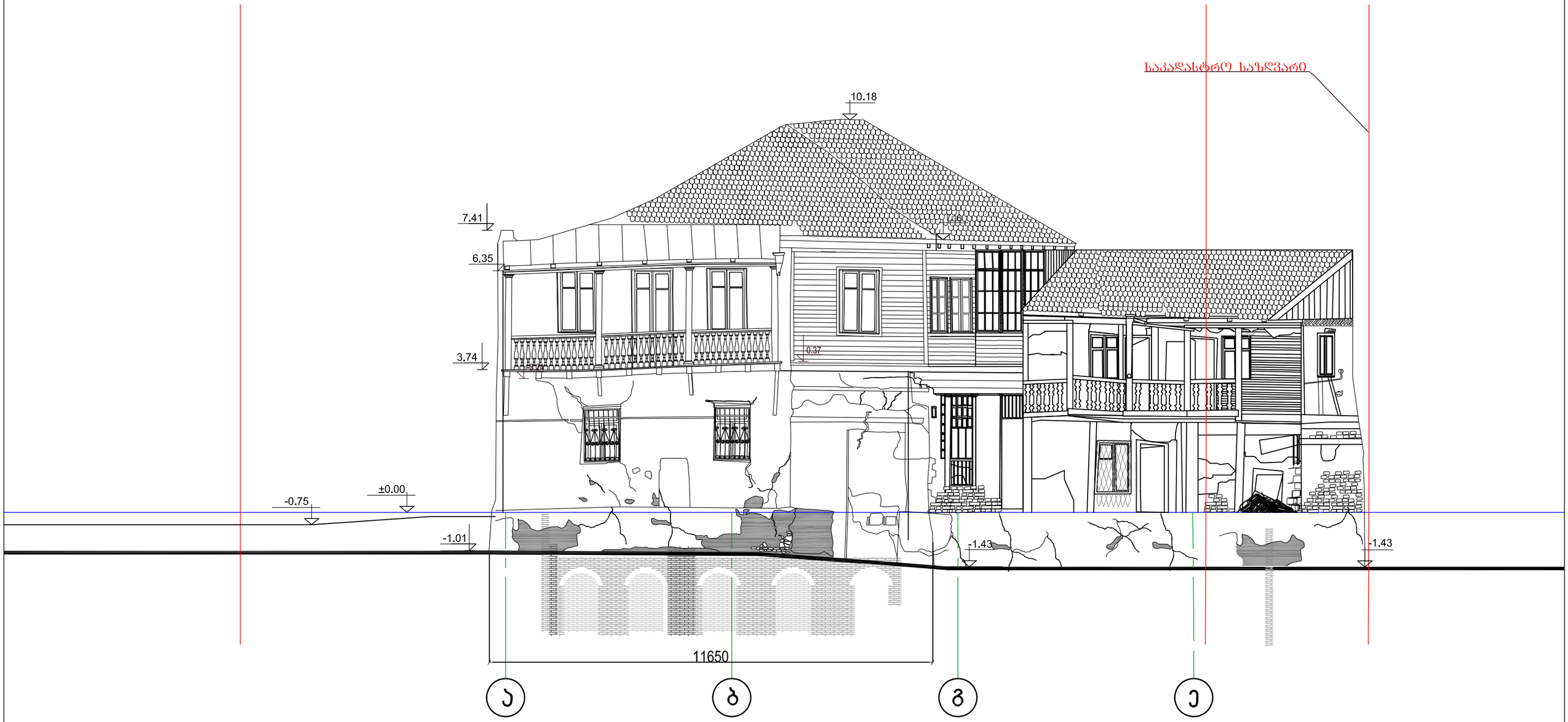

პრ. დირექტორი	მ. ლეკვეიშვილი		აიპ "ინჟინრული აზრი"	დაკვეთა №
არქიტექტორი	შ. ისაკაძე			არქ. ნაწ
			ქ. თბილისში მეტეხის შეს. №7/2-ში მდებარე ორსართულიანი სახლის აზომვითი პროექტი	ფურცელი
			ფასადი 2	ა - 11

ფასადი 3

მ 1:100

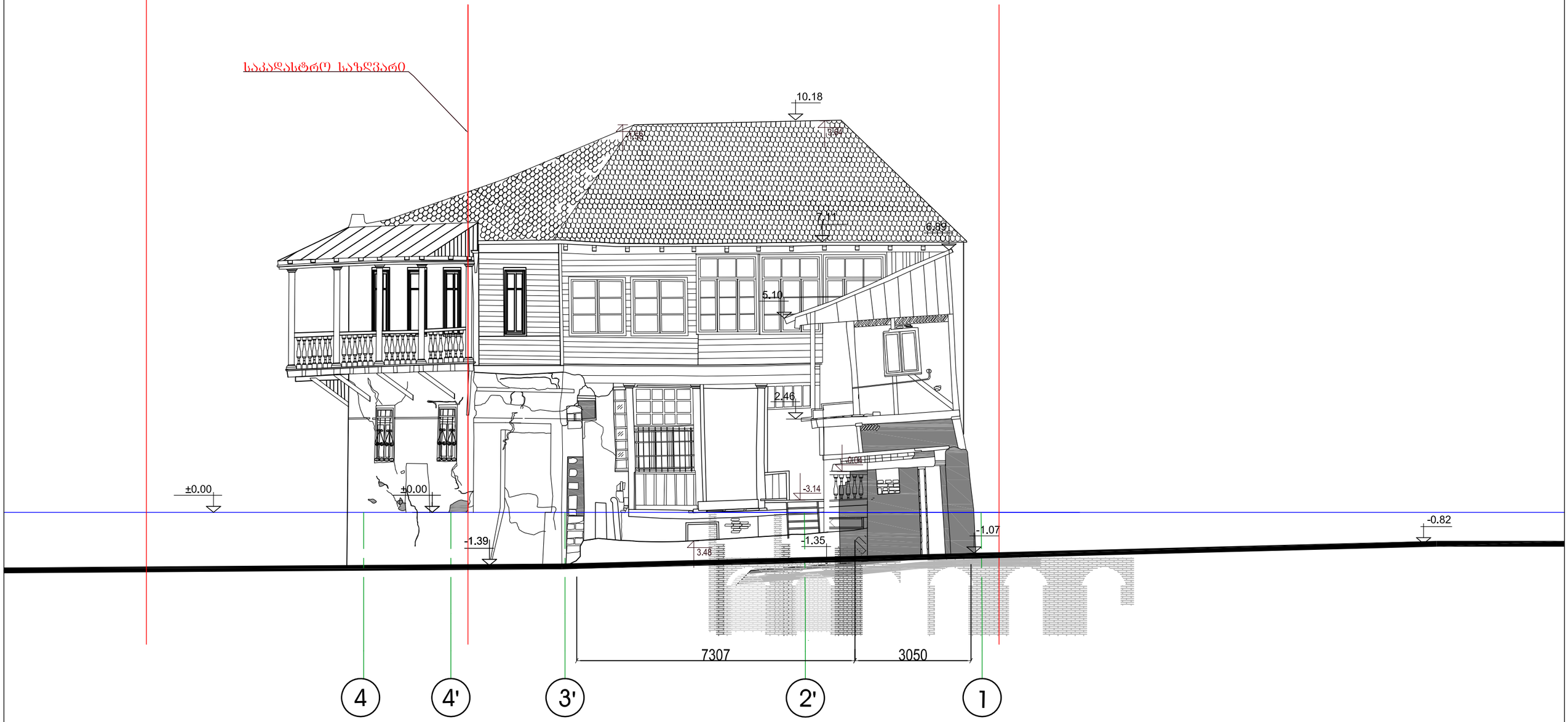

პრ. დირექტორი	მ. ლეკვეიშვილი		აიპ "ინჭირული აზრი"	დაკვეთა №
არქიტექტორი	შ. ისაკაძე			არქ. ნაწ
			ქ. თბილისში მეტეხის შეს. №7/2-ში მდებარე ორსართულიანი სახლის აზომვითი პროექტი	შურცელი
			ფასადი 3	ა - 12

Հ. Ինժեներ	Ա.Գրիգորյան		ՀՀ, ՇԻՐԱԿԻ ՄԱՐԶ, ԳՅՈՒՄՐԻ ՀԱՄԱՅՆՔԻ ԳՅՈՒՄՐԻ ՔԱՂԱՔԱՊԵՏԱՐԱՆԻ ԱՅԳԵՀԱՏ ԱՎԱԶԱՆ ՀԱՍՑԵՈՒՄ ԳՏՆՎՈՂ ՀՈՂԱՄԱՍԵՐԻ ԿԱԴԱՍՏՐԱՅԻՆ 3-ՐԴ ԱՇԽԱՏԱՆՔԱՅԻՆ ՏԱՐԱԾՔՈՒՄ ԳՏՆՎՈՂ 07-070-0007-0001 ԵՎ 07-070-0007-0002 ՀԱՍՑԵՆԵՐԻ ՄԱՍՆԱԿԱՆ ԶԱՐԳԱՑՄԱՆ ՆԱԽԱԳԻԾ		
Գլխ. ճարտ.	Ա.Ավետիսյան					
Նախագծ.	Ա.Ավետիսյան					
Գծագրող	Ա.Ավետիսյան					
Ստուգող	Ա.Ավետիսյան					
Հաստատող	Ա.Ավետիսյան					

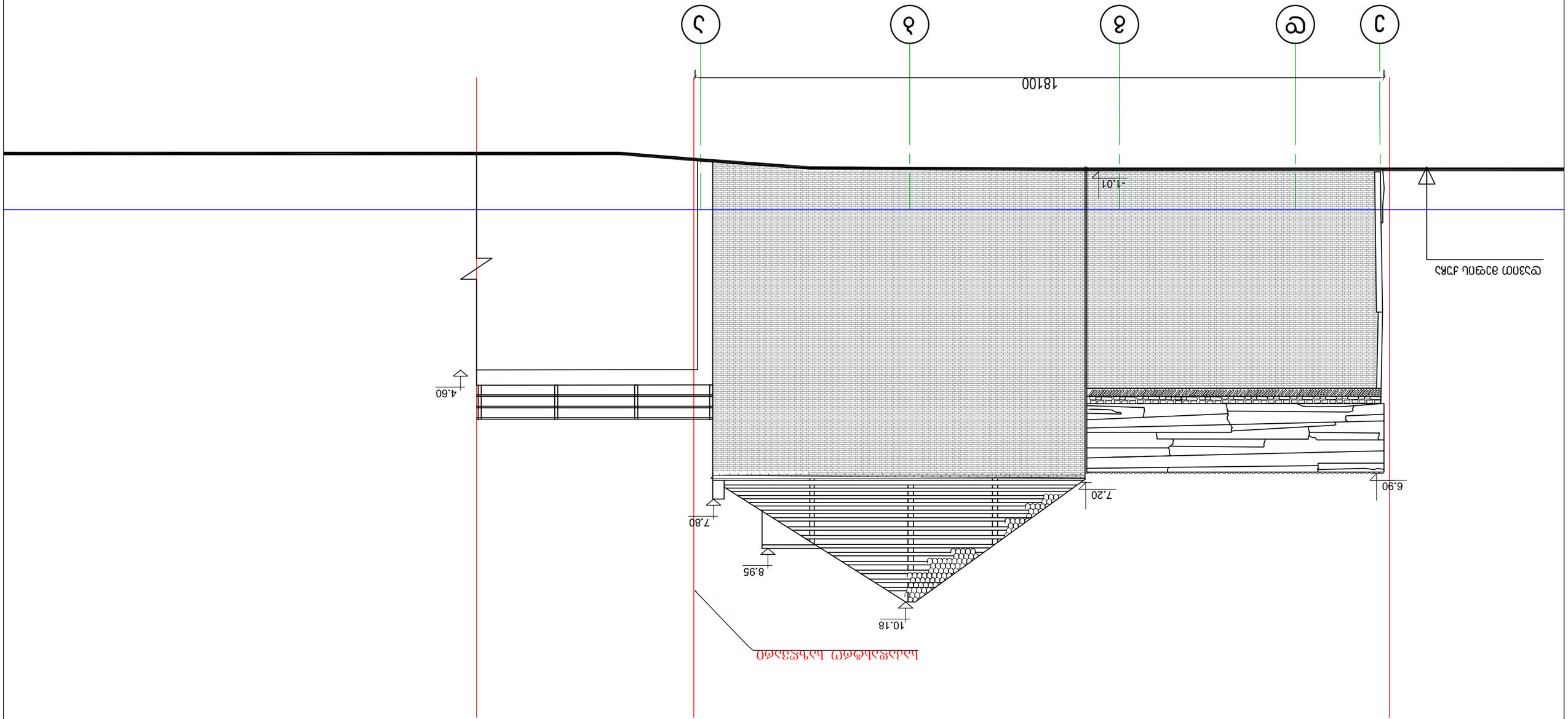

գլխավոր 4

ց 1:100

Հ. Ինժեներ	Ա.Գրիգորյան		ՀՀ, ՇԻՐԱԿԻ ՄԱՐԶ, ԳՅՈՒՄՐԻ ՀԱՄԱՅՆՔԻ ԳՅՈՒՄՐԻ ՔԱՂԱՔԱՊԵՏԱՐԱՆԻ ԱՅԳԵՀԱՏ ԱՎԱԶԱՆ ՀԱՍՑԵՈՒՄ ԳՏՆՎՈՂ ՀՈՂԱՄԱՍԵՐԻ ԿԱԴԱՍՏՐԱՅԻՆ 3-ՐԴ ԱՇԽԱՏԱՆՔԱՅԻՆ ՏԱՐԱԾՔՈՒՄ ԳՏՆՎՈՂ 07-070-0007-0001 ԵՎ 07-070-0007-0002 ՀԱՍՑԵՆԵՐԻ ՄԱՍՆԱԿԱՆ ԶԱՐԳԱՑՄԱՆ ՆԱԽԱԳԻԾ		
Գլխ. ճարտ.	Ա.Ավետիսյան					
Նախագծ.	Ա.Ավետիսյան					
Գծագրող	Ա.Ավետիսյան					
Ստուգող	Ա.Ավետիսյան					
Հաստատող	Ա.Ավետիսյան					

აივნის წინახედი

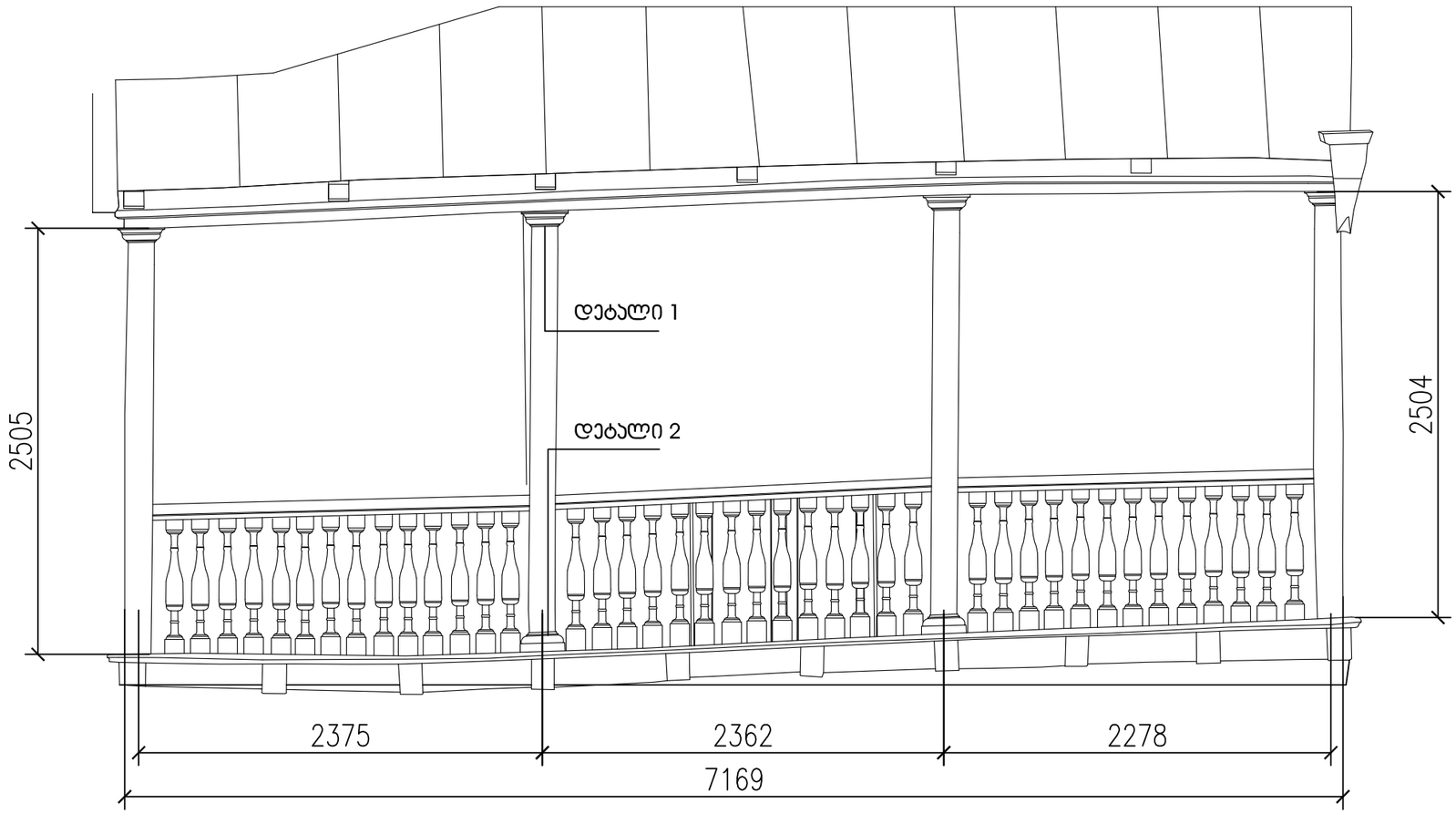

აივნის გვერდხედი

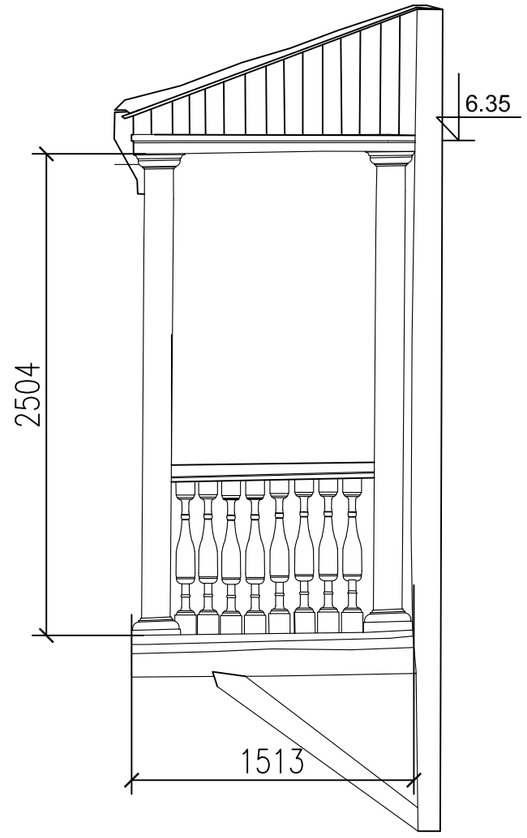

აივნის მოაჯირის ფრაგმენტი

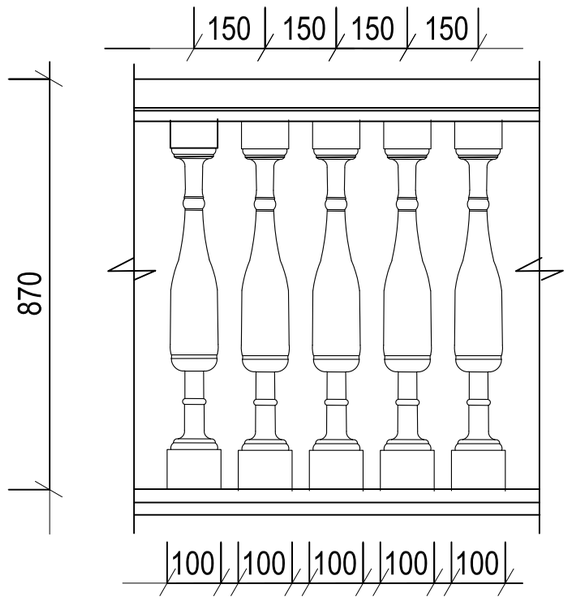

დეტალი 1

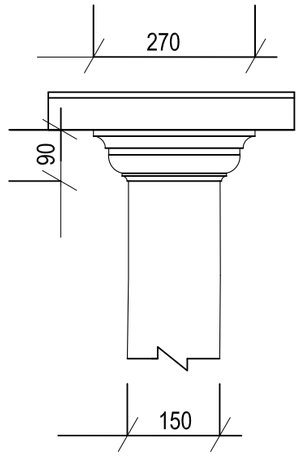

დეტალი 1

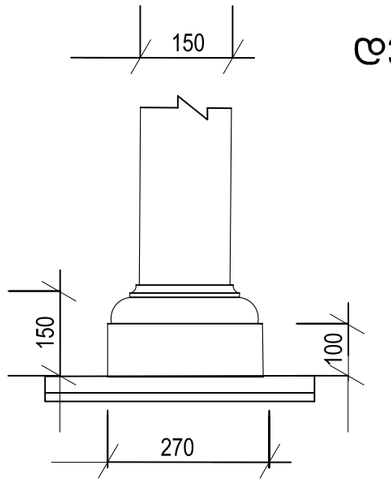

არ. დირექტორი	მ. ლეკვეიშვილი			დაკვეთა №
არქიტექტორი	შ. ისაკაძე		აიპ "ინჟინრული აზრი"	არქ. ნაწ
			ქ. თბილისში მეტეხის შეს. №7/2-ში მდებარე ორსართულიანი სახლის აზომვითი პროექტი	ფურცელი
			ფრაგმენტი 1 (აივანი)	ა - 15

აივნის წინახედი

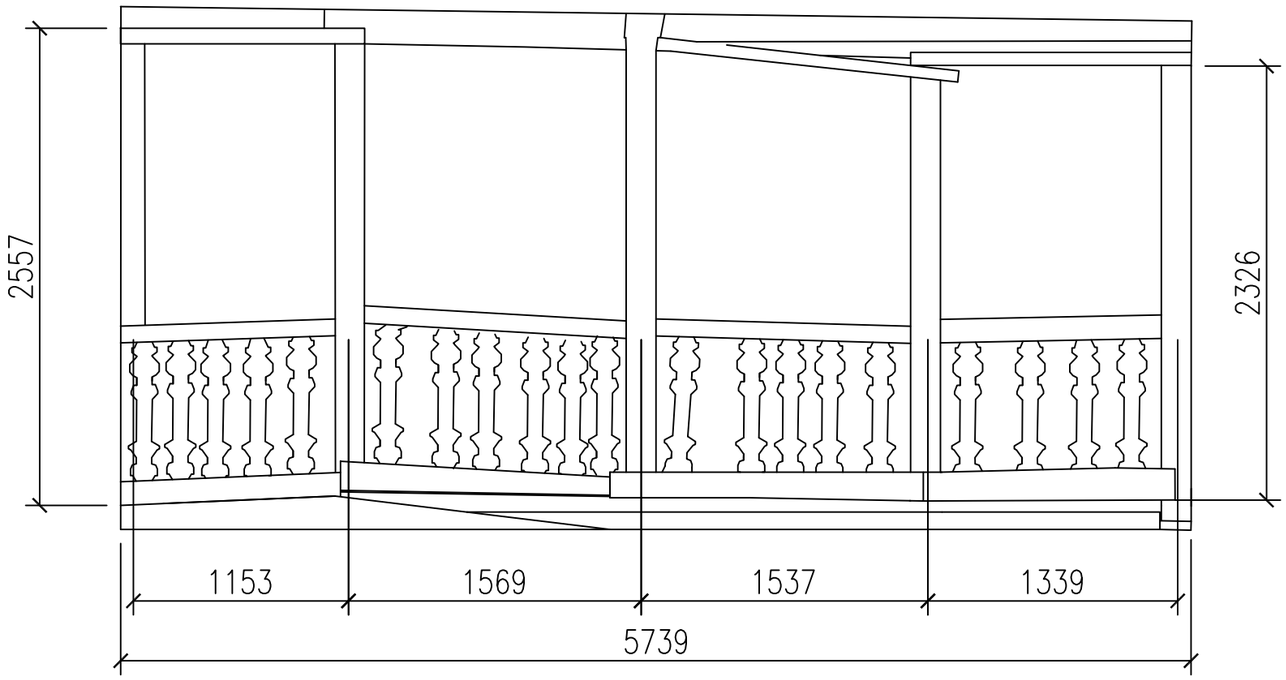

აივნის გვერდახედი

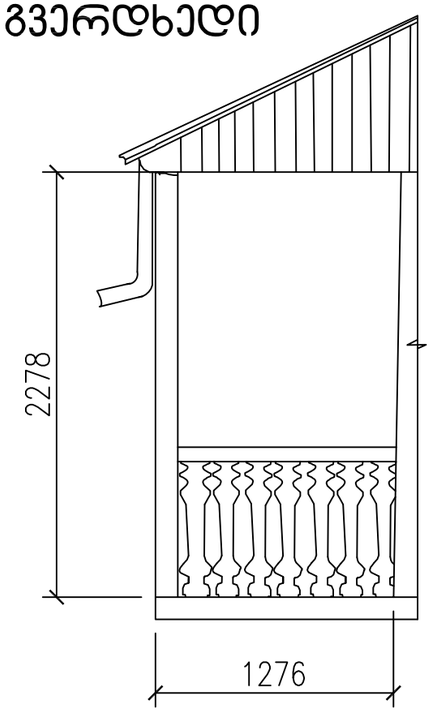

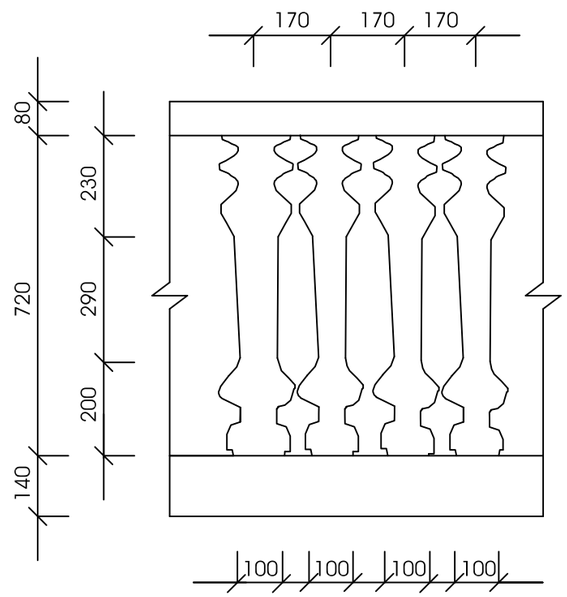

აივნის მოაჯირის ფრაგმენტი

პრ. დირექტორი	მ. ლეკვეიშვილი		აიპ "ინჟინრული აზრი"	დაკვეთა №
არქიტექტორი	შ. ისაკაძე			არქ. ნაწ
			ქ. თბილისში მეტეხის შეს. №7/2-ში მდებარე ორსართულიანი სახლის აზომვითი პროექტი	ფურცელი
			ფრაგმენტი 2 (აივანი)	ა - 15

შ.პ.ს. "ARCHISHAPE"

ქ. თბილისში, მეტეხის შესახვევი №7/2-ში მდებარე ორსართულიანი სახლის რესტავრაცია-რეკონსტრუქციისა და ადაპტაციის პროექტი

დირექტორი	ჯ. აკობია
არქიტექტორი	გ. ჯაფარიძე
ავტორი	თ. სიჭინავა

თბილისი 2021 წელი

განმარტებითი ბარათი

საპროექტო ტერიტორია მდებარეობს, ქ. თბილისში ისნის რაიონში, მისამართზე: ჩეხოვის შესახვევი #7. მიწის ნაკვეთის საკადასტრო კოდია: 01.17.01.114.016, ფართობი შეადგენს 294 კვ.მ-ს

ნაკვეთს, ჩრდილოეთ მხრიდან ესაზღვრება ანტონ ჩეხოვის ქუჩა, დასავლეთ და აღმოსავლეთ მხრიდან მეფსალმუნე დავით მეფის ქუჩა, დასავლეთ მხრიდან მიწის ნაკვეთი, საკადასტრო კოდით 01.17.01.114.004 მასზე განთავსებული შენობით, ხოლო ჩრდილო-დასავლეთ მხარეს ფორაქიშვილების დარბაზი.

არსებული შენობა, რომელიც აშენებულია XVIII-ის 70 წწ-ში. წარმოადგენს ორსართულიან საცხოვრებელ სახლს ძველი სარდაფითა და სხვენით. ნაგებობა რამდენჯერმე არის გადაკეთებული და სხვადასხვა დროს აგებული ერთმანეთზე მიდგმული მოცულობებისგან შედგება. ბოლო გადაკეთების შემდეგ, მას ერთიანი სახე აქვს. შენობა მძიმედ დაზიანებულია, რაც ვიზუალური დათვალიერებითც ჩანს.

განსახილველად, წარმოდგენილია არსებულ საცხოვრებელი სახლზე ჩასატარებელი სარეაბილიტაციო სამუშაოების საპროექტო წინადადება. აღნიშნული შენობა წარმოადგენს უძრავ ძეგლს და მასზე გათვალისწინებულია; რეკონსტრუქცია, რესტავრაციისა და ადაპტაციის სამუშაოები. აღსანიშნავია რომ, ჩრდილოეთ მხარეს ქუჩასა და შენობას შორის გაჩნდა დიდი სივრცე, რომელსაც ძველი თბილისის მასშტაბებით შეიძლება პატარა მოედანი ეწოდოს. ამიტომაც დასავლეთით ყრუ კედელი გახდა მთავარი ფასადი, რომელიც გადის მოედანზე. ამ ფასადმა მოითხოვა გარკვეული არქიტექტურული ცვლილებები. გაჩნდა აივანი, რომელიც გამოძახილია არსებული შენობის არსებული აივნით სამხრეთის მხრიდან. არსებული აივანი ებჯინება მოპირდაპირე რესტორნის შენობას, რის გამოც მან დაკარგა თავისი ფუნქცია. **აღნიშნულ მხარეს, პროექტის მიხედვით ეწყობა ხიდი რომელიც ფუნქციურად უკავშირდება 01.17.01.091.033 ნაკვეთზე განთვსებულ სასტუმროს შენობას, ისე რომ ამ უკანასკნელზე არ ხდება რაიმე სახის კონსტრუქციული ჩარევა. (იხ. კონსტრუქციული პროექტი, ფურც. კ-26)** სამშენებლო პროექტში გათვალისწინებული და მაქსიმალურად შენარჩუნებული იქნება არსებულ შენობაში გამოყენებული ღირებული ნაწილები და საღი, სამშენებლო თუ დეკორატიული ნაწილები. წარმოდგენილი პროექტის ფარგლებში გათვალისწინებულია ასევე ეზოს კეთილმოწყობა.

კონსტრუქციული თვალსაზრისით შენობა წარმოადგენს მზიდკედლიან ნაგებობას, ორი მიწისზე, რომელიც უკავშირდება და და ერთი მიწისქვეშა სართულით, ხის სართულშორისის გადახურვებით. მზიდი კედლები შესრულებულია ქართული აგურით, ქვიშა-კირის დუღაბზე. ფრაგმენტულად გამოყენებულია სილიკატური აგურიც. შენობის საძირკველი სავარაუდოდ მოწყობილია ყორე წყობის ლენტური სახით. სახურავის კონსტრუქცია შესრულებულია, ქანობიანი ხის სანივნივე სისტემით.

არქიტექტურული პროექტი დამუშვებულია გადაწყვეტილება #4328239, ოქმი # 52.27.12.2018 წ.-ის საფუძველზე და გათვალისწინებულია მასში მითითებული რეკომენდაციები.

ქ. თბილისის მუნიციპალიტეტის სსიპ ქონების მართვის სააგენტოს წერილში მითითებელი დანართი წარმოდგენილია აღნიშნულ წერილთან ერთად. (წერილის ნომერი 60-01173143345, თარიღი 10.11.2017)

არსებული შენობის ტექნიკურ-ეკონომიკური მაჩვენებლები

მიწის ნაკვეთის ფართობი - 294 კვ.მ

განაშენიანების ფართობი - 164.2 კვ.მ

საერთო ფართობი - 458.9 კვ.მ

მათ შორის:

საცხოვრებელი ფართობი - 221.9 კვ.მ

სარდაფის ფართობი - 53 კვ.მ

საზაფხულო ფართობი - 29.8 კვ.მ

სხვენის ფართობი - 154.2 კვ.მ

შენობის კონსტრუქციული სიმაღლე 13.6 მ.

მათ შორის:

0.00 ნიშნულის ზევით - 10.40 მ

0.00 ნიშნულის ქვევით - 3.24 მ

შენობის სამშენებლო მოცულობა - 1750 კბ.მ

მათ შორის:

0.00 ნიშნულის ზევით - 1580 კბ.მ

0.00 ნიშნულის ქვევით - 170 კბ.მ

საპროექტო შენობის ტექნიკურ-ეკონომიკური მაჩვენებლები

მიწის ნაკვეთის ფართობი - 294 კვ.მ

განაშენიანების ფართობი - 184.4კვ.მ

საერთო ფართობი - 721.2 კვ.მ

მათ შორის:

კომერციული ფართობი - 426 კვ.მ

სარდაფის ფართობი - 112 კვ.მ

კიბის უჯრედის ფართობი - 56.7 კვ.მ

საზაფხულო ფართობი - 126.5 კვ.მ

შენობის კონსტრუქციული სიმაღლე 14.10 მ.

მათ შორის:

0.00 ნიშნულის ზევით - 10.85 მ

0.00 ნიშნულის ქვევით - 3.25 მ

შენობის სამშენებლო მოცულობა - 2250 კბ.მ

მათ შორის:

0.00 ნიშნულის ზევით - 1730კბ.მ

0.00 ნიშნულის ქვევით - 520 კბ.მ

პრ. დირექტორი	მ. ლეკვეიშვილი		აიპ "ინჟინრული აზრი"	დაკვეთა №
არქიტექტორი	შ. ისაკაძე			არძ. ნაწ
			ქ. თბილისში მეტეხის შეს, №7/2-ში მდებარე ორსართულიანი სახლის აზომვითი პროექტი	ფურცელი
			განმარტებითი ბარათი ტექნიკურ-ეკონომიკური ნაჩვენებლები	ა -

სარდაფის სართულის გეგმა მ 1:100

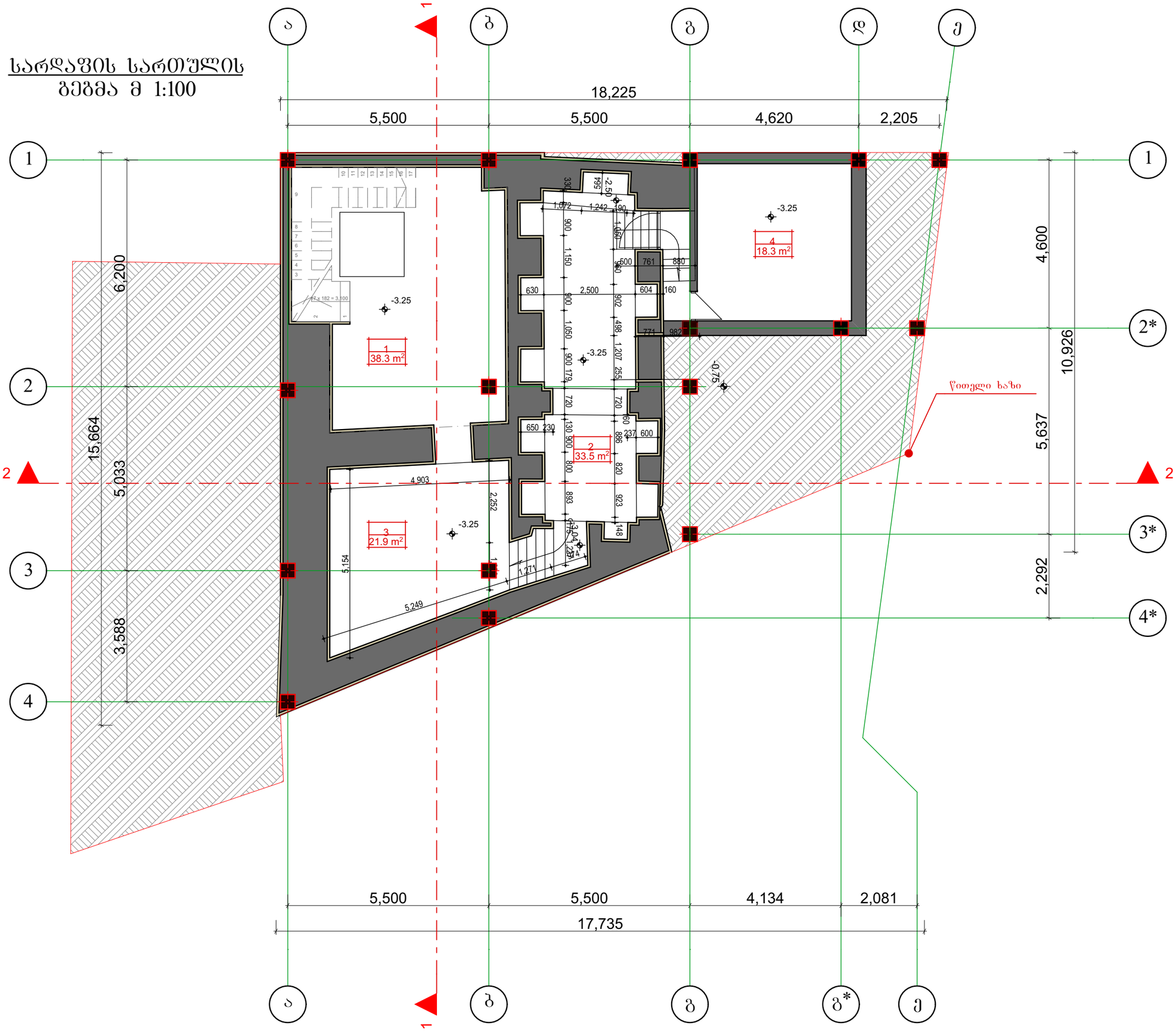

ფორმატი A-3	თბილისი 2019 წ.	pln. failis saxeli
	დაკვეთა № 2	pln. givi japaridze 11

ექსპლიკაცია

1 ლიფტი და კიბის უჯრედი
2 რეკრეაცია
3 დარბაზები
4 მარანი

პირობითი აღნიშვნები

- +0.000 – არქიტექტურული ნიშნული
- n / n m² – ექსპლიკაციის ნომერი, ფართი
- – ღერძის ხაზი
- – წითელი ხაზი
- – ჭრილის ხაზი
- – კედელი
- – კოლონა

შენიშვნები

1. ნახაზზე საპროექტო შენობის ნოლი შეესაბამება აბსოლუტურ ნიშნულს – 423.33
2. ნახაზზე ზომები მოცემულია მილიმეტრებში
3. ნახაზის ყველა ცვლილება შეთანხმებული უნდა იყოს პროექტის ავტორთან

დამკვეთი
ტორნიკე კოპალეიშვილი

მისამართი
ქ. თბილისი, შესახვევი ჩეხოვი № 7

პროექტის სახელწოდება
ქ. თბილისში, შესახვევი ჩეხოვი №7-ში, მიქალაქე თორნიკე კოპალეიშვილის საკუთრების ნაკვეთში სამსართულიანი მრავალ ფუნქციური კომპლექსი/შენობის პროექტი

თანამდებობა	გვარი	ხელმოწერა	თარიღი
დირექტორი	ჯ. აკოპია		
მთ.არქიტექტორი	გ. ჯაფარიძე		
ავტორები	თ. სიჭინავა		
შემოწმა			

საპროექტო ლოგო
შ.პ.ს. ,,ArchiShape,,

მისამართი
ქ.თბილისის, ძველი თბილისის რაიონში დედაენის პარკის ტერიტორია საიდენტიფიკაციო კოდი 442732161

მასშტაბი	1:100
თარიღი	2019
layout	A-3

ნახაზი: სარდაფის სართულის გეგმა

სტადია	ფურცელი	ფურცლები
მპ	a-3	3

I სართულის გეგმა მ 1:100

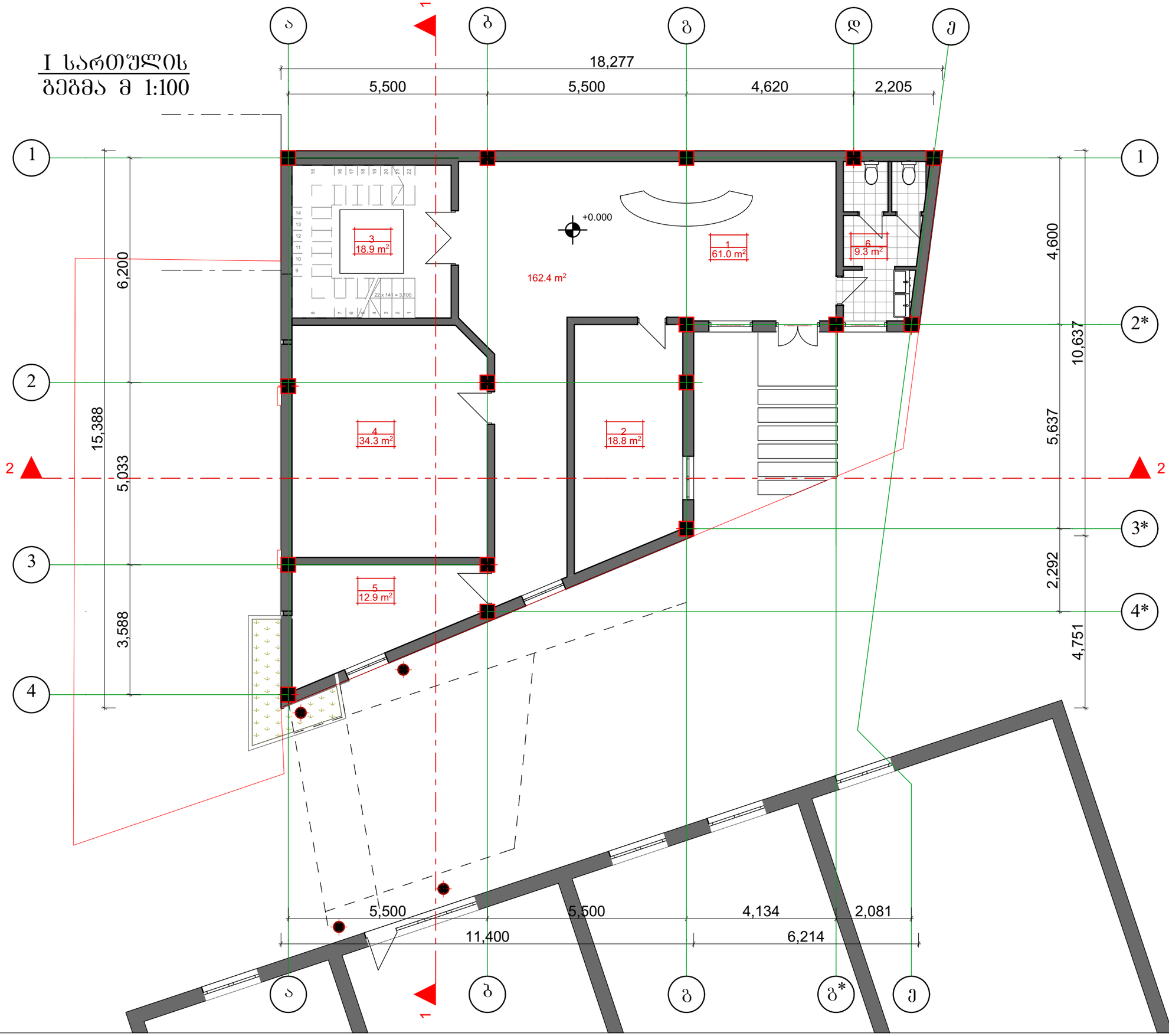

formati A-3 | Tbilisi 2019 w. dakveTa # 2 | pln. failis saxeli: pln. givi japaridze 11

eqsplikacia

1 მიმღები
2 ადმინისტრაცია
3 ლიფტი და კიბის უჯრედი
4 დირექცია
5 სათავსო
6 სან.კვანძი

pirobiTi aRniSvnebi

- +0.000 – arqiteqturuli niSnuli
- n / n m² – eqsplikaciis nomeri / farTi
- RerZis xazi
- wiTeli xazi
- Wrilis xazi
- kedeli
- kolona

SeniSvnebi

1. ნახაზზე საპროექტო შენობის ნოლი შეესაბამე აბსოლუტურ ნიშნულს – 423.33
2. ნახაზზე ზომები მოცემულია მილიმეტრებში
3. ნახაზის ყველა ცვლილება შეთანხმებული უნ იყოს პროექტის ავტორთან

damkveTi: tornike kopaleiSvili

misamarTi: q. Tbilisi, Sesaxvevi Cexovi # 7

proeqtis saxelwodeba: ქ. თბილისში, შესახვევი ჩეხოვი №8 7-ში, მოქალაქე თორნიკე კოპალეიშვილის საკუთრების ნაკვეთში სამსართულიანი მრავალ ფუნქციური კომპლექსი/შენობის პროექტი

Tanamdeboba	gvari	xelmowera	TariRi
direqtori	j. akobia		
mT.arqiteqtori	g. jafariZe		
avtorebi	T. siWinava		
Seamowma			

saproeqtos logo

S.p.s. ,,**ArchiShape**,,

misamarTi: q.Tbilisis, Zveli Tbilisis raionSi dedaenis parkis teritotia saidentifikacio kodi 442732161

masStabi	1:100
TariRi	2019
layout	A-3

naxazi: I sarTulis gegma

stadia	furceli	furcelebi
mp	a-3	4

II სართულის გეგმა მ 1:100

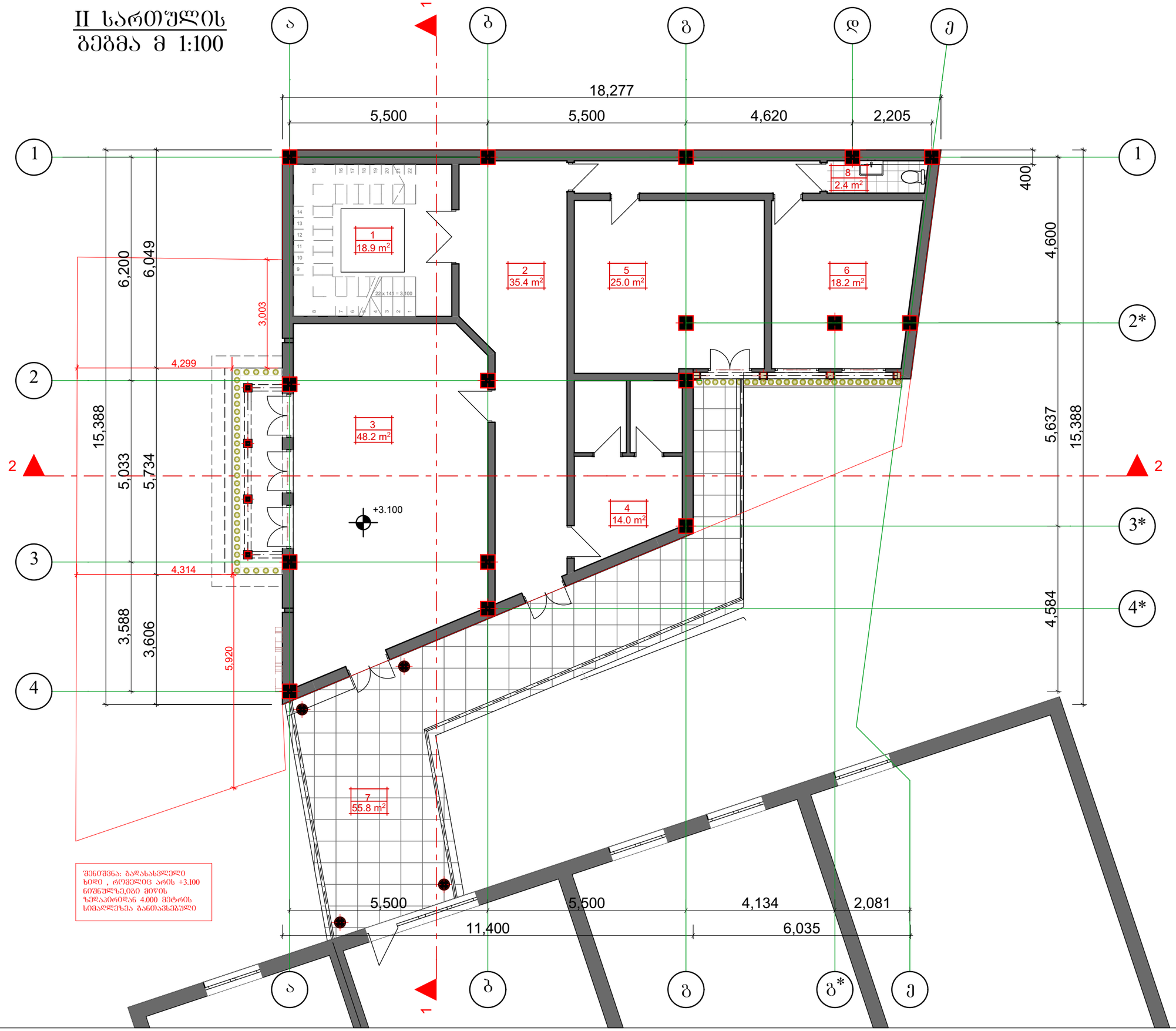

formati A-3	Tbilisi 2019 w. dakveTa # 2	pln. failis saxeli pln. givi japaridze 11

eqsplikacia

1 ლიფტი და კიბის უჯრედი
2 დერეფანი
3 კაფე ბარი/სასადილო
4 სათავსო
5 სამზარეულო
6 პერსონალის ოთახი
7 აივანი
8 სან.კვანძი

pirobiTi aRniSvnebi

- +0.000 – arqiteqturuli niSnuli
- n / n m² – eqsplikaciis nomeri, farTi
- RerZis xazi
- wiTeli xazi
- Wrilis xazi
- kedeli
- sarekonstruqcio kedeli
- kolona

SeniSvnebi

1. ნახაზზე საპროექტო შენობის ნოლი შეესაბამება აბსოლუტურ ნიშნულს – 423.33
2. ნახაზზე ზომები მოცემულია მილიმეტრებში
3. ნახაზის ყველა ცვლილება შეთანხმებული უნდა იყოს პროექტის ავტორთან

damkveTi
tornike kopaleiSvili

misamarTi
q. Tbilisi, Sesaxvevi Cexovi # 7

proeqtis saxelwodeba
ქ. თბილისში, შესახვევი ნიხვი №6 7-ში, მიკალაქე თორნიკე კოპალეიშვილის საკუთრების ნაკვეთში სამსართულიანი მრავალ ფუნქციური კომპლექსი/შენობის პროექტი

Tanamdeboba	gvari	xelmowera	TariRi
direqtori	j. akobia		
mT.arqiteqtori	g. jafariZe		
avtorebi	T. siWinava		
Seamowma			

saproeqtos logo
S.p.s. ,,**ArchiShape**,,

misamarTi
q.Tbilisis, Zveli Tbilisis raionSi dedaenis parkis teritotia
saidentifikacio kodi 442732161

masStabi	1:100
TariRi	2019
layout	A-3

naxazi
II sarTulis gegma

stadia	furceli	furcelebi
mp	a-3	5

III სართულის გეგმა მ 1:100

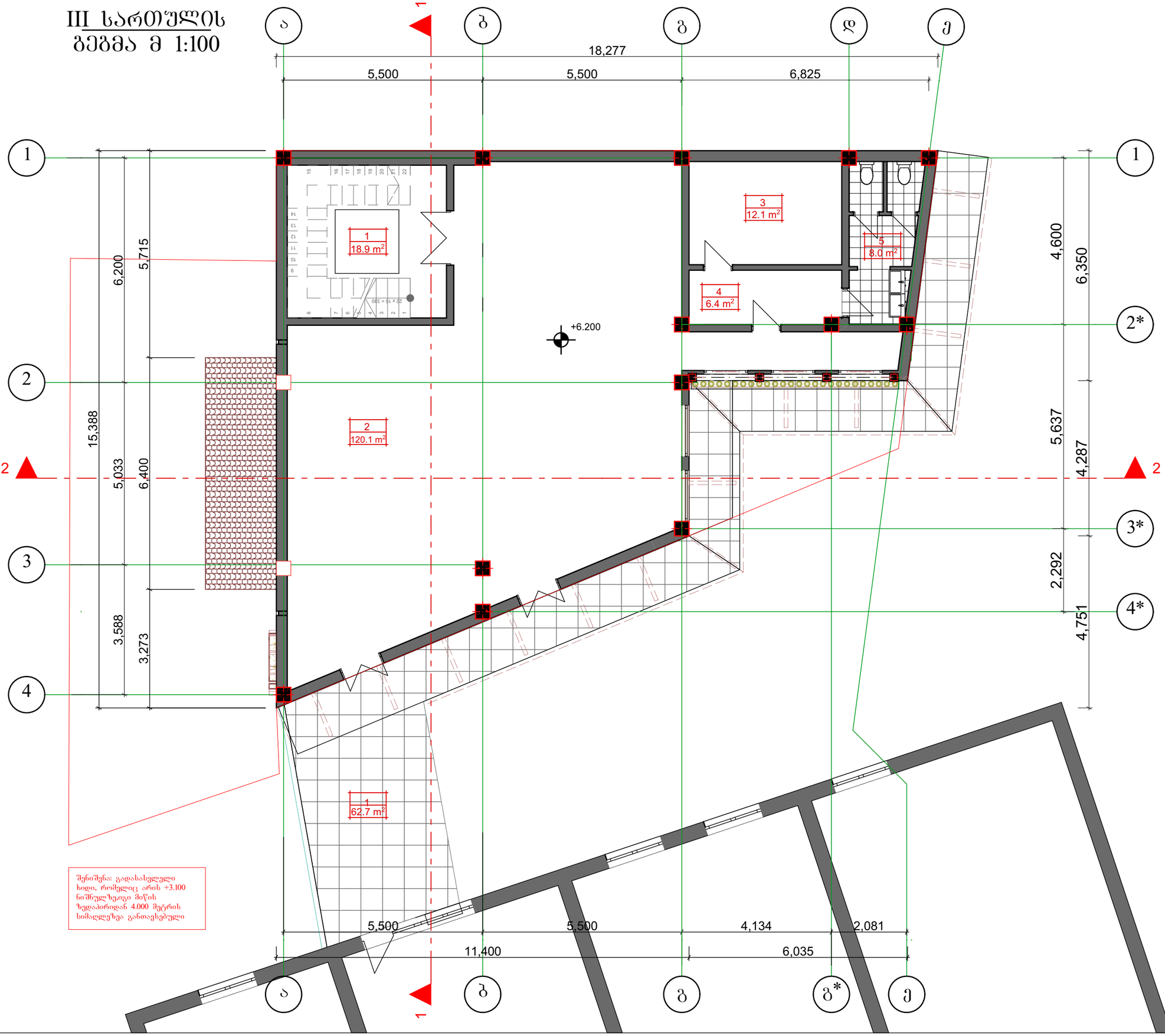

შენიშვნა: გადასასვლელი ხიდი, რომელიც არის +3.100 ნიშნულზეიგი მიწის ზედაპირიდან 4.000 მეტრის სიმაღლეზეა განთავსებული

formati A-3 | Tbilisi 2019 w. dakveTa # 2 | pln. failis saxeli: pln. givi japaridze 11

eqsplikacia

1 ლიფტი და კიბის უჯრედი
2 საგამოფენო და საკონფერენციო დარბაზი
3 საინვენტარო
4 დერეფანი
5 სან.კვანძი

pirobiTi aRniSvnebi

- +0.000 – arqiteqturuli niSnuli
- n / n m² – eqsplikaciis nomeri / farTi
- RerZis xazi
- wiTeli xazi
- Wrilis xazi
- kedeli
- kolona

SeniSvnebi

1. ნახაზზე საპროექტო შენობის ნოლი შეესაბამება აბსოლუტურ ნიშნულს – 423.33
2. ნახაზზე ზომები მოცემულია მილიმეტრებში
3. ნახაზის ყველა ცვლილება შეთანხმებული უნდა იყოს პროექტის ავტორთან

damkveTi: tornike kopaleiSvili

misamarTi: q. Tbilisi, Sesaxvevi Cexovi # 7

proeqtis saxelwodeba: ქ. თბილისში, შესახვევი ჩიხი №6 7-ში, მოქალაქე თორნიკე კოპალეიშვილის საკუთრების ნაკვეთში სამსართულიანი მრავალ ფუნქციური კომპლექსის/შენობის პროექტი

Tanamdeboba	gvari	xelmowera	TariRi
direqtori	j. akobia		
mT.arqiteqtori	g. jafariZe		
avtorebi	T. siWinava		
Seamowma			

saproeqtos logo — S.p.s. ,,**ArchiShape**,,

misamarTi: q.Tbilisis, Zveli Tbilisis raionSi dedaenis parkis teritotia saidentifikacio kodi 442732161

masStabi	1:100
TariRi	2019
layout	A-3

naxazi: III sarTulis gegma

stadia	furceli	furcelebi
mp	a-3	6

გადახურვის გეგმა მ 1:100

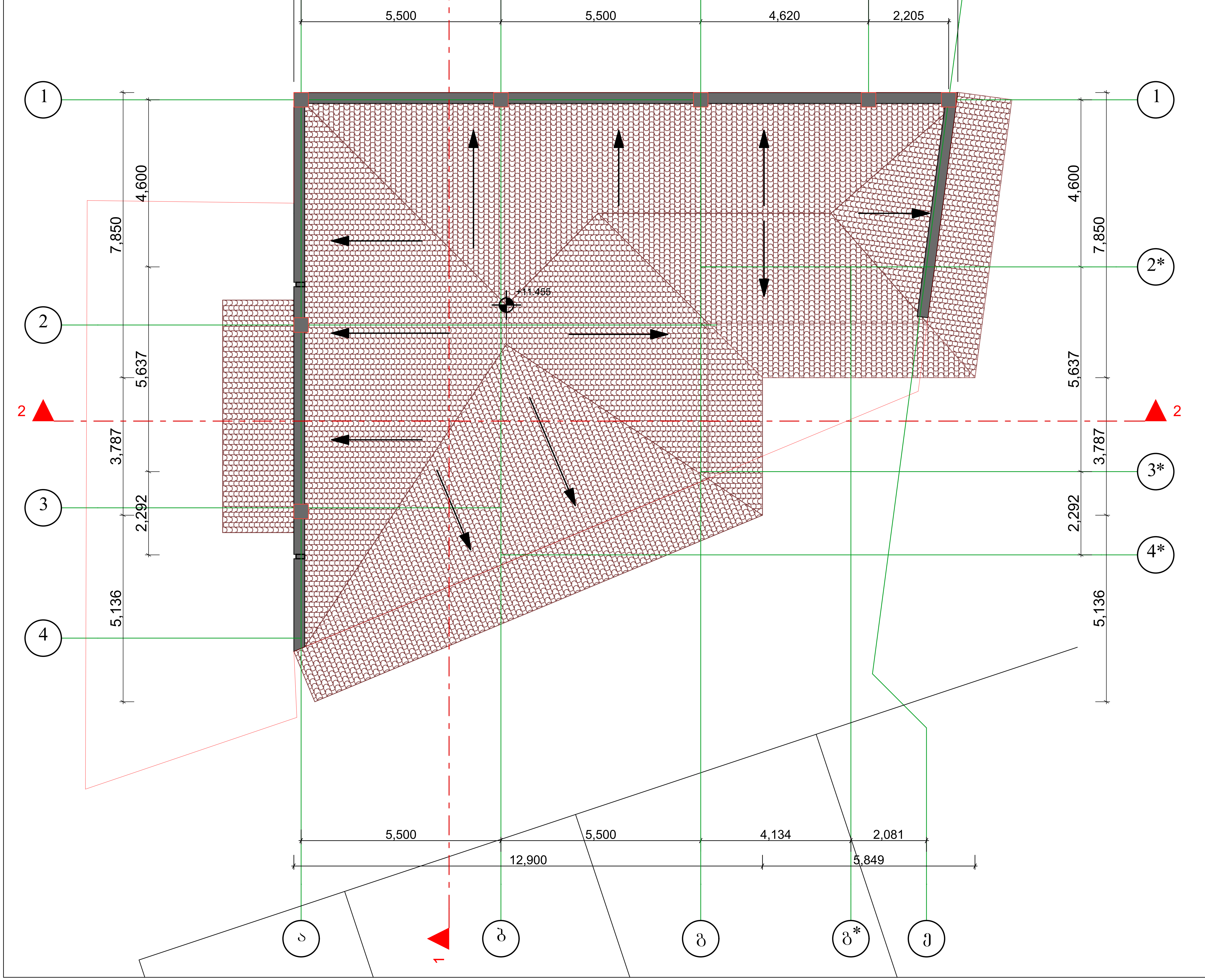

formati	A-3	Tbilisi 2019 w. dakveTa # 2	pln. failis saxeli pln. givi japaridze 11

eqsplikacia

pirobiTi aRniSvnebi

- +0.000 – arqiteqturuli niSnuli
- n / n m² – eqsplikaciis nomeri, farTi
- – RerZis xazi
- – wiTeli xazi
- – Wrilis xazi
- – kedeli
- – kolona

SeniSvnebi

1. ნახაზზე საპროექტო შენობის ნოლი შესაბამ
   აბსოლუტურ ნიშნულს – 423.33
2. ნახაზზე ზომები მოცემულია მილიმეტრებში
3. ნახაზის ყველა ცვლილება შეთანხმებული უნ
   იყოს პროექტის ავტორთან

damkveTi
tornike kopaleiSvili

misamarTi
q. Tbilisi, Sesaxvevi Cexovi # 7

proeqtis saxelwodeba
ქ. თბილისში, შესახვევი ჩეხოვი № 7-ში, მოქალაქე თორნიკე კოპალეიშვილის საკუთრების ნაკვეთში სამსართულიანი მრავალ ფუნქციური კომპლექსი/შენობის პროექტი

Tanamdeboba	gvari	xelmowera	TariRi
direqtori	j. akobia		
mT arqiteqtori	g. jafariZe		
avtorebi	T. siWinava		
Seamowma			

saproeqtos logo
S.p.s. ,,ArchiShape,,

misamarTi
q.Tbilisis, Zveli Tbilisis raionSi dedaenis parkis teritotia
saidentifikacio kodi 442732161

masStabi	1:100
TariRi	2019
layout	A-3

naxazi
gadaxurvis gegma

stadia	furceli	furcelebi
mp	a-3	7

ჭრილი 1-1
მ 1:100

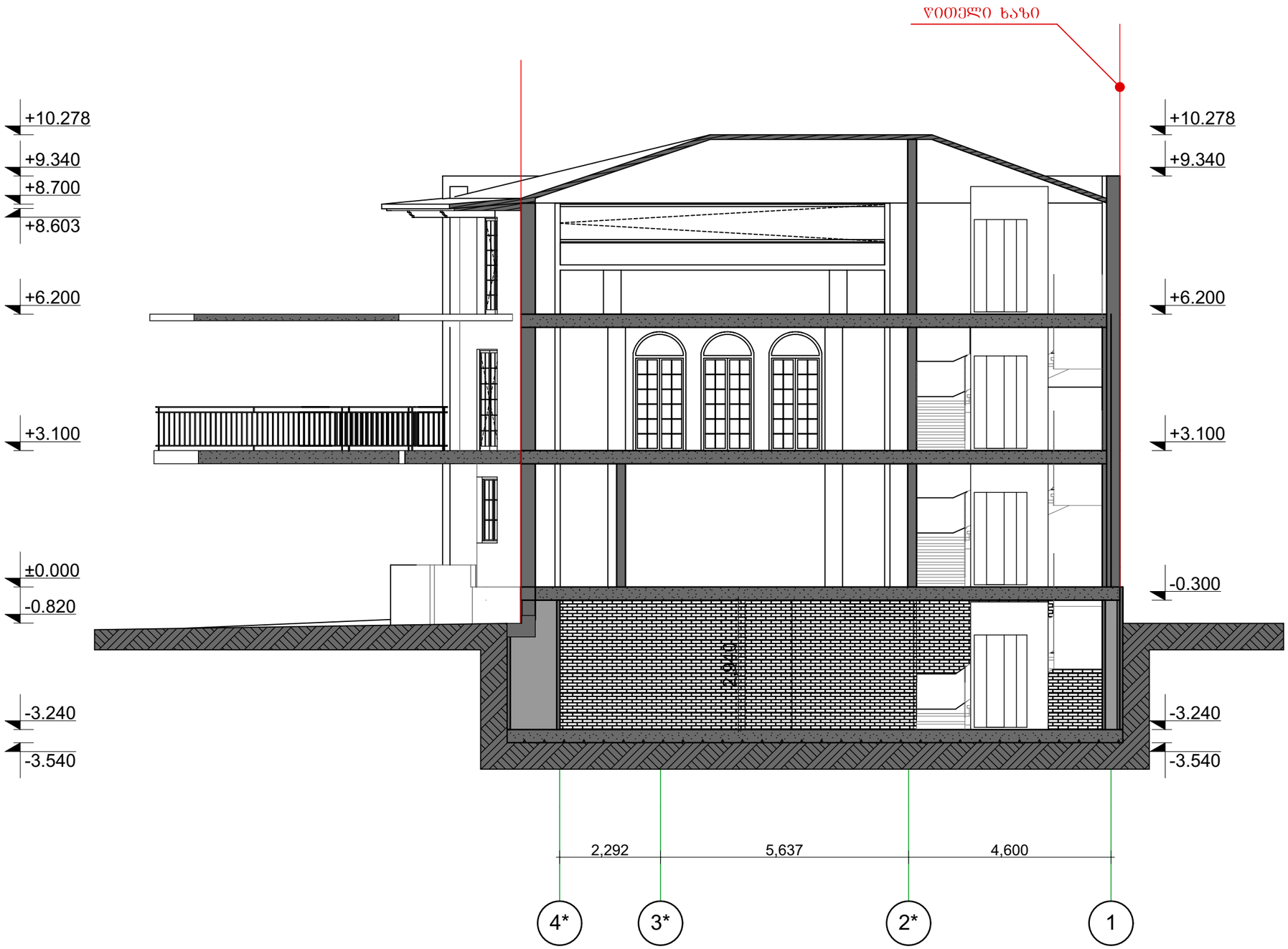

formati A-3 | Tbilisi 2017 w. dakveTa # 2 | pln. failis saxeli pln. givi japaridze 11

eqsplikacia

pirobiTi aRniSvnebi

- არქიტექტურული ნიშნული
- n — ექსპლიკაციის ნომერი; n m² — ფართი
- ღერძის ხაზი
- წითელი ხაზი
- ჭრილის ხაზი
- კედელი
- კოლონა

შენიშვნები

1. ნახაზზე საპროექტო შენობის ნოლი შეესაბამება აბსოლუტურ ნიშნულს – 423.33
2. ნახაზზე ზომები მოცემულია მილიმეტრებში
3. ნახაზის ყველა ცვლილება შეთანხმებული უნდა იყოს პროექტის ავტორთან

დამკვეთი
ტორნიკე კოპალეიშვილი

მისამართი
ქ. თბილისი, შესახვევი ჩეხოვი № 7

პროექტის სახელწოდება
ქ. თბილისში, შესახვევი ჩეხოვი №8 7-ში, მოქალაქე თორნიკე კოპალეიშვილის საკუთრების ნაკვეთში სამსართულიანი მრავალ ფუნქციური კომპლექსი/შენობის პროექტი

თანამდებობა	გვარი	ხელმოწერა	თარიღი
დირექტორი	ჯ. აკობია		
მთ.არქიტექტორი	გ. ჯაფარიძე		
ავტორები	თ. სიჯინავა		
შეამოწმა			

საპროექტოს ლოგო

შ.პ.ს. ,,**ArchiShape**,,

მისამართი
ქ.თბილისის, ძველი თბილისის რაიონში დედაენის პარკის ტერიტორია საიდენტიფიკაციო კოდი 442732161

მასშტაბი	1:100
თარიღი	2017
layout	A-3

ნახაზი
ჭრილი 2-2

სტადია	ფურცელი	ფურცლები
mp	a-3	9

ჭრილი 2-2
მ 1:100

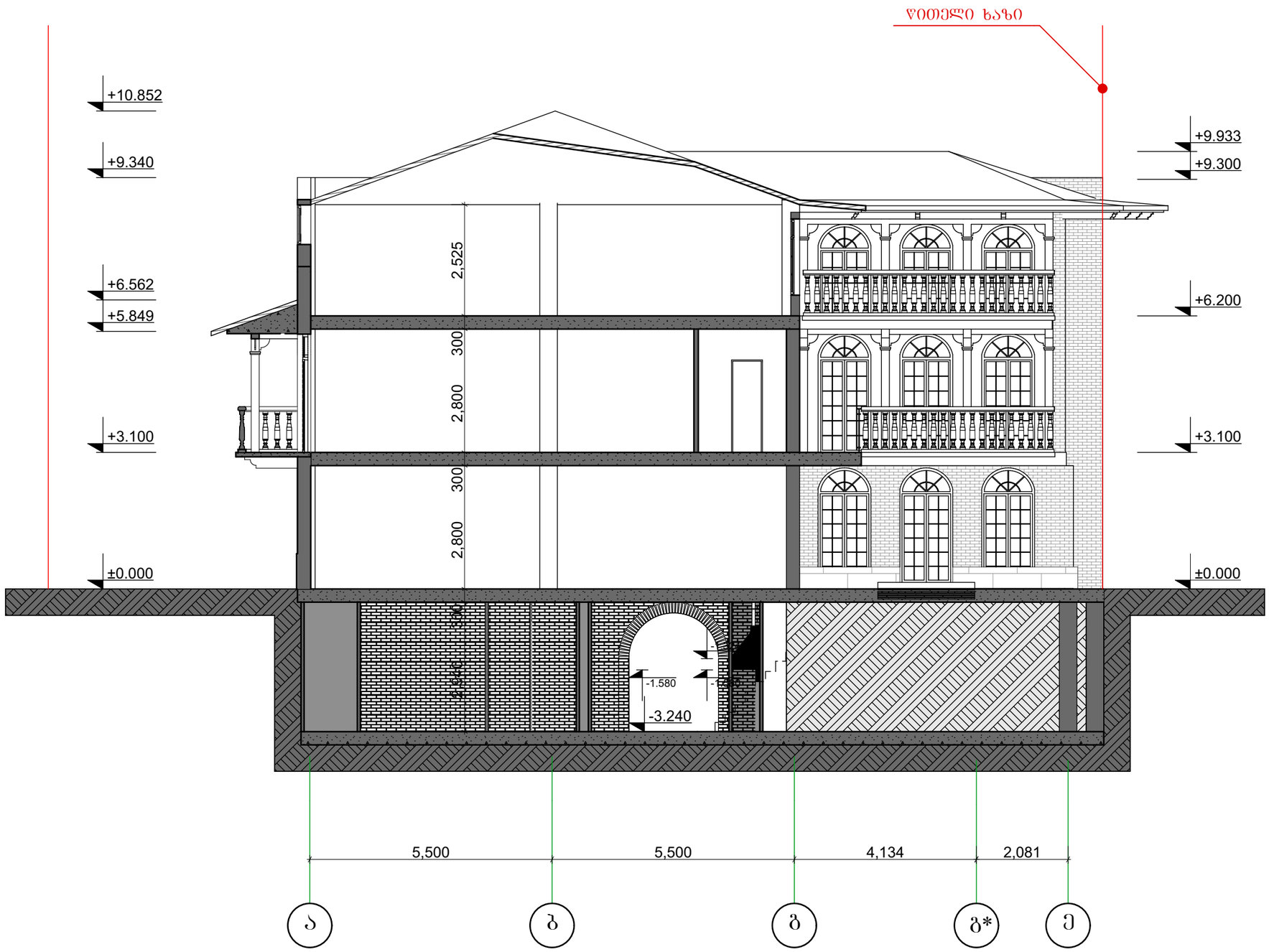

formati A-3 | Tbilisi 2017 w. dakveTa # 2 | pln. failis saxeli / pln. givi japaridze 11

eqsplikacia

pirobiTi aRniSvnebi

- არქიტექტურული ნიშნული
- n — ექსპლიკაციის ნომერი
- n m² — ფართი
- ღერძის ხაზი
- წითელი ხაზი
- ჭრილის ხაზი
- კედელი
- კოლონა

შენიშვნები

1. ნახაზზე საპროექტო შენობის ნოლი შეესაბამე აბსოლუტურ ნიშნულს – 423.33
2. ნახაზზე ზომები მოცემულია მილიმეტრებში
3. ნახაზის ყველა ცვლილება შეთანხმებული უნდ იყოს პროექტის ავტორთან

დამკვეთი
ტორნიკე კოპალეიშვილი

მისამართი
ქ. თბილისი, შესახვევი ჩეხოვი № 7

პროექტის სახელწოდება
ქ. თბილისში, შესახვევი ჩეხოვი №6 7-ში, მოქალაქე თორნიკე კოპალეიშვილის საკუთრების ნაკვეთში სამსართულიანი მრავალ ფუნქციური კომპლექსი/შენობის პროექტი

თანამდებობა	გვარი	ხელმოწერა	თარიღი
დირექტორი	ჯ. აკობია		
მთ.არქიტექტორი	გ. ჯაფარიძე		
ავტორები	თ. სიჭინავა		
შეამოწმა			

საპროექტოს ლოგო

შ.პ.ს. ,,ArchiShape,,

მისამართი
ქ.თბილისის, ძველი თბილისის რაიონში დელაენის პარკის ტერიტორია საიდენტიფიკაციო კოდი 442732161

მასშტაბი	1:100
თარიღი	2017
layout	A-3

ნახაზი
ჭრილი 2-2

სტადია	ფურცელი	ფურცლები
mp	a-3	9

ფასადი ღერძებში 1-4
მ 1:100

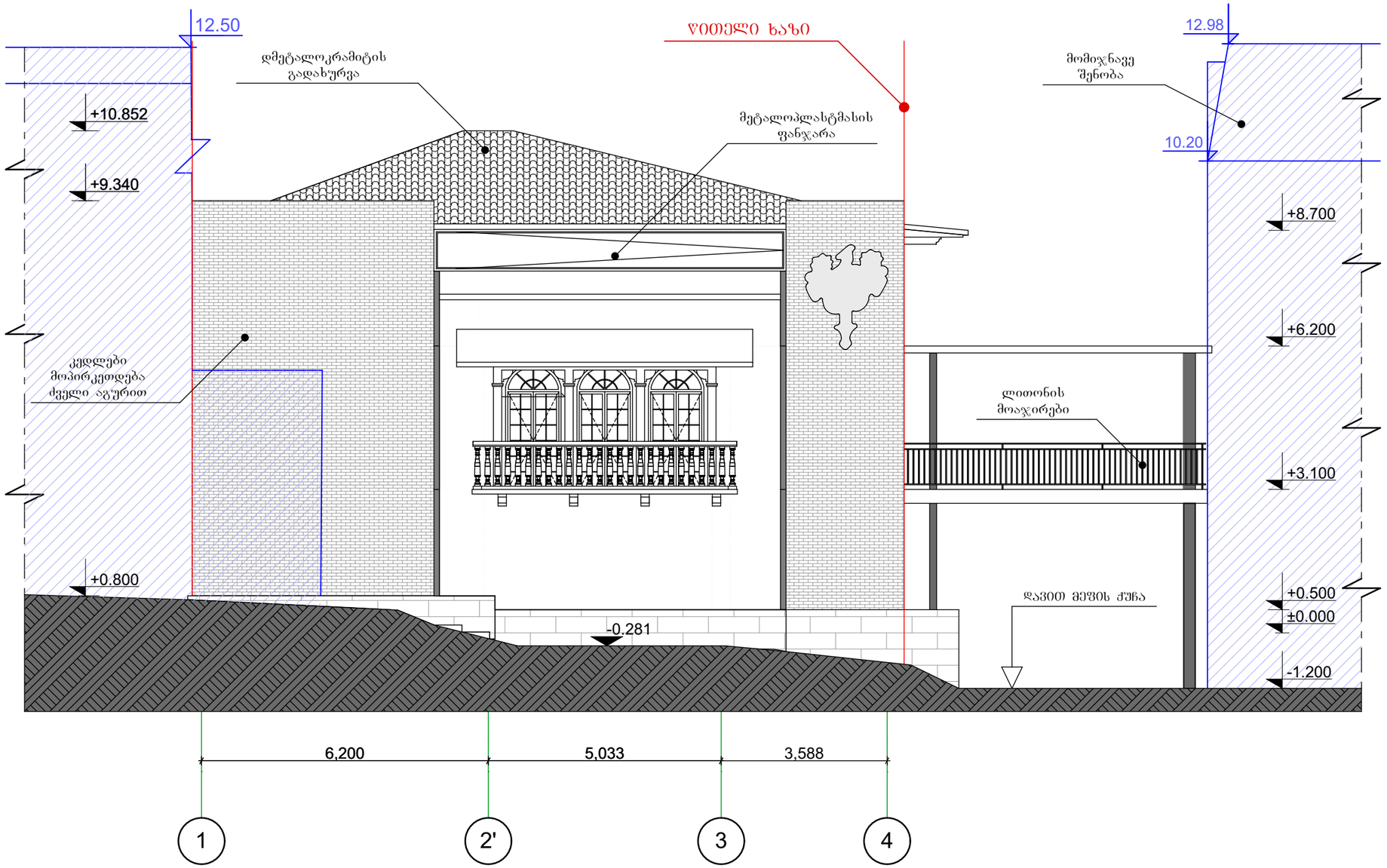

formati A-3	Tbilisi 2017 w. dakveTa # 2	pln. failis saxeli	pln. givi japaridze 11

eqsplikacia

pirobiTi aRniSvnebi

±0,000 – arqiteqturuli niSnuli

n / n m² – eqsplikaciis nomeri, farTi

– RerZis xazi

– wiTeli xazi

– Wrilis xazi

– momijnave Sonobebi

SeniSvnebi

1. ნახაზზე საპროექტო შენობის ნოლი შეესაბამ
   აბსოლუტურ ნიშნულს – 423.33
2. ნახაზზე ზომები მოცემულია მილიმეტრებში
3. ნახაზის ყველა ცვლილება შეთანხმებული უნ
   იყოს პროექტის ავტორთან

damkveTi
tornike kopaleiSvili

misamarTi
q. Tbilisi, Sesaxvevi Cexovi # 7

proeqtis saxelwodeba
ქ. თბილისში, შესახვევი ჩეხოვი №6 7-ში, მოქალაქე თორნიკე კოპალეიშვილის საკუთრების ნაკვეთში სამსართულიანი მრავალ ფუნქციური კომპლექსის/შენობის პროექტი

Tanamdeboba	gvari	xelmowera	TariRi
direqtori	j. akobia		
mT.arqiteqtori	g. jafariZe		
avtorebi	T. siWinava		
Seamowma			

saproeqtos logo

S.p.s. ,,**ArchiShape**,,

misamarTi
q.Tbilisis, Zveli Tbilisis raionSi dedaenis parkis teritotia
saidentifikacio kodi 442732161

masStabi	1:100	naxazi
TariRi	2017	fasadi RerZebSi 1-4
layout	A-3	

stadia	furceli	furcelebi
mp	a-3	10

ფასადი ღერძებში ა-ე
მ 1:100

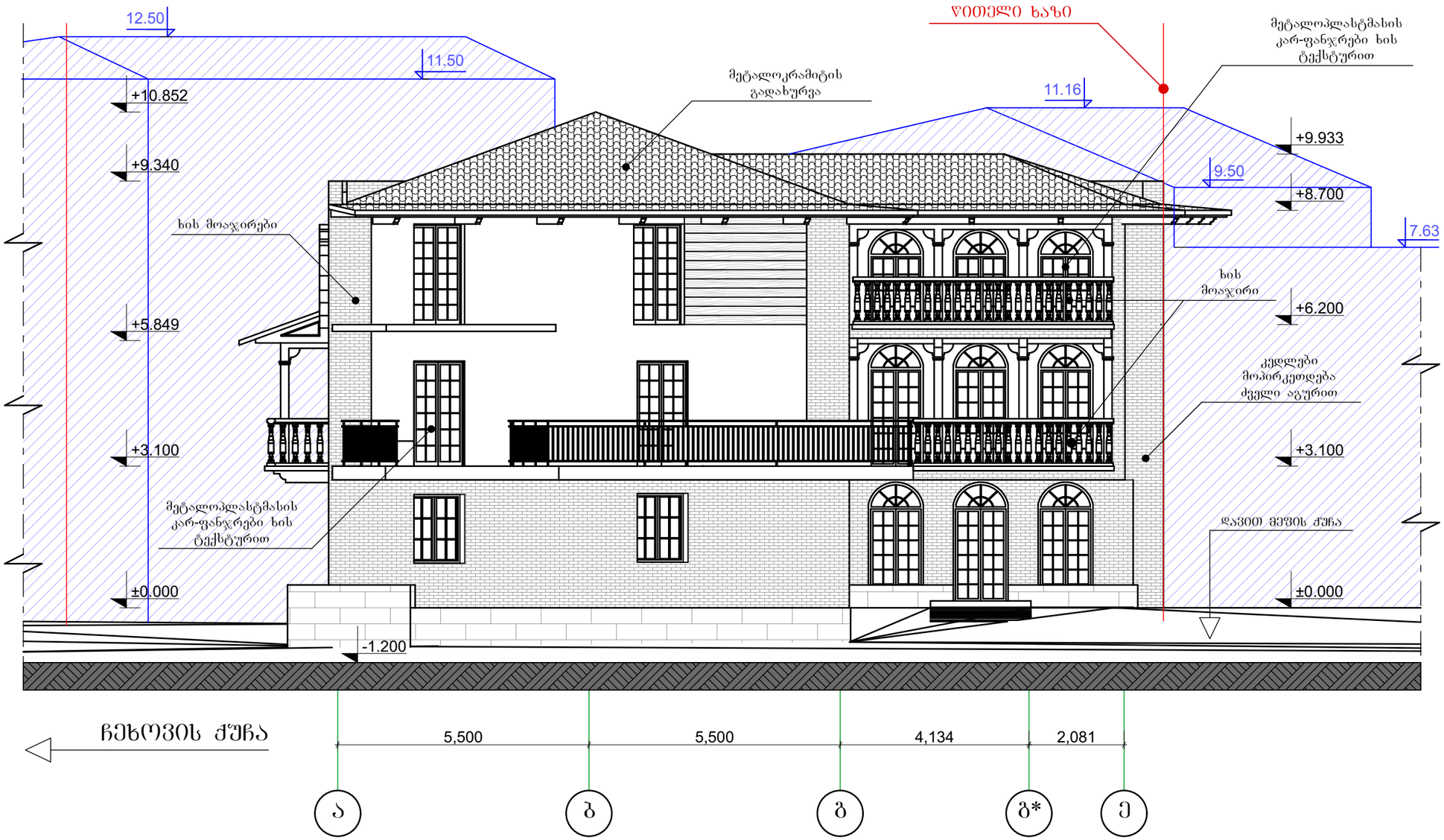

formati A-3	Tbilisi 2017 w. dakveTa # 2	pln. failis saxeli	pln. givi japaridze 11

eqsplikacia

pirobiTi aRniSvnebi

- ±0,000 – arqiteqturuli niSnuli
- n / n m² – eqsplikaciis nomeri / farTi
- RerZis xazi
- wiTeli xazi
- Wrilis xazi
- momijnave Sonobebi

SeniSvnebi

1. ნახაზზე საპროექტო შენობის ნოლი შეესაბამ
   აბსოლუტურ ნიშნულს – 423.33
2. ნახაზზე ზომები მოცემულია მილიმეტრებში
3. ნახაზის ყველა ცვლილება შეთანხმებული უნ
   იყოს პროექტის ავტორთან

damkveTi
tornike kopaleiSvili

misamarTi
q. Tbilisi, Sesaxvevi Cexovi # 7

proeqtis saxelwodeba
daviT meris quCa
ქ. თბილისში, შესახვევი ჩეხოვი №7-ში, მოქალაქე თორნიკე კოპალეიშვილის საკუთრების ნაკვეთში სამსართულიანი მრავალ ფუნქციური კომპლექსი/შენობის პროექტი

Tanamdeboba	gvari	xelmowera	TariRi
direqtori	j. akobia		
mT.arqiteqtori	g. jafariZe		
avtorebi	T. siWinava		
Seamowma			

saproeqtos logo
S.p.s. ,,**ArchiShape**,,

misamarTi
q.Tbilisis, Zveli Tbilisis raionSi dedaenis parkis teritotia saidentifikacio kodi 442732161

masStabi	1:100
TariRi	2017
layout	A-3

naxazi
fasadi RerZebSi a-e

stadia	furceli	furcelebi
mp	a-3	11

ფასადი ღერძებში 4-1
მ 1:100

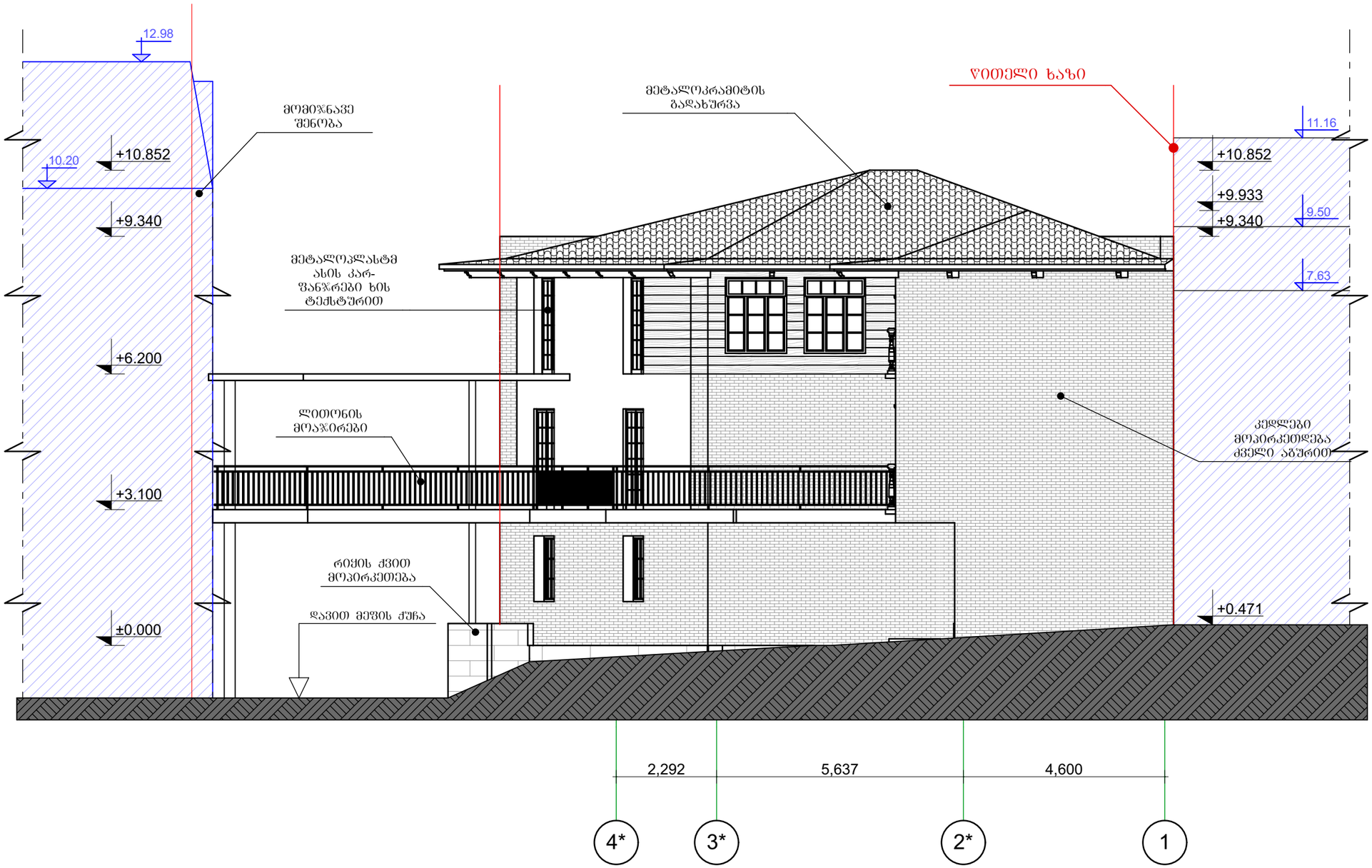

formati A-3	Tbilisi 2017 w. dakveTa # 2	pln. failis saxeli pln. givi japaridze 11	

eqsplikacia

pirobiTi aRniSvnebi 11.16

±0,000 – arqiteqturuli niSnuli

n / n m² – eqsplikaciis nomeri, farTi

– RerZis xazi

– wiTeli xazi

– Wrilis xazi

– momijnave Sonobebi

SeniSvnebi

1. ნახაზზე საპროექტო შენობის ნოლი შეესაბამ
აბსოლუტურ ნიშნულს – 423.33
2. ნახაზზე ზომები მოცემულია მილიმეტრებში
3. ნახაზის ყველა ცვლილება შეთანხმებული უნ
იყოს პროექტის ავტორთან

damkveTi
tornike kopaleiSvili

misamarTi
q. Tbilisi, Sesaxvevi Cexovi # 7

proeqtis saxelwodeba
ქ. თბილისში, შესახვევი ჩეხოვი №№ 7-ში, მოქალაქე თორნიკე კოპალეიშვილის საკუთრების ნაკვეთში სამსართულიანი მრავალ ფუნქციური კომპლექსშენობის პროექტი

Tanamdeboba	gvari	xelmowera	TariRi
direqtori	j. akobia		
mTavari arqiteqtori	g. jafariZe		
avtorebi	T. siWinava		
Seamowma			

saproeqtos logo

S.p.s. ,,**ArchiShape**,,

misamarTi
q.Tbilisis, Zveli Tbilisis raionSi dedaenis parkis teritotia
saidentifikacio kodi 442732161

masStabi	1:100
TariRi	2017
layout	A-3

naxazi
fasadi RerZebSi 1-4

stadia	furceli	furcelebi
mp	a-3	13

ფასადი ღერძებში ე-ა
მ 1:100

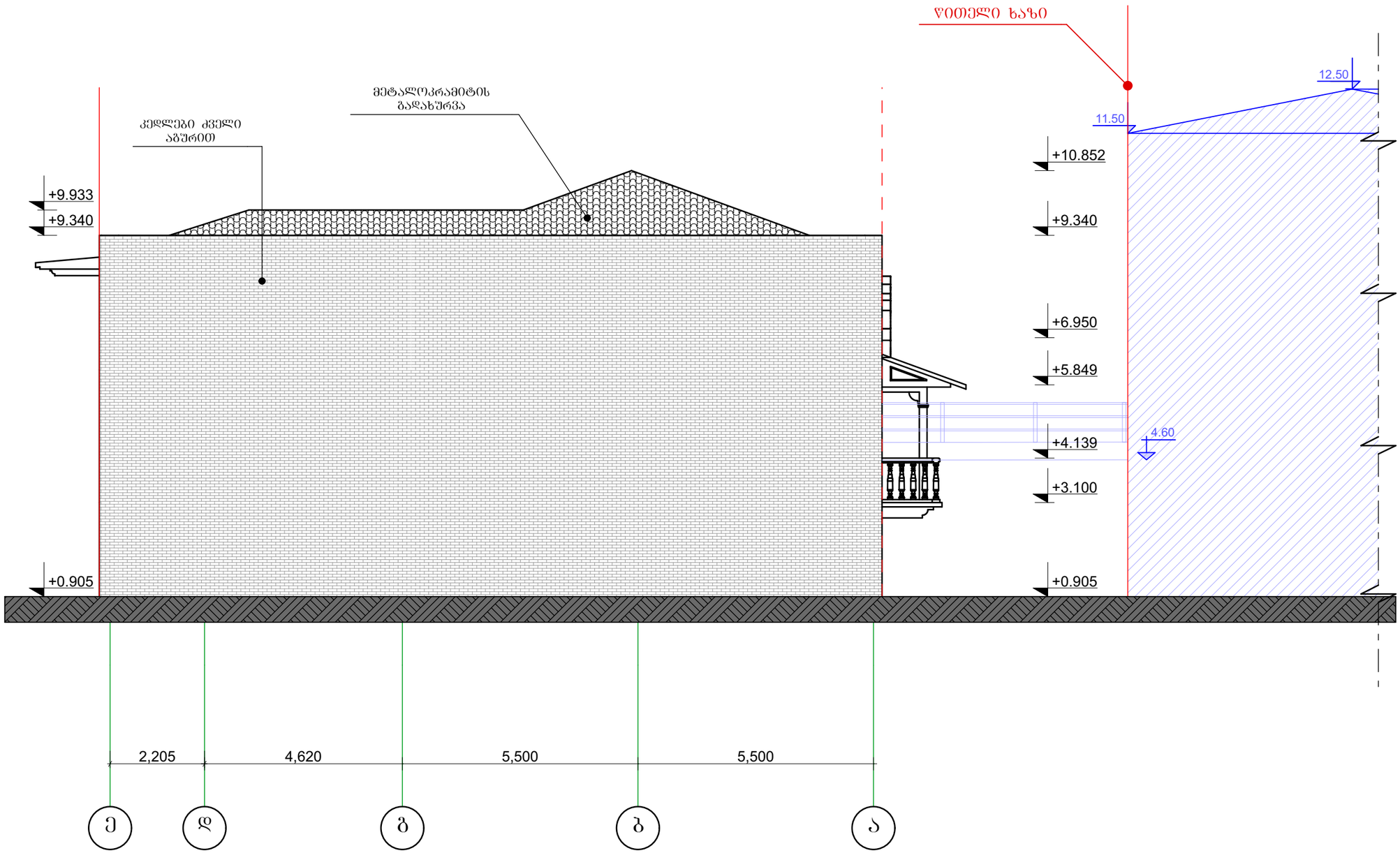

formati A-3 | Tbilisi 2017 w. dakveTa # 2 | pln. failis saxeli: pln. givi japaridze 11

eqsplikacia

pirobiTi aRniSvnebi

- ±0,000 – arqiteqturuli niSnuli
- n / n m² – eqsplikaciis nomeri, farTi
- RerZis xazi
- wiTeli xazi
- Wrilis xazi
- momijnave Sonobebi

SeniSvnebi

1. ნახაზზე საპროექტო შენობის ნოლი შეესაბამე აბსოლუტურ ნიშნულს – 423.33
2. ნახაზზე ზომები მოცემულია მილიმეტრებში
3. ნახაზის ყველა ცვლილება შეთანხმებული უნდ იყოს პროექტის ავტორთან

damkveTi: tornike kopaleiSvili

misamarTi: q. Tbilisi, Sesaxvevi Cexovi # 7

proeqtis saxelwodeba: ქ. თბილისში, შესახვევი ჩხოვი №8 7-ში, მოქალაქე თორნიკე კოპალეიშვილის საკუთრების ნაკვეთში სამსართულიანი მრავალ ფუნქციური კომპლექსი/შენობის პროექტი

Tanamdeboba	gvari	xelmowera	TariRi
direqtori	j. akobia		
mT.arqiteqtori	g. jafariZe		
avtorebi	T. siWinava		
Seamowma			

saproeqtos logo

S.p.s. ,,**ArchiShape**,,

misamarTi: q.Tbilisis, Zveli Tbilisis raionSi dedaenis parkis teritotia saidentifikacio kodi 442732161

masStabi	1:100
TariRi	2017
layout	A-3

naxazi: fasadi RerZebSi e-a

stadia	furceli	furcelebi
mp	a-3	14