შენობა-ნაგებობის უსაფრთხოების წესებთან შესაბამისობის ანალიზი

გამოყენებული წესები - **„შენობა-ნაგებობის უსაფრთხოების წესები“**

ჩამოთვალეთ შენობის დაკავებულებები და აღწერეთ თითოეული გამოყენება
1. სასაწყობო ჯგუფის ქვეჯგუფი **სწ-2** (შემოზღუდული ავტოსადგომი გარაჟი -3,00 და -5.80 ნიშნულებზე)
2. სავაჭრო ჯგუფი **სვ** (კომერციული ფართობები (სუპერმარკეტი) მიწისპირა ±0,00, +4.00 ნიშნულებზე)
3. საცხოვრებელი ჯგუფის ქვეჯგუფი **სც-2** (საცხოვრებელი ბინები. +4,00, +7.25, +10.50, +13.75, +17.00, +20.25, +23.50 +26.75, +30.00, +33.25, +36.50 ნიშნულებზე)

კონსტრუქციის ტიპი:	
განსაზღვრეთ კონსტრუქციის არსებული შენობისთვის: მაგალითი: II-A, II-B, V-A, V-B	
განსაზღვრეთ კონსტრუქციის ტიპი ახალი შენობისთვის: მაგალითი: II-A, II-B, V-A, V-B	**I-B**
შერეული კონსტრუქციის შემთხვევაში მიუთითეთ ტიპები, რომელიც გამოყენებული იქნება, განსაზღვრეთ ტიპები და მათი მდებარეობა:	

სიმაღლის შეზღუდვები ცხრილი 503 -ის მიხედვით		
დაკავებულობები	**დასაშვები სართულიანობა**	**შემოთავაზებული სართულიანობა**
სასაწყობო ჯგუფის ქვეჯგუფი **სწ-2**	**11**	2
სავაჭრო ჯგუფი **სვ.**	**11**	2
საცხოვრებელი ჯგუფის ქვეჯგუფი **სც-2**	**11**	11
	დასაშვები სიმაღლე	**შემოთავაზებული სიმაღლე**
შენობის სიმაღლე =	**შეუზღუდავი**	**39.75 მ.** **(მიწის დონის ნიშნული-454.40 მეტრი)**
მიწის დონის ზემოთ სართულ(ებ)ის რაოდენობა =	**12**	

ფართობის შეზღუდვები ცხრილი 503 -ის მიხედვით		
დაკავებულობები	დასაშვები ფართობი (სართულზე)	შემოთავაზებული ფართობი (სართულზე)
სასაწყობო ჯგუფის ქვეჯგუფი სწ-2	7340 კვ.მ	-5.80 ნიშნული -1183.2 კვ.მ -3.00 ნიშნული - 1646.7 კვ.მ
სავაჭრო ჯგუფი სვ.	შეუზღუდავი	+0.00 ნიშნული - 1110.6 კვ.მ +4.00 ნიშნული - 343.5 კვ.მ.
საცხოვრებელი ჯგუფი სც-2	შეუზღუდავი	14024 კვ.მ
შემოთავაზებული ფართობების ჯამი =	18308 კვ.მ	
სართულების რაოდენობა =	14	
შენობის საერთო ფართობი =	19364 კვ.მ	

გარე კედლის ცეცხლმედეგობისა და ღიობისადმი მოთხოვნები ცხრილების 602-ის და 705.8 -ის მიხედვით									
გარე კედელი	**ხანძარსაწინააღმდეგო მანძილი** (მეტრი)	**ცეცხლმედეგობის ხარისხი** (საათი)		**კედლის ღიობების ფართობი** (კედლის %)					
		მოთხოვნილი	**გათვალისწინებული**	**დასაშვები**			**გათვალისწინებული**		
				დაცული	**დაუცველი საშხეფებით**	**დაუცველი**	**დაცული**	**დაუცველი საშხეფებით**	**დაუცველი**
ფასადი 1-11 ღერძებში, პირველი სართული	13.09	0	2	შეუზღუდავი	შეუზღუდავი	შეუზღუდავი			46%
ფასადი 1-11 ღერძებში, ტიპიური სართულები	12.66	0	2	შეუზღუდავი	შეუზღუდავი	შეუზღუდავი			50%
ფასადი თ-ი ღერძებში, პირველი სართული	7.5	1	2	შეუზღუდავი	შეუზღუდავი	70%			53%
ფასადი თ-ი ღერძებში, ტიპიური სართულები	4.85	1	2	შეუზღუდავი	შეუზღუდავი	45%			0%
ფასადი ა-თ ღერძებში, -1 სართული	7.52	1	2	შეუზღუდავი	შეუზღუდავი	70%			19%
ფასადი ა-თ ღერძებში, პირველი სართული	7.52	1	2	შეუზღუდავი	შეუზღუდავი	70%			48%
ფასადი ა-თ ღერძებში, ტიპიური სართულები	7.52	1	2	შეუზღუდავი	შეუზღუდავი	70%			49%
ფასადი 4-1 ღერძებში	0	1	2	დაუშვებელია	დაუშვებელია	დაუშვებელია			0%
ფასადი 11-4 ღერძებში, -2 სართული	22.01	0	2	შეუზღუდავი	შეუზღუდავი	შეუზღუდავი			74%

ფასადი 10-4 ღერძებში, -1 სართული	22.01	0	2	შეუზღუდავი	შეუზღუდავი	შეუზღუდავი			46%
ფასადი 11-10 ღერძებში, -1 სართული	23.16	0	2	შეუზღუდავი	შეუზღუდავი	შეუზღუდავი			0%
ფასადი 11-4 ღერძებში, პირველი სართული	22.91	0	2	შეუზღუდავი	შეუზღუდავი	შეუზღუდავი			27%
ფასადი 11-4 ღერძებში, ტიპიური სართულები	22.91	0	2	შეუზღუდავი	შეუზღუდავი	შეუზღუდავი			44%
ფასადი ე-ა ღერძებში, -1 სართული	40.33	0	2	შეუზღუდავი	შეუზღუდავი	შეუზღუდავი			24%
ფასადი ე-ა ღერძებში, პირველი სართული	40.33	0	2	შეუზღუდავი	შეუზღუდავი	შეუზღუდავი			32%
ფასადი ე-ა ღერძებში, ტიპიური სართულები	28.9233	0	2	შეუზღუდავი	შეუზღუდავი	შეუზღუდავი			20%
ფასადი ი-ე ღერძებში, ტიპიური სართულები	0.07	1	2	დაუშვებელია	დაუშვებელია	დაუშვებელია			0%

ხანძრისაგან დაცვის სისტემებისადმი მოთხოვნები							
დაკავებულობები/ სივრცეები/გასასვლელი საშუალებები	ავტოსაშხეფი სისტემა	ალტერნატიული ავტომატური ცეცხლსაქრობი სისტემები	სახანძრო განგაშისა, კვამლაღმოჩენი და ცეცხლაღმოჩენი სისტემები	სახანძრო მილდგარების სისტემები	კვამლის საკონტროლო სისტემები	ხელის ცეცხლმაქრები	საავარიო განგაშის სისტემები
სასაწყობე ჯგუფი სწ-2	კი	არა	კი	კი	-	კი	არა
სავაჭრო ჯგუფი სვ.	არა	არა	კი	კი	-	კი	არა
საცხოვრებელი ჯგუფი სც-2	არა	არა	კი	კი	-	არა	არა
კიბის უჯრედი	არა	არა	კი	კი	კი (ვესტიბიული კვამლის კონტროლის მექანიკური სისტემით)	არა	არა
ლიფტები	არა	არა	კი	არა	კი (ლიფტების ფოეი მექანიკური განიავების სისტემით)	არა	არა
დერეფანი	არა	არა	კი	კი		კი	არა
სახანძრო-სამაშველო სამსახურის მიერ გამოსაყენებელი მისაერთებლები				კი			
სახანძრო ტუმბოები და წყლის რეზერვუარი (განთვსებულია -1 პარკინგის სართულის დონეზე)				კი			

განიავებისადმი მოთხოვნები		
დაკავებულობები/სივრცეები/გასასვლელი საშუალებები	ბუნებრივი განიავება	მექანიკური განიავება
სასაწყობო ჯგუფი სწ-2	-	კი
სავაჭრო ჯგუფი სვ	კი	-
საცხოვრებელი ჯგუფი სც-2 (ბინები)	კი	-
კიბის უჯრედი		კი
ლიფტები		კი
დერეფანი	-	კი

თითოეული სართულიდან გასასვლელი საშუალება									
სართულები	დაკავებულობა და დაკავებულობის დატვირთვის ჯამური მაჩვენებელი	მოთხოვნილი გასასვლელების/გასასვლეგ მოთხოვნილი /გასასვლთან მისადგომის რაოდენობა	გათვალისწინებული გასასვლელების გათვალისწ./გასასვლელთან მისადგომის რაოდენობა და ტიპი	გასასვლელი საშუალებების სიგანე(მეტრი)					
				გზა-კიბეები		დერაფანი,		გასასვლელის გზა-კარი	
				მოთხოვნილი	გათვალისწინებული	მოთხოვნილი	გათვალისწინებული	მოთხოვნილი	გათვალისწინებული
მიწის დონის ქვედა სართული -5,80 ნიშნული	სწ-2 დ.დ=64	2	2 შიგა გასასვლელის გზა-კიბე	1,10 (თითო გზა-კიბე)	მინ. 1,1 (თითო გზა-კიბე)	-	-	0,82 (თითო)	მინ. 0,85 (თითო)
მიწის დონის ქვედა სართული -3,00 ნიშნული	სწ-2 დ.დ=89	2	2 შიგა გასასვლელის გზა-კიბე	1,10 (თითო გზა-კიბე)	მინ. 1,1 (თითო გზა-კიბე)	-	-	0,82 (თითო)	მინ. 0,85 (თითო)
მიწისპირა სართული 0.00 ნიშნული	სვ №1 დ.დ=89	2	5 გასასვლელის გზა-კარი	-	-	მინ. 90 სმ (გასავლელი)	მინ. 90 სმ (გასავლელი)	0,82 (თითო)	მინ. 0,85 (თითო)
	სვ №2 დ.დ=223	2	5 გასასვლელის გზა-კარი	-	-	მინ. 90 სმ (გასავლელი)	მინ. 90 სმ (გასავლელი)	0,82 (თითო)	მინ. 1,80 (თითო)
	სვ №3 დ.დ=85	2	5 გასასვლელის გზა-კარი	-	-	მინ. 90 სმ (გასავლელი)	მინ. 90 სმ (გასავლელი)	0,82 (თითო)	მინ. 0,85 (თითო)
მე-2 სართული +4.00 ნიშნული	სვ დ.დ=61	2	2 შიგა გასასვლელის გზა-კიბე	1,10 (თითო გზა-კიბე)	მინ. 1,1 (თითო გზა-კიბე)	1.20	მინ. 1,30	0,82 (თითო)	მინ. 0,85 (თითო)
	სც-2 დ.დ=54	2	2	1,10	მინ. 1,1	1.20	მინ. 1,30	0,82	მინ. 0,85

			შიგა გასასვლელის გზა-კიბე	(თითო გზა-კიბე)	(თითო გზა-კიბე)			(თითო)	(თითო)
ტიპიური სართული	**სც-2** **70** (მაქსიმალური დაკავებულობის დატვირთვა სართულზე)	**4**	**4** შიგა გასასვლელის გზა-კიბე	**1,10** (თითო გზა-კიბე)	**მინ. 1,1** (თითო გზა-კიბე)	**1.20**	**მინ. 1,30**	**0,82** (თითო)	**მინ. 0,85** (თითო)

წყალსადენი სისტემის ფიქსირებული მოწყობილობების რაოდენობა სასაწყობე ჯგუფისათვის ცხრილი 1602.1-ის მიხედვით													
სართულები	**დაკავებულობა და დაკავებულობის დატვირთვის ჯამური მაჩვენებელი**	**ფიქსირებული მოწყობილობები**(ცალი)											
		უნიტაზი		**ტუალეტის ხელსაბანები**		**აბაზანა/შხაპი**		**სასმელი წყლის ფანტანი**		**სამომსახურეო ნიჟარა**		**სამზარეულოს ნიჟარა**	
		იპოეწვადდმ	ესაჯვდ	იპოეწვადდმ	ესაჯვდ	იპოეწვადდმ	ესაჯვდ	იპოეწვადდმ	ესაჯვდ	იპოეწვადდმ	ესაჯვდ	იპოეწვადდმ	ესაჯვდ
მიწის დონის ქვედა სართული -5.80 ნიშნული	**64**	-	-	-	-	-	-	-	-	-	-	-	-
მიწის დონის ქვედა სართული -3,00 ნიშნული	**89**	-	-	-	-	-	-	-	-	-	-	-	-

წყალსადენი სისტემის ფიქსირებული მოწყობილობების რაოდენობა სავაჭრო ჯგუფისათვის ცხრილი 1602.1-ის მიხედვით							
სართულები	**დაკავებულობა და დაკავებულობის დატვირთვის**	**ფიქსირებული მოწყობილობები**(ცალი)					
		უნიტაზი	**ტუალეტის ხელსაბანები**	**აბაზანა/შხაპი**	**სასმელი წყლის ფანტანი**	**სამომსახურეო ნიჟარა**	**სამზარეულოს ნიჟარა**

	ჯამური მაჩვენებელი	მოთხოვნილი	გათვალის წინებული	მოთხოვნილი	გათვალის წინებული	მოთხოვნილი	გათვალის წინებული	მოთხოვნილი	გათვალის წინებული	მოთხოვნილი	გათვალის წინებული	მოთხოვნილი	გათვალის წინებული
პირველი სართული 0.00 ნიშნული	სვ №1 დ.დ=89	1	2	1	2	-	-	1	1	1	1	-	-
	სვ №2 დ.დ=223	1	4	1	4	-	-	1	1	1	1	-	-
	სვ №3 დ.დ=85	1	2	1	2	-	-	1	1	1	1	-	-
+4.00 ნიშნული	სვ დ.დ=61	1	3	1	3	-	-	1	1	1	1	-	-

წყალსადენი სისტემის ფიქსირებული მოწყობილობების რაოდენობა-საცხოვრებელი ჯგუფი სც-2 და სც-3 ქვეჯგუფები ცხრილი 1602.1-ის მიხედვით											
სართულები	საცხოვრებელი ერთეულები	ფიქსირებული მოწყობილობები									
		უნიტაზი (ერთ საცხოვრებელ ერთეულზე)		ტუალეტის ხელსაბანები (ერთ საცხოვრებელ ერთეულზე)		აბაზანა/შხაპი (ერთ საცხოვრებელ ერთეულზე)		სამზარეულოს ნიჟარა (ერთ საცხოვრებელ ერთეულზე)		ავტომატური სარეცხი მანქანის მისაერთებელი	
		მოთხოვნილი	გათვალის წინებული	მოთხოვნილი	გათვალის წინებული	მოთხოვნილი	გათვალის წინებული	მოთხოვნილი	გათვალის წინებული	მოთხოვნილი	გათვალის წინებული
ტიპიური სართული +4.00_+36.50 ნიშნულები	9 ბინა (თითო სართულზე)	1	1	1	1	1	1	1	1	1 (20 საცხ. ერთეულზე)	1 (თითო საცხ. ერთეულზე)

A-3	גיליון מס'	SHEET No.	03				
	מהדורה	ISSUE	02	04.11.2018	תאריך	DATE	
	שלב	PHASE	03				
	קנ"מ	SCALE	1:250				
	גיליון	STAGE	03				
	מס' שרטוט	DRWG.	A-101				
	מס'	REV.	DATE	DESCRIPTION			
	1						
	2						
	3						

MHD Group
מ.מ.ח
ARCHITECTURE
רח' הסוללים 6, מבנה ב'
6789012 :טל'
6789013 :פקס'
info@mhd.co.il

CLIENT לקוח
PROJECT פרויקט
DRWG. שם השרטוט

"NEW HOUSE" בע"מ.
כתובת הפרויקט
6038263 -3.00
גוש 6789 חלקה 123

מנהל הפרויקט	אדריכל	מתכנן
אדר' מיכאל מיכאלי	אדר' מיכאל מיכאלי	
054-6789012	054-6789012	
michael@mhd.co.il	michael@mhd.co.il	

01.19.20.021.099 מספר תיק משרד

תכנית קומת מרתף -2 מפלס חניון תת קרקעי

שטח יחידת דיור	מספר יחידות דיור	שטח ציבורי	שטח עיקרי
			2829.9
18.6	1646.7	מ"ר	חלל מרתף -1 גובה
18.6	118.2	מ"ר	חלל מרתף -2 גובה

מקרא

- גבול מגרש
- קו בניין
- קיר בטון
- קיר בלוקים
- עמוד
- מעקה בטיחות
- מדרגות
- מעלית
- פיר מעלית
- פיר מדרגות
- פיר אוורור
- פיר כיבוי אש
- פיר חשמל
- פיר תקשורת
- פיר ביוב
- פיר מים
- פיר ניקוז
- פיר גז
- פיר אשפה
- פיר כביסה
- פיר מזגן
- פיר אוורור מילוט
- פיר כיבוי אש מילוט
- פיר חשמל מילוט
- פיר תקשורת מילוט
- פיר ביוב מילוט
- פיר מים מילוט
- פיר ניקוז מילוט
- פיר גז מילוט
- פיר אשפה מילוט
- פיר כביסה מילוט
- פיר מזגן מילוט

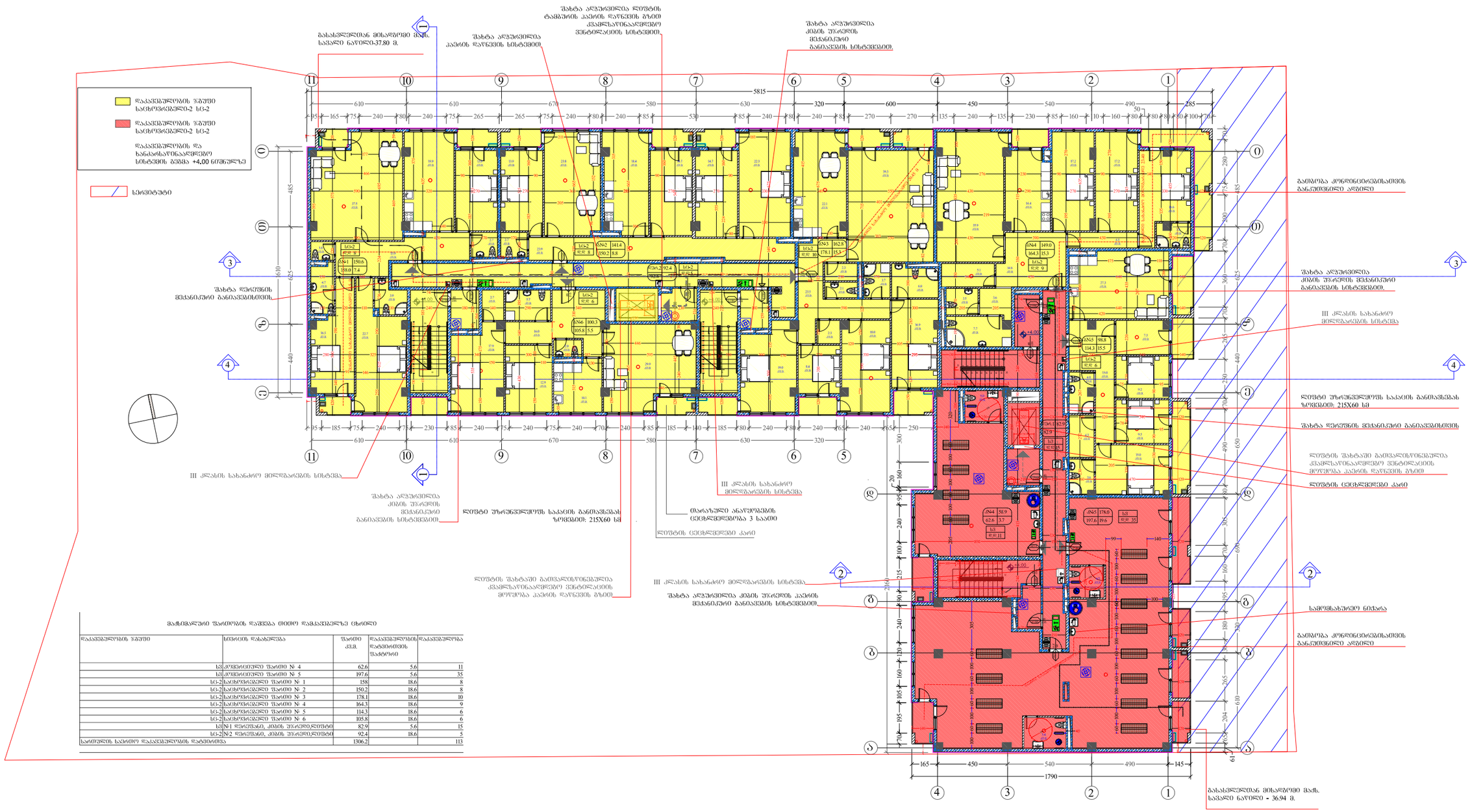

მატერიალური ფარდობის დაშვება 0100ე დამკავშირებელზე ცხრილი

დაკავშირებლობის ზმუშვი	სივრცის დახასიათება	ფარდი კვ.მ.	დაკავშირებლობის დატვირთვის შესაბრძი	დაკავშირებლობა
სვ	კონდიციონერი ფარდი № 4	62.6	5.6	11
სვ	კონდიციონერი ფარდი № 5	197.6	5.6	35
სჯ-2	სარჩოვრებელი ფარდი № 1	158	18.6	8
სჯ-2	სარჩოვრებელი ფარდი № 2	150.2	18.6	8
სჯ-2	სარჩოვრებელი ფარდი № 3	178.1	18.6	10
სჯ-2	სარჩოვრებელი ფარდი № 4	164.3	18.6	9
სჯ-2	სარჩოვრებელი ფარდი № 5	114.3	18.6	6
სჯ-2	სარჩოვრებელი ფარდი № 6	105.8	18.6	6
სვ	№1 ლიფტისანი, კიბის უჯრედისთვის	82.9	5.6	15
სჯ-2	№2 ლიფტისანი, კიბის უჯრედისთვის	92.4	18.6	5
სართულის სანიმო დაკავშირების დატვირთვა		1306.2		113

A-3	პროექტის №	დამკვეთი CLIENT	შპს. "NEW HOUSE"	პროექტი/ მისამართი PROJECT	საცხოვრებელი პორპუსი ვარკეთილში 01.19.20.021.099
თანამდებობა	გვარი	ხელმოწერა	ნახაზი DRWG.	სართულის გეგმა +4.00 ნიშნულზე	თარიღი 04.11.2018
დირექტორი	გ.გიორგობიანი				პროექტირება
არქიტექტორი	გ.გიორგობიანი				№ / პორედა. REV. / თარიღი DATE
					1
დამეგობა	ს.დათიშვილი				2
	ც.ჯუჯელი				3
	ე.ბარიძე				მასშტაბი SCALE 1:250 / სტადია STAGE პროექტი / ინდექსი A-101 / ფურც. 52

არქიტექტურული ნაწილი ARCHITECTURE
შ.პ.ს MHD Group

დაკავებულობის ჯგუფი საცხოვრებელი-2 სც-2

დაკავებულობის და ხანძარსაწინააღმდეგო სისტემის გეგმა +7.25 ნიშნულზე

სერვიტუტი

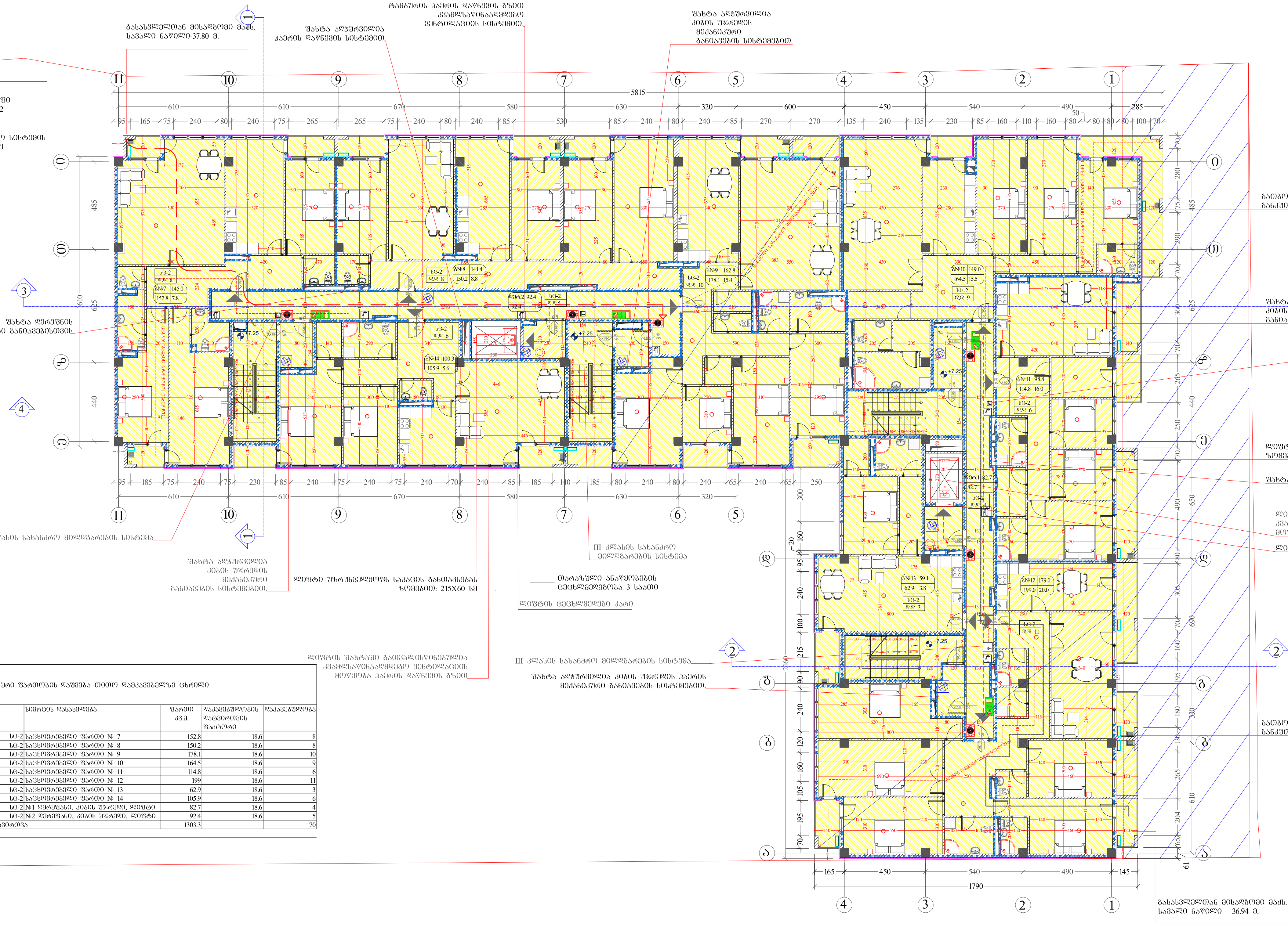

მაქსიმალური ფართობის დაშვება თითო დამკავებელზე ცხრილი

დაკავებულობის ჯგუფი	სივრცის დასახელება	ფართი კვ.მ.	დაკავებულობის დატვირთვის ფაქტორი	დაკავებულობა
სც-2	საცხოვრებელი ფართი № 7	152.8	18.6	8
სც-2	საცხოვრებელი ფართი № 8	150.2	18.6	8
სც-2	საცხოვრებელი ფართი № 9	178.1	18.6	10
სც-2	საცხოვრებელი ფართი № 10	164.5	18.6	9
სც-2	საცხოვრებელი ფართი № 11	114.8	18.6	6
სც-2	საცხოვრებელი ფართი № 12	199	18.6	11
სც-2	საცხოვრებელი ფართი № 13	62.9	18.6	3
სც-2	საცხოვრებელი ფართი № 14	105.9	18.6	6
სც-2	№1 დერეფანი, კიბის უჯრედი, ლიფტი	82.7	18.6	4
სც-2	№2 დერეფანი, კიბის უჯრედი, ლიფტი	92.4	18.6	5
სართულის საერთო დაკავებულობის დატვირთვა		1303.3		70

A-3	პროექტის №	დამკვეთი CLIENT	შპს. "NEW HOUSE"	პროექტი/მისამართი PROJECT	საცხოვრებელი კორპუსი ვარკეთილში 01.19.20.021.099
თანამდებობა	გვარი	ხელმოწერა	ნახაზი DRWG.	სართულის გეგმა +7.25 ნიშნულზე	
დირექტორი	მ.გიორგობიანი			თარიღი 04.11.2018	არქიტექტურული ნაწილი ARCHITECTURE
არქიტექტორი	მ.გიორგობიანი			კორექტირება	შ.პ.ს MHD Group
				№ / კორექტ. REV. / თარიღი DATE: 1, 2, 3	
დაამუშავა	ს.დათიშვილი			მასშტაბი SCALE: 1:250	სტადია STAGE: პროექტი
	ც.ჯაყელი			ინდექსი: A-101	ფურც.: 52
	ე.ბერიძე				

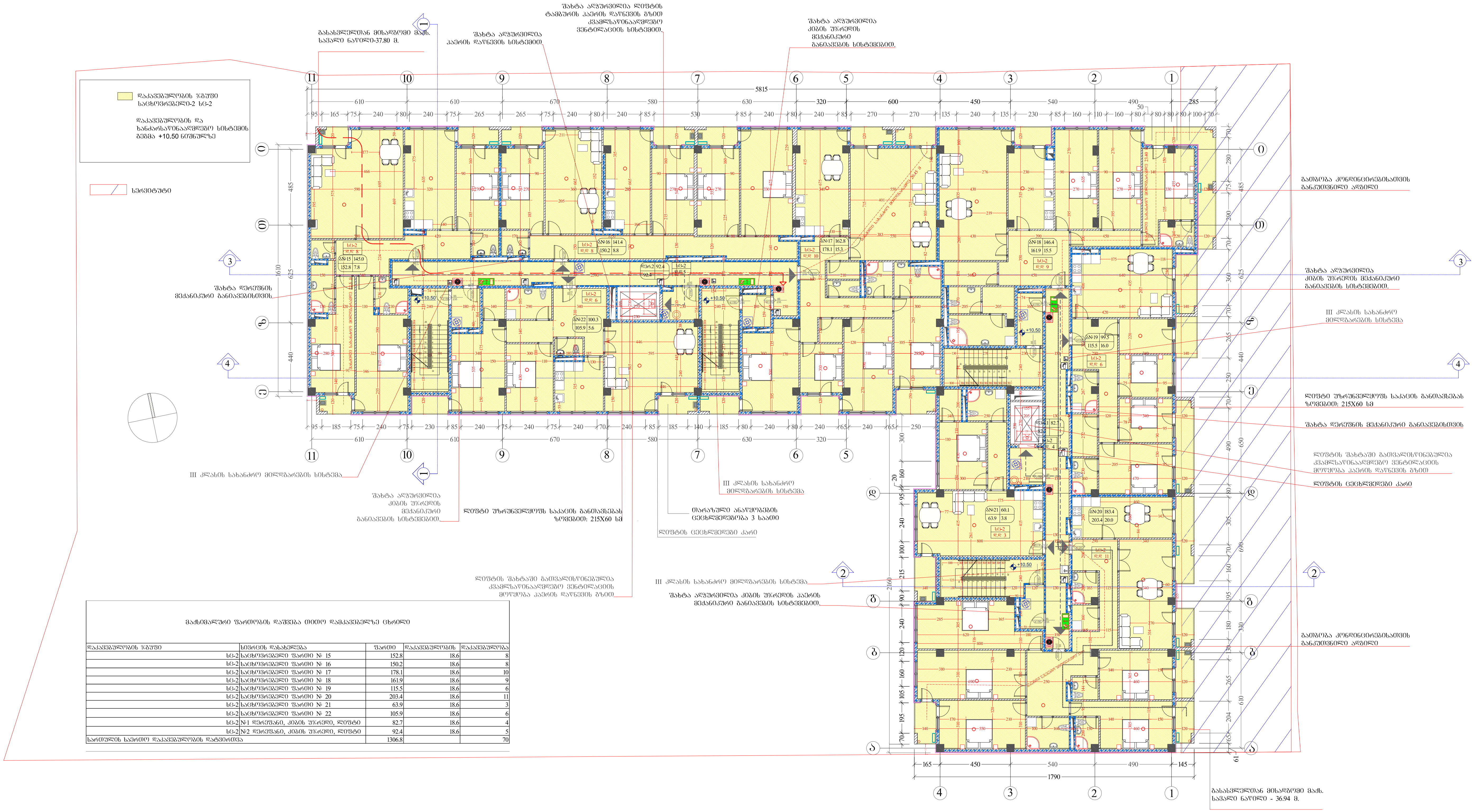

მაქსიმალური ფართობის დაშვება თითო დამკავებელზე ცხრილი

დაკავებულობის ჯგუფი	სივრცის დასახელება	ფართი	დაკავებულობის	დაკავებულობა
სც-2	საცხოვრებელი ფართი № 15	152.8	18.6	8
სც-2	საცხოვრებელი ფართი № 16	150.2	18.6	8
სც-2	საცხოვრებელი ფართი № 17	178.1	18.6	10
სც-2	საცხოვრებელი ფართი № 18	161.9	18.6	9
სც-2	საცხოვრებელი ფართი № 19	115.5	18.6	6
სც-2	საცხოვრებელი ფართი № 20	203.4	18.6	11
სც-2	საცხოვრებელი ფართი № 21	63.9	18.6	3
სც-2	საცხოვრებელი ფართი № 22	105.9	18.6	6
სც-2	№1 დერეფანი, კიბის უჯრედი, ლიფტი	82.7	18.6	4
სც-2	№2 დერეფანი, კიბის უჯრედი, ლიფტი	92.4	18.6	5
სართულის საერთო დაკავებულობის დატვირთვა		1306.8		70

A-3	პროექტის №	დამკვეთი CLIENT შპს. "NEW HOUSE"	პროექტი/ მისამართი PROJECT		საცხოვრებელი კორპუსი ვარკეთილში 01.19.20.021.099
თანამდებობა	გვარი	ხელმოწერა	ნახაზი DRWG. სართულის გეგმა +10.50 ნიშნულზე	თარიღი 04.11.2018	არქიტექტურული ნაწილი ARCHITECTURE
დირექტორი	მ.გიორგობიანი			კორექტირება	შ.პ.ს MHD Group
არქიტექტორი	მ.გიორგობიანი			№ / კორექტ. REV. / თარიღი DATE	
				1	
				2	
დაამუშავა	ს.დათიშვილი			3	
	ც.ჯაყელი			მასშტაბი SCALE 1:250	სტადია STAGE პროექტი
	ე.ბერიძე			ინდექსი A-101	ფურც. 52

А-3	ვერტიკალური ჭრილი	ქალაქი	"NEW HOUSE"	ქალაქი	
	CLIENT				
	ობიექტის მისამართი				
	PROJECT				
	ნახაზის დასახელება				
	DRWG.				
	ნახაზის №№				
	ცვლილების №№				
	REV.				
	თარიღი	04.11.2018			
	DATE				
	ეტაპი	STAGE			
	SCALE	1:250			
	ფურცლის №	A-101			
	ფურც.	52			

MHD GROUP

შპს MHD Group

ARCHITECTURE

ქ.ბათუმი, ზ.ზოიძის ქ.№ 63

ტელ: (+995 422) 27 00 77

ელ-ფოსტა: info@mhd.ge

ვებ-გვერდი: www.mhd.ge

ბინათმშენებლობა ბათუმში, ზ.ზოიძის ქუჩა №63

01.19.20.021.099

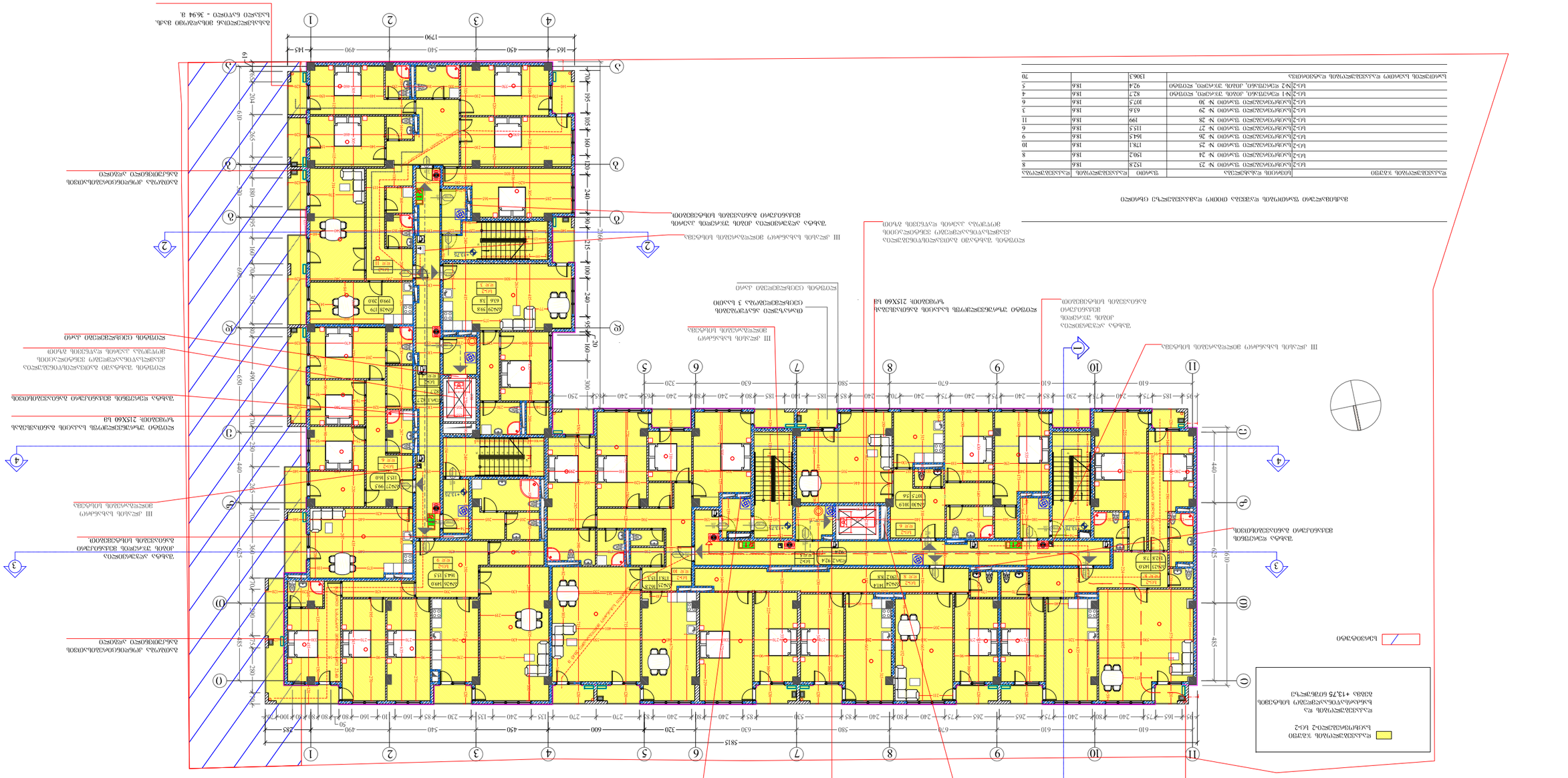
ნახაზის №2 ფილტრირებული ჯამური ხარჯების ცხრილის მიხედვით
ნახაზის №1 ფილტრირებული ჯამური ხარჯების ცხრილის მიხედვით

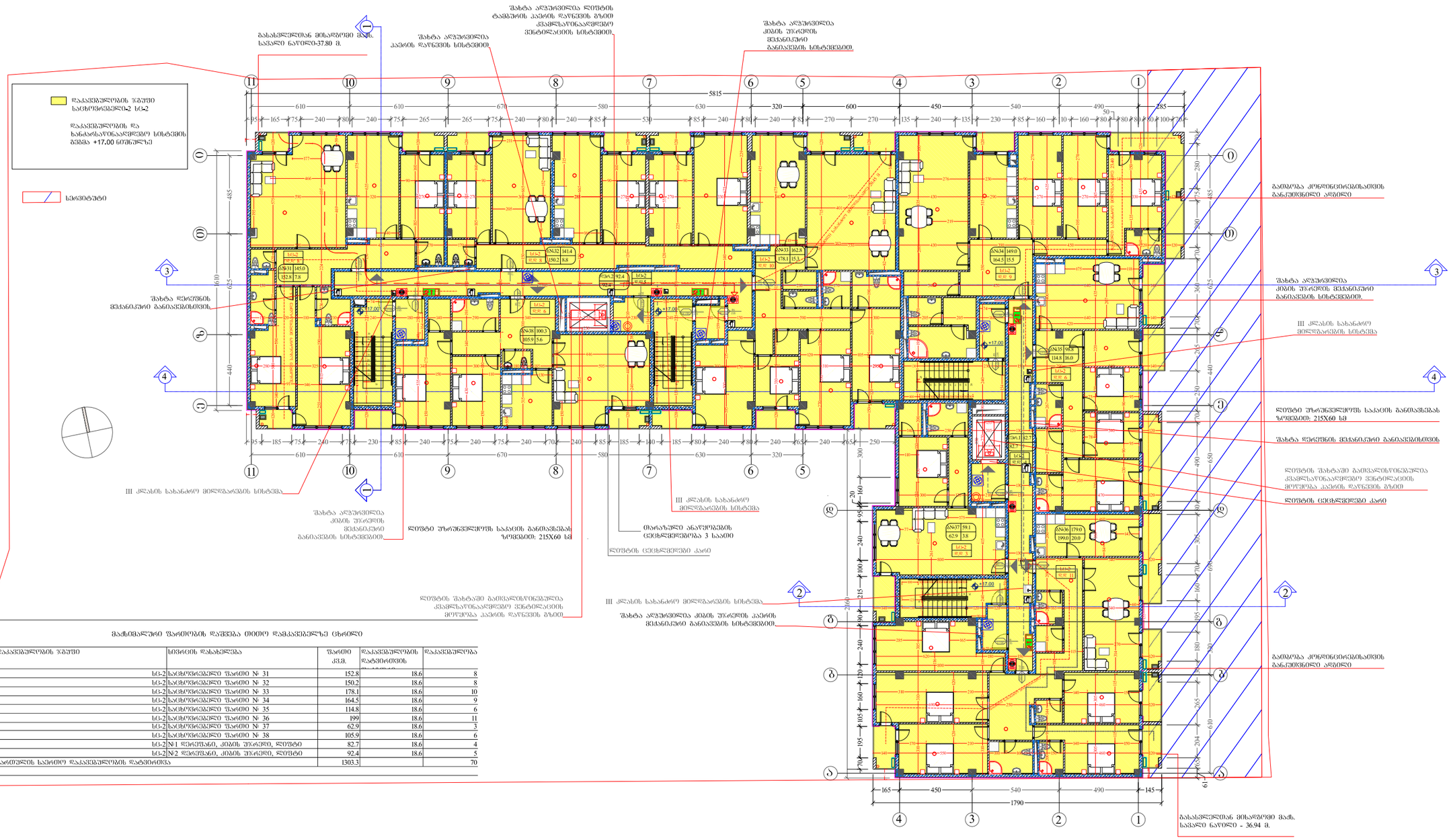

მაქსიმალური ფართობის დაშვება ერთიდ დამკავშირებელზე ცხრილი

დაკავშირების ზმული	სივრცის დანიშნულება	ფართი კვ.მ.	დაკავშირების დატვირთვის	დაკავშირება
სც-2	საცხოვრებელი ფართი № 31	152.8	18.6	8
სც-2	საცხოვრებელი ფართი № 32	150.2	18.6	8
სც-2	საცხოვრებელი ფართი № 33	178.1	18.6	10
სც-2	საცხოვრებელი ფართი № 34	164.5	18.6	9
სც-2	საცხოვრებელი ფართი № 35	114.8	18.6	6
სც-2	საცხოვრებელი ფართი № 36	199	18.6	11
სც-2	საცხოვრებელი ფართი № 37	62.9	18.6	3
სც-2	საცხოვრებელი ფართი № 38	105.9	18.6	6
სც-2	№1 დერეფანი, კიბის უჯრედი, ლიფტი	82.7	18.6	4
სც-2	№2 დერეფანი, კიბის უჯრედი, ლიფტი	92.4	18.6	5
სართულის საერთო დაკავშირების დატვირთვა		1303.3		70

A-3	პროექტის №	დამკვეთი CLIENT	შპს. "NEW HOUSE"	პროექტი/ მისამართი PROJECT			საცხოვრებელი კორპუსი ვარკეთილში 01.19.20.021.099
თანამდებობა	გვარი	ხელმოწერა		ნახაზი DRWG.	სართულის გეგმა +17.00 ნიშნულზე	თარიღი 04.11.2018	არქიტექტორული ნაწილი ARCHITECTURE
დირექტორი	გ.გიორგობიანი					პროექტირება	შ.პ.ს MHD Group
არქიტექტორი	გ.გიორგობიანი					№ / პროექტ. REV. / თარიღი DATE: 1 2 3	
დაამუშავა	ს.დუთიშვილი					მასშტაბი SCALE 1:250	სტადია STAGE პროექტი
	ც.ჯუყელი					ინდექსი A-101	ფურც. 52
	ე.ბერიძე						

A-3	პროექტის № PROJECT	პროექტის დასახელება BUILDING	"ახალი სახლი"								
დამკვეთი CLIENT											
დამპროექტებელი											
ძირითადი ინჟინერი											
არქიტექტორი											
კონსტრუქციული ინჟინერი											
ელექტრომოწყობილობა											

A-3	პროექტის № CLIENT	პროექტის დასახელება მშ. "NEW HOUSE"				
დოკუმენტაციის სახელწოდება	მშპ	პროექტის ხელმძღვანელი				
დამკვეთი		პროექტის მთავარი ინჟინერი				
ავტორი		პროექტის მთავარი არქიტექტორი				
		დამკვეთი				
ტექნიკური პირობების № PROJECT ORWG.						

| | | |

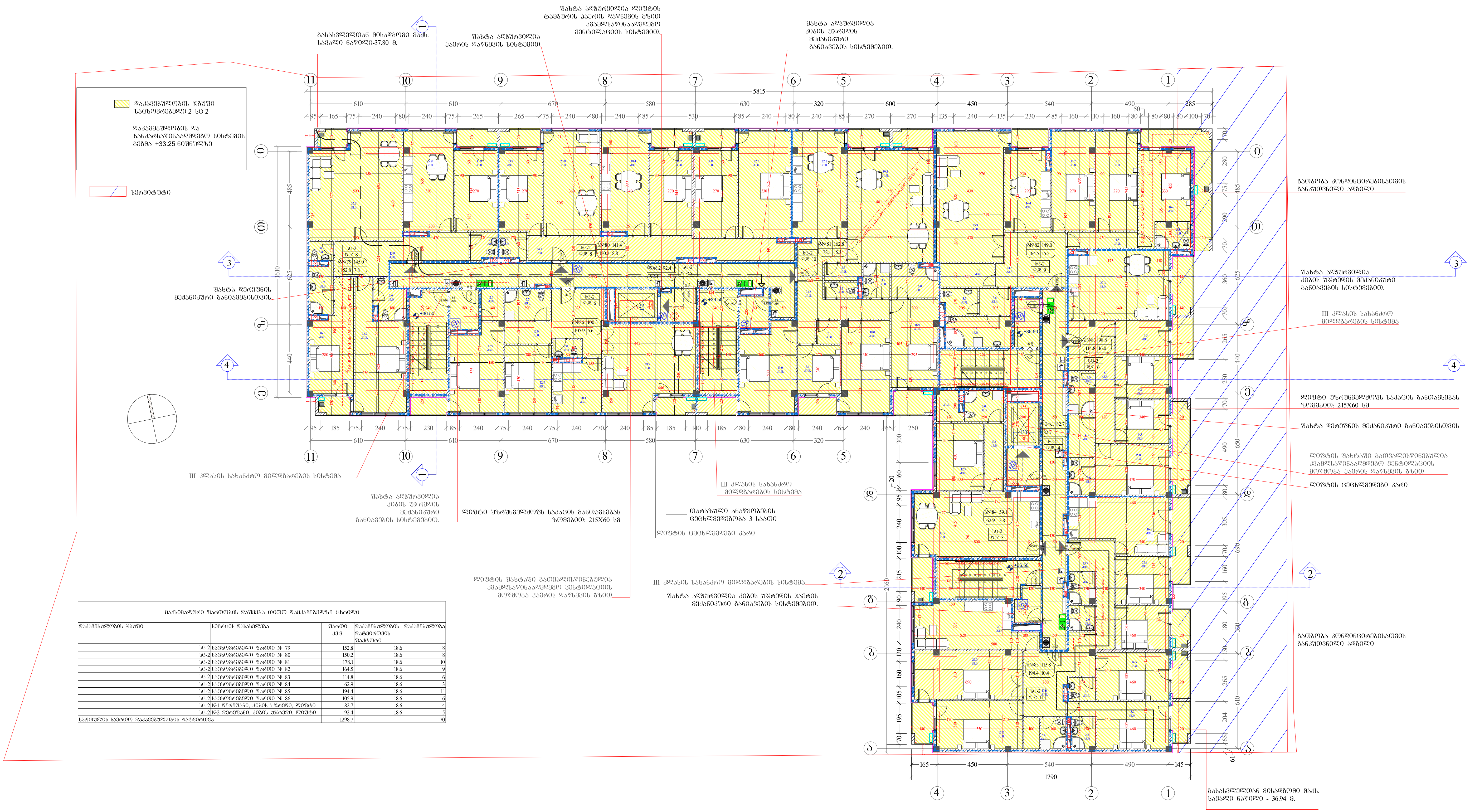

მაქსიმალური ფართობის დაშვება თითო დამკავებელზე ცხრილი				
დაკავებულობის ჯგუფი	სივრცის დასახელება	ფართი კვ.მ.	დაკავებულობის დატვირთვის ფაქტორი	დაკავებულობა
სც-2	საცხოვრებელი ფართი № 79	152.8	18.6	8
სც-2	საცხოვრებელი ფართი № 80	150.2	18.6	8
სც-2	საცხოვრებელი ფართი № 81	178.1	18.6	10
სც-2	საცხოვრებელი ფართი № 82	164.5	18.6	9
სც-2	საცხოვრებელი ფართი № 83	114.8	18.6	6
სც-2	საცხოვრებელი ფართი № 84	62.9	18.6	3
სც-2	საცხოვრებელი ფართი № 85	194.4	18.6	11
სც-2	საცხოვრებელი ფართი № 86	105.9	18.6	6
სც-2	№1 დერეფანი, კიბის უჯრედი, ლიფტი	82.7	18.6	4
სც-2	№2 დერეფანი, კიბის უჯრედი, ლიფტი	92.4	18.6	5
სართულის საერთო დაკავებულობის დატვირთვა		1298.7		70

A-3	პროექტის №	დამკვეთი CLIENT	შპს. "NEW HOUSE"	პროექტი/ მისამართი PROJECT	საცხოვრებელი კორპუსი ვარკეთილში 01.19.20.021.099

თანამდებობა	გვარი	ხელმოწერა
დირექტორი	მ.გიორგობიანი	
არქიტექტორი	მ.გიორგობიანი	
დამუშავა	ს.დათიშვილი	
	ც.ჯაყელი	
	ე.ბერიძე	

ნახაზი DRWG.: სართულის გეგმა +36.50 ნიშნულზე

თარიღი	04.11.2018

კორექტირება

№	კორექტ. REV.	თარიღი DATE
1		
2		
3		

არქიტექტურული ნაწილი ARCHITECTURE

შ.პ.ს MHD Group

მასშტაბი SCALE	სტადია STAGE	ინდექსი	ფურც.
1:250	პროექტი	A-711	52

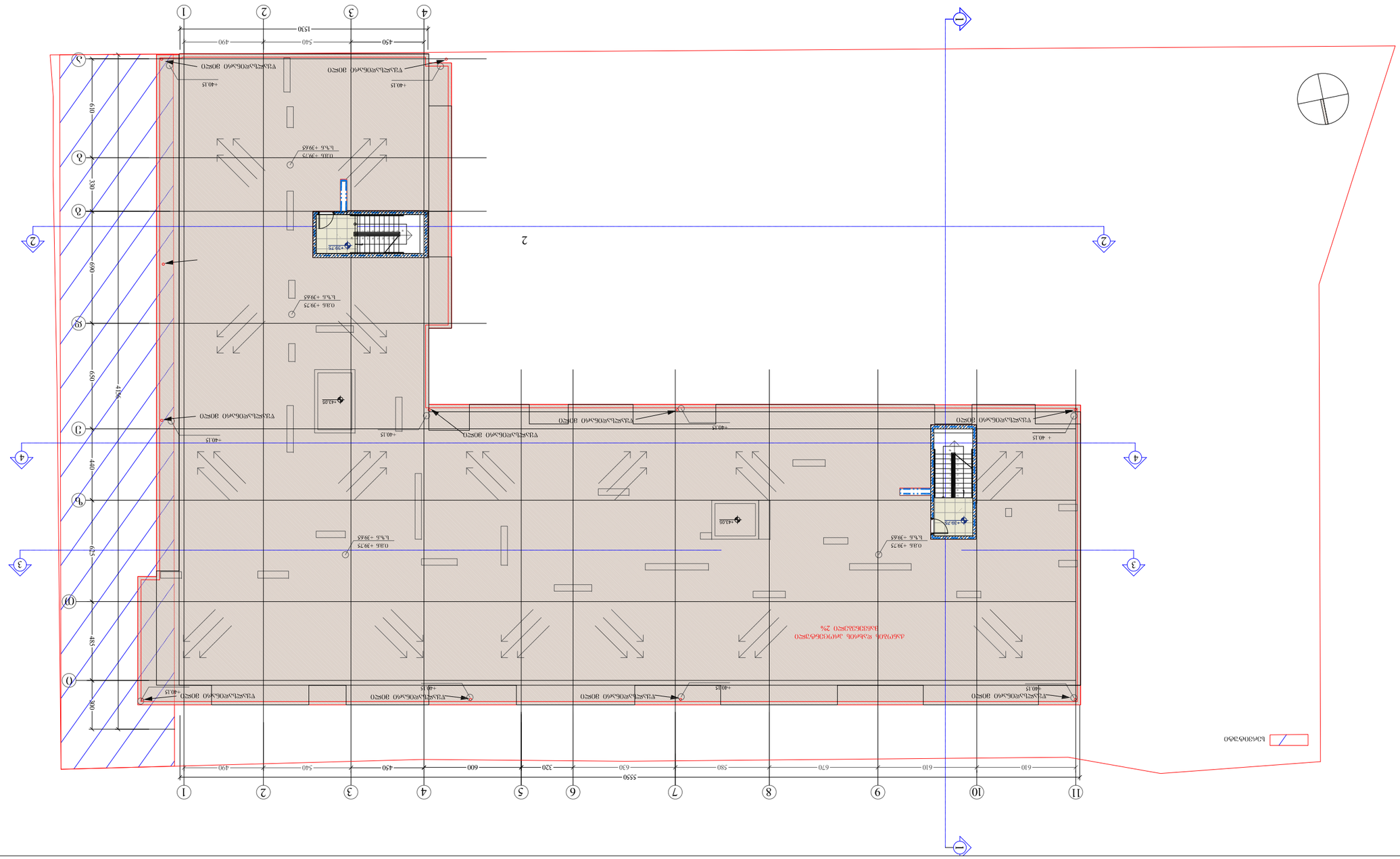
5550
450
540
490
1530
610
670
580
630
320
600
450
540
490
1440
625
480
300
610
330
690
415
+40.15
+39.73
+39.45
+41.05
+39.78
4
3
2
1
5
6
7
8
9
10
11
Ф
Ц
Щ
Ъ
Ы
Ь
Э
Ю
Я

| | | |

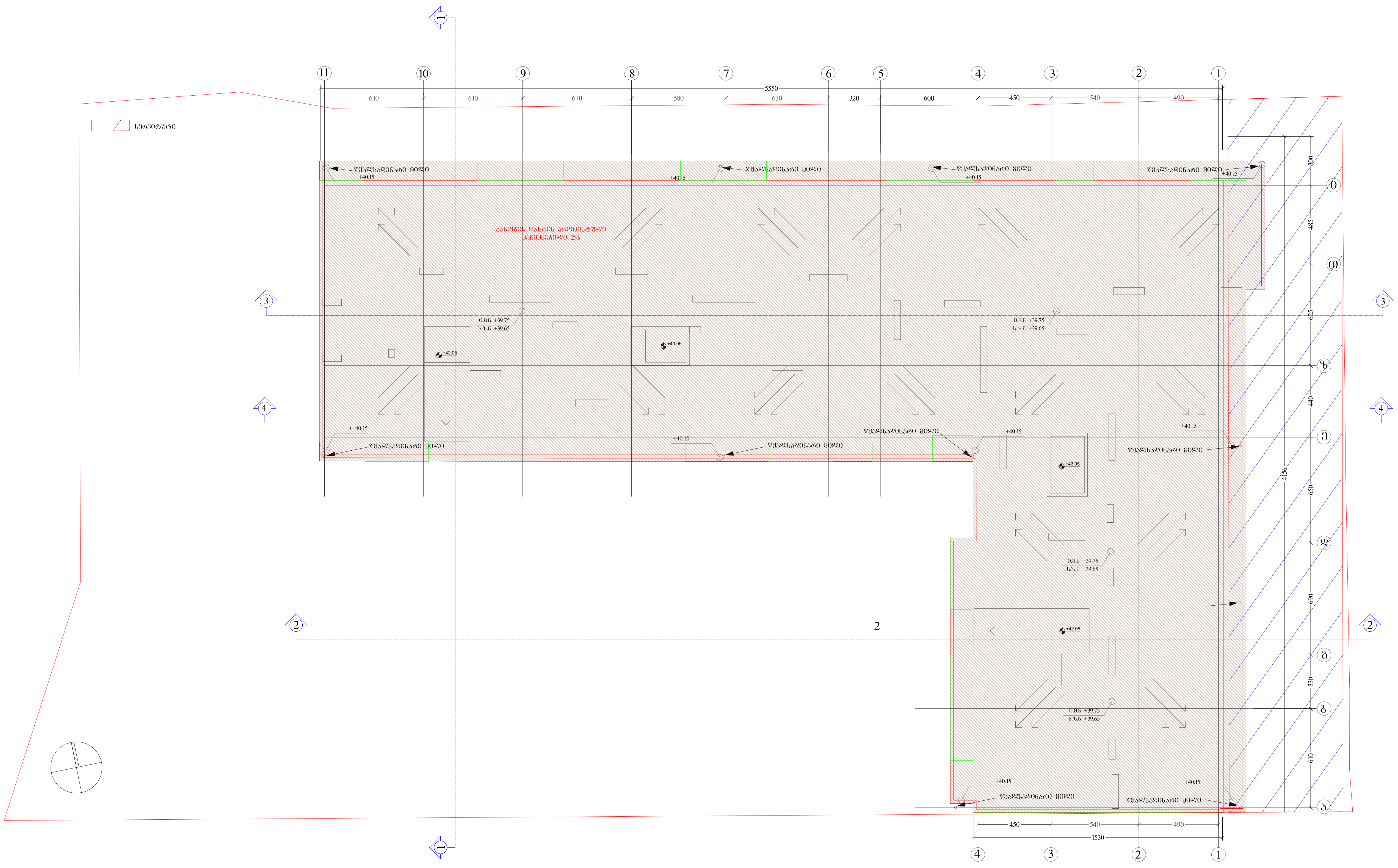

A-3	პროექტის №	დამკვეთი CLIENT შპს. "NEW HOUSE"	პროექტი/ მისამართი PROJECT				საცხოვრებელი კორპუსი ვარკეთილში 01.19.20.021.099
თანამდებობა	გვარი	ხელმოწერა	ნახაზი DRWG.	თარიღი	04.11.2018	არქიტექტურული ნაწილი ARCHITECTURE	
დირექტორი	მ.გიორგობიანი		სახურავის გეგმა	კორექტირება		შ.პ.ს MHD Group	
არქიტექტორი	მ.გიორგობიანი			№ / კორექტ. REV. / თარიღი DATE			
				1			
				2			
დამუშავა	ს.დათიშვილი			3			
	ც.ჯაყელი			მასშტაბი SCALE	სტადია STAGE	ინდექსი	ფურც.
	ე.ბარიძე			1:250	პროექტი	A-101	52

ქ. თბილისი, კალოუბნის ქ №40
მრავალბინიანი საცხოვრებელი შენობა

კონსტრუქციული ნაწილი

თბილისი
2021

ქვაბულის გეგმა
მ 1:200

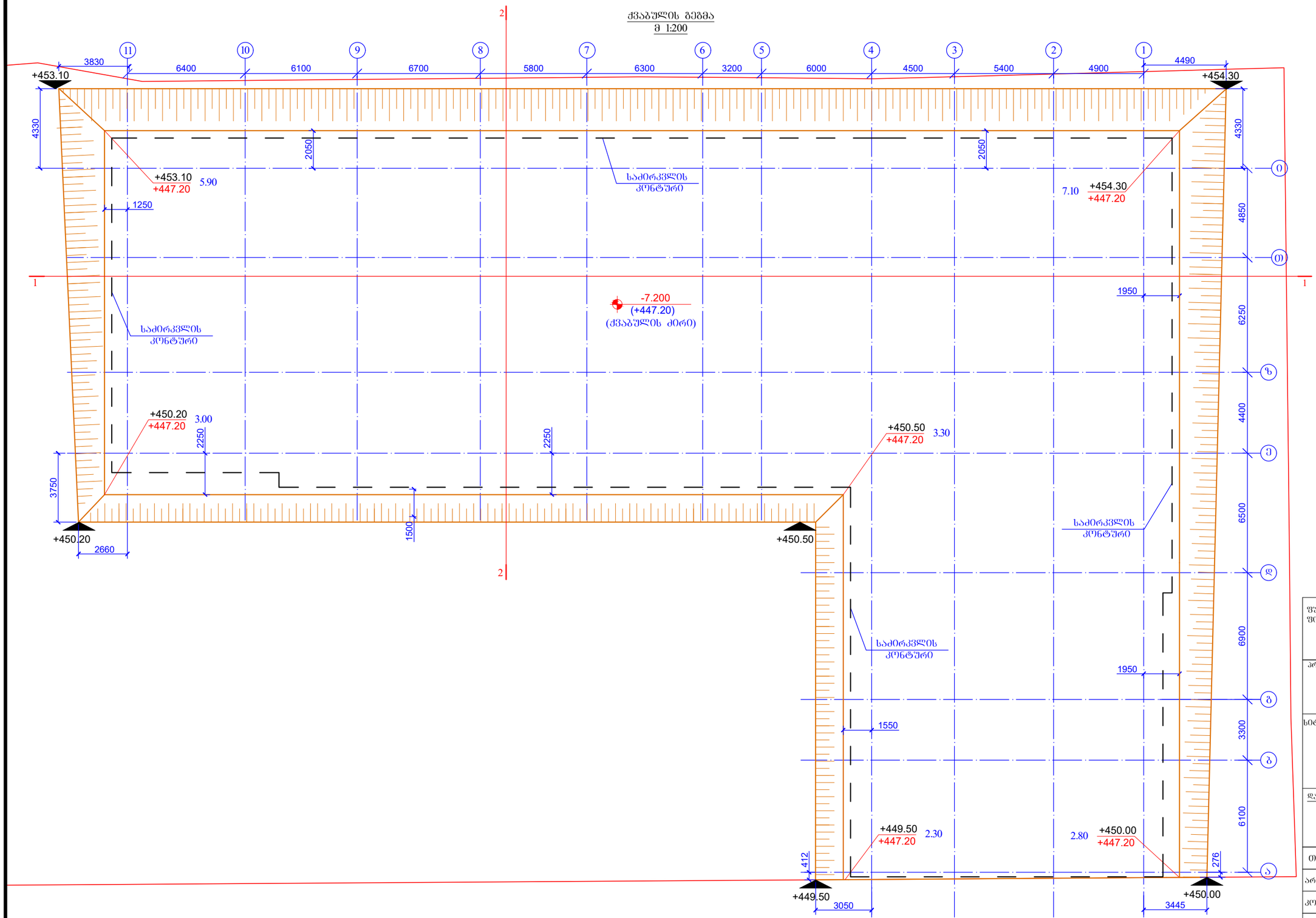

ფურცლის ფორმატი: A3	ქ. ობილისი 2021	
	ფაილის დასახელება:	

პროექტის სახელწოდება:

ქ. ობილისი, კალოუბნის ქ №40-ში მრავალბინიანი საცხოვრებელი სახლის პროექტი
ნაკ. №01.19.20.021.093

სიტუაციური გეგმა:

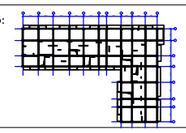

დამკვეთი:

შპს "ობზაიკ დეველოპმენტი"

ქ.ობილისი, გელიაშვილის ქ.№40

საიდენტიფიკაციო კოდი 402 067 357

თანამდებობა	გვარი	ხელმოწერა
არქიტექტორი	გ.გიორგობიანი	
კონსტრუქტორი	თ.მაცაბერიძე	
შესრულა	ზ.ქველაშვილი	

პროექტის №:	ნახაზის სახელწოდება:
თარიღი: 20 იანვარი 2021	ქვაბულის გეგმა
მასშტაბი: 1:200 @ A3	
კონსტრუქციული პროექტი	
სტადია	შშშა პროექტი
ნახაზის #:	კ- 1 რევიზია: 01

ჭრილი 1-1
მ 1:200

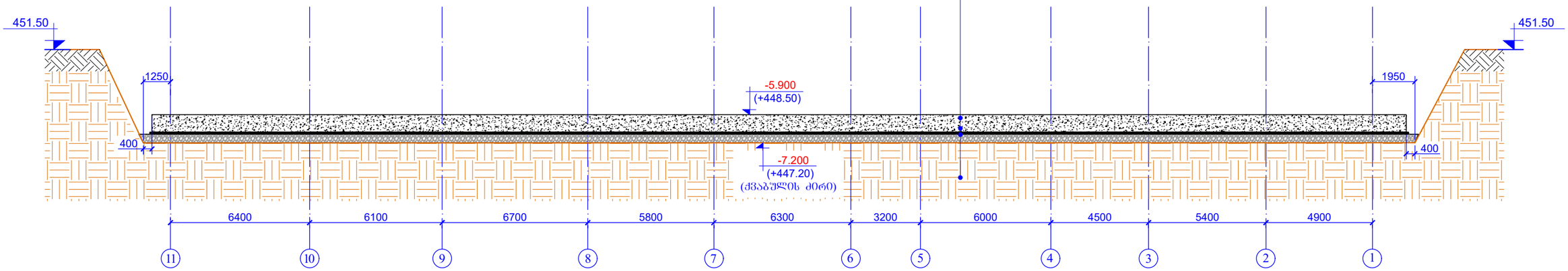

ჭრილი 2-2
მ 1:100

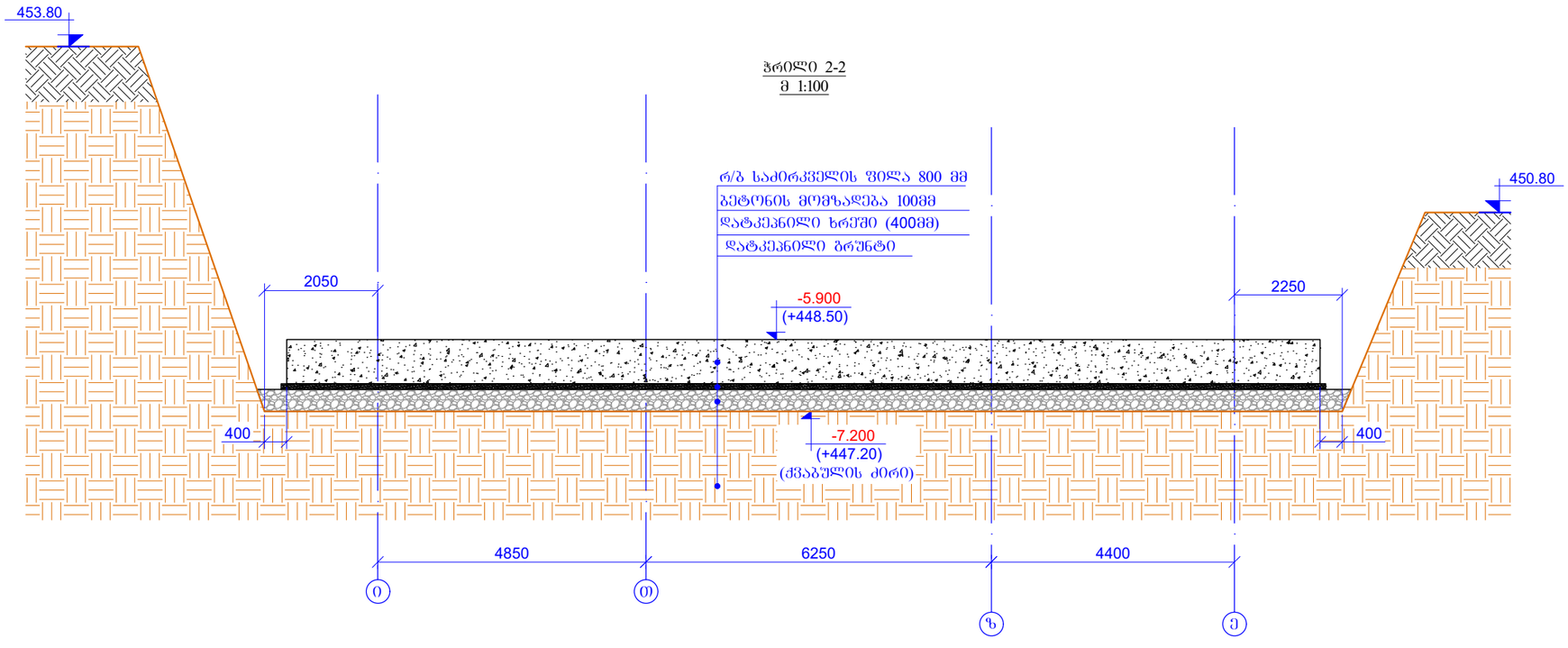

შენიშვნები:
1. მოსაჭრელი გრუნტის საორიენტაციო მოცულობა გაფხვიერების კოეფიციენტის გათვალისწინების გარეშე შეადგენს 7900 მ³. (მოცულობები დაზუსტდეს ადგილზე)
2. დასაძრელი ბალასტის საორიენტაციო მოცულობა შეადგენს 600 მ³.
3. ძვაბული მიღებულ იქნას ინჟინერ-გეოლოგების მიერ თანახმად ნორმისა.
4. შენობის მიბმა ადგილზე განხორციელდეს არქიტექტურული ნახაზების მიხედვით.

ფურცლის ფორმატი: A3	ქ. თბილისი 2021	
	ფაილის დასახელება:	
პროექტის სახელწოდება: ქ. თბილისი, კალოუბნის ქ №40-ში მრავალბინიანი საცხოვრებელი სახლის პროექტი ნაკ. №01.19.20.021.093		
სიტუაციური გეგმა: 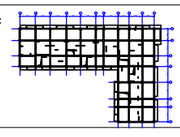		
დამკვეთი: შპს "მოზაიკ დეველოპმენტი" ქ.თბილისი, ბელიაშვილის ქ.№40 საიდენტიფიკაციო კოდი 402 067 357		
თანამდებობა	გვარი	ხელმოწერა
არქიტექტორი	მ.გიორგობიანი	
კონსტრუქტორი	თ.მაცაბერიძე	თ. მ.
შემსრულა	ზ.ქველაშვილი	
პროექტის №:	ნახაზის სახელწოდება: ჭრილი 1-1; 2-2	
თარიღი: 20 იანვარი 2021		
მასშტაბი: 1:100; 200 @ A3		
კონსტრუქციული პროექტი		
სტადია	მშშა პროექტი	
ნახაზის #:	კ- 2	რევიზია: 01

საძირკვლის ფილის საძალიბო და ძირითადი ბადით არმირების გეგმა ნიშნ.-5.900

მ. 1:200

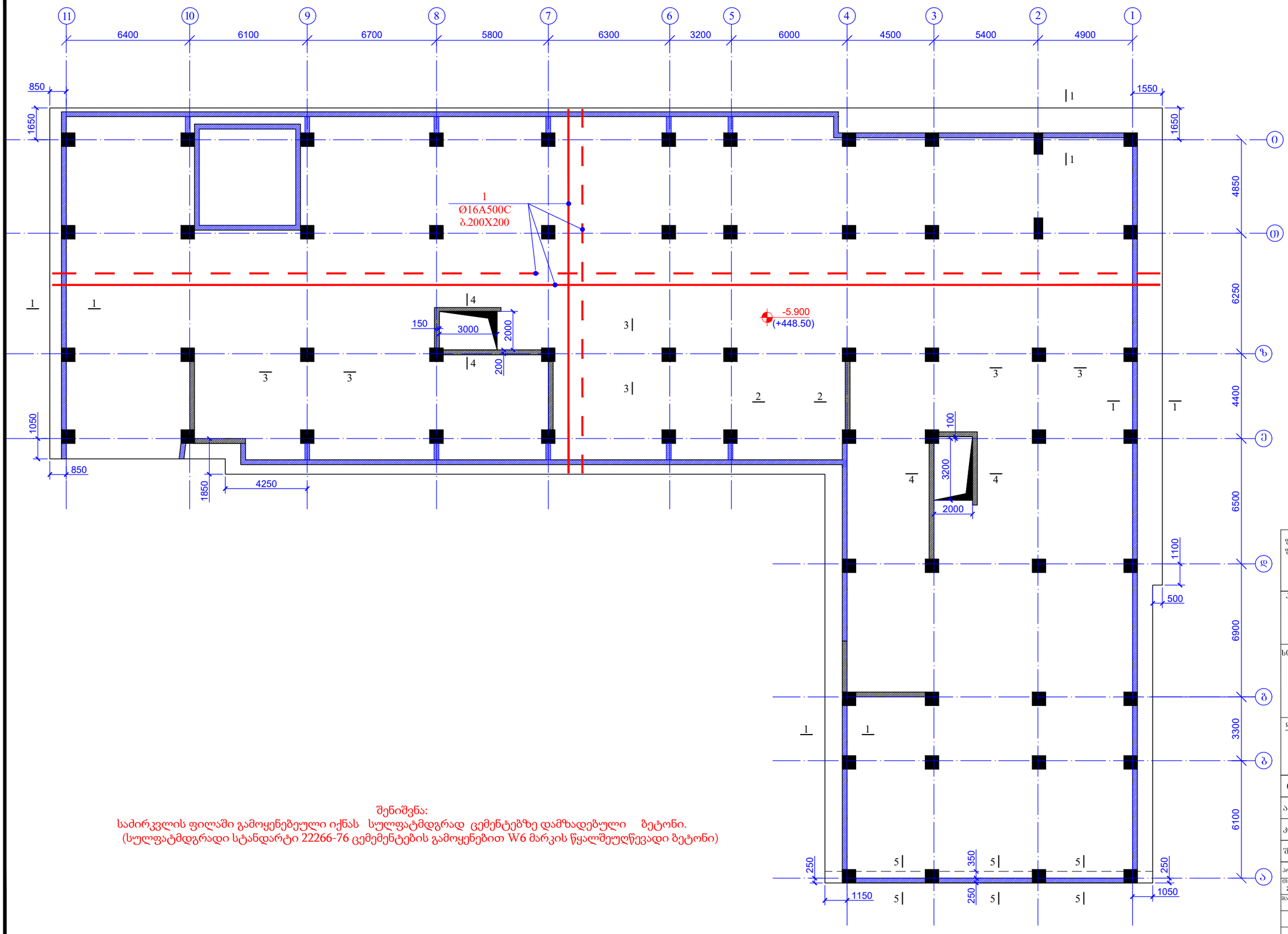

შენიშვნა:

საძირკვლის ფილაში გამოყენებეული იქნას სულფატმდგრად ცემენტებზე დამზადებული ბეტონი.
(სულფატმდგრადი სტანდარტი 22266-76 ცემემენტების გამოყენებით W6 მარკის წყალშეუღწევადი ბეტონი)

ფურცლის ფორმატი: A3	ქ. თბილისი 2021	
	ფაილის დასახელება:	
პროექტის სახელწოდება: ქ. თბილისი, კალოუბნის ქ №40-ში მრავალბინიანი საცხოვრებელი სახლის პროექტი ნაკ. №01.19.20.021.093		
სიტუაციური გეგმა:		
დამკვეთი: შპს "მოზაიკ დეველოპმენტი" ქ.თბილისი, ბელიაშვილის ქ.№40 საიდენტიფიკაციო კოდი 402 067 357		
თანამდებობა	გვარი	ხელმოწერა
არქიტექტორი	მ.გიორგობიანი	
კონსტრუქტორი	თ.მაცაბერიძე	
შესრულა	ზ.ქველაშვილი	
პროექტის №:	ნახაზის სახელწოდება: საძირკვლის ფილის საძალიბო და ძირითადი ბადით არმირების გეგმა ნიშნ.-5.900	
თარიღი: 20 იანვარი 2021		
მასშტაბი: 1:100 @ A3		
კონსტრუქციული პროექტი		
სტადია	შუშა პროექტი	
ნახაზის #:	კ- 3	რევიზია: 01

საძირკვლის ფილის ქვედა შრის დამატებითი არმირების გეგმა
ნ0"შნ. -5.900
მ. 1:200

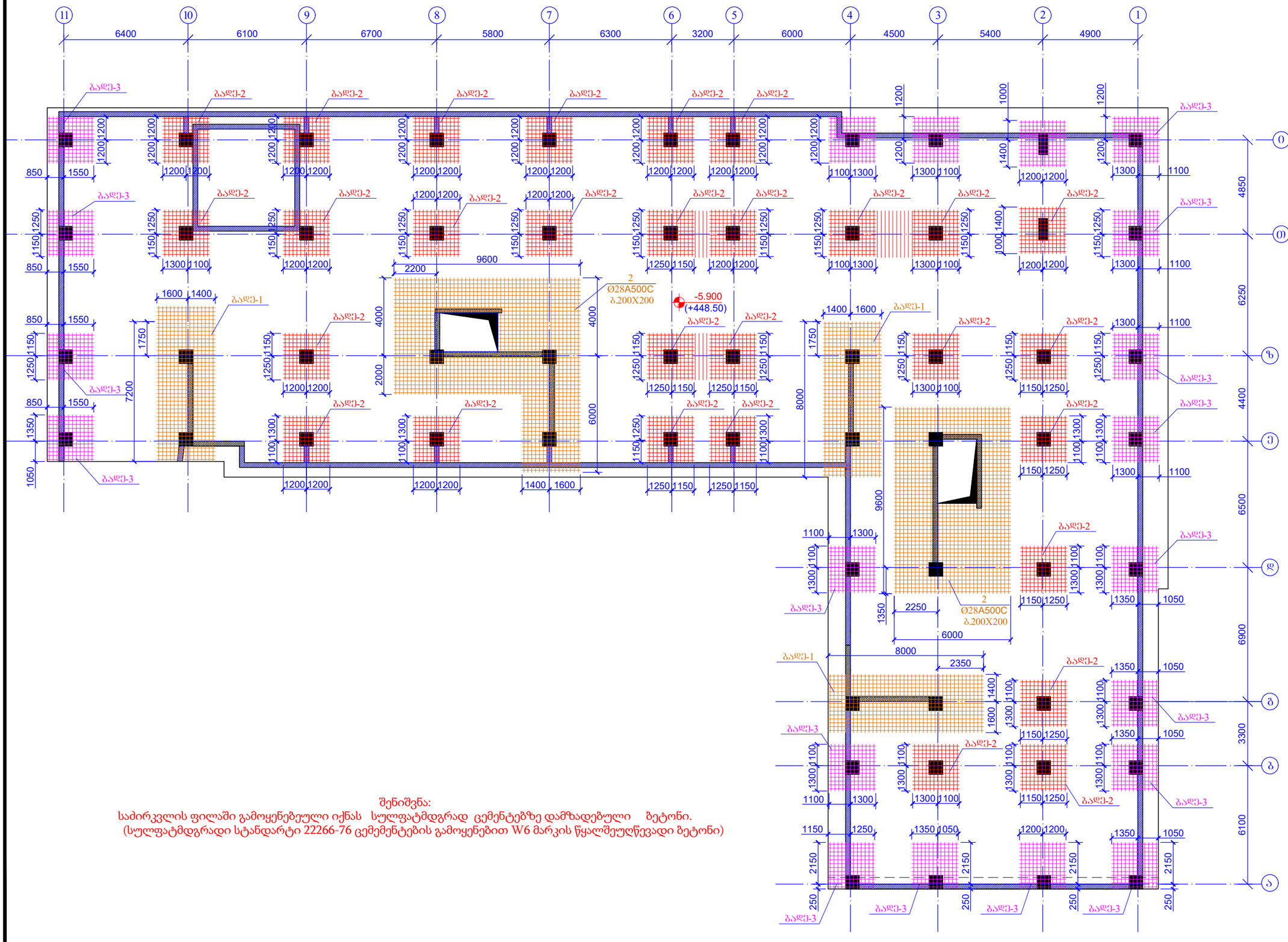

შენიშვნა:
საძირკვლის ფილაში გამოყენებეული იქნას სულფატმდგრად ცემენტებზე დამზადებული ბეტონი.
(სულფატმდგრადი სტანდარტი 22266-76 ცემემენტების გამოყენებით W6 მარკის წყალშეუღწევადი ბეტონი)

ფურცლის ფორმატი A3	ქ. თბილისი 2021	
	ფაილის დასახელება:	

პროექტის სახელწოდება:
ქ. თბილისი, კალოუბნის ქ №40-ში მრავალბინიანი საცხოვრებელი სახლის პროექტი
ნაკ. №01.19.20.021.093

სიტუაციური გეგმა:

დამკვეთი:
შპს "მოზაიკ დეველოპმენტი"
ქ.თბილისი, ბელიაშვილის ქ.№40
საიდენტიფიკაციო კოდი 402 067 357

თანამდებობა	გვარი	ხელმოწერა
არქიტექტორი	გ.გიორგობიანი	
კონსტრუქტორი	თ.მაცაბერიძე	
შესასრულა	ზ.ქველაშვილი	

პროექტის №:	ნახაზის სახელწოდება:
თარიღი: 20 იანვარი 2021	საძირკვლის ფილის ქვედა შრის დამატებითი არმირების გეგმა ნ0"შნ. -5.900
მასშტაბი: 1:100 @ A3	
კონსტრუქციული პროექტი	
სტადია	მუშა პროექტი
ნახაზის #:	კ- 4 რევიზია: 01

საძირკვლის ფილის ზედა შრის დამატებითი არმირების გეგმა (X მიმართულება)

ნ0შნ. -5.900

მ. 1:200

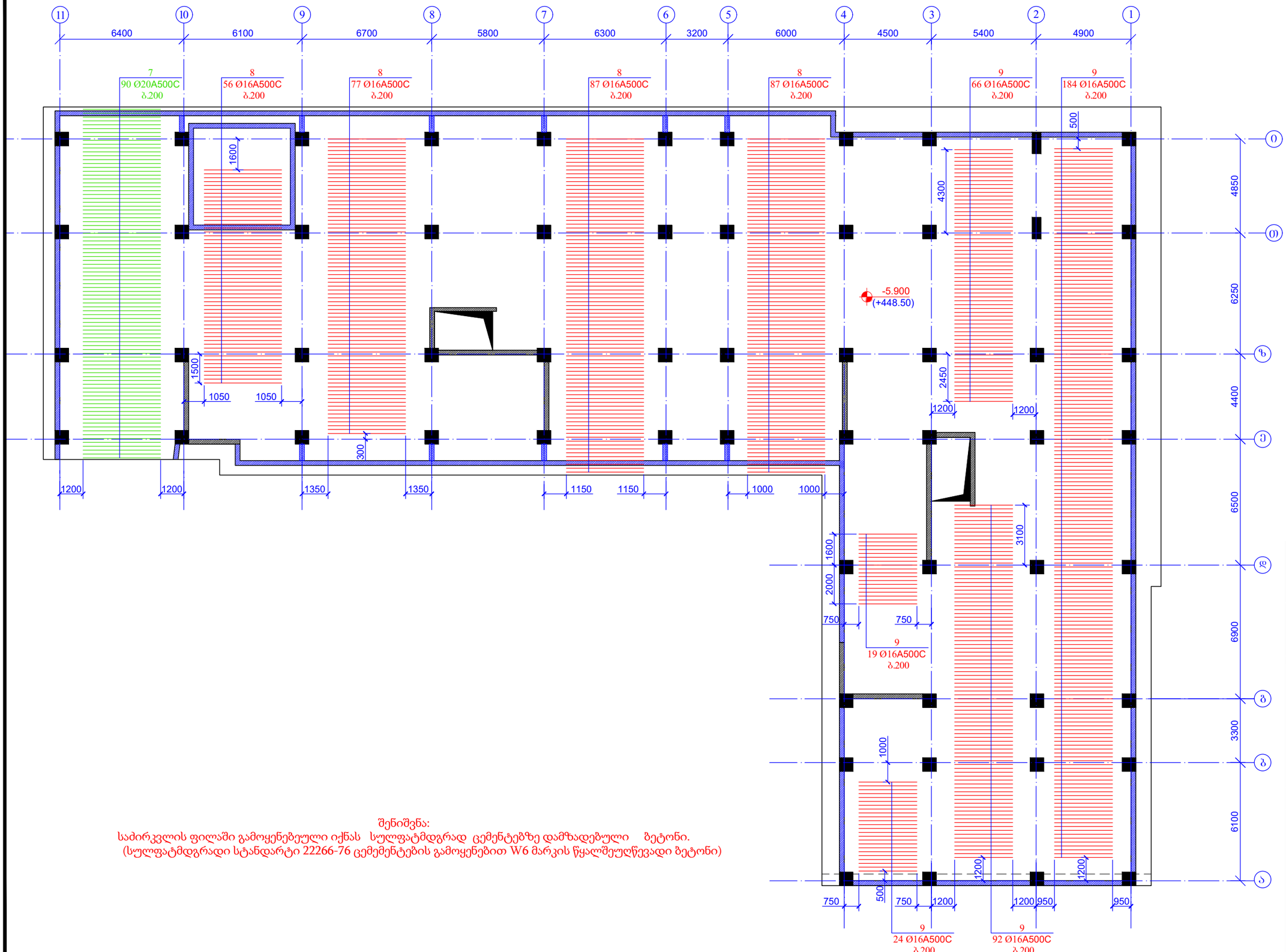

შენიშვნა:

საძირკვლის ფილაში გამოყენებეული იქნას სულფატმდგრად ცემენტებზე დამზადებული ბეტონი.
(სულფატმდგრადი სტანდარტი 22266-76 ცემემენტების გამოყენებით W6 მარკის წყალშეუღწევადი ბეტონი)

ფურცლის ფორმატი A3	ქ. თბილისი 2021	
	ფაილის დასახელება:	

პროექტის სახელწოდება:

ქ. თბილისი, კალოუბნის ქ №40-ში მრავალბინიანი საცხოვრებელი სახლის პროექტი
ნაკ. №01.19.20.021.093

სიტუაციური გეგმა:

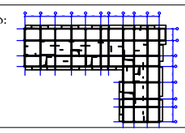

დამკვეთი:

შპს "მოზაიკ დეველოპმენტი"

ქ.თბილისი, ბელიაშვილის ქ.№40

საიდენტიფიკაციო კოდი 402 067 357

თანამდებობა	გვარი	ხელმოწერა
არქიტექტორი	მ.გიორგობიანი	
კონსტრუქტორი	ი.მაცაბერიძე	
შესრულა	ზ.ჟველაშვილი	

პროექტის №:	ნახაზის სახელწოდება:
თარიღი: 20 იანვარი 2021	საძირკვლის ფილის ზედა შრის დამატებითი არმირების გეგმა (X მიმართულება) ნ0შნ. -5.900
მასშტაბი 1:100 @ A3	
კონსტრუქციული პროექტი	
სტადია	შუშა პროექტი
ნახაზის #:	კ- 5 რევიზია: 01

საძირკვლის ფილის ზედა შრის დამატებითი
არმირების გეგმა (Y მიმართულება)
ნიშნ. -5.900
მ. 1:200

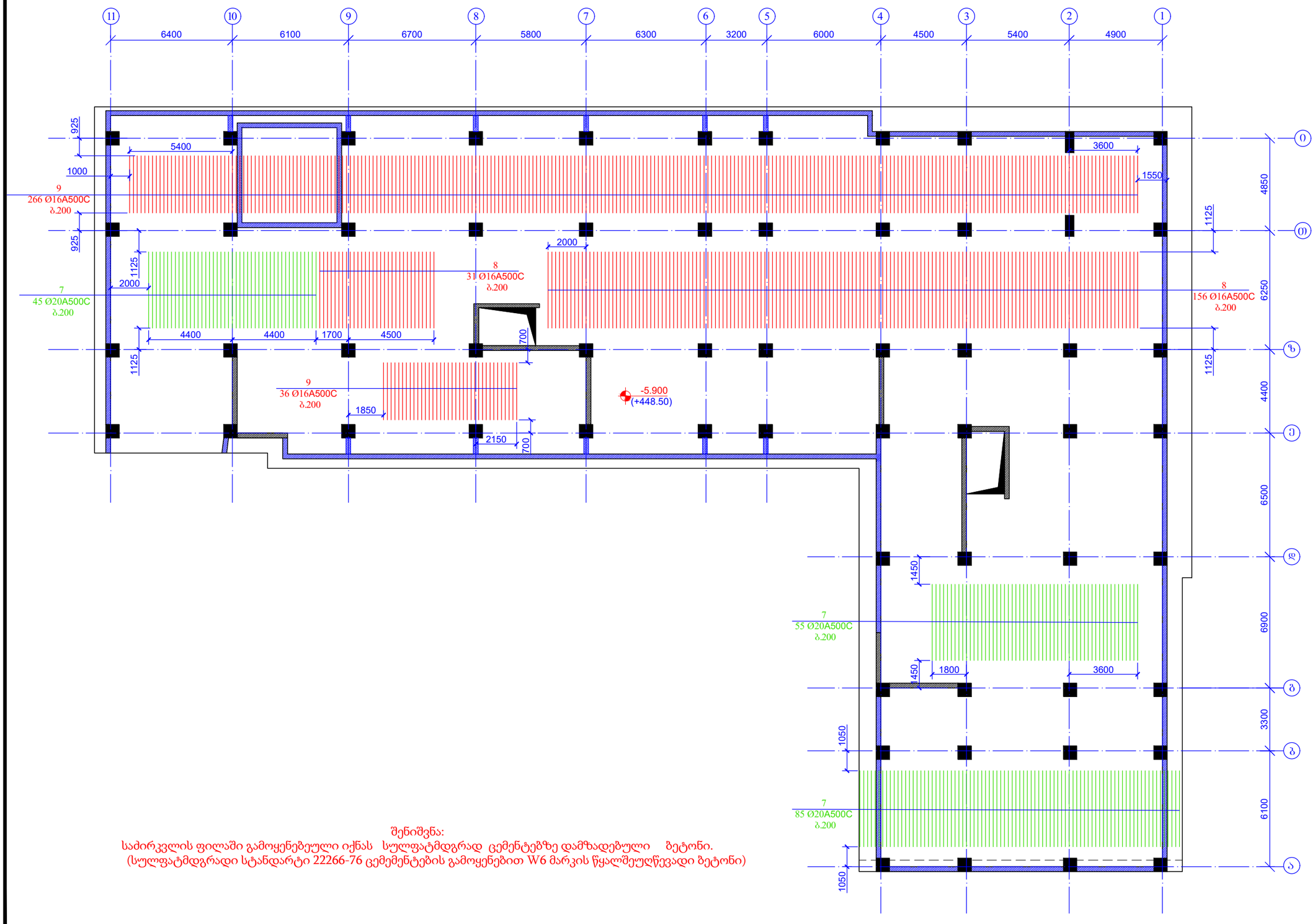

შენიშვნა:
საძირკვლის ფილაში გამოყენებეული იქნას სულფატმდგრად ცემენტებზე დამზადებული ბეტონი.
(სულფატმდგრადი სტანდარტი 22266-76 ცემემენტების გამოყენებით W6 მარკის წყალშეუღწევადი ბეტონი)

ფურცლის ფორმატი A3	ქ. თბილისი 2021	
	ფაილის დასახელება:	

პროექტის სახელწოდება:
ქ. თბილისი, კალოუბნის ქ №40-ში მრავალბინიანი საცხოვრებელი სახლის პროექტი
ნაკ. №01.19.20.021.093

სიტუაციური გეგმა:

დამკვეთი:
შპს "მოზაიკ დეველოპმენტი"
ქ.თბილისი, ბელიაშვილის ქ.№40
საიდენტიფიკაციო კოდი 402 067 357

თანამდებობა	გვარი	ხელმოწერა
არქიტექტორი	მ.გიორგობიანი	
კონსტრუქტორი	თ.მაცაბერიძე	
შემსრულა	ზ.ქველაშვილი	

პროექტის №:	ნახაზის სახელწოდება:
თარიღი: 20 იანვარი 2021	საძირკვლის ფილის ზედა შრის დამატებითი არმირების გეგმა (Y მიმართულება) ნიშნ. -5.900
მასშტაბი: 1:100 @ A3	
კონსტრუქციული პროექტი	
სტადია	მუშა პროექტი
ნახაზის #:	კ- 6 რევიზია: 01

საძირკვლის ფილაში განივი არმატურის მოწყობის გეგმა
ნიშნ. -5.900
მ. 1:200

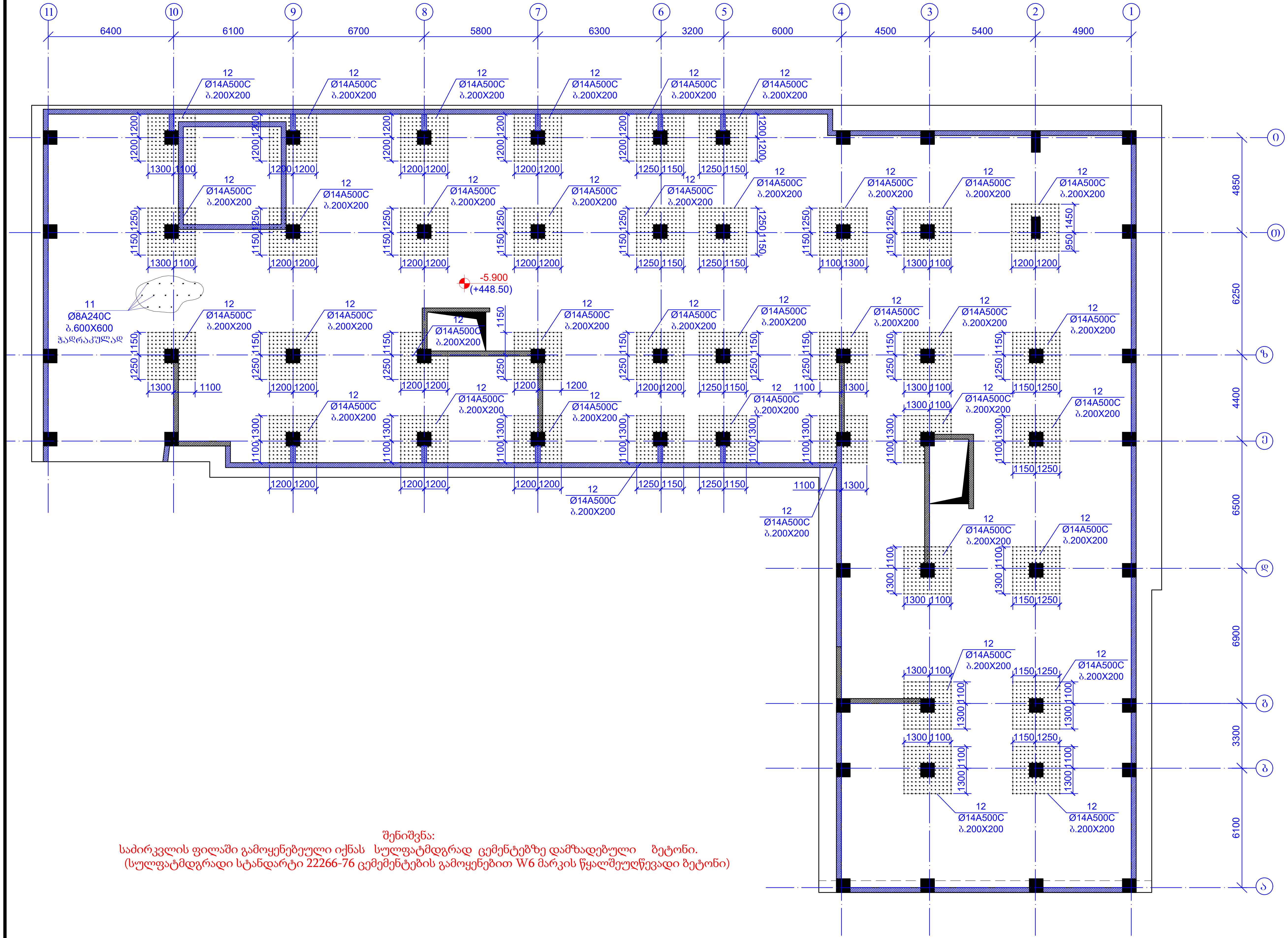

შენიშვნა:
საძირკვლის ფილაში გამოყენებეული იქნას სულფატმდგრად ცემენტებზე დამზადებული ბეტონი.
(სულფატმდგრადი სტანდარტი 22266-76 ცემემენტების გამოყენებით W6 მარკის წყალშეუღწევადი ბეტონი)

ფურცლის ფორმატი A3	ქ. თბილისი 2021
	ფაილის დასახელება:

პროექტის სახელწოდება:
ქ. თბილისი, კალოუბნის ქ №40-ში მრავალბინიანი საცხოვრებელი სახლის პროექტი
ნაკ. №01.19.20.021.093

სიტუაციური გეგმა:

დამკვეთი:
შპს "მოზაიკ დეველოპმენტი"
ქ.თბილისი, ბელიაშვილის ქ.№40
საიდენტიფიკაციო კოდი 402 067 357

თანამდებობა	გვარი	ხელმოწერა
არქიტექტორი	მ.გიორგობიანი	
კონსტრუქტორი	თ.მაცაბერიძე	
შეასრულა	ზ.ყველაშვილი	

პროექტის №:	ნახაზის სახელწოდება:
თარიღი: 20 იანვარი 2021	საძირკვლის ფილაში განივი არმატურის მოწყობის გეგმა ნიშნ. -5.900
მასშტაბი: 1:100 @ A3	
კონსტრუქციული პროექტი	
სტადია	მუშა პროექტი
ნახაზის #:	კ- 7 — რევიზია: 01

კვეთი 1-1
მ. 1:25

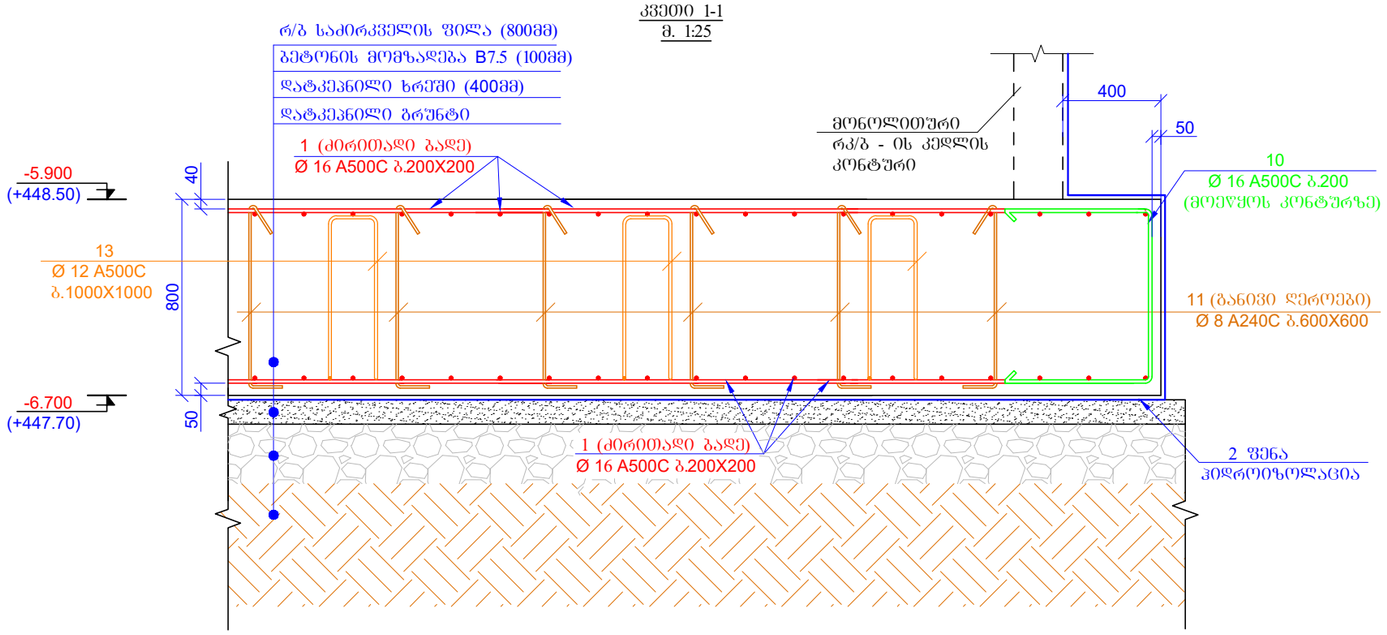

კვეთი 2-2
მ. 1:25

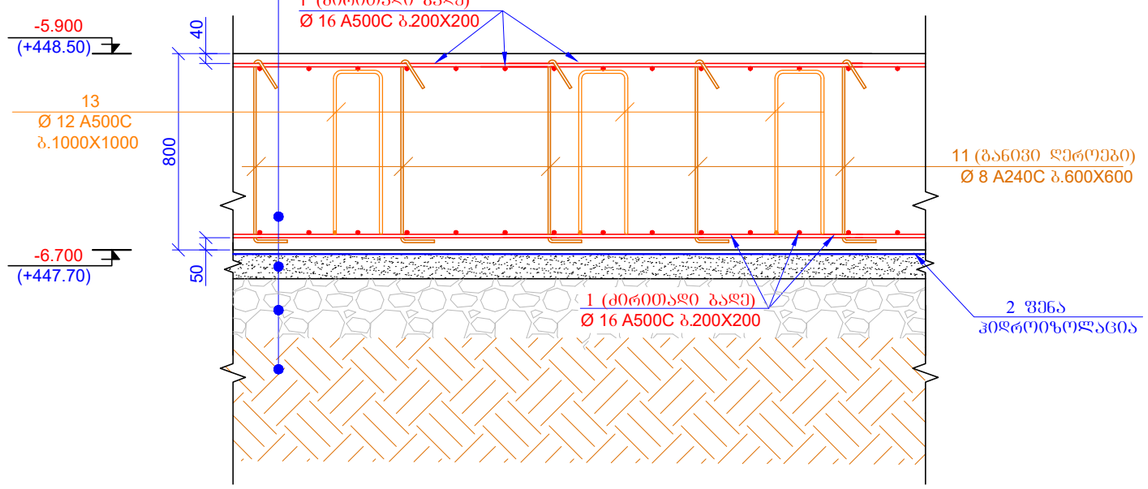

შენიშვნა:
საძირკვლის ფილაში გამოყენებეული იქნას სულფატმდგრად ცემენტებზე დამზადებული ბეტონი.
(სულფატმდგრადი სტანდარტი 22266-76 ცემემენტების გამოყენებით W6 მარკის წყალშეუღწევადი ბეტონი)

შურცლის ფორმატი	A3	ქ. თბილისი 2021
		ფაილის დასახელება:

პროექტის სახელწოდება:
ქ. თბილისი, კალოუბნის ქ №40-ში მრავალბინიანი საცხოვრებელი სახლის პროექტი
ნაპ. №01.19.20.021.093

სიტუაციური გეგმა:

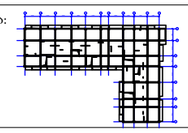

დამკვეთი:
შპს "მოზაიკ დეველოპმენტი"
ქ.თბილისი, გელიაშვილის ქ.№40
საიდენტიფიკაციო კოდი 402 067 357

თანამდებობა	გვარი	ხელმოწერა
არქიტექტორი	მ.გიორგობიანი	
კონსტრუქტორი	თ.მაცაბერიძე	
შესრულა	ზ.ქველაშვილი	

პროექტის №:
თარიღი: 20 იანვარი 2021
მასშტაბი: 1:25 @ A3
კონსტრუქციული პროექტი

ნახაზის სახელწოდება:
კვეთი 1-1; 2-2

სტადია: მუშა პროექტი

ნახაზის #: კ- 8 რევიზია: 01

კვეთი 3-3
მ. 1:25

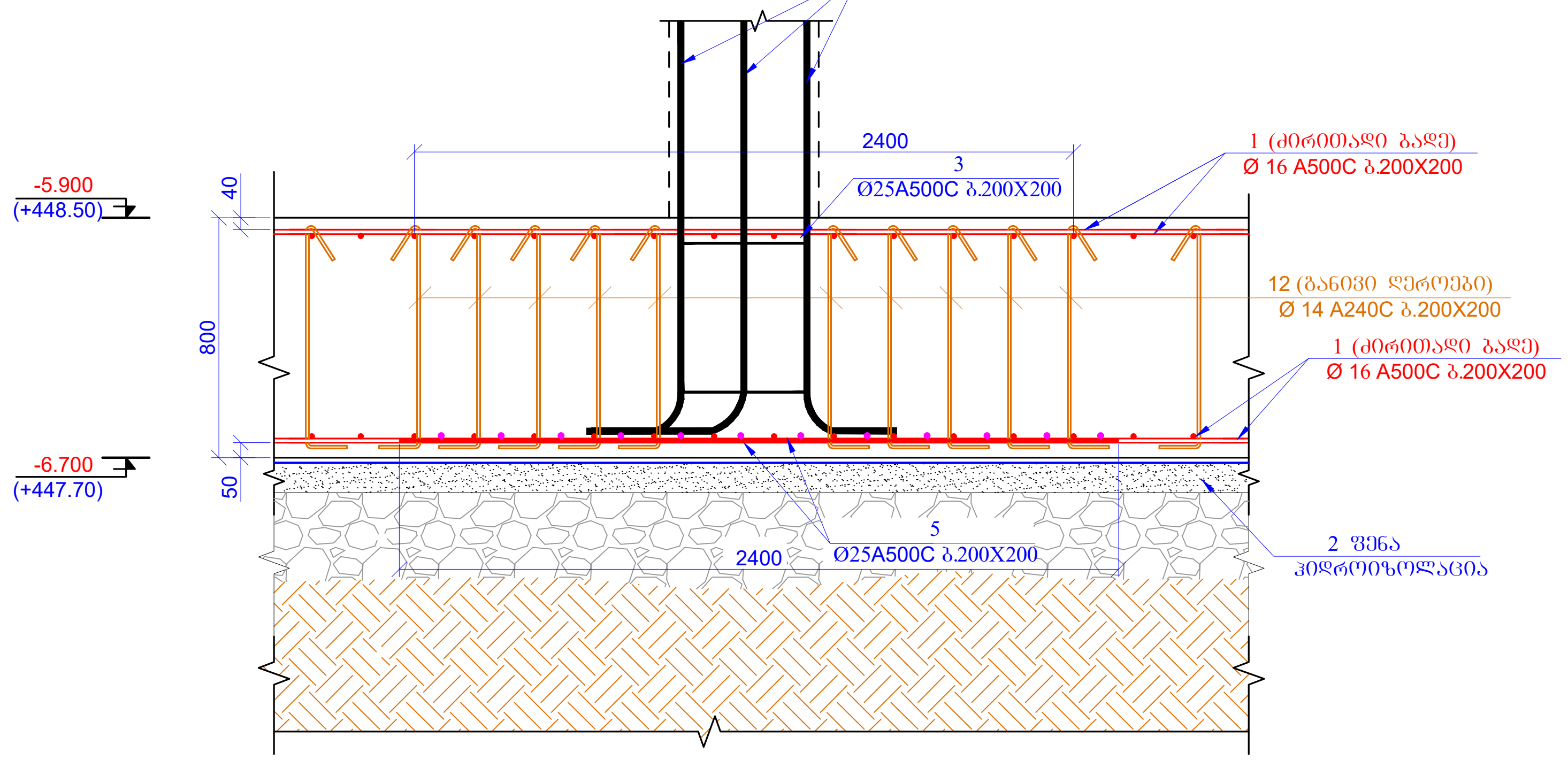

შენიშვნა:
საძირკვლის ფილაში გამოყენებული იქნას სულფატმდგრად ცემენტებზე დამზადებული ბეტონი.
(სულფატმდგრადი სტანდარტი 22266-76 ცემენტების გამოყენებით W6 მარკის წყალშეუღწევადი ბეტონი)

კვეთი 4-4
მ. 1:25

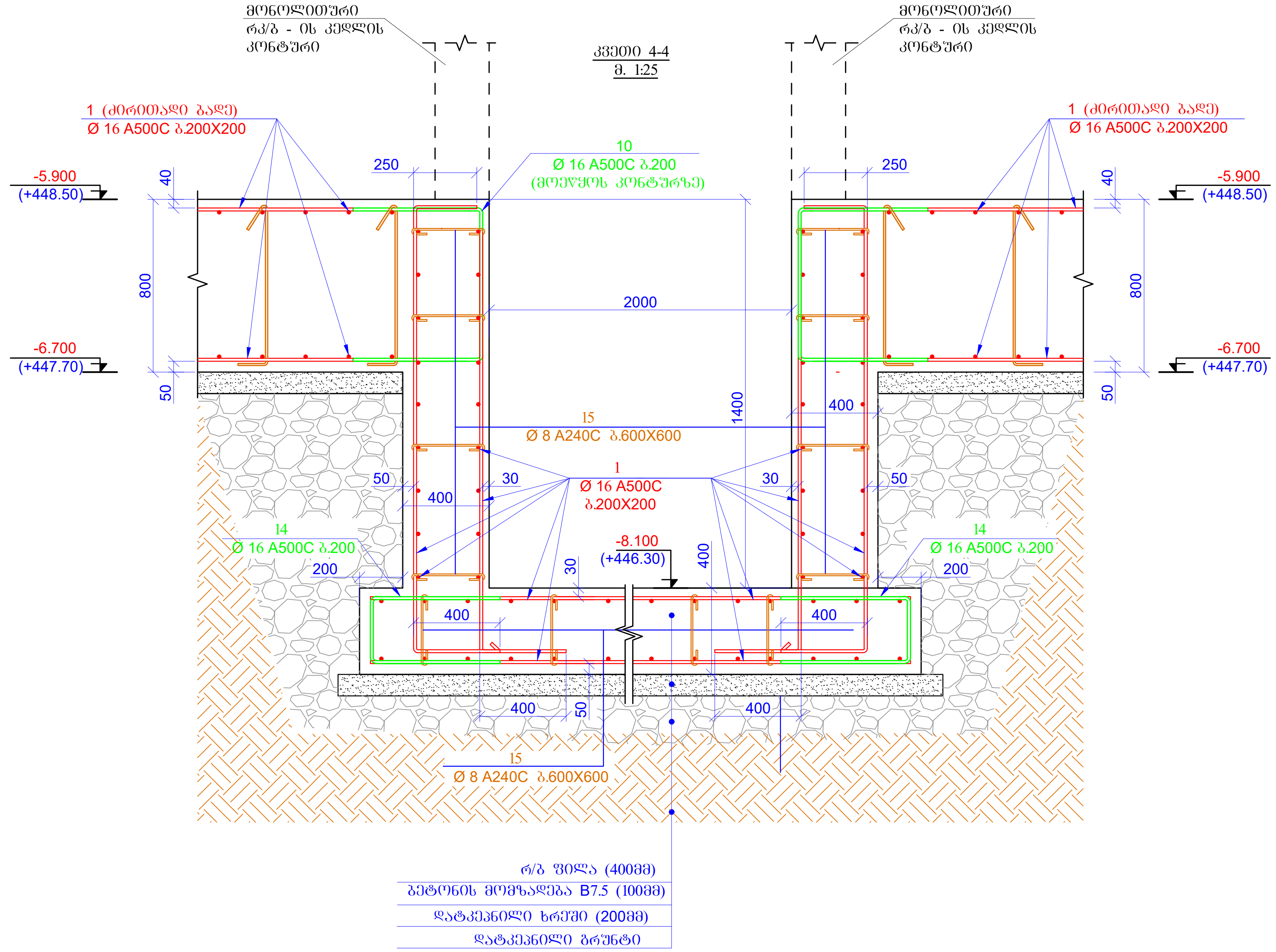

ფურცლის ფორმატი A3	ქ. თბილისი 2021
	ფაილის დასახელება:

პროექტის სახელწოდება:
ქ. თბილისი, კალოუბნის ქ №40-ში
მრავალბინიანი საცხოვრებელი სახლის
პროექტი
ნაკ. №01.19.20.021.093

სიტუაციური გეგმა:

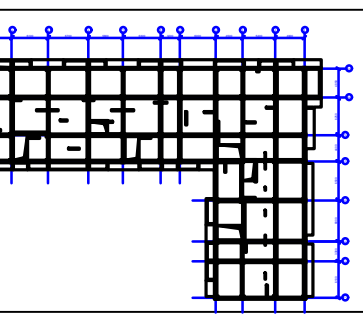

დამკვეთი:
შპს "მოზაიკ დეველოპმენტი"
ქ.თბილისი, ბელიაშვილის ქ.№40
საიდენტიფიკაციო კოდი 402 067 357

თანამდებობა	გვარი	ხელმოწერა
არქიტექტორი	გ.გიორგობიანი	
კონსტრუქტორი	თ.მაცაბერიძე	
შეასრულა	ზ.ქეშელაშვილი	

პროექტის №: თარიღი: 20 ივნისი 2021 მასშტაბი: 1:25 @ A3 კონსტრუქციული პროექტი	ნახაზის სახელწოდება: კვეთი 3-3; 4-4	
სტადია	მუშა პროექტი	
ნახაზის #:	კ- 9	რევიზია: 01

კვეთი 5-5
მ. 1:25

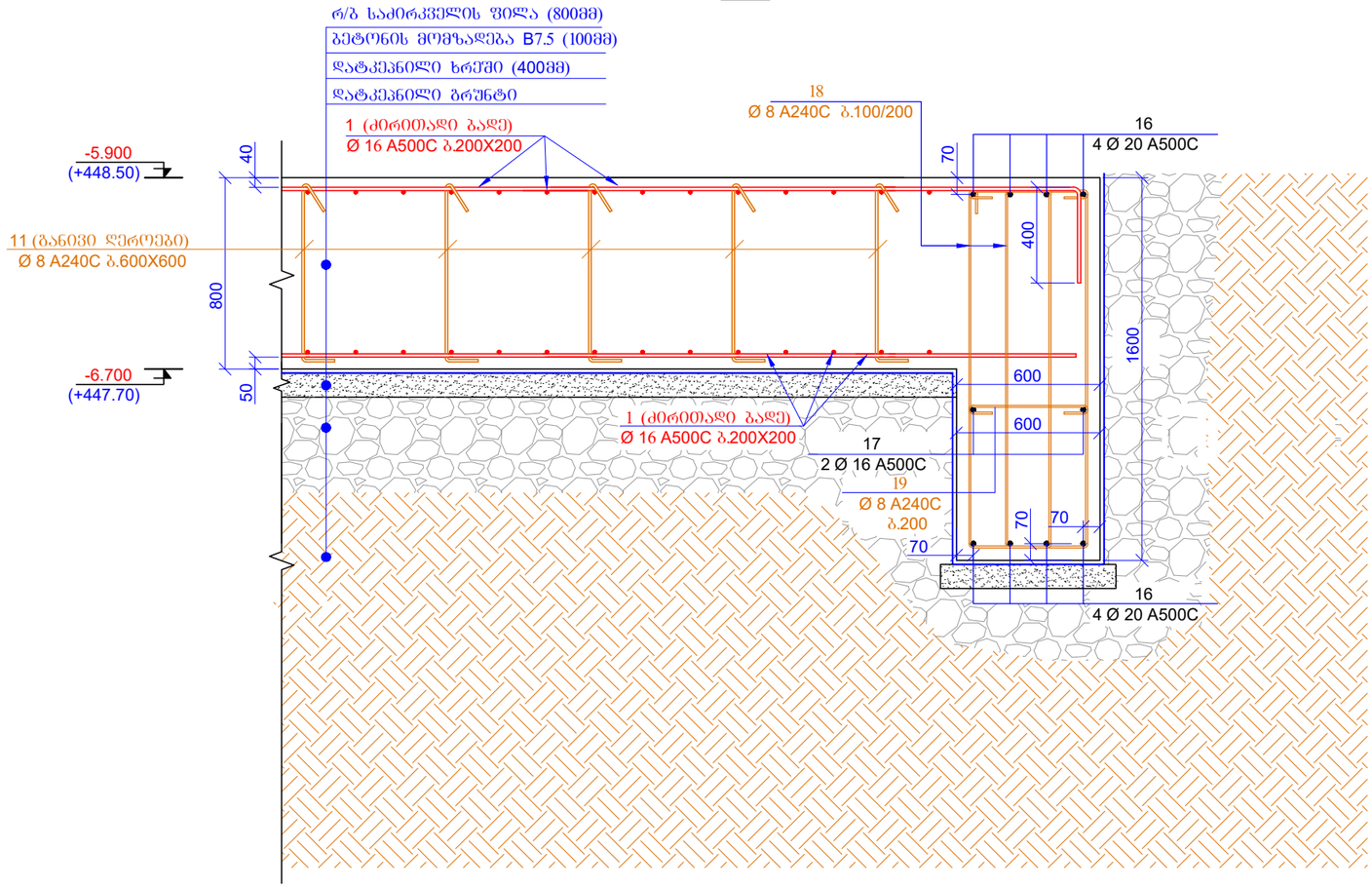

პოზ. 10

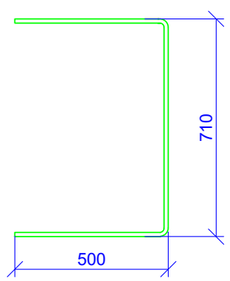

L= 1710მმ

პოზ. 11; 12

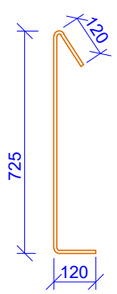

L= 965 მმ

პოზ. 13

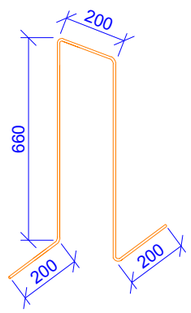

L=1920 მმ

პოზ. 14

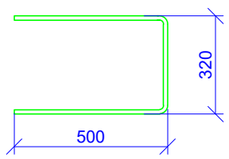

L= 1320 მმ

პოზ. 15

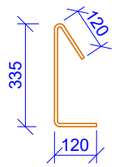

L= 575 მმ

პოზ. 18

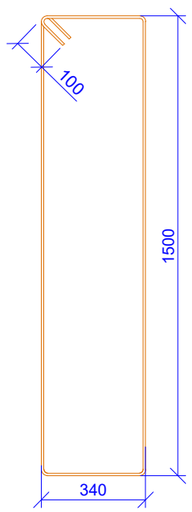

L=3880 მმ

პოზ. 19

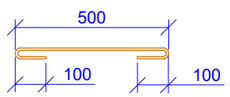

L= 700 მმ

შენიშვნა:
საძირკვლის ფილაში გამოყენებეული იქნას სულფატმდგრად ცემენტებზე დამზადებული ბეტონი.
(სულფატმდგრადი სტანდარტი 22266-76 ცემემენტების გამოყენებით W6 მარკის წყალშეუღწევადი ბეტონი)

წარცლის ფორმატი A3	ქ. თბილისი 2021	
	წაილის დასახელება:	
პროექტის სახელწოდება: ქ. თბილისი, კალოუბნის ქ №40-ში მრავალბინიანი სახლოვრებელი სახლის პროექტი ნაკ. №01.19.20.021.093		
სიტუაციური გეგმა:		
დამკვეთი: შპს "მოზაიკ დეველოპმენტი" ქ.თბილისი, ბელიაშვილის ქ.№40 საიდენტიფიკაციო კოდი 402 067 357		
თანამდებობა	გვარი	ხელმოწერა
არქიტექტორი	მ.გიორგობიანი	
კონსტრუქტორი	თ.მაცაბერიძე	
შესრულა	ზ.ქველაშვილი	
პროექტის №:	ნახაზის სახელწოდება: კვეთი 5-5	
თარიღი: 20 იანვარი 2021		
მასშტაბი: 1:25 @ A3		
კონსტრუქციული პროექტი		
სტადია	მუშა პროექტი	
ნახაზის #:	კ- 10	რევიზია: 01

ბადე-1 (3ც)

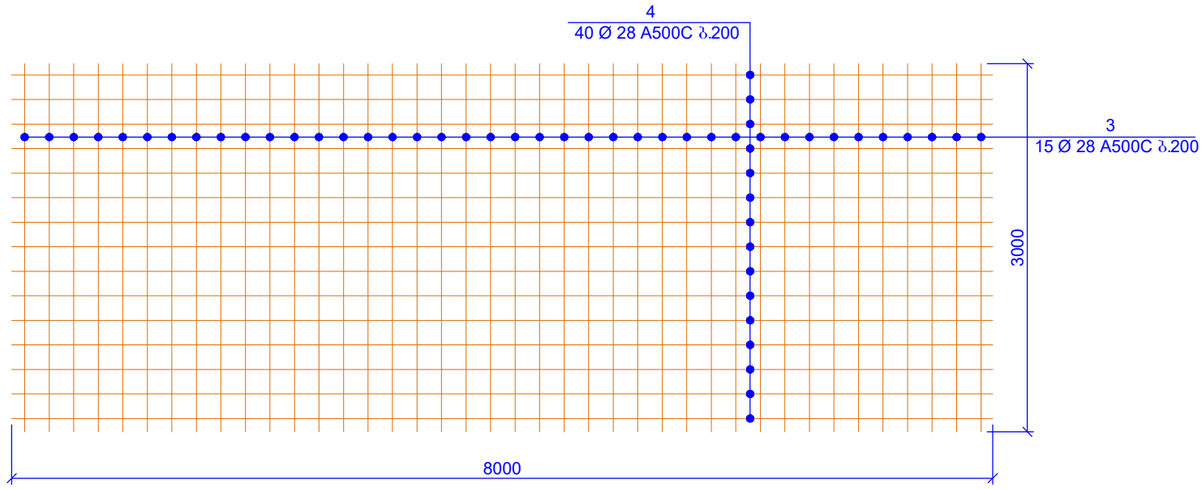

ბადე-2 (29ც)

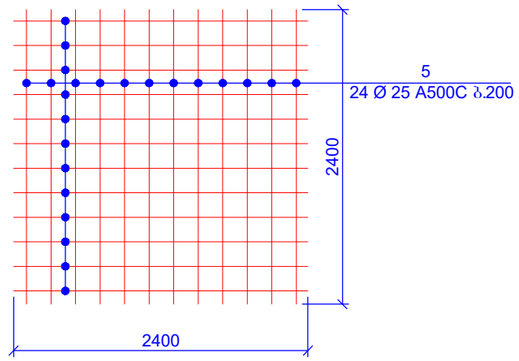

ბადე-3 (20ც)

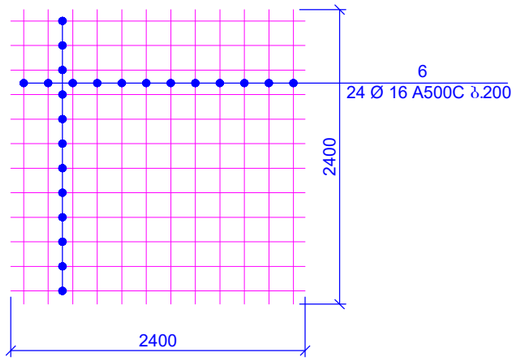

საძირკვლის ფილაში სვეტთან (700X700) არმატურის განივი ღეროების განლაგების გეგმა
მ. 1:25

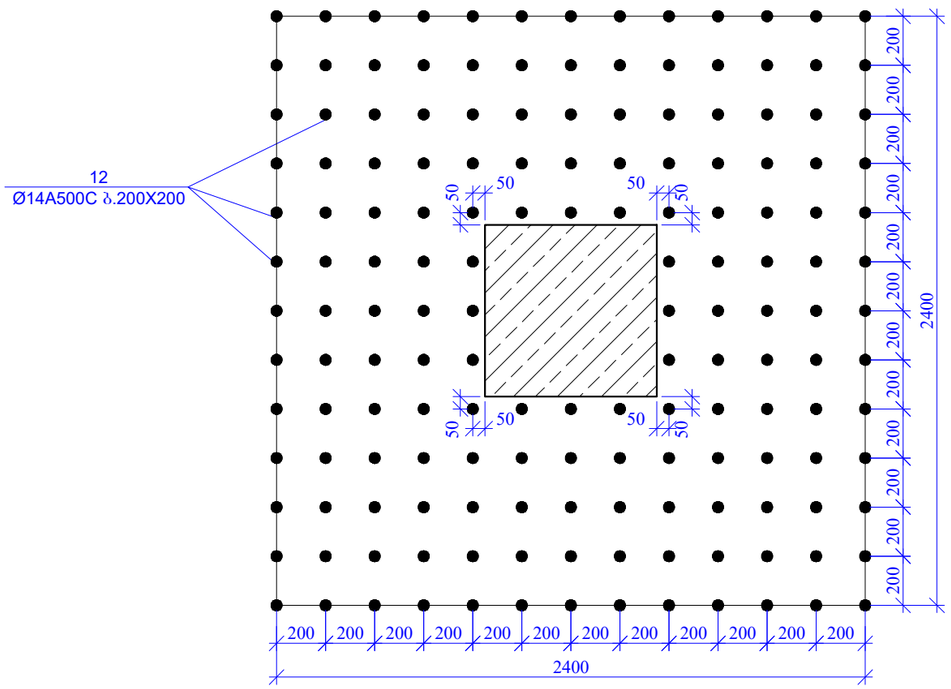

პოზ.	ა ღ ნ ი შ ვ ნ ა	დ ა ს ა ხ ე ღ ე ბ ა	რაოდ.	წონა, კბ	
		საძირკვლის ფილა ნიშნ. -5.900			
		დეტალები		ერთეული (კბ)	სულ (კბ)
1	დაიჭრას ადგილზე	Ø 16 A500C ℓ= 30720000	-	48539.07	48539.07
2	დაიჭრას ადგილზე	Ø 28 A500C ℓ= 1020000	-	4935.67	4935.67
3		Ø 28 A500C ℓ= 3000	45	14.52	653.25
4		Ø 28 A500C ℓ= 8000	120	38.71	4645.34
5		Ø 25 A500C ℓ= 2400	696	9.26	6443.63
6		Ø 16 A500C ℓ= 2400	480	3.79	1820.22
7		Ø 20 A500C ℓ= 4000	276	9.88	2725.58
8		Ø 16 A500C ℓ= 4000	494	6.32	3122.17
9		Ø 16 A500C ℓ= 3000	687	4.74	3256.48
10		Ø 16 A500C ℓ= 1710	960	2.70	2593.81
11		Ø 8 A240C ℓ= 965	3300	0.38	1257.92
12		Ø 14 A500C ℓ= 965	5800	1.17	6770.83
13		Ø 12 A500C ℓ= 1920	1400	1.71	2389.03
14		Ø 16 A500C ℓ= 1320	100	2.09	208.57
15		Ø 8 A240C ℓ= 575	20	0.23	4.54
16	დაიჭრას ადგილზე	Ø 20 A500C ℓ= 150000	-	370.32	370.32
17	დაიჭრას ადგილზე	Ø 16 A500C ℓ= 36000	-	56.88	56.88
18		Ø 8 A240C ℓ= 3880	250	1.53	383.16
19		Ø 8 A240C ℓ= 700	80	0.28	22.12
				ჯამი:	90198.61
		ბეტონი B25 W8			1160.00
		ბეტონი B7.5			144.00

ფურცლის ფორმატი A3	ქ. ობილისი 2021
	ფაილის დასახელება:

პროექტის სახელწოდება:
ქ. ობილისი, კალოუბნის ქ №40-ში მრავალბინიანი საცხოვრებელი სახლის პროექტი
ნაკ. №01.19.20.021.093

სიტუაციური გეგმა:

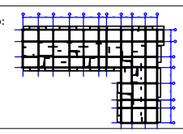

დამკვეთი:
შპს "მოზაიკ დეველოპმენტი"
ქ.ობილისი, ბელიაშვილის ქ.№40
საიდენტიფიკაციო კოდი 402 067 357

თანამდებობა	გვარი	ხელმოწერა
არქიტექტორი	გ.გიორგობიანი	
კონსტრუქტორი	თ.ბაცაბერიძე	
შემსრულა	ზ.ქველაშვილი	

პროექტის №:
თარიღი: 20 იანვარი 2021
მასშტაბი: 1:50 @ A3
კონსტრუქციული პროექტი

ნახაზის სახელწოდება:
ბადე 1; 2; 3
საძირკვლის

სტადია	შუშა პროექტი
ნახაზის #:	კ- 11 რევიზია: 01

სვეტების ნასვნერების გეგმა
ნ0შნ. -5.900
მ. 1:100

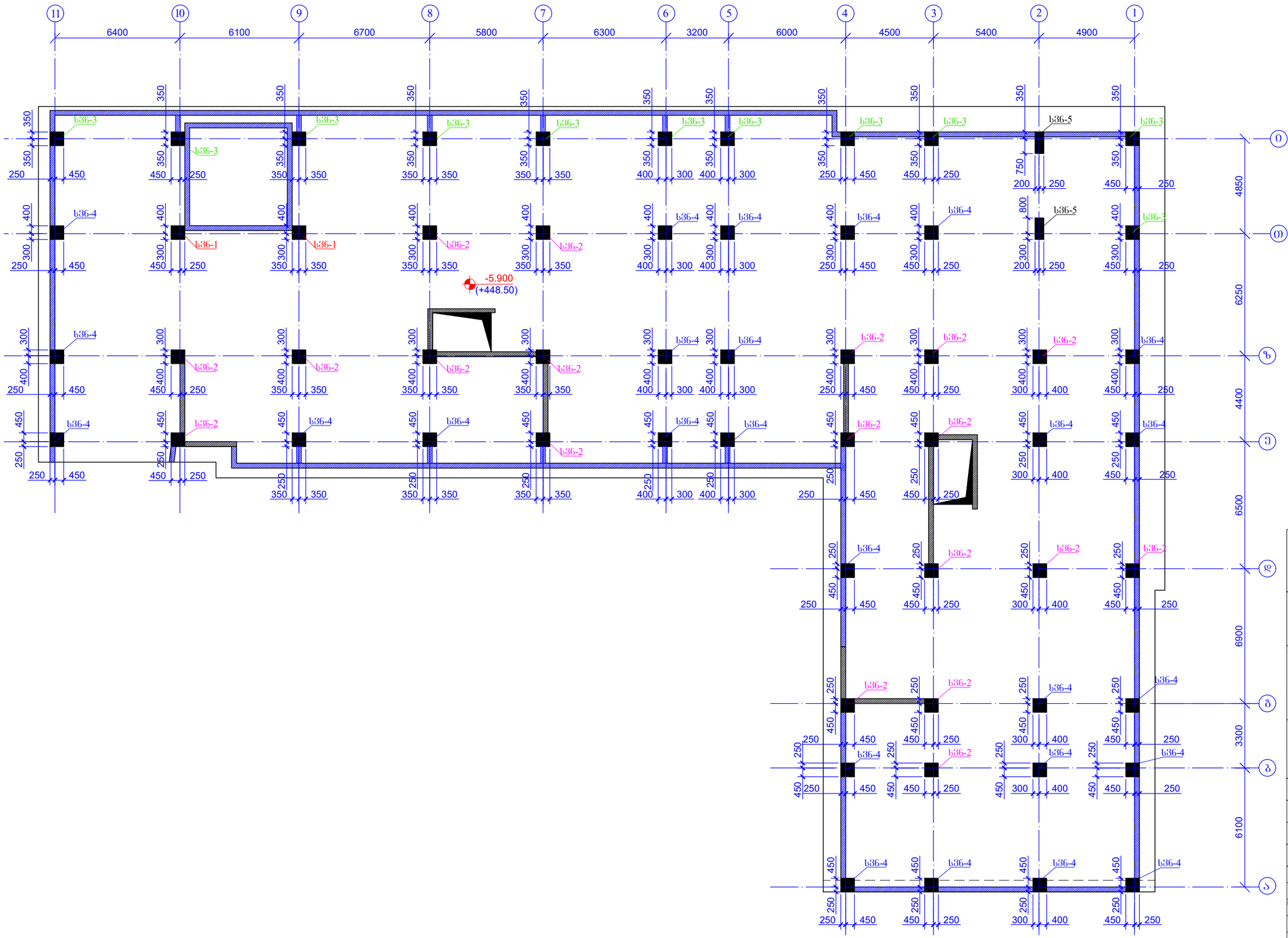

წურცლის ფორმატი A3		ძ. ობილისი 2021
		ფაილის დასახელება:
პროექტის სახელწოდება: ძ. ობილისი, კალოუბნის ქ №40-ში მრავალბინიანი საცხოვრებელი სახლის პროექტი ნაკ. №01.19.20.021.093		
სიტუაციური გეგმა:		
დამკვეთი: შპს "მოზაიკ დეველოპმენტი" ქ.ობილისი, გელიაშვილის ქ.№40 საიდენტიფიკაციო კოდი 402 067 357		
თანამდებობა	გვარი	ხელმოწერა
არქიტექტორი	გ.გიორგობიანი	
კონსტრუქტორი	თ.მაცაბერიძე	
შესრულა	ზ.ქველაშვილი	
პროექტის №:		ნახაზის სახელწოდება: სვეტების ნასვნერების გეგმა ნ0შნ. -5.900
თარიღი: 20 იანვარი 2021		
მასშტაბი: 1:200 @ A3		
კონსტრუქციული პროექტი		
სტადია		შუშა პროექტი
ნახაზის #:	ბ- 12	რევიზია: 01

ხმნ.-1 (2ც)

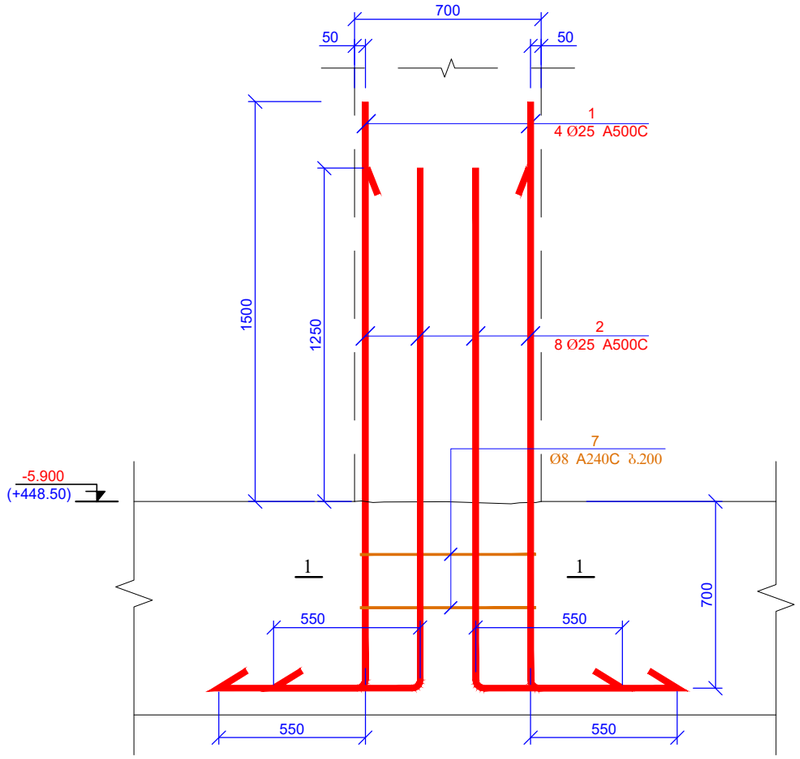

ხმნ.-2 (19ც)

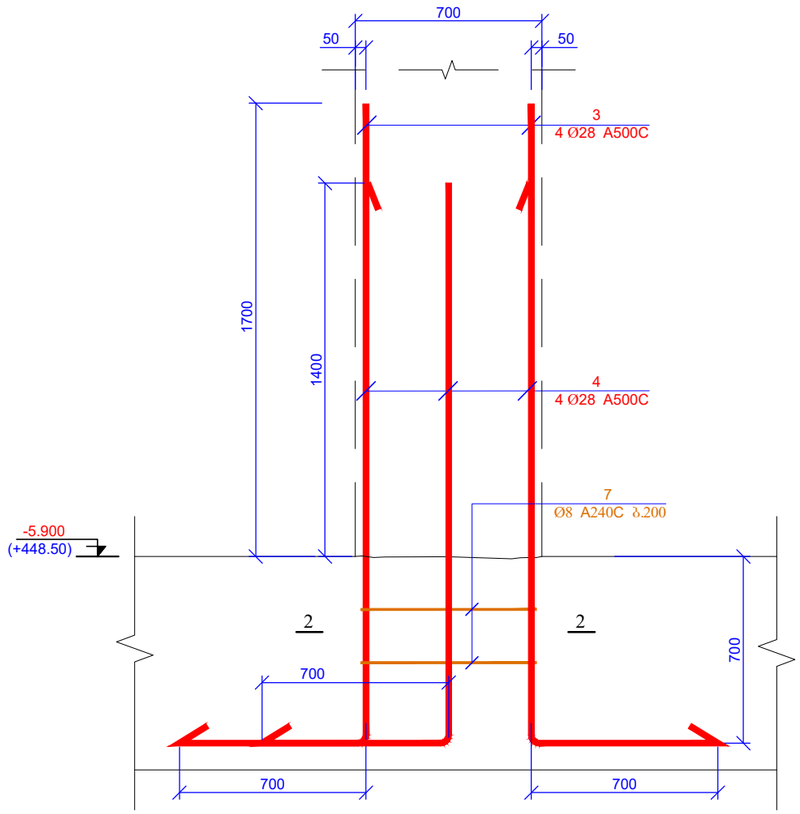

კვეთი 2-2
მ 1:20

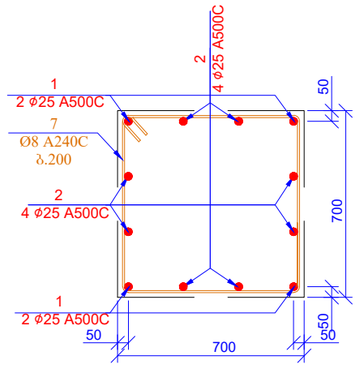

პოზ. 7

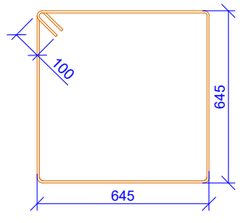

L=2780 მმ

კვეთი 2-2
მ 1:20

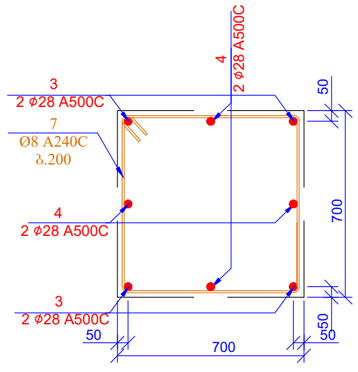

პოზ. 7

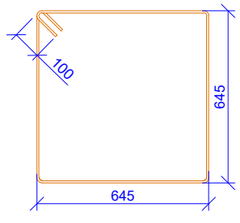

L=2780 მმ

ფურცლის ფორმატი: A3	ქ. თბილისი 2021	
	ფაილის დასახელება:	

პროექტის სახელწოდება:

ქ. თბილისი, კალოუბნის ქ №40-ში მრავალბინიანი საცხოვრებელი სახლის პროექტი
ნაკ. №01.19.20.021.093

სიტუაციური გეგმა:

დამკვეთი:
შპს "მოზაიკ დეველოპმენტი"
ქ.თბილისი, ბელიაშვილის ქ.№40
საიდენტიფიკაციო კოდი 402 067 357

თანამდებობა	გვარი	ხელმოწერა
არქიტექტორი	მ.გიორგობიანი	
კონსტრუქტორი	თ.მაცაბერიძე	
შემსრულა	ზ.ქველაშვილი	

პროექტის №:	ნახაზის სახელწოდება:
თარიღი: 20 იანვარი 2021	ხმნ-1; 2 კვეთები 1-1; 2-2
მასშტაბი: 1:20 @ A3	
კონსტრუქციული პროექტი	
სტადია	მუშა პროექტი
ნახაზის #:	კ- 13 რევიზია: 01

ხვ.-3 (1ც)

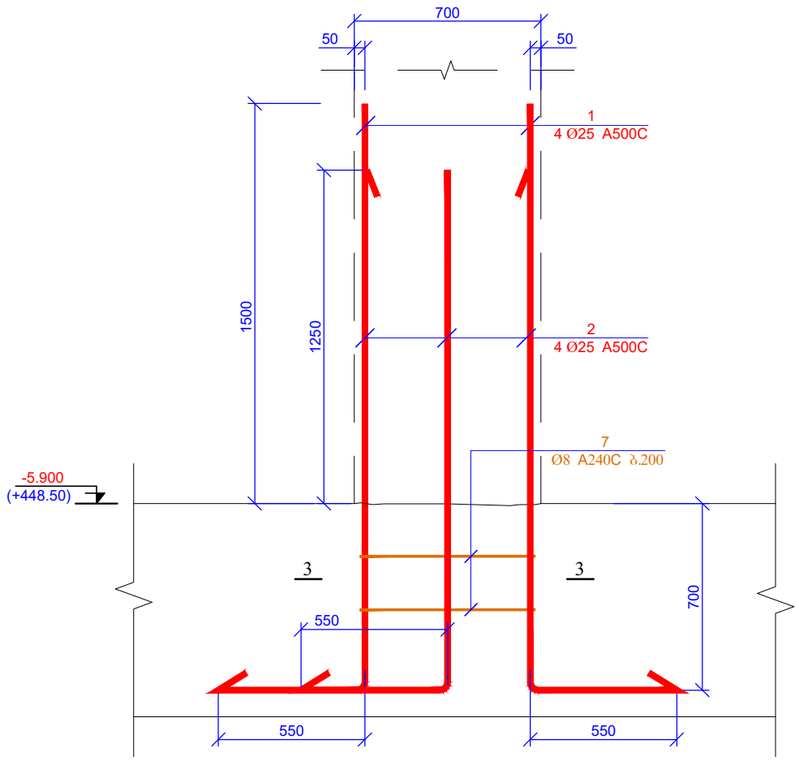

ხვ.-4 (2ც)

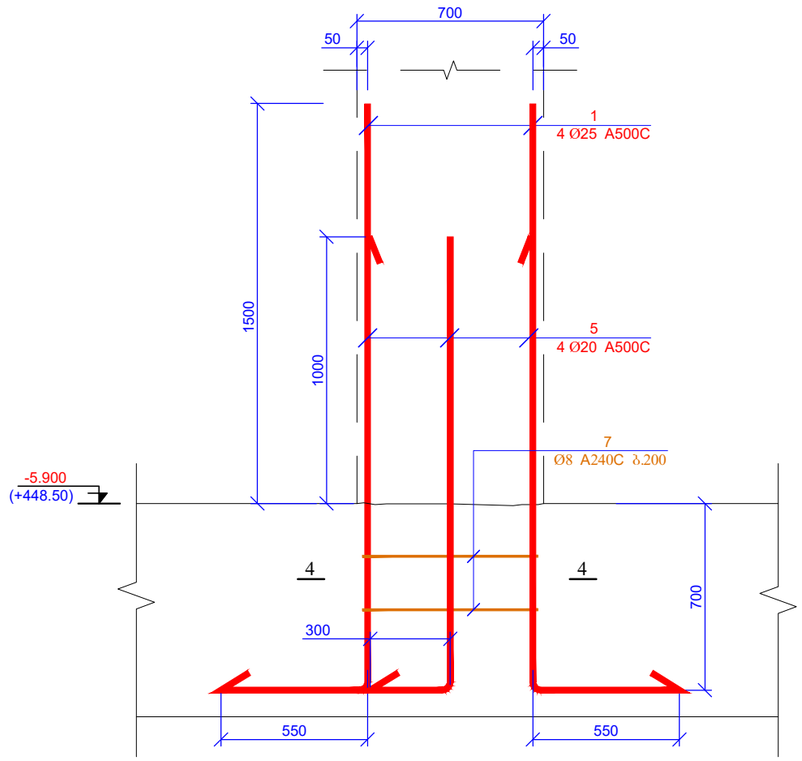

კვეთი 3-3
მ 1:20

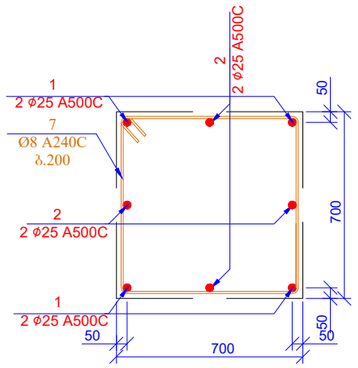

პოზ. 7

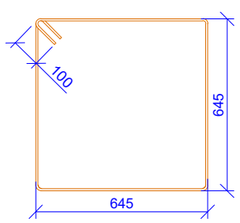

L=2780 მმ

კვეთი 4-4
მ 1:20

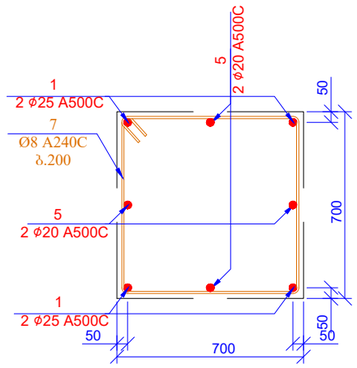

პოზ. 7

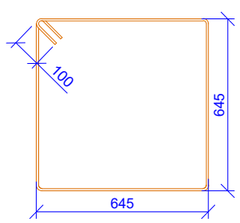

L=2780 მმ

ფურცლის ფორმატი: A3		ქ. თბილისი 2021
		ფაილის დასახელება:

პროექტის სახელწოდება:
ქ. თბილისი, კალოუბნის ქ №40-ში მრავალბინიანი საცხოვრებელი სახლის პროექტი
ნაკ. №01.19.20.021.093

სიტუაციური გეგმა:

დამკვეთი:
შპს "მოზაიკ დეველოპმენტი"
ქ.თბილისი, ბელიაშვილის ქ.№40
საიდენტიფიკაციო კოდი 402 067 357

თანამდებობა	გვარი	ხელმოწერა
არქიტექტორი	მ.გიორგობიანი	
კონსტრუქტორი	თ.მაცაბერიძე	
შემსრულა	ზ.ქველაშვილი	

პროექტის №:
თარიღი: 20 იანვარი 2021
მასშტაბი: 1:20 @ A3
კონსტრუქციული პროექტი

ნახაზის სახელწოდება:
ხვ-3; 4
კვეთები 3-3; 4-4

სტადია	მუშა პროექტი	
ნახაზის #:	კ- 14	რევიზია: 01

სვნ.-5 (2ც)

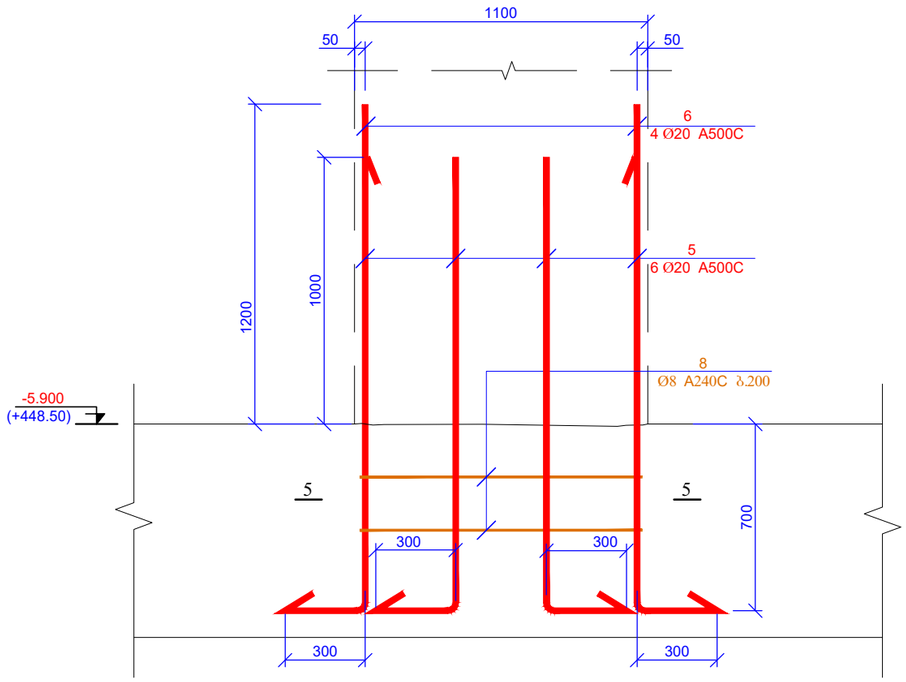

პოზ.	ა ღ ნ ი შ ვ ნ ა	დ ა ხ ა ს ე ლ ე ბ ა	რაოდ.	ზომა, სმ	
		სვეტის ნაშვერები ნიშნ. -5.900			
		დეტალები		ერთეული (კგ)	სულ (კგ)
1		Ø 25 A500C ℓ= 2750	156	10.61	1654.88
2		Ø 25 A500C ℓ= 2500	60	9.64	578.63
3		Ø 28 A500C ℓ= 3100	76	15.00	1140.04
4		Ø 28 A500C ℓ= 2800	76	13.55	1029.72
5		Ø 20 A500C ℓ= 2000	116	4.94	572.77
6		Ø 20 A500C ℓ= 2200	8	5.43	43.45
7		Ø 8 A240C ℓ= 2780	116	1.10	127.38
8		Ø 8 A240C ℓ= 3040	4	1.20	4.80
				ჯამი:	5151.68

კვეთი 5-5
მ 1:20

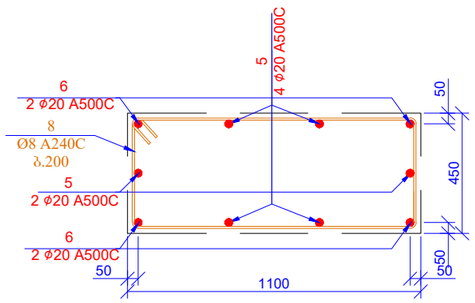

პოზ. 8

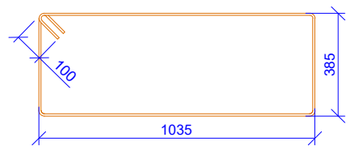

L=3040 მმ

შპს	ქ. თბილისი 2021
შკალის ზომა: A3	შკალის დახასიათება:

პროექტის სახელწოდება:
ქ. თბილისი, კალოუბნის ქ №40-ში მრავალბინიანი საცხოვრებელი სახლის პროექტი
ნაპ. №01.19.20.021.093

ხიტუაციური გეგმა:

დამკვეთი:
შპს "მოზაიკ დეველოპმენტი"
ქ.თბილისი, გელიაშვილის ქ.№40
საიდენტიფიკაციო კოდი 402 067 357

თანამდებობა	გვარი	ხელმოწერა
არქიტექტორი	მ.გიორგობიანი	
კონსტრუქტორი	თ.მაცაბერიძე	
შესრულა	ზ.ქველაშვილი	

პროექტის №:	ნახაზის სახელწოდება:
თარიღი: 20 იანვარი 2021	სვნ-5 კვეთი 5-5 სპეციფიკაცია
მასშტაბი: 1:20 @ A3	
კონსტრუქციული პროექტი	
სტადია	შუშა პროექტი
ნახაზის #:	კ- 15 რევიზია: 01

კედლების და დიაფრაგმების ნაშენერების გეგმა
ნ0შნ. -5.900
მ. 1:100

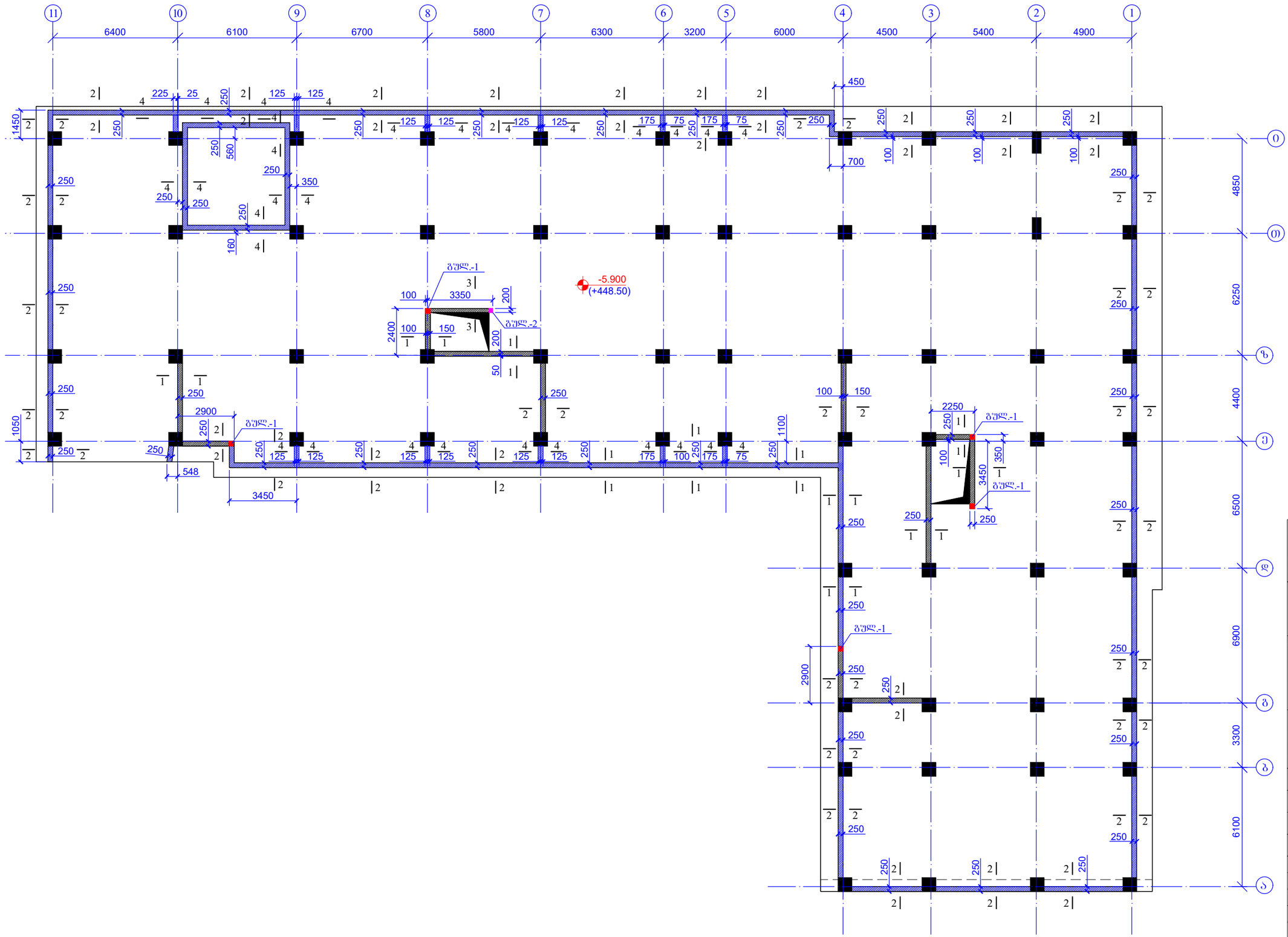

შენობის ფორმატი A3	ქ. თბილისი 2021	
	შენობის დასახელება:	
პროექტის სახელწოდება: ქ. თბილისი, კალოუბნის ქ №40-ში მრავალბინიანი საცხოვრებელი სახლის პროექტი ნაკ. №01.19.20.021.093		
სიტუაციური გეგმა:		
დამკვეთი: შპს "მოზაიკ დეველოპმენტი" ქ.თბილისი, ბელიაშვილის ქ.№40 საიდენტიფიკაციო კოდი 402 067 357		
თანამდებობა	გვარი	ხელმოწერა
არქიტექტორი	მ.გიორგობიანი	
კონსტრუქტორი	თ.მაცაბერიძე	
შესასრულა	ზ.ყველაშვილი	
პროექტის №:	ნახაზის სახელწოდება:	
თარიღი: 20 იანვარი 2021	კედლების და დიაფრაგმების ნაშენერების გეგმა ნ0შნ. -5.900	
მასშტაბი: 1:200 @ A3		
კონსტრუქციული პროექტი		
სტადია	შუშა პროექტი	
ნახაზის #:	კ- 16	რევიზია: 01

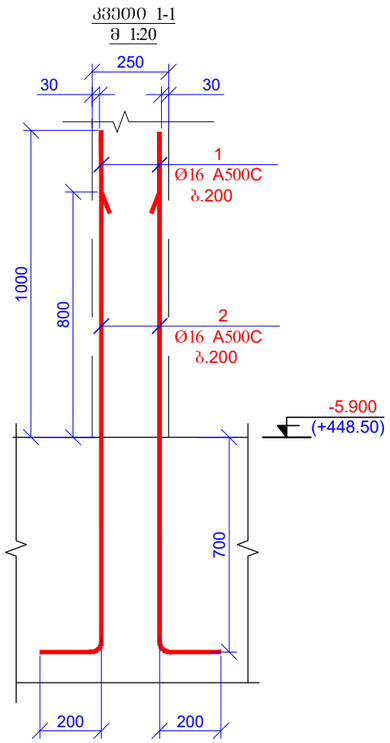

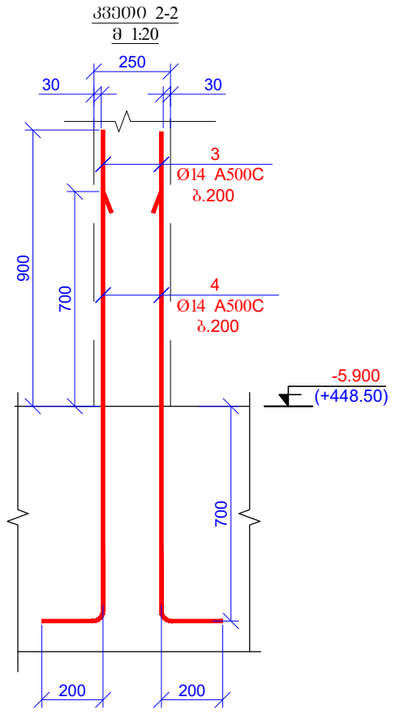

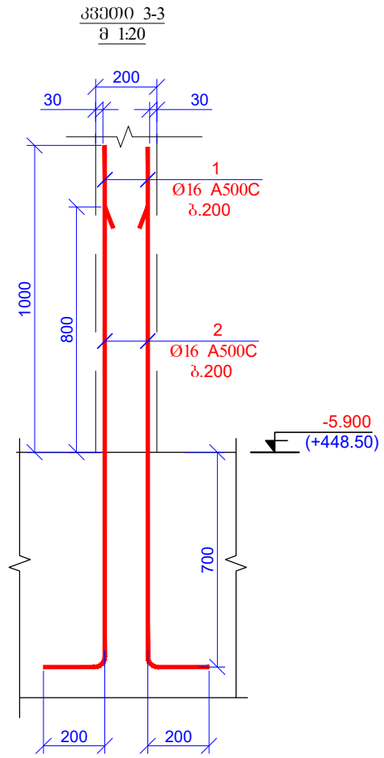

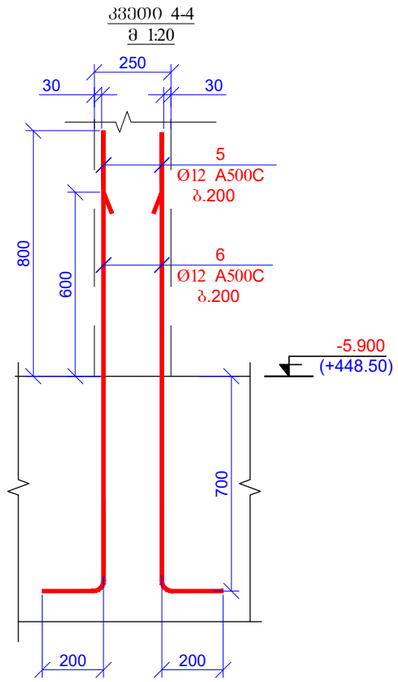

ფურცლის ფორმატი: A3	ქ. თბილისი 2021
	ფაილის დასახელება:

პროექტის სახელწოდება:

ქ. თბილისი, კალოუბნის ქ №40-ში მრავალბინიანი საცხოვრებელი სახლის პროექტი
ნაკ. №01.19.20.021.093

სიტუაციური გეგმა:

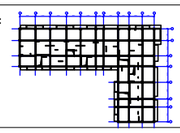

დამკვეთი:

შპს "მოზაიკ დეველოპმენტი"

ქ.თბილისი, ბელიაშვილის ქ.№40

საიდენტიფიკაციო კოდი 402 067 357

თანამდებობა	გვარი	ხელმოწერა
არქიტექტორი	მ.გიორგობიანი	
კონსტრუქტორი	თ.მაცაბერიძე	
შემსრულა	ზ.ქველაშვილი	

პროექტის №:

თარიღი: 20 იანვარი 2021

მასშტაბი: 1:20 @ A3

კონსტრუქციული პროექტი

ნახაზის სახელწოდება:

კვეთები 1-1; 2-2; 3-3; 4-4

სტადია	მუშა პროექტი	
ნახაზის #:	კ- 17	რევიზია: 01

ბულარი - 1 (5ც)
მ 1:20

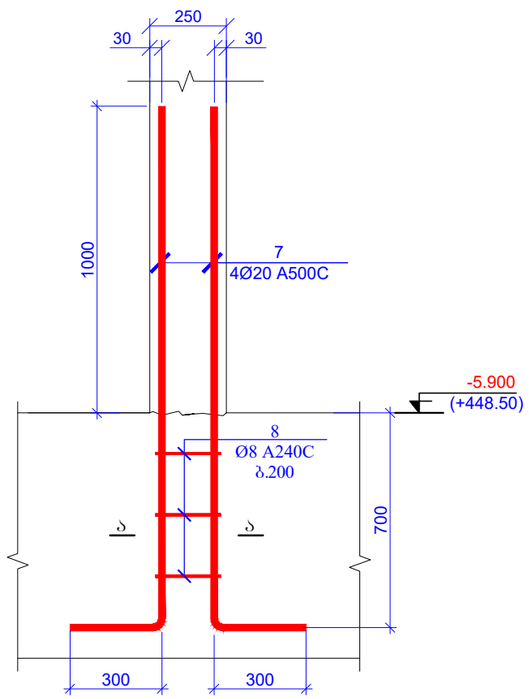

ბულარი - 2 (1ც)
მ 1:20

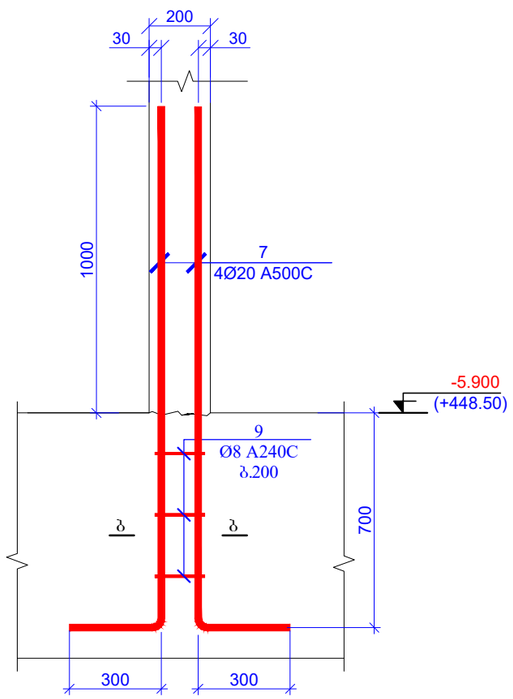

კვეთი ა-ა
მ.1:20

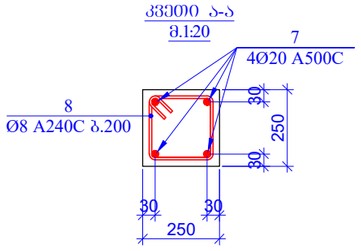

პოზ.8

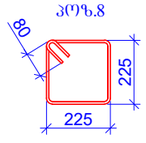

L=1060მმ

კვეთი ბ-ბ
მ.1:20

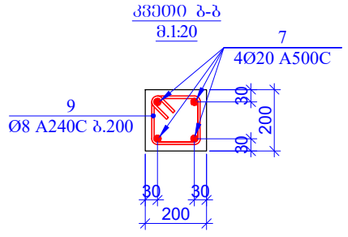

პოზ.9

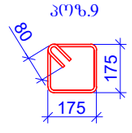

L=860მმ

პოზ.	ა ღ ნ ი შ ვ ნ ა	დ ა ს ა ხ ე ლ ე ბ ა	რაოდ.	წონა, კგ	
		კედლის ნაშვერები ნიშნ. -5.900			
		დეტალები		ერთეული (კგ)	სულ (კგ)
1		Ø 16 A500C ℓ= 1900	250	3.00	750.52
2		Ø 16 A500C ℓ= 1700	250	2.69	671.52
3		Ø 14 A500C ℓ= 1800	750	2.18	1633.13
4		Ø 14 A500C ℓ= 1600	750	1.94	1451.67
5		Ø 12 A500C ℓ= 1700	155	1.51	234.19
6		Ø 12 A500C ℓ= 1500	155	1.33	206.64
7		Ø 20 A500C ℓ= 2000	24	4.94	118.50
8		Ø 8 A240C ℓ= 1060	15	0.42	6.28
9		Ø 8 A240C ℓ= 860	3	0.34	1.02
				ჯამი:	5073.48

მასალების ჯამური ხარჯი (საძირკველი)

არმატურის ხარჯი, კგ; სახ. სტანდარტი 5781-82*

Ø6 A240C	Ø8 A240C	Ø10 A240C	Ø10 A500C	Ø12 A500C	Ø14 A500C	Ø16 A500C	Ø18 A500C	Ø20 A500C	Ø22 A500C	Ø25 A500C	Ø28 A500C	Ø32 A500C
0.00	1807.23	0.00	0.00	4626.69	9854.80	61019.24	0.00	3830.63	0.00	8677.15	12404.03	0.00
											ჯამი:	102219.76
										ბეტონი	B25w6	1160.00	მ³
										ბეტონი	B7.5	144.00	მ³

შურცლის ფორმატი: A3	ქ. ობილისი 2021
	ფაილის დასახელება:
პროექტის სახელწოდება:	ქ. ობილისი, კალოუბნის ქ №40-ში მრავალბინიანი საცხოვრებელი სახლის პროექტი ნაკ. №01.19.20.021.093
სიტუაციური გეგმა:	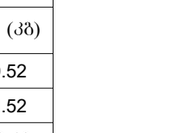
დამკვეთი:	შპს "მოზაიკ დეველოპმენტი" ქ.ობილისი, გელიაშვილის ქ.№40 საიდენტიფიკაციო კოდი 402 067 357

თანამდებობა	გვარი	ხელმოწერა
არქიტექტორი	გ.გიორგობიანი	
კონსტრუქტორი	თ.მაცაბერიძე	
შესრულა	ზ.ქველაშვილი	

პროექტის №:	ნახაზის სახელწოდება:
თარიღი: 20 იანვარი 2021	ბულარი 1; 2 სპეციფიკაცია
მასშტაბი: 1:20 @ A3	
კონსტრუქციული პროექტი	
სტადია	შუშა პროექტი
ნახაზის #:	კ- 18 რევიზია: 01

სვეტების მარკირების გეგმა
ნიშნ. -5.900
მ. 1:200

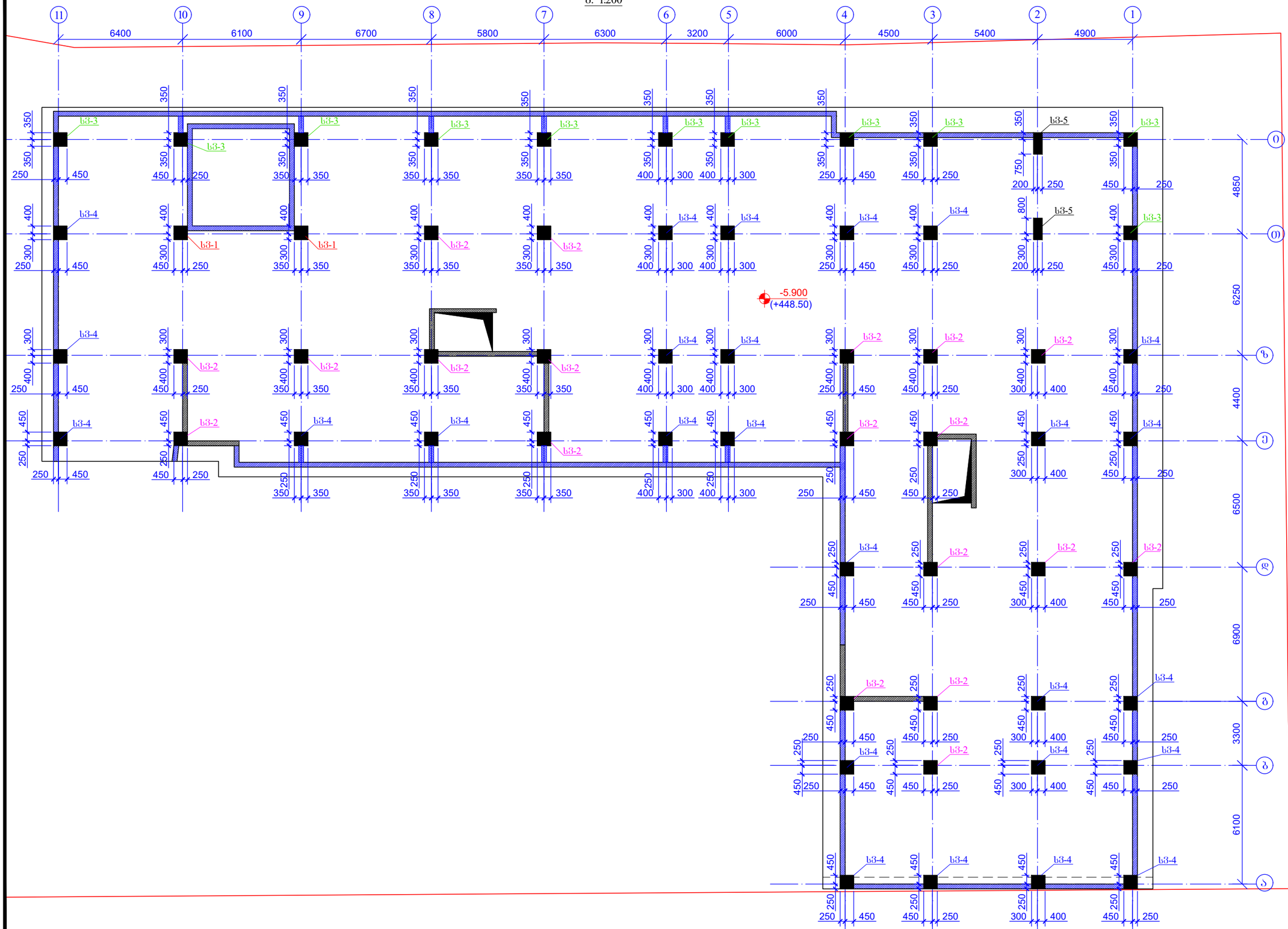

ფურცლის ფორმატი A3		ქ. ობილისი 2021
	ფაილის დასახელება:	

პროექტის სახელწოდება:

ქ. ობილისი, კალოუბნის ქ №40-ში მრავალბინიანი საცხოვრებელი სახლის პროექტი
ნაკ. №01.19.20.021.093

სიტუაციური გეგმა:

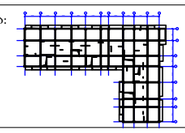

დამკვეთი:

შპს "ფოზაიკ დეველოპმენტი"

ქ.ობილისი, ბელიაშვილის ქ.№40

საიდენტიფიკაციო კოდი 402 067 357

თანამდებობა	გვარი	ხელმოწერა
არქიტექტორი	გ.გიორგობიანი	
კონსტრუქტორი	ი.მაცაბერიძე	
შემსრულა	ზ.ყველაშვილი	

პროექტის №:

თარიღი: 20 იანვარი 2021

მასშტაბი 1:200 @ A3

კონსტრუქციული პროექტი

ნახაზის სახელწოდება:

სვეტების მარკირების გეგმა
ნიშნ. -5.900

სტადია	შუშა პროექტი	
ნახაზის #:	პ- 19	რევიზია: 01

ხვ.-1 (2ც)

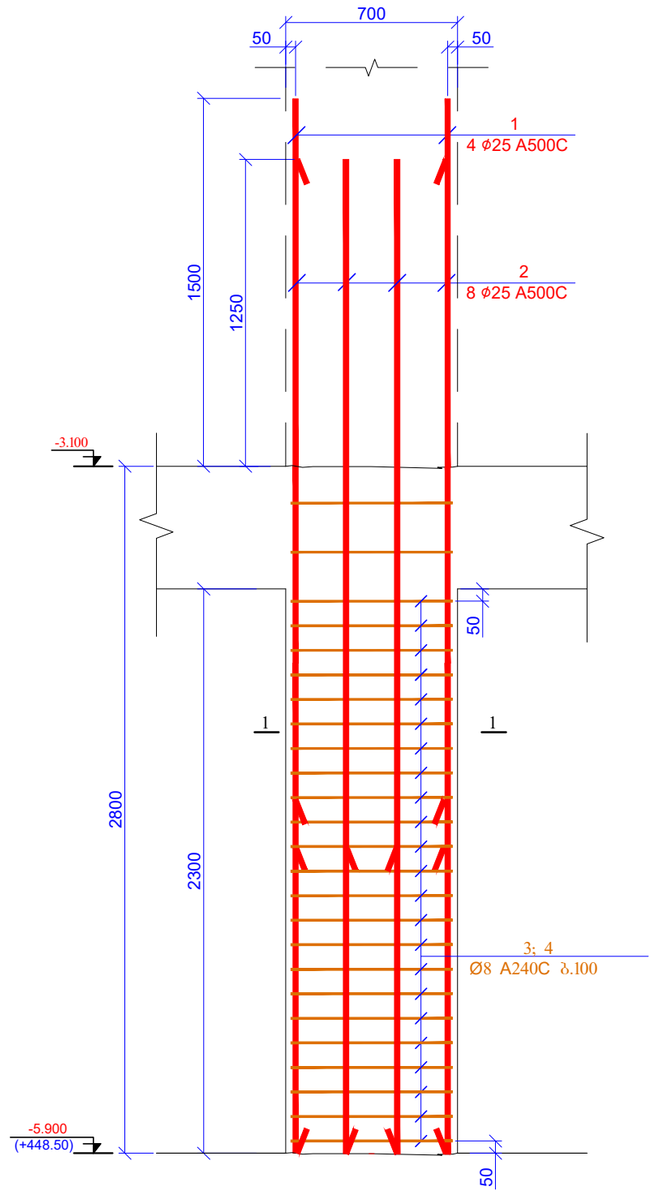

კვეთი 1-1
მ 1:20

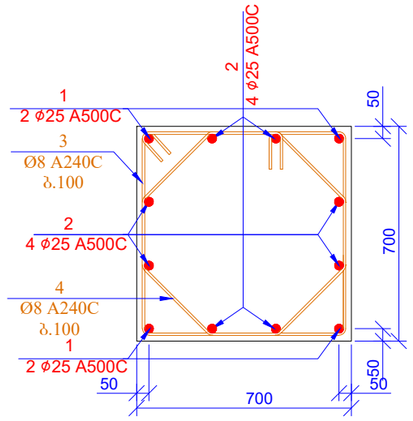

პოზ. 3

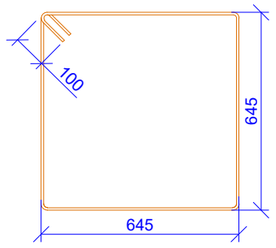

L=2780 მმ

პოზ. 4

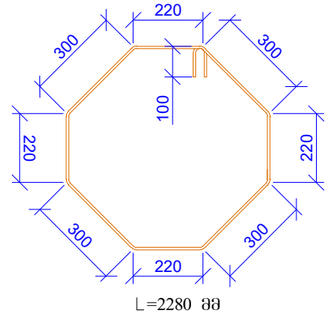

L=2280 მმ

პოზ.	ა ღ ნ ი შ ვ ნ ა	დ ა ს ა ხ ე ლ ე ბ ა	რაოდ.	წონა, კგ	
		სვეტი 1 ნიშნ. -5.900			
		დეტალები		ერთეული (კგ)	სულ (კგ)
1		Ø 25 A500C ℓ= 4300	8	16.59	132.70
2		Ø 25 A500C ℓ= 4050	16	15.62	249.97
3		Ø 8 A240C ℓ= 2780	50	1.10	54.91
4		Ø 8 A240C ℓ= 2280	50	0.90	45.03
				ჯამი:	482.61
		ბეტონი B25			2.25

ფურცლის ფორმატი: A3		ქ. თბილისი 2021
		ფაილის დასახელება:
პროექტის სახელწოდება: ქ. თბილისი, კალოუბნის ქ №40-ში მრავალბინიანი საცხოვრებელი სახლის პროექტი ნაკ. №01.19.20.021.093		
სიტუაციური ბეჭმა:		
დამკვეთი: შპს "მოზაიკ დეველოპმენტი" ქ.თბილისი, ბელიაშვილის ქ.№40 საიდენტიფიკაციო კოდი 402 067 357		
თანამდებობა	გვარი	ხელმოწერა
არქიტექტორი	მ.გიორგობიანი	
კონსტრუქტორი	თ.მაცაბერიძე	
შემსრულა	ზ.ქველაშვილი	
პროექტის №:	ნახაზის სახელწოდება:	
თარიღი: 20 იანვარი 2021	სვ-1; კვეთი 1-1 სპეციფიკაცია	
მასშტაბი: 1:20; 25 @ A3		
კონსტრუქციული პროექტი		
სტადია	მუშა პროექტი	
ნახაზის #:	კ- 20	რევიზია: 01

სვ.-2 (19ც)

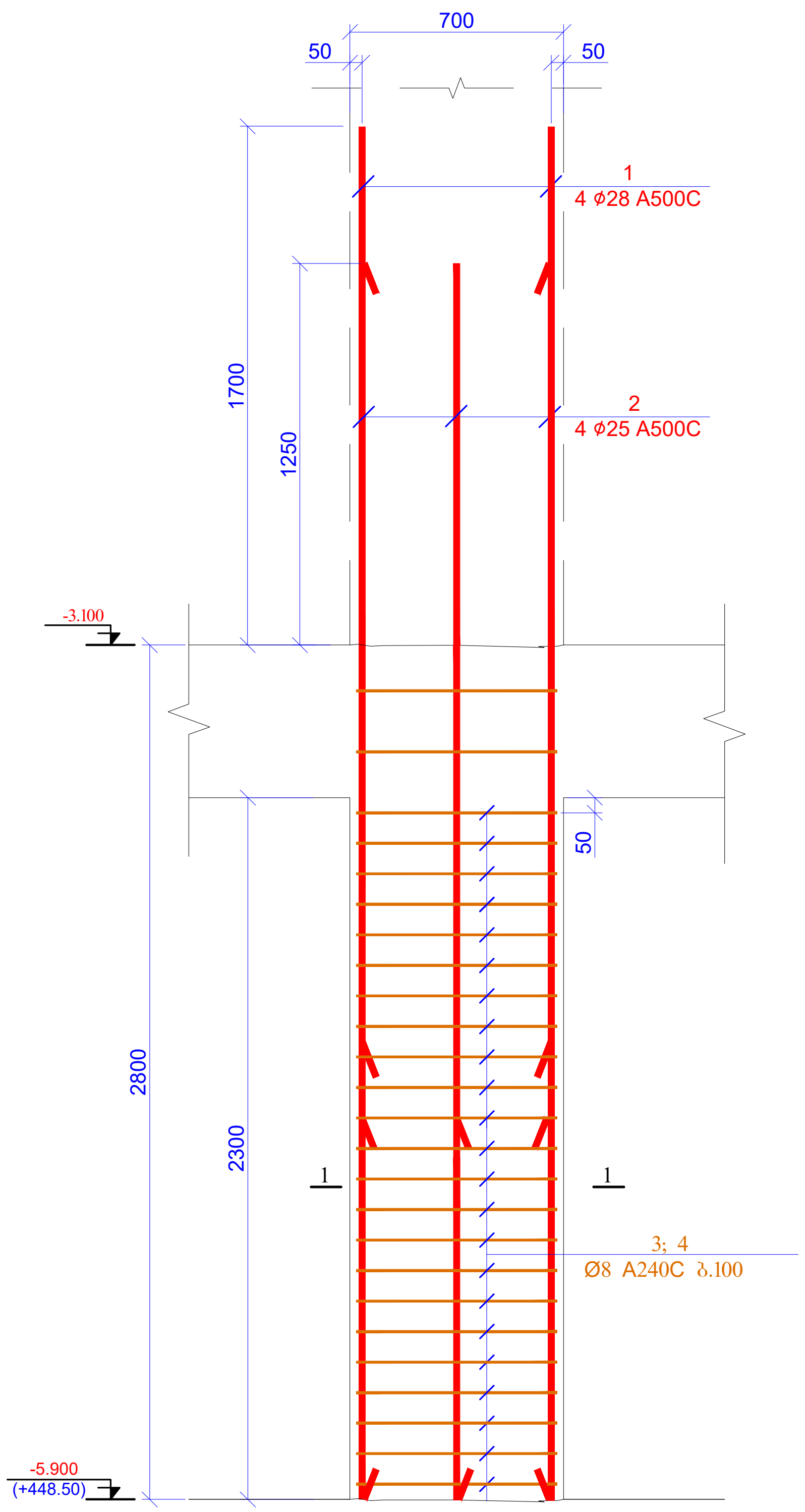

კვეთი 1-1
მ 1:20

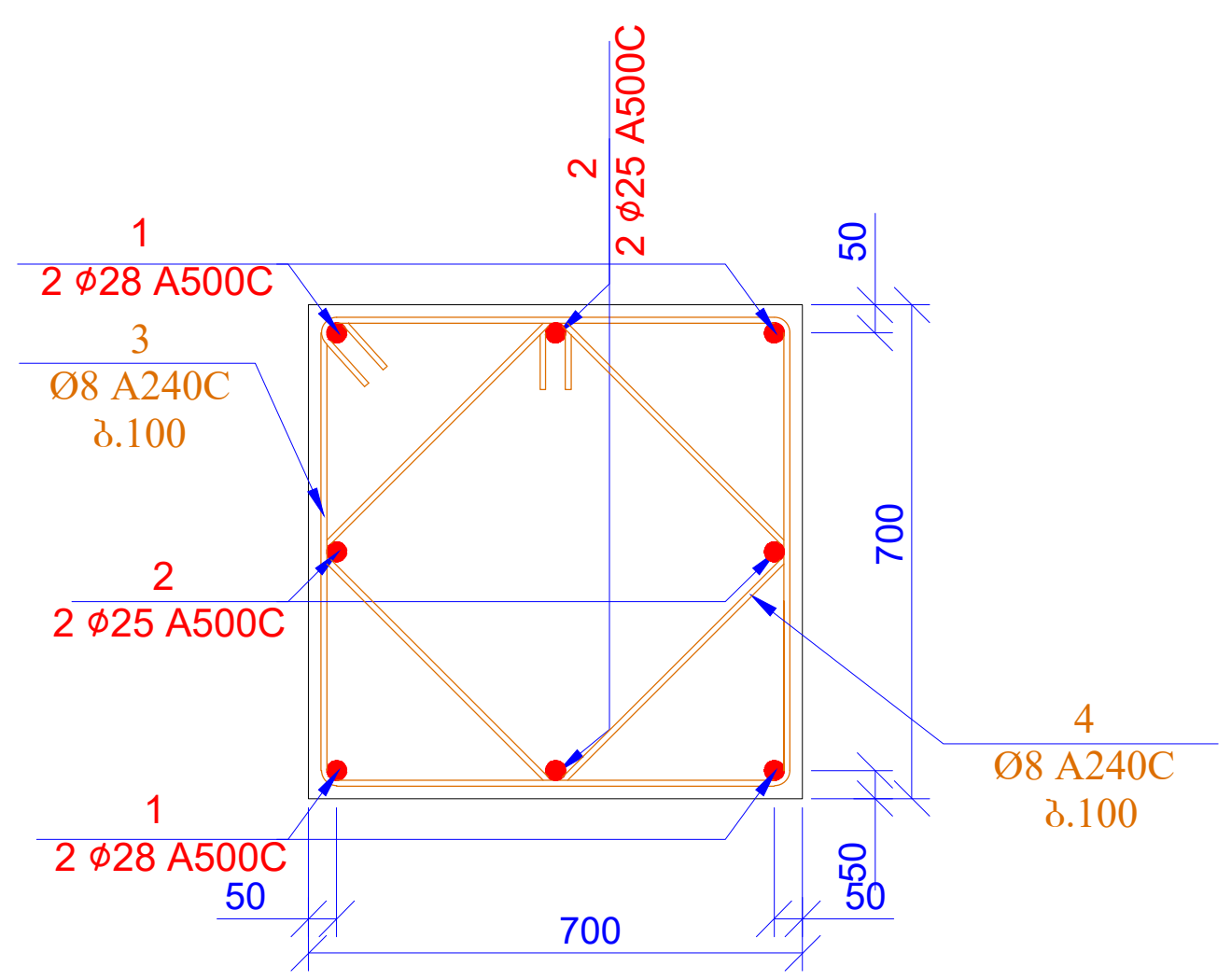

პოზ. 3

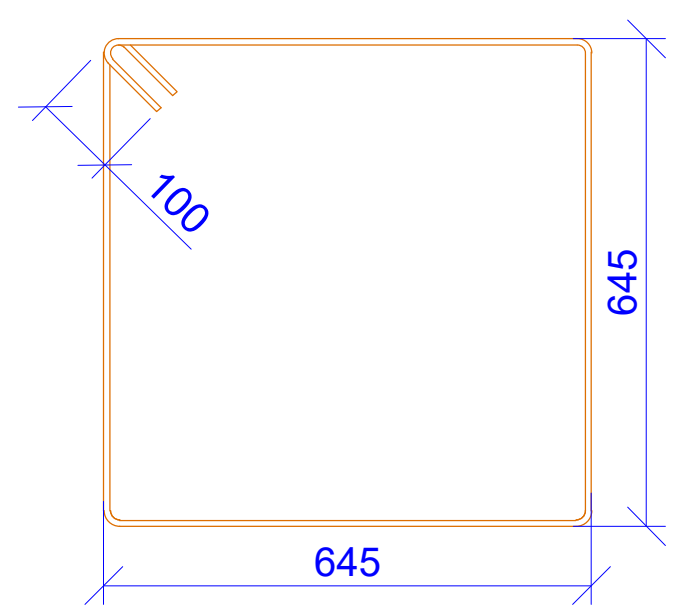

L=2780 მმ

პოზ. 4

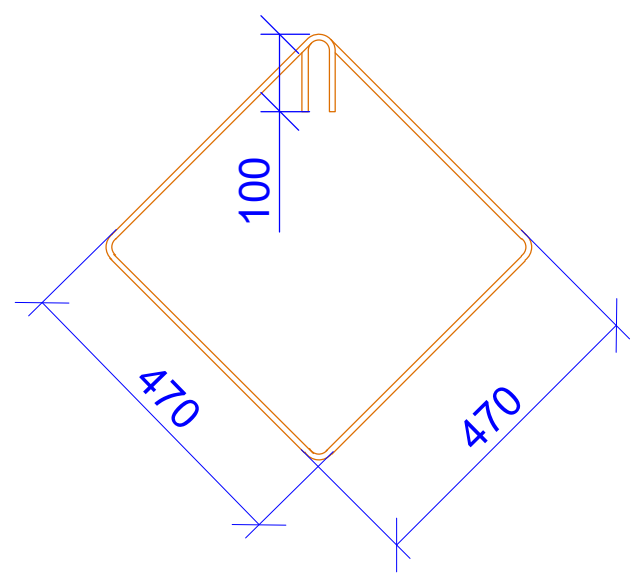

L=2080 მმ

პოზ.	ა ღ ნ ი შ ვ ნ ა	დ ა ს ა ხ ე ლ ე ბ ა	რაოდ.	წონა, კგ	
		სვეტი 2 ნიშნ. -5.900			
		დეტალები		ერთეული (კგ)	სულ (კგ)
1		Ø 28 A500C ℓ= 4500	76	21.78	1654.90
2		Ø 25 A500C ℓ= 4050	76	15.62	1187.35
3		Ø 8 A240C ℓ= 2780	475	1.10	521.61
4		Ø 8 A240C ℓ= 2080	475	0.82	390.27
				ჯამი:	3754.14
		ბეტონი B25			21.41

ფურცლის ფორმატი A3	ქ. თბილისი 2021
	ფაილის დასახელება:

პროექტის სახელწოდება:
ქ. თბილისი, კალოუბნის ქ №40-ში მრავალბინიანი საცხოვრებელი სახლის პროექტი
ნაკ. №01.19.20.021.093

სიტუაციური გეგმა:

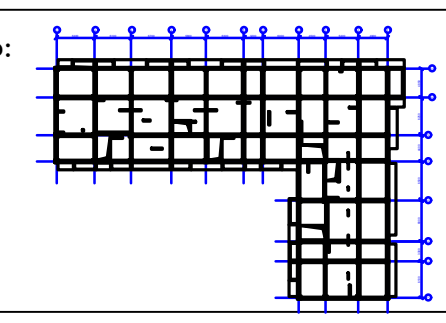

დამკვეთი:
შპს "მოზაიკ დეველოპმენტი"
ქ.თბილისი, ბელიაშვილის ქ.№40
საიდენტიფიკაციო კოდი 402 067 357

თანამდებობა	გვარი	ხელმოწერა
არქიტექტორი	მ.გიორგობიანი	
კონსტრუქტორი	თ.მაცაბერიძე	
შეასრულა	ზ.ყველაშვილი	

პროექტის №:	ნახაზის სახელწოდება:
თარიღი: 20 იანვარი 2021	სვ-2; კვეთი 1-1 სპეციფიკაცია
მასშტაბი: 1:20; 25 @ A3	
კონსტრუქციული პროექტი	
სტადია	მუშა პროექტი
ნახაზის #: კ- 21	რევიზია: 01

ხვ.-3 (11ც)

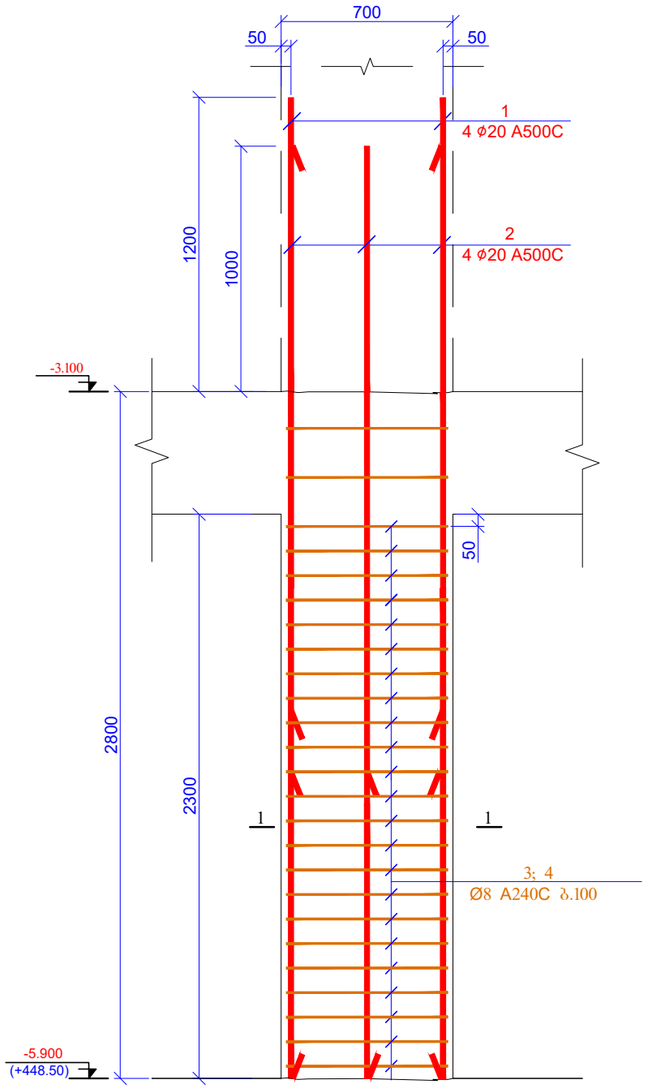

ჯვრედი 1-1
მ 1:20

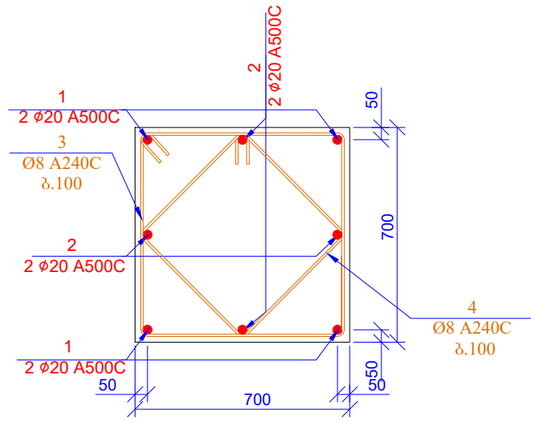

პოზ. 3

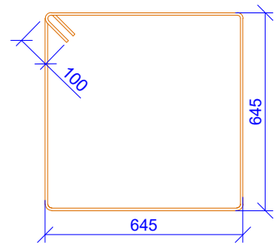

L=2780 მმ

პოზ. 4

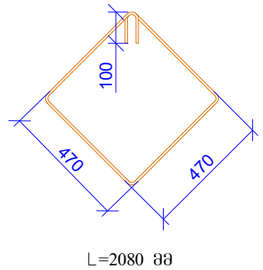

L=2080 მმ

პოზ.	ა დ ნ ი შ ვ ნ ა	დ ა ს ა ხ ე ლ ე ბ ა	რაოდ.	წონა, კბ	
		სვეტი 3 ნიშ. -5.900			
		დეტალები		ერთეული (კბ)	სულ (კბ)
1		Ø 20 A500C ℓ= 4000	44	9.88	434.51
2		Ø 20 A500C ℓ= 3800	44	9.38	412.79
3		Ø 8 A240C ℓ= 2780	275	1.10	301.99
4		Ø 8 A240C ℓ= 2080	275	0.82	225.95
				ჯამი:	1375.23
		ბეტონი B25			12.40

შურცლის ფორმატი A3		ქ. თბილისი 2021
		ფაილის დასახელება:
პროექტის სახელწოდება: ქ. თბილისი, კალოუბნის ქ №40-ში მრავალბინიანი საცხოვრებელი სახლის პროექტი ნაკ. №01.19.20.021.093		
სიტუაციური გეგმა:		
დამკვეთი: შპს "მოზაიკ დეველოპმენტი" ქ.თბილისი, ბელიაშვილის ქ.№40 საიდენტიფიკაციო კოდი 402 067 357		
თანამდებობა	გვარი	ხელმოწერა
არქიტექტორი	გ.გიორგობიანი	
კონსტრუქტორი	თ.მაცაბერიძე	
შემსრულა	ზ.ყველაშვილი	
პროექტის №:	ნახაზის სახელწოდება: სვ-3; კვეთი 1-1 საძირკვლის	
თარიღი: 20 იანვარი 2021		
მასშტაბი: 1:20; 25 @ A3		
კონსტრუქციული პროექტი		
სტადია	მშშა პროექტი	
ნახაზის #:	კ- 22	რევიზია: 01

სვ.-4 (26ც)

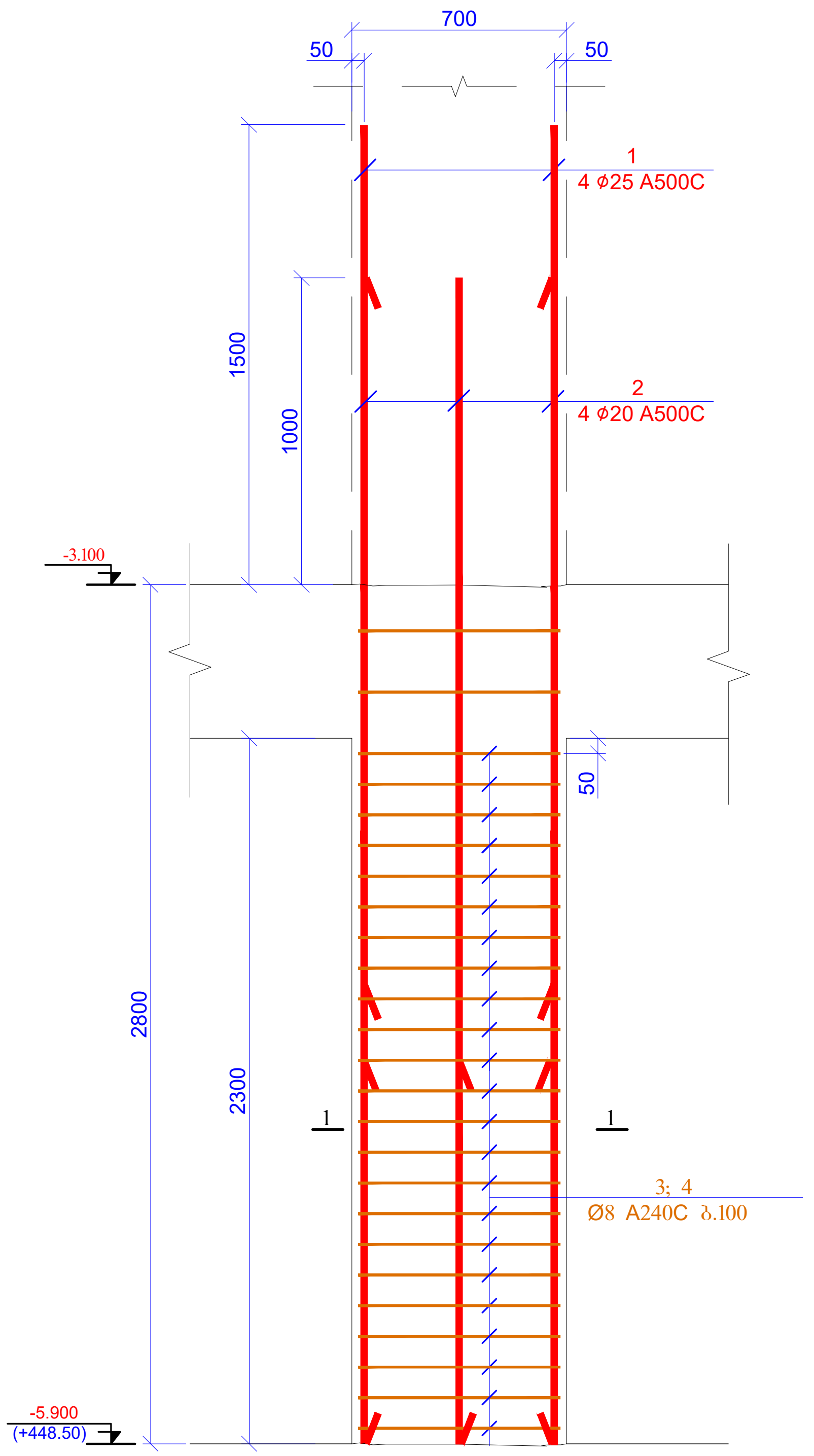

კვეთი 1-1
მ 1:20

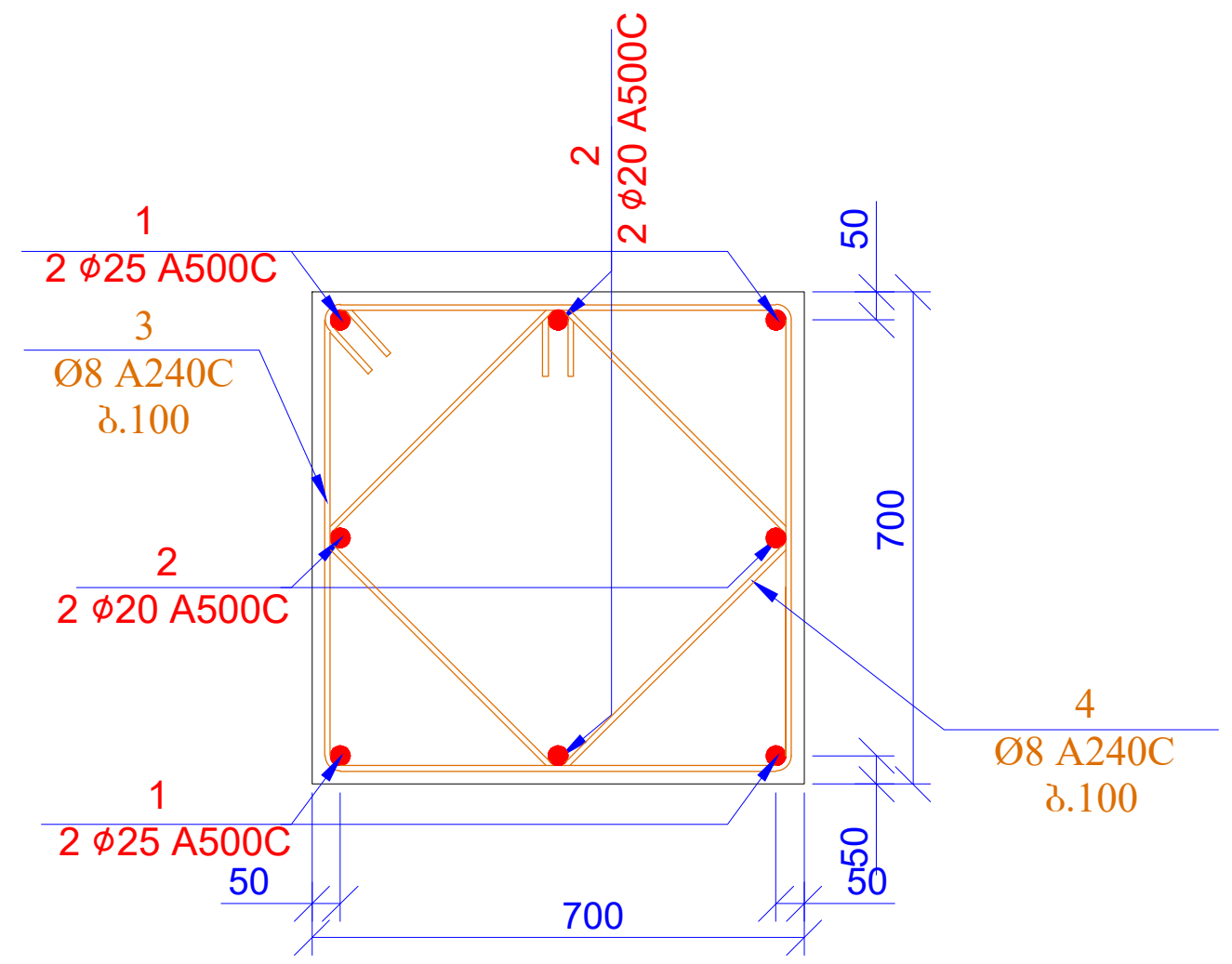

პოზ. 3

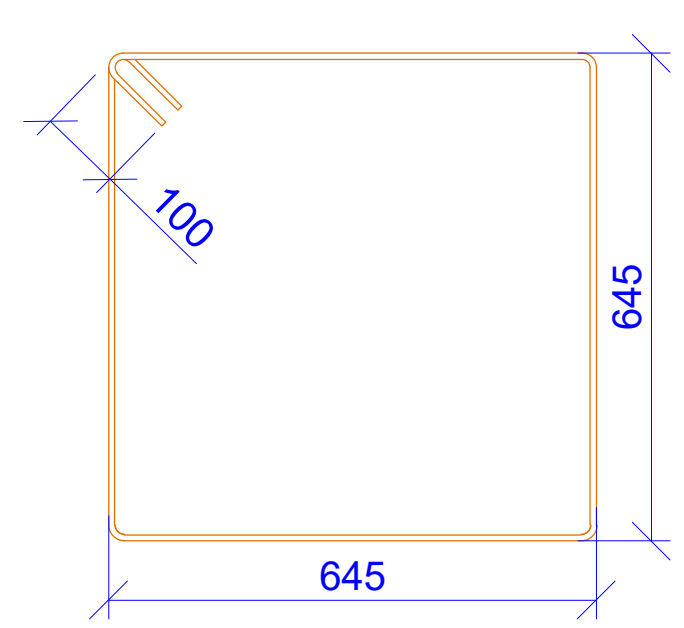

L=2780 მმ

პოზ. 4

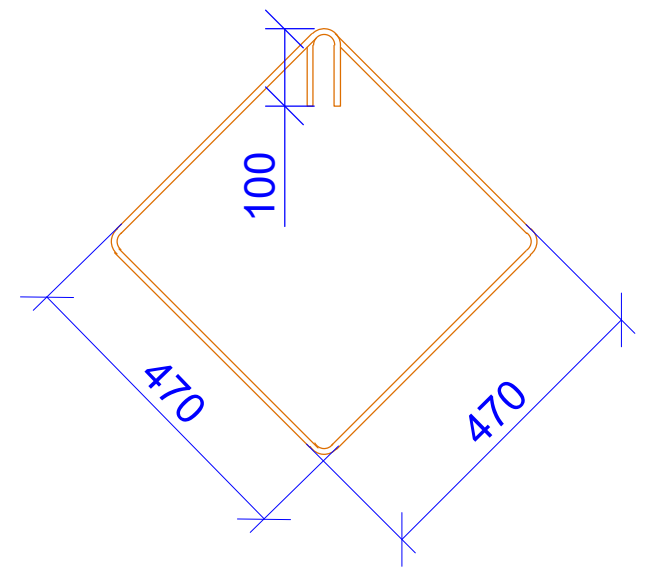

L=2080 მმ

პოზ.	ა ღ ნ ი შ ვ ნ ა	დ ა ს ა ხ ე ლ ე ბ ა	რაოდ.	წონა, კგ	
		სვეტი 4 ნიშნ. -5.900			
		დეტალები		ერთეული (კგ)	სულ (კგ)
1		Ø 25 A500C ℓ= 4300	104	16.59	1725.09
2		Ø 20 A500C ℓ= 3800	104	9.38	975.68
3		Ø 8 A240C ℓ= 2780	650	1.10	713.79
4		Ø 8 A240C ℓ= 2080	650	0.82	534.06
				ჯამი:	3948.61
		ბეტონი B25			29.30

ფურცლის ფორმატი A3	ქ. თბილისი 2021	
	ფაილის დასახელება:	
პროექტის სახელწოდება: ქ. თბილისი, კალოუბნის ქ №40-ში მრავალბინიანი საცხოვრებელი სახლის პროექტი ნაკ. №01.19.20.021.093		
სიტუაციური გეგმა: 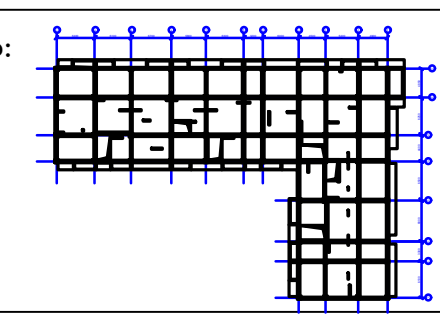		
დამკვეთი: შპს "მოზაიკ დეველოპმენტი" ქ.თბილისი, ბელიაშვილის ქ.№40 საიდენტიფიკაციო კოდი 402 067 357		
თანამდებობა	გვარი	ხელმოწერა
არქიტექტორი	მ.გიორგობიანი	
კონსტრუქტორი	თ.მაცაბერიძე	თ. [signature]
შეასრულა	ზ.ყველაშვილი	[signature]
პროექტის №:	ნახაზის სახელწოდება: სვ-4; კვეთი 1-1 სპეციფიკაცია	
თარიღი: 20 იანვარი 2021		
მასშტაბი: 1:20; 25 @ A3		
კონსტრუქციული პროექტი		
სტადია	მუშა პროექტი	
ნახაზის #:	კ- 23	რევიზია: 01

ს3.-5 (2ც)

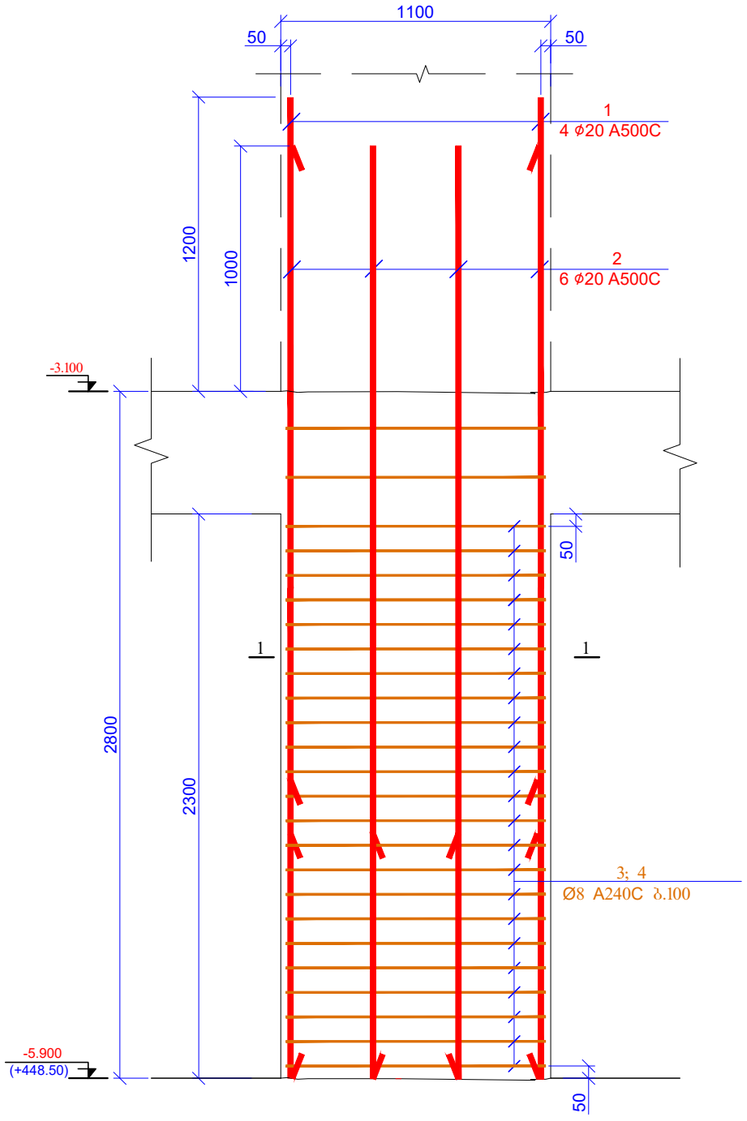

ჯვრედი 1-1
მ 1:20

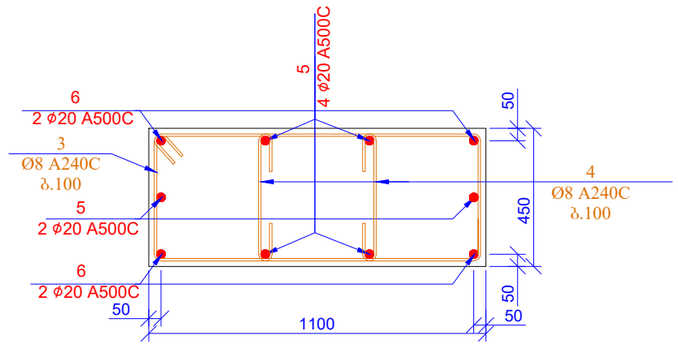

პოზ. 3

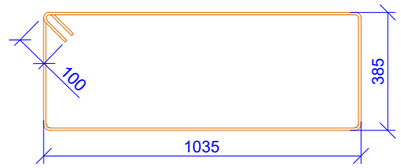

l=3040 მმ

პოზ. 4

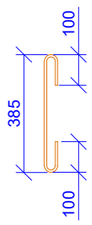

l=585 მმ

პოზ.	ა ღ ნ ი შ ვ ნ ა	დ ა ს ა ხ ე ლ ე ბ ა	რაოდ.	წონა, კგ	
		სვეტი 5 ნიშნ. -5.900			
		დეტალები		ერთეული (კგ)	სულ (კგ)
1		Ø 20 A500C ℓ= 4000	8	9.88	79.00
2		Ø 20 A500C ℓ= 3800	12	9.38	112.58
3		Ø 8 A240C ℓ= 3040	50	1.20	60.04
4		Ø 8 A240C ℓ= 585	100	0.23	23.11
				ჯამი:	274.73
		ბეტონი B25			2.28

მასალების ჯამური ხარჯი (სვეტები ნიშნ. -5.900)

არმატურის ხარჯი, კგ; სახ. სტანდარტი 5781-82*

Ø6 A240C	Ø8 A240C	Ø10 A240C	Ø10 A500C	Ø12 A500C	Ø14 A500C	Ø16 A500C	Ø18 A500C	Ø20 A500C	Ø22 A500C	Ø25 A500C	Ø28 A500C	Ø32 A500C
0.00	2870.75	0.00	0.00	0.00	0.00	0.00	0.00	2014.56	0.00	3295.11	1654.90	0.00
											ჯამი:	9835.32
										ბეტონი B25	67.64	მ³

შურცლის ფორმატი A3	ქ. თბილისი 2021 შაილის დასახელება:	
პროექტის სახელწოდება: ქ. თბილისი, კალოუანის ქ №40-ში მრავალბინიანი საცხოვრებელი სახლის პროექტი ნაკ. №01.19.20.021.093		
სიტუაციური გეგმა:		
დამკვეთი: შპს "მოზაიკ დეველოპმენტი" ქ.თბილისი, ბელიაშვილის ქ.№40 საიდენტიფიკაციო კოდი 402 067 357		
თანამდებობა	გვარი	ხელმოწერა
არქიტექტორი	მ.გიორგობიანი	
კონსტრუქტორი	თ.მაცაბერიძე	თ. მ.
შემსრულა	ზ.ქველაშვილი	
პროექტის №: თარიღი: 20 იანვარი 2021 მასშტაბი: 1:20; 25 @ A3 კონსტრუქციული პროექტი	ნახაზის სახელწოდება: ს3-5; კვეთი 1-1 სპეციფიკაცია	
სტადია	მუშა პროექტი	
ნახაზის #:	ჯ- 24	რევიზია: 01

სვეტების მარკირების გეგმა
ნ0მნ. -3.100
მ. 1:200

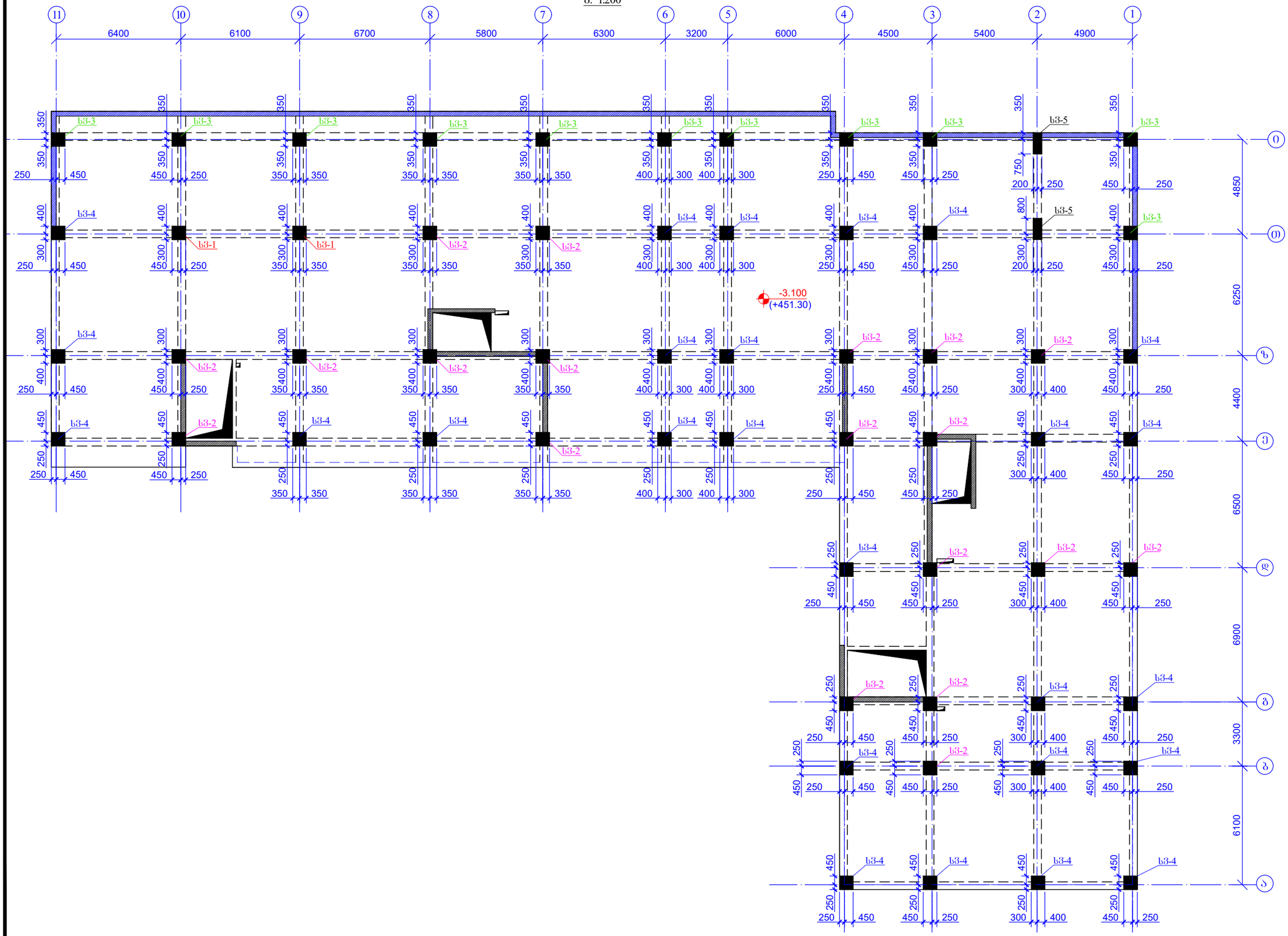

ფურცლის ფორმატი: A3		ქ. თბილისი 2021
		ფაილის დასახელება:

პროექტის სახელწოდება:

ქ. თბილისი, კალოუბნის ქ №40-ში მრავალბინიანი საცხოვრებელი სახლის პროექტი
ნაკ. №01.19.20.021.093

ხიტუაციური გეგმა:

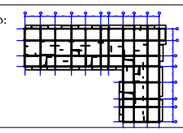

დამკვეთი:

შპს "მოზაიკ დეველოპმენტი"

ქ.თბილისი, ბელიაშვილის ქ.№40

საიდენტიფიკაციო კოდი 402 067 357

თანამდებობა	გვარი	ხელმოწერა
არქიტექტორი	გ.გიორგობიანი	
კონსტრუქტორი	ო.მაცაბერიძე	
შემსრულა	ზ.ყველაშვილი	

პროექტის №:

თარიღი: 20 იანვარი 2021

მასშტაბი: 1:200 @ A3

კონსტრუქციული პროექტი

ნახაზის სახელწოდება:

სვეტების მარკირების გეგმა
ნ0მნ. -3.100

სტადია	მუშა პროექტი	
ნახაზის #:	კ- 25	რევიზია: 01

სვ.-1 (2ც)

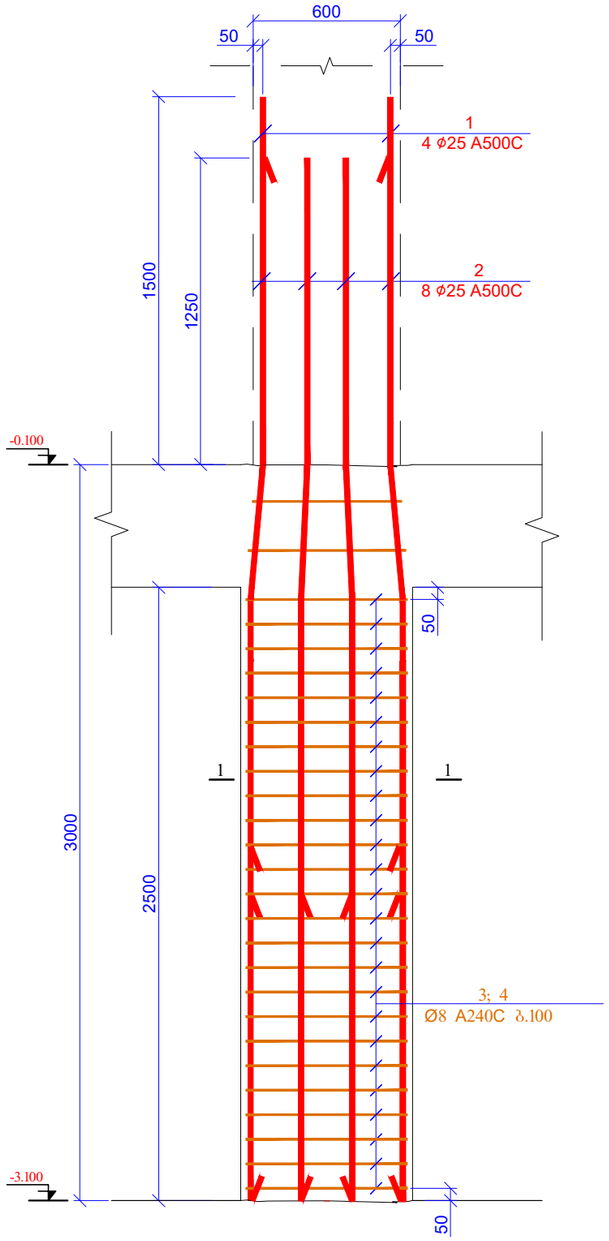

კვეთი 1-1
მ 1:20

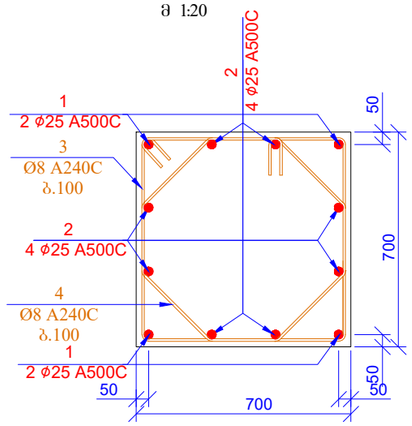

ა ო ზ. 3

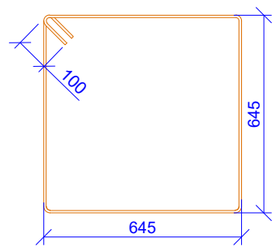

L=2780 მმ

ა ო ზ. 4

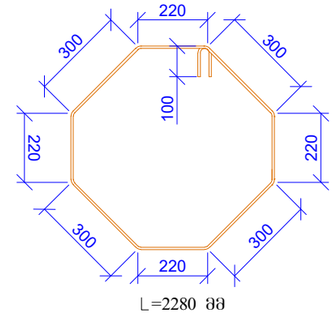

L=2280 მმ

ა ო ზ.	ა ღ ნ ი შ ვ ნ ა	დ ა ხ ა ხ ე ლ ე ბ ა	რაოდ.	წონა, კგ	
		სვეტი 1 ნიშნ. -3.100			
		დეტალები		ერთეული (კგ)	სულ (კგ)
1		Ø 25 A500C ℓ= 4500	8	17.36	138.87
2		Ø 25 A500C ℓ= 4250	16	16.39	262.31
3		Ø 8 A240C ℓ= 2780	54	1.10	59.30
4		Ø 8 A240C ℓ= 2280	54	0.90	48.63
				ჯამი:	509.12
		ბეტონი B25			2.45

შურცლის ფორმატი A3		ქ. ობილისი 2021
		ფაილის დასახელება:
პროექტის სახელწოდება: ქ. ობილისი, კალოუბნის ქ №40-ში მრავალბინიანი საცხოვრებელი სახლის პროექტი ნაკ. №01.19.20.021.093		
სიტუაციური გეგმა:	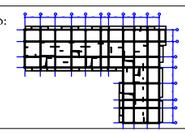	
დამკვეთი: შპს "ფოზაიკ დეველოპმენტი" ქ.ობილისი, გელოვანის ქ.№40 საიდენტიფიკაციო კოდი 402 067 357		
თანამდებობა	გვარი	ხელმოწერა
არქიტექტორი	გ.გიორგობიანი	
კონსტრუქტორი	თ.მაცაბერიძე	
შემსრულა	ზ.ყველაშვილი	
პროექტის №: თარიღი: 20 იანვარი 2021 მასშტაბი: 1:20; 25 @ A3 კონსტრუქციული პროექტი	ნახაზის სახელწოდება: სვ-1; კვეთი 1-1 სპეციფიკაცია	
სტადია	მშპა პროექტი	
ნახაზის #:	კ- 26	რევიზია: 01

სვ.-2 (1ც)

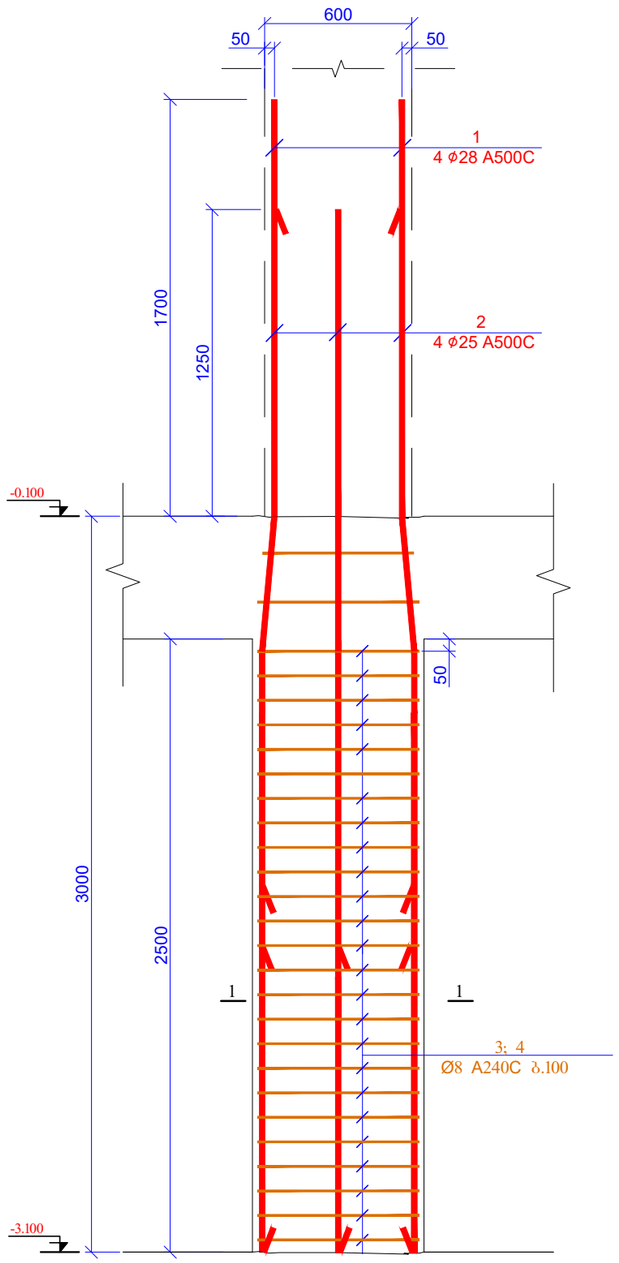

კვეთი 1-1
მ 1:20

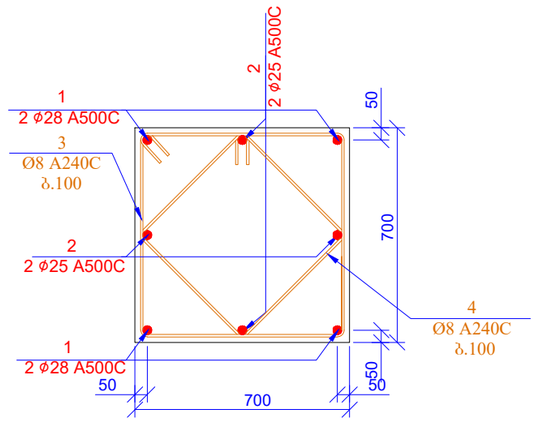

პოზ. 3

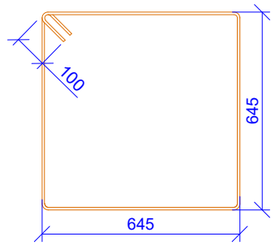

L=2780 მმ

პოზ. 4

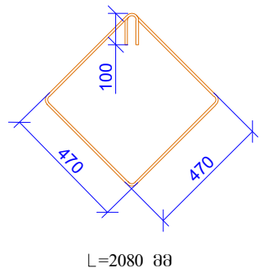

L=2080 მმ

პოზ.	ა ღ ნ ი შ ვ ნ ა	დ ა ს ა ხ ე ლ ე ბ ა	რაოდ.	წონა, კგ	
		სვეტი 2 ნიშნ. -3.100			
		დეტალები		ერთეული (კგ)	სულ (კგ)
1		Ø 28 A500C ℓ= 4700	76	22.74	1728.45
2		Ø 25 A500C ℓ= 4250	76	16.39	1245.99
3		Ø 8 A240C ℓ= 2780	513	1.10	563.34
4		Ø 8 A240C ℓ= 2080	513	0.82	421.49
				ჯამი:	3959.28
		ბეტონი B25			23.28

ფურცლის ფორმატი A3		ქ. თბილისი 2021
		ფაილის დასახელება:

პროექტის სახელწოდება:
ქ. თბილისი, კალოუბნის ქ №40-ში მრავალბინიანი საცხოვრებელი სახლის პროექტი
ნაკ. №01.19.20.021.093

სიტუაციური გეგმა:

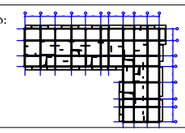

დამკვეთი:
შპს "მოზაიკ დეველოპმენტი"
ქ.თბილისი, ბელიაშვილის ქ.№40
საიდენტიფიკაციო კოდი 402 067 357

თანამდებობა	გვარი	ხელმოწერა
არქიტექტორი	მ.გიორგობიანი	
კონსტრუქტორი	თ.მაცაბერიძე	
შემსრულა	ზ.ქველაშვილი	

პროექტის №:	ნახაზის სახელწოდება:
თარიღი: 20 იანვარი 2021	სვ-2; კვეთი 1-1 სპეციფიკაცია
მასშტაბი: 1:20; 25 @ A3	
კონსტრუქციული პროექტი	
სტადია	მუშა პროექტი
ნახაზის #:	კ- 27 რევიზია: 01

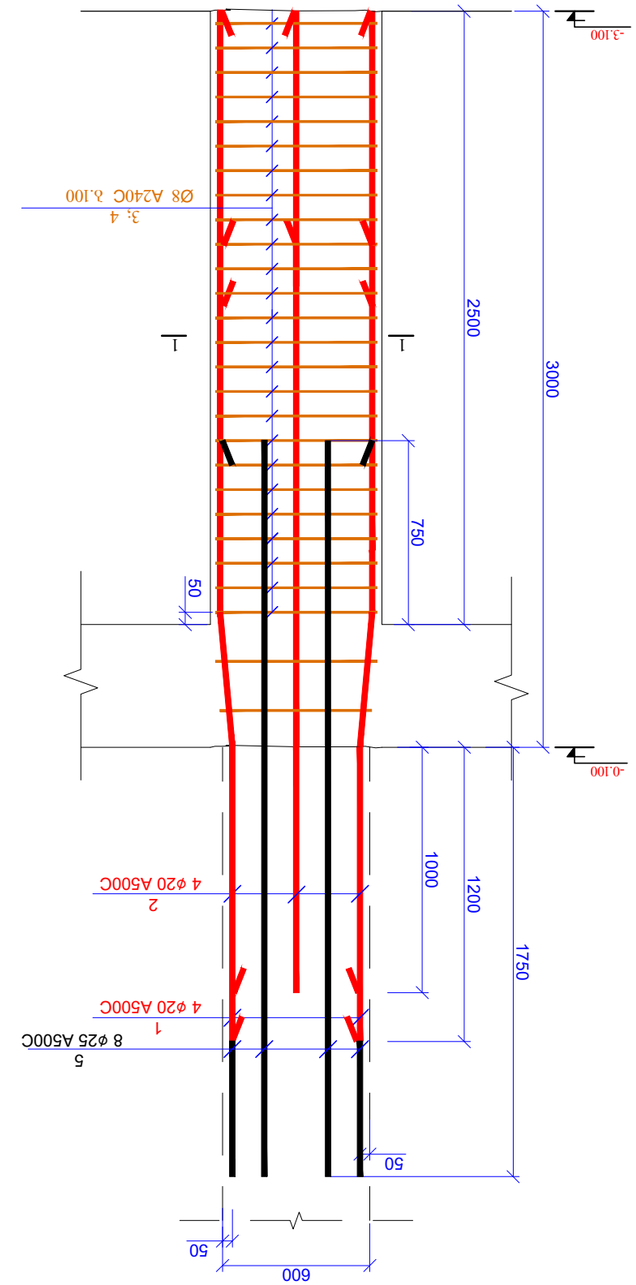

Ь3.-3 (ПС)

1	Ø 20	A500C	ℓ= 4200	44	456.24
2	Ø 20	A500C	ℓ= 4000	44	434.51
3	Ø 8	A240C	ℓ= 2780	297	326.15
4	Ø 8	A240C	ℓ= 2080	297	244.02
5	Ø 25	A500C	ℓ= 3000	88	1018.39
			%ЗВО:		2479.31
		ЗЭЬМ6П B25			13.48

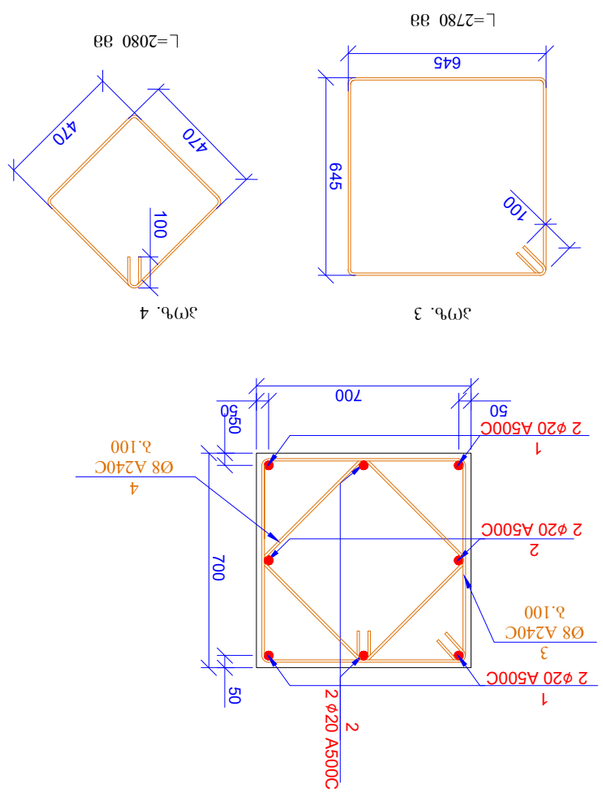

ЗЭЬ4. 3

ЗЭЬ4. 4

ЗЭЮЮ 1-1
8 1:20

ЗЭЬЭЬЭЮ#:	Ь- 28 ЭЭЗОЬЮ: 01
ЬЭЬЭЬЭЮ	ЗЭЭЬ ЭЬЭЭЬЭЮ
ЭЬЭЬЭЮ N:	ЬЭЬЭЬЭЮ ЬЭЬЭЬЭЭЬЭЭЬЭЭЬЭ:
ЭЭЬЭЬЭЭЬЭЭЬЭЭЬЭ

სვ.-4 (26Ø)

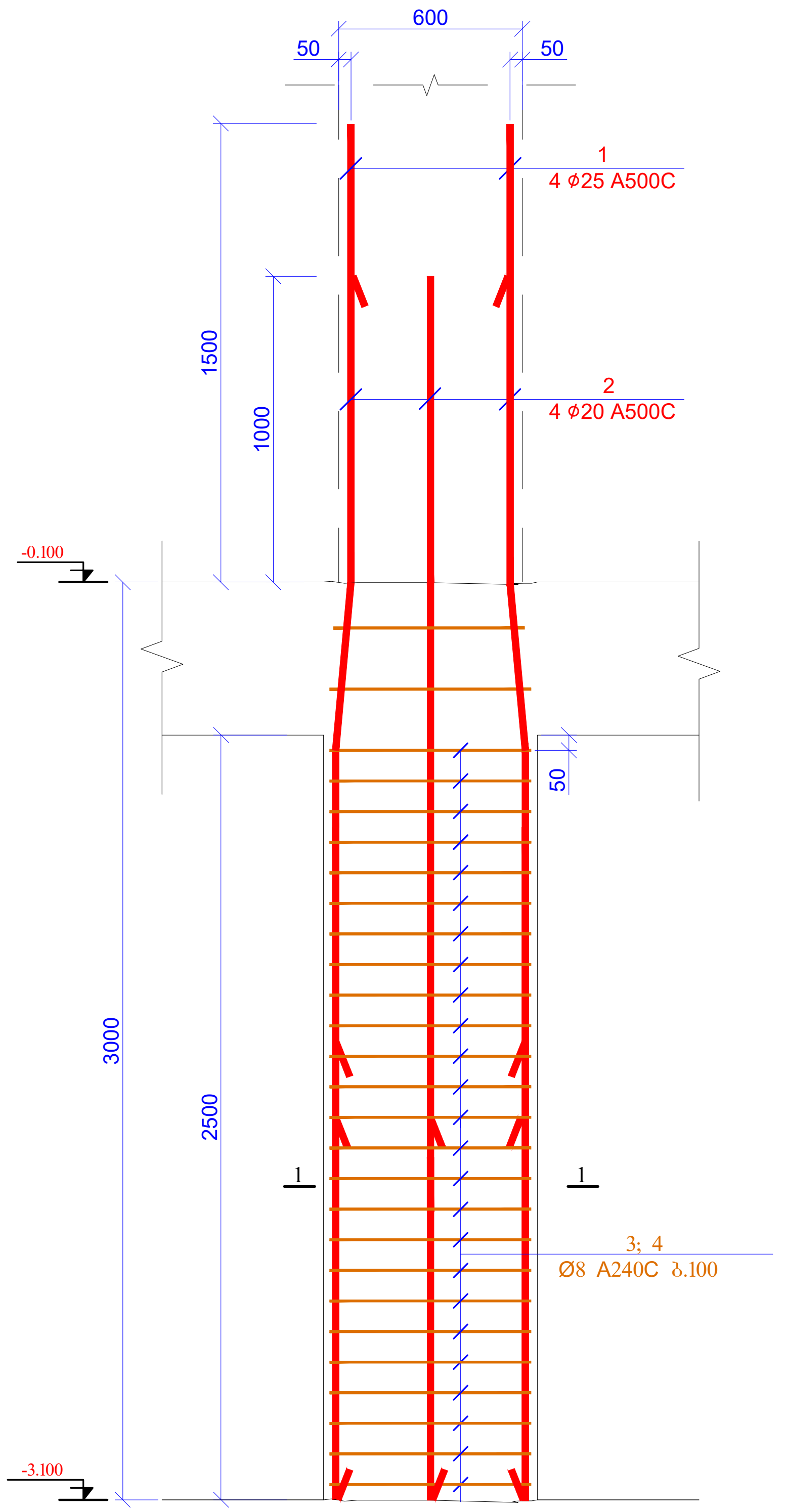

ჭრილი 1-1
მ 1:20

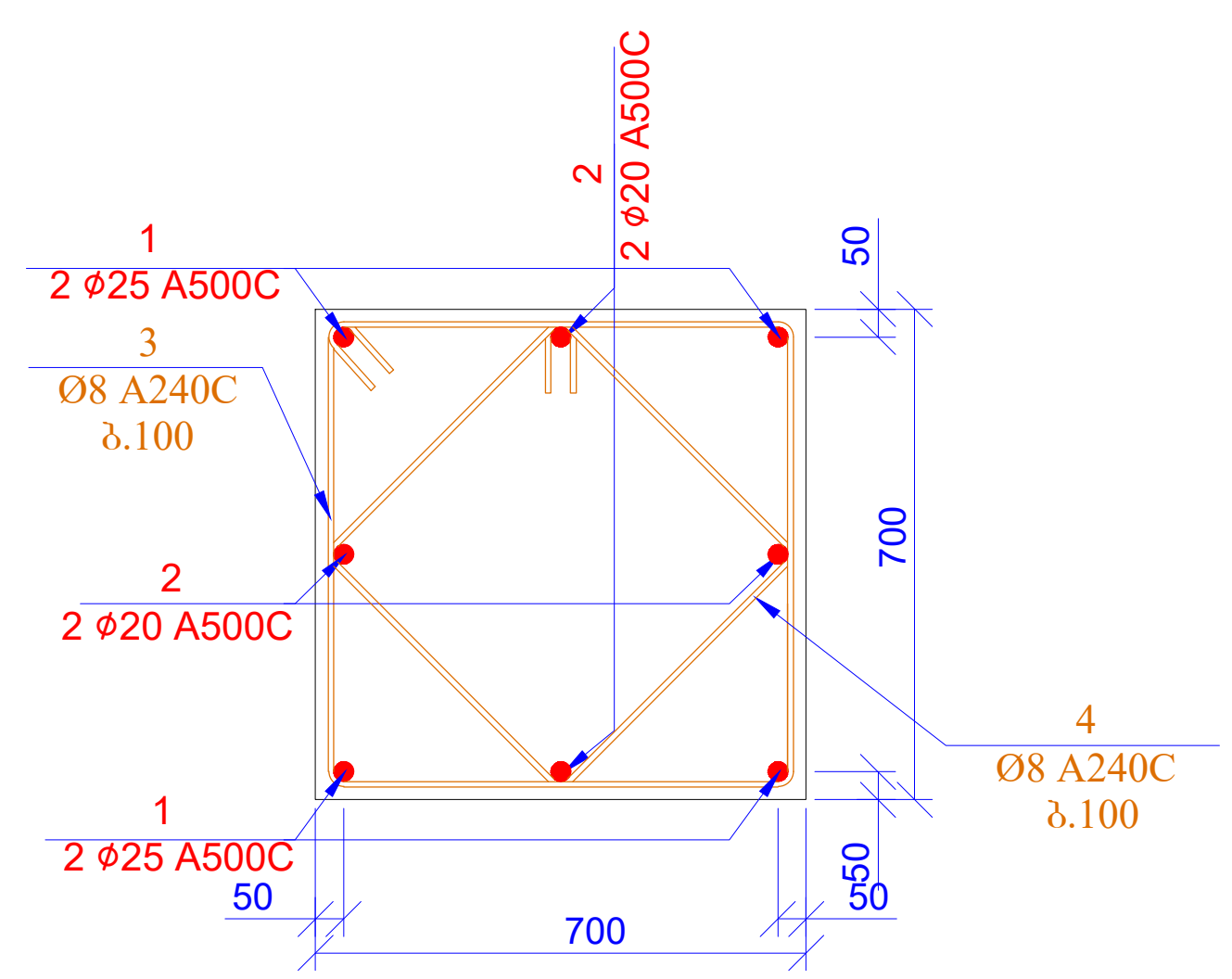

პოზ. 3

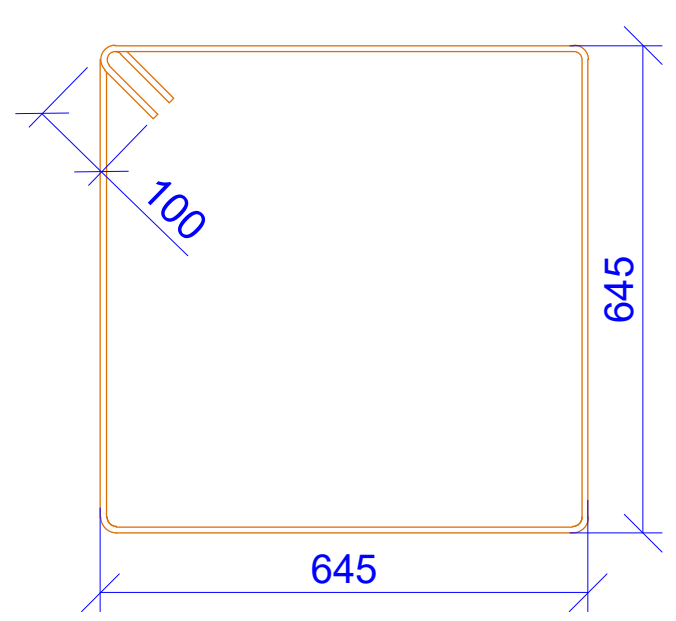

L=2780 მმ

პოზ. 4

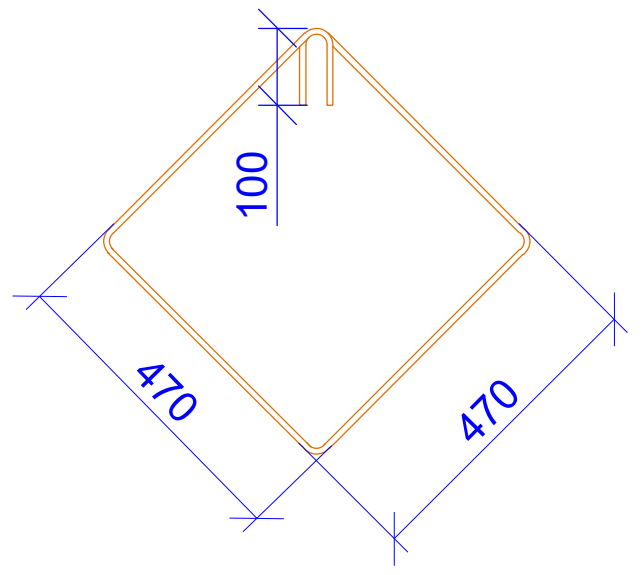

L=2080 მმ

პოზ.	ა ღ ნ ი შ ვ ნ ა	დ ა ს ა ხ ე ლ ე ბ ა	რაოდ.	წონა, კგ	
		სვეტი 4 ნიშნ. -3.100			
		დეტალები		ერთეული (კგ)	სულ (კგ)
1		Ø 25 A500C ℓ= 4500	104	17.36	1805.33
2		Ø 20 A500C ℓ= 4000	104	9.88	1027.03
3		Ø 8 A240C ℓ= 2780	702	1.10	770.89
4		Ø 8 A240C ℓ= 2080	702	0.82	576.78
				ჯამი:	4180.03
		ბეტონი B25			31.85

ფურცლის ფორმატი A3	ქ. თბილისი 2021 ფაილის დასახელება:	
პროექტის სახელწოდება: ქ. თბილისი, კალოუბნის ქ №40-ში მრავალბინიანი საცხოვრებელი სახლის პროექტი ნაკ. №01.19.20.021.093		
სიტუაციური გეგმა: 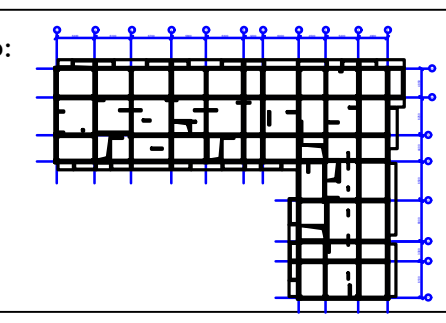		
დამკვეთი: შპს "მოზაიკ დეველოპმენტი" ქ.თბილისი, ბელიაშვილის ქ.№40 საიდენტიფიკაციო კოდი 402 067 357		
თანამდებობა	გვარი	ხელმოწერა
არქიტექტორი	მ.გიორგობიანი	
კონსტრუქტორი	თ.მაცაბერიძე	
შეასრულა	ზ.ყველაშვილი	
პროექტის №:	ნახაზის სახელწოდება: სვ-4; ჭრილი 1-1 სპეციფიკაცია	
თარიღი: 20 იანვარი 2021		
მასშტაბი: 1:20; 25 @ A3		
კონსტრუქციული პროექტი		
სტადია	მუშა პროექტი	
ნახაზის #:	კ- 29	რევიზია: 01

სვ.-5 (2ც)

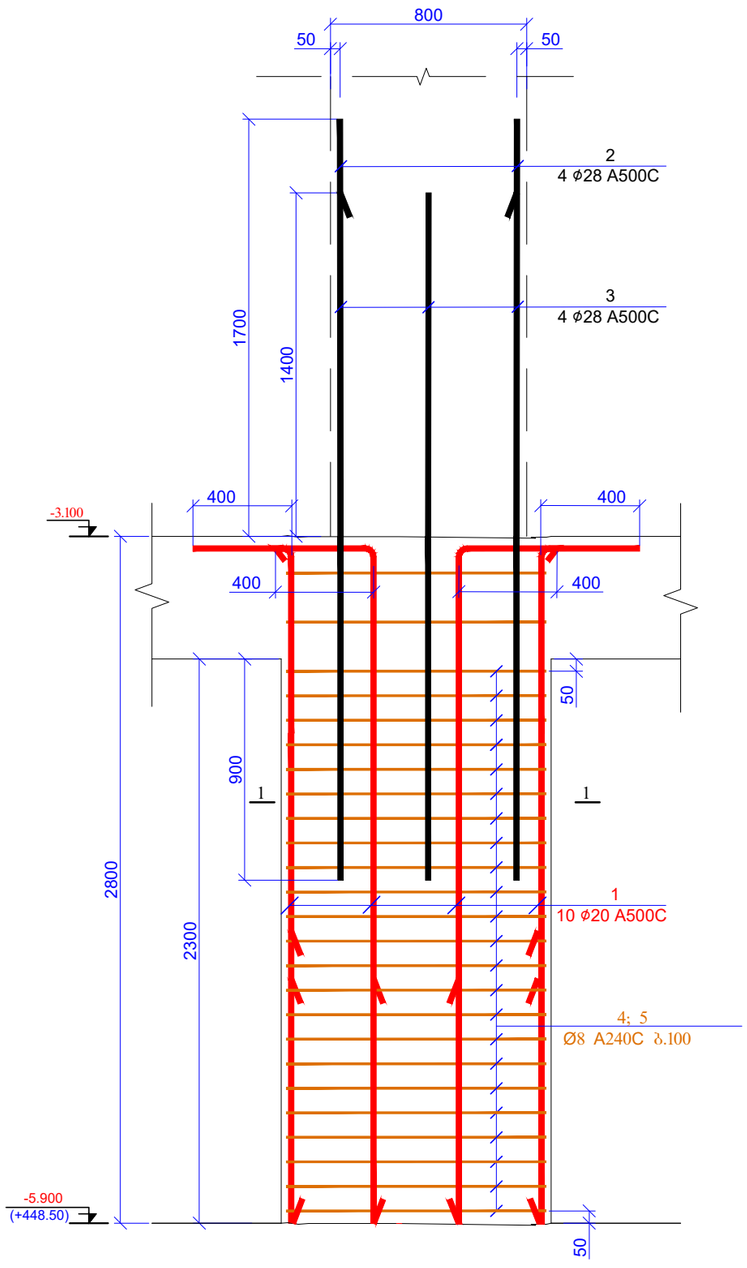

კვეთი 1-1
მ 1:20

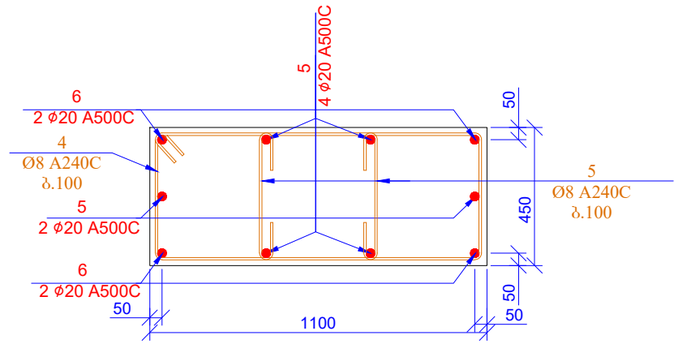

პოზ. 4

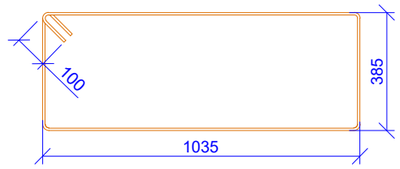

L=3040 მმ

პოზ. 5

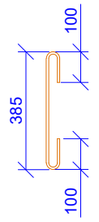

L=585 მმ

პოზ.	ა ღ ნ ი შ ვ ნ ა	დ ა ს ა ხ ე ლ ე ბ ა			რაოდ.	წონა, კგ	
		სვეტი 5 ნიშნ. -3.100					
		დეტალები				ერთეული (კგ)	სულ (კგ)
1		Ø 20	A500C	ℓ= 3200	20	7.90	158.00
2		Ø 28	A500C	ℓ= 3100	8	15.00	120.00
3		Ø 28	A500C	ℓ= 2800	8	13.55	108.39
4		Ø 8	A240C	ℓ= 3040	54	1.20	64.85
5		Ø 8	A240C	ℓ= 585	108	0.23	24.96
						ჯამი:	476.20
		ბეტონი B25					2.48

მასალების ჯამური ხარჯი (სვეტები ნიშნ. -3.100)

არმატურის ხარჯი, კგ; სახ. სტანდარტი 5781-82*

Ø6 A240C	Ø8 A240C	Ø10 A240C	Ø10 A500C	Ø12 A500C	Ø14 A500C	Ø16 A500C	Ø18 A500C	Ø20 A500C	Ø22 A500C	Ø25 A500C	Ø28 A500C	Ø32 A500C
0.00	3100.41	0.00	0.00	0.00	0.00	0.00	0.00	2075.79	0.00	4470.89	1956.85	0.00
											ჯამი:	11603.94
										ბეტონი B25		73.53 მ³

შპრცლის ფორმატი A3	ქ. თბილისი 2021	
	ფაილის დასახელება:	
პროექტის სახელწოდება: ქ. თბილისი, კალოუბნის ქ №40-ში მრავალბინიანი საცხოვრებელი სახლის პროექტი ნაკ. №01.19.20.021.093		
სიტუაციური გეგმა:		
დამკვეთი: შპს "მოზაიკ დეველოპმენტი" ქ.თბილისი, ბელიაშვილის ქ.№40 საიდენტიფიკაციო კოდი 402 067 357		
თანამდებობა	გვარი	ხელმოწერა
არქიტექტორი	გ.გიორგობიანი	
კონსტრუქტორი	თ.მაცაბერიძე	
შესრულა	ზ.ქველაშვილი	
პროექტის №:	ნახაზის სახელწოდება: სვ-5; კვეთი 1-1 საძირკვლის	
თარიღი: 20 იანვარი 2021		
მასშტაბი: 1:20; 25 @ A3		
კონსტრუქციული პროექტი		
სტადია	შშმა პროექტი	
ნახაზის #:	კ- 30	რევიზია: 01

სვეტების მარკირების გეგმა
ნიშ. -0.100
მ. 1:200

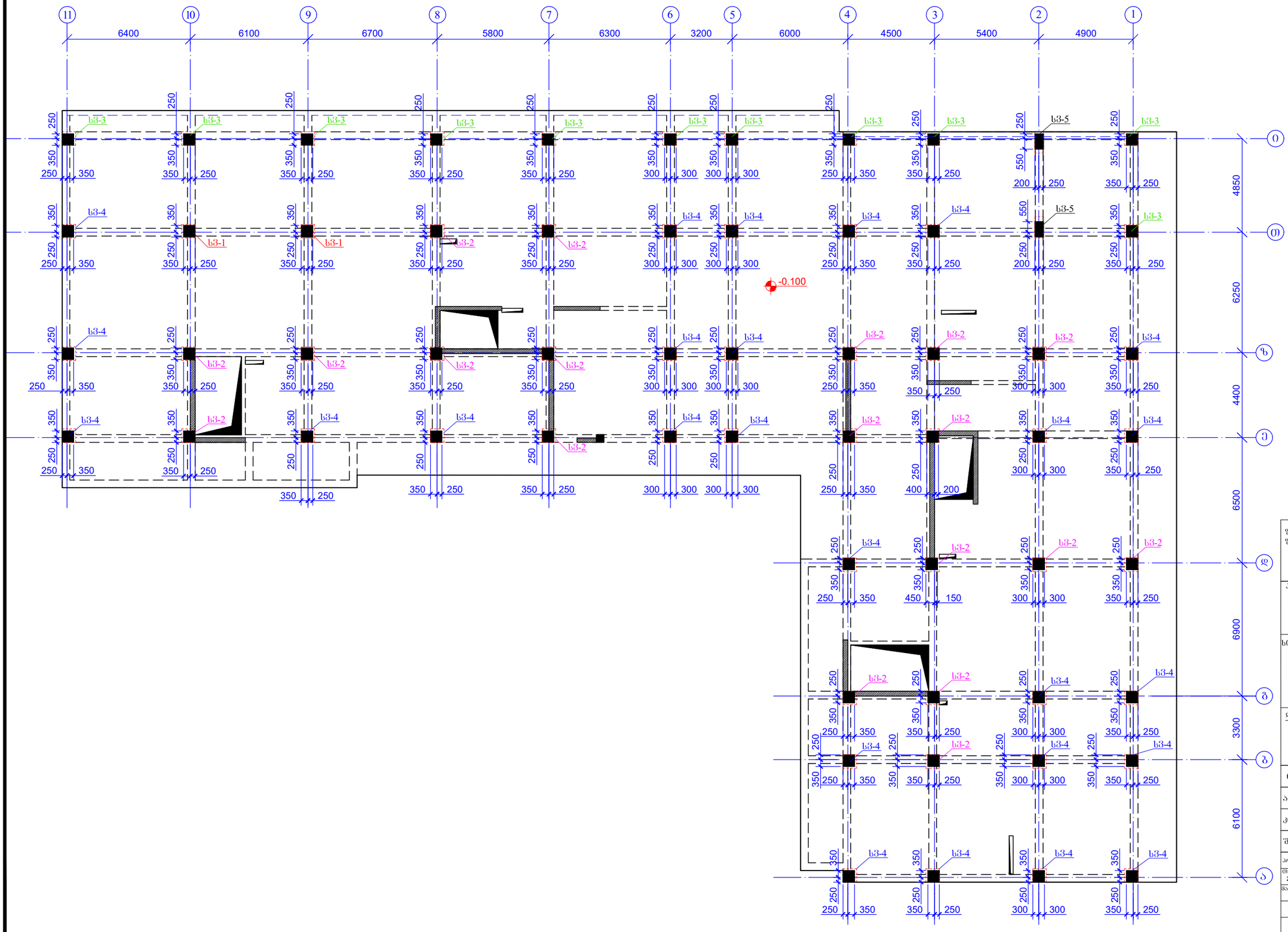

შპრიცლის ფორმატი: A3	ქ. თბილისი 2021	
	შაილის დასახელება:	

პროექტის სახელწოდება:

ქ. თბილისი, კალოუბნის ქ №40-ში მრავალბინიანი საცხოვრებელი სახლის პროექტი
ნაკ. №01.19.20.021.093

სიტუაციური გეგმა:

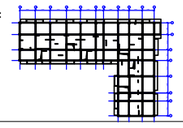

დამკვეთი:

შპს "მოზაიკ დეველოპმენტი"
ქ.თბილისი, ბელიაშვილის ქ.№40
საიდენტიფიკაციო კოდი 402 067 357

თანამდებობა	გვარი	ხელმოწერა
არქიტექტორი	მ.გიორგობიანი	
კონსტრუქტორი	თ.მაცაბერიძე	
შემსრულა	ზ.ქველაშვილი	

პროექტის №:

თარიღი: 20 იანვარი 2021

მასშტაბი: 1:200 @ A3

კონსტრუქციული პროექტი

ნახაზის სახელწოდება:

სვეტების მარკირების გეგმა
ნიშ. -0.100

სტადია	მშპა პროექტი	
ნახაზის #:	კ- 31	რევიზია: 01

ხვ.-1 (2ც)

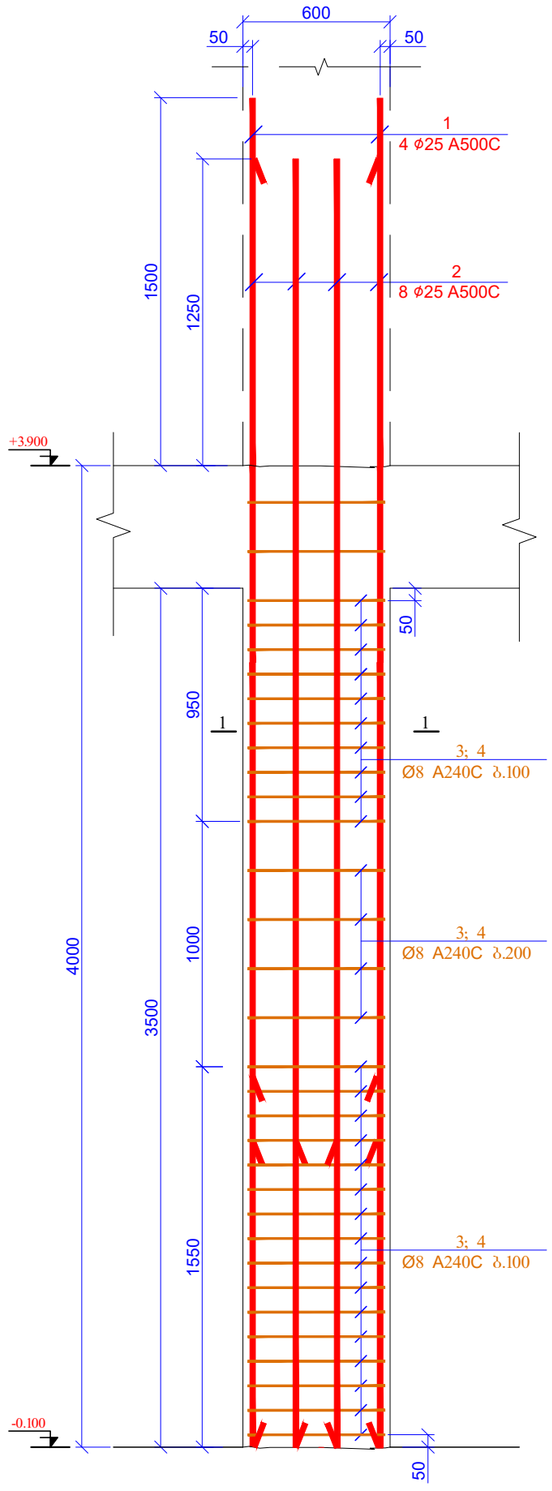

კვეთი 1-1
მ 1:20

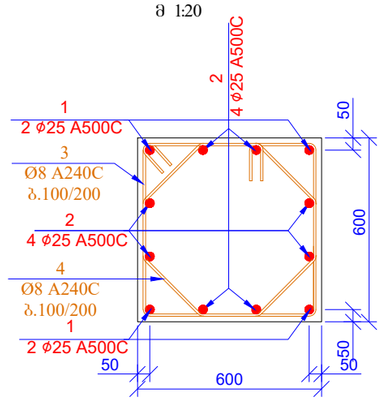

პოზ. 3

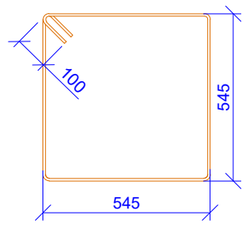

L=2380 მმ

პოზ. 4

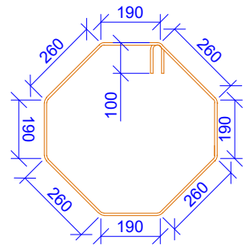

L=2000 მმ

პოზ.	ა დ ნ ი შ ვ ნ ა	დ ა ს ა ხ ე ლ ე ბ ა	რაოდ.	წონა, კგ	
		სვეტი 1 ნიშნ. -0.100			
		დეტალები		ერთეული (კგ)	სულ (კგ)
1		Ø 25 A500C ℓ= 5500	8	21.22	169.73
2		Ø 25 A500C ℓ= 5250	16	20.25	324.03
3		Ø 8 A240C ℓ= 2380	64	0.94	60.17
4		Ø 8 A240C ℓ= 2000	64	0.79	50.56
				ჯამი:	604.49
		ბეტონი B25			2.52

შპს	ქ. თბილისი 2021	
A3	ფაილის დასახელება:	

პროექტის სახელწოდება:
ქ. თბილისი, კალოუბნის ქ №40-ში მრავალბინიანი საცხოვრებელი სახლის პროექტი
ნაკ. №01.19.20.021.093

სიტუაციური გეგმა:

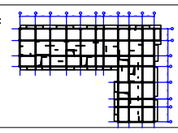

დამკვეთი:
შპს "მოზაიკ დეველოპმენტი"
ქ.თბილისი, ბელიაშვილის ქ.№40
საიდენტიფიკაციო კოდი 402 067 357

თანამდებობა	გვარი	ხელმოწერა
არქიტექტორი	მ.გიორგობიანი	
კონსტრუქტორი	თ.მაცაბერიძე	
შემსრულა	ზ.ქველაშვილი	

პროექტის №:
თარიღი: 20 იანვარი 2021
მასშტაბი: 1:20; 25 @ A3
კონსტრუქციული პროექტი

ნახაზის სახელწოდება:
ხვ-1; კვეთი 1-1
სპეციფიკაცია

სტადია: მუშა პროექტი

ნახაზის #: კ- 32 რევიზია: 01

სვ.-2 (19ც)

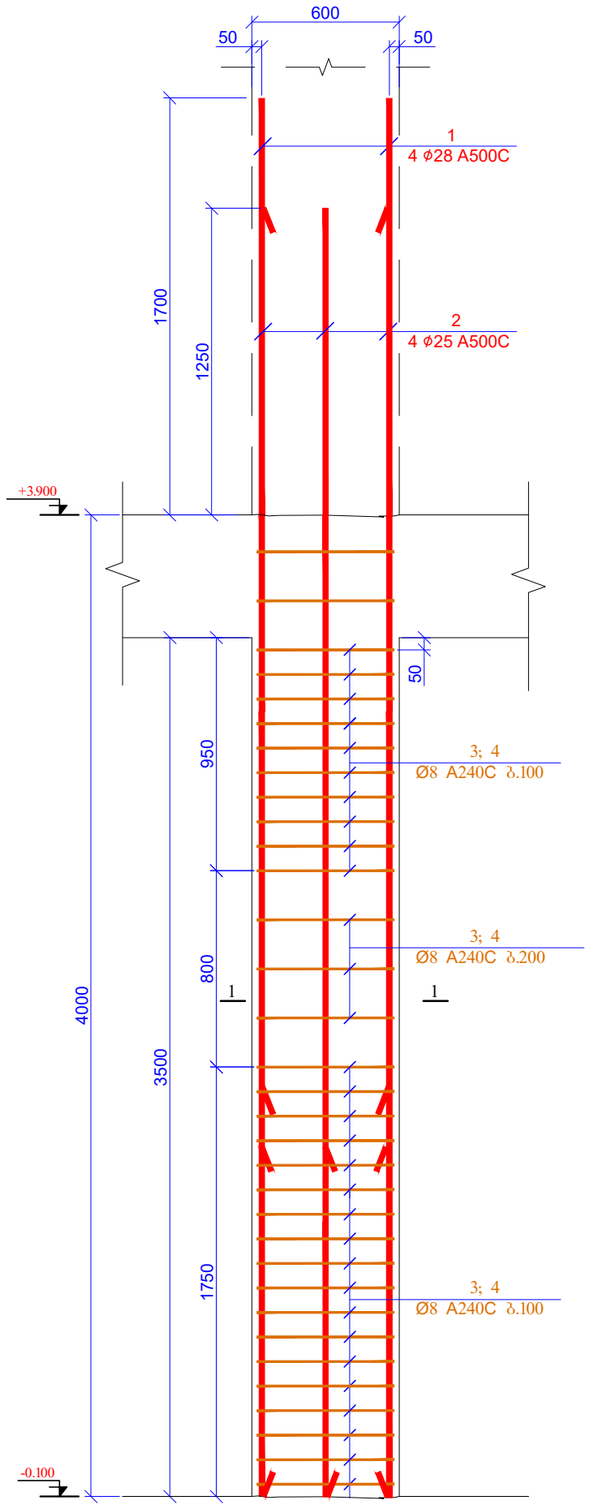

ჯვრედი 1-1
მ 1:20

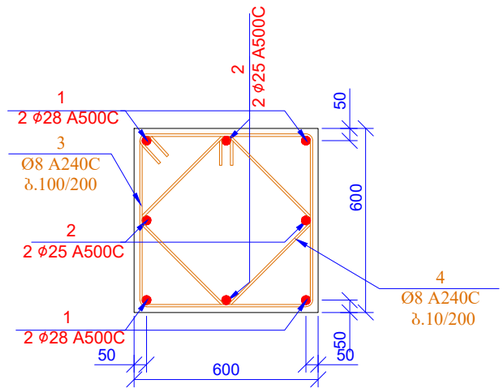

პოზ. 3

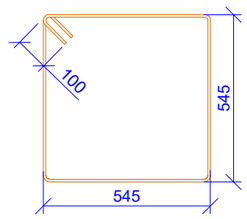

L=2380 მმ

პოზ. 4

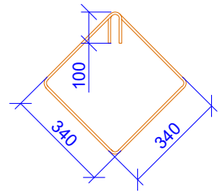

L=1560 მმ

პოზ.	ა ღ ნ ი შ ვ ნ ა	დ ა ხ ა ხ ე ლ ე ბ ა	რაოდ.	წონა, კგ	
		სვეტი 2 ნიშ. -0.100			
		დეტალები		ერთეული (კგ)	სულ (კგ)
1		Ø 28 A500C ℓ= 5700	76	27.58	2096.21
2		Ø 25 A500C ℓ= 5250	76	20.25	1539.16
3		Ø 8 A240C ℓ= 2380	608	0.94	571.60
4		Ø 8 A240C ℓ= 1560	608	0.62	374.66
				ჯამი:	4581.63
		ბეტონი B25			23.94

ფურცლის ფორმატი	A3	ქ. თბილისი 2021
		ფაილის დასახელება:

პროექტის სახელწოდება:
ქ. თბილისი, კალოუბნის ქ №40-ში მრავალბინიანი საცხოვრებელი სახლის პროექტი
ნაკ. №01.19.20.021.093

სიტუაციური გეგმა:

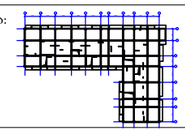

დამკვეთი:
შპს "მოზაიკ დეველოპმენტი"
ქ.თბილისი, ბელიაშვილის ქ.№40
საიდენტიფიკაციო კოდი 402 067 357

თანამდებობა	გვარი	ხელმოწერა
არქიტექტორი	მ.გიორგობიანი	
კონსტრუქტორი	ო.მაცაბერიძე	
შესასრულა	ზ.ჟველაშვილი	

პროექტის №:
თარიღი: 20 იანვარი 2021
მასშტაბი: 1:20; 25 @ A3
კონსტრუქციული პროექტი

ნახაზის სახელწოდება:
სვ-2; კვეთი 1-1
სპეციფიკაცია

სტადია: შუშა პროექტი

ნახაზის #: კ- 33 რევიზია: 01

Заглавие на проекта	д. Опаковци 2021
Етап на проекта	
Фаза	Работен проект
Лист/листове	А3

Част от проекта: Конструктивна част

Адрес на обекта: д. Опаковци, ул.Стара планина № 40-70
Възложител: Общинска администрация Ловеч
Акт за собственост: №01.19.20.21093
Кадастрална основа: Скица-проект №1500 402 067 357

Проектант: "Инженерно проектиране Ивайло Ангелов"
гр.Ловеч, ул.Васил Левски №40
Ивайло Ангелов Ангелов, инженер-конструктор, рег.№ 357

Списък на чертежите	Мащаб	Бележки
Общи данни	1:100	
Разпределение на пилотите	1:100	
Армировка на пилотите	1:20	
Армировка на ростверка	1:20	
Разрез 1-1	1:20	
Спецификация		

Проектант: Ивайло Ангелов
20 0564.0 2021
Фаза: Работен проект
Мащаб: 1:20; 1:100
Формат: А3
Дата: 01.2021 г.

Ос	Ширина	Дължина	Брой пилоти
А	600	4000	1
Б	600	4000	1
В	600	4000	1
Г	600	4000	1
Д	600	4000	1
Е	600	4000	1
Ж	600	4000	1
З	600	4000	1
И	600	4000	1
К	600	4000	1
Л	600	4000	1
М	600	4000	1
Н	600	4000	1
О	600	4000	1
П	600	4000	1
Р	600	4000	1
С	600	4000	1
Т	600	4000	1
У	600	4000	1
Ф	600	4000	1
Х	600	4000	1
Ц	600	4000	1
Ч	600	4000	1
Ш	600	4000	1
Щ	600	4000	1
Ъ	600	4000	1
Ь	600	4000	1
Ю	600	4000	1
Я	600	4000	1

Б3.-3 (ПГ)

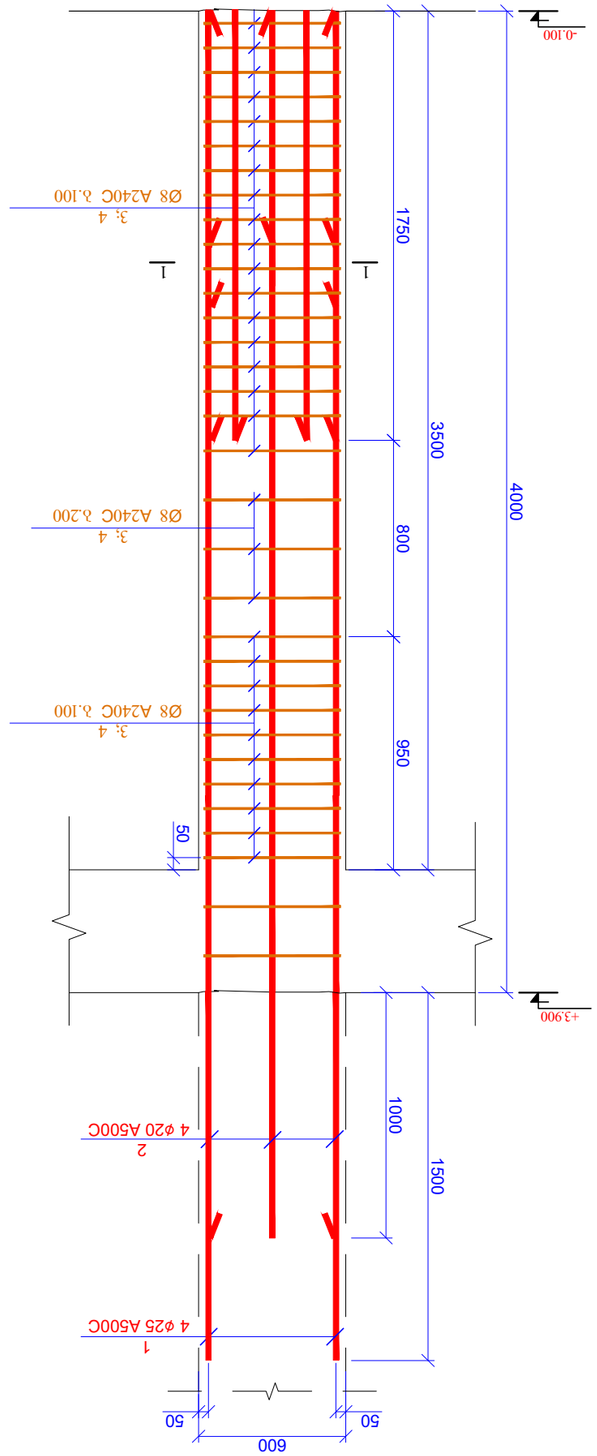

Поз.	Диаметър	Стомана	Дължина	Брой	Общо дължина	Тегло (кг)
			Бетон В25			
			Подложен бетон -0.100			
1	Ø 25	A500C	5500	44	21.22	933.52
2	Ø 20	A500C	5000	44	12.34	543.14
3	Ø 8	A240C	2380	363	0.94	341.27
4	Ø 8	A240C	1560	363	0.62	223.69
					Общо:	2041.62
						13.86

Зид 3

Зид 4

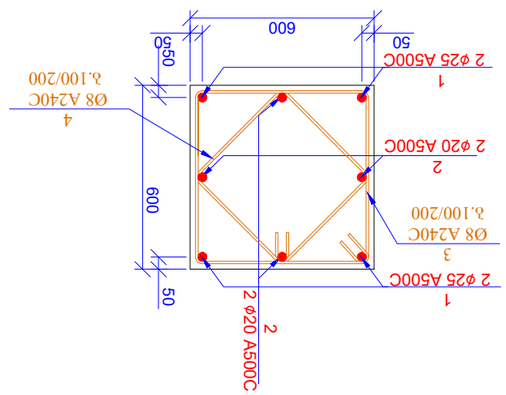

Детайл 1-1
М 1:20

Проектант:	Ивайло Ангелов
Фаза:	Работен проект
Мащаб:	1:20; 1:100
Формат:	А3
Дата:	01.2021 г.
Лист/листове:	Л- 34
Общо листове:	01

სვ.-4 (2ც)

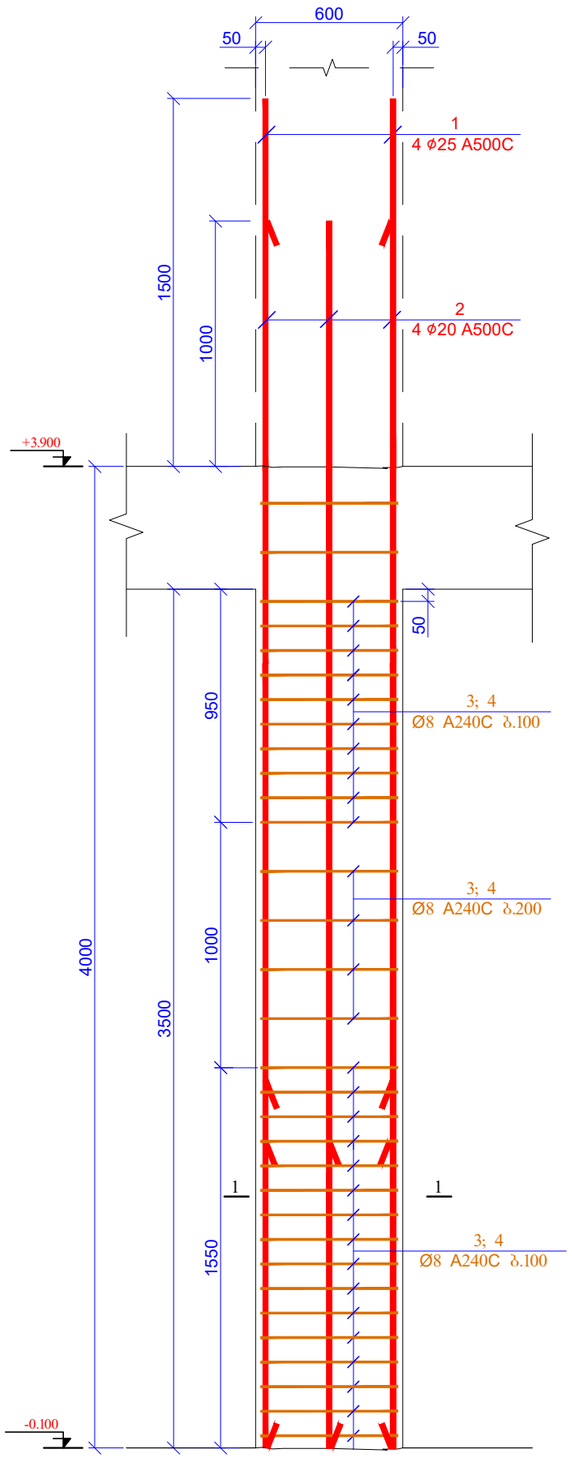

ჯვეთი 1-1
მ 1:20

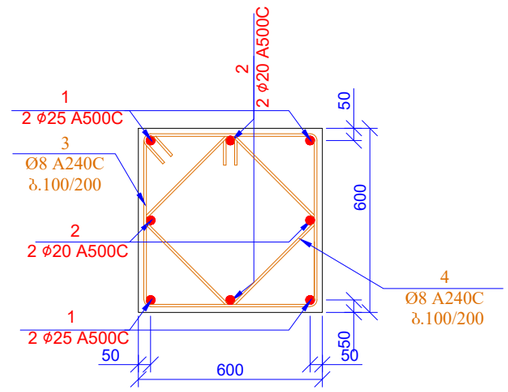

პოზ. 3

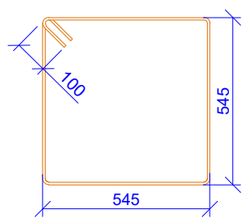

L=2380 მმ

პოზ. 4

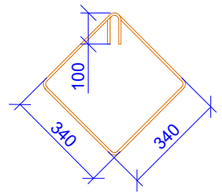

L=1560 მმ

პოზ.	ა ღ ნ ი შ ვ ნ ა	დ ა ხ ა ხ ე ლ ე ბ ა	რაოდ.	წონა, კგ	
		სვეტი 4 ნიშ. -0.100			
		დეტალები		ერთეული (კგ)	სულ (კგ)
1		Ø 25 A500C ℓ= 5500	104	21.22	2206.51
2		Ø 20 A500C ℓ= 5000	104	12.34	1283.79
3		Ø 8 A240C ℓ= 2380	832	0.94	782.19
4		Ø 8 A240C ℓ= 1560	832	0.62	512.69
				ჯამი:	4785.18
		ბეტონი B25			32.76

შპს "მოზაიკ დეველოპმენტი"	ქ. თბილისი	2021
	A3	ფაილის დასახელება:

პროექტის სახელწოდება:
ქ. თბილისი, კალოუბნის ქ №40-ში მრავალბინიანი საცხოვრებელი სახლის პროექტი
ნაკ. №01.19.20.021.093

სიტუაციური გეგმა:

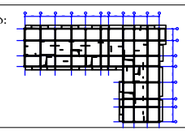

დამკვეთი:
შპს "მოზაიკ დეველოპმენტი"
ქ.თბილისი, ბელიაშვილის ქ.№40
საიდენტიფიკაციო კოდი 402 067 357

თანამდებობა	გვარი	ხელმოწერა
არქიტექტორი	გ.გიორგობიანი	
კონსტრუქტორი	ო.მაცაბერიძე	
შემსრულა	ზ.ქველაშვილი	

პროექტის №:
თარიღი: 20 იანვარი 2021
მასშტაბი: 1:20; 25 @ A3
კონსტრუქციული პროექტი

ნახაზის სახელწოდება:
სვ-4; კვეთი 1-1
საინჟინრო

სტადია	მშშა პროექტი	
ნახაზის #:	პ- 35	რევიზია: 01

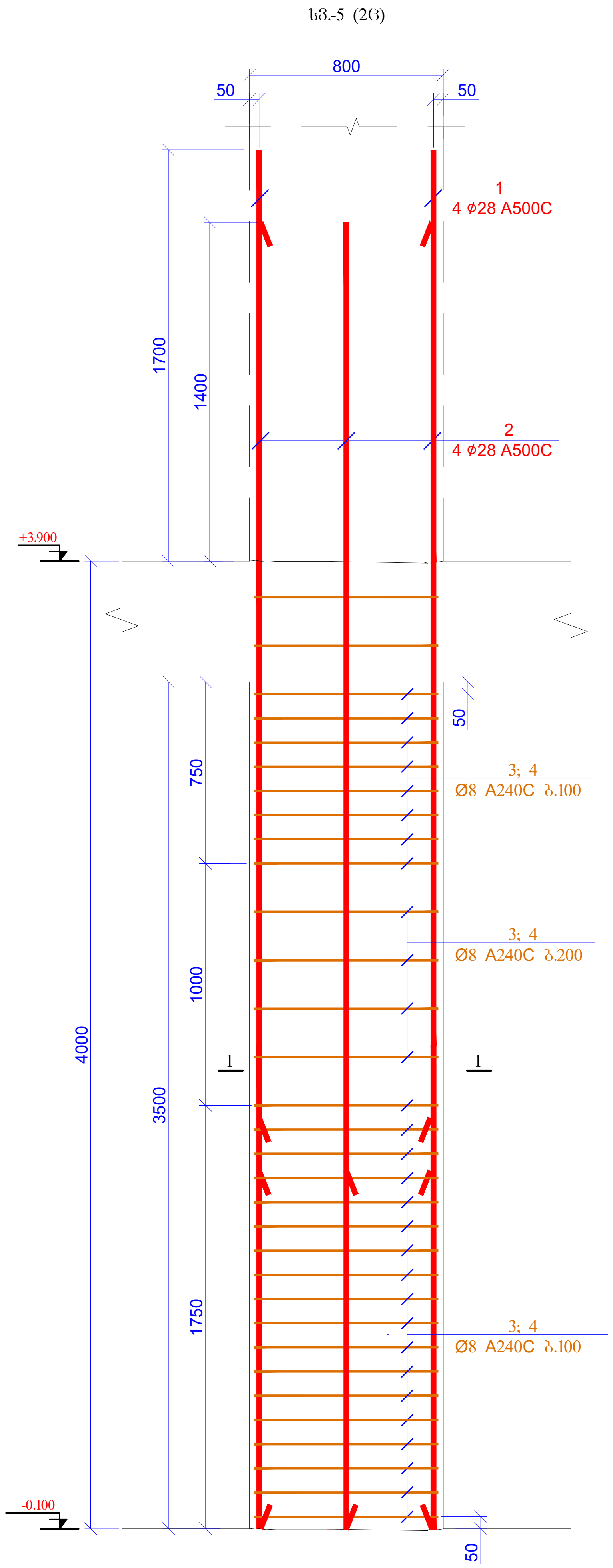

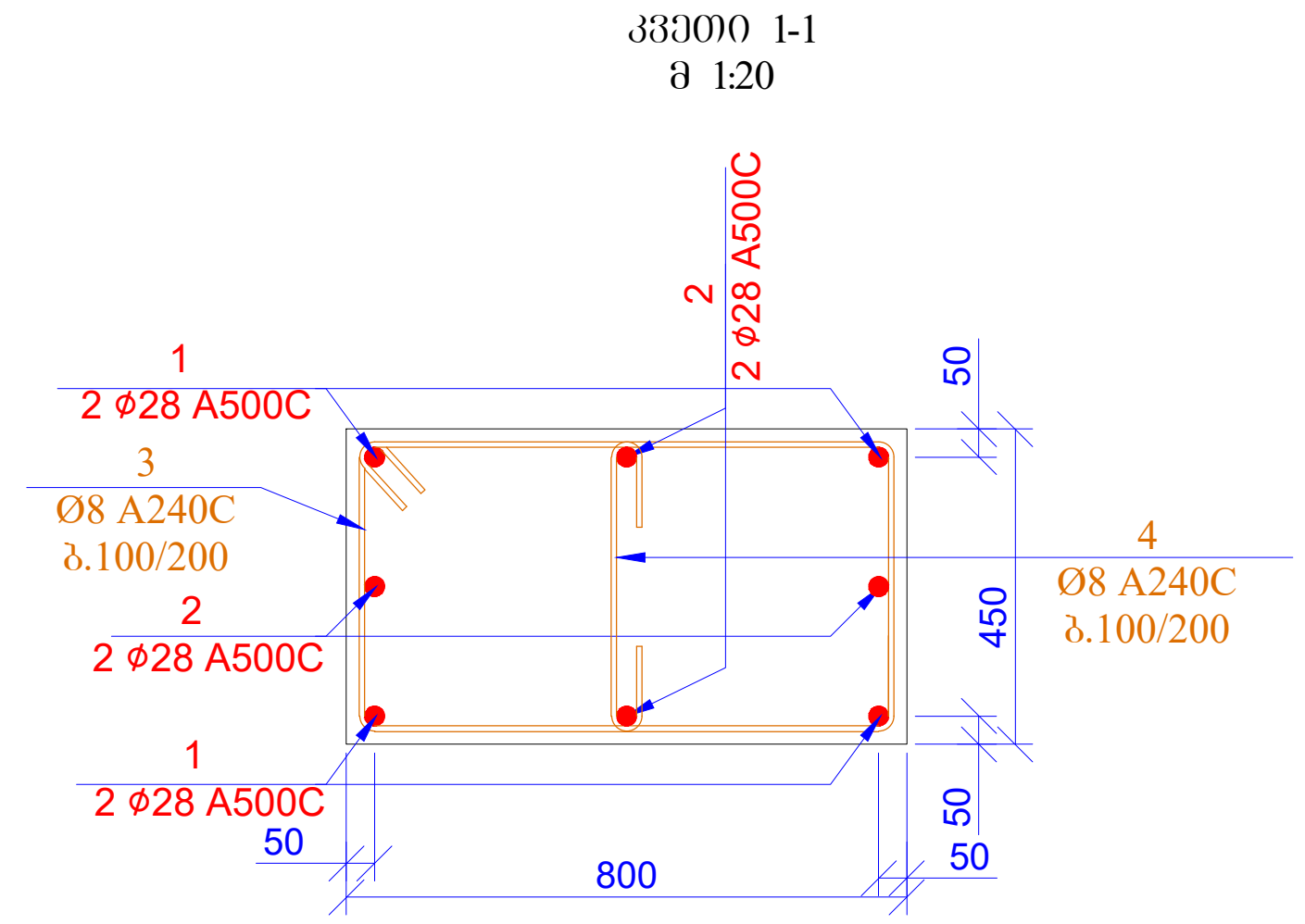

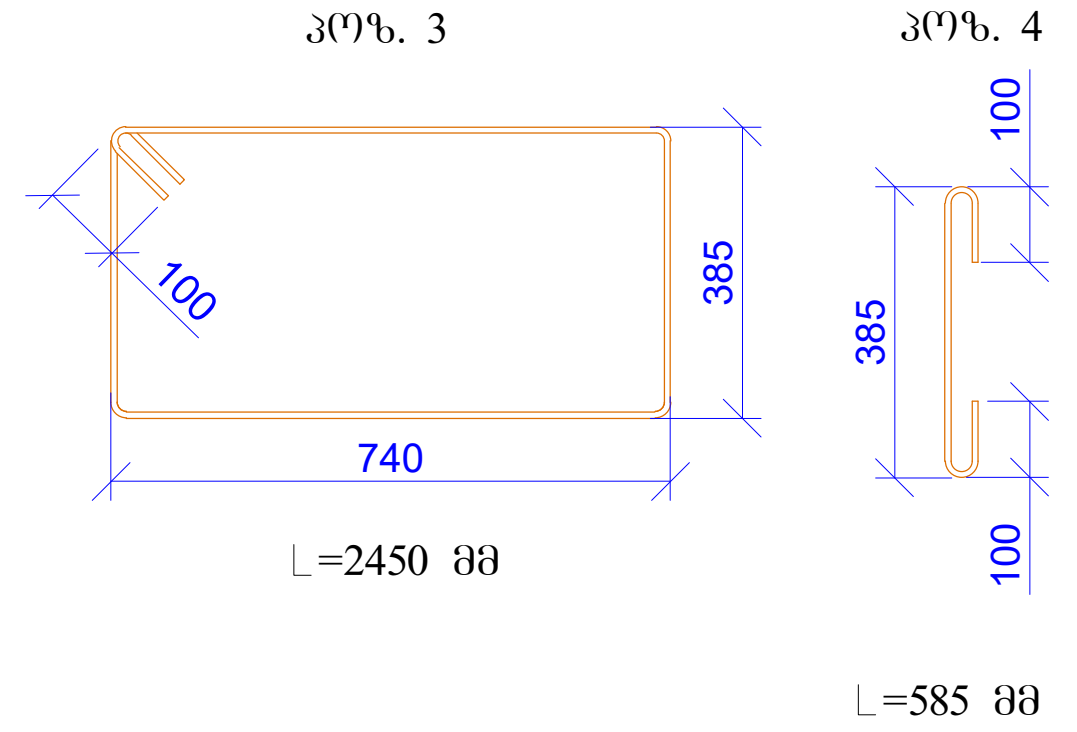

პოზ.	ა ღ ნ ი შ ვ ნ ა	დ ა ს ა ხ ე ლ ე ბ ა				რაოდ.	წონა, კგ	
		სვეტი 5 ნიშნ. -0.100						
		დეტალები					ერთეული (კგ)	სულ (კგ)
1		Ø 28	A500C	ℓ=	5700	8	27.58	220.65
2		Ø 28	A500C	ℓ=	5400	8	26.13	209.04
3		Ø 8	A240C	ℓ=	2450	64	0.97	61.94
4		Ø 8	A240C	ℓ=	585	64	0.23	14.79
							ჯამი:	506.42
		ბეტონი B25						2.52

მასალების ჯამური ხარჯი (სვეტები ნიშნ. -0.100)												
არმატურის ხარჯი, კგ; სახ. სტანდარტი 5781-82*												
Ø6 A240C	Ø8 A240C	Ø10 A240C	Ø10 A500C	Ø12 A500C	Ø14 A500C	Ø16 A500C	Ø18 A500C	Ø20 A500C	Ø22 A500C	Ø25 A500C	Ø28 A500C	Ø32 A500C
0.00	2993.55	0.00	0.00	0.00	0.00	0.00	0.00	1826.93	0.00	5172.96	2525.90	0.00
											ჯამი:	12519.35
									ბეტონი	B25	75.60	მ³

ფურცლის ფორმატი A3	ქ. თბილისი 2021	
	ფაილის დასახელება:	
პროექტის სახელწოდება: ქ. თბილისი, კალოუბნის ქ №40-ში მრავალბინიანი საცხოვრებელი სახლის პროექტი ნაკ. №01.19.20.021.093		
სიტუაციური გეგმა: 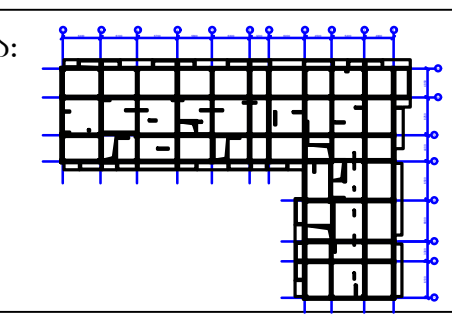		
დამკვეთი: შპს "მოზაიკ დეველოპმენტი" ქ.თბილისი, ბელიაშვილის ქ.№40 საიდენტიფიკაციო კოდი 402 067 357		
თანამდებობა	გვარი	ხელმოწერა
არქიტექტორი	მ.გიორგობიანი	
კონსტრუქტორი	თ.მაცაბერიძე	თ. [signature]
შეასრულა	ზ.ყველაშვილი	[signature]
პროექტის №:	ნახაზის სახელწოდება: სვ-5; კვეთი 1-1 სპეციფიკაცია	
თარიღი: 20 იანვარი 2021		
მასშტაბი: 1:20; 25 @ A3		
კონსტრუქციული პროექტი		
სტადია	მუშა პროექტი	
ნახაზის #:	კ- 36	რევიზია: 01

Балки междуэтажного перекрытия отм. +3.900

1:200

1	2	3	4	5	6	7	8	9	10	11	
4900	5400	4500	6000	3200	6300	5800	6700	6100	6400		
											Ж
6500											Е
6900											Д
3300											Г
6100											В
											Б
4400											А
6250											0
4850											0

Б3-1 Б3-2 Б3-3 +3.900

Изм. Кол.уч. Лист № док. Подп. Дата		
Гип	Д. Отвечко 2021	Стадия: А3
Нач.отд.		Листов:
Н.контр.		
Разработал:		
Спецификация балок междуэтажного перекрытия		
Ж-Г, 4-0 Отвечко, дом №40-70		
Заказчик Администрация Ленинского района		
г.Минск №01.19.20.021093		
Копировал:	Формат А3	

Здание "Научный центр "Полимир" дом №40
Отвечко, Администрация Ленинского района дом 402 067 37

Разработал:

Согласовано:	Инв.№ подл.	
Взам.инв.№		
Подпись и дата		
Инв.№ подл.	Изм. Кол.уч. Лист № док. Подп. Дата	

Стадия	Лист	Листов
Р	37	01

Копировал Формат А3

სვ.-1 (2ც)

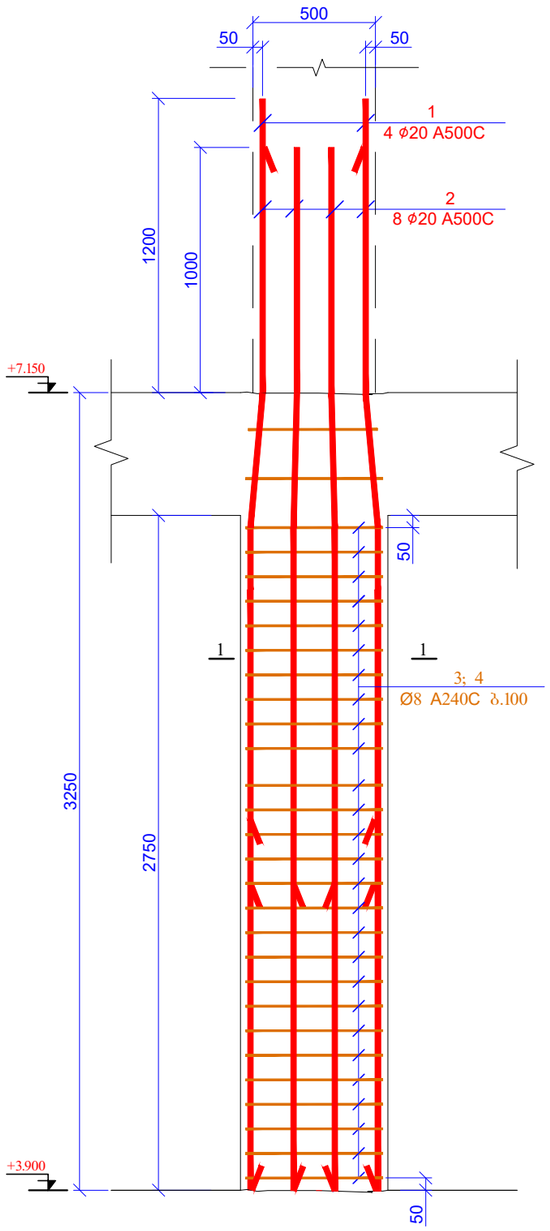

კვეთი 1-1
მ 1:20

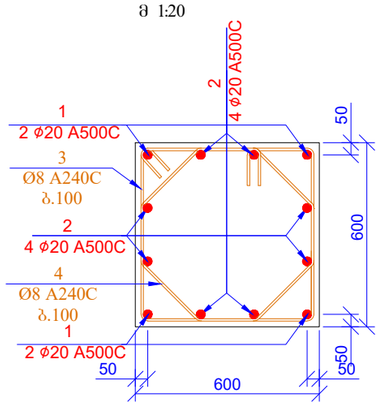

პოზ. 3

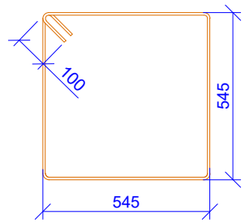

L=2380 მმ

პოზ. 4

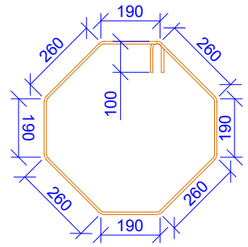

L=2000 მმ

პოზ.	ა ღ ნ ი შ ვ ნ ა	დ ა ს ა ხ ე ლ ე ბ ა	რაოდ.	წონა, კგ	
		სვეტი 1 ნიშნ. +3.900			
		დეტალები		ერთეული (კგ)	სულ (კგ)
1		Ø 20 A500C ℓ= 4450	8	10.99	87.89
2		Ø 20 A500C ℓ= 4250	16	10.49	167.88
3		Ø 8 A240C ℓ= 2380	58	0.94	54.53
4		Ø 8 A240C ℓ= 2000	58	0.79	45.82
				ჯამი:	356.12
		ბეტონი B25			1.98

ფურცლის ფორმატი A3		ქ. ობილისი 2021
		ფაილის დასახელება:
პროექტის სახელწოდება: ქ. ობილისი, კალოუბნის ქ №40-ში მრავალბინიანი საცხოვრებელი სახლის პროექტი ნაკ. №01.19.20.021.093		
სიტუაციური გეგმა:		
დამკვეთი: შპს "მოზაიკ დეველოპმენტი" ქ.ობილისი, გელიაშვილის ქ.№40 საიდენტიფიკაციო კოდი 402 067 357		
თანამდებობა	გვარი	ხელმოწერა
არქიტექტორი	გ.გიორგობიანი	
კონსტრუქტორი	თ.მაცაბერიძე	
შესრულა	ზ.ყველაშვილი	
პროექტის №:	ნახაზის სახელწოდება: სვ-1; კვეთი 1-1 საძირკვიანება	
თარიღი: 20 იანვარი 2021		
მასშტაბი: 1:20; 25 @ A3		
კონსტრუქციული პროექტი		
სტადია	მუშა პროექტი	
ნახაზის #:	კ- 38	რევიზია: 01

სვ.-2 (56ც)

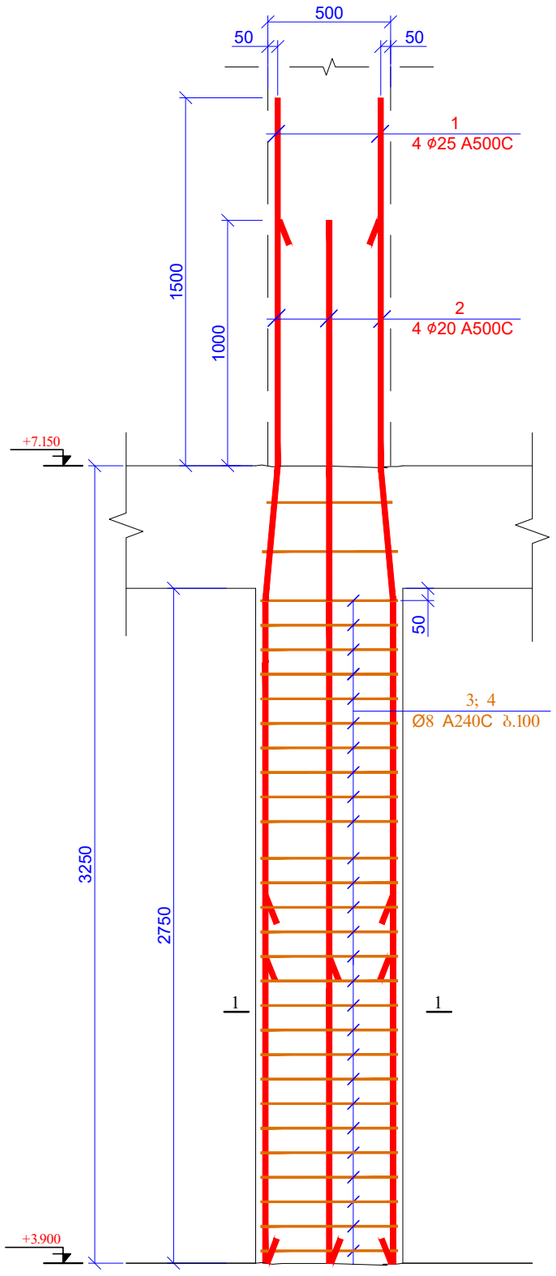

ჯვეთი 1-1
მ 1:20

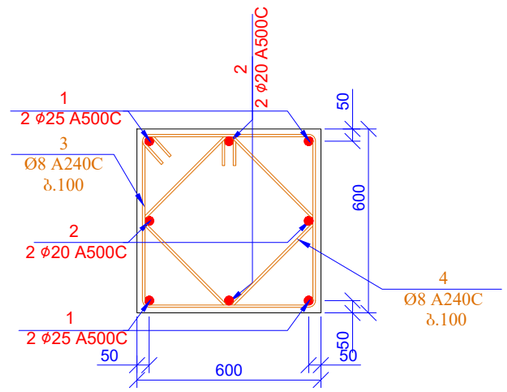

პოზ. 3

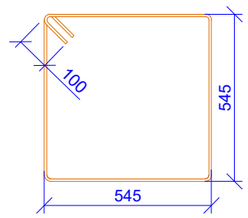

L=2380 მმ

პოზ. 4

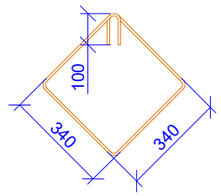

L=1560 მმ

პოზ.	აღნიშვნა	დასახელება	რაოდ.	წონა, კგ	
		სვეტი 2 ნიშ. +3.900			
		დეტალები		ერთეული (კგ)	სულ (კგ)
1		Ø 25 A500C ℓ= 4750	224	18.32	4104.42
2		Ø 20 A500C ℓ= 4250	224	10.49	2350.32
3		Ø 8 A240C ℓ= 2380	1624	0.94	1526.77
4		Ø 8 A240C ℓ= 1560	1624	0.62	1000.74
				ჯამი:	8982.25
		ბეტონი B25			55.44

შურცლის ფორმატი: A3	ქ. თბილისი 2021	
	ფაილის დასახელება:	

პროექტის სახელწოდება:
ქ. თბილისი, კალოუბნის ქ №40-ში მრავალბინიანი საცხოვრებელი სახლის პროექტი
ნაკ. №01.19.20.021.093

სიტუაციური გეგმა:

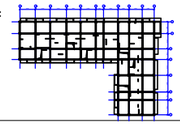

დამკვეთი:
შპს "მოზაიკ დეველოპმენტი"
ქ.თბილისი, ბელიაშვილის ქ.№40
საიდენტიფიკაციო კოდი 402 067 357

თანამდებობა	გვარი	ხელმოწერა
არქიტექტორი	მ.გიორგობიანი	
კონსტრუქტორი	თ.მაცაბერიძე	
შესრულა	ზ.ქველაშვილი	

პროექტის №:
თარიღი: 20 იანვარი 2021
მასშტაბი: 1:20; 25 @ A3
კონსტრუქციული პროექტი

ნახაზის სახელწოდება:
სვ-2; ჯვეთი 1-1
სპეციფიკაცია

სტადია	მუშა პროექტი	
ნახაზის #:	კ- 39	რევიზია: 01

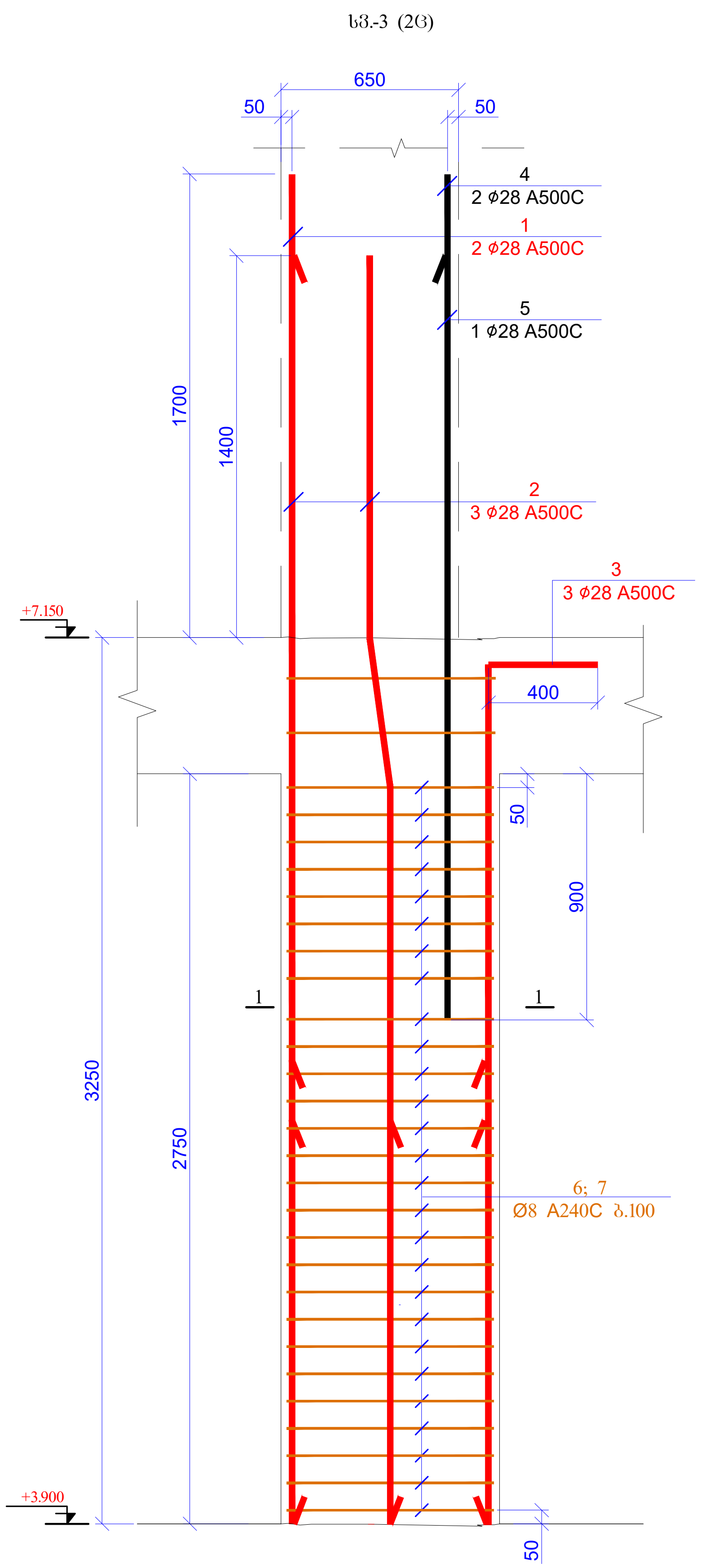

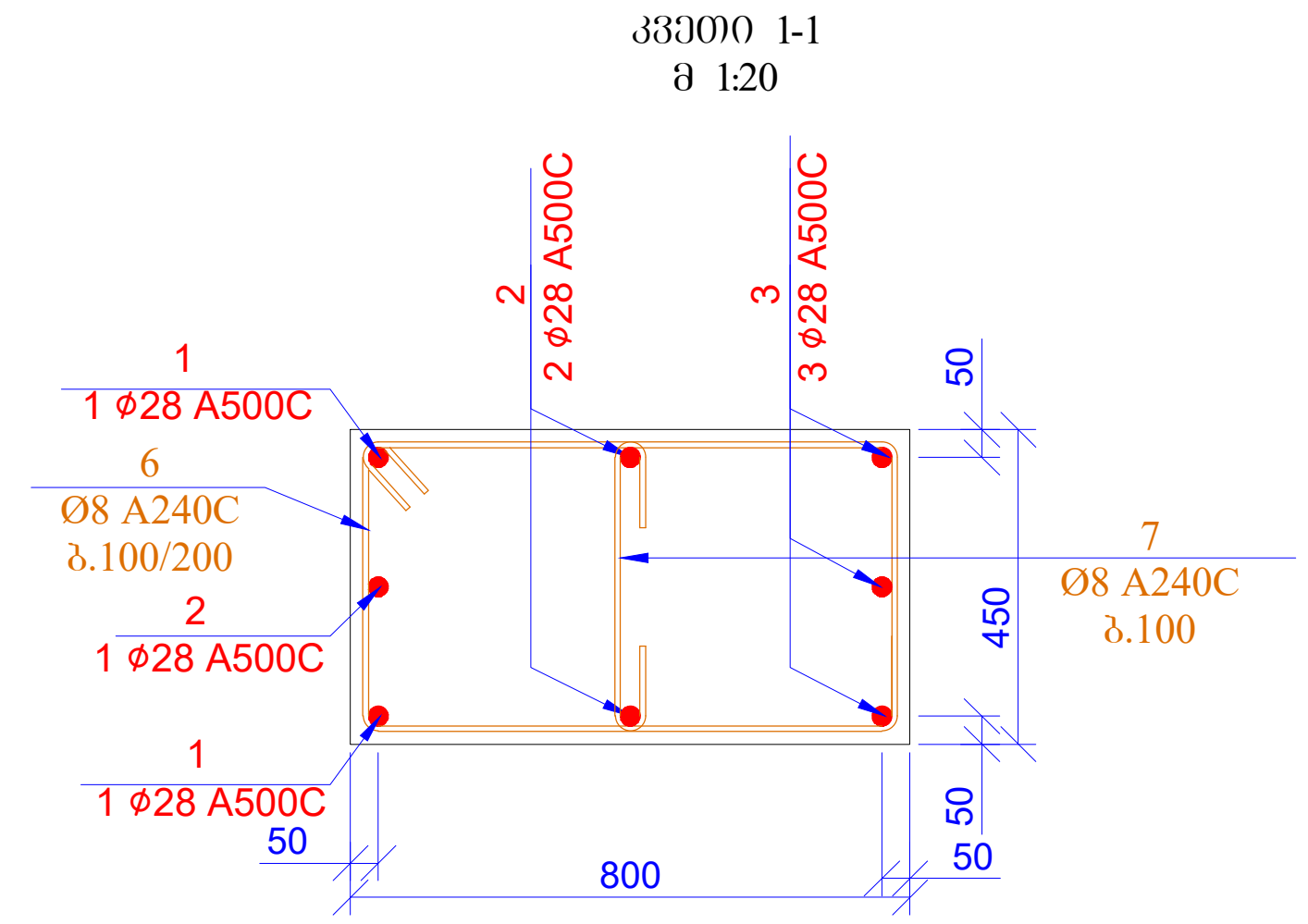

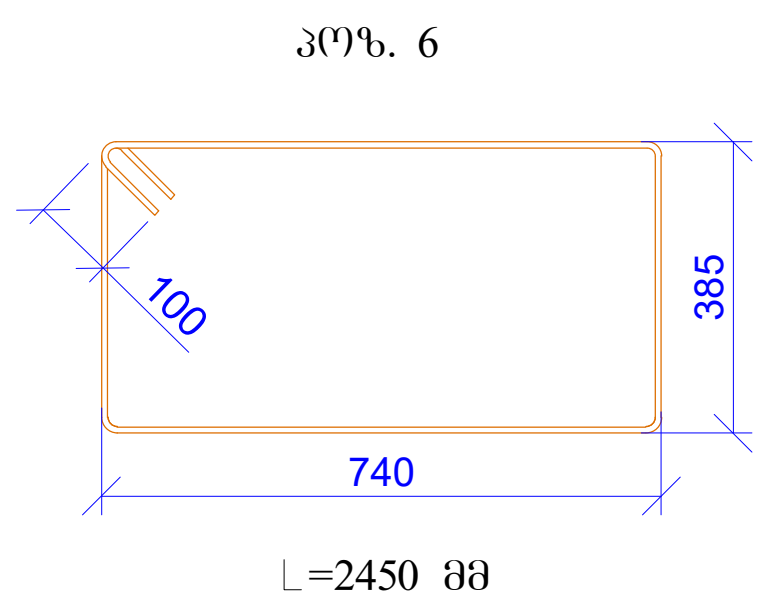

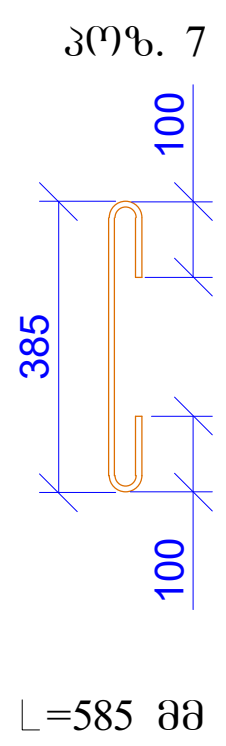

პოზ.	ა ღ ნ ი შ ვ ნ ა	დ ა ს ა ხ ე ლ ე ბ ა	რაოდ.	წონა, კგ	
		სვეტი 3 ნიშნ. +3.900			
		დეტალები		ერთეული (კგ)	სულ (კგ)
1		Ø 28 A500C ℓ= 4950	4	23.95	95.81
2		Ø 28 A500C ℓ= 4650	6	22.50	135.01
3		Ø 28 A500C ℓ= 3600	6	17.42	104.52
4		Ø 28 A500C ℓ= 3100	4	15.00	60.00
5		Ø 28 A500C ℓ= 2800	2	13.55	27.10
6		Ø 8 A240C ℓ= 2450	58	0.97	56.13
7		Ø 8 A240C ℓ= 585	58	0.23	13.40
				ჯამი:	491.97
		ბეტონი B25			1.98

მასალების ჯამური ხარჯი (სვეტები ნიშნ. +3.900)

არმატურის ხარჯი, კგ; სახ. სტანდარტი 5781-82*

Ø6 A240C	Ø8 A240C	Ø10 A240C	Ø10 A500C	Ø12 A500C	Ø14 A500C	Ø16 A500C	Ø18 A500C	Ø20 A500C	Ø22 A500C	Ø25 A500C	Ø28 A500C	Ø32 A500C
0.00	2697.39	0.00	0.00	0.00	0.00	0.00	0.00	2606.09	0.00	4104.42	422.44	0.00
											ჯამი:	9830.34
										ბეტონი B25	59.40	მ³

ფურცლის ფორმატი A3	ქ. თბილისი 2021 ფაილის დასახელება:	
პროექტის სახელწოდება: ქ. თბილისი, კალოუბნის ქ №40-ში მრავალბინიანი საცხოვრებელი სახლის პროექტი ნაკ. №01.19.20.021.093		
სიტუაციური გეგმა: 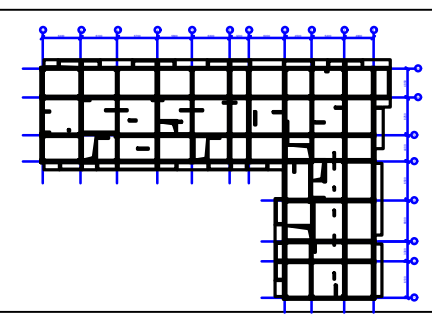		
დამკვეთი: შპს "მოზაიკ დეველოპმენტი" ქ.თბილისი, ბელიაშვილის ქ.№40 საიდენტიფიკაციო კოდი 402 067 357		
თანამდებობა	გვარი	ხელმოწერა
არქიტექტორი	მ.გიორგობიანი	
კონსტრუქტორი	თ.მაცაბერიძე	
შეასრულა	ზ.ყველაშვილი	
პროექტის №:	ნახაზის სახელწოდება: სვ-3; კვეთი 1-1 სპეციფიკაცია	
თარიღი: 20 იანვარი 2021		
მასშტაბი: 1:20; 25 @ A3		
კონსტრუქციული პროექტი		
სტადია	მუშა პროექტი	
ნახაზის #:	კ- 40	რევიზია: 01

Б3Ф3Ъ0Ъ ВЪчЪ0чЪ3Ъ0Ъ Ф3ЪВЪ
60ЪЪ. +7.150; +10.400; +13.650; +16.900;
+20.150; +23.400; +26.650; +29.900; +33.150
В. 1:200

1	2	3	4	5	6	7	8	9	10	11	
4900	5400	4500	6000	3200	6300	5800	6700	6100	6400		

სვ.-1 (2ც)

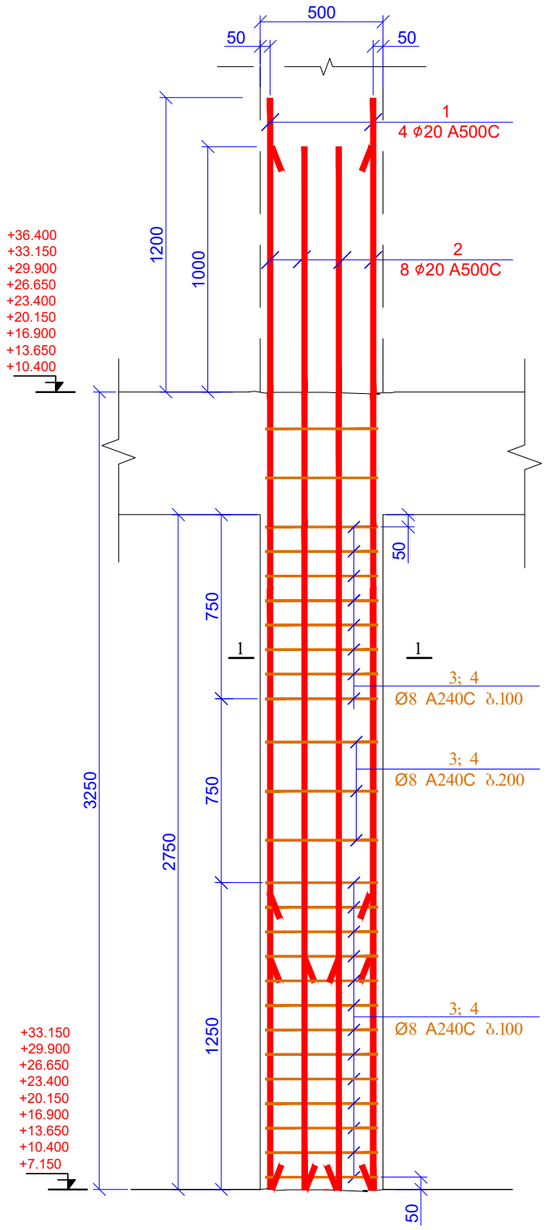

კვეთი 1-1
მ 1:20

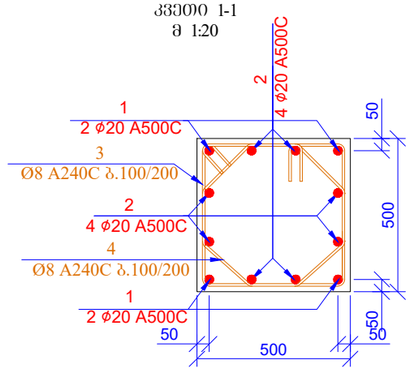

პოზ. 3

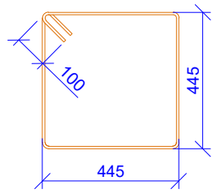

L=1980 მმ

პოზ. 4

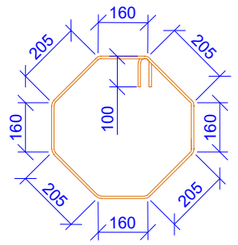

L=1660 მმ

სპეციფიკაცია მოცემულია ერთი ნიშნულისთვის

პოზ.	ა ღ ნ ი შ ვ ნ ა	დ ა ს ა ხ ე ლ ე ბ ა	რაოდ.	წონა, კგ	
		სვეტი 1 ნიშნ. +7.150; +10.400; +13.650; +16.900; +20.150; +23.400; +26.650; +29.900; +33.150			
		დეტალები		ერთეული (კგ)	სულ (კგ)
1		Ø 20 A500C ℓ= 4450	8	10.99	87.89
2		Ø 20 A500C ℓ= 4250	16	10.49	167.88
3		Ø 8 A240C ℓ= 1980	52	0.78	40.67
4		Ø 8 A240C ℓ= 1660	52	0.66	34.10
				ჯამი:	330.54
		ბეტონი B25			1.38

ფურცლის ფორმატი A3	ქ. თბილისი 2021	
	ფაილის დასახელება:	
პროექტის სახელწოდება: ქ. თბილისი, კალოუბნის ქ №40-ში მრავალბინიანი საცხოვრებელი სახლის პროექტი ნაკ. №01.19.20.021.093		
სიტუაციური გეგმა:		
დამკვეთი: შპს "მოზაიკ დეველოპმენტი" ქ.თბილისი, ბელიაშვილის ქ.№40 საიდენტიფიკაციო კოდი 402 067 357		
თანამდებობა	გვარი	ხელმოწერა
არქიტექტორი	მ.გიორგობიანი	
კონსტრუქტორი	ი.მაცაბერიძე	
შემსრულა	ზ.ყველაშვილი	
პროექტის №:	ნახაზის სახელწოდება: სვ-1; კვეთი 1-1 სპეციფიკაცია	
თარიღი: 20 იანვარი 2021		
მასშტაბი: 1:20; 25 @ A3		
კონსტრუქციული პროექტი		
სტადია	მშშა პროექტი	
ნახაზის #:	კ- 42	რევიზია: 01

სვ.-2 (32ც)

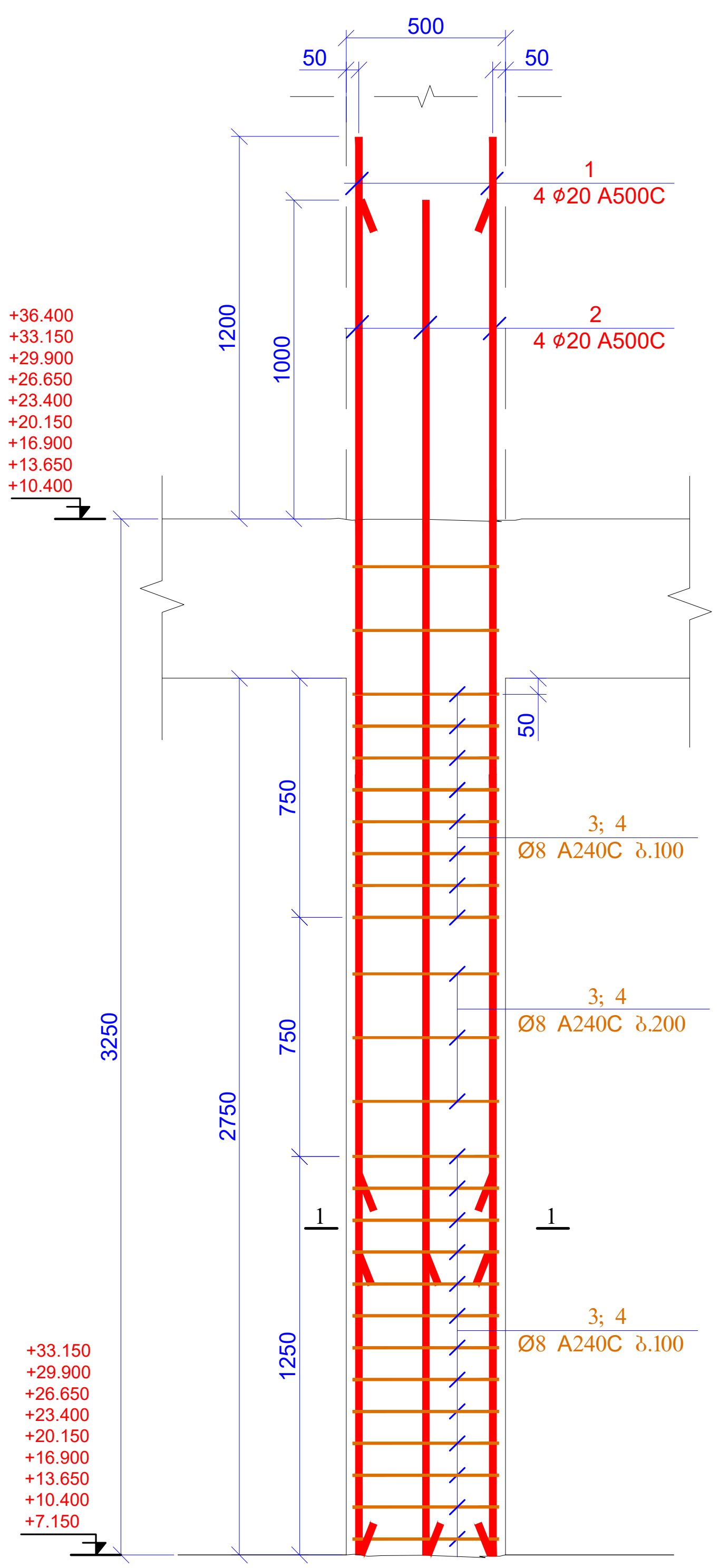

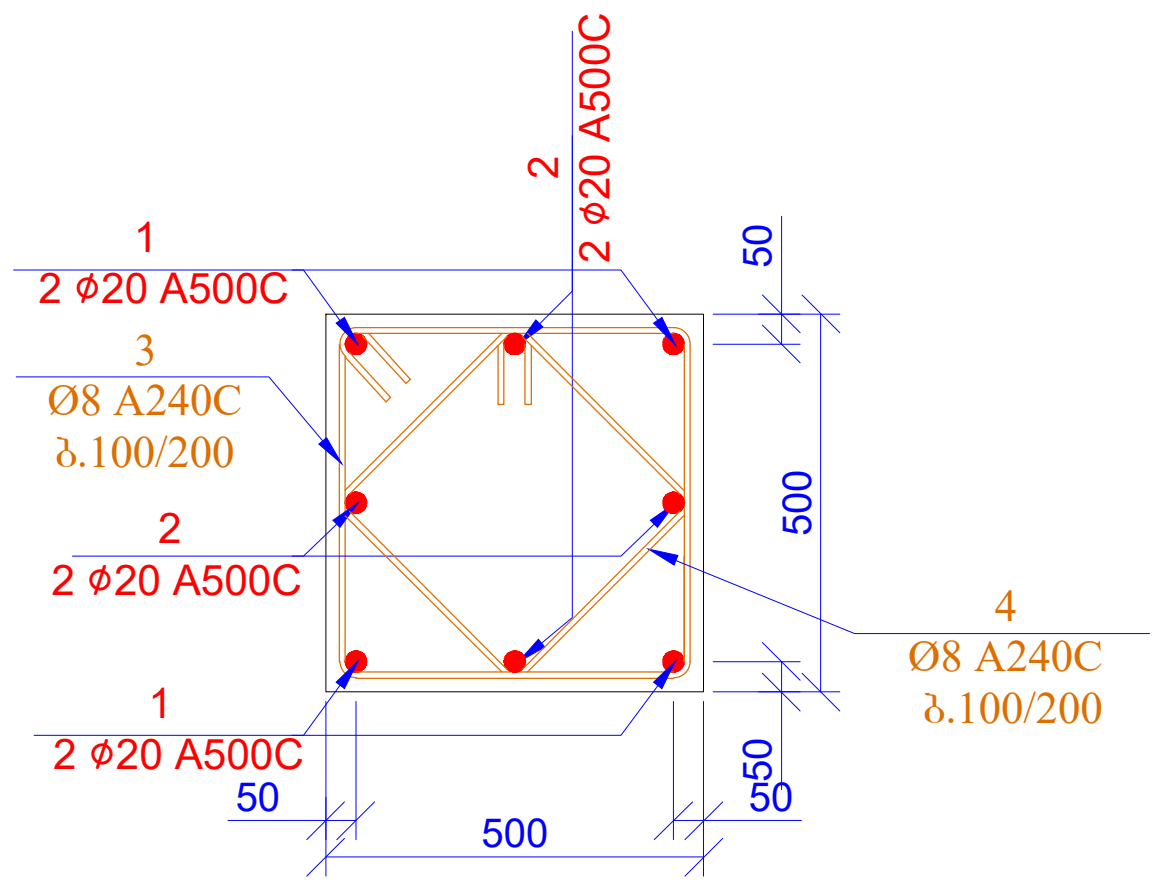

პოზ. 3

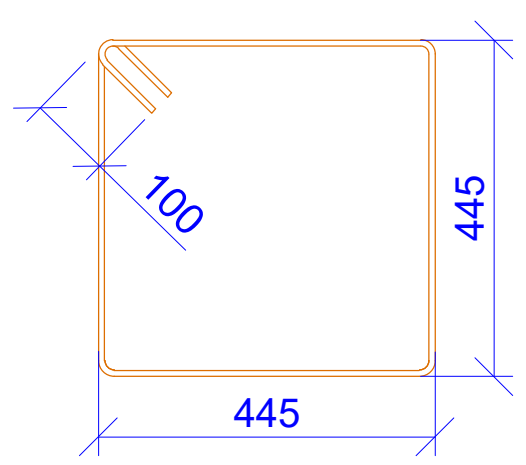

L=1980 მმ

პოზ. 4

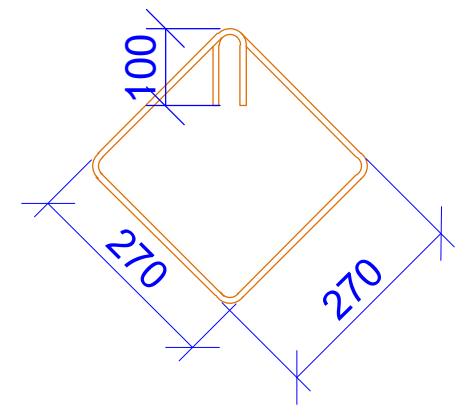

L=1280 მმ

სპეციფიკაცია მოცემულია ერთი ნიშნულისთვის

პოზ.	ა ღ ნ ი შ ვ ნ ა	დ ა ს ა ხ ე ლ ე ბ ა	რაოდ.	წონა, კგ	
		სვეტი 2 ნიშნ. +7.150; +10.400; +13.650; +16.900; +20.150; +23.400; +26.650; +29.900; +33.150			
		დეტალები		ერთეული (კგ)	სულ (კგ)
1		Ø 25 A500C ℓ= 4450	128	17.17	2197.25
2		Ø 20 A500C ℓ= 4250	128	10.49	1343.04
3		Ø 8 A240C ℓ= 1980	832	0.78	650.73
4		Ø 8 A240C ℓ= 1280	832	0.51	420.67
				ჯამი:	4611.69
		ბეტონი B25			22.00

ფურცლის ფორმატი A3	ქ. თბილისი 2021
	ფაილის დასახელება:

პროექტის სახელწოდება:
ქ. თბილისი, კალოუბნის ქ №40-ში მრავალბინიანი საცხოვრებელი სახლის პროექტი
ნაკ. №01.19.20.021.093

სიტუაციური გეგმა:

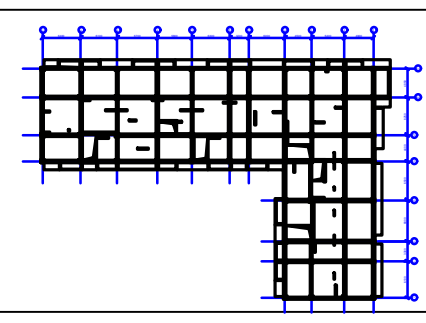

დამკვეთი:
შპს "მოზაიკ დეველოპმენტი"
ქ.თბილისი, ბელიაშვილის ქ.№40
საიდენტიფიკაციო კოდი 402 067 357

თანამდებობა	გვარი	ხელმოწერა
არქიტექტორი	მ.ბიორბობიანი	
კონსტრუქტორი	თ.მაცაბერიძე	თ. [signature]
შეასრულა	ზ.ქველაშვილი	[signature]

პროექტის №:	ნახაზის სახელწოდება:
თარიღი: 20 იანვარი 2021	სვ-2; კვეთი 1-1 სპეციფიკაცია
მასშტაბი: 1:20; 25 @ A3	
კონსტრუქციული პროექტი	
სტადია	მუშა პროექტი
ნახაზის #: კ- 43	რევიზია: 01

სვ.-3 (2ც)

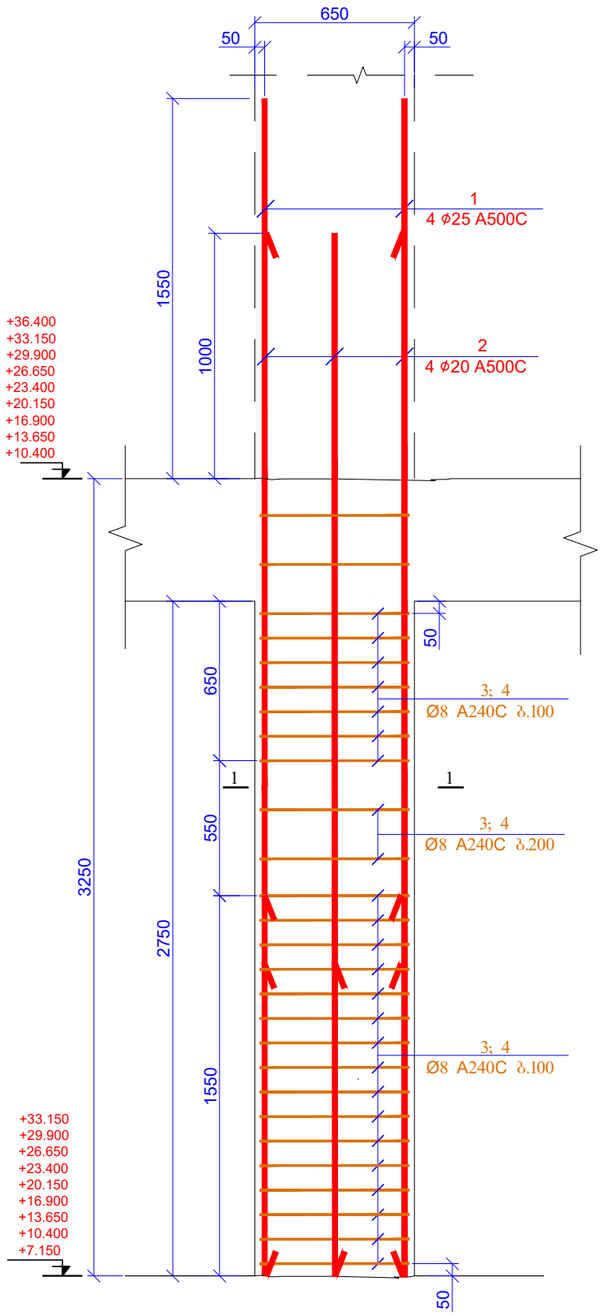

კვეთი 1-1
მ 1:20

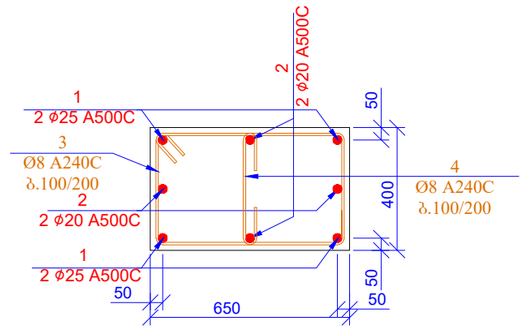

პოზ. 3

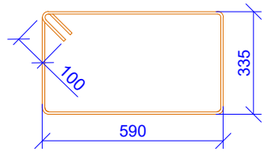

L=2050 მმ

პოზ. 4

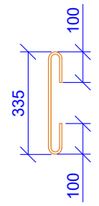

L=535 მმ

სპეციფიკაცია მოცემულია ერთი ნაშნულისთვის

პოზ.	ა ღ ნ ი შ ვ ნ ა	დ ა ხ ა ს ა ხ ე ლ ე ბ ა	რაოდ.	წონა, კგ	
		სვეტი 3 ნიშნ. +7.150; +10.400; +13.650; +16.900; +20.150; +23.400; +26.650; +29.900; +33.150			
		დეტალები		ერთეული (კგ)	სულ (კგ)
1		Ø 25 A500C ℓ= 4800	8	18.52	148.13
2		Ø 20 A500C ℓ= 4250	8	10.49	83.94
3		Ø 8 A240C ℓ= 2050	54	0.81	43.73
4		Ø 8 A240C ℓ= 535	54	0.21	11.41
				ჯამი:	287.21
		ბეტონი B25			1.43

შურცლის ფორმატი A3		ქ. თბილისი 2021
		შაისის დახახელება:
პროექტის სახელწოდება: ქ. თბილისი, კალოუბნის ქ №40-ში მრავალბინიანი საცხოვრებელი სახლის პროექტი ნაკ. №01.19.20.021.093		
სიტუაციური გეგმა:		
დამკვეთი: შპს "მოზაიკ დეველოპმენტი" ქ.თბილისი, გელიაშვილის ქ.№40 საიდენტიფიკაციო კოდი 402 067 357		
თანამდებობა	გვარი	ხელმოწერა
არქიტექტორი	გ.გიორგობიანი	
კონსტრუქტორი	თ.მაცაბერიძე	
შემსრულა	ზ.ქველაშვილი	
პროექტის №:		ნახაზის სახელწოდება: სვ-3; კვეთი 1-1 სპეციფიკაცია
თარიღი: 20 იანვარი 2021		
მასშტაბი: 1:20; 25 @ A3		
კონსტრუქციული პროექტი		
სტადია	მშშა პროექტი	
ნახაზის #:	კ- 44	რევიზია: 01

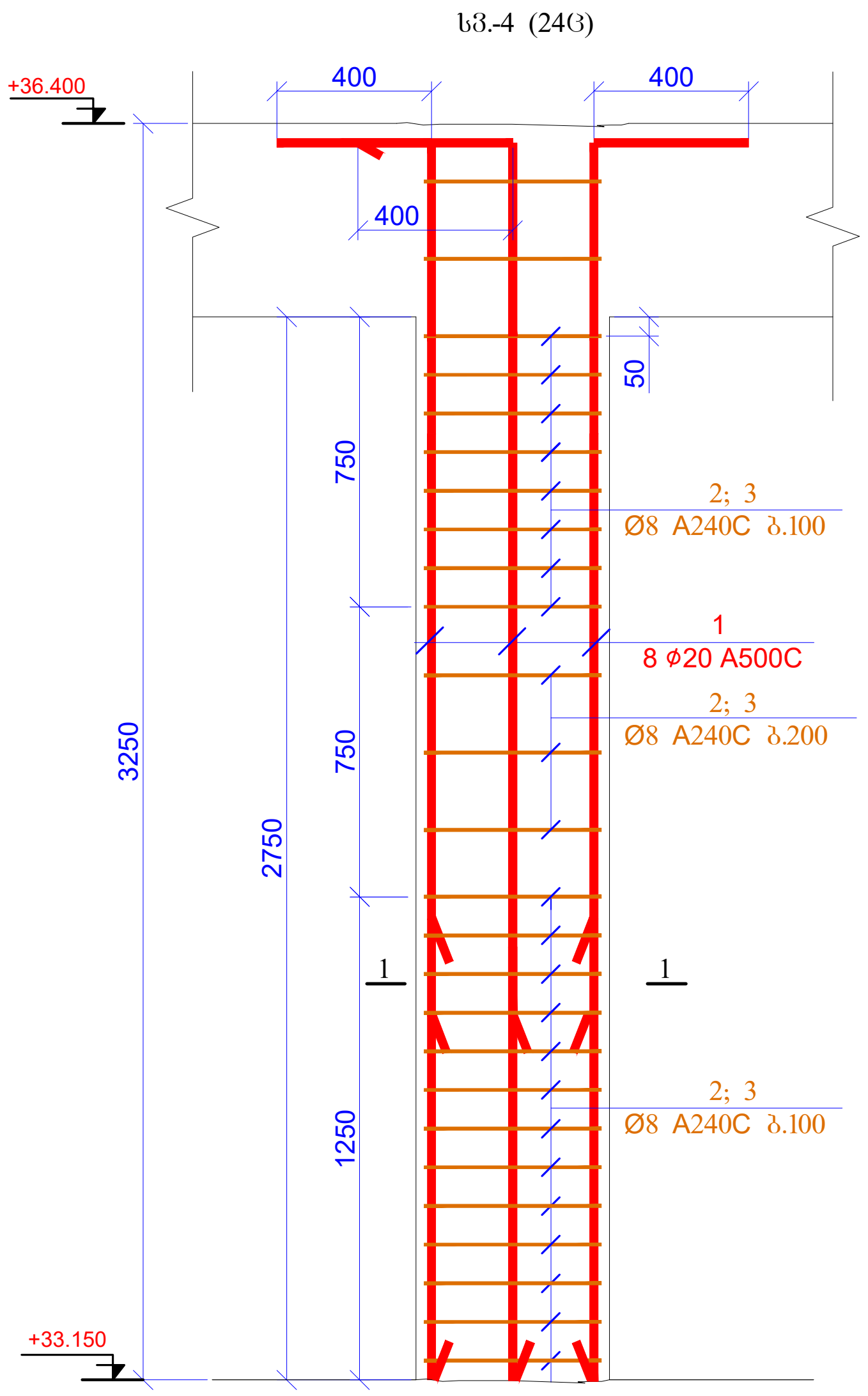

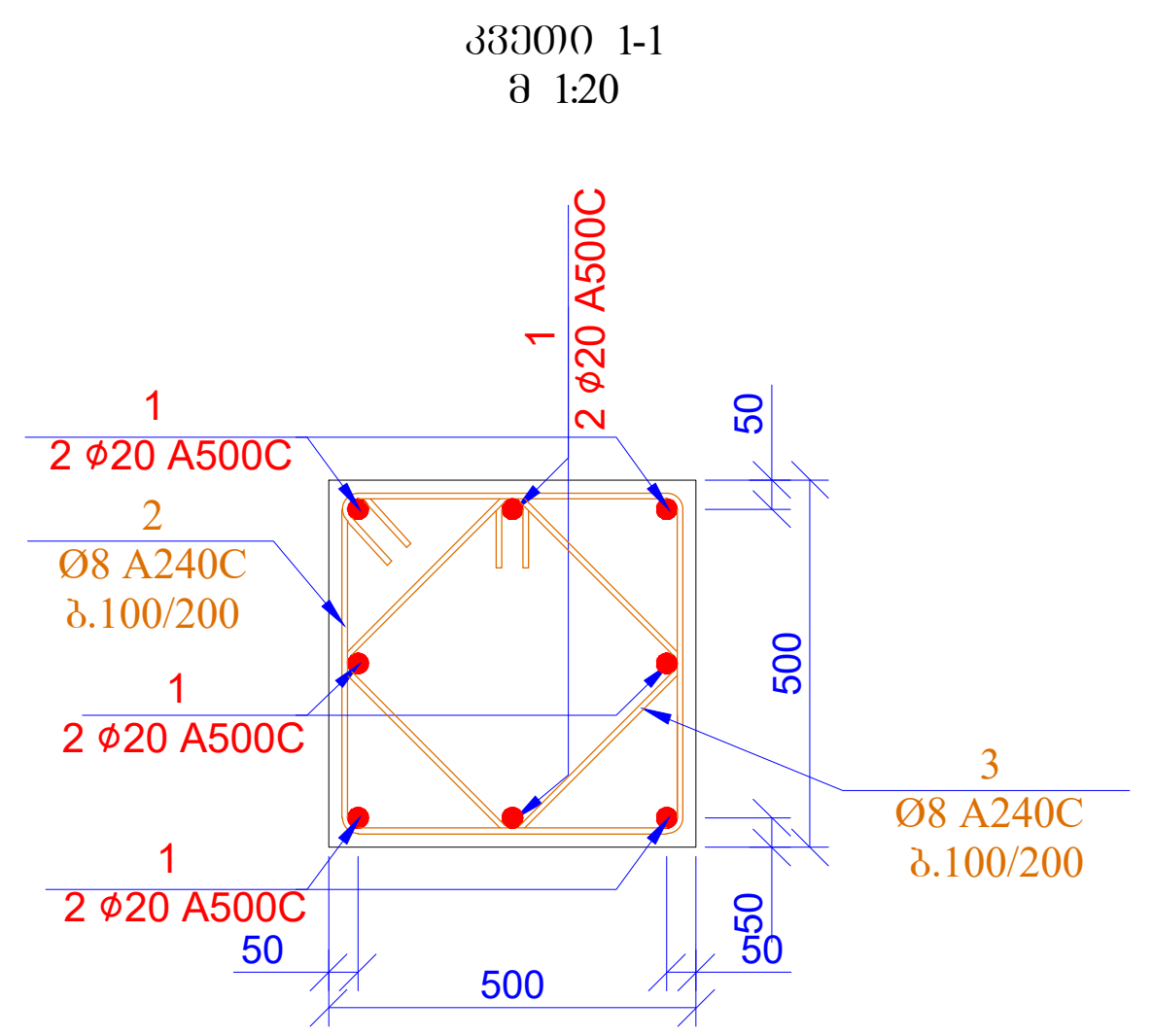

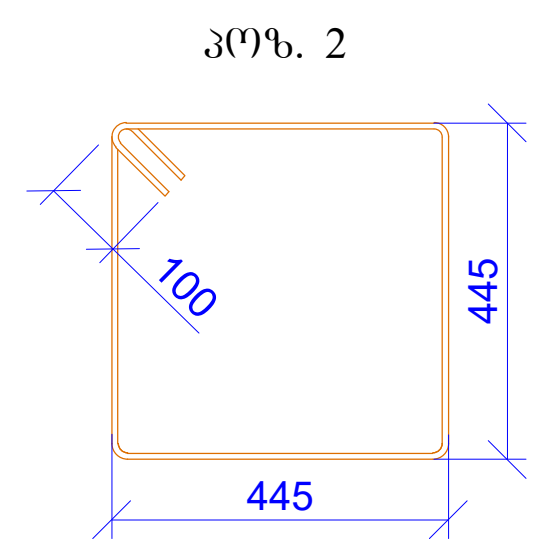

L=1980 მმ

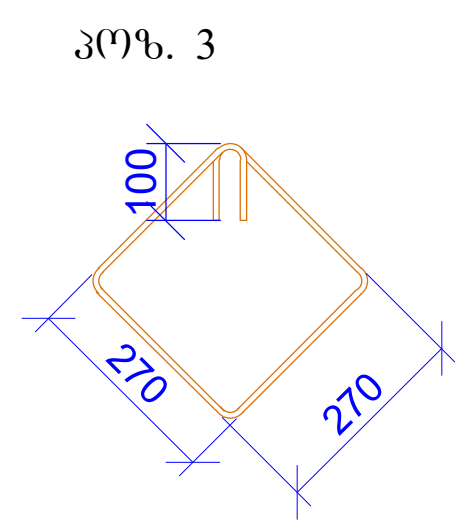

L=1280 მმ

სპეციფიკაცია მოცემულია ერთი ნიშნულისთვის

პოზ.	ა ღ ნ ი შ ვ ნ ა	დ ა ს ა ხ ე ლ ე ბ ა	რაოდ.	წონა, კგ	
		სვეტი 4 ნიშნ. +7.150; +10.400; +13.650; +16.900; +20.150; +23.400; +26.650; +29.900; +33.150			
		დეტალები		ერთეული (კგ)	სულ (კგ)
1		Ø 20 A500C ℓ= 3600	192	8.89	1706.45
2		Ø 8 A240C ℓ= 1980	624	0.78	488.05
3		Ø 8 A240C ℓ= 1280	624	0.51	315.50
				ჯამი:	2510.00
		ბეტონი B25			16.50

მასალების ჯამური ხარჯი (სვეტები ნიშნ. +7.150; +10.400; +13.650; +16.900; +20.150; +23.400; +26.650; +29.900; +33.150)												
არმატურის ხარჯი, კგ; სახ. სტანდარტი 5781-82*												
Ø6 A240C	Ø8 A240C	Ø10 A240C	Ø10 A500C	Ø12 A500C	Ø14 A500C	Ø16 A500C	Ø18 A500C	Ø20 A500C	Ø22 A500C	Ø25 A500C	Ø28 A500C	Ø32 A500C
0.00	10811.76	0.00	0.00	0.00	0.00	0.00	0.00	15144.76	0.00	21108.45	0.00	0.00
											ჯამი:	47064.97
										ბეტონი B25	223.25	მ³

ფურცლის ფორმატი A3	ქ. თბილისი 2021 ფაილის დასახელება:	
პროექტის სახელწოდება: ქ. თბილისი, კალოუბნის ქ №40-ში მრავალბინიანი საცხოვრებელი სახლის პროექტი ნაკ. №01.19.20.021.093		
სიტუაციური გეგმა:		
დამკვეთი: შპს "მოზაიკ დეველოპმენტი" ქ.თბილისი, ბელიაშვილის ქ.№40 საიდენტიფიკაციო კოდი 402 067 357		
თანამდებობა	გვარი	ხელმოწერა
არქიტექტორი	მ.გიორგობიანი	
კონსტრუქტორი	თ.მაცაბერიძე	
შეასრულა	ზ.ქველაშვილი	
პროექტის №:	ნახაზის სახელწოდება: სვ-4; კვეთი 1-1 სპეციფიკაცია	
თარიღი: 20 იანვარი 2021		
მასშტაბი: 1:20; 25 @ A3		
კონსტრუქციული პროექტი		
სტადია	მუშა პროექტი	
ნახაზის #:	კ- 44A	რევიზია: 01

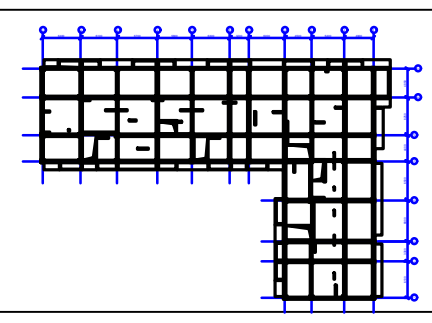

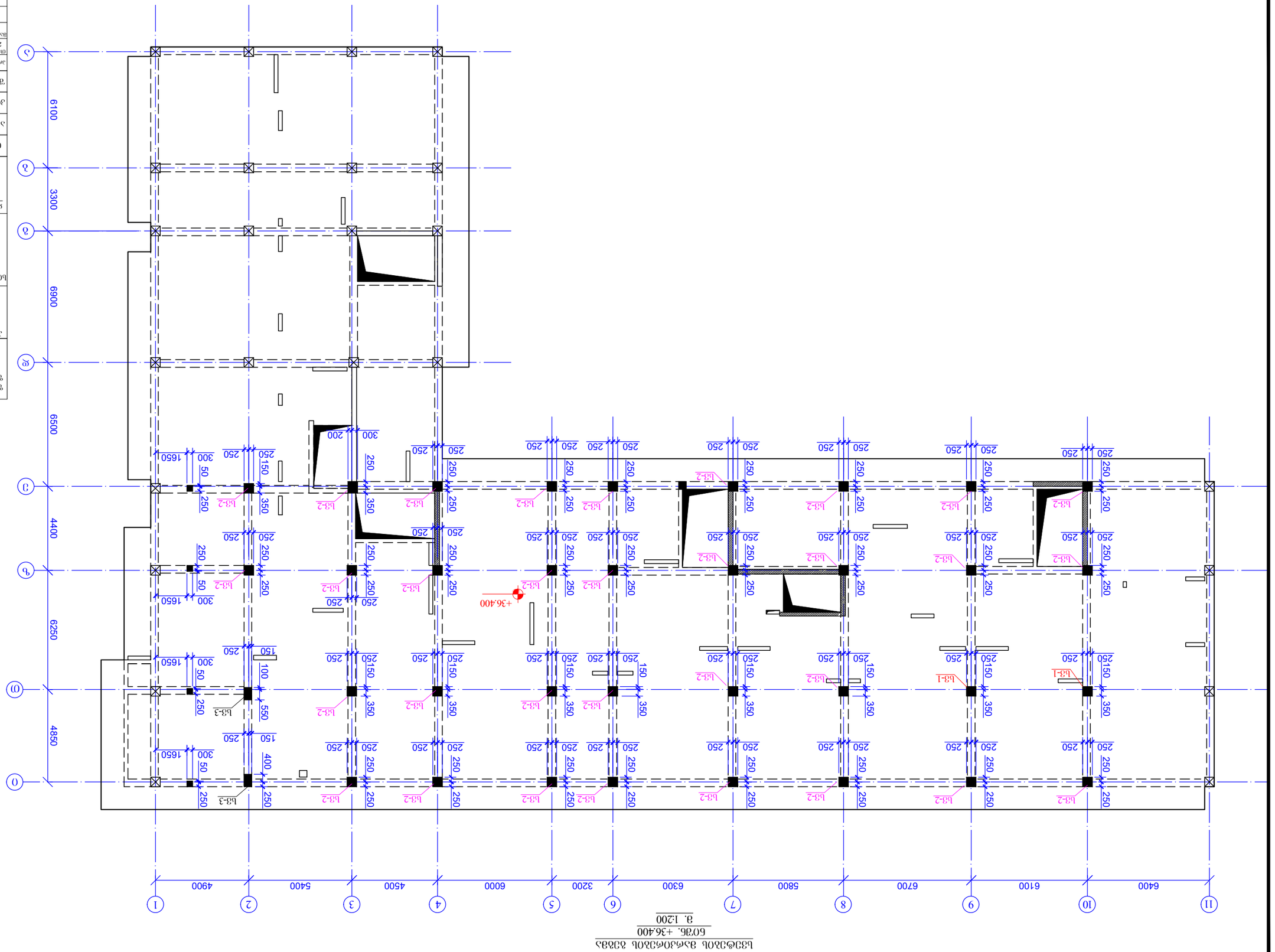

Ф3Ф1Ф2Ф1Ф3Ф1Ф3Ф1Ф3

სვ.-1 (2ც)

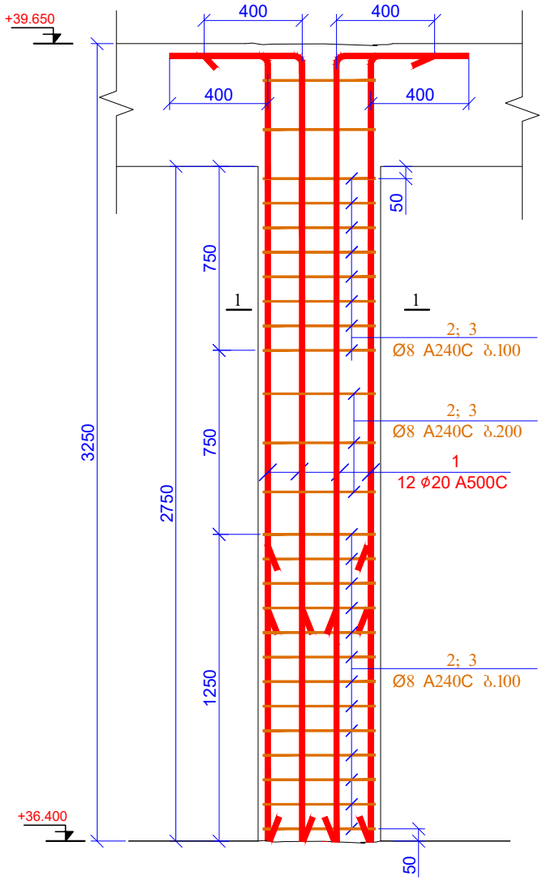

კვეთი 1-1
მ 1:20

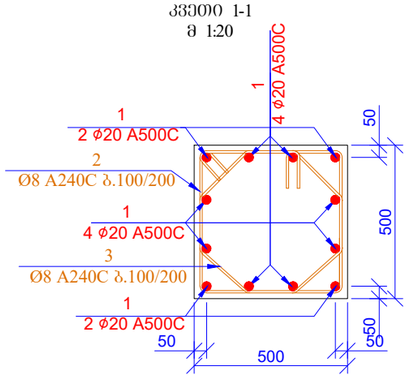

პოზ. 2

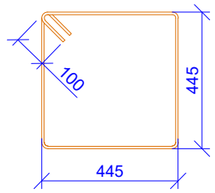

L=1980 მმ

პოზ. 3

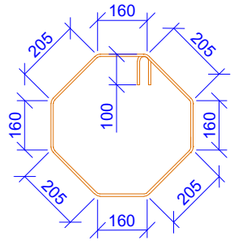

L=1660 მმ

პოზ.	ა ღ ნ ი შ ვ ნ ა	დ ა ს ა ხ ე ლ ე ბ ა	რაოდ.	წონა, კგ	
		სვეტი 1 ნიშნ. +36.400			
		დეტალები		ერთეული (კგ)	სულ (კგ)
1		Ø 20 A500C ℓ= 3600	24	8.89	213.31
2		Ø 8 A240C ℓ= 1980	52	0.78	40.67
3		Ø 8 A240C ℓ= 1660	52	0.66	34.10
				ჯამი:	288.07
		ბეტონი B25			1.38

ფურცლის ფორმატი A3	ქ. ობილისი 2021	
	ფაილის დასახელება:	
პროექტის სახელწოდება: ქ. ობილისი, კალოუბნის ქ №40-ში მრავალბინიანი საცხოვრებელი სახლის პროექტი ნაკ. №01.19.20.021.093		
სიტუაციური გეგმა:		
დამკვეთი: შპს "მოზაიკ დეველოპმენტი" ქ.თბილისი, ბელიაშვილის ქ.№40 საიდენტიფიკაციო კოდი 402 067 357		
თანამდებობა	გვარი	ხელმოწერა
არქიტექტორი	მ.გიორგობიანი	
კონსტრუქტორი	ო.მაცაბერიძე	
შემსრულა	ზ.ყველაშვილი	
პროექტის №:	ნახაზის სახელწოდება:	
თარიღი: 20 იანვარი 2021	სვ-1; კვეთი 1-1 სპეციფიკაცია	
მასშტაბი: 1:20; 25 @ A3		
კონსტრუქციული პროექტი		
სტადია	მუშა პროექტი	
ნახაზის #:	კ- 46	რევიზია: 01

შენობა	Ⅾ. ᲛᲐᲠᲯᲕᲔᲜᲘᲨᲕᲘᲚᲘ 2021
ფურცელი	A3
ფასადების ელემენტების ბალტერული ნახატები	

ანგარიშის ბალტერული ნახატები:
Ⅾ. ᲛᲐᲠᲯᲕᲔᲜᲘᲨᲕᲘᲚᲘ ᲥᲐᲚᲐᲥᲘᲡ Ⅾ №40-ში
ᲒᲠᲘᲒᲝᲠᲘᲐᲜᲘ ᲚᲘᲪᲔᲜᲖᲘᲠᲔᲑᲣᲚᲘ ᲡᲐᲛᲨᲔᲜᲔᲑᲚᲝ
ᲒᲔᲒᲛᲐ
ᲡᲐᲥ. №01.19.20.02.1093

ᲚᲝᲙᲐᲪᲘᲣᲠᲘ ᲜᲐᲮᲐᲖᲘ:

ᲞᲠᲝᲔᲥᲢᲘ:
"ᲒᲐᲚᲐ ᲛᲪᲮᲔᲗᲐ ᲞᲔᲓᲘᲐᲢᲠᲘᲣᲚᲘ ᲙᲝᲛᲞᲚᲔᲥᲡᲘ"
ᲓᲐᲛᲐᲮᲛᲔᲑᲔᲚᲘ, ᲨᲞᲡ "ᲙᲝᲜᲡᲢᲠᲣᲥᲢᲝᲠᲘ ᲓᲐᲜ40
ᲡᲐᲛᲨᲔᲜᲔᲑᲚᲝᲡ ᲛᲘᲡᲐᲛᲐᲠᲗᲘ: ᲥᲐᲚᲐᲥᲘ ᲗᲑᲘᲚᲘᲡᲘ, ᲐᲦᲛᲐᲨᲔᲜᲔᲑᲚᲘᲡ Ქ. №37

ᲛᲐᲡᲨᲢᲐᲑᲘ	ᲨᲔᲡᲠᲣᲚᲔᲑᲣᲚᲘᲐ	ᲒᲐᲛᲝᲨᲕᲔᲑᲣᲚᲘᲐ
ᲐᲠᲥᲘᲢᲔᲥᲢᲘ	ᲒᲝᲚᲘᲐᲗ ᲛᲔᲤᲐᲨᲕᲘᲚᲘ	
ᲙᲝᲜᲡᲢᲠᲣᲥᲪᲘᲘᲡ ᲮᲔᲚᲛᲫᲦᲕᲐᲜᲔᲚᲘ	ᲜᲘᲜᲝ ᲯᲘᲜᲯᲘᲮᲐᲨᲕᲘᲚᲘ	
ᲓᲐᲛᲙᲕᲔᲗᲘᲚᲘ ᲘᲜᲟᲘᲜᲔᲠᲘ	ᲜᲘᲜᲝ ᲯᲘᲜᲯᲘᲮᲐᲨᲕᲘᲚᲘ	
ᲐᲕᲢᲝᲠᲘ	ᲜᲘᲜᲝ ᲯᲘᲜᲯᲘᲮᲐᲨᲕᲘᲚᲘ	
ᲙᲝᲜᲢᲠᲝᲚᲘᲝᲠᲘ	ᲜᲘᲜᲝ ᲯᲘᲜᲯᲘᲮᲐᲨᲕᲘᲚᲘ	

ᲐᲜᲒᲐᲠᲘᲨᲘᲡ ᲜᲐᲬᲘᲚᲘ: ᲑᲐᲚᲐᲜᲡᲘᲠᲔᲑᲣᲚᲘ ᲛᲐᲡᲐᲚᲔᲑᲘᲡ ᲓᲐᲮᲐᲠᲯᲕᲘᲡ ᲐᲜᲒᲐᲠᲘᲨᲘ

ᲛᲐᲡᲨᲢᲐᲑᲘ	ᲤᲝᲠᲛᲐᲢᲘ	ᲤᲣᲠᲪᲚᲘᲡ ᲓᲐᲮᲐᲠᲯᲕᲘᲡ ᲞᲠᲝᲪᲔᲜᲢᲘ
ᲐᲠᲥᲘᲢᲔᲥᲢᲘ	ᲒᲝᲚᲘᲐᲗ ᲛᲔᲤᲐᲨᲕᲘᲚᲘ	
ᲙᲝᲜᲡᲢᲠᲣᲥᲪᲘᲘᲡ ᲮᲔᲚᲛᲫᲦᲕᲐᲜᲔᲚᲘ	ᲜᲘᲜᲝ ᲯᲘᲜᲯᲘᲮᲐᲨᲕᲘᲚᲘ	
ᲓᲐᲛᲙᲕᲔᲗᲘᲚᲘ ᲘᲜᲟᲘᲜᲔᲠᲘ	ᲜᲘᲜᲝ ᲯᲘᲜᲯᲘᲮᲐᲨᲕᲘᲚᲘ	
ᲐᲕᲢᲝᲠᲘ	ᲜᲘᲜᲝ ᲯᲘᲜᲯᲘᲮᲐᲨᲕᲘᲚᲘ	
ᲙᲝᲜᲢᲠᲝᲚᲘᲝᲠᲘ	ᲜᲘᲜᲝ ᲯᲘᲜᲯᲘᲮᲐᲨᲕᲘᲚᲘ	

| | | |

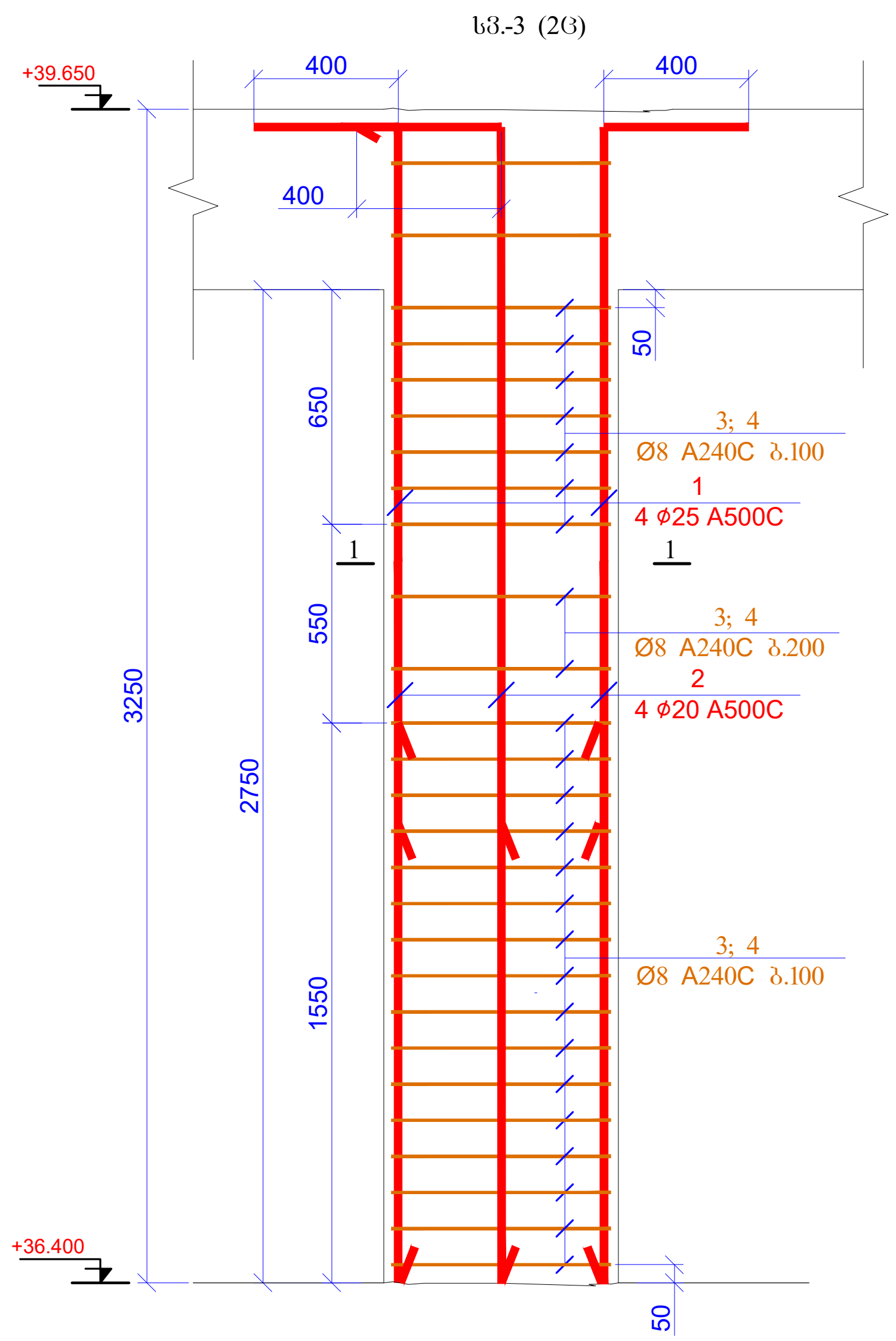

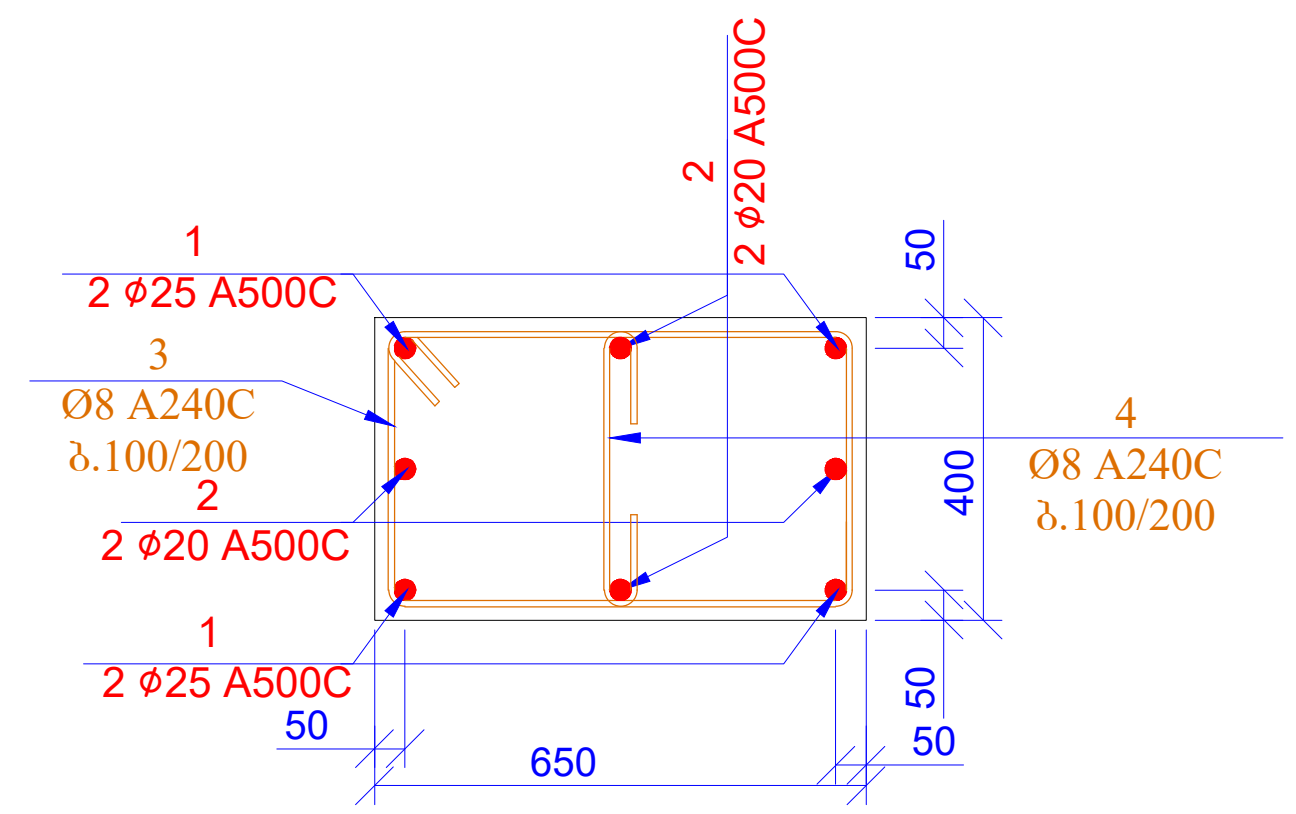

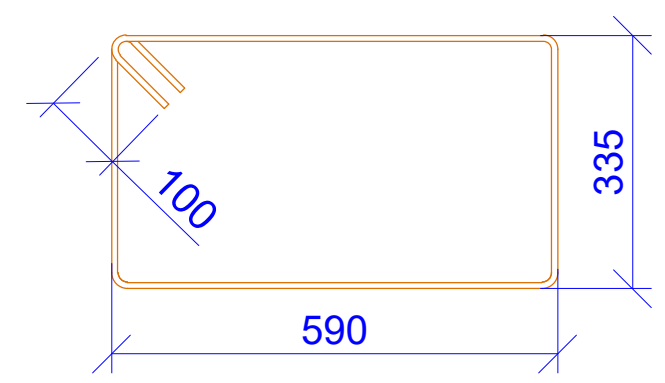

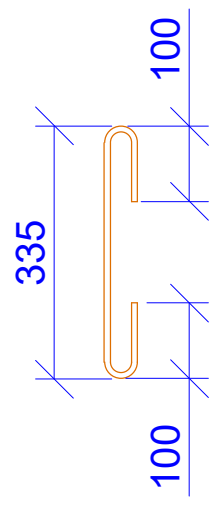

პოზ.	აღნიშვნა	დასახელება				რაოდ.	წონა, კგ	
		სვეტი 3 ნიშ.+36.400						
		დეტალები					ერთეული (კგ)	სულ (კგ)
1		Ø 25	A500C	ℓ=	3600	8	13.89	111.10
2		Ø 20	A500C	ℓ=	3600	8	8.89	71.10
3		Ø 8	A240C	ℓ=	2050	54	0.81	43.73
4		Ø 8	A240C	ℓ=	535	54	0.21	11.41
							ჯამი:	237.34
		ბეტონი B25						1.43

მასალების ჯამური ხარჯი (სვეტები ნიშ. +36.400)												
არმატურის ხარჯი, კგ; სახ. სტანდარტი 5781-82*												
Ø6 A240C	Ø8 A240C	Ø10 A240C	Ø10 A500C	Ø12 A500C	Ø14 A500C	Ø16 A500C	Ø18 A500C	Ø20 A500C	Ø22 A500C	Ø25 A500C	Ø28 A500C	Ø32 A500C
0.00	1201.31	0.00	0.00	0.00	0.00	0.00	0.00	2559.68	0.00	111.10	0.00	0.00
											ჯამი:	3872.08
									ბეტონი B25		24.81	მ³

ფურცლის ფორმატი A3	ქ. თბილისი 2021	
	ფაილის დასახელება:	
პროექტის სახელწოდება: ქ. თბილისი, კალოუბნის ქ №40-ში მრავალბინიანი საცხოვრებელი სახლის პროექტი ნაკ. №01.19.20.021.093		
სიტუაციური გეგმა: 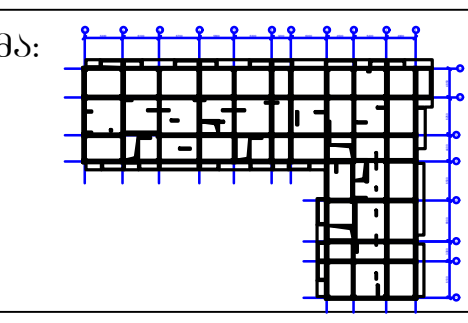		
დამკვეთი: შპს "მოზაიკ დეველოპმენტი" ქ.თბილისი, ბელიაშვილის ქ.№40 საიდენტიფიკაციო კოდი 402 067 357		
თანამდებობა	გვარი	ხელმოწერა
არქიტექტორი	მ.გიორგობიანი	
კონსტრუქტორი	თ.მაცაბერიძე	
შეასრულა	ზ.ქველაშვილი	
პროექტის №:	ნახაზის სახელწოდება: სვ-3; კვეთი 1-1 სპეციფიკაცია	
თარიღი: 20 იანვარი 2021		
მასშტაბი: 1:20; 25 @ A3		
კონსტრუქციული პროექტი		
სტადია	მუშა პროექტი	
ნახაზის #:	კ- 48	რევიზია: 01

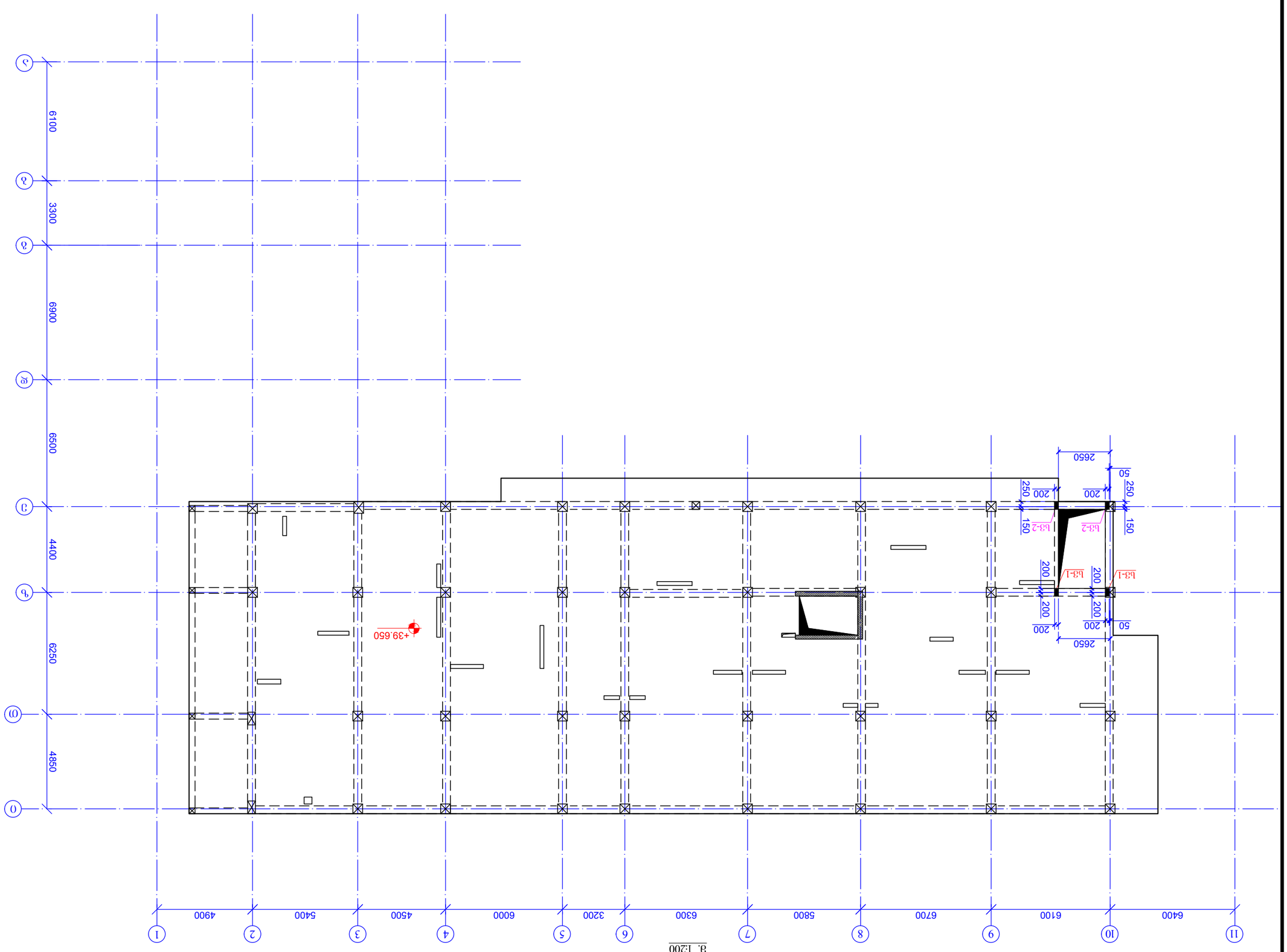

Цоколь заложения отм. +39.650
М 1:200

Гип здания	Ж/б монолитный
Стадия	Раздел
Изм.	Кол.уч.
Разработал	
Проверил	
Н.контр.	
ГИП	

Ж/б монолитный

Ж/б монолитный

Ж/б монолитный

სვ.-1 (4ც)

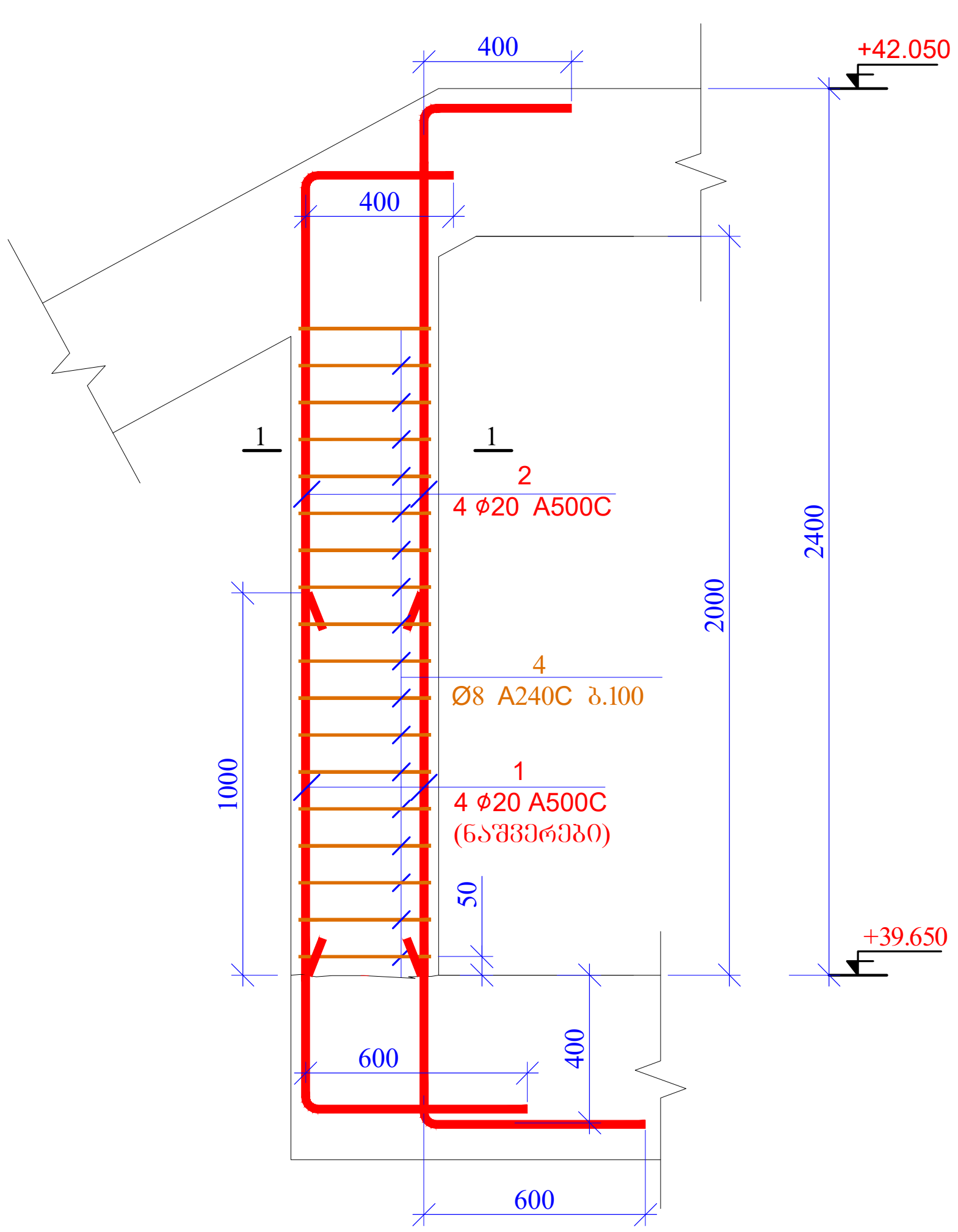

სვ.-2 (4ც)

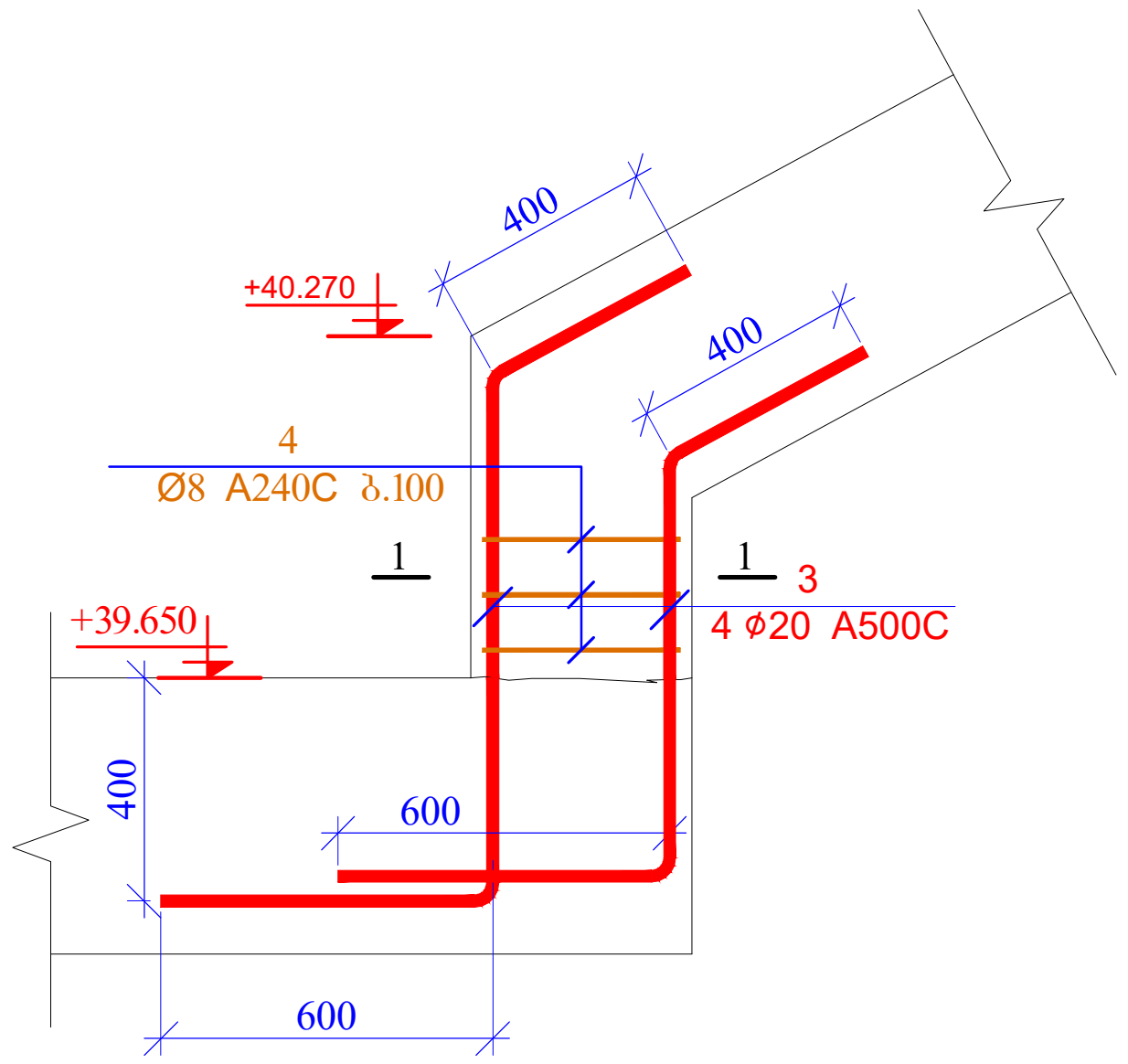

პოზ.	აღნიშვნა	დასახელება	რაოდ.	წონა, კგ	
		სვეტები ნიშნ. +39.650			
		დეტალები		ერთეული (კგ)	სულ (კგ)
1		Ø 20 A500C ℓ= 2000	16	4.94	79.00
2		Ø 20 A500C ℓ= 3600	16	8.89	142.20
3		Ø 20 A500C ℓ= 2000	16	4.94	79.00
4		Ø 8 A240C ℓ= 1140	168	0.45	75.65
				ჯამი:	375.86
		ბეტონი B25			0.74

კვეთი 1-1
მ 1:20

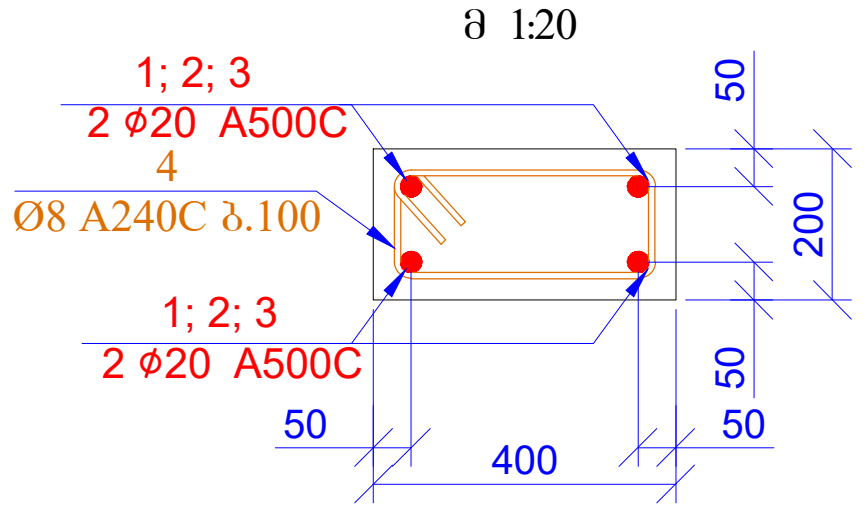

პოზ. 4

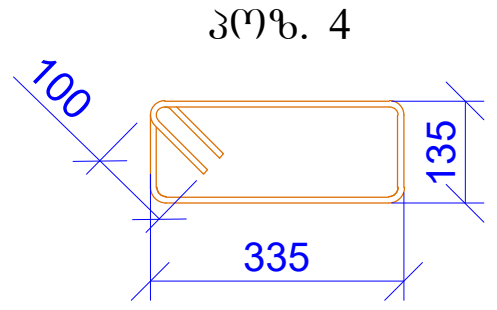

L=1140 მმ

მასალების ჯამური ხარჯი (სვეტები ნიშნ. +39.650)

არმატურის ხარჯი, კგ; სახ. სტანდარტი 5781-82*

Ø6 A240C	Ø8 A240C	Ø10 A240C	Ø10 A500C	Ø12 A500C	Ø14 A500C	Ø16 A500C	Ø18 A500C	Ø20 A500C	Ø22 A500C	Ø25 A500C	Ø28 A500C	Ø32 A500C
0.00	75.65	0.00	0.00	0.00	0.00	0.00	0.00	300.21	0.00	0.00	0.00	0.00
											ჯამი:	375.86
									ბეტონი	B25	0.74	მ³

მასალების ჯამური ხარჯი მთელი შენობა (სვეტები)

არმატურის ხარჯი, კგ; სახ. სტანდარტი 5781-82*

Ø6 A240C	Ø8 A240C	Ø10 A240C	Ø10 A500C	Ø12 A500C	Ø14 A500C	Ø16 A500C	Ø18 A500C	Ø20 A500C	Ø22 A500C	Ø25 A500C	Ø28 A500C	Ø32 A500C
0.00	23750.82	0.00	0.00	0.00	0.00	0.00	0.00	26528.02	0.00	38262.93	6560.09	0.00
											ჯამი:	95101.86
									ბეტონი	B25	524.95	მ³

ფურცლის ფორმატი A3	ქ. თბილისი 2021
	ფაილის დასახელება:

პროექტის სახელწოდება:
ქ. თბილისი, კალოუბნის ქ №40-ში მრავალბინიანი საცხოვრებელი სახლის პროექტი
საკ. №01.19.20.021.093

სიტუაციური გეგმა:

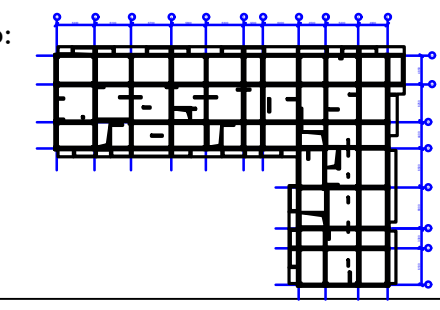

დამკვეთი:
შპს "მოზაიკ დეველოპმენტი"
ქ.თბილისი, ბელიაშვილის ქ.№40
საიდენტიფიკაციო კოდი 402 067 357

თანამდებობა	გვარი	ხელმოწერა
არქიტექტორი	მ.გიორგობიანი	
კონსტრუქტორი	თ.მაცაბერიძე	
შეასრულა	ზ.ყველაშვილი	

პროექტის №:	ნახაზის სახელწოდება:
თარიღი: 20 იანვარი 2021	სვ-1; 2 კვეთი 1-1 სპეციფიკაცია
მასშტაბი: 1:20; 25 @ A3	
კონსტრუქციული პროექტი	
სტადია	მუშა პროექტი
ნახაზის #: კ- 50	რევიზია: 01

Фундаментный план на отм. -5.900
М. 1:100

Разработал:	Э- 51
Проверил:	Фундамент
Гл.инженер проекта:	
Н.контр.:	
ГИП:	
Дата: 20 05.2021	
Масштаб: 1:200 @ А3	
Стадия	Лист	Листов
Р		
Общество с ограниченной ответственностью «Архитектурное бюро «Стиль»		

Жилой дом №40-70 в 1 микрорайоне Восточного района г. Орска
Корректировка
Гл.инж. №01.19.20.21093

Ситуационный план

Заказ: "Жилой дом в 1 микрорайоне Восточного района г. Орска" Жилой дом №40
Адрес: Оренбургская область, г. Орск, 402 067 357

Согласовано:
Инв. № подл.
Подпись и дата
Взам. инв. №

Примечания:
1. Отметки даны в системе высот Балтийского моря.
2. Бетон фундаментной плиты В25 F150 W6.
3. Защитный слой бетона 50 мм.
4. Арматура класса А500С.
5. Фундаментную плиту армировать сетками из стержней Ø16 мм с шагом 200 мм.
6. Все размеры даны в мм.

ჭრილი 1-1
მ1:20

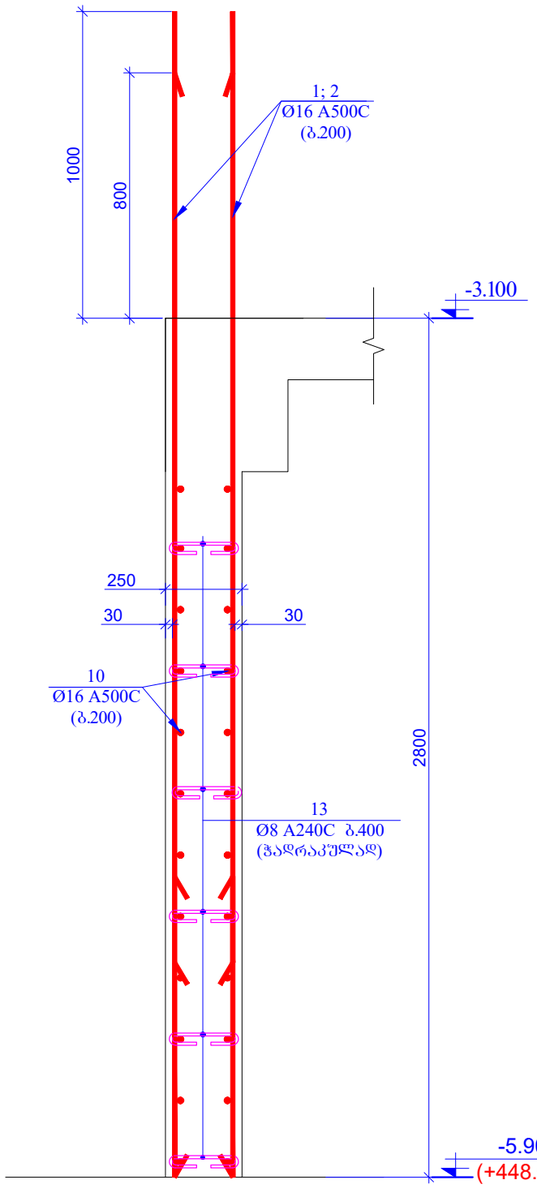

ჭრილი 2-2
მ1:20

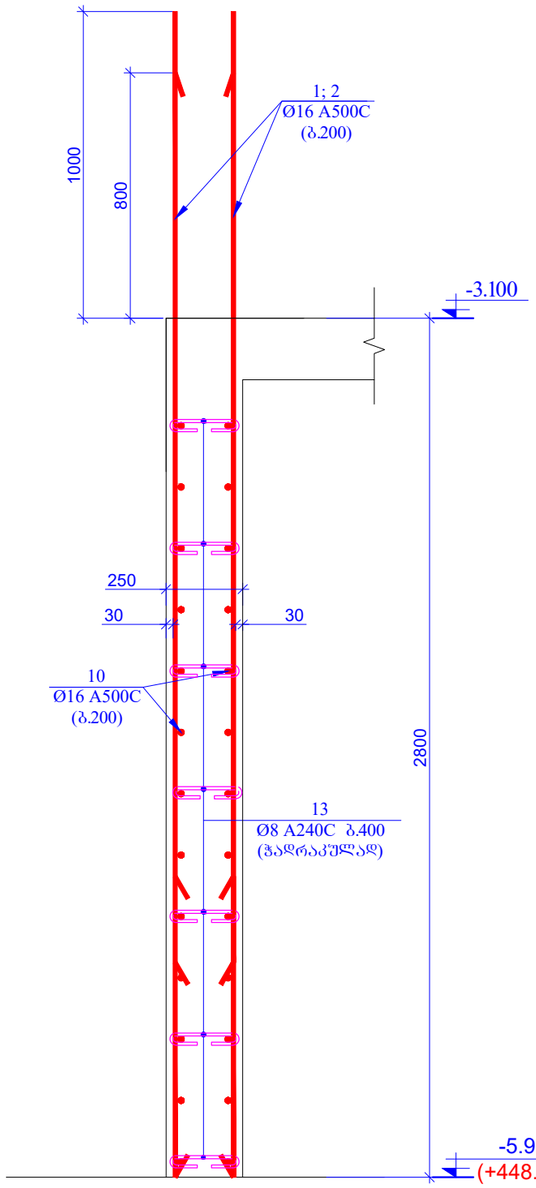

ჭრილი 3-3
მ1:20

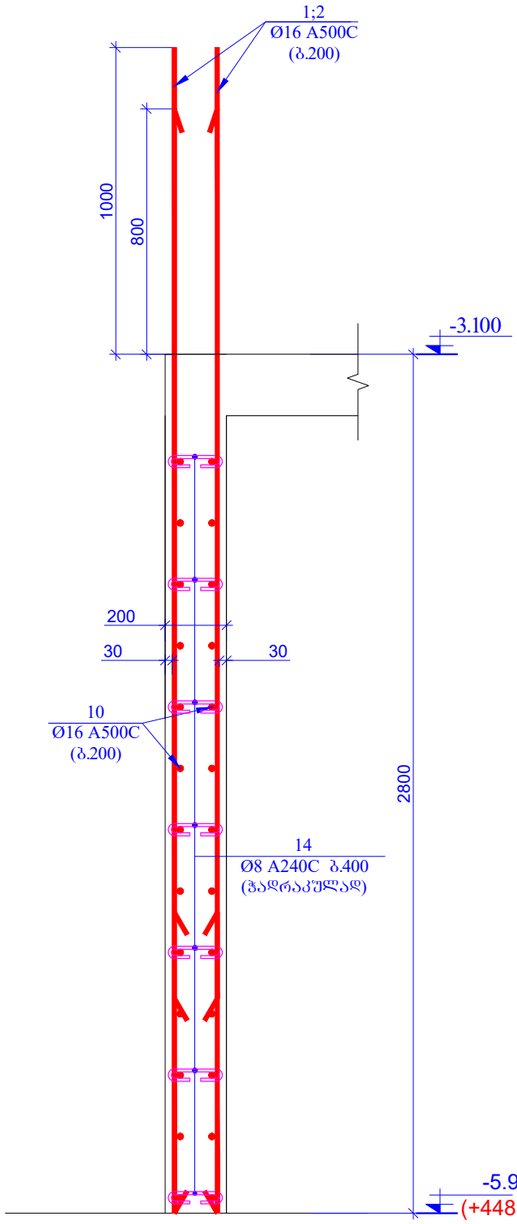

ფურცლის ფორმატი	ქ. თბილისი 2021
A3	ფაილის დასახელება:

პროექტის სახელწოდება:

ქ. თბილისი, კალოუბნის ქ №40-ში მრავალბინიანი საცხოვრებელი სახლის პროექტი
ნაკ. №01.19.20.021.093

ხიტუაციური გეგმა:

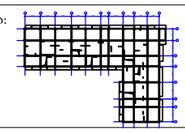

დამკვეთი:

შპს "მოზაიკ დეველოპმენტი"

ქ.თბილისი, ბელიაშვილის ქ.№40

საიდენტიფიკაციო კოდი 402 067 357

თანამდებობა	გვარი	ხელმოწერა
არქიტექტორი	მ.გიორგობიანი	
კონსტრუქტორი	ო.მაცაბერიძე	
შესრულა	ზ.ყველაშვილი	

პროექტის №:	ნახაზის სახელწოდება:
თარიღი: 20 იანვარი 2021	კვეთები 1-1; 2-2; 3-3
მასშტაბი: 1:20 @ A3	
კონსტრუქციული პროექტი	
სტადია	მუშა პროექტი
ნახაზის #:	კ- 52 რევიზია: 01

ჭრილი 4-4
მ1:20

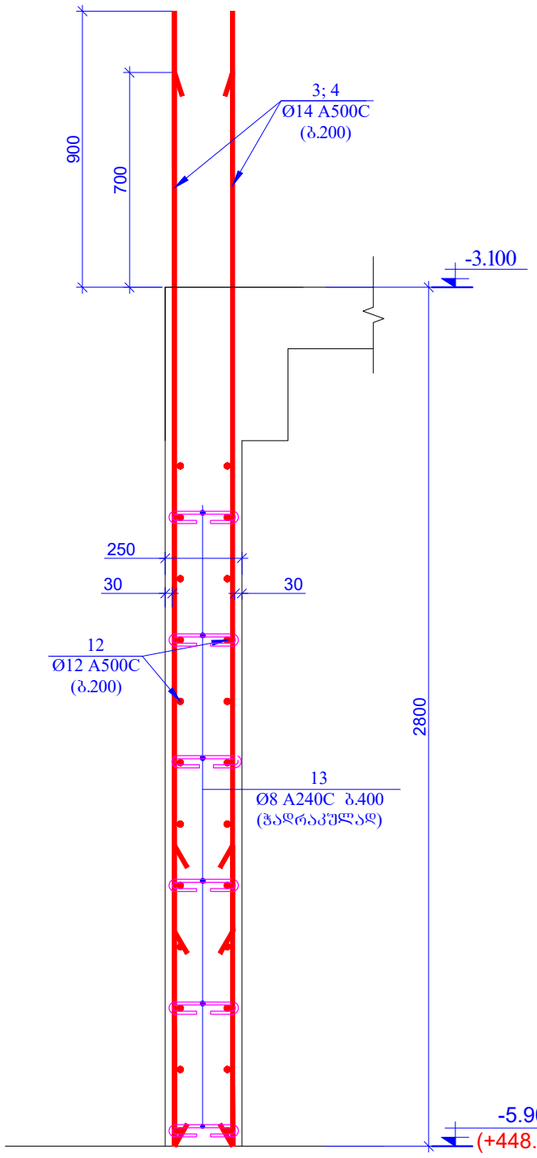

ჭრილი 5-5
მ1:20

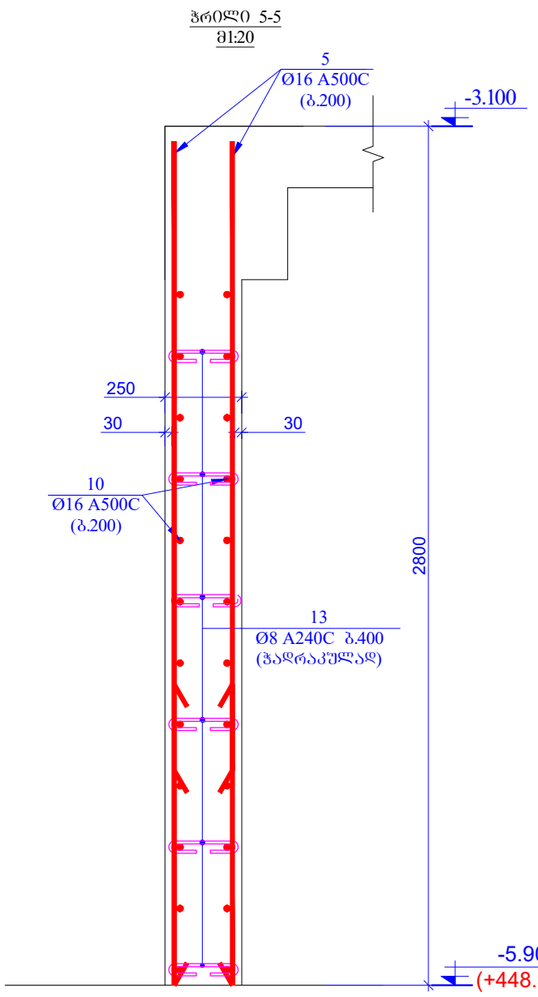

ჭრილი 6-6
მ1:20

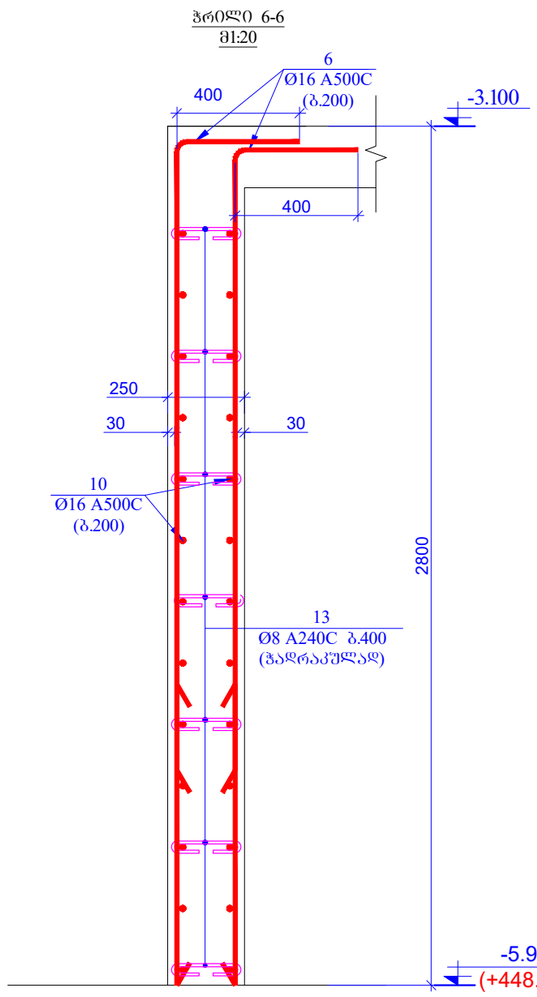

ფურცლის ფორმატი: A3	ქ. თბილისი 2021	
	ფაილის დასახელება:	

პროექტის სახელწოდება:

ქ. თბილისი, კალოუბნის ქ №40-ში მრავალბინიანი საცხოვრებელი სახლის პროექტი
ნაკ. №01.19.20.021.093

სიტუაციური გეგმა:

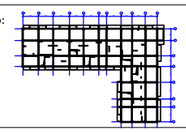

დამკვეთი:

შპს "მოზაიკ დეველოპმენტი"

ქ.თბილისი, ბელიაშვილის ქ.№40

საიდენტიფიკაციო კოდი 402 067 357

თანამდებობა	გვარი	ხელმოწერა
არქიტექტორი	მ.გიორგობიანი	
კონსტრუქტორი	თ.მაცაბერიძე	
შემსრულა	ზ.ქველაშვილი	

პროექტის №:	ნახაზის სახელწოდება:
თარიღი: 20 იანვარი 2021	კვეთები 4-4; 5-5; 6-6
მასშტაბი: 1:20 @ A3	
კონსტრუქციული პროექტი	
სტადია	მშპა პროექტი
ნახაზის #:	კ- 53 რევიზია: 01

ჭრილი 7-7
მ1:20

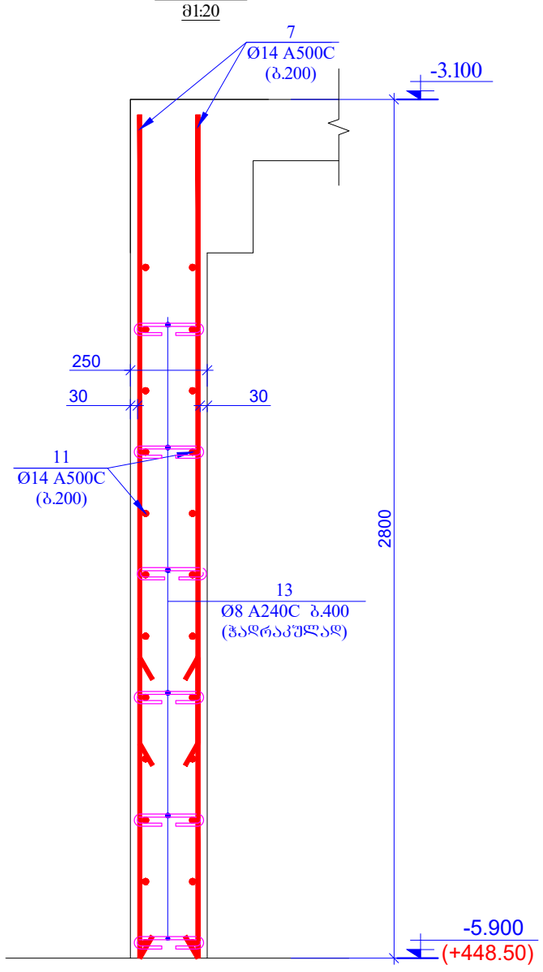

ჭრილი 8-8
მ1:20

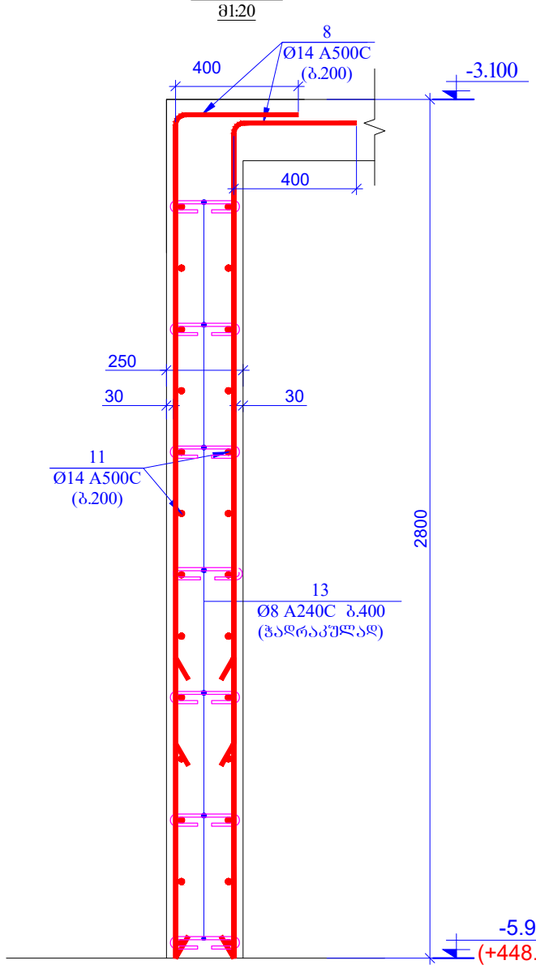

ჭრილი 9-9
მ1:20

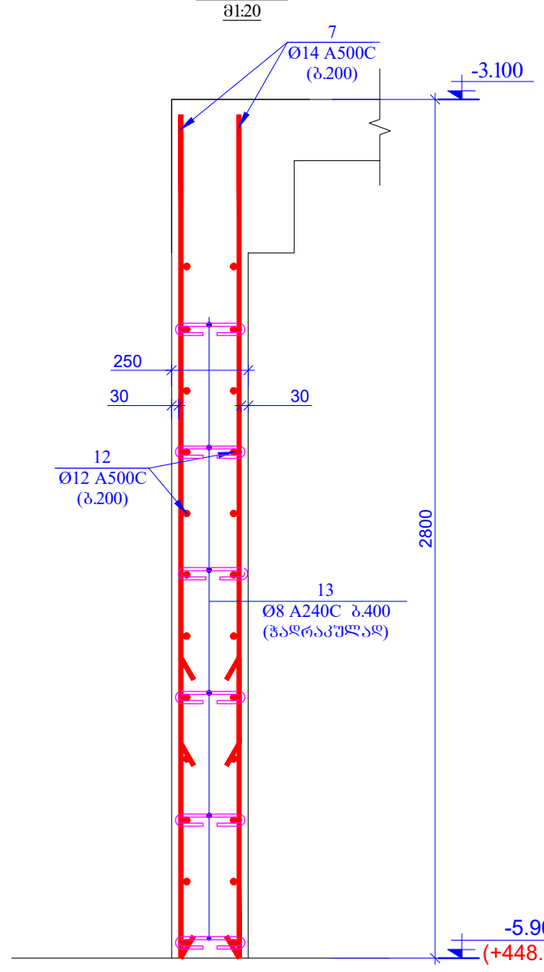

ფურცლის ფორმატი	ქ. თბილისი 2021
A3	ფაილის დასახელება:

პროექტის სახელწოდება:

ქ. თბილისი, კალოუბნის ქ №40-ში მრავალბინიანი საცხოვრებელი სახლის პროექტი
ნაკ. №01.19.20.021.093

სიტუაციური გეგმა:

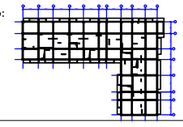

დამკვეთი:

შპს "მოზაიკ დეველოპმენტი"

ქ.თბილისი, ბელიაშვილის ქ.№40

საიდენტიფიკაციო კოდი 402 067 357

თანამდებობა	გვარი	ხელმოწერა
არქიტექტორი	მ.გიორგობიანი	
კონსტრუქტორი	თ.მაცაბერიძე	
შემსრულებელი	ზ.ქველაშვილი	

პროექტის №:	ნახაზის სახელწოდება:
თარიღი: 20 იანვარი 2021	კვეთები 7-7; 8-8; 9-9
მასშტაბი: 1:20 @ A3	
კონსტრუქციული პროექტი	
სტადია	მუშა პროექტი
ნახაზის #:	კ- 54 რევიზია: 01

ჭრილი 10-10
მ1:20

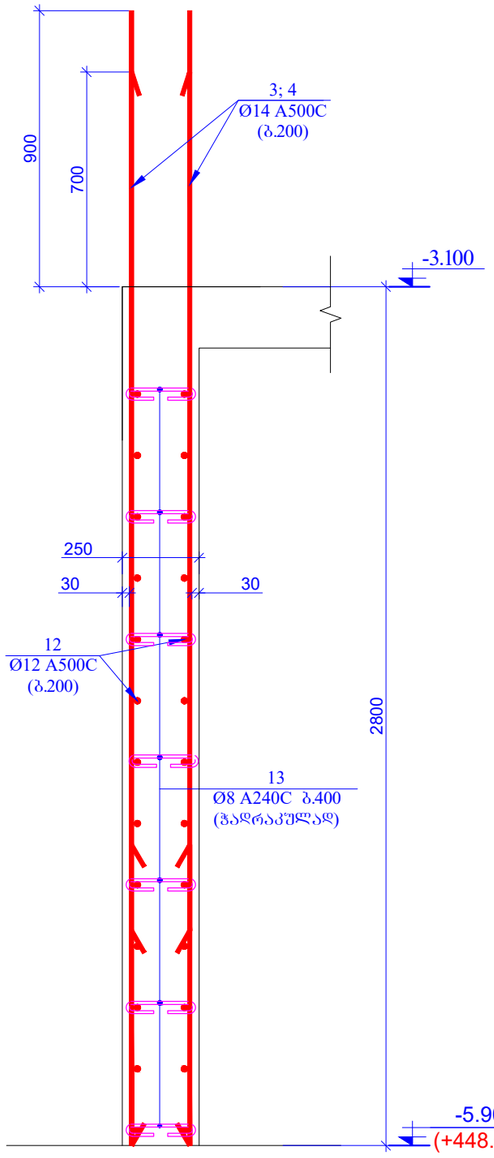

ჭრილი 11-11
მ1:20

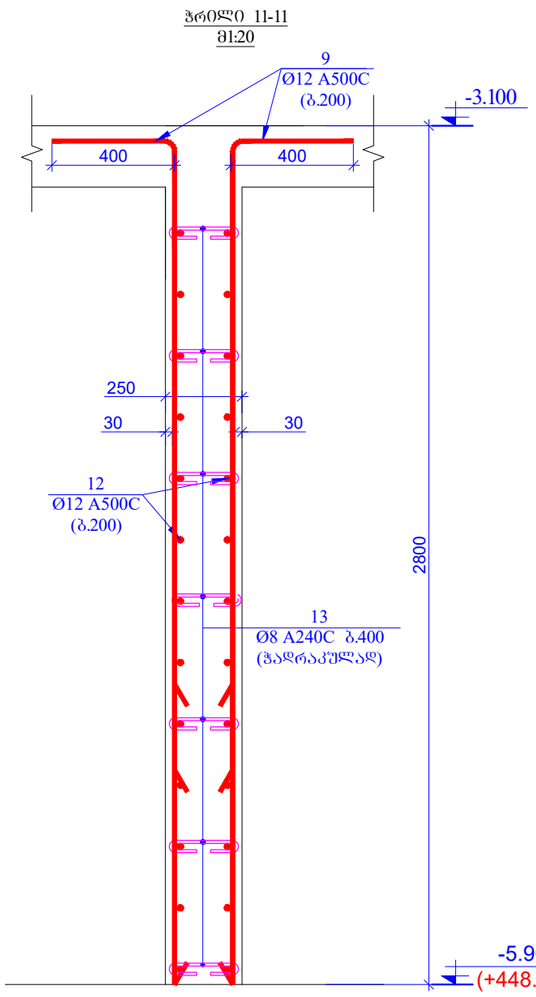

ბულარი - 1 (4ც)
მ 1:20

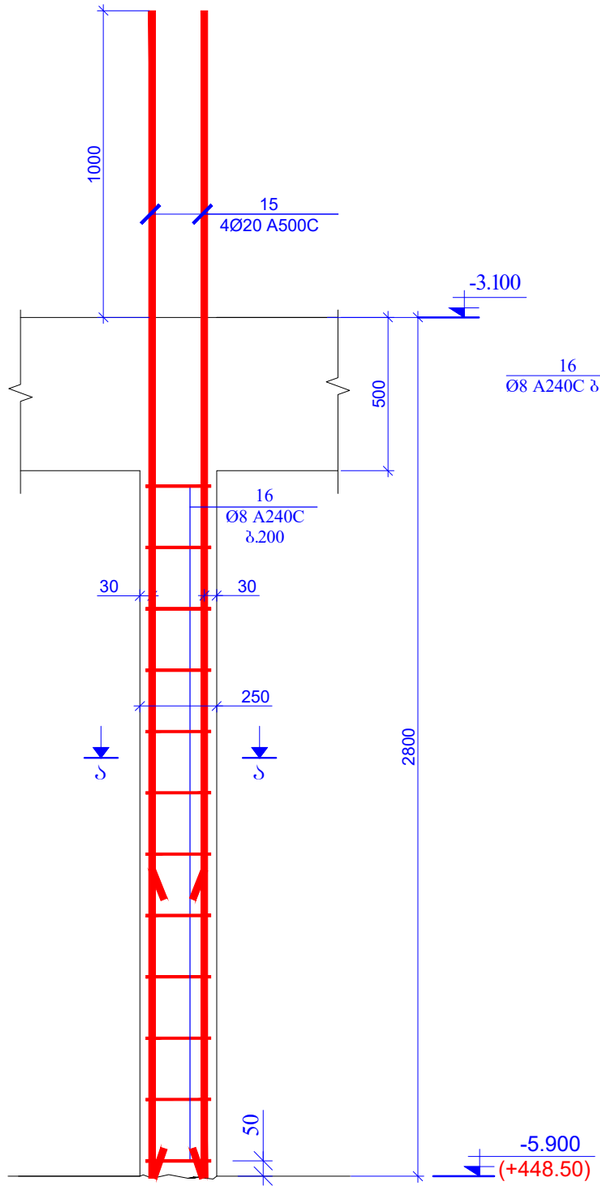

კვეთი ა-ა
მ.1:20

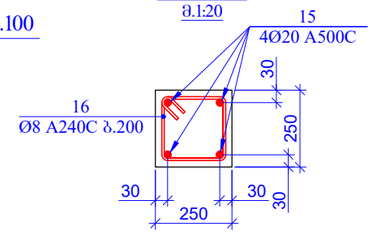

პოზ.16

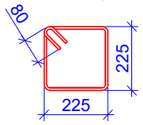

L=1060მმ

პოზ. 13

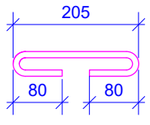

L=365 მმ

პოზ. 14

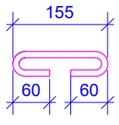

L=275 მმ

შპს ვორმატი A3	ქ. თბილისი 2021	
	ფაილის დასახელება:	
პროექტის სახელწოდება: ქ. თბილისი, კალოუბნის ქ №40-ში მრავალბინიანი საცხოვრებელი სახლის პროექტი ნაკ. №01.19.20.021.093		
სიტუაციური გეგმა: 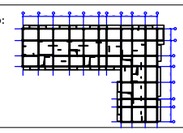		
დამკვეთი: შპს "მოზაიკ დეველოპმენტი" ქ.თბილისი, გელათაშვილის ქ.№40 საიდენტიფიკაციო კოდი 402 067 357		
თანამდებობა	გვარი	ხელმოწერა
არქიტექტორი	გ.გიორგობიანი	
კონსტრუქტორი	თ.მაცაბერიძე	
შესასრულა	ზ.ქველაშვილი	
პროექტის №:	ნახაზის სახელწოდება:	
თარიღი: 20 იანვარი 2021	კვეთები 10-10; 11-11 ბულარი 1; კვეთი ა-ა	
მასშტაბი: 1:20 @ A3		
კონსტრუქციული პროექტი		
სტადია	შშმა პროექტი	
ნახაზის #:	კ- 55	რევიზია: 01

გულარი - 2 (1C)
მ 1:20

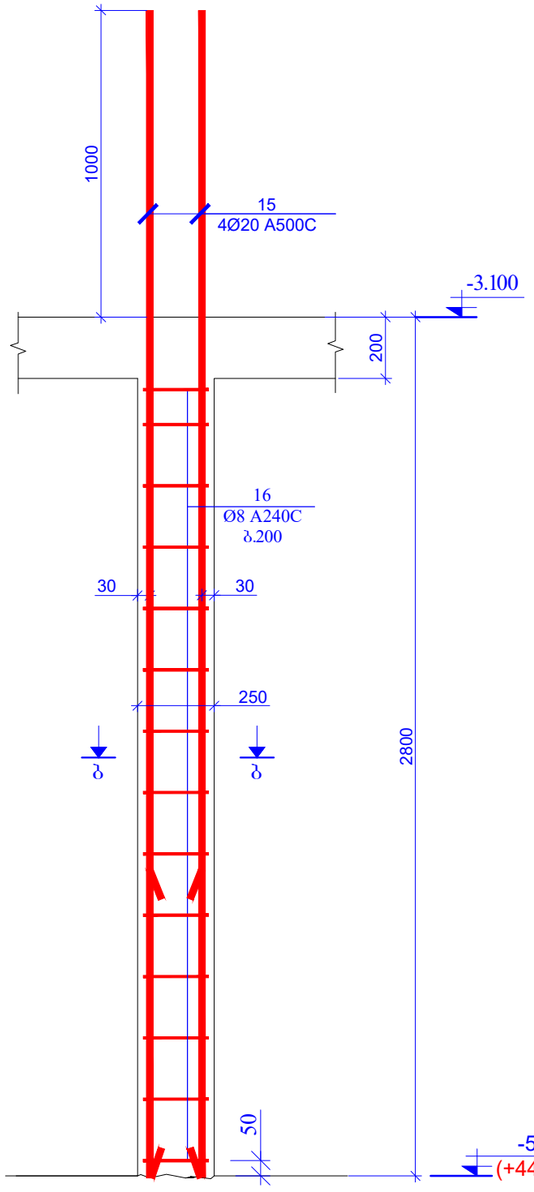

გულარი - 3 (1C)
მ 1:20

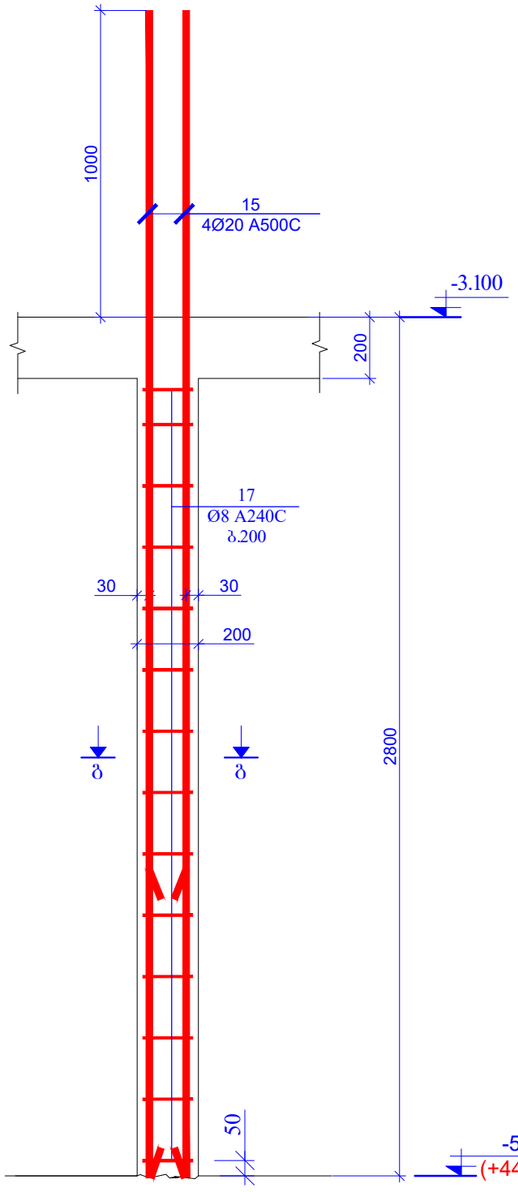

კვეთი ბ-ბ
მ.1:20

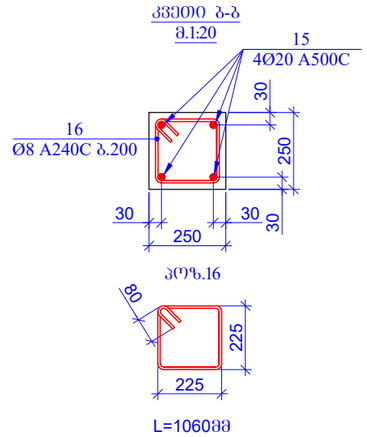

L=1060მმ

კვეთი ბ-ბ
მ.1:20

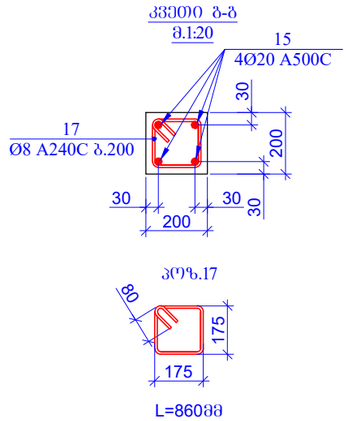

L=860მმ

პოზ.	ა დ ნ ი შ ვ ნ ა	დ ა ხ ა ხ ე ლ ე ბ ა			რაოდ.	ერთ. წონა (კგ)	საერთო წონა (კგ)
		რ/ბ კედლები და დიაფრაგმები ნიშნ. -5.900					
1		Ø 16	A500C	ℓ= 3800	120	6.00	720.50
2		Ø 16	A500C	ℓ= 3600	120	5.69	682.58
3		Ø 14	A500C	ℓ= 3700	400	4.48	1790.39
4		Ø 14	A500C	ℓ= 3500	400	4.23	1693.61
5		Ø 16	A500C	ℓ= 2750	110	4.35	477.96
6		Ø 16	A500C	ℓ= 3200	150	5.06	758.42
7		Ø 14	A500C	ℓ= 2750	530	3.33	1763.17
8		Ø 14	A500C	ℓ= 3200	170	3.87	658.09
9		Ø 12	A500C	ℓ= 3200	310	2.84	881.67
10	დაიჭრას ადგილზე	Ø 16	A500C	ℓ= 1430000	-	2259.47	2259.47
11	დაიჭრას ადგილზე	Ø 14	A500C	ℓ= 1140000	-	1379.09	1379.09
12	დაიჭრას ადგილზე	Ø 12	A500C	ℓ= 3930000	-	3492.89	3492.89
13		Ø 8	A240C	ℓ= 365	3230	0.14	465.70
14		Ø 8	A240C	ℓ= 275	48	0.11	5.21
15		Ø 20	A500C	ℓ= 3800	24	9.38	225.16
16		Ø 8	A240C	ℓ= 1060	62	0.42	25.96
17		Ø 8	A240C	ℓ= 860	14	0.34	4.76
						სულ:	17284.64
		მასალები					
		ბეტონი B25				167.430	მ³

მასალების ჯამური ხარჯი (დიაფრაგმები და კედლები ნიშნ. -5.900)

არმატურის ხარჯი, კგ; სახ. სტანდარტი 5781-82*

Ø6 A240C	Ø8 A240C	Ø10 A240C	Ø10 A500C	Ø12 A500C	Ø14 A500C	Ø16 A500C	Ø18 A500C	Ø20 A500C	Ø22 A500C	Ø25 A500C	Ø28 A500C	Ø32 A500C
0.00	501.63	0.00	0.00	4374.56	7284.35	4898.94	0.00	225.16	0.00	0.00	0.00	0.00
											ჯამი:	17284.64
										ბეტონი	B25	167.43	მ³

შპრ ფორმატი: A3	ქ. თბილისი 2021
	შაილის დასახელება:
პროექტის სახელწოდება: ქ. თბილისი, კალოუანის ქ №40-ში მრავალბინიანი საცხოვრებელი სახლის პროექტი ნაკ. №01.19.20.021.093	
სიტუაციური გეგმა: 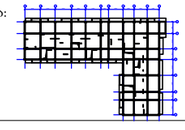	
დამკვეთი: შპს "მოზაიკ დეველოპმენტი" ქ.თბილისი, ბელიაშვილის ქ.№40 საიდენტიფიკაციო კოდი 402 067 357	

თანამდებობა	გვარი	ხელმოწერა
არქიტექტორი	მ.გიორგობიანი	
კონსტრუქტორი	თ.მაცაბერიძე	
შესრულა	ზ.ქველაშვილი	

პროექტის №:	ნახაზის სახელწოდება:
თარიღი: 20 იანვარი 2021	გულარი 2; 3 კვეთი ბ-ბ; ბ-ბ სპეციფიკაცია
მასშტაბი: 1:20 @ A3	
კონსტრუქციული პროექტი	
სტადია	შშმა პროექტი
ნახაზის #:	კ- 56 რევიზია: 01

დიაფრაგმების და კედლების განლაგების გეგმა
ნიშნ. -3.100
მ. 1:100

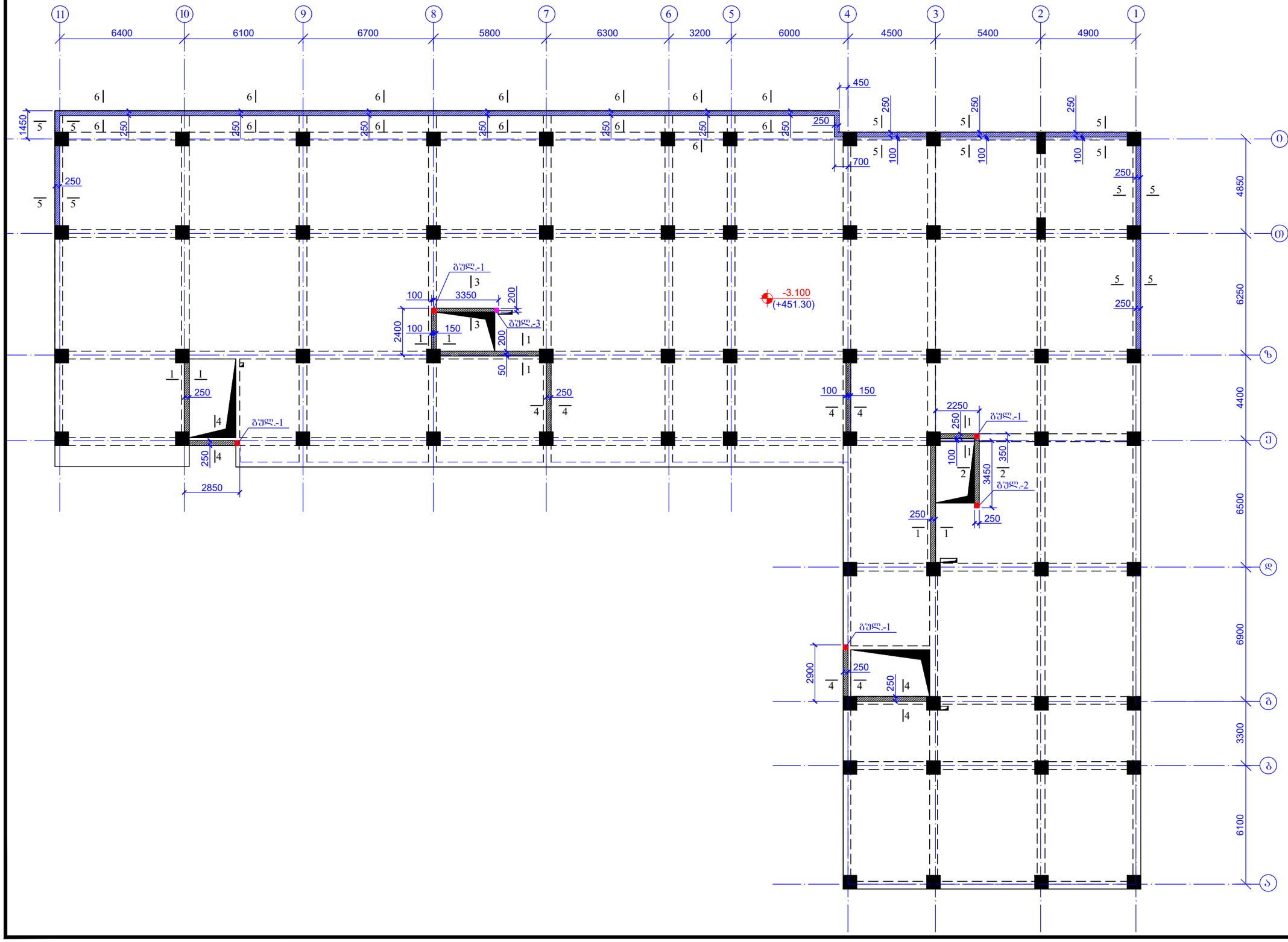

შენობის ფორმატი A3	ქ. ობილისი 2021	
	შაილის დასახელება:	
პროექტის სახელწოდება: ქ. ობილისი, კალოუბნის ქ №40-ში მრავალბინიანი საცხოვრებელი სახლის პროექტი ნაკ. №01.19.20.021.093		
სიტუაციური გეგმა:		
დამკვეთი: შპს "მოზაიკ დეველოპმენტი" ქ.ობილისი, გელაშვილის ქ.№40 საიდენტიფიკაციო კოდი 402 067 357		
თანამდებობა	გვარი	ხელმოწერა
არქიტექტორი	გ.გიორგობიანი	
კონსტრუქტორი	თ.მაცაბერიძე	
შესრულა	ზ.ჭველაშვილი	
პროექტის №:	ნახაზის სახელწოდება:	
თარიღი: 20 იანვარი 2021	დიაფრაგმების და კედლების განლაგების გეგმა ნიშნ. -3.100	
მასშტაბი: 1:200 @ A3		
კონსტრუქციული პროექტი		
სტადია	შშა პროექტი	
ნახაზის #:	კ- 57	რევიზია: 01

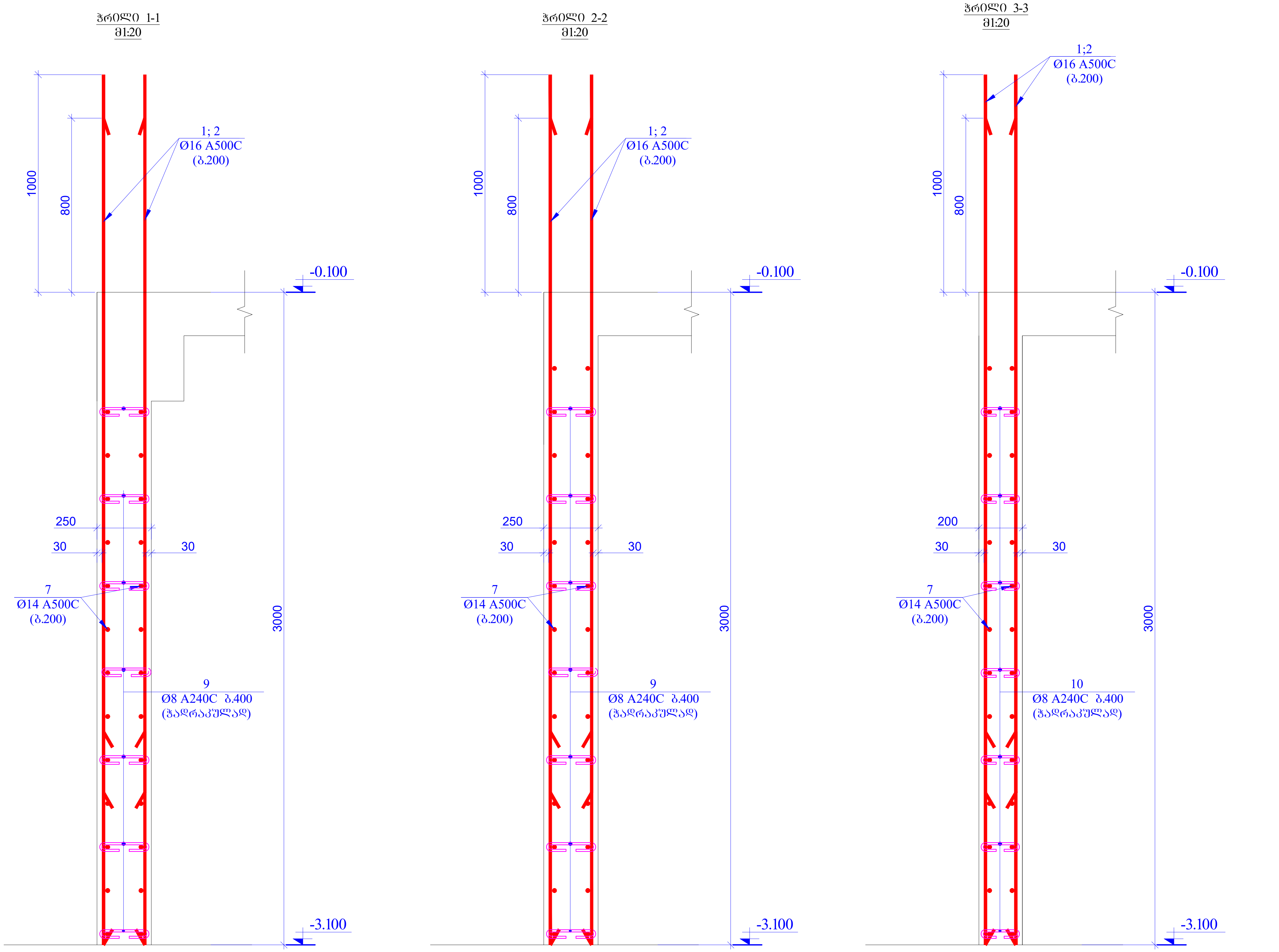

ფურცლის ფორმატი A3	ქ. თბილისი 2021
	ფაილის დასახელება:

პროექტის სახელწოდება:

ქ. თბილისი, კალოუბნის ქ №40-ში მრავალბინიანი საცხოვრებელი სახლის პროექტი
ნაკ. №01.19.20.021.093

სიტუაციური გეგმა:

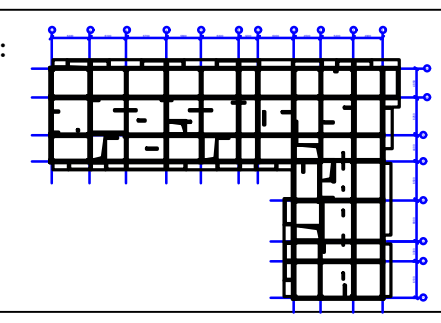

დამკვეთი:

შპს "მოზაიკ დეველოპმენტი"

ქ.თბილისი, ბელიაშვილის ქ.№40
საიდენტიფიკაციო კოდი 402 067 357

თანამდებობა	გვარი	ხელმოწერა
არქიტექტორი	მ.გიორგობიანი	
კონსტრუქტორი	თ.მაცაბერიძე	
შეასრულა	ზ.ქველაშვილი	

პროექტის №:	ნახაზის სახელწოდება:
თარიღი: 20 იანვარი 2021	კვეთები 1-1; 2-2; 3-3
მასშტაბი: 1:20 @ A3	
კონსტრუქციული პროექტი	
სტადია	მუშა პროექტი
ნახაზის #:	კ- 58 / რევიზია: 01

ჭრილი 4-4
მ1:20

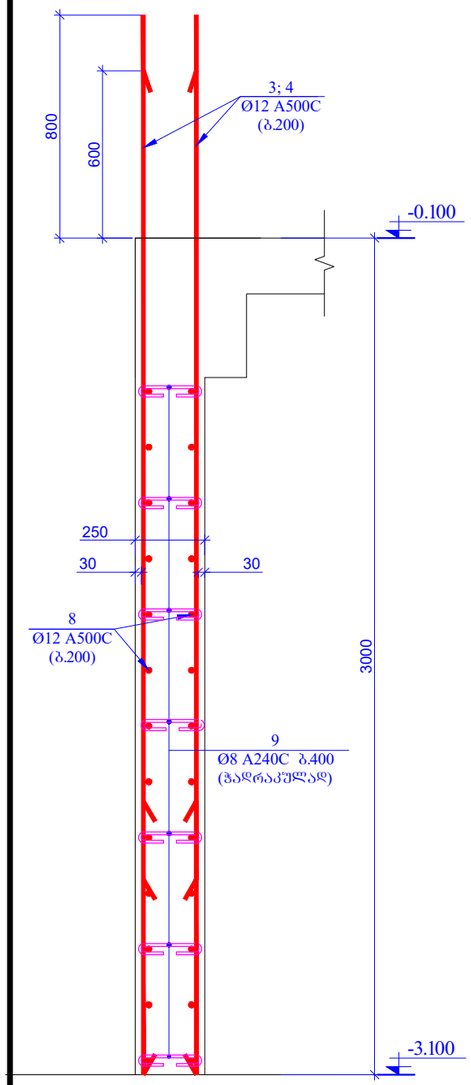

ჭრილი 5-5
მ1:20

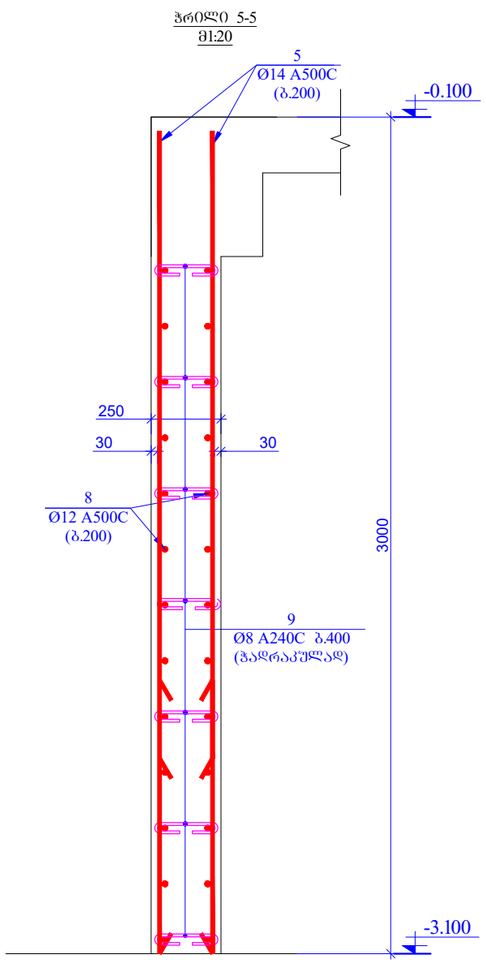

ჭრილი 6-6
მ1:20

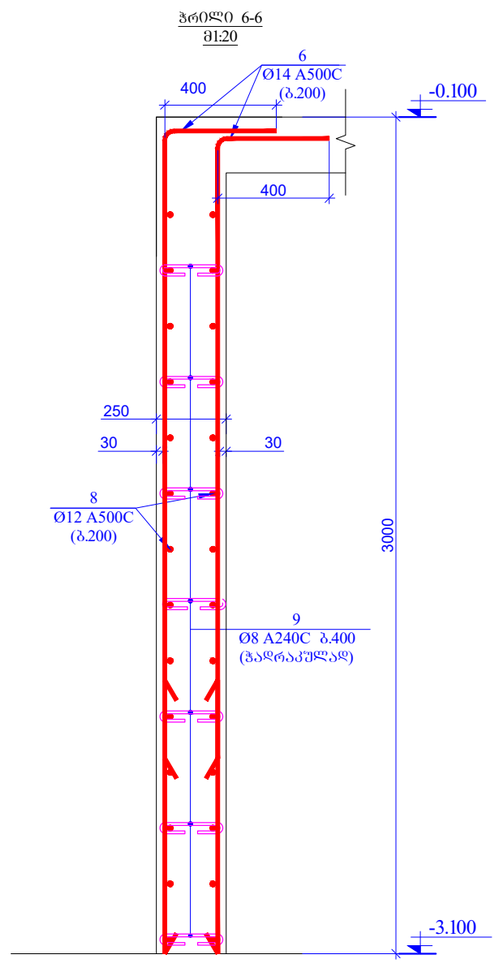

გუდარი - 1 (4ც)
მ 1:20

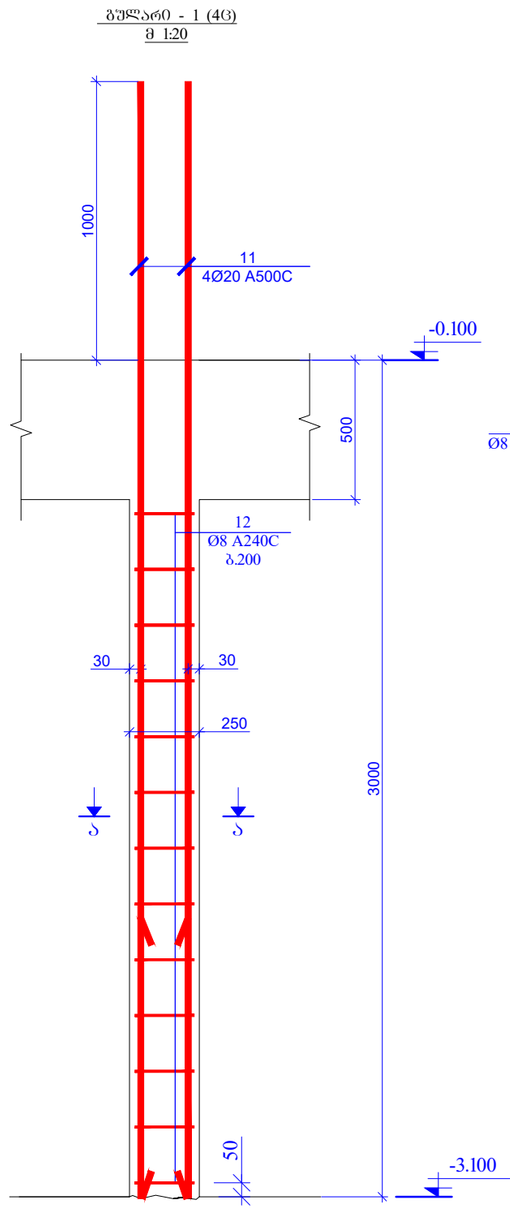

კვეთი ა-ა
მ1:20

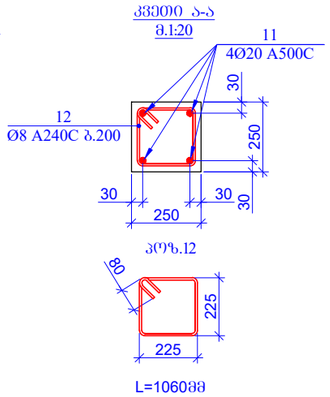

პოზ.12

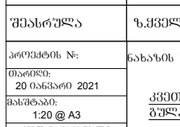

L=1060მმ

პოზ. 9

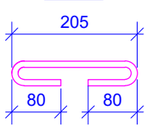

L=365 მმ

პოზ. 10

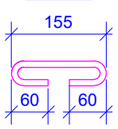

L=275 მმ

შურცლის ფორმატი	ქ. თბილისი 2021
A3	ფაილის დასახელება:

პროექტის სახელწოდება:
ქ. თბილისი, კალოუანის ქ №40-ში მრავალბინიანი საცხოვრებელი სახლის პროექტი
ნაკ. №01.19.20.021.093

სიტუაციური გეგმა:

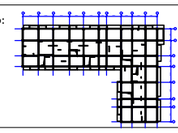

დამკვეთი:
შპს "მოზაიკ დეველოპმენტი"
ქ.თბილისი, ბელიაშვილის ქ.№40
საიდენტიფიკაციო კოდი 402 067 357

თანამდებობა	გვარი	ხელმოწერა
არქიტექტორი	მ.გიორგობიანი	
კონსტრუქტორი	თ.მაცაბერიძე	
შემსრულა	ზ.ქველაშვილი	

პროექტის №:	ნახაზის სახელწოდება:
თარიღი: 20 იანვარი 2021	კვეთები 4-4; 5-5; 6-6 გუდარი 1; კვეთი ა-ა
მასშტაბი: 1:20 @ A3	
კონსტრუქციული პროექტი	
სტადია	მუშა პროექტი
ნახაზის #:	კ- 59 რევიზია: 01

გულარი - 2 (1ც)
მ 1:20

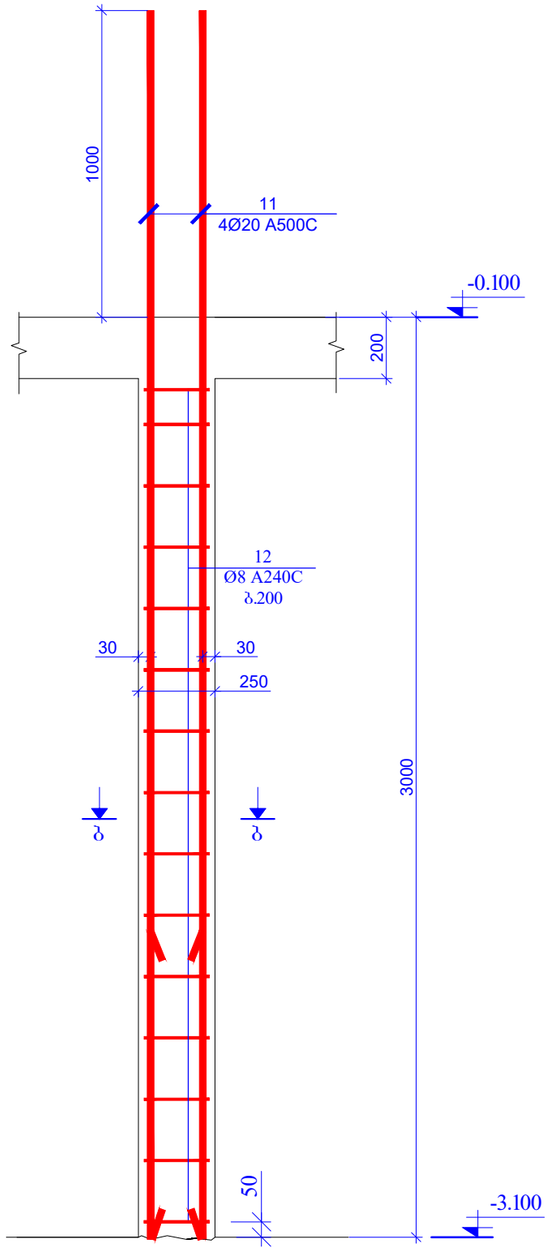

გულარი - 3 (1ც)
მ 1:20

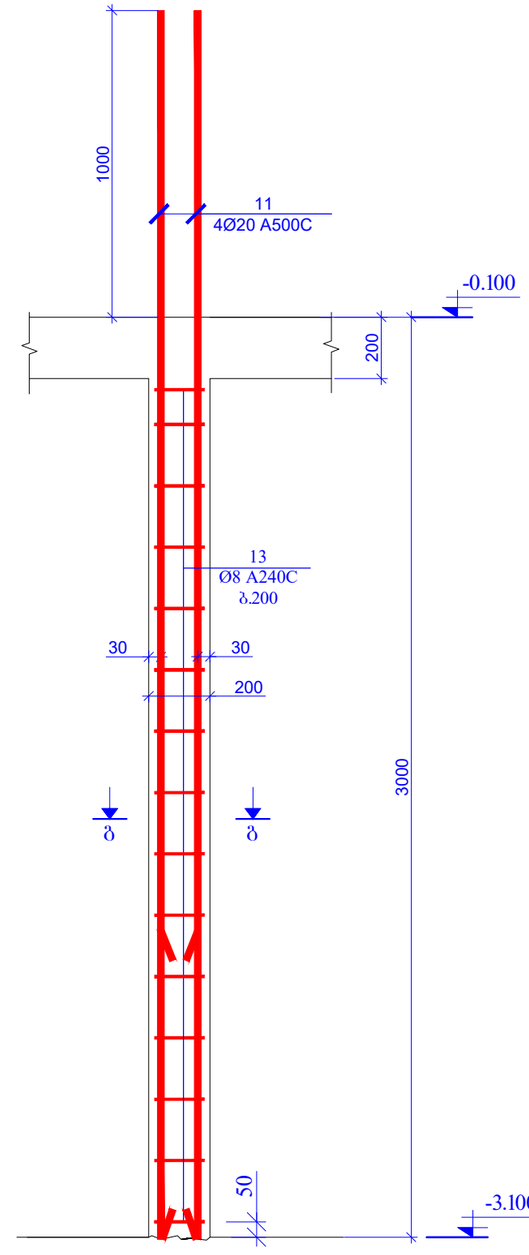

კვეთი ბ-ბ
მ.1:20

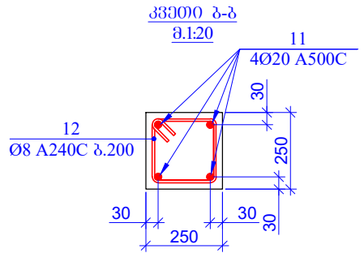

პოზ.12

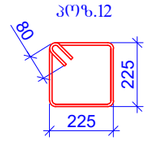

L=1060მმ

კვეთი ბ-ბ
მ.1:20

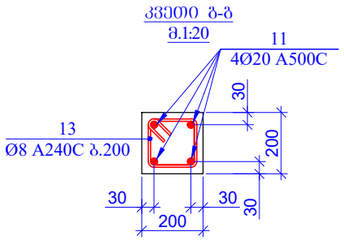

პოზ.13

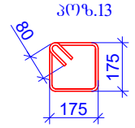

L=860მმ

პოზ.	ა ღ ნ ი შ ვ ნ ა	დ ა ხ ა ხ ე ლ ე ბ ა				რაოდ.	წონა ერთ. (კგ)	საერთო წონა (კგ)
		რ/ბ კედლები და დიაფრაგმები ნიშნ. -3.100						
1		Ø 16	A500C	ℓ=	4000	120	6.32	758.42
2		Ø 16	A500C	ℓ=	3800	120	6.00	720.50
3		Ø 14	A500C	ℓ=	3800	75	4.60	344.77
4		Ø 14	A500C	ℓ=	3600	75	4.36	326.63
5		Ø 14	A500C	ℓ=	2950	280	3.57	999.23
6		Ø 14	A500C	ℓ=	3400	370	4.11	1521.83
7	დაიჭრას ადგილზე	Ø 14	A500C	ℓ=	770000	-	931.49	931.49
8	დაიჭრას ადგილზე	Ø 12	A500C	ℓ=	2560000	-	2275.27	2275.27
9		Ø 8	A240C	ℓ=	365	1610	0.14	232.13
10		Ø 8	A240C	ℓ=	275	50	0.11	5.43
11		Ø 20	A500C	ℓ=	4000	24	9.88	237.01
12		Ø 8	A240C	ℓ=	1060	63	0.42	26.38
13		Ø 8	A240C	ℓ=	860	15	0.34	5.10
							სულ:	8384.19
		მასალები						
		ბეტონი B25					69.815	მ³

მასალების ჯამური ხარჯი (დიაფრაგმები და კედლები ნიშნ. -3.100)

არმატურის ხარჯი, კგ; სახ. სტანდარტი 5781-82*

Ø6 A240C	Ø8 A240C	Ø10 A240C	Ø10 A500C	Ø12 A500C	Ø14 A500C	Ø16 A500C	Ø18 A500C	Ø20 A500C	Ø22 A500C	Ø25 A500C	Ø28 A500C	Ø32 A500C
0.00	269.03	0.00	0.00	2275.27	4123.95	1478.92	0.00	237.01	0.00	0.00	0.00	0.00
											ჯამი:	8384.19
										ბეტონი	B25	69.82	მ³

შურცლის ფორმატი	A3	ქ. თბილისი 2021
		ფაილის დასახელება:

პროექტის სახელწოდება:
ქ. თბილისი, კალოუბნის ქ №40-ში მრავალბინიანი საცხოვრებელი სახლის პროექტი
ნაკ. №01.19.20.021.093

სიტუაციური გეგმა:

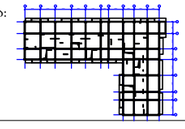

დამკვეთი:
შპს "მოზაიკ დეველოპმენტი"
ქ.თბილისი, ბელიაშვილის ქ.№40
საიდენტიფიკაციო კოდი 402 067 357

თანამდებობა	გვარი	ხელმოწერა
არქიტექტორი	მ.გიორგობიანი	
კონსტრუქტორი	თ.მაცაბერიძე	
შემსრულა	ზ.ქველაშვილი	

პროექტის №:
თარიღი: 20 იანვარი 2021
მასშტაბი: 1:20 @ A3
კონსტრუქციული პროექტი

ნახაზის სახელწოდება:
გულარი 2; 3
კვეთი ბ-ბ; გ-გ
სპეციფიკაცია

სტადია	მშპა პროექტი	
ნახაზის #:	კ- 60	რევიზია: 01

დიაფრაგმების განლაგების გეგმა
ნიშნ. -0.100
მ. 1:100

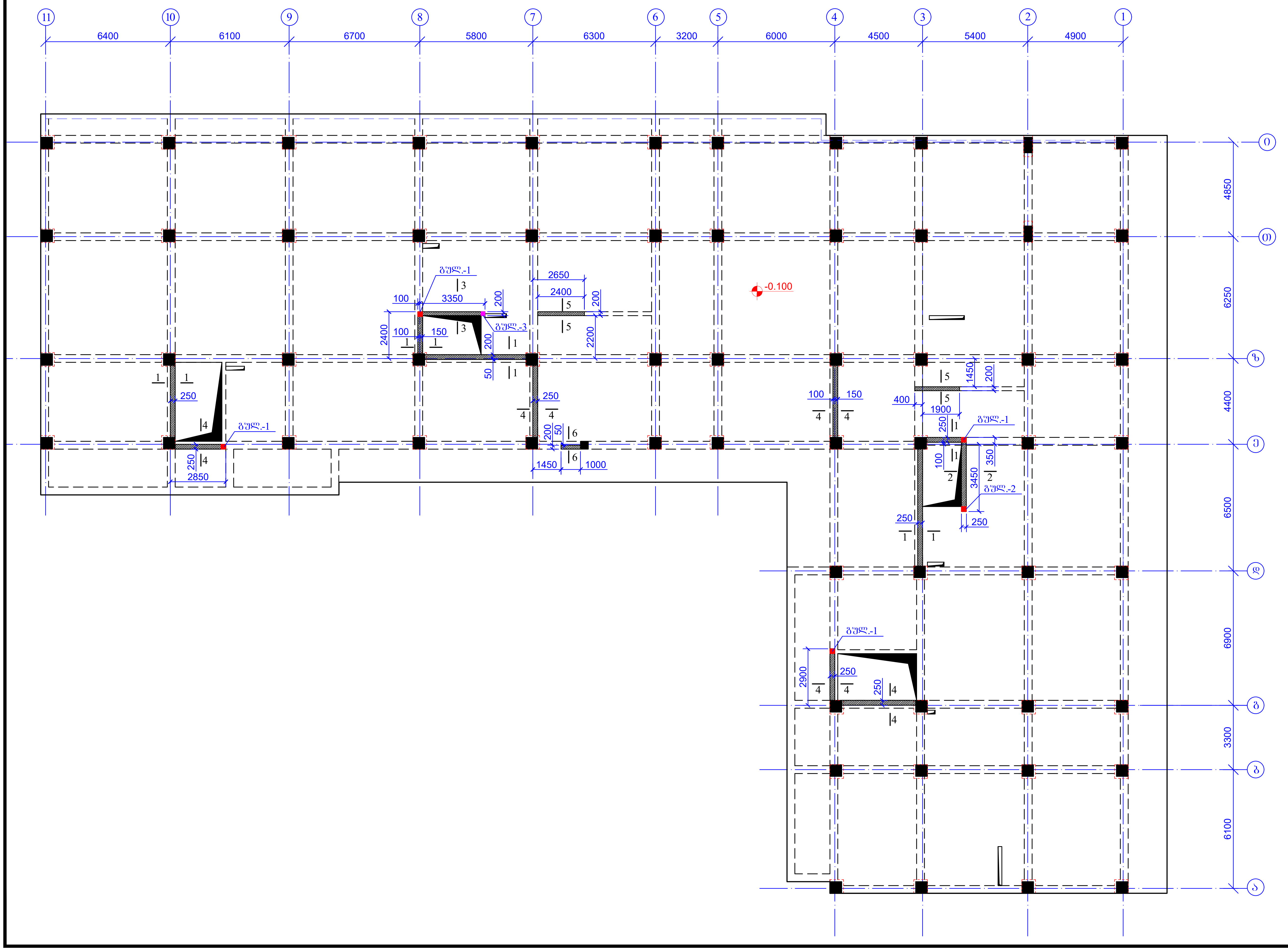

ფურცლის ფორმატი A3	ქ. თბილისი 2021
	ფაილის დასახელება:

პროექტის სახელწოდება:
ქ. თბილისი, კალოუბნის ქ №40-ში
მრავალბინიანი საცხოვრებელი სახლის
პროექტი
ნაკ. №01.19.20.021.093

სიტუაციური გეგმა:

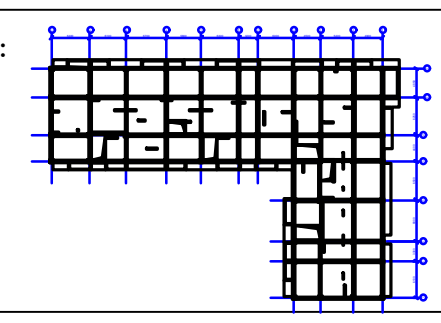

დამკვეთი:
შპს "მოზაიკ დეველოპმენტი"
ქ.თბილისი, ბელიაშვილის ქ.№40
საიდენტიფიკაციო კოდი 402 067 357

თანამდებობა	გვარი	ხელმოწერა
არქიტექტორი	მ.გიორგობიანი	
კონსტრუქტორი	თ.მაცაბერიძე	თ. მაც
შეასრულა	ზ.ქველაშვილი	

პროექტის №:	ნახაზის სახელწოდება:
თარიღი: 20 იანვარი 2021	დიაფრაგმების განლაგების გეგმა ნიშნ. -0.100
მასშტაბი: 1:200 @ A3	
კონსტრუქციული პროექტი	
სტადია	მუშა პროექტი
ნახაზის #:	კ- 61 რევიზია: 01

ჭრილი 1-1
მ1:20

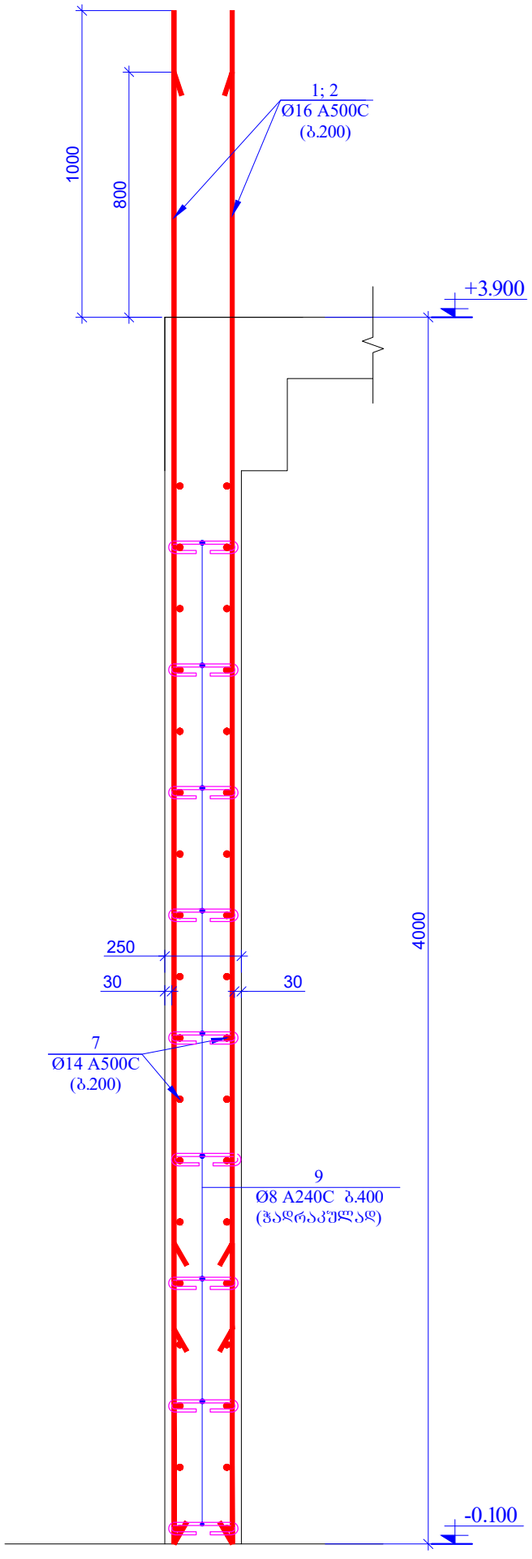

ჭრილი 2-2
მ1:20

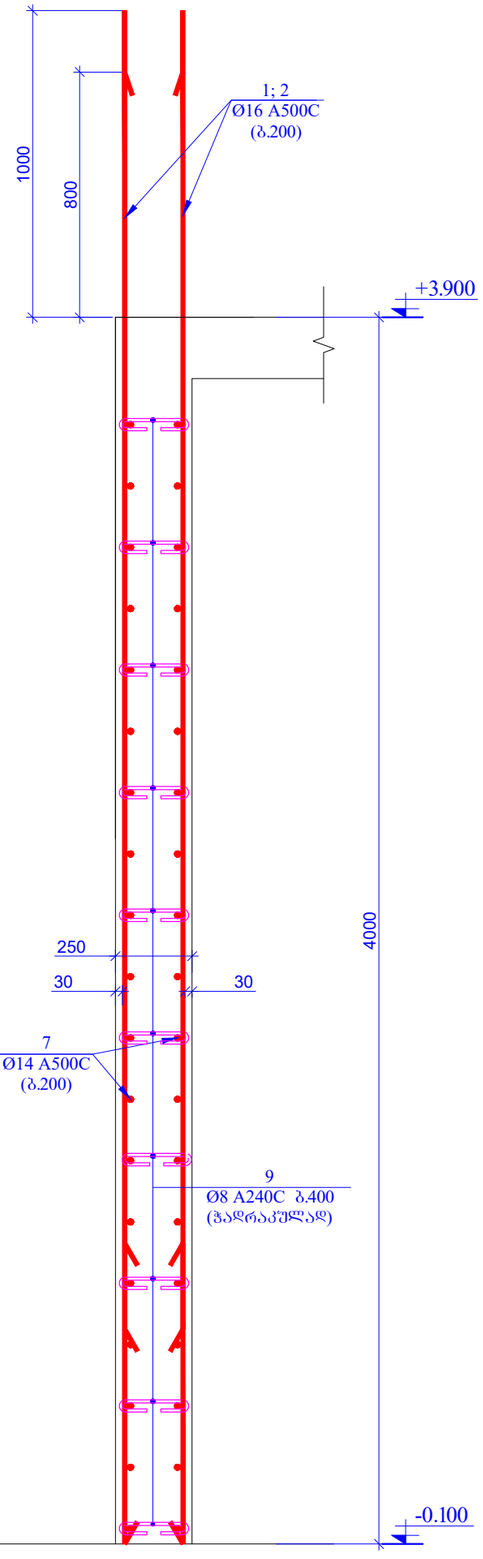

ჭრილი 3-3
მ1:20

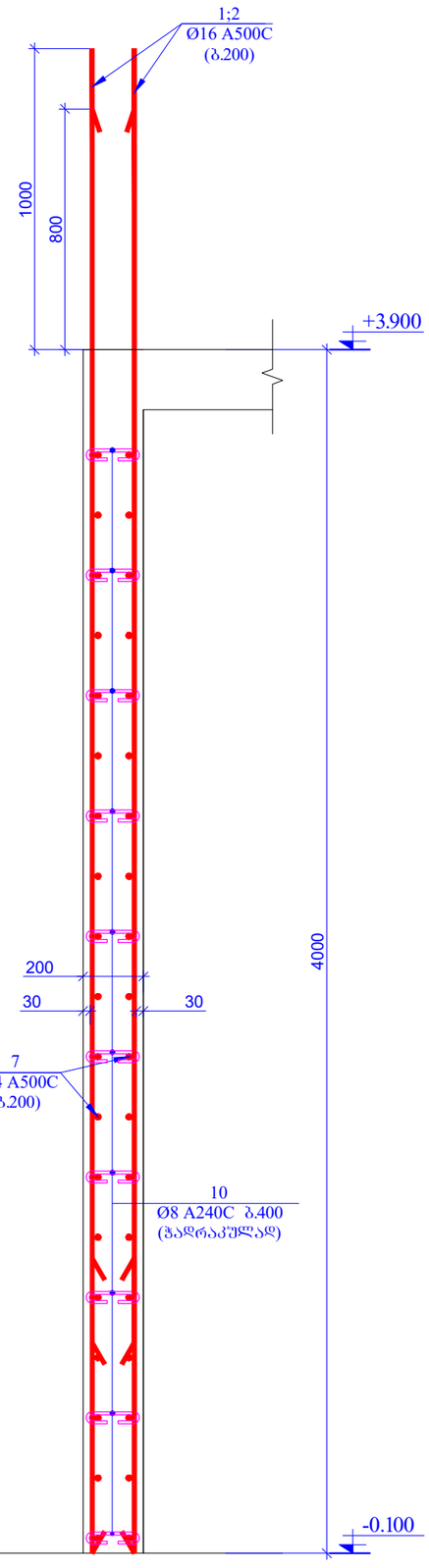

ფურცლის ფორმატი A3	ქ. ობილისი 2021	
	ფაილის დასახელება:	

პროექტის სახელწოდება:

ქ. ობილისი, კალოუბნის ქ №40-ში მრავალბინიანი საცხოვრებელი სახლის პროექტი
ნაკ. №01.19.20.021.093

ხიტუაციური გეგმა:

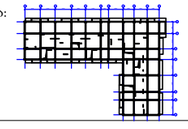

დამკვეთი:

შპს "მოზაიკ დეველოპმენტი"

ქ.ობილისი, გელაშვილის ქ.№40

საიდენტიფიკაციო კოდი 402 067 357

თანამდებობა	გვარი	ხელმოწერა
არქიტექტორი	მ.გიორგობიანი	
კონსტრუქტორი	თ.მაცაბერიძე	
შესრულა	ზ.ქველაშვილი	

პროექტის №:	ნახაზის სახელწოდება:
თარიღი: 20 იანვარი 2021	კვეთები 1-1; 2-2; 3-3
მასშტაბი: 1:20 @ A3	
კონსტრუქციული პროექტი	
სტადია	შშა პროექტი
ნახაზის #:	კ- 62 რევიზია: 01

ჭრილი 4-4
მ1:20

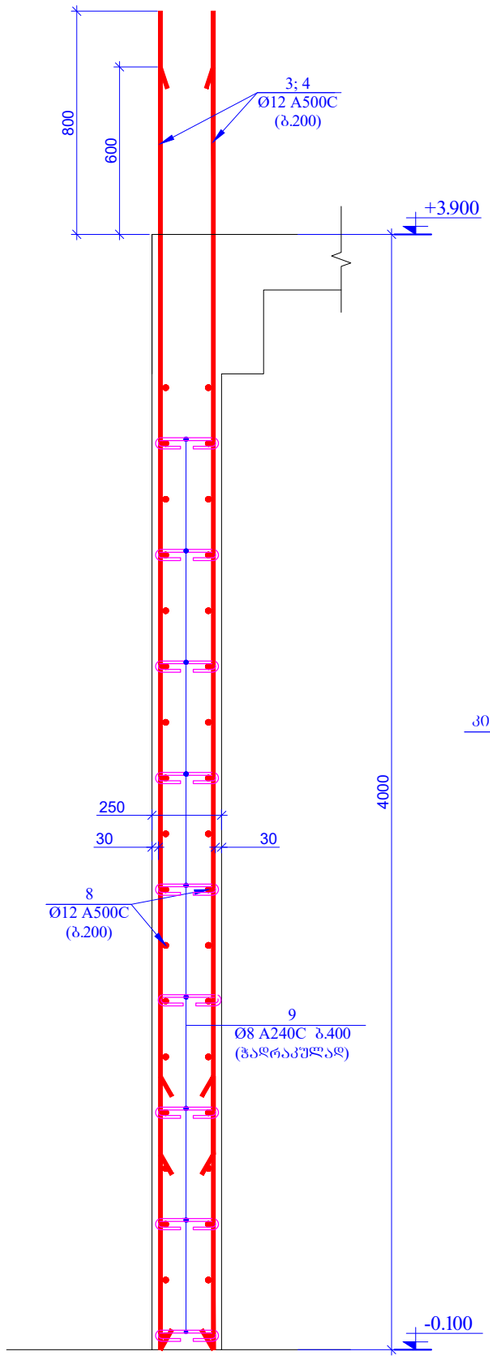

ჭრილი 5-5
მ1:20

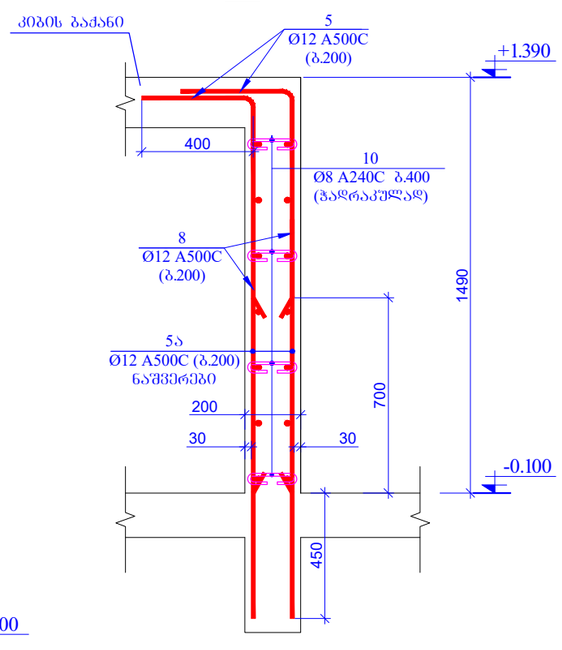

ჭრილი 6-6
მ1:20

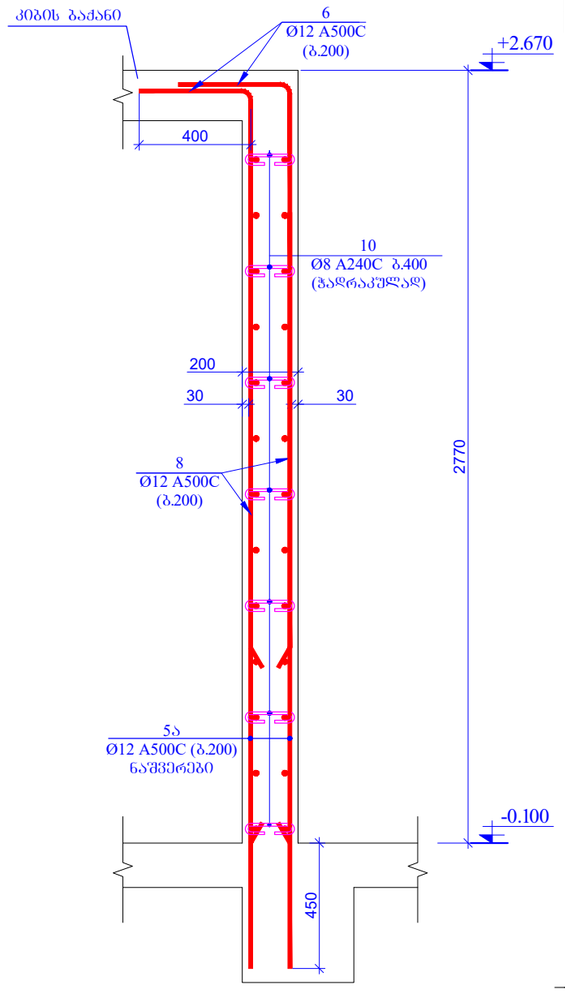

გულარი - 1 (4ც)
მ 1:20

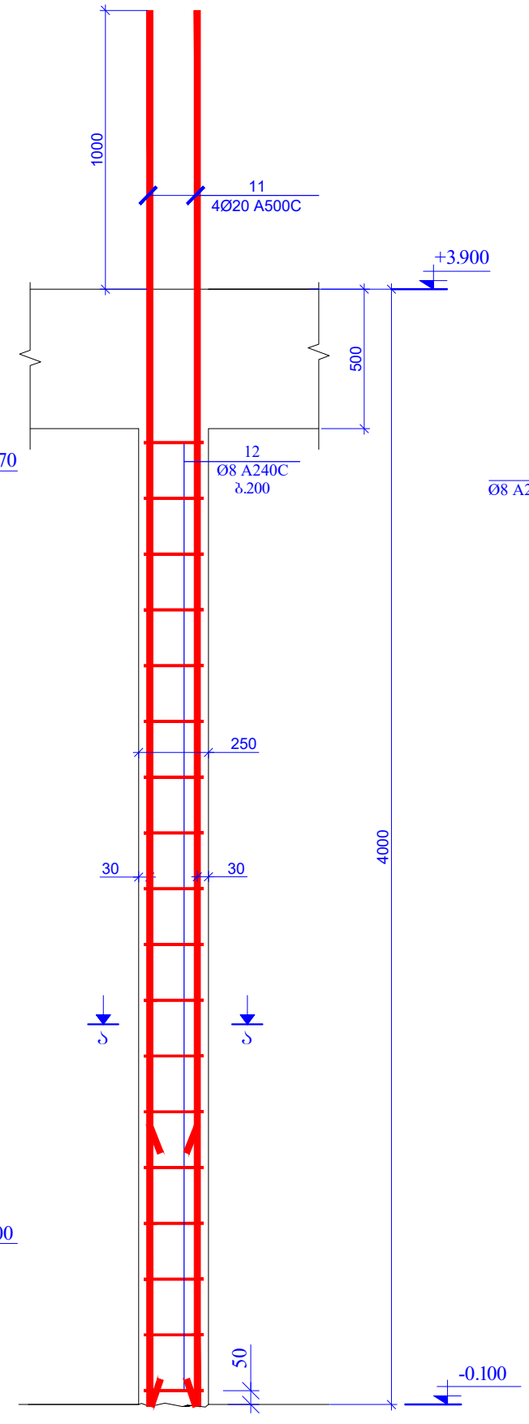

კვეთი ა-ა
მ.1:20

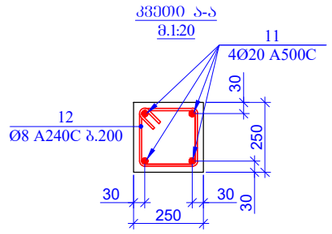

პოზ.12

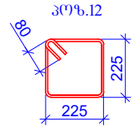

L=1060მმ

პოზ. 9

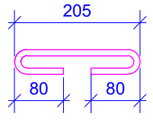

L=365 მმ

პოზ. 10

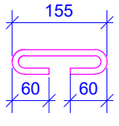

L=275 მმ

შურცლის ფორმატი: A3	ქ. თბილისი 2021	
	შაილის დასახელება:	
პროექტის სახელწოდება: ქ. თბილისი, კალოუანის ქ №40-ში მრავალბინიანი საცხოვრებელი სახლის პროექტი ნაკ. №01.19.20.021.093		
სიტუაციური გეგმა:		
დამკვეთი: შპს "მოზაიკ დეველოპმენტი" ქ.თბილისი, ბელიაშვილის ქ.№40 საიდენტიფიკაციო კოდი 402 067 357		
თანამდებობა	გვარი	ხელმოწერა
არქიტექტორი	მ.გიორგობიანი	
კონსტრუქტორი	თ.მაცაბერიძე	
შესრულა	ზ.ქველაშვილი	
პროექტის №:	ნახაზის სახელწოდება: კვეთები 4-4; 5-5; 6-6 გულარი 1; კვეთი ა-ა	
თარიღი: 20 იანვარი 2021		
მასშტაბი: 1:20 @ A3		
კონსტრუქციული პროექტი		
სტადია	შშმა პროექტი	
ნახაზის #:	კ- 63	რევიზია: 01

გულარი - 2 (1ც)
მ 1:20

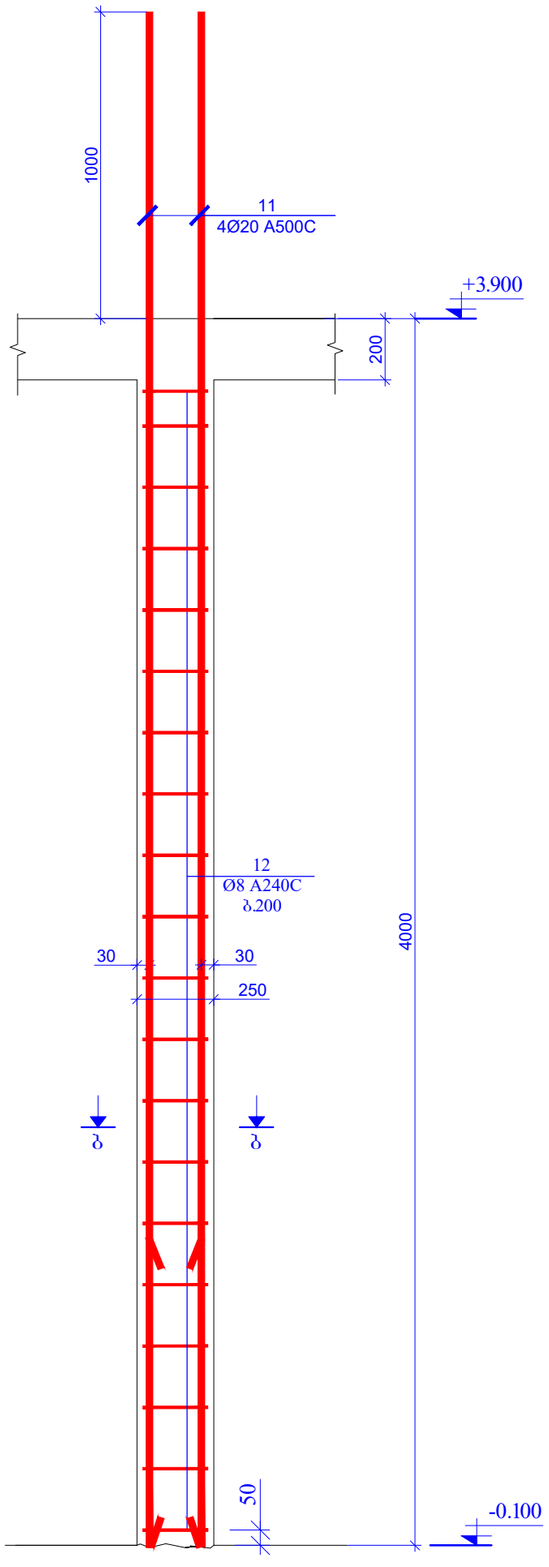

გულარი - 3 (1ც)
მ 1:20

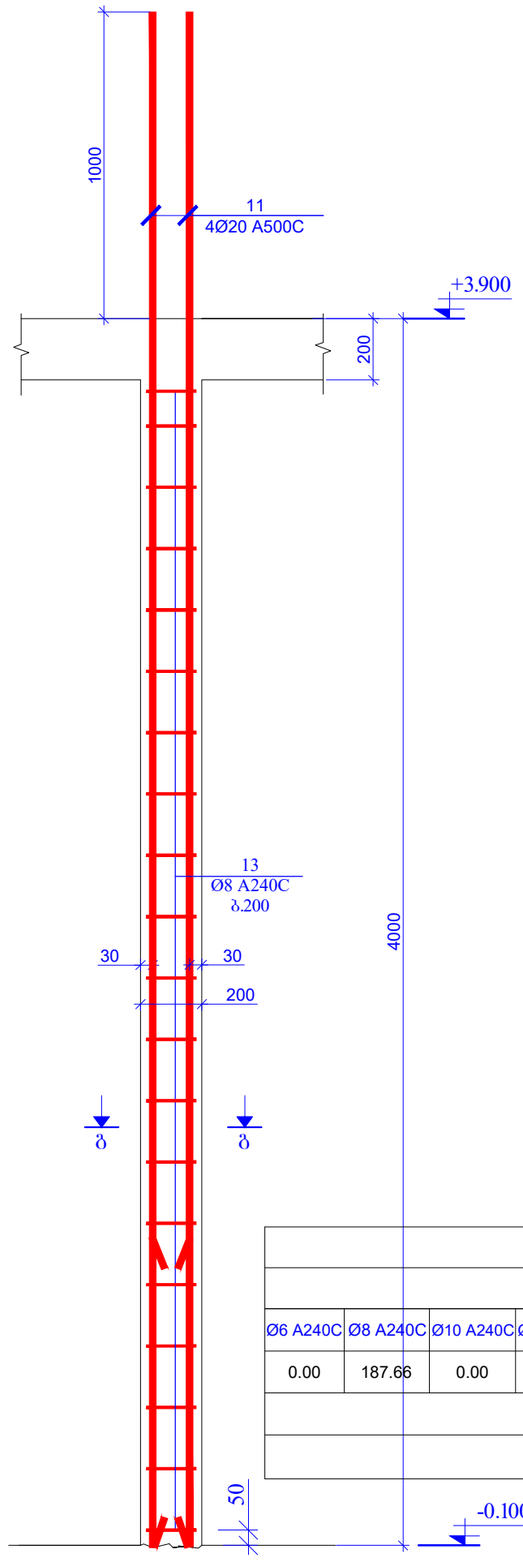

კვეთი ბ-ბ
მ.1:20

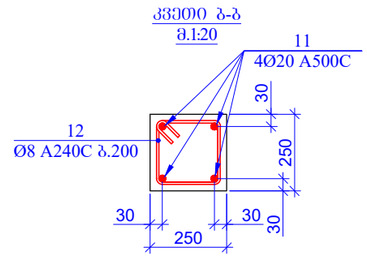

პოზ.12

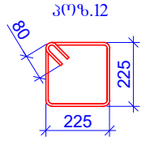

L=10603მ

კვეთი ბ-ბ
მ.1:20

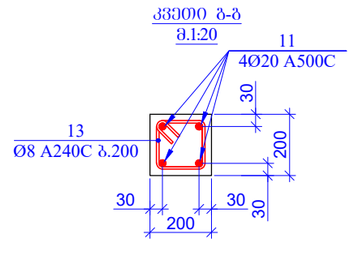

პოზ.13

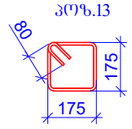

L=8603მ

პოზ.	ა ღ ნ ა შ ვ ნ ა	დ ა ხ ა ს ი ა თ ე ბ ა					რაოდ.	წონა ერთ. (კგ)	საერთო წონა (კგ)
		რ/ბ დიაფრაგმები ნიშნ. -0.100							
1		Ø	16	A500C	ℓ=	5000	120	7.90	948.03
2		Ø	16	A500C	ℓ=	4800	120	7.58	910.11
3		Ø	12	A500C	ℓ=	4800	75	4.27	319.96
4		Ø	12	A500C	ℓ=	4600	75	4.09	306.63
5		Ø	12	A500C	ℓ=	1800	46	1.60	73.59
5ა		Ø	12	A500C	ℓ=	1150	56	1.02	57.24
6		Ø	12	A500C	ℓ=	3100	10	2.76	27.55
7	დაიჭრას ადგილზე	Ø	14	A500C	ℓ=	1140000	-	1379.09	1379.09
8	დაიჭრას ადგილზე	Ø	12	A500C	ℓ=	970000	-	862.11	862.11
9		Ø	8	A240C	ℓ=	365	930	0.14	134.09
10		Ø	8	A240C	ℓ=	275	76	0.11	8.26
11		Ø	20	A500C	ℓ=	5000	24	12.34	296.26
12		Ø	8	A240C	ℓ=	1060	92	0.42	38.52
13		Ø	8	A240C	ℓ=	860	20	0.34	6.79
								სულ:	5368.22
		მასალები							
		ბეტონი B25						41.203	მ³

მასალების ჯამური ხარჯი (დიაფრაგმები ნიშნ. -0.100)

არმატურის ხარჯი, კგ; სახ. სტანდარტი 5781-82*

Ø6 A240C	Ø8 A240C	Ø10 A240C	Ø10 A500C	Ø12 A500C	Ø14 A500C	Ø16 A500C	Ø18 A500C	Ø20 A500C	Ø22 A500C	Ø25 A500C	Ø28 A500C	Ø32 A500C
0.00	187.66	0.00	0.00	1647.08	1379.09	1858.14	0.00	296.26	0.00	0.00	0.00	0.00
											ჯამი:	5368.22
										ბეტონი	B25	41.20	მ³

ფურცლის ფორმატი	A3	ქ. ობილისი 2021	
		ფაილის დასახელება:	

პროექტის სახელწოდება:

ქ. ობილისი, კალოუბნის ქ №40-ში მრავალბინიანი საცხოვრებელი სახლის პროექტი
ნაკ. №01.19.20.021.093

სიტუაციური გეგმა:

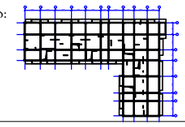

დამკვეთი:

შპს "ობზაიკ დეველოპმენტი"

ქ.ობილისი, ბელიაშვილის ქ.№40

საიდენტიფიკაციო კოდი 402 067 357

თანამდებობა	გვარი	ხელმოწერა
არქიტექტორი	მ.გიორგობიანი	
კონსტრუქტორი	თ.მაცაბერიძე	
შემსრულა	ზ.ჯველაშვილი	

პროექტის №:

ნახაზის სახელწოდება:

ობარდი: 20 იანვარი 2021

მასშტაბი: 1:20 @ A3

კონსტრუქციული პროექტი

გულარი 2; 3
კვეთი ბ-ბ; გ-გ
სპეციფიკაცია

სტადია	შშმა პროექტი	
ნახაზის #:	კ- 64	რევიზია: 01

დიაფრაგმების განლაგების გეგმა
ნ0შნ. +3.900; +7.150; +10.400; +13.650; +16.900; +20.150; +23.400; +26.650; +29.900; +33.150
მ. 1:100

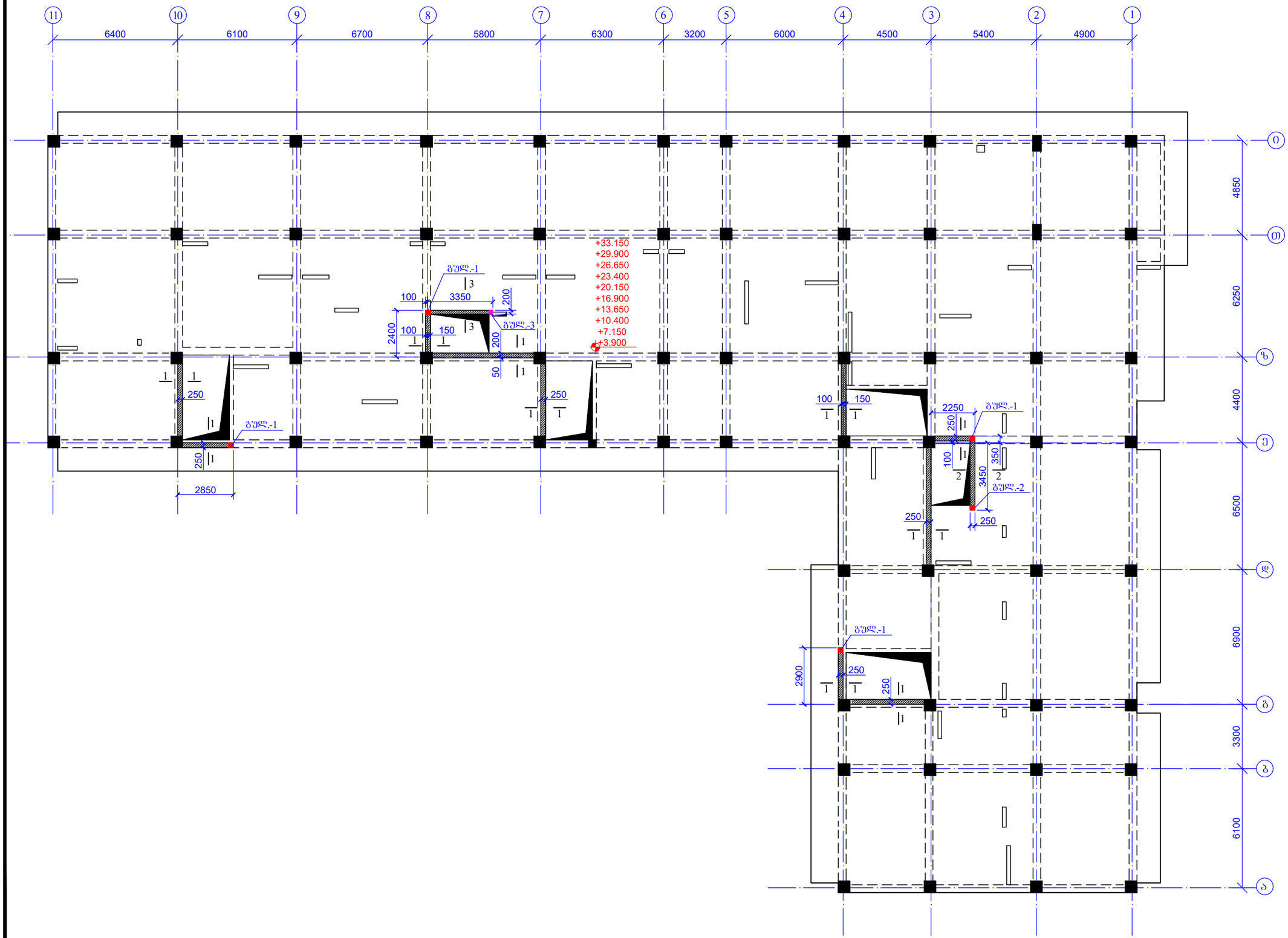

შენობის ფორმატი A3		ქ. თბილისი 2021
		ფაილის დასახელება:
პროექტის სახელწოდება: ქ. თბილისი, კალოუბნის ქ №40-ში მრავალბინიანი საცხოვრებელი სახლის პროექტი ნაკ. №01.19.20.021.093		
სიტუაციური გეგმა:		
დამკვეთი: შპს "მოზაიკ დეველოპმენტი" ქ.თბილისი, ბელიაშვილის ქ.№40 საიდენტიფიკაციო კოდი 402 067 357		
თანამდებობა	გვარი	ხელმოწერა
არქიტექტორი	მ.გიორგობიანი	
კონსტრუქტორი	თ.მაცაბერიძე	
შემსრულებელი	ზ.ქველაშვილი	
პროექტის №:	ნახაზის სახელწოდება:	
თარიღი: 20 იანვარი 2021	დიაფრაგმების განლაგების გეგმა ნ0შნ. +3.900; +7.150; +10.400; +13.650; +16.900; +20.150; +23.400 +26.650; +29.900; +33.150	
მასშტაბი: 1:200 @ A3		
კონსტრუქციული პროექტი		
სტადია	მუშა პროექტი	
ნახაზის #:	კ- 65	რევიზია: 01

ჭრილი 1-1
მ1:20

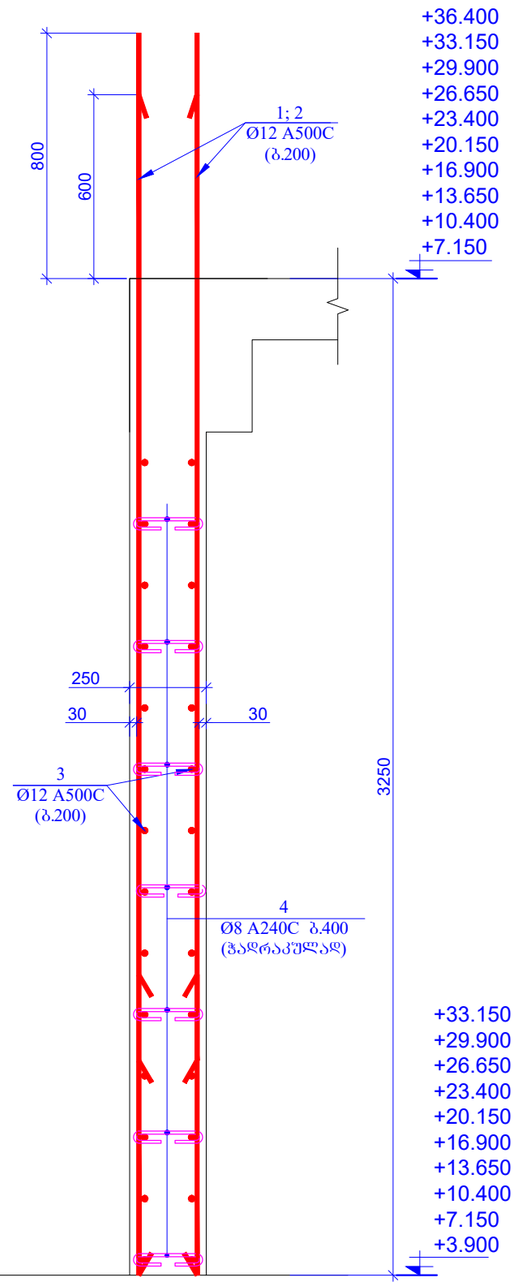

ჭრილი 2-2
მ1:20

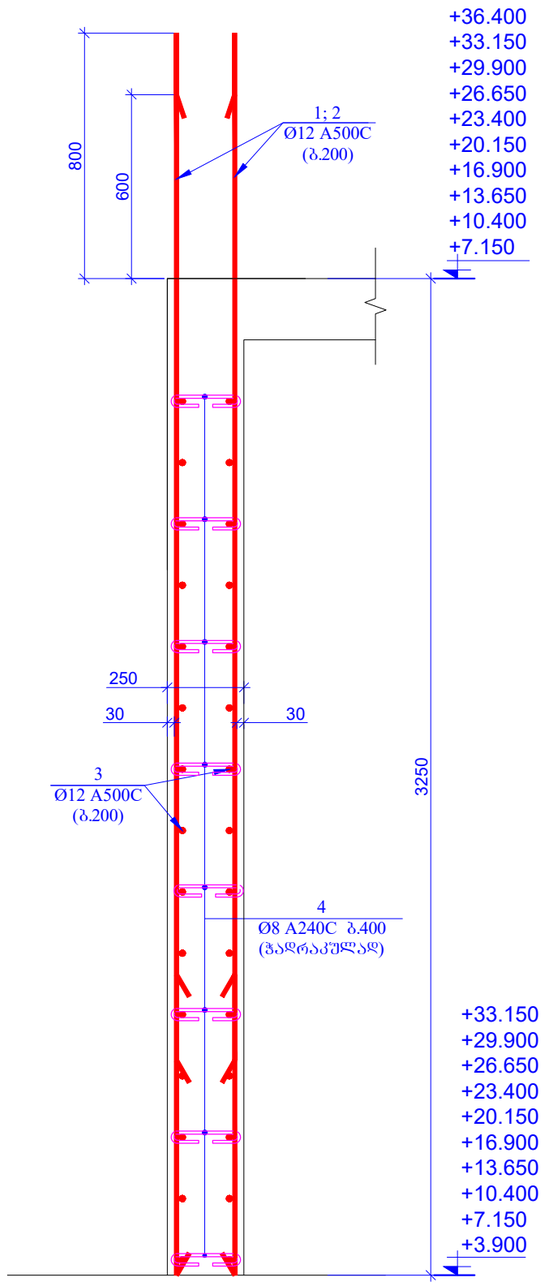

ჭრილი 3-3
მ1:20

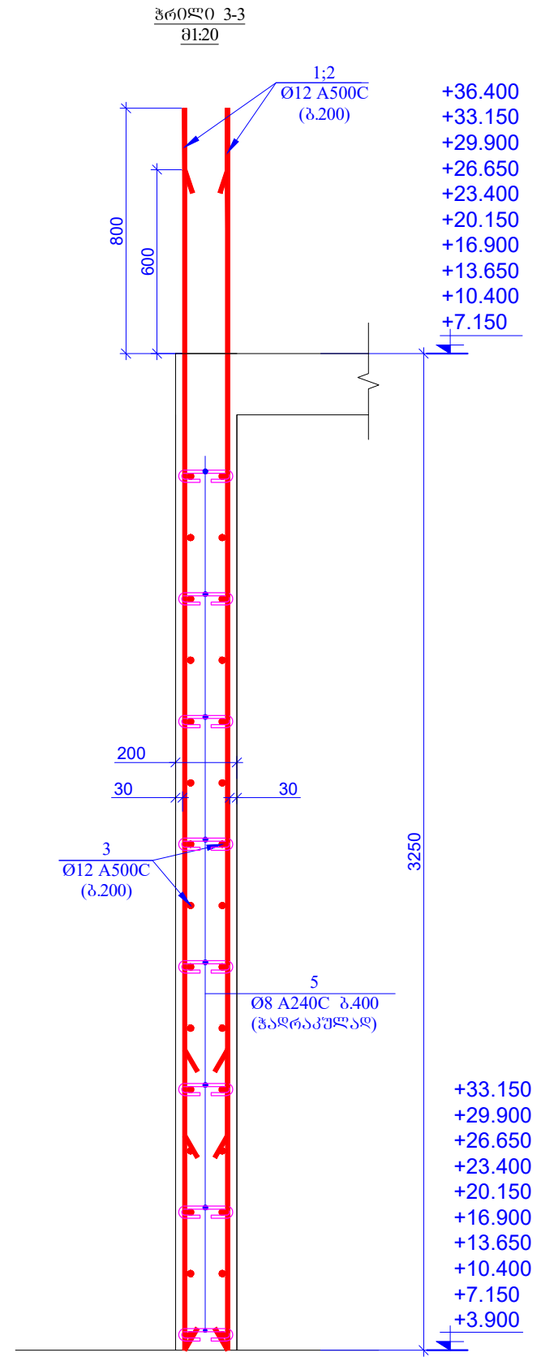

პოზ. 4

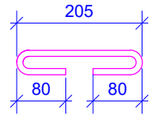

L=365 მმ

პოზ. 5

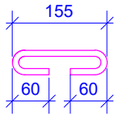

L=275 მმ

შკალის ფორმატი A3	ქ. ობილისი 2021	
	შკალის დასახელება:	

პროექტის სახელწოდება:

ქ. ობილისი, კალოუბნის ქ №40-ში მრავალბინიანი საცხოვრებელი სახლის პროექტი
ნაპ. №01.19.20.021.093

ხიტუაციური გეგმა:

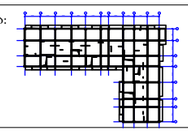

დამკვეთი:

შპს "მოზაიკ დეველოპმენტი"

ქ.ობილისი, გელიაშვილის ქ.№40

საიდენტიფიკაციო კოდი 402 067 357

თანამდებობა	გვარი	ხელმოწერა
არქიტექტორი	გ.გიორგობიანი	
კონსტრუქტორი	თ.მაცაბერიძე	
შესრულა	ზ.ქველაშვილი	

პროექტის №:	
თარიღი: 20 იანვარი 2021	ნახაზის სახელწოდება: კვეთები 1-1; 2-2; 3-3
მასშტაბი: 1:20 @ A3	
კონსტრუქციული პროექტი	
სტადია	შშმა პროექტი
ნახაზის #:	პ- 66 რევიზია: 01

ბულარი - 1 (4ც)
მ 1:20

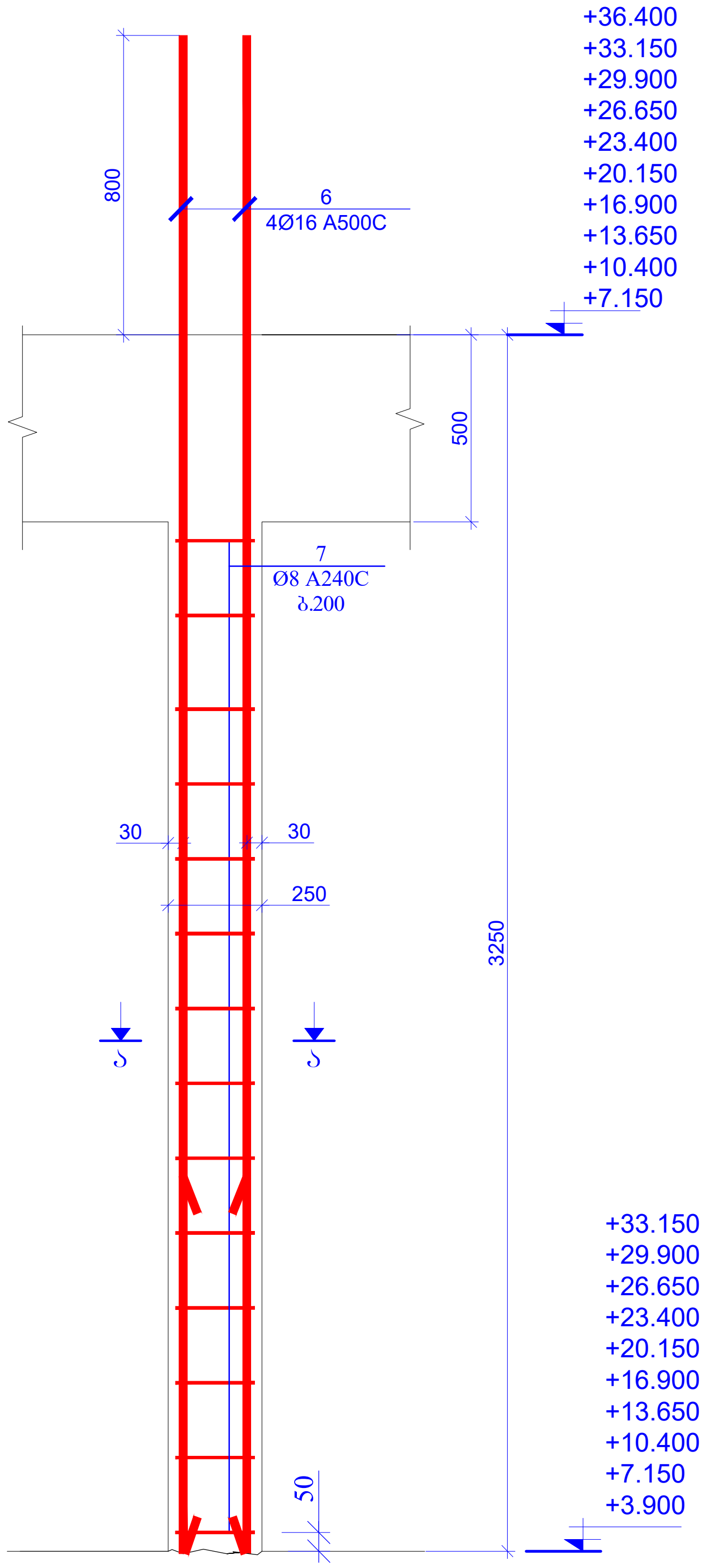

ბულარი - 2 (1ც)
მ 1:20

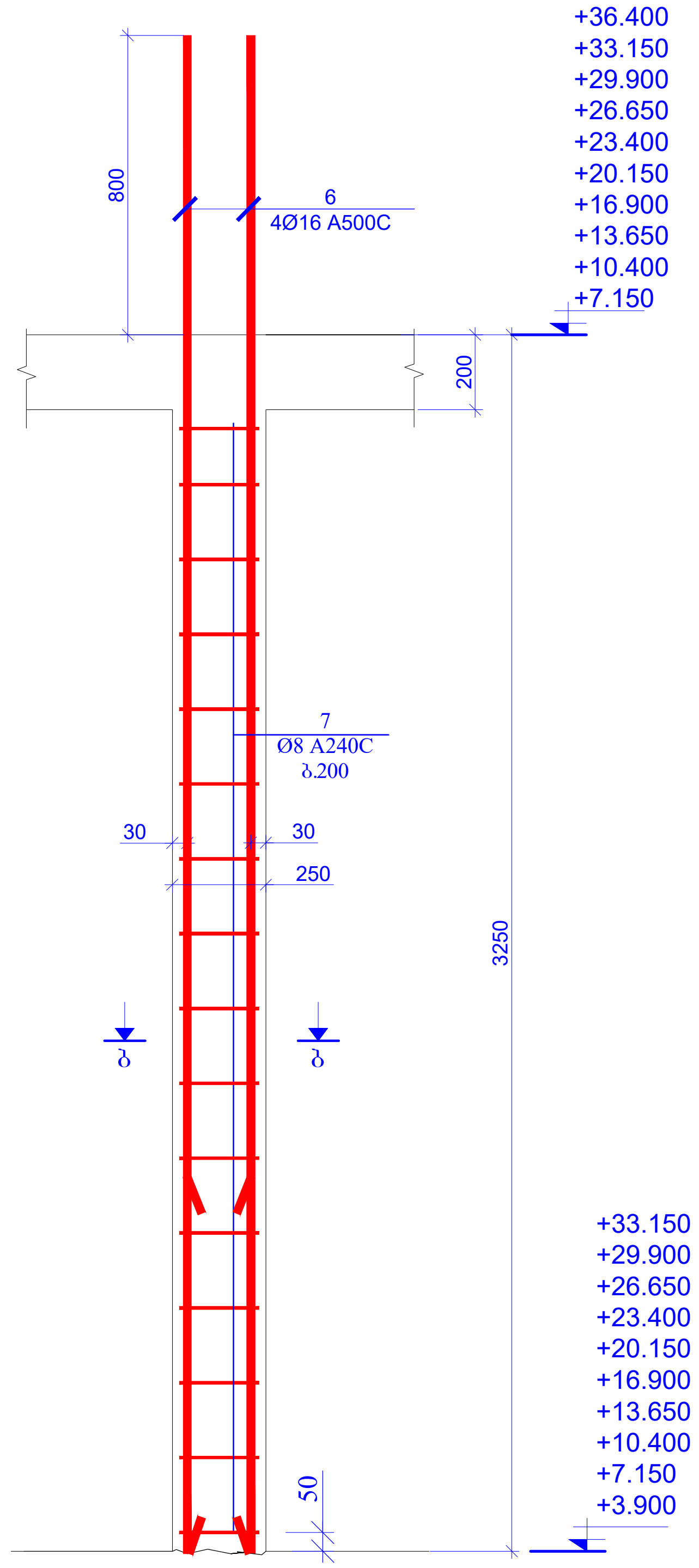

კვეთი ა-ა
მ.1:20

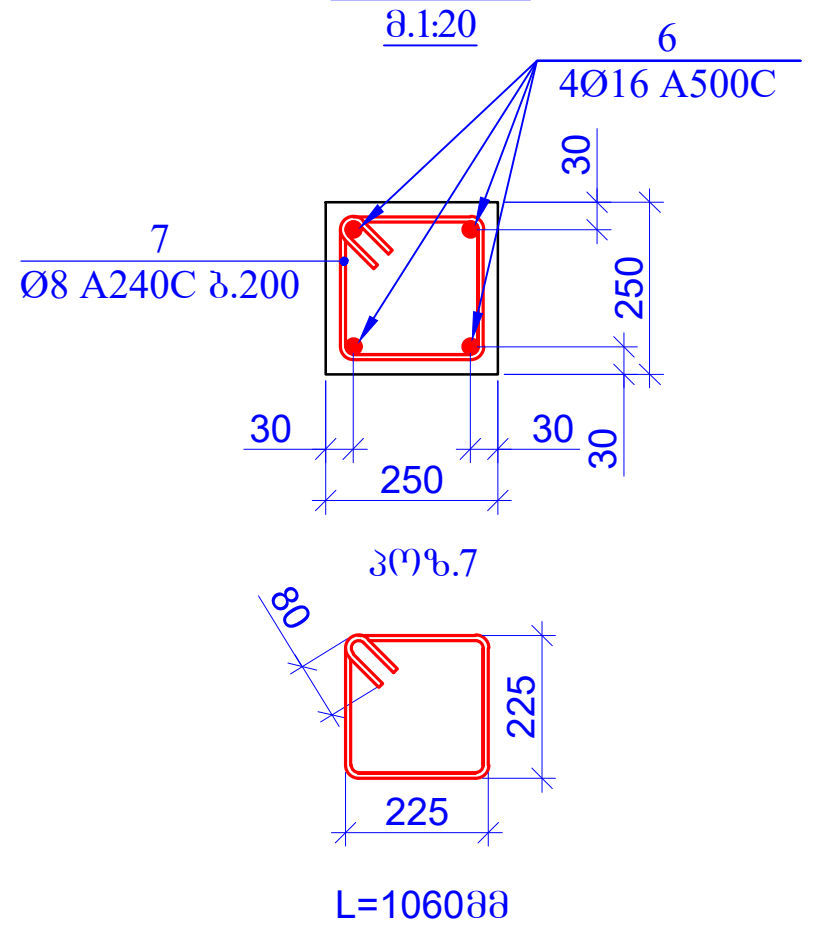

კვეთი ბ-ბ
მ.1:20

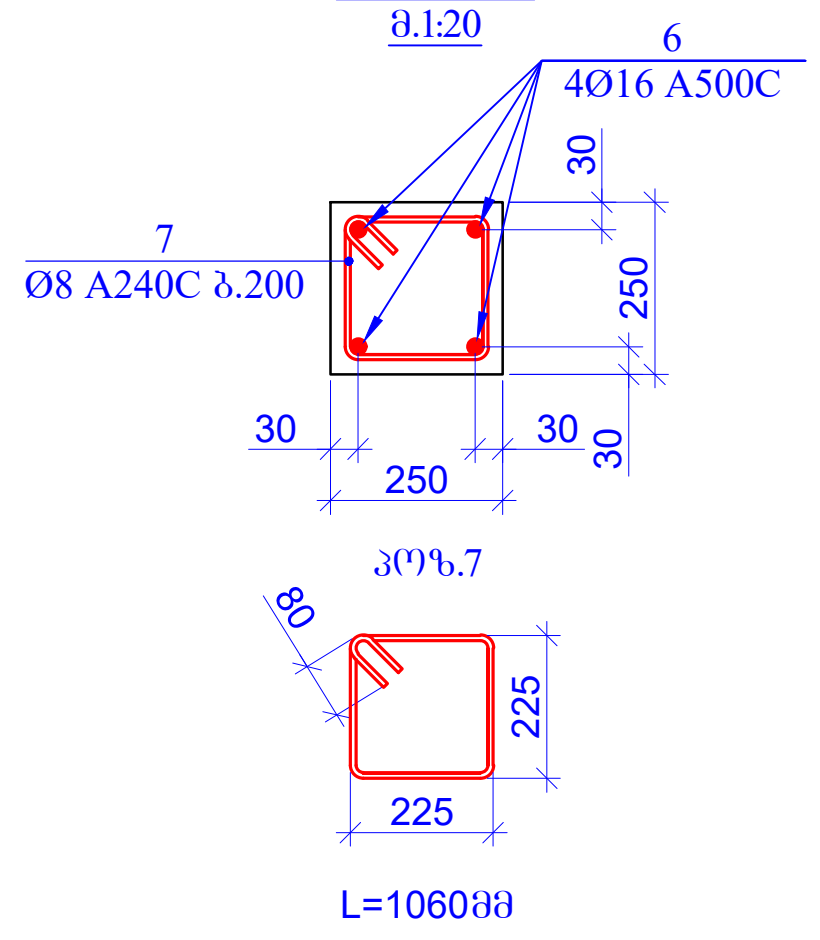

ფურცლის ფორმატი A3	ქ. თბილისი 2021
	ფაილის დასახელება:

პროექტის სახელწოდება:
ქ. თბილისი, კალოუბნის ქ №40-ში
მრავალბინიანი საცხოვრებელი სახლის
პროექტი
ნაკ. №01.19.20.021.093

სიტუაციური გეგმა:

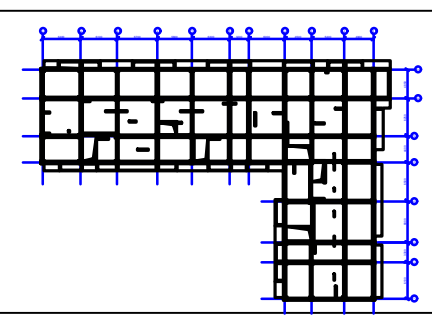

დამკვეთი:
შპს "მოზაიკ დეველოპმენტი"
ქ.თბილისი, ბელიაშვილის ქ.№40
საიდენტიფიკაციო კოდი 402 067 357

თანამდებობა	გვარი	ხელმოწერა
არქიტექტორი	მ.გიორგობიანი	
კონსტრუქტორი	თ.მაცაბერიძე	თ. [signature]
შეასრულა	ზ.ქველაშვილი	[signature]

პროექტის №:	ნახაზის სახელწოდება:
თარიღი: 20 იანვარი 2021	ბულარი 1;2
მასშტაბი: 1:20 @ A3	კვეთი ა-ა; ბ-ბ
კონსტრუქციული პროექტი	
სტადია	მუშა პროექტი
ნახაზის #:	კ- 67 — რევიზია: 01

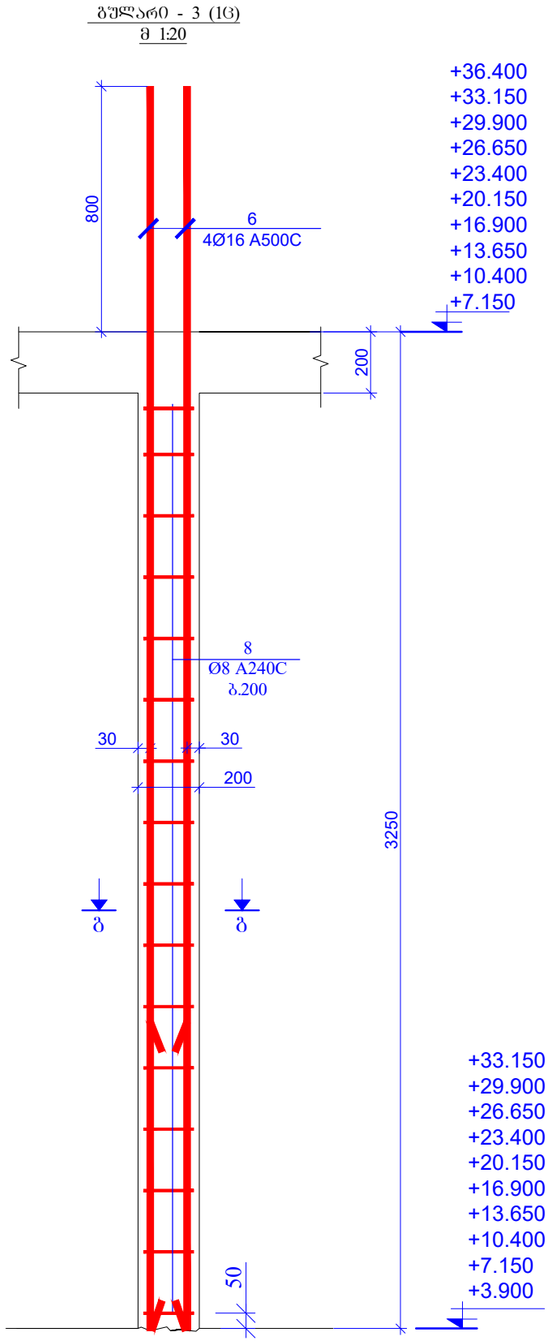

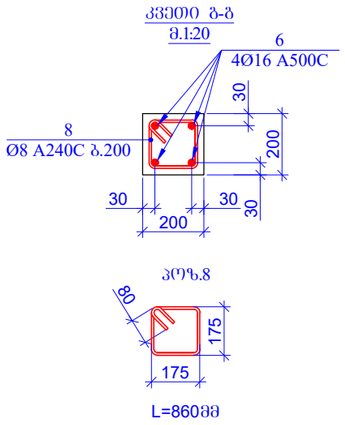

სპეციფიკაცია მოცემულია ერთი ნაშნულისთვის

პოზ.	ა დ ნ ი შ ვ ნ ა	დ ა ხ ა ს ი ე ლ ე ბ ა	რაოდ.	წონა ერთ. (კგ)	საერთო წონა (კგ)
		რ/ბ დიაფრაგმები ნიშ. +3.900; +7.150; +10.400; +13.650; +16.900; +20.150; +23.400; +26.650; +29.900; +33.150			
1		Ø 12 A500C ℓ= 4050	195	3.60	701.91
2		Ø 12 A500C ℓ= 3850	195	3.42	667.25
3	დაიჭრას ადგილზე	Ø 12 A500C ℓ= 1500000	-	1333.17	1333.17
4		Ø 8 A240C ℓ= 365	650	0.14	93.72
5		Ø 8 A240C ℓ= 275	50	0.11	5.43
6		Ø 16 A500C ℓ= 4050	24	6.40	153.58
7		Ø 8 A240C ℓ= 1060	72	0.42	30.15
8		Ø 8 A240C ℓ= 860	16	0.34	5.44
				სულ:	2990.64
		მასალები			
		ბეტონი B25		28.890	მ³

მასალების ჯამური ხარჯი (დიაფრაგმები ნიშ. +3.900; +7.150; +10.400; +13.650; +16.900; +20.150; +23.400; +26.650; +29.900; +33.150)

არმატურის ხარჯი, კბ; სახ. სტანდარტი 5781-82*

Ø6 A240C	Ø8 A240C	Ø10 A240C	Ø10 A500C	Ø12 A500C	Ø14 A500C	Ø16 A500C	Ø18 A500C	Ø20 A500C	Ø22 A500C	Ø25 A500C	Ø28 A500C	Ø32 A500C
0.00	1347.31	0.00	0.00	27023.26	0.00	1535.81	0.00	0.00	0.00	0.00	0.00	0.00
											ჯამი:	29906.38
										ბეტონი B25	288.90	მ³

შურცლის ფორმატი A3	ქ. ობილისი 2021	
	ფაილის დასახელება:	
პროექტის სახელწოდება: ქ. ობილისი, კალოუბნის ქ №40-ში მრავალბინიანი საცხოვრებელი სახლის პროექტი ნაკ. №01.19.20.021.093		
სიტუაციური გეგმა:		
დამკვეთი: შპს "მოზაიკ დეველოპმენტი" ქ.ობილისი, გალიაშვილის ქ.№40 საიდენტიფიკაციო კოდი 402 067 357		
თანამდებობა	გვარი	ხელმოწერა
არქიტექტორი	გ.გიორგობიანი	
კონსტრუქტორი	თ.მაცაბერიძე	
შესრულა	ზ.ქველაშვილი	
პროექტის №:	ნახაზის სახელწოდება: გულარი 3 კვეთი ბ-ბ სპეციფიკაცია	
თარიღი: 20 იანვარი 2021		
მასშტაბი: 1:20 @ A3		
კონსტრუქციული პროექტი		
სტადია	შშმა პროექტი	
ნახაზის #:	კ- 68	რევიზია: 01

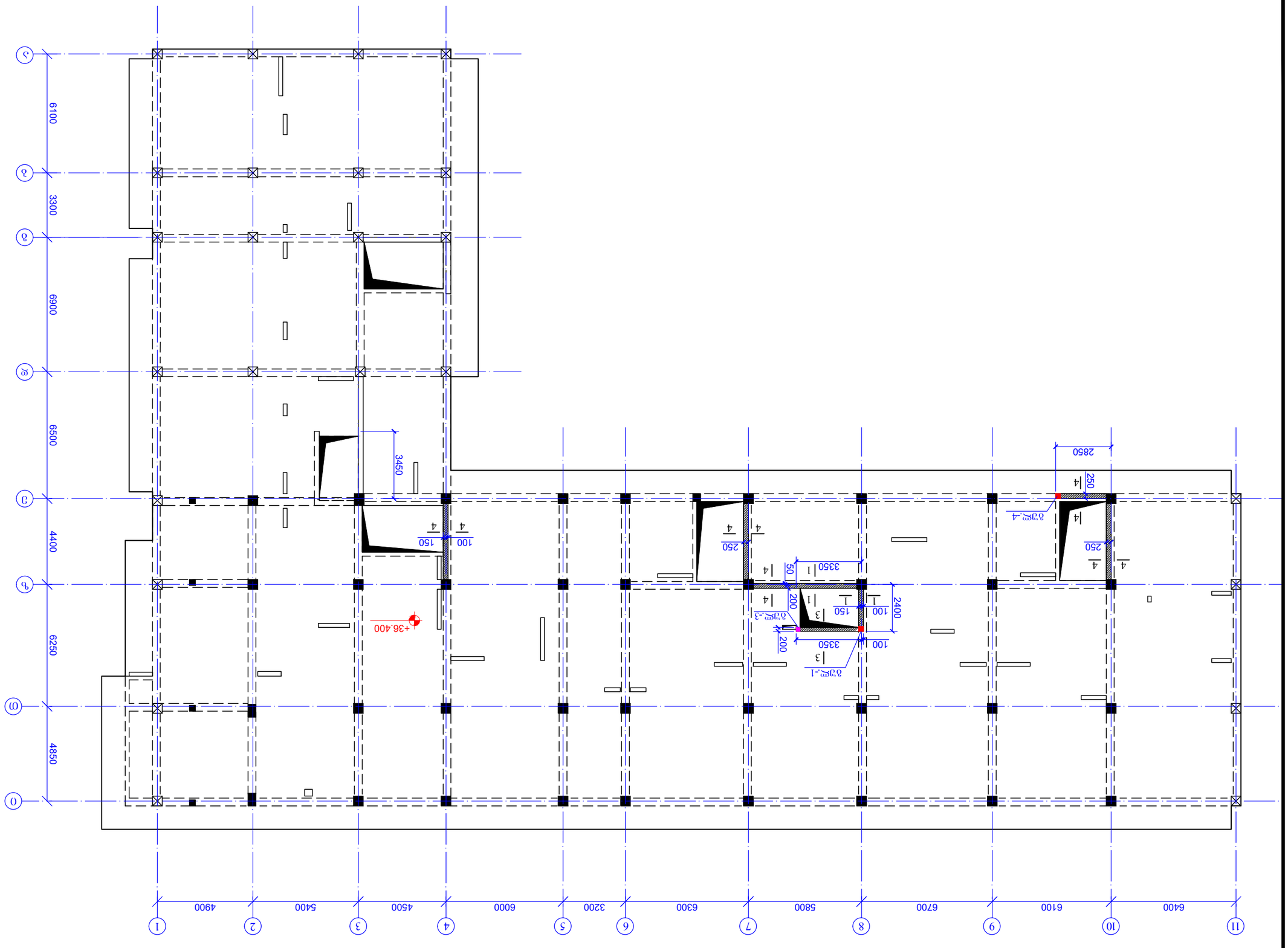

ФОЗВАЗВЗВОЬ ВЗБФЗВЗВОЬ ВЗВВАЗ
60'36. +36.400
В. 1:100

ГЗЭАФЗЬОЬ ЗЭ'АВЗЬФО	Д. ОЗОФЧОЬО 2021	
	ЗЭЗОФЬОЬ ВЗЬЬЬЬЗЗФЗЗЬОЬ:	А3

ЗАЧ'ЗЗАФЬОЬ ЬЗЬЬЗФЧФЗЗЬОЬ:
Д. ОЗОФЗОЬО, ЗЗФЧЗЗЬОЬ Д №40-70
ВАЧЗЗАФЧФЗОЬО ЬЗСЬЧЗЗЗЗЗФЧО ЬЗЬФЬОЬ
ЗАЧ'ЗЗАФЬО
Б.З. №01.19.20.21093

ЬОФЗЗАСОЗОАФО ВЗВВАЗ:

ВЗЗЗАЗОЧО:
"ЗАЬ "ЗЧ'ЧЗСЧ ВСЗЗЗФЧ'ЗЗЗЗАФЬО"
ДЗОЗОФЧОЬО, ВЗФЧОЗЗЗОФЧОЬ ДЖ40
ЬЗОФВЗАФЬОЬО ЗЧ'ЗЗЗОЗЗЗЗЗ

ჭრილი 1-1
მ1:20

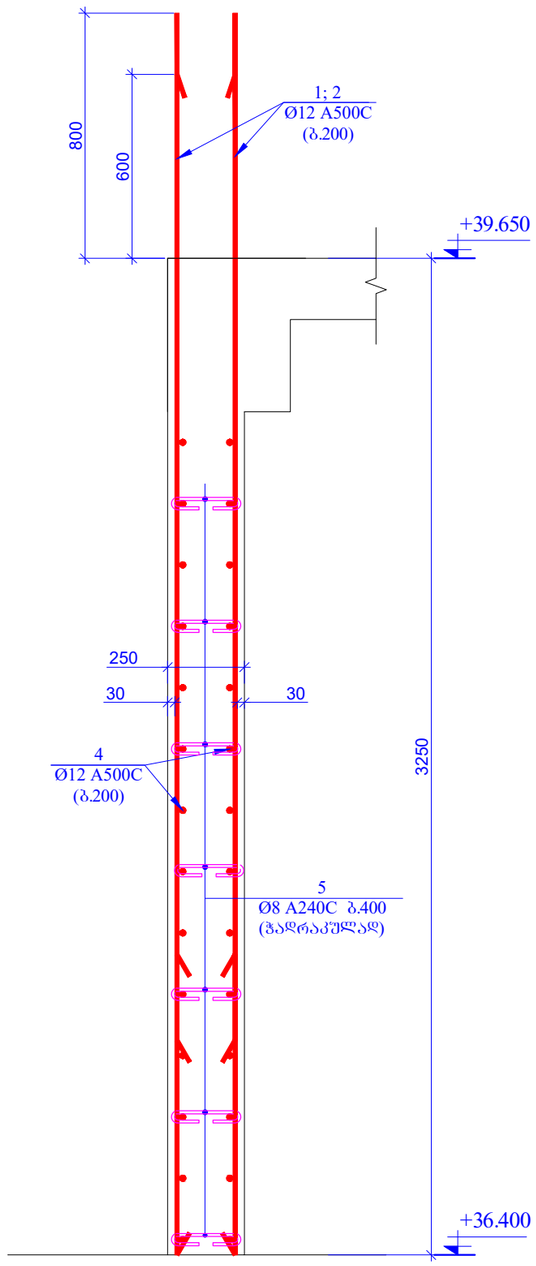

ჭრილი 2-2
მ1:20

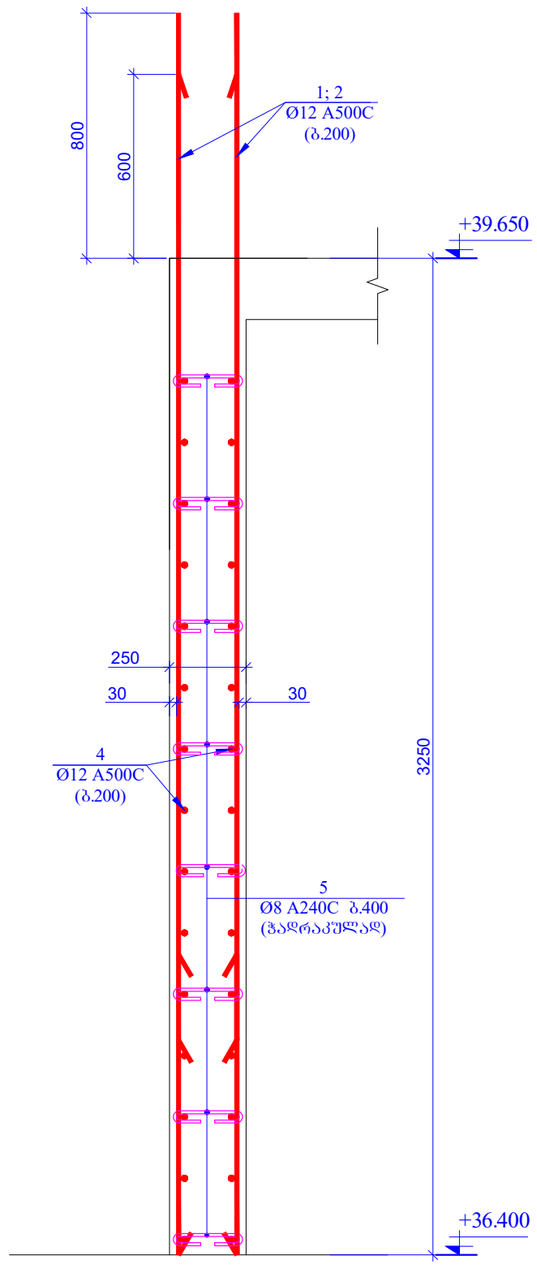

ჭრილი 3-3
მ1:20

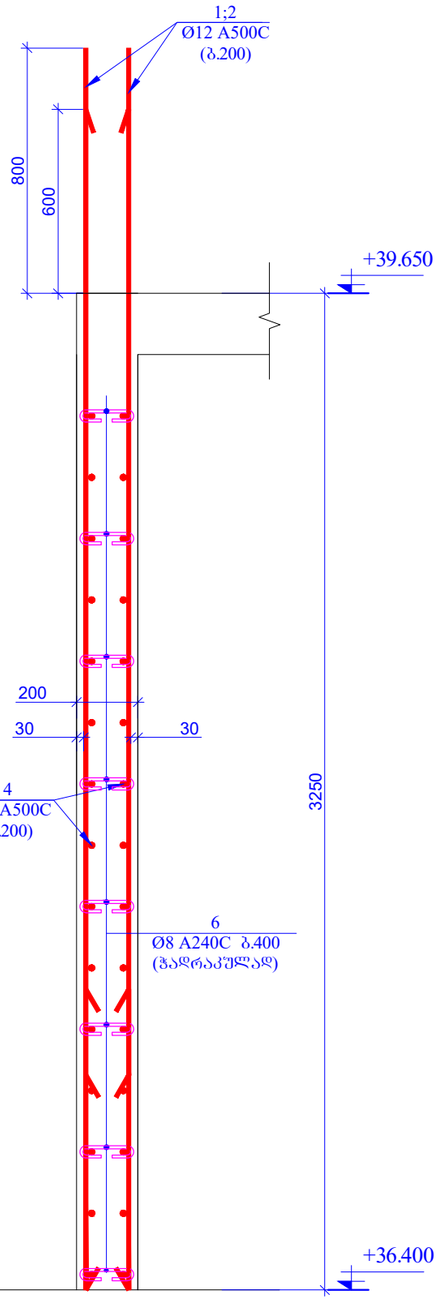

კოზ. 5

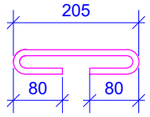

L=365 მმ

კოზ. 6

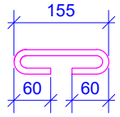

L=275 მმ

ფურცლის ფორმატი: A3	ქ. ობილისი 2021	
	ფაილის დასახელება:	

პროექტის სახელწოდება:

ქ. ობილისი, კალოუბნის ქ №40-ში მრავალბინიანი საცხოვრებელი სახლის პროექტი
ნაკ. №01.19.20.021.093

ხიტუაციური ბეჭმა:

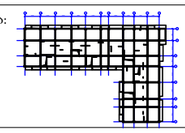

დამკვეთი:

შპს "მოზაიკ დეველოპმენტი"

ქ.ობილისი, ბელიაშვილის ქ№40

საიდენტიფიკაციო კოდი 402 067 357

თანამდებობა	გვარი	ხელმოწერა
არქიტექტორი	მ.გიორგობიანი	
კონსტრუქტორი	ო.მაცაბერიძე	
შესრულა	ზ.ქველაშვილი	

პროექტის №:	ნახაზის სახელწოდება:
თარიღი: 20 იანვარი 2021	კვეთები 1-1; 2-2; 3-3
მასშტაბი: 1:20 @ A3	
კონსტრუქციული პროექტი	
სტადია	მუშა პროექტი
ნახაზის #:	კ- 70 რევიზია: 01

ჭრილი 4-4
მ1:20

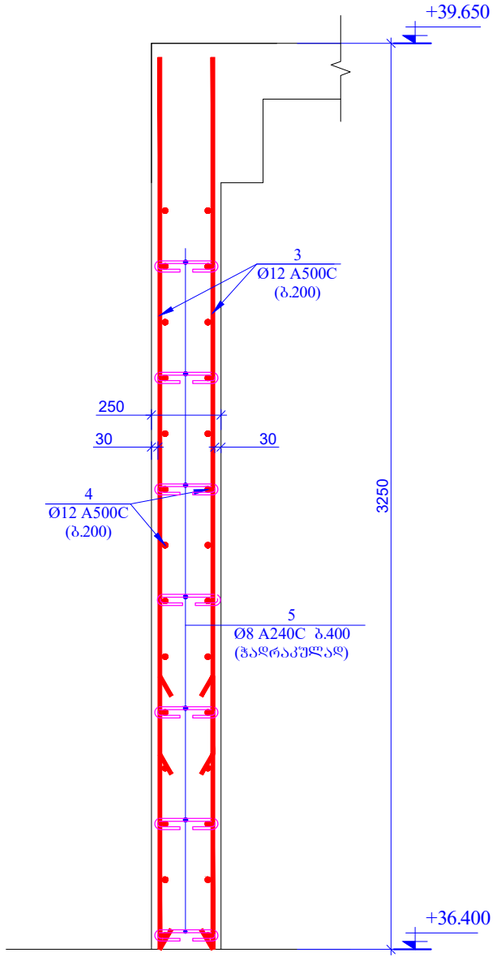

გულარი - 1 (2ც)
მ 1:20

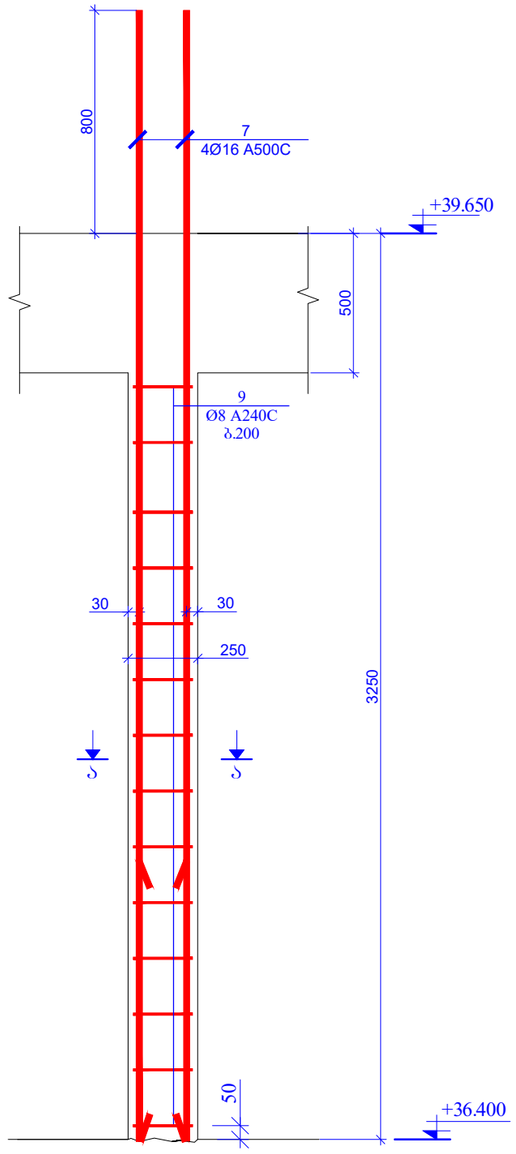

გულარი - 2 (1ც)
მ 1:20

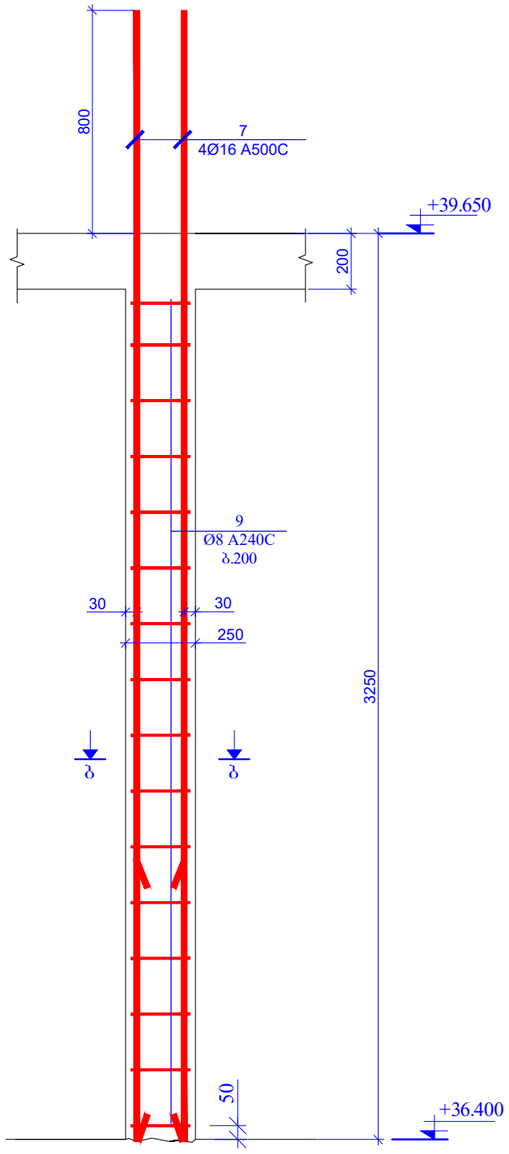

კვეთი ა-ა
მ.1:20

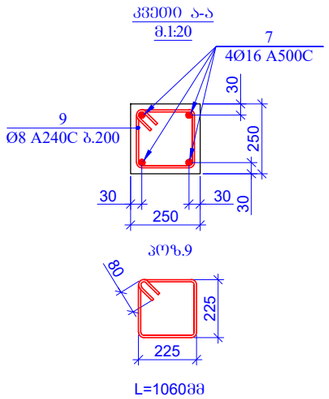

L=1060მმ

კვეთი ბ-ბ
მ.1:20

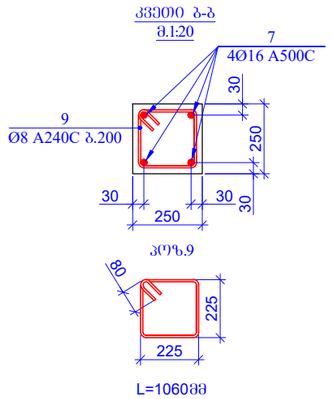

L=1060მმ

ფურცლის ფორმატი A3	ქ. ობილისი 2021	
	ფაილის დასახელება:	

პროექტის სახელწოდება:

ქ. ობილისი, კალოუბნის ქ №40-ში მრავალბინიანი საცხოვრებელი სახლის პროექტი
ნაკ. №01.19.20.021.093

სიტუაციური გეგმა:

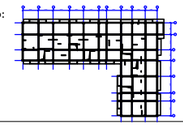

დამკვეთი:

შპს "მოზაიკ დეველოპმენტი"

ქ.ობილისი, ბელიაშვილის ქ.№40

საიდენტიფიკაციო კოდი 402 067 357

თანამდებობა	გვარი	ხელმოწერა
არქიტექტორი	გ.გიორგობიანი	
კონსტრუქტორი	თ.მაცაბერიძე	
შესრულა	ზ.ქველაშვილი	

პროექტის №:	ნახაზის სახელწოდება:
თარიღი: 20 იანვარი 2021	ჭრილი 4-4 გულარი 1:2 კვეთი ა-ა; ბ-ბ
მასშტაბი: 1:20 @ A3	
კონსტრუქციული პროექტი	
სტადია	შშშა პროექტი
ნახაზის #:	კ- 71 რევიზია: 01

გულარი - 3 (1G)
მ 1:20

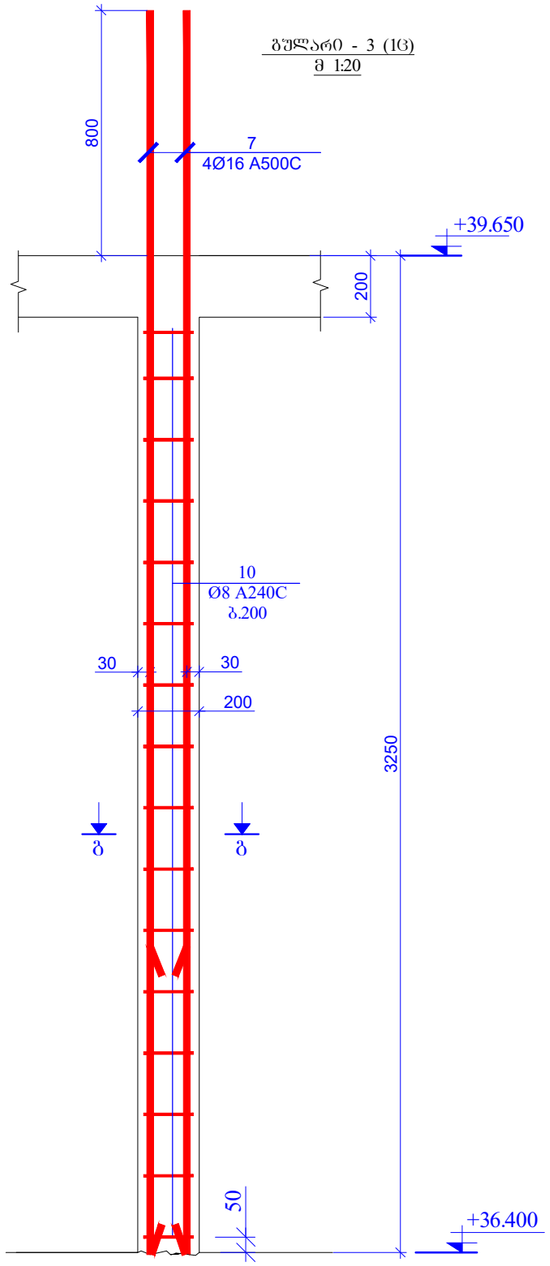

გულარი - 4 (2G)
მ 1:20

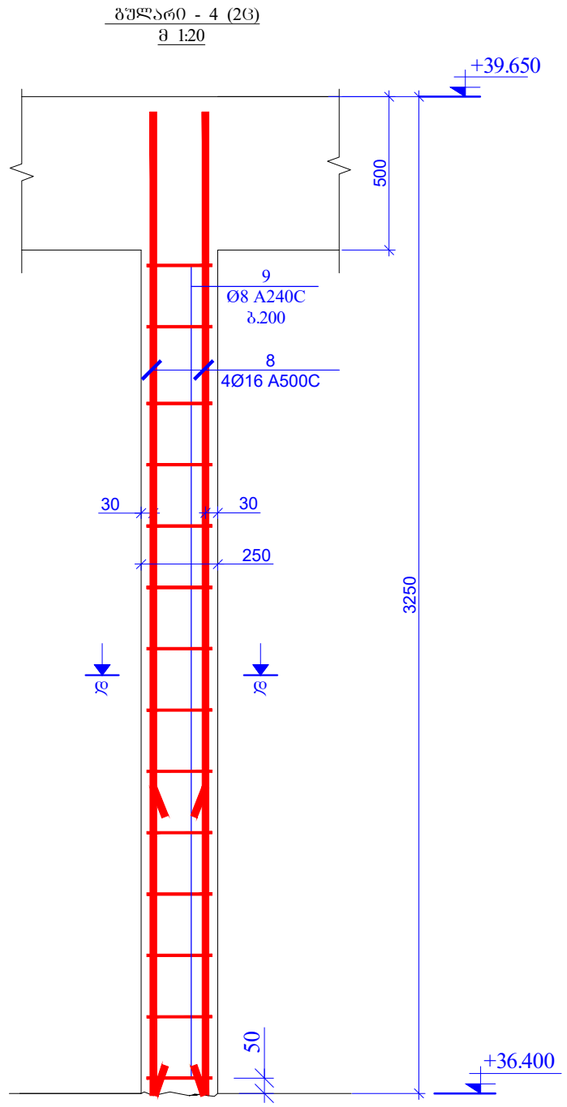

კვეთი ბ-ბ
მ.1:20

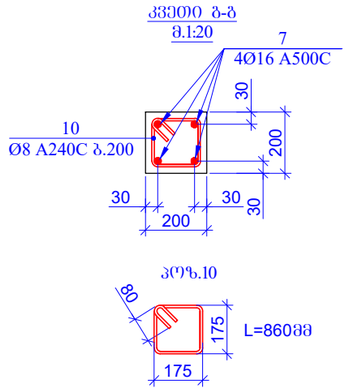

პოზ.10

კვეთი დ-დ
მ.1:20

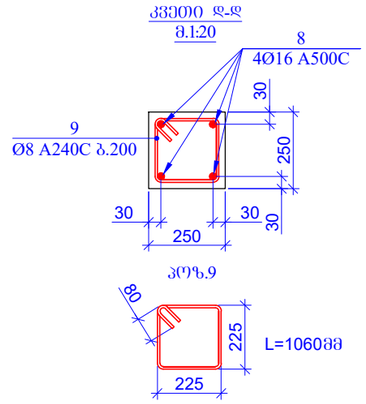

პოზ.9

პოზ.	ა ღ ნ ი შ ვ ნ ა	დ ა ს ა ხ ე ლ ე ბ ა				რაოდ.	წონა ერთ. (კგ)	საერთო წონა (კგ)
		რ/ბ	დიაფრაგმები	ნიშნ. +36.400				
1		Ø 12	A500C	ℓ= 4050		80	3.60	287.96
2		Ø 12	A500C	ℓ= 3850		80	3.42	273.74
3		Ø 12	A500C	ℓ= 3200		230	2.84	654.14
4	დაიჭრას აღგილზე	Ø 12	A500C	ℓ= 1500000		-	1333.17	1333.17
5		Ø 8	A240C	ℓ= 365		650	0.14	93.72
6		Ø 8	A240C	ℓ= 275		50	0.11	5.43
7		Ø 16	A500C	ℓ= 4050		16	6.40	102.39
8		Ø 16	A500C	ℓ= 3200		8	5.06	40.45
9		Ø 8	A240C	ℓ= 1060		72	0.42	30.15
10		Ø 8	A240C	ℓ= 860		16	0.34	5.44
							სულ:	2826.58
		მასალები						
		ბეტონი B25					28.890	მ³

მასალების ჯამური ხარჯი (დიაფრაგმები ნიშნ. +36.400)

არმატურის ხარჯი, კგ; სახ. სტანდარტი 5781-82*

Ø6 A240C	Ø8 A240C	Ø10 A240C	Ø10 A500C	Ø12 A500C	Ø14 A500C	Ø16 A500C	Ø18 A500C	Ø20 A500C	Ø22 A500C	Ø25 A500C	Ø28 A500C	Ø32 A500C
0.00	134.73	0.00	0.00	2549.01	0.00	142.84	0.00	0.00	0.00	0.00	0.00	0.00
											ჯამი:	2826.58
										ბეტონი	B25	28.89	მ³

შენობის ფორმატი	A3	ქ. თბილისი 2021
		შაილის დასახელება:

პროექტის სახელწოდება:
ქ. თბილისი, კალოუბნის ქ №40-ში მრავალბინიანი საცხოვრებელი სახლის პროექტი
ნაკ. №01.19.20.021.093

სიტუაციური გეგმა:

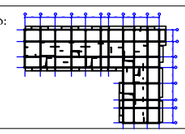

დამკვეთი:
შპს "მოზაიკ დეველოპმენტი"
ქ.თბილისი, ბელიაშვილის ქ.№40
საიდენტიფიკაციო კოდი 402 067 357

თანამდებობა	გვარი	ხელმოწერა
არქიტექტორი	მ.გიორგობიანი	
კონსტრუქტორი	თ.მაცაბერიძე	
შესრულა	ზ.ქველაშვილი	

პროექტის №:
თარიღი: 20 იანვარი 2021
მასშტაბი: 1:20 @ A3
კონსტრუქციული პროექტი

ნახაზის სახელწოდება:
გულარი 3; 4
კვეთი ბ-ბ; დ-დ
სპეციფიკაცია

სტადია	შშა პროექტი	
ნახაზის #:	კ- 72	რევიზია: 01

დიაფრაგმების განლაგების გეგმა
ნიშნ. +39.650
მ. 1:100

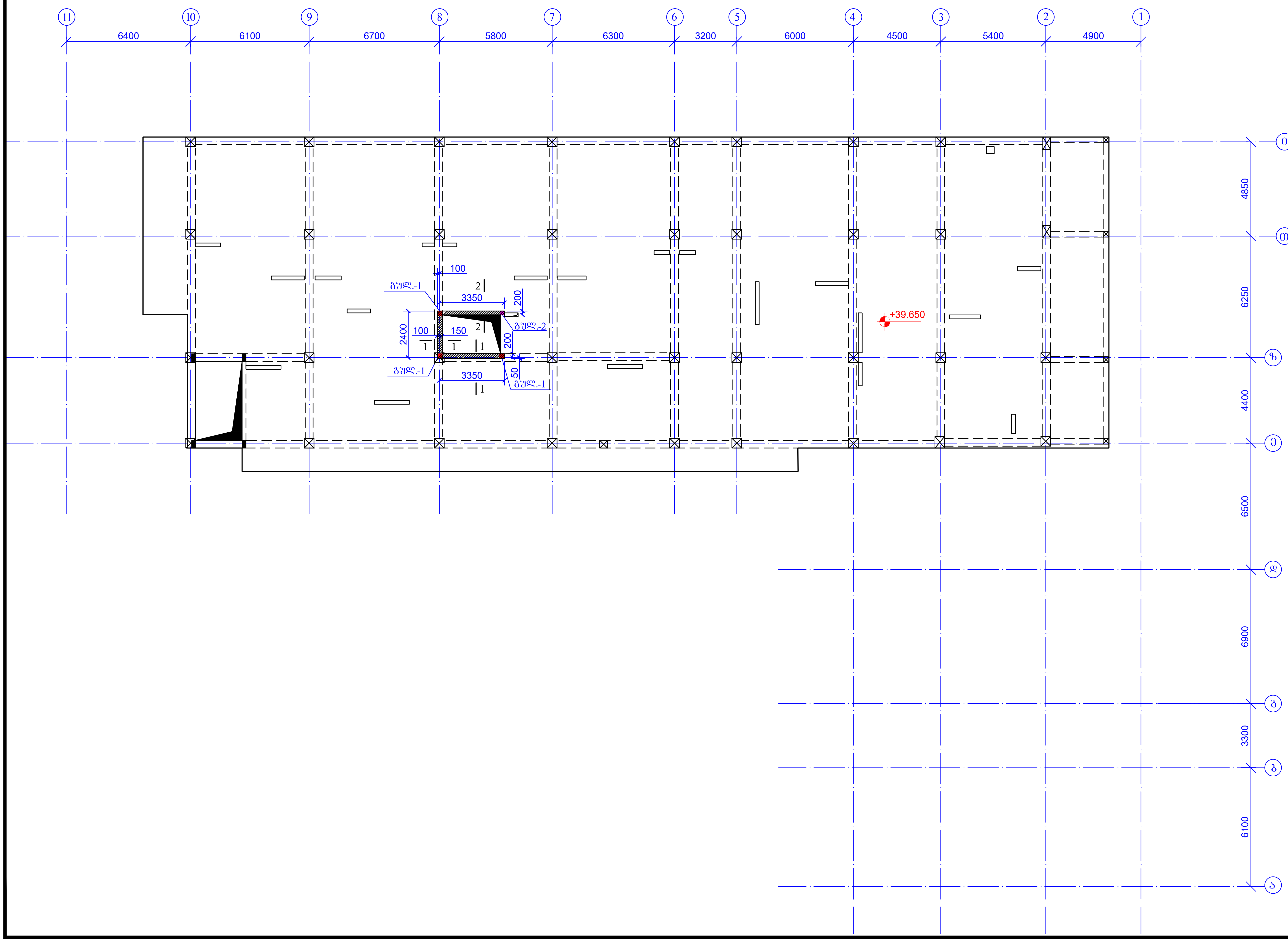

ფურცლის ფორმატი A3	ქ. თბილისი 2021 ფაილის დასახელება:	
პროექტის სახელწოდება: ქ. თბილისი, კალოუბნის ქ №40-ში მრავალბინიანი საცხოვრებელი სახლის პროექტი ნაკ. №01.19.20.021.093		
სიტუაციური გეგმა:		
დამკვეთი: შპს "მოზაიკ დეველოპმენტი" ქ.თბილისი, ბელიაშვილის ქ.№40 საიდენტიფიკაციო კოდი 402 067 357		
თანამდებობა	გვარი	ხელმოწერა
არქიტექტორი	მ.გიორგობიანი	
კონსტრუქტორი	თ.მაცაბერიძე	თ. [signature]
შეასრულა	ზ.ქველაშვილი	[signature]
პროექტის №:	ნახაზის სახელწოდება: დიაფრაგმების განლაგების გეგმა ნიშნ. +39.650	
თარიღი: 20 იანვარი 2021		
მასშტაბი: 1:200 @ A3		
კონსტრუქციული პროექტი		
სტადია	მუშა პროექტი	
ნახაზის #:	კ- 73	რევიზია: 01

ჭრილი 1-1
მ1:20

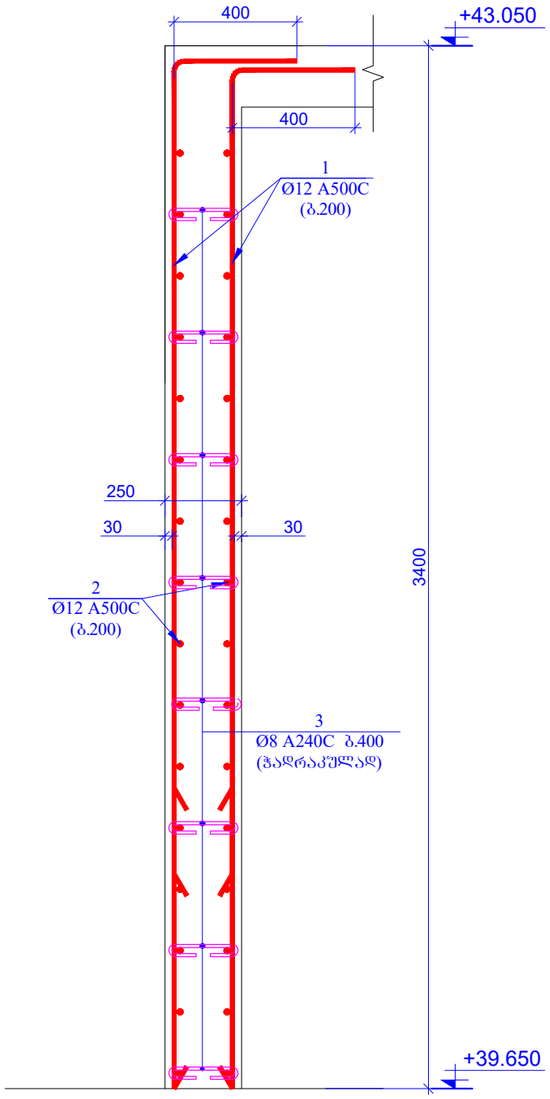

ჭრილი 2-2
მ1:20

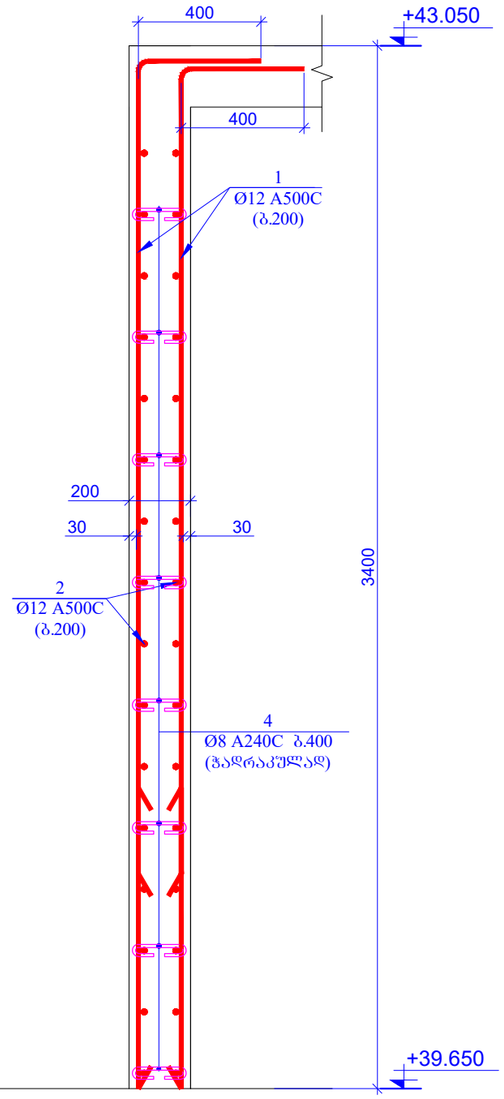

პოზ. 3

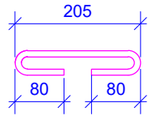

L=365 მმ

პოზ. 4

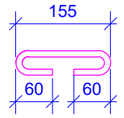

L=275 მმ

შურცლის ფორმატი	ძ. თბილისი 2021
A3	ფაილის დასახელება:

პროექტის სახელწოდება:

ძ. თბილისი, კალოუბნის ქ №40-ში მრავალბინიანი საცხოვრებელი სახლის პროექტი
ნაკ. №01.19.20.021.093

ხიტუაციური გეგმა:

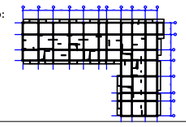

დამკვეთი:

შპს "მოზაიკ დეველოპმენტი"

ქ.თბილისი, გელიაშვილის ქ.№40

საიდენტიფიკაციო კოდი 402 067 357

თანამდებობა	გვარი	ხელმოწერა
არქიტექტორი	მ.გიორგობიანი	
კონსტრუქტორი	თ.მაცაბერიძე	
შესრულა	ზ.ქველაშვილი	

პროექტის №:	ნახაზის სახელწოდება:
თარიღი: 20 იანვარი 2021	კვეთები 1-1; 2-2
მასშტაბი: 1:20 @ A3	
კონსტრუქციული პროექტი	
სტადია	შშმა პროექტი
ნახაზის #:	კ- 74 რევიზია: 01

გულარი - 1 (7ც)
მ 1:20

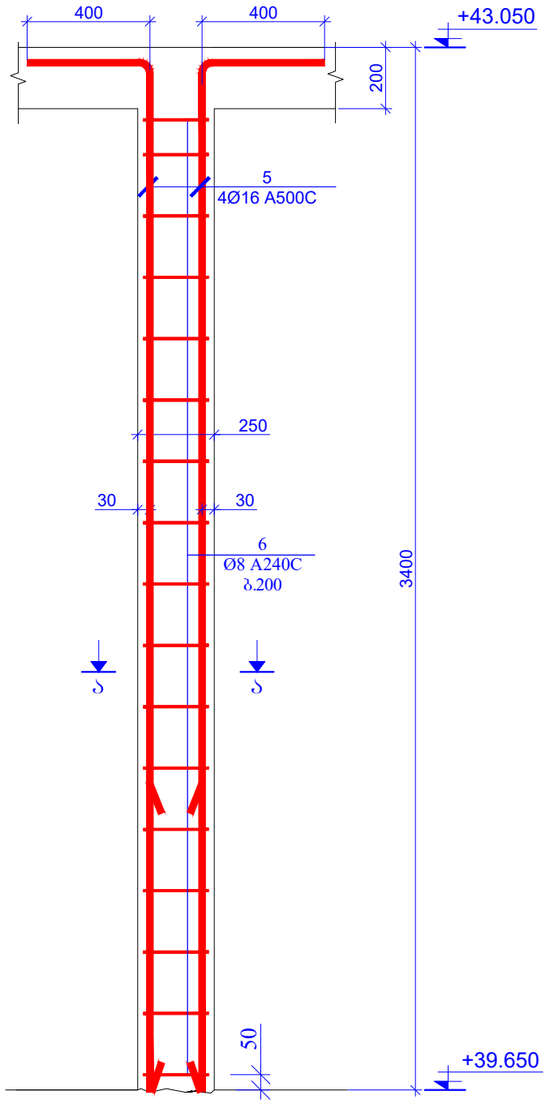

გულარი - 2 (1ც)
მ 1:20

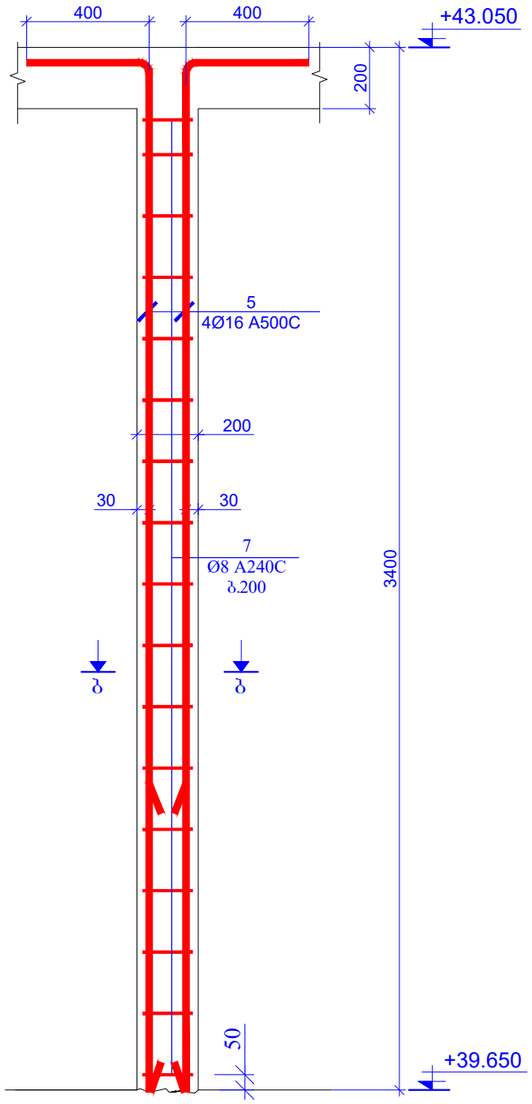

კვეთი ა-ა
მ.1:20

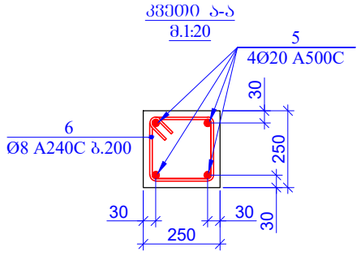

პოზ.6

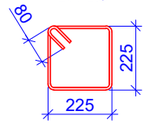

L=1060მმ

კვეთი ბ-ბ
მ.1:20

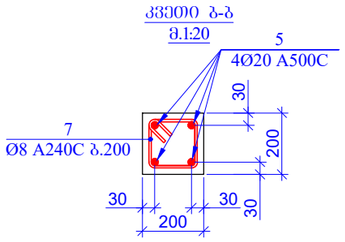

პოზ.7

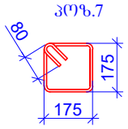

L=860მმ

პოზ.	ა ღ ნ ი შ ვ ნ ა	დ ა ხ ა ა ხ ე ლ ე ბ ა	რაოდ.	ერთ. (კგ)	საერთო წონა (კგ)
		რ/ბ დიაფრაგმები ნიშნ. +39.650			
1		Ø 12 A500C ℓ= 3800	160	3.38	540.38
2	დაიჭრას ადგილზე	Ø 12 A500C ℓ= 630000	-	559.93	559.93
3		Ø 8 A240C ℓ= 365	240	0.14	34.60
4		Ø 8 A240C ℓ= 275	60	0.11	6.52
5	დაიჭრას ადგილზე	Ø 16 A500C ℓ= 3800	32	6.00	192.13
6		Ø 8 A240C ℓ= 1060	119	0.42	49.83
7		Ø 8 A240C ℓ= 1060	17	0.42	7.12
				სულ:	1390.51
		მასალები			
		ბეტონი B25		14.560	მ³

მასალების ჯამური ხარჯი (დიაფრაგმები ნიშნ. +39.650)

არმატურის ხარჯი, კგ; სახ. სტანდარტი 5781-82*

Ø6 A240C	Ø8 A240C	Ø10 A240C	Ø10 A500C	Ø12 A500C	Ø14 A500C	Ø16 A500C	Ø18 A500C	Ø20 A500C	Ø22 A500C	Ø25 A500C	Ø28 A500C	Ø32 A500C
0.00	98.07	0.00	0.00	1100.31	0.00	192.13	0.00	0.00	0.00	0.00	0.00	0.00
											ჯამი:	1390.51
										ბეტონი B25	14.56	მ³

მასალების ჯამური ხარჯი მთელი შენობა (დიაფრაგმები და კედლები)

არმატურის ხარჯი, კგ; სახ. სტანდარტი 5781-82*

Ø6 A240C	Ø8 A240C	Ø10 A240C	Ø10 A500C	Ø12 A500C	Ø14 A500C	Ø16 A500C	Ø18 A500C	Ø20 A500C	Ø22 A500C	Ø25 A500C	Ø28 A500C	Ø32 A500C
0.00	2538.43	0.00	0.00	38969.49	12787.39	10106.78	0.00	758.42	0.00	0.00	0.00	0.00
											ჯამი:	65160.51
										ბეტონი B25	610.80	მ³

ფურცლის ფორმატი A3	ქ. ობილისი 2021	
	ფაილის დასახელება:	

პროექტის სახელწოდება:
ქ. ობილისი, კალოუბნის ქ №40-ში მრავალბინიანი საცხოვრებელი სახლის პროექტი
ნაკ. №01.19.20.021.093

სიტუაციური გეგმა:

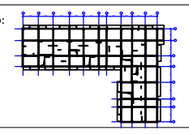

დამკვეთი:
შპს "მოზაიკ დეველოპმენტი"
ქ.ობილისი, გელიაშვილის ქ.№40
საიდენტიფიკაციო კოდი 402 067 357

თანამდებობა	გვარი	ხელმოწერა
არქიტექტორი	გ.გიორგობიანი	
კონსტრუქტორი	თ.მაცაბერიძე	
შესრულა	ზ.ქველაშვილი	

პროექტის №:
თარიღი: 20 იანვარი 2021
მასშტაბი: 1:20 @ A3
კონსტრუქციული პროექტი

ნახაზის სახელწოდება:
გულარი 1; 2
კვეთი ა-ა; ბ-ბ
სპეციფიკაცია

სტადია	შუშა პროექტი
ნახაზის #:	კ- 75 რევიზია: 01

რიგელების საძალიგე გეგმა
ნ0"მნ. -3.100
მ. 1:200

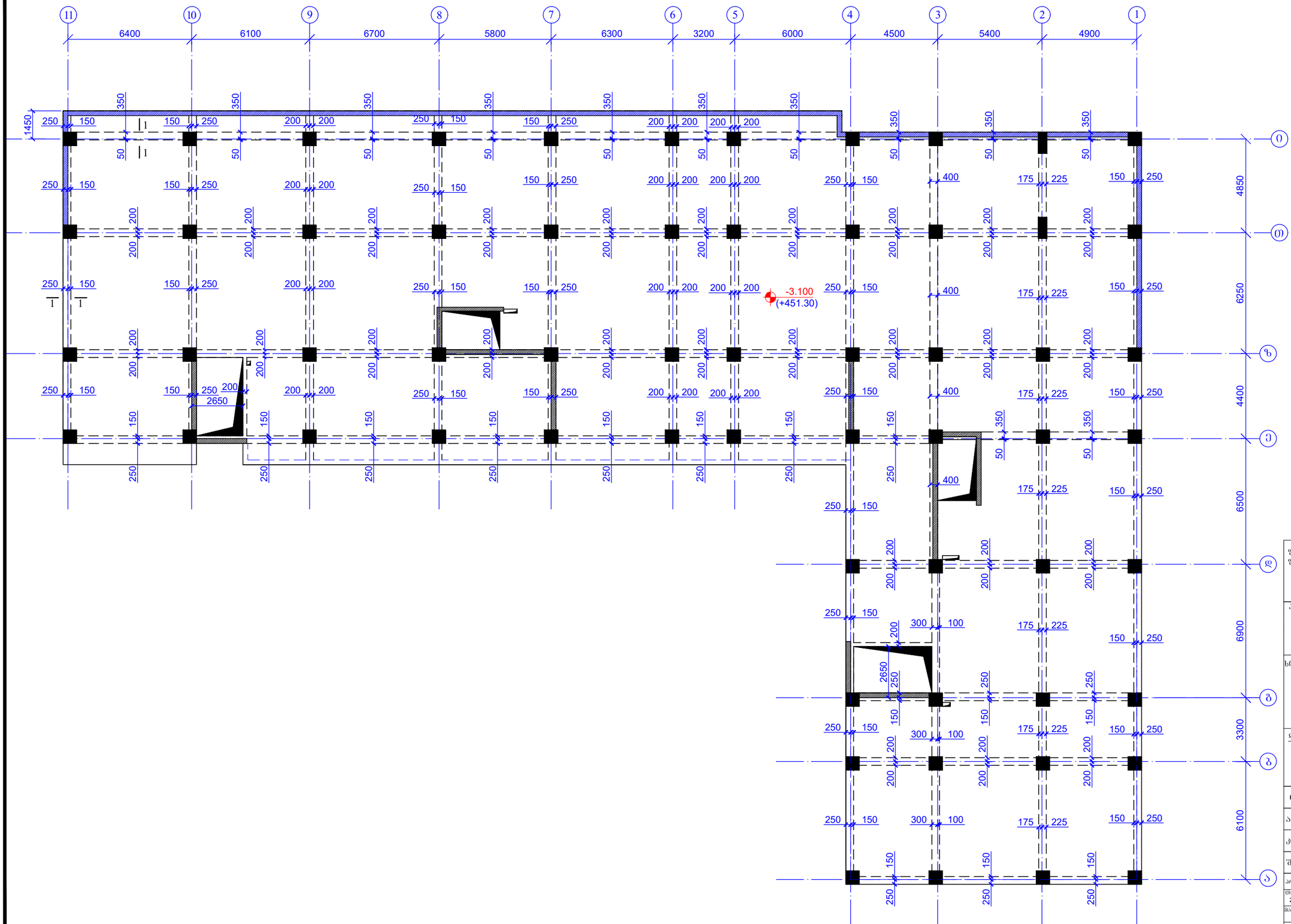

ფურცლის ფორმატი A3	ქ. თბილისი 2021	
	ფაილის დასახელება:	

პროექტის სახელწოდება:

ქ. თბილისი, კალოუბნის ქ №40-ში მრავალბინიანი საცხოვრებელი სახლის პროექტი
ნაქ. №01.19.20.021.093

სიტუაციური გეგმა:

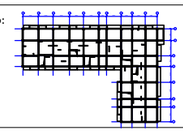

დამკვეთი:
შპს "მოზაიკ დეველოპმენტი"
ქ.თბილისი, ბელიაშვილის ქ.№40
საიდენტიფიკაციო კოდი 402 067 357

თანამდებობა	გვარი	ხელმოწერა
არქიტექტორი	მ.გიორგობიანი	
კონსტრუქტორი	ო.მაცაბერიძე	
შესრულა	ზ.ჯველაშვილი	

პროექტის №:	ნახაზის სახელწოდება:
თარიღი: 20 იანვარი 2021	რიგელების საძალიგე გეგმა ნ0მნ. -3.100
მასშტაბი 1:200 @ A3	
კონსტრუქციული პროექტი	
სტადია	მშშა პროექტი
ნახაზის #:	პ- 76 რევიზია: 01

фрагмент плана фундаментов
60'86. -3.100
3. 1:200

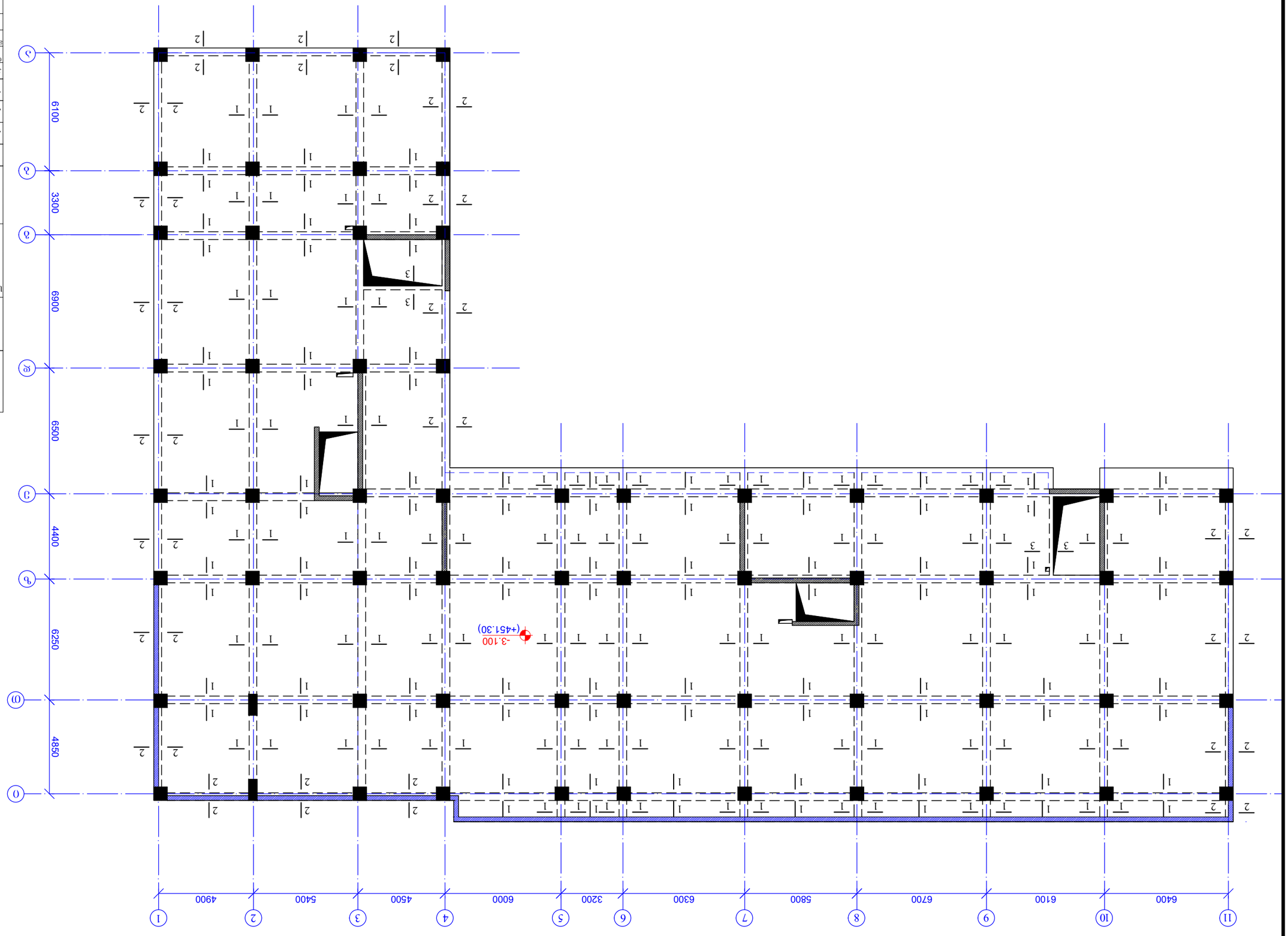

Выполнил	Зайцев
Проверил	Зайцев
Н. контр.	Зайцев
ГИП	Зайцев

Жилой дом №6 по ул. Зайцева в г. Орехово-Зуево

Фундаменты. Монолитный железобетон

Стадия: Р | Лист: 1 | Листов: 1

Изм. | Кол.уч. | Лист | № док. | Подп. | Дата

Инв. № подл. | Подп. и дата | Взам. инв. №

Копировал | Формат А3

Разработано: Зайцев

Проверил: Зайцев

Н. контр.: Зайцев

ГИП: Зайцев

Ø6 A240C	Ø8 A240C	0.00	Ø10 A240C	0.00	Ø10 A500C	0.00	Ø12 A500C
0.00	Ø14 A500C	0.00	Ø16 A500C	1501.05	0.00	Ø18 A500C	100Z3.43
0.00	Ø22 A500C	0.00	Ø25 A500C	0.00	Ø28 A500C	0.00	Ø32 A500C

ვაზის ფესვთა სისტემის ტიპი	ბადისებრი		
ნიადაგის ტენიანობა	ოპტიმალური		
ნიადაგის ტიპი	ალუვიური		
ნიადაგის ეროზიის ხარისხი	ნორმალური		
ნიადაგის დამლაშების ხარისხი	არადამლაშებული		
ნიადაგის დამუშავების ხარისხი	ნორმალური		
ნიადაგის ნაყოფიერების ხარისხი	საშუალო		
ნიადაგის ტიპი	ყომრალი		
ნიადაგის ფიზიკური თიხიანობა	საშუალო თიხნარ

რიგელების საძალიბე ბეჭმა
ნიშნ. -0.100
მ. 1:200

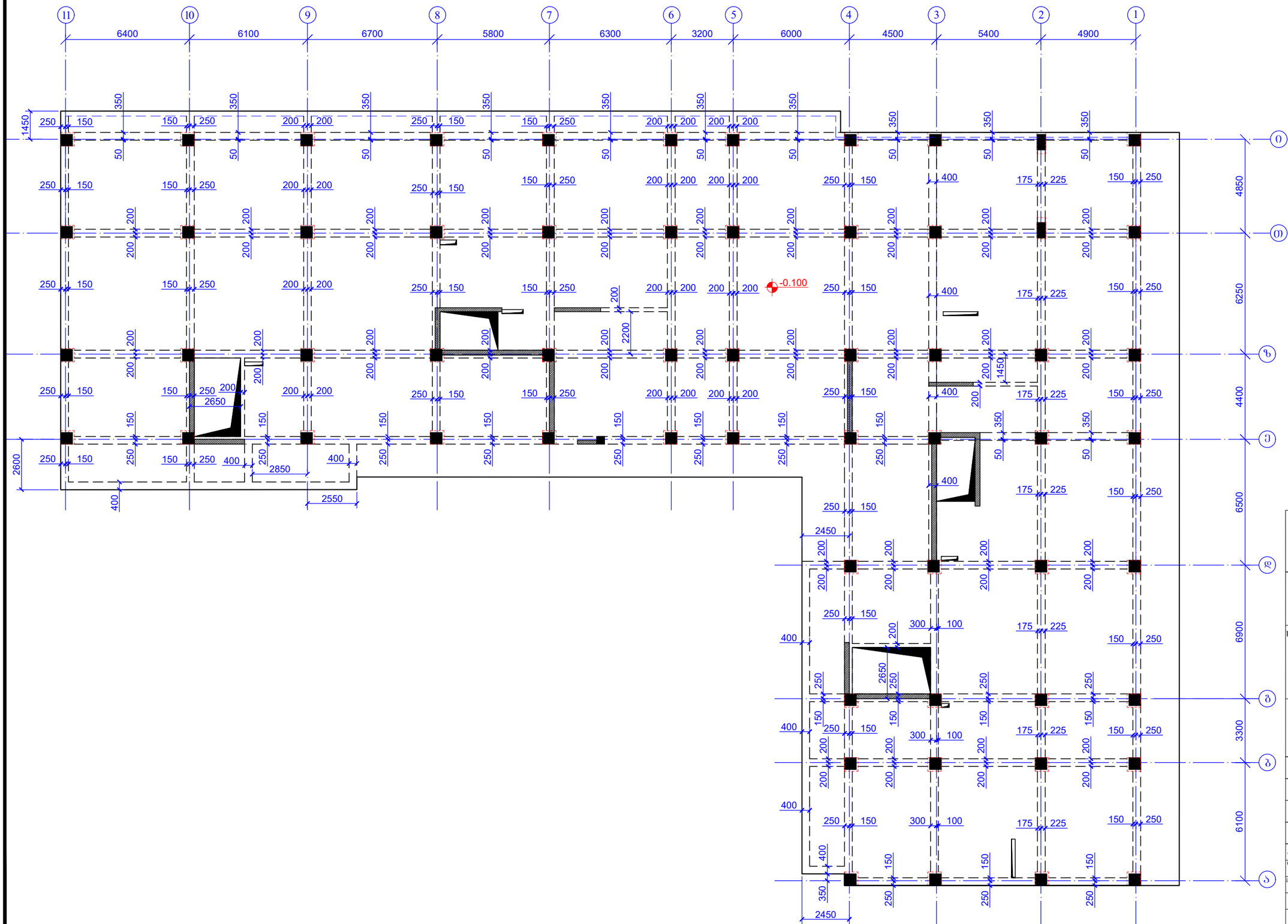

შურცლის ფორმატი	ქ. ობილისი 2021
A3	ზაილის დახახელება:

პროექტის სახელწოდება:
ქ. ობილისი, კალოუშნის ქ №40-ში მრავალბინიანი საცხოვრებელი სახლის პროექტი
ნაკ. №01.19.20.021.093

სიტუაციური ბეჭმა:

დამკვეთი:
შპს "მოზაიკ დეველოპმენტი"
ქ.ობილისი, გელიაშვილის ქ.№40
საიდენტიფიკაციო კოდი 402 067 357

თანამდებობა	გვარი	ხელმოწერა
არქიტექტორი	გ.გიორგობიანი	
კონსტრუქტორი	ი.მაცაბერიძე	
შესრულა	ზ.ქველაშვილი	

პროექტის №:
თარიღი: 20 იანვარი 2021
მასშტაბი: 1:200 @ A3
კონსტრუქციული პროექტი

ნახაზის სახელწოდება:
რიგელების საძალიბე ბეჭმა
ნიშნ. -0.100

სტადია	შშა პროექტი	
ნახაზის #:	კ- 79	რევიზია: 01

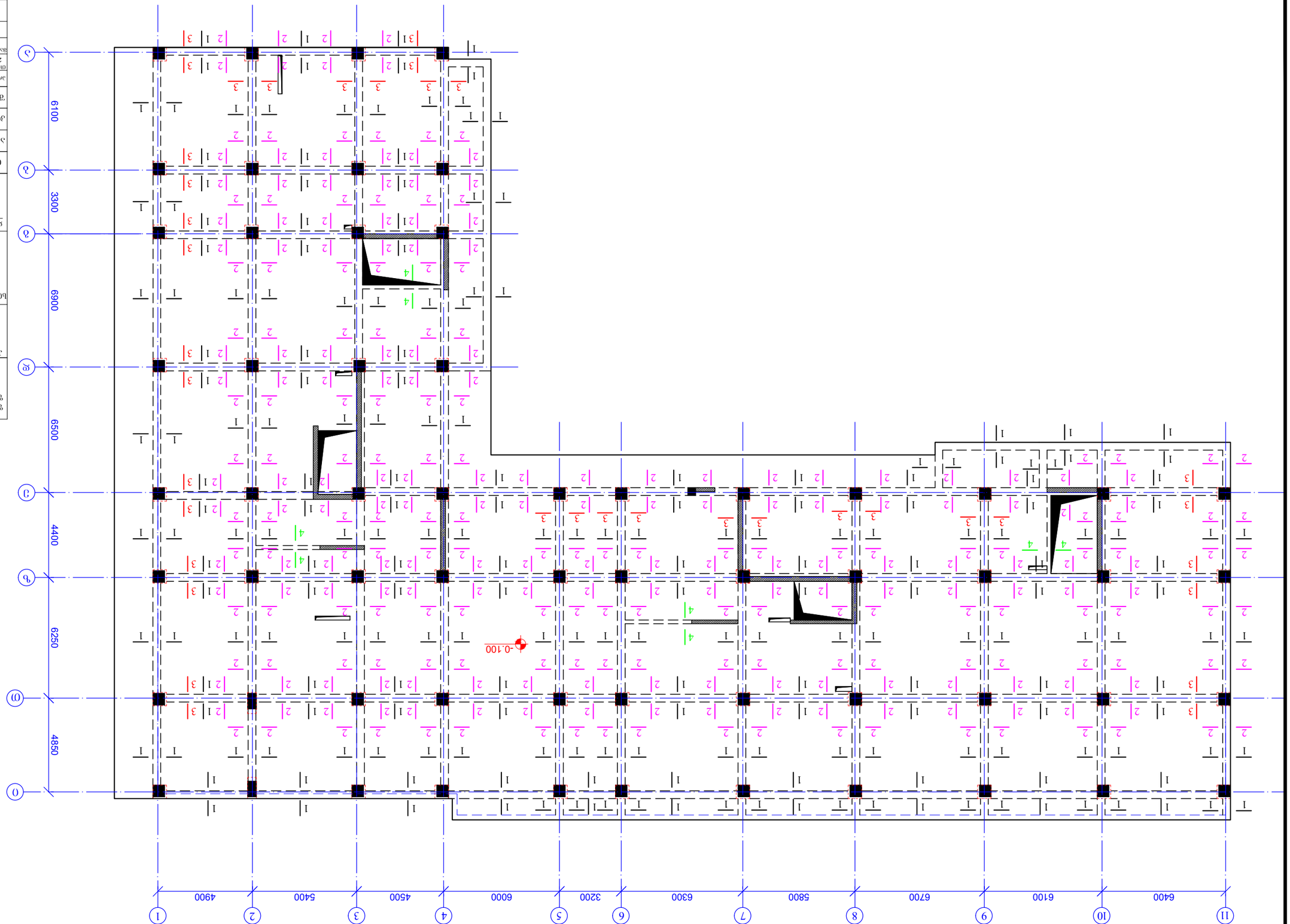

ФОЗЭЖЭЗОЬ ЬФЭОФЗЗОЬ ЗЗЭЬЬ
60Зб. -0.100
а. 1:200

ЗЭЗФЖОЬ ЗЭ(ФЬЗОЬ	д. ОЗОЖОЬО 2021
	А3
ЗЭЗОЖОЬ ЖЬЬЬЭЖЭЗЬ:	

ЗФЭ(ЭЗФОЬ ЬЭЬЭЖЭ(ЖЭЗЬ:
д. ОЗОЖОЬО, ДЖЭ(ЭЗЬОЬ д №40-70
ЗФЬЗЗЖЗОЬОЬО ЬЭЬФ(ЭЗЭЗЖЭО ЬЭЬЖЭО
ЗФЭ(ЭЗФО
Б.Э. №01.19.20.021093

ЬОФЭЗЬОЭ(ЭФО ЗЗЭЗЬ:

ЖЬЗЗЗЭЭО:
"ЗЭЭЬ "ЗФЭ(ЬЭЬЭ ЖЭЗЗЖЭ(ЭЗЗЭЬФО"
ДЭЗЗОЖЭОЬО, ЗЗЖЭОЬЗЗЭОЖЭОЬ дЖ№40
ЬЭ(ЖЭЬФЬЭЬЭЭЭЭ(Э ДЭ(ЖЭ 402 067 37Э

Э(ЭЬЬЭЖЭЗЭ(ЭЬ	ЗЗЭЬФО	ЬЭЖЭЗЭ(ЖЭЬ
ЭФЬЬЭФЬЭЗЭФЭ(ЭФО	8.ЗОЭ(ЭФЗЭ(ЭЬЭЬО	
ДЭ(ЬЬФЬФЭЗФЭ(ЭФО	О.ЗЬЭЬЭЬЭФЭФЭЭ	
ЗЭЬЬЭФЭЖЭ	Ф.ДЗЗЖЭЬЗЭЗЭОЖЭ	

ЬЭЬЭЬОЬ ЬЭЬЭЖЭЖЭ(ЖЭЗЬ:

ЗФЭ(ЭЗФОЬ №:
ОЬЭФОЖЭ:
20 ОЬЭЬЭЬФ 2021
ЗЬЭФЬФЬЭ.
1:200 @ А3
ФОЗЭЖЭЗОЬ ЬФЭОФЗЗОЬ ЗЗЭЬЬ
60Зб. -0.100
ЗЭ(ЭЗФЖОЬ ЗФЭ(ЭЗФО

ЬЭЬЭЬОЬ#: Ж- 80 ФЗЗЭЬОЬ: 01

ᲒᲐᲜᲐᲬᲔᲠᲘᲡ ᲜᲝᲛᲔᲠᲘ	Д. 01.05.2021
ᲨᲔᲛᲡᲠᲣᲚᲔᲑᲔᲚᲘ	A3
	ᲒᲐᲜᲐᲬᲔᲠᲘᲡ ᲡᲐᲮᲔᲚᲘ:

ᲐᲜᲛᲨᲔᲜᲔᲑᲚᲘᲡ ᲚᲘᲪᲔᲜᲖᲘᲠᲔᲑᲐᲡ:
Д. 01.05.2016, ᲐᲜᲛ(ᲨᲔᲛᲡ) Д №40-ᲗᲛ
ᲒᲔᲜᲔᲠᲐᲚᲣᲠᲘ ᲚᲘᲪᲔᲜᲖᲘᲐᲡᲗᲕᲘᲡ ᲚᲘᲪᲔᲜᲖᲘᲐ
ᲐᲜᲛᲨᲔᲜᲔᲑᲔᲚᲖᲔ
№ 01.19.20.021.093

ᲚᲝᲙᲐᲪᲘᲣᲠᲘ ᲙᲝᲓᲘ:

ᲞᲠᲝᲔᲥᲢᲘᲡ ᲓᲐᲡᲐᲮᲔᲚᲔᲑᲐ:
"ᲒᲐᲛᲭᲕᲘᲠᲕᲐᲚᲔᲑᲘᲡ ᲪᲔᲜᲢᲠᲘ"
ᲓᲐᲛᲐᲢᲔᲑᲘᲗᲘ, ᲨᲔᲛᲝᲡᲐᲕᲐᲚᲘ ᲓᲜᲛ40
ᲚᲐᲛᲐᲖᲘᲡ ᲥᲐᲚᲐᲥᲘ ᲗᲔᲗᲠᲘᲪᲧᲐᲠᲝ ᲙᲝᲛᲞᲚᲔᲥᲡᲘ ᲙᲝᲜᲒᲠᲔᲡᲘᲡ ᲛᲘᲓᲒᲝᲛᲐᲠᲔ 402 067 357

ᲛᲐᲡᲨᲢᲐᲑᲘ	ᲓᲐᲛᲐᲢᲔᲑᲘᲗᲘ ᲜᲐᲬᲘᲚᲘ	ᲒᲐᲛᲪᲔᲛᲚᲘᲡ ᲜᲘᲨᲜᲘᲡ ᲙᲝᲓᲘ
ᲐᲠᲥᲘᲢᲔᲥᲢᲝᲜᲣᲚᲘ ᲜᲐᲬᲘᲚᲘ	ᲓᲐᲛᲐᲢᲔᲑᲘᲗᲘ ᲜᲐᲬᲘᲚᲘ	
ᲙᲝᲜᲡᲢᲠᲣᲥᲪᲘᲣᲚᲘ ᲜᲐᲬᲘᲚᲘ	ᲓᲐᲛᲐᲢᲔᲑᲘᲗᲘ ᲜᲐᲬᲘᲚᲘ	
ᲒᲐᲜᲚᲐᲒᲔᲑᲘᲡ ᲡᲘᲛᲑᲝᲚᲝ	ᲓᲐᲛᲐᲢᲔᲑᲘᲗᲘ ᲜᲐᲬᲘᲚᲘ	
ᲨᲔᲛᲡᲠᲣᲚᲔᲑᲔᲚᲘᲡ ᲮᲔᲚᲛᲝᲬᲔᲠᲐ		

ᲒᲐᲜᲛᲐᲠᲢᲔᲑᲘᲡ ᲜᲘᲨᲜᲘᲡ ᲙᲝᲓᲘ:

ᲙᲝᲜᲡᲢᲠᲣᲥᲪᲘᲘᲡ ᲡᲐᲮᲔᲚᲘ:	ᲐᲠᲛᲐᲢᲣᲠᲘ ᲯᲐᲭᲘᲡ ᲐᲠᲛᲐᲢᲣᲠᲘ
ᲛᲐᲡᲨᲢᲐᲑᲘ:	ᲤᲐᲠᲗᲘ:
ᲒᲐᲜᲚᲐᲒᲔᲑᲘᲡ ᲜᲝᲛᲔᲠᲘ:	ᲤᲣᲠᲪᲚᲘᲡ ᲜᲝᲛᲔᲠᲘ:
ᲐᲠᲥᲘᲢᲔᲥᲢᲘ:	ᲓᲐᲛᲙᲕᲔᲗᲘᲚᲘᲡ ᲜᲝᲛᲔᲠᲘ:
ᲮᲔᲚᲛᲫᲦᲕᲐᲜᲔᲚᲘ:	ᲓᲐᲛᲙᲕᲔᲗᲘᲚᲘᲡ ᲜᲝᲛᲔᲠᲘ:
ᲙᲝᲜᲡᲢᲠᲣᲥᲪᲘᲘᲡ ᲮᲔᲚᲛᲫᲦᲕᲐᲜᲔᲚᲘ:	ᲓᲐᲛᲙᲕᲔᲗᲘᲚᲘᲡ ᲜᲝᲛᲔᲠᲘ:
ᲙᲝᲜᲡᲢᲠᲣᲥᲪᲘᲘᲡ ᲮᲔᲚᲛᲫᲦᲕᲐᲜᲔᲚᲘ:	ᲓᲐᲛᲙᲕᲔᲗᲘᲚᲘᲡ ᲜᲝᲛᲔᲠᲘ:

ᲒᲐᲜᲚᲐᲒᲔᲑᲘᲡ ᲡᲘᲛᲑᲝᲚᲝ	ᲓᲐᲛᲐᲢᲔᲑᲘᲗᲘ ᲜᲐᲬᲘᲚᲘ
ᲐᲠᲥᲘᲢᲔᲥᲢᲝᲜᲣᲚᲘ ᲜᲐᲬᲘᲚᲘ	ᲓᲐᲛᲐᲢᲔᲑᲘᲗᲘ ᲜᲐᲬᲘᲚᲘ
ᲙᲝᲜᲡᲢᲠᲣᲥᲪᲘᲣᲚᲘ ᲜᲐᲬᲘᲚᲘ	ᲓᲐᲛᲐᲢᲔᲑᲘᲗᲘ ᲜᲐᲬᲘᲚᲘ
ᲒᲐᲜᲚᲐᲒᲔᲑᲘᲡ ᲡᲘᲛᲑᲝᲚᲝ	ᲓᲐᲛᲐᲢᲔᲑᲘᲗᲘ ᲜᲐᲬᲘᲚᲘ
ᲨᲔᲛᲡᲠᲣᲚᲔᲑᲔᲚᲘᲡ ᲮᲔᲚᲛᲝᲬᲔᲠᲐ	

ᲒᲐᲜᲛᲐᲠᲢᲔᲑᲘᲡ ᲜᲘᲨᲜᲘᲡ ᲙᲝᲓᲘ:

ᲛᲐᲡᲨᲢᲐᲑᲘ	ᲓᲐᲛᲐᲢᲔᲑᲘᲗᲘ ᲜᲐᲬᲘᲚᲘ
ᲐᲠᲥᲘᲢᲔᲥᲢᲝᲜᲣᲚᲘ ᲜᲐᲬᲘᲚᲘ	ᲓᲐᲛᲐᲢᲔᲑᲘᲗᲘ ᲜᲐᲬᲘᲚᲘ
ᲙᲝᲜᲡᲢᲠᲣᲥᲪᲘᲣᲚᲘ ᲜᲐᲬᲘᲚᲘ	ᲓᲐᲛᲐᲢᲔᲑᲘᲗᲘ ᲜᲐᲬᲘᲚᲘ
ᲒᲐᲜᲚᲐᲒᲔᲑᲘᲡ ᲡᲘᲛᲑᲝᲚᲝ	ᲓᲐᲛᲐᲢᲔᲑᲘᲗᲘ ᲜᲐᲬᲘᲚᲘ
ᲨᲔᲛᲡᲠᲣᲚᲔᲑᲔᲚᲘᲡ ᲮᲔᲚᲛᲝᲬᲔᲠᲐ	

ᲒᲐᲜᲛᲐᲠᲢᲔᲑᲘᲡ ᲜᲘᲨᲜᲘᲡ ᲙᲝᲓᲘ:	ᲐᲠᲛᲐᲢᲣᲠᲘ ᲯᲐᲭᲘᲡ ᲐᲠᲛᲐᲢᲣᲠᲘ
ᲛᲐᲡᲨᲢᲐᲑᲘ:	ᲤᲐᲠᲗᲘ:
ᲒᲐᲜᲚᲐᲒᲔᲑᲘᲡ ᲜᲝᲛᲔᲠᲘ:	ᲤᲣᲠᲪᲚᲘᲡ ᲜᲝᲛᲔᲠᲘ:
ᲐᲠᲥᲘᲢᲔᲥᲢᲘ:	ᲓᲐᲛᲙᲕᲔᲗᲘᲚᲘᲡ ᲜᲝᲛᲔᲠᲘ:
ᲮᲔᲚᲛᲫᲦᲕᲐᲜᲔᲚᲘ:	ᲓᲐᲛᲙᲕᲔᲗᲘᲚᲘᲡ ᲜᲝᲛᲔᲠᲘ:
ᲙᲝᲜᲡᲢᲠᲣᲥᲪᲘᲘᲡ ᲮᲔᲚᲛᲫᲦᲕᲐᲜᲔᲚᲘ:	ᲓᲐᲛᲙᲕᲔᲗᲘᲚᲘᲡ ᲜᲝᲛᲔᲠᲘ:
ᲙᲝᲜᲡᲢᲠᲣᲥᲪᲘᲘᲡ ᲮᲔᲚᲛᲫᲦᲕᲐᲜᲔᲚᲘ:	ᲓᲐᲛᲙᲕᲔᲗᲘᲚᲘᲡ ᲜᲝᲛᲔᲠᲘ:

ᲒᲐᲜᲚᲐᲒᲔᲑᲘᲡ ᲡᲘᲛᲑᲝᲚᲝ	ᲓᲐᲛᲐᲢᲔᲑᲘᲗᲘ ᲜᲐᲬᲘᲚᲘ
ᲐᲠᲥᲘᲢᲔᲥᲢᲝᲜᲣᲚᲘ ᲜᲐᲬᲘᲚᲘ	ᲓᲐᲛᲐᲢᲔᲑᲘᲗᲘ ᲜᲐᲬᲘᲚᲘ
ᲙᲝᲜᲡᲢᲠᲣᲥᲪᲘᲣᲚᲘ ᲜᲐᲬᲘᲚᲘ	ᲓᲐᲛᲐᲢᲔᲑᲘᲗᲘ ᲜᲐᲬᲘᲚᲘ
ᲒᲐᲜᲚᲐᲒᲔᲑᲘᲡ ᲡᲘᲛᲑᲝᲚᲝ	ᲓᲐᲛᲐᲢᲔᲑᲘᲗᲘ ᲜᲐᲬᲘᲚᲘ
ᲨᲔᲛᲡᲠᲣᲚᲔᲑᲔᲚᲘᲡ ᲮᲔᲚᲛᲝᲬᲔᲠᲐ	

ᲛᲐᲡᲨᲢᲐᲑᲘ:	ᲤᲣᲠᲪᲚᲘᲡ ᲜᲝᲛᲔᲠᲘ:
ᲒᲐᲜᲚᲐᲒᲔᲑᲘᲡ ᲜᲝᲛᲔᲠᲘ:	ᲓᲐᲛᲙᲕᲔᲗᲘ

რიგელების საძალიგე გეგმა
ნიშნ. +3.900
მ. 1:200

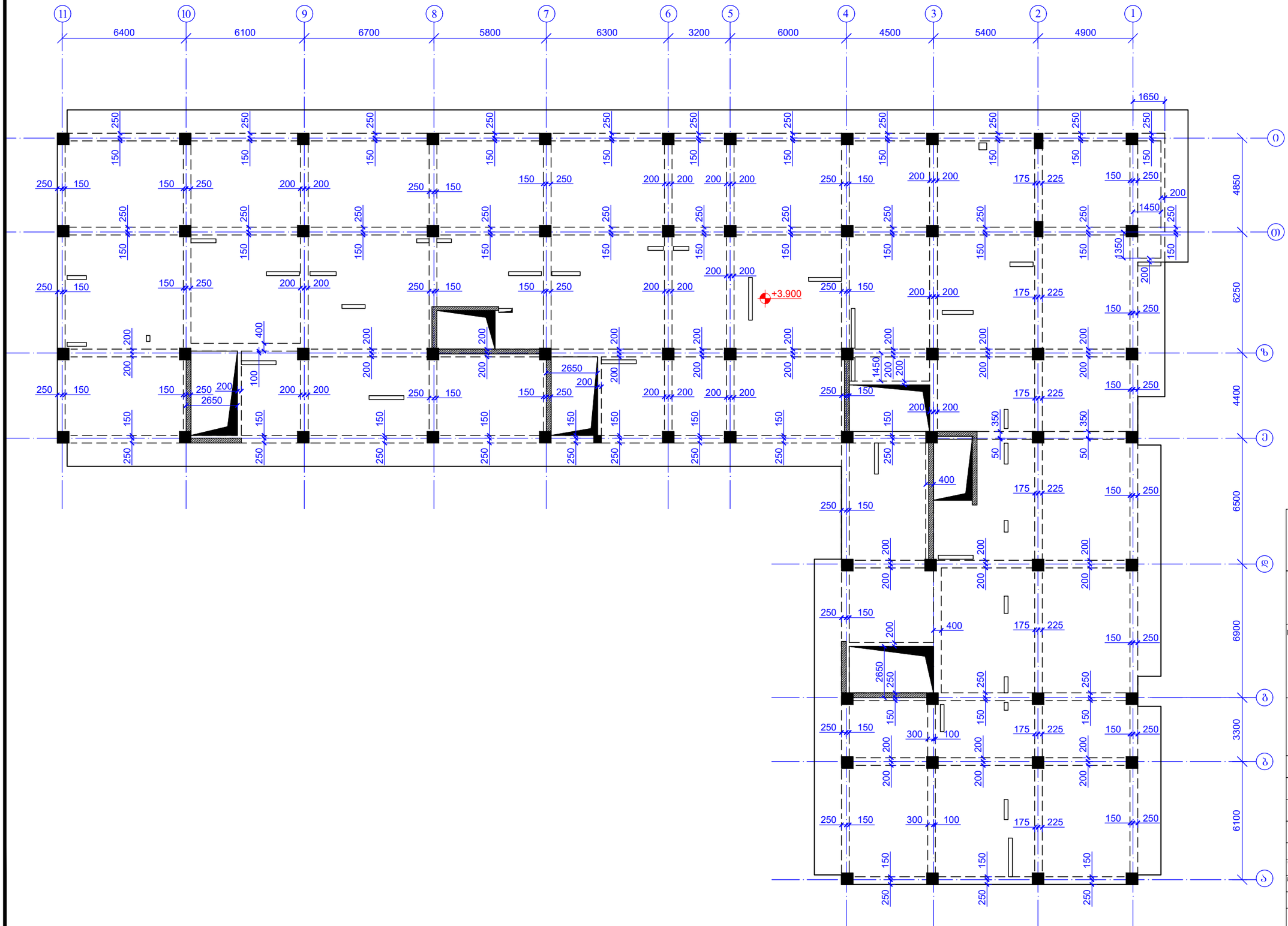

შენობის ფორმატი A3	ქ. თბილისი 2021	
	შაისის დასახელება:	

პროექტის სახელწოდება:
ქ. თბილისი, კალოუბნის ქ №40-ში მრავალბინიანი საცხოვრებელი სახლის პროექტი
ნაკ. №01.19.20.021.093

სიტუაციური გეგმა:

დამკვეთი:
შპს "მოზაიკ დეველოპმენტი"
ქ.თბილისი, ბელიაშვილის ქ.№40
საიდენტიფიკაციო კოდი 402 067 357

თანამდებობა	გვარი	ხელმოწერა
არქიტექტორი	მ.გიორგობიანი	
კონსტრუქტორი	თ.მაცაბერიძე	
შემსრულა	ზ.ქველაშვილი	

პროექტის №:
შიფრი: 20 იანვარი 2021
მასშტაბი: 1:200 @ A3
კონსტრუქციული პროექტი

ნახაზის სახელწოდება:
რიგელების საძალიგე გეგმა
ნიშნ. +3.900

სტადია	მშშა პროექტი	
ნახაზის #:	კ- 82	რევიზია: 01

რიგელების არმირების გეგმა
ნ0შნ. +3.900
მ. 1:200

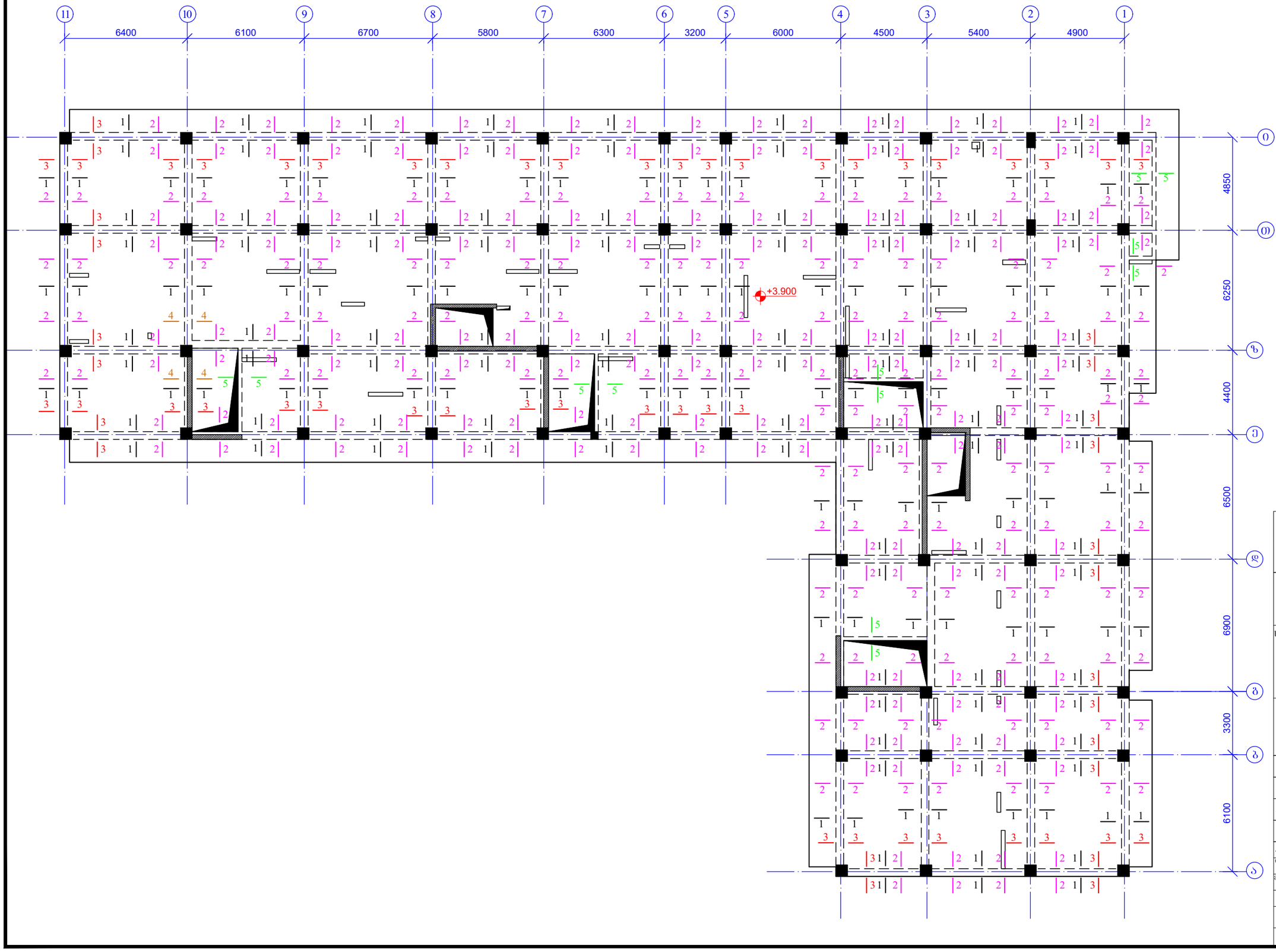

ფურცლის ფორმატი A3	ქ. თბილისი 2021	
	ფაილის დასახელება:	

პროექტის სახელწოდება:
ქ. თბილისი, კალოუბნის ქ №40-ში მრავალბინიანი საცხოვრებელი სახლის პროექტი
ნაკ. №01.19.20.021.093

სიტუაციური გეგმა:

დამკვეთი:
შპს "მოზაიკ დეველოპმენტი"
ქ.თბილისი, ბელიაშვილის ქ.№40
საიდენტიფიკაციო კოდი 402 067 357

თანამდებობა	გვარი	ხელმოწერა
არქიტექტორი	მ.გიორგობიანი	
კონსტრუქტორი	ო.მაცაბერიძე	
შესრულა	ზ.ჯველაშვილი	

პროექტის №:	ნახაზის სახელწოდება:
თარიღი: 20 იანვარი 2021	რიგელების არმირების გეგმა ნ0შნ. +3.900
მასშტაბი 1:200 @ A3	
კონსტრუქციული პროექტი	
სტადია	შუშა პროექტი
ნახაზის #:	პ- 83 რევიზია: 01

რიგელების საძალიგე გეგმა
ნიშნ. +7.150; +10.400; +13.650; +16.900; +20.150; +23.400; +26.650; +29.900; +33.150
მ. 1:200

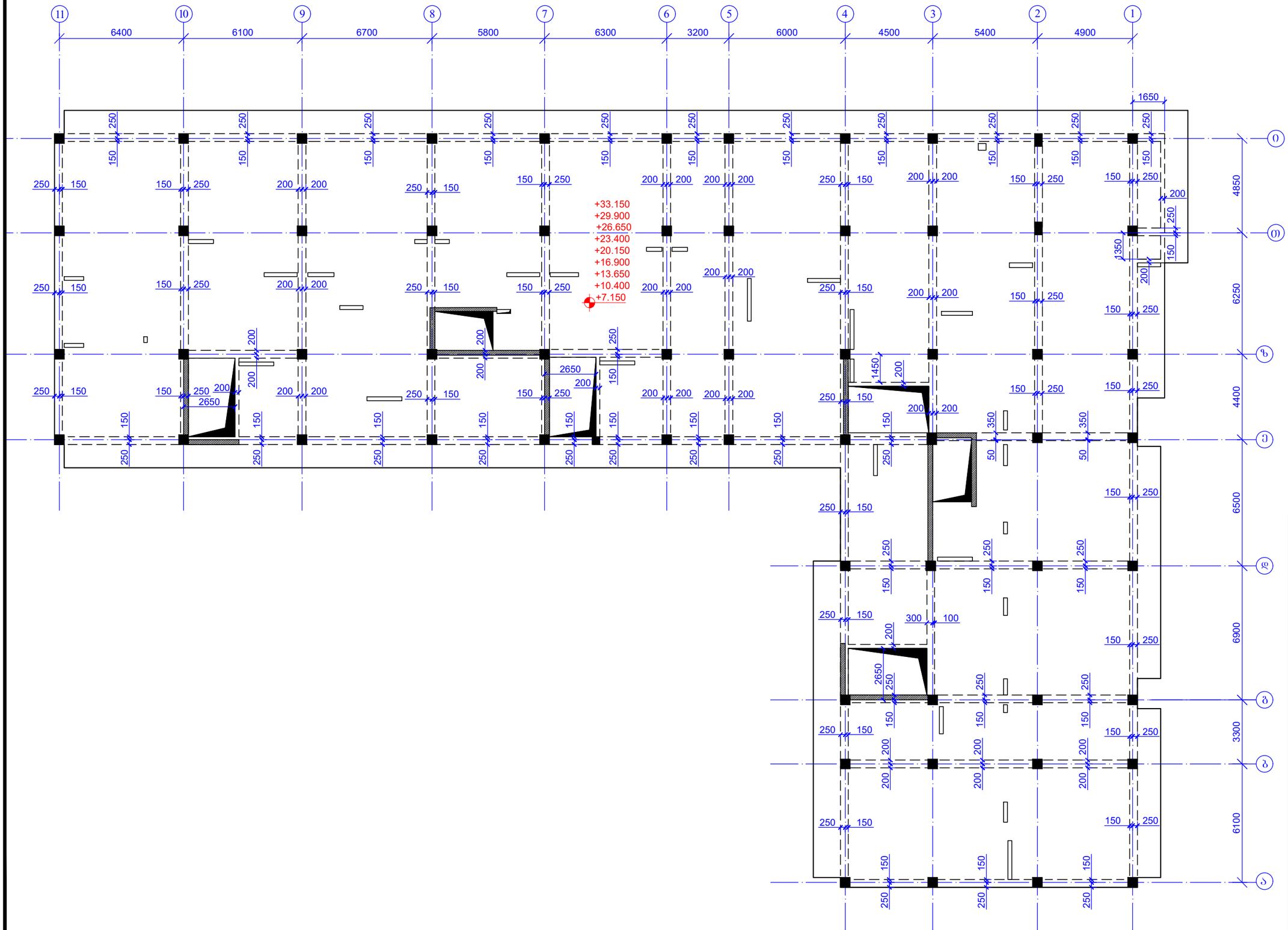

ფურცლის ფორმატი: A3		ქ. ობილისი 2021
		ფაილის დასახელება:

პროექტის სახელწოდება:
ქ. ობილისი, კალოუბნის ქ №40-ში მრავალბინიანი საცხოვრებელი სახლის პროექტი
ნაკ. №01.19.20.021.093

სიტუაციური გეგმა:

დამკვეთი:
შპს "მოზაიკ დეველოპმენტი"
ქ.ობილისი, გელიაშვილის ქ.№40
საიდენტიფიკაციო კოდი 402 067 357

თანამდებობა	გვარი	ხელმოწერა
არქიტექტორი	გ.გიორგობიანი	
კონსტრუქტორი	თ.მაცაბერიძე	
შემსრულა	ზ.ქველაშვილი	

პროექტის №:	
თარიღი: 20 იანვარი 2021	ნახაზის სახელწოდება: რიგელების საძალიგე გეგმა ნიშნ. +7.150; +10.400; +13.650; +16.900; +20.150; +23.400; +26.650; +29.900; +33.150
მასშტაბი: 1:200 @ A3	
კონსტრუქციული პროექტი	
სტადია	შშმა პროექტი
ნახაზის #:	კ- 85 რევიზია: 01

რიბელების არმირების გეგმა
ნ0"მნ. +7.150; +10.400; +13.650; +16.900; +20.150; +23.400; +26.650; +29.900; +33.150
მ. 1:200

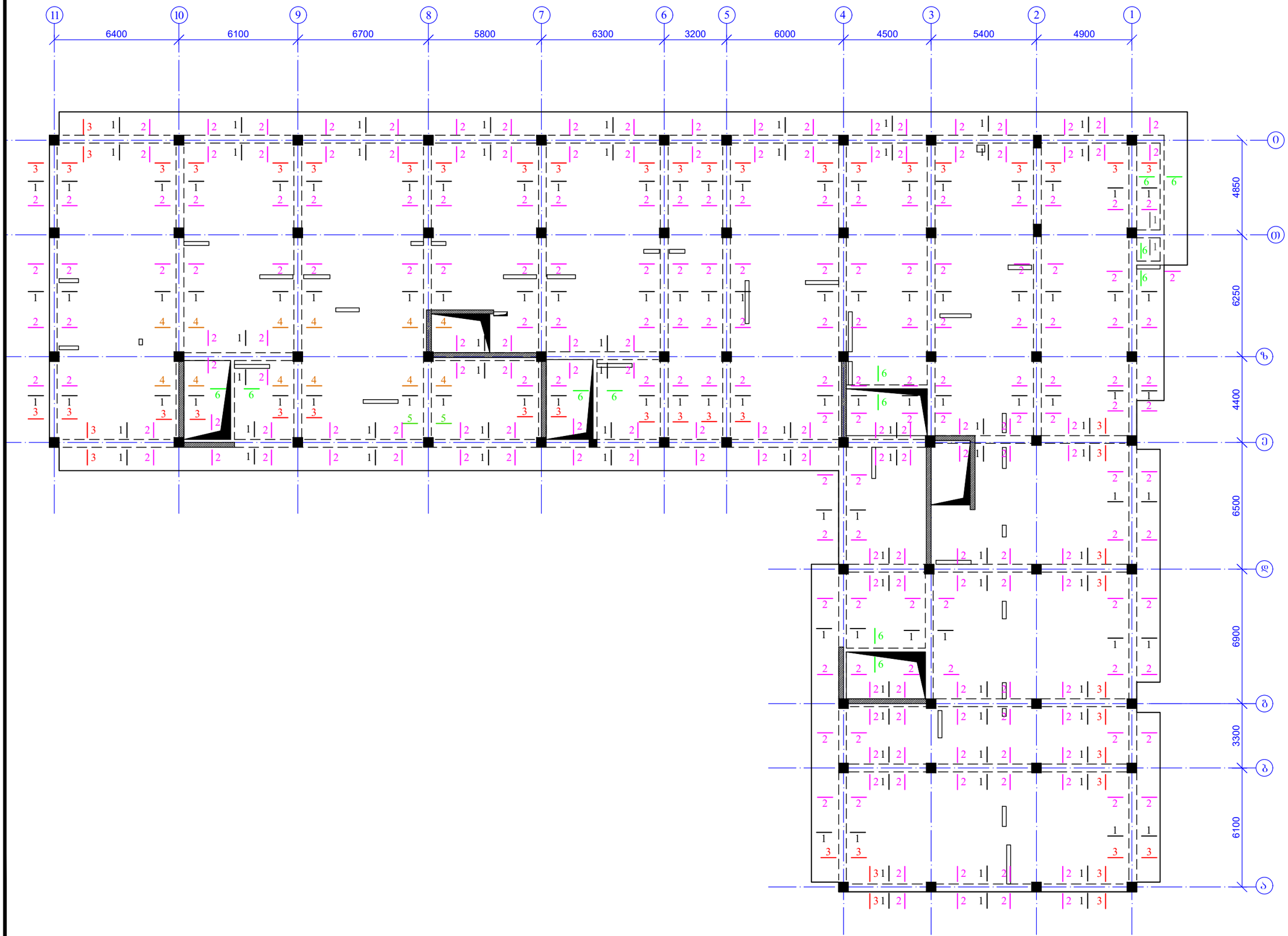

შენობის ფორმატი A3	ქ. ობილისი 2021	
	შაილის დასახელება:	

პროექტის სახელწოდება:

ქ. ობილისი, კალოუბნის ქ №40-ში მრავალბინიანი საცხოვრებელი სახლის პროექტი

ნაკ. №01.19.20.021.093

სიტუაციური გეგმა:

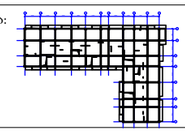

დამკვეთი:

შპს "ფოზაიკ დეველოპმენტი"

ქ.ობილისი, გელიაშვილის ქ.№40

საიდენტიფიკაციო კოდი 402 067 357

თანამდებობა	გვარი	ხელმოწერა
არქიტექტორი	მ.გიორგობიანი	
კონსტრუქტორი	თ.მაცაბერიძე	
შემსრულა	ზ.ქველაშვილი	

პროექტის №:

თარიღი: 20 იანვარი 2021

მასშტაბი: 1:200 @ A3

კონსტრუქციული პროექტი

ნახაზის სახელწოდება:

რიბელების არმირების გეგმა ნ0"მნ. +7.150; +10.400; +13.650; +16.900; +20.150; +23.400; +26.650; +29.900; +33.150

სტადია	მშპა პროექტი	
ნახაზის #:	კ- 86	რევიზია: 01

შენობის N:	სამშენებლო ნახაზები
ტიპიური:	20 ნაგებობა 2021
ნახაზის:	f:10 @ A3
პროექტირების ეტაპი	მუშა ნახაზები
ტიპი	მონოლითური
ნახაზის #:	ქ- 87 ფაზის ნომერი: 01

Ø6 A240C	Ø8 A240C	Ø10 A240C	Ø10 A500C	Ø12 A500C	Ø14 A500C	Ø16 A500C	Ø18 A500C	Ø20 A500C	Ø22 A500C	Ø25 A500C	Ø28 A500C	Ø32 A500C
0.00	369681.15	0.00	0.00	0.00	0.00	255.97	0.00	966900.05	0.00	1874.76	0.00	0.00
ჯამი:	1357788.93											
ბეტონი B25									502.27	მ³		

ცხრ. 6

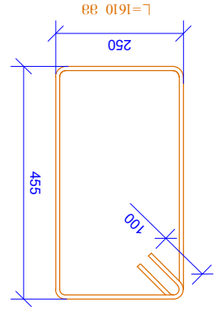

ცხრ. 7

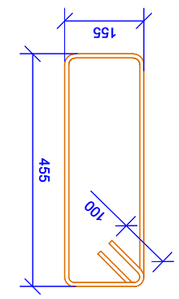

7		Ø 8	A240C	ℓ= 1420	180	0.56	100.97
						ჯამი:	15087.66
				ბეტონი B25			55.81

1	ფასადის ელემენტი	Ø 20	A500C	ℓ= 3850000	-	9504.98	9504.98
2		Ø 25	A500C	ℓ= 3000	18	11.57	208.31
3		Ø 20	A500C	ℓ= 3000	124	7.41	918.40
4		Ø 20	A500C	ℓ= 2400	54	5.93	319.96
5		Ø 16	A500C	ℓ= 3000	6	4.74	28.44
6		Ø 8	A240C	ℓ= 1610	6300	0.64	4006.61

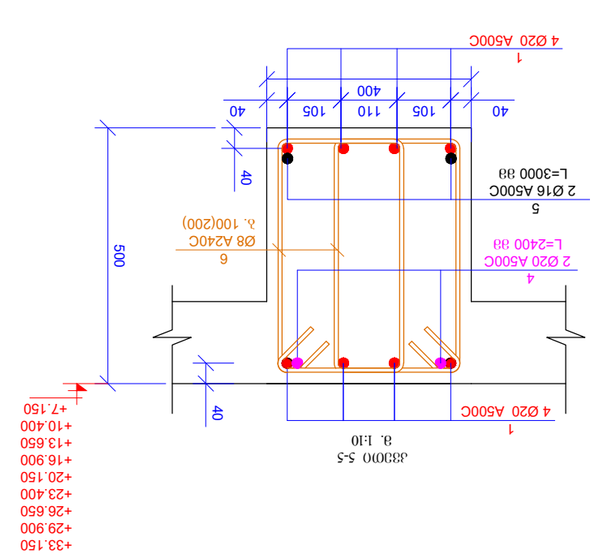

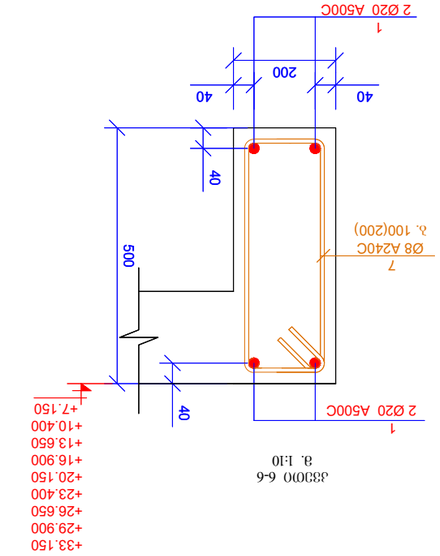

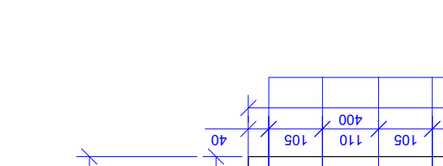

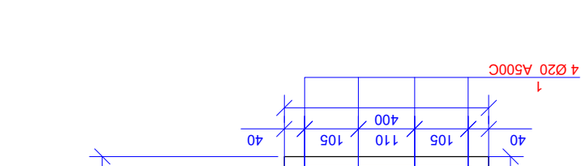

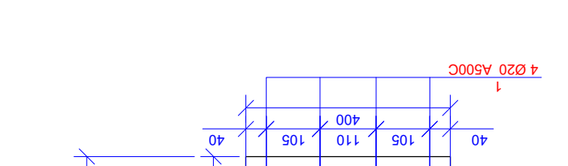

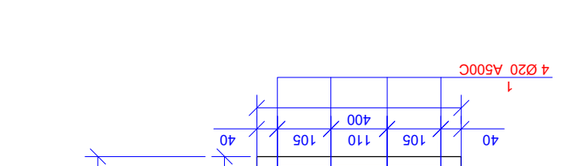

ელემენტების სპეციფიკაცია ბეტონის ნაკეთობების ჩათვლით

ელემენტის მარკა	ელემენტების რაოდენობა	ერთეული ელემენტის მოცულობა, მ³	ელემენტების ჯამური მოცულობა, მ³	ელემენტის წონა, ტ	ელემენტების ჯამური წონა, ტ	შენიშვნა
1	1	0.56	0.56	1.40	1.40	
2	1	0.56	0.56	1.40	1.40	
3	1	0.56	0.56	1.40	1.40	
4	1	0.56	0.56	1.40	1.40	
5	1	0.56	0.56	1.40	1.40	
6	1	0.56	0.56	1.40	1.40	
7	1	0.56	0.56	1.40	1.40	
ჯამი:			3.92		9.80	

ფასადის ელემენტი	
ტიპიური	
ნახაზის #:	ქ- 87 ფაზის ნომერი: 01

შენობის N:	სამშენებლო ნახაზები
ტიპიური:	20 ნაგებობა 2021
ნახაზის:	f:10 @ A3
პროექტირების ეტაპი	მუშა ნახაზები
ტიპი	მონოლითური

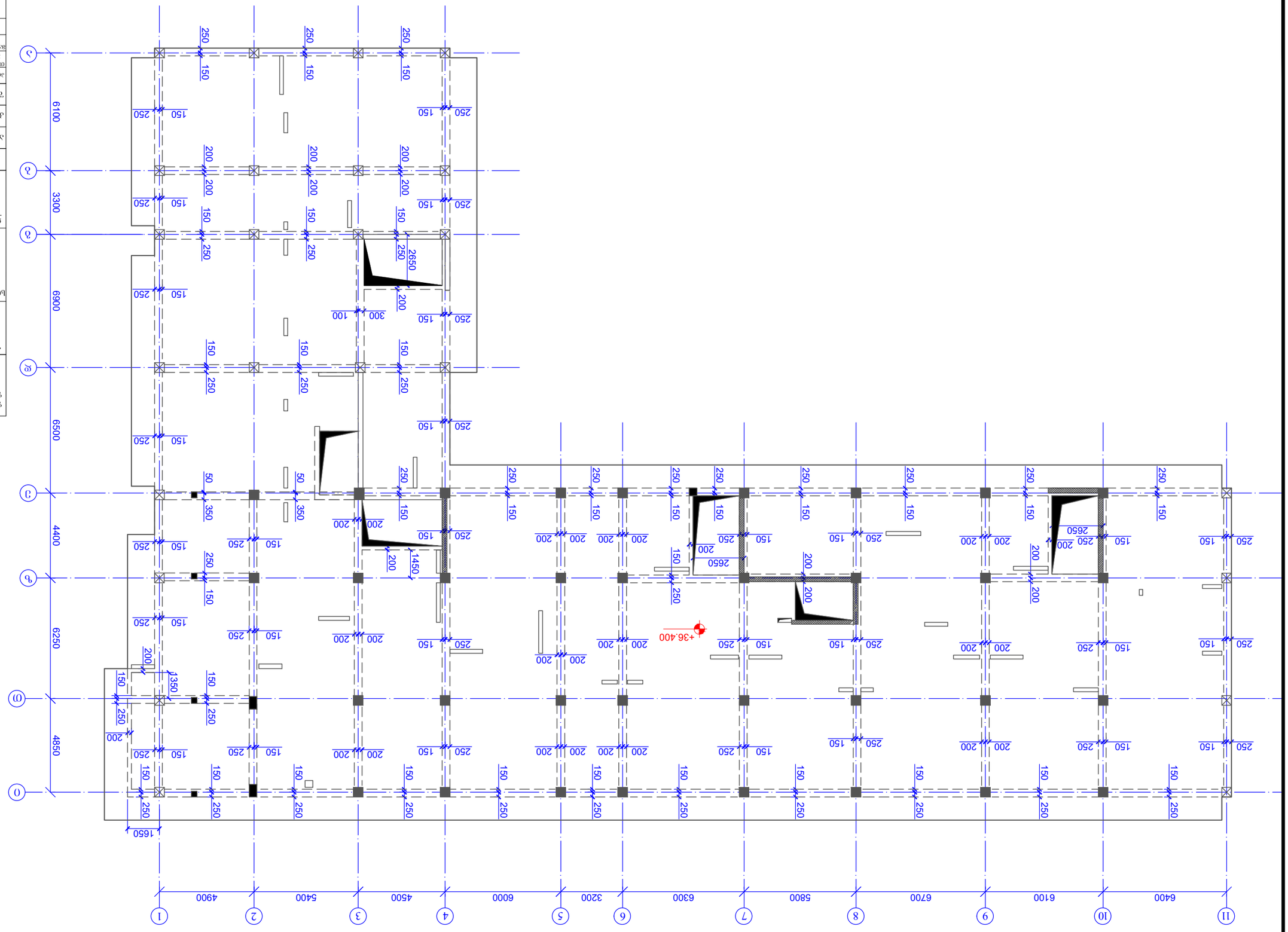

фрагмент плана 03.04.2021 60.36. +36.400 1:200

Объект:	Здание "Центральное отделение" Архангельского муниципального колледжа
	г. Архангельск, ул. Гагарина, д. 14, корп. 1
Стадия	Раздел АР
Наименование:	План 1 этажа. Фрагмент 1
Изм.	Кол.уч. Лист № док. Подп. Дата
Гип	Ларионов
Н.контр.	Ларионов
Разработал	Ларионов
Проверил	Ларионов
Стадия	Лист	Листов
Р	1	1
Формат	А3
Копировал:	
Инв.№ подл.	Подп. и дата	Взам.инв.№	Инв.№ дубл.	Подп. и дата
01	03.04.2021			

ФОЗЭСУЗОЛЬ ЭМЭОФЗОЛЬ ЗЗЗЭЬ
60'36. +36.400
8. 1200

1	2	3	4
5	6	7	8
9	10	11	

1	2	3	4	5	6	7	8	9	10	11
4900	5400	4500	6000	3200	6300	5800	6700	6100	6400	

А	Б	В	Г
Д	Е	Ж	З
И	К	Л	

А	Б	В	Г	Д	Е	Ж	З	И	К	Л
6500	6900	3300	6100	4850	6250	4400	6500	6900	3300	6100

ЗЭЭЭЬ ЭЭЭЭЬ	Д. ОЗОЭЬЭЬЮ 2021
ЭЭЭЬЭЬ ЭЭЭЭЬ	A3
ЭЭЭЬЭЬ ЭЭЭЭЬ	ЭЭЭЬЭЬ

ЭЭЭЬЭЬЭЬ ЬЭЬЭЬЭЬЭЬЭЬЭЬ:
Д. ОЗОЭЬЭЬЮ, ЭЭЬЭЬЭЭЭЬЭЬ Д №40-ЭЭ
ЭФЭЭЬЭЬЭЬЭЬЭЬЭЬ

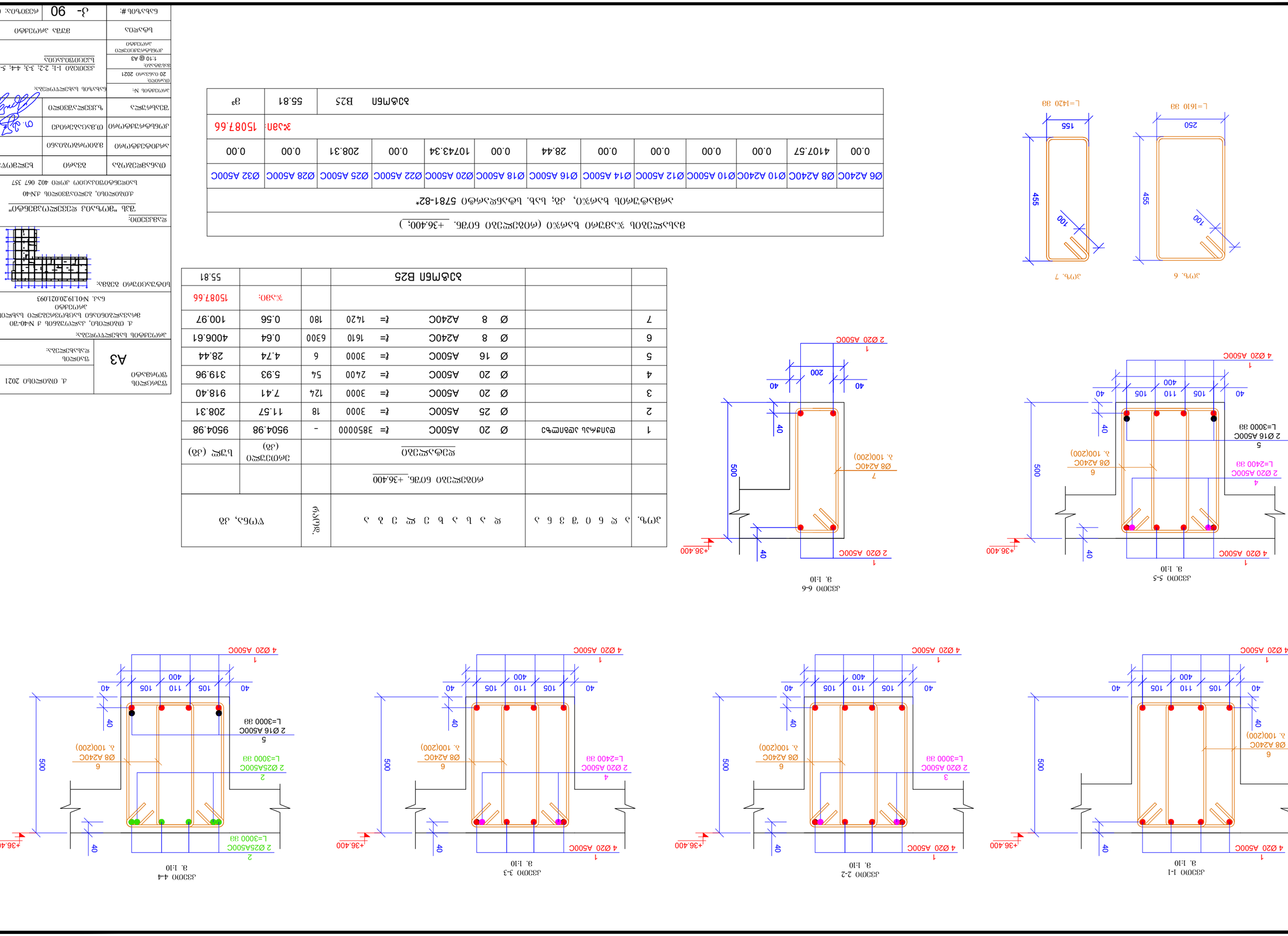

Ø6 A240C	Ø8 A240C	Ø10 A240C	Ø10 A500C	Ø12 A500C	Ø14 A500C	Ø16 A500C	Ø18 A500C	Ø20 A500C	Ø22 A500C	Ø25 A500C	Ø28 A500C	Ø32 A500C
0.00	4107.57	0.00	0.00	0.00	0.00	28.44	0.00	10743.34	0.00	208.31	0.00	0.00

Зэлп:	15087.66		
Бэтонын В25		55.81	кг

Арматурын хэсгийн дэлгэрэнгүй 5781-82*

Эгнэ.	⅄	Ø	6	0	3	6	⅄	Ø	3	⅄
Арматурын хэсэг, ш										
1	Дээврийн дээлийн өрөм	Ø	20	A500C	₹=	3850000		-	9504.98	9504.98
2		Ø	25	A500C	₹=	3000		18	11.57	208.31
3		Ø	20	A500C	₹=	3000		124	7.41	918.40
4		Ø	20	A500C	₹=	2400		54	5.93	319.96
5		Ø	16	A500C	₹=	3000		6	4.74	28.44
6		Ø	8	A240C	₹=	1610		6300	0.64	4006.61
7		Ø	8	A240C	₹=	1420		180	0.56	100.97
									Зэлп:	15087.66
				Бэтон В25						55.81

Эгнэгдэхүүний тоо	Нийт жин, кг	Диаметр, мм
Дээврийн дээлийн өрөм	9504.98	20
	208.31	25
	1247.37	16
	28.44	32
	4107.57	10
	100.97	8

Зурсан:	Д. Отгонсүх
Хянасан:	Ц.Сувдаа
Зөвлөгөө:	Б.Сэлэнгэ
Зөвшөөрсөн:	Ц.Ганбаатар
Гүйцэтгэгч:	"Эрдэнэт Инженеринг" ХХК
Захиалагч:	Дархан-Уул аймгийн Засаг даргын Тамгын газар
Барилгын нэр:	Д. Отгонсүх, Дүнжингарав 4 №40-78 багийн төвийн сургуулийн дэргэдэх цэцэрлэгийн барилга
Зэгэлдэхүүний нэр:	Д. Отгонсүх 2021
Зэгэлдэхүүний дугаар:	А3

Барилгын #:	Д- 90 Архивын: 01
Цөсөөс	Зөвшөөрсөн гарын үсэг
Зэгэлдэхүүний №:	Барилгын бэлэн байдлын акт:
Өөрчлөлт: 20 оны сарын 2021	
Зэлхэсгийн 1-1; 2-2; 3-3; 4-4; 5-5; 6-6	Дээврийн дээлийн өрөм
Зэлхэсгийн нэр:	
Зэгэлдэхүүний дээлийн өрөм	
Зэгэлдэхүүний тоо: 01	Архивын #:

რიგელების საძალიბე გეგმა
ნიშნ. +39.650
მ. 1:200

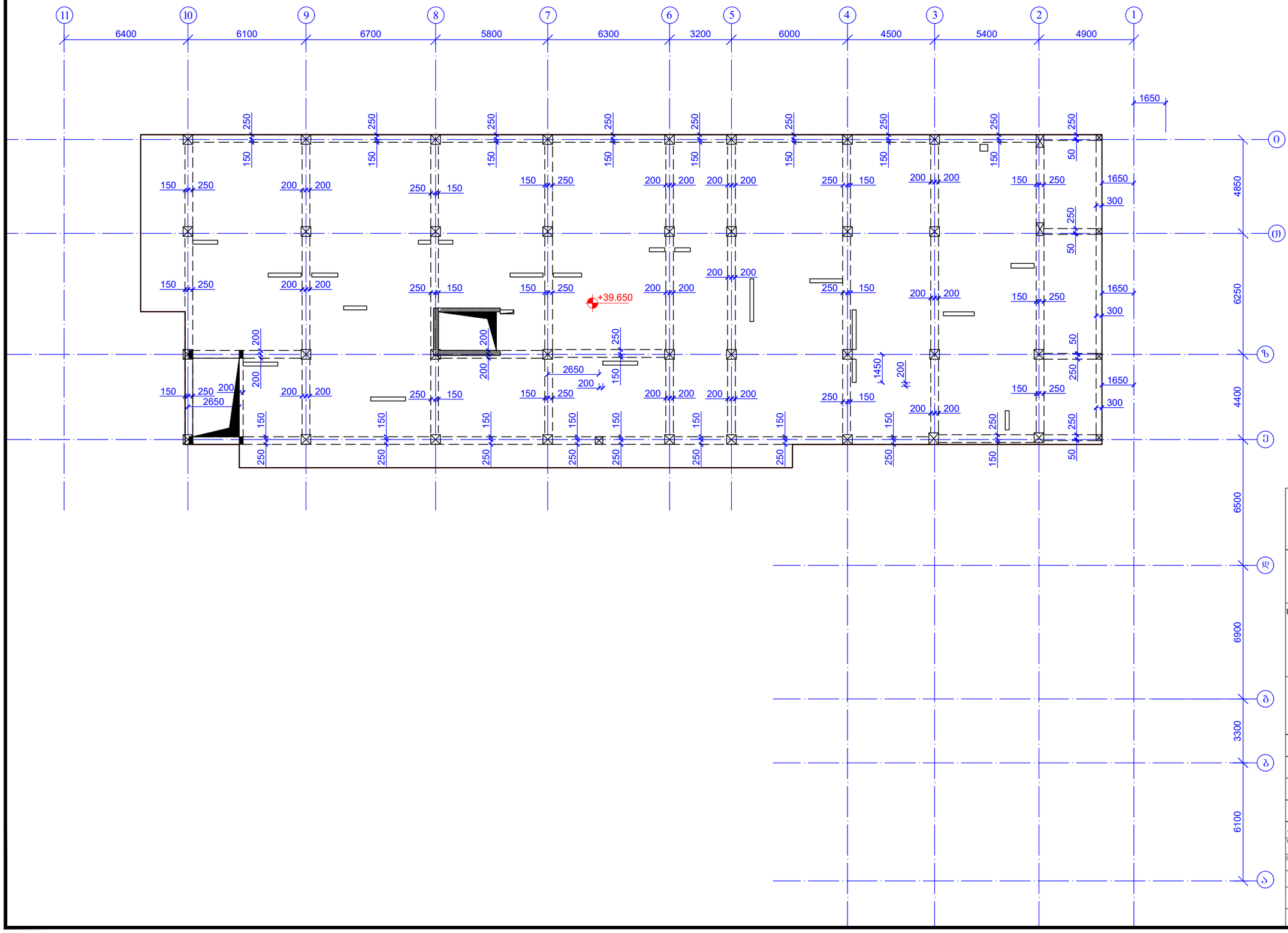

შურცლის ფორმატი: A3		ქ. თბილისი 2021
		ფაილის დასახელება:

პროექტის სახელწოდება:

ქ. თბილისი, კალოუბნის ქ №40-ში მრავალბინიანი საცხოვრებელი სახლის პროექტი
ნაკ. №01.19.20.021.093

სიტუაციური გეგმა:

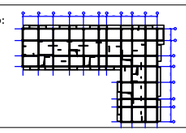

დამკვეთი:

შპს "მოზაიკ დეველოპმენტი"

ქ.თბილისი, ბელიაშვილის ქ.№40

საიდენტიფიკაციო კოდი 402 067 357

თანამდებობა	გვარი	ხელმოწერა
არქიტექტორი	გ.გიორგობიანი	
კონსტრუქტორი	თ.მაცაბერიძე	
შესრულა	ზ.ქველაშვილი	

პროექტის №:	ნახაზის სახელწოდება: რიგელების საძალიბე გეგმა ნიშნ. +39.650
თარიღი: 20 იანვარი 2021	
მასშტაბი: 1:200 @ A3	
კონსტრუქციული პროექტი	
სტადია	შშშა პროექტი
ნახაზის #:	კ- 91 რევიზია: 01

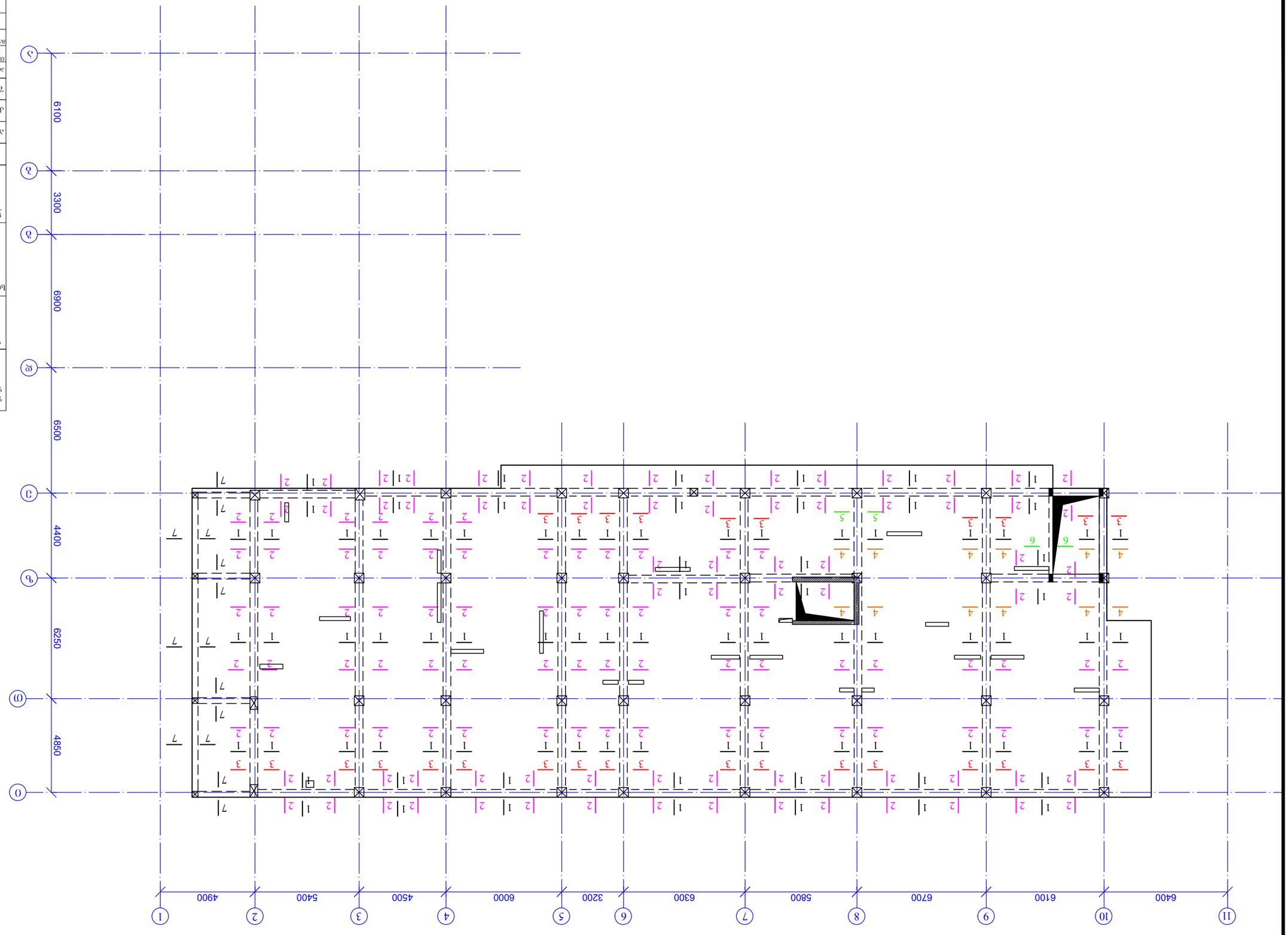

Фрагмент плана фундаментной плиты
6отм. +39.650
М. 1:200

Гип здания Тип фундамента	Д. 01.2021
	А3
Изм. Разработал:	

Заключение государственной экспертизы
Д. 01.2021 Д №40-1-0
Заключение выполнено в соответствии с Градостроительным кодексом Российской Федерации
Б.Э. №01.1.9.20.021093

Ситуационный план расположения объекта:

Разработано:
ГАУ "ЭКСПЕРТИЗА ПРОЕКТОВ"
Д.01.2021, Экспертное заключение Д №40
Положительное 357 067 402 ОГРН Положительное

Должность	Подпись	Фамилия, инициалы
Начальник отдела		В.Э.Ефимов
Главный специалист		О.В.Сухарева
Ведущий специалист		Ф.Э.Ефимов
Специалист		Ф.Э.Ефимов

Заказчик:	
Объект капитального строительства: Фундаментная плита	
Стадия	Лист	Листов
Д	92	3-
Шифр: 01		

| | | |

რიგელების განლაგების გეგმა ნიშნ. +40.270; +42.050
მ. 1:200

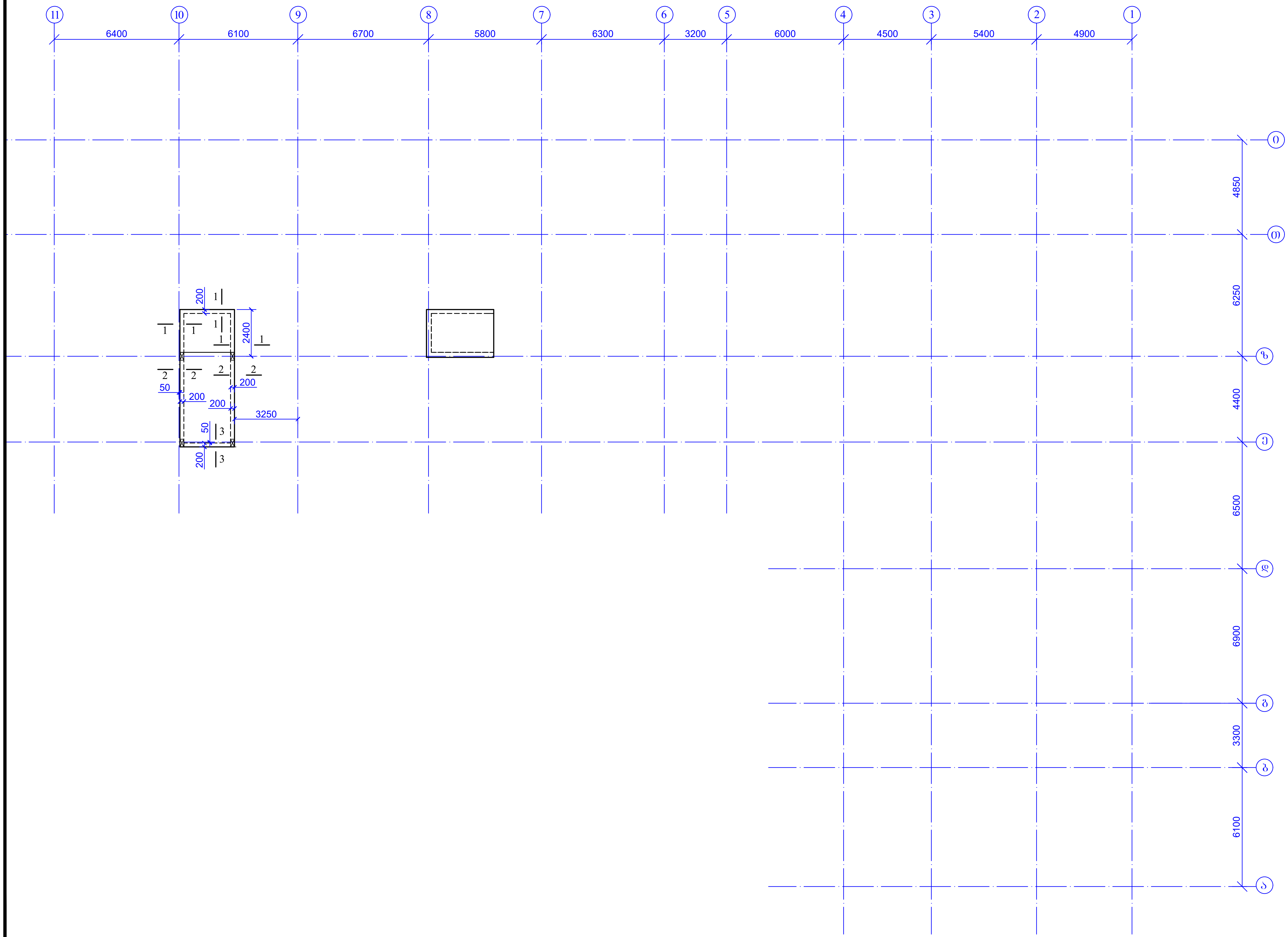

ფურცლის ფორმატი A3	ქ. თბილისი 2021	
	ფაილის დასახელება:	
პროექტის სახელწოდება: ქ. თბილისი, კალოუბნის ქ №40-ში მრავალბინიანი საცხოვრებელი სახლის პროექტი ნაკ. №01.19.20.021.093		
სიტუაციური გეგმა: 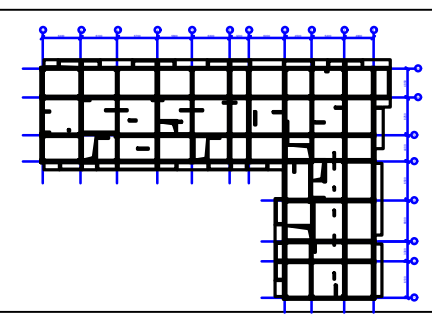		
დამკვეთი: შპს "მოზაიკ დეველოპმენტი" ქ.თბილისი, ბელიაშვილის ქ.№40 საიდენტიფიკაციო კოდი 402 067 357		
თანამდებობა	გვარი	ხელმოწერა
არქიტექტორი	მ.გიორგობიანი	
კონსტრუქტორი	თ.მაცაბერიძე	[signature]
შეასრულა	ზ.ყველაშვილი	[signature]
პროექტის №:	ნახაზის სახელწოდება: რიგელების განლაგების გეგმა ნიშნ. +40.270; +42.050	
თარიღი: 20 იანვარი 2021		
მასშტაბი: 1:200 @ A3		
კონსტრუქციული პროექტი		
სტადია	მუშა პროექტი	
ნახაზის #:	კ- 94	რევიზია: 01

კვეთი 1-1
მ. 1:10

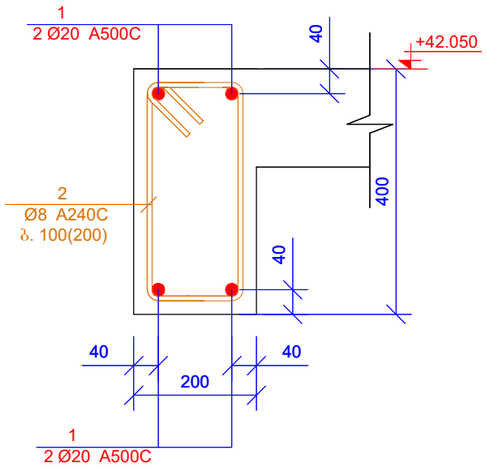

კვეთი 2-2
მ. 1:10

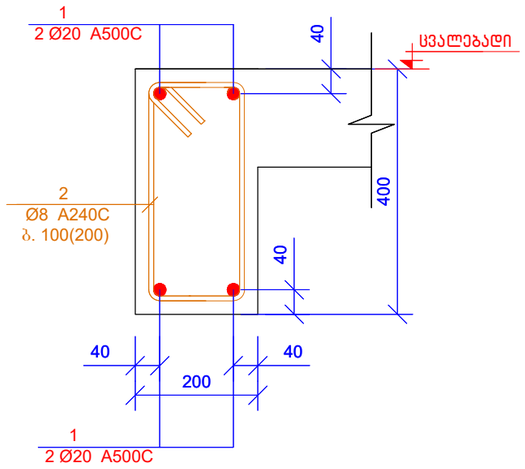

კვეთი 3-3
მ. 1:10

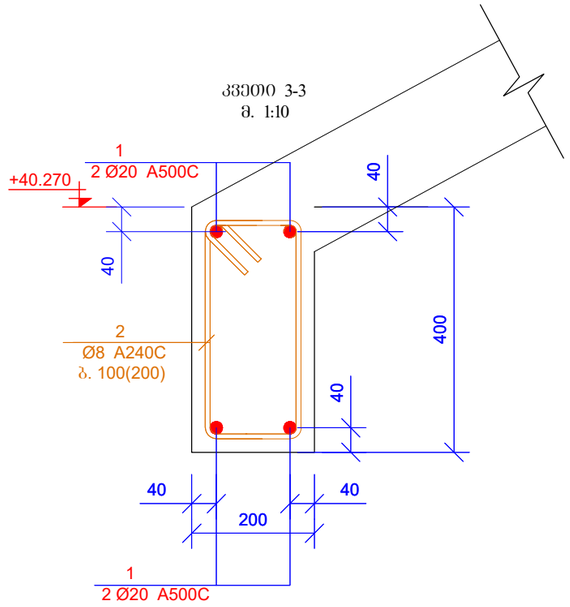

პოზ. 2

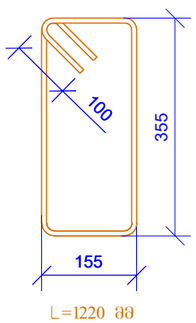

პოზ.	ა ღ ნ ი შ ვ ნ ა	დ ა ს ა ხ ე ლ ე ბ ა	რაოდ.	წონა, კგ	
		რიგელები ნიშნ. +40.270; +42.050			
		დეტალები		ერთეული (კგ)	სულ (კგ)
1	დაიჭრას ადგილზე	Ø 20 A500C ℓ= 180000	-	444.39	444.39
2		Ø 8 A240C ℓ= 1220	280	0.48	134.94
				ჯამი:	579.32
		ბეტონი B25			1.92

მასალების ჯამური ხარჯი (რიგელები ნიშნ. +40.270; +42.050)

არმატურის ხარჯი, კგ; სახ. სტანდარტი 5781-82*

Ø6 A240C	Ø8 A240C	Ø10 A240C	Ø10 A500C	Ø12 A500C	Ø14 A500C	Ø16 A500C	Ø18 A500C	Ø20 A500C	Ø22 A500C	Ø25 A500C	Ø28 A500C	Ø32 A500C
0.00	134.94	0.00	0.00	0.00	0.00	0.00	0.00	444.39	0.00	0.00	0.00	0.00
											ჯამი:	579.32
										ბეტონი B25	1.92	მ³

მასალების ჯამური ხარჯი მთელი შენობა (რიგელები)

არმატურის ხარჯი, კგ; სახ. სტანდარტი 5781-82*

Ø6 A240C	Ø8 A240C	Ø10 A240C	Ø10 A500C	Ø12 A500C	Ø14 A500C	Ø16 A500C	Ø18 A500C	Ø20 A500C	Ø22 A500C	Ø25 A500C	Ø28 A500C	Ø32 A500C
0.00	53742.57	0.00	0.00	0.00	0.00	5738.73	0.00	129631.09	0.00	1897.91	0.00	0.00
												ჯამი: 191010.30
										ბეტონი B25	729.04	მ³

შენობის ფორმატი A3	ქ. თბილისი 2021
	ფაილის დასახელება:

პროექტის სახელწოდება:
ქ. თბილისი, კალოუბნის ქ №40-ში მრავალბინიანი საცხოვრებელი სახლის პროექტი
ნაკ. №01.19.20.021.093

სიტუაციური გეგმა:

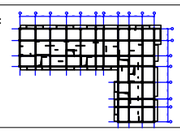

დამკვეთი:
შპს "მოზაიკ დეველოპმენტი"
ქ.თბილისი, გალიაშვილის ქ.№40
საიდენტიფიკაციო კოდი 402 067 357

თანამდებობა	გვარი	ხელმოწერა
არქიტექტორი	მ.გიორგობიანი	
კონსტრუქტორი	თ.მაცაბერიძე	
შემსრულა	ზ.ქველაშვილი	

პროექტის №:
თარიღი: 20 იანვარი 2021
მასშტაბი: 1:10 @ A3
კონსტრუქციული პროექტი

ნახაზის სახელწოდება:
კვეთები 1-1; 2-2; 3-3
საკონსტრუქციო

სტადია	მშშა პროექტი	
ნახაზის #:	კ- 95	რევიზია: 01

გადახურვის ფილის საყალიბე და ქვედა შრის არმირების გეგმა
ნიშნ. -3.100
მ. 1:200

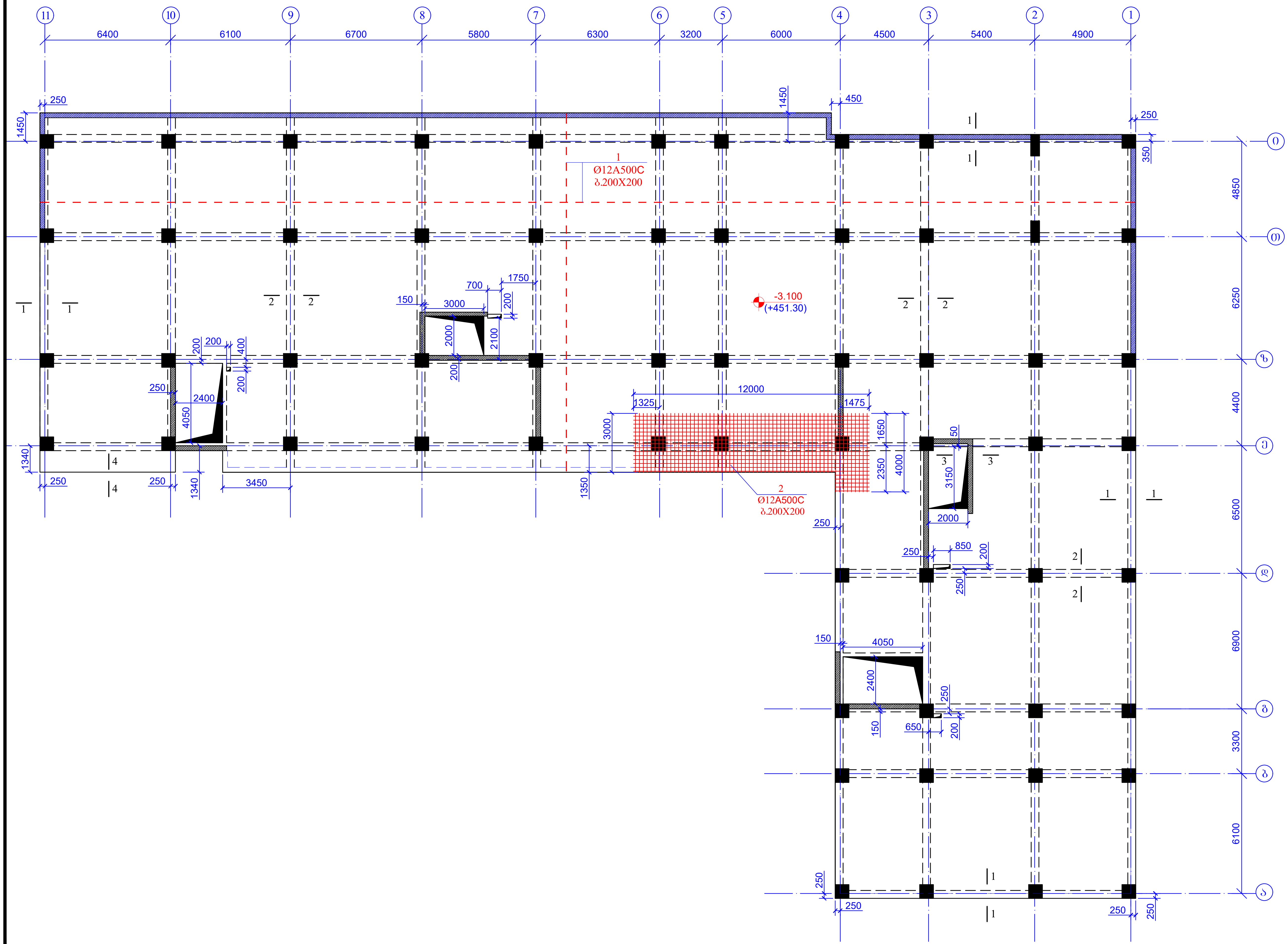

ფურცლის ფორმატი A3	ქ. თბილისი 2021
	ფაილის დასახელება:

პროექტის სახელწოდება:

ქ. თბილისი, კალოუბნის ქ №40-ში მრავალბინიანი საცხოვრებელი სახლის პროექტი

ნაკ. №01.19.20.021.093

სიტუაციური გეგმა:

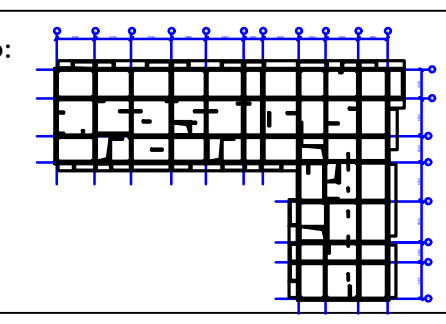

დამკვეთი:

შპს "მოზაიკ დეველოპმენტი"

ქ.თბილისი, ბელიაშვილის ქ.№40

საიდენტიფიკაციო კოდი 402 067 357

თანამდებობა	გვარი	ხელმოწერა
არქიტექტორი	მ.გიორგობიანი	
კონსტრუქტორი	თ.მაცაბერიძე	
შეასრულა	ზ.ქველაშვილი	

პროექტის №:	ნახაზის სახელწოდება:
თარიღი: 20 იანვარი 2021	გადახურვის ფილის საყალიბე და ქვედა შრის არმირების გეგმა ნიშნ. -3.100
მასშტაბი: 1:200 @ A3	
კონსტრუქციული პროექტი	
სტადია	მუშა პროექტი

ნახაზის #:	კ- 96	რევიზია: 01

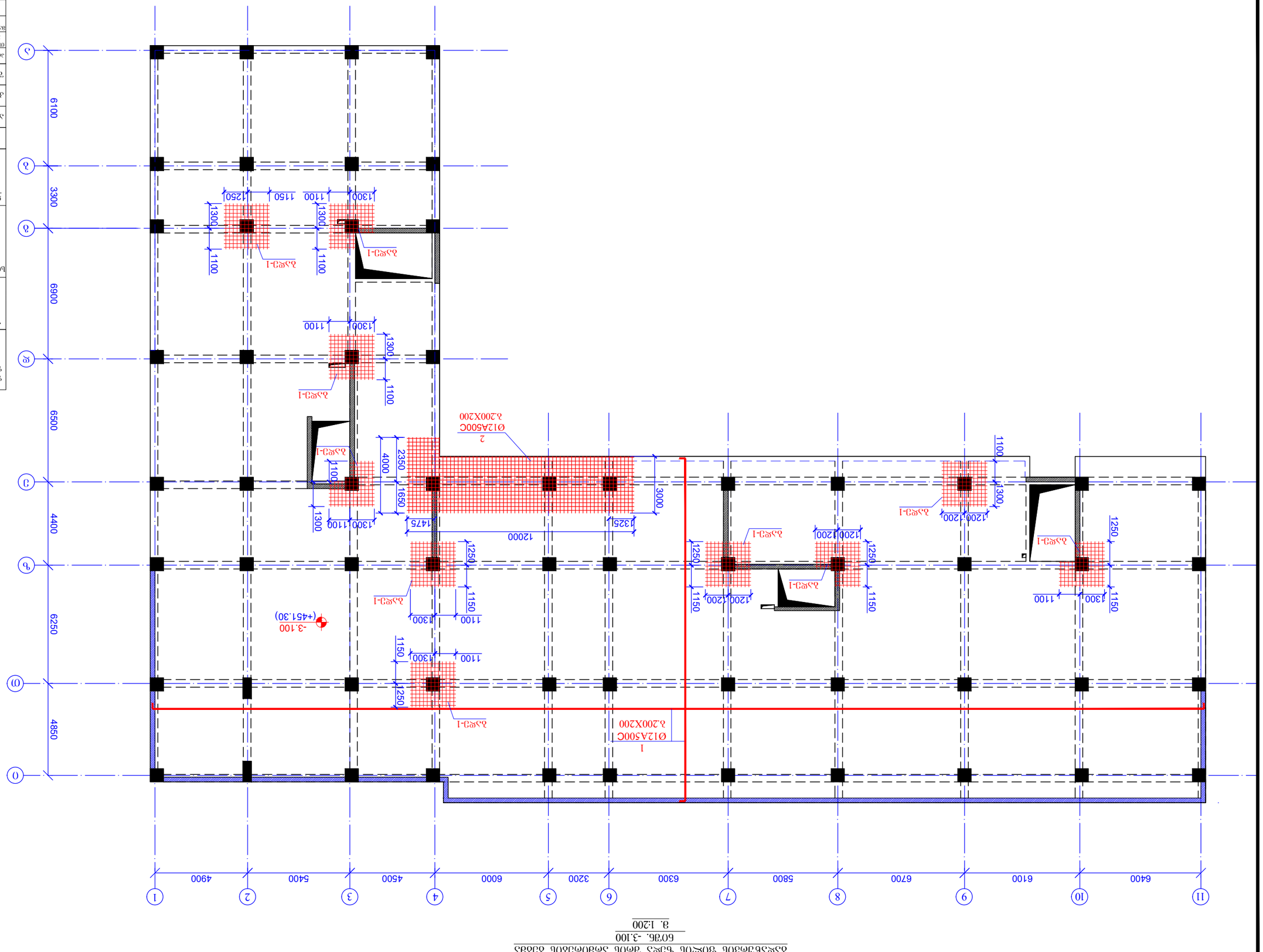
1
2
3
4
5
6
7
8
9
10
11
A
B
C
D
E
6400
6100
6700
5800
6300
3200
6000
4500
5400
4900
6100
4850
6250
4400
6500
6900
3300
6100
Ø12A500C
3.200X200
Ø12A500C
3.200X200
-3.100
(+451.30)
12000
3000
2350
1650
4000
1475
1325
1300
1100
1250
1150
1200
1300
1100
1300
1100
1300
1100

კვეთი 1-1
მ.1:20

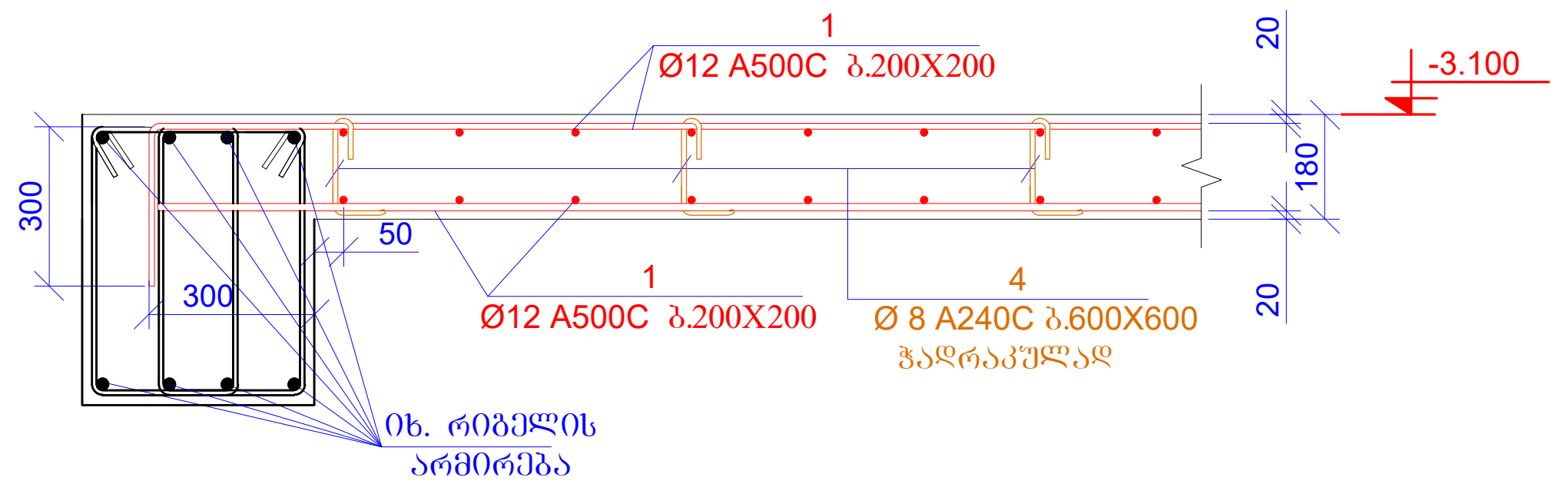

კვეთი 2-2
მ.1:20

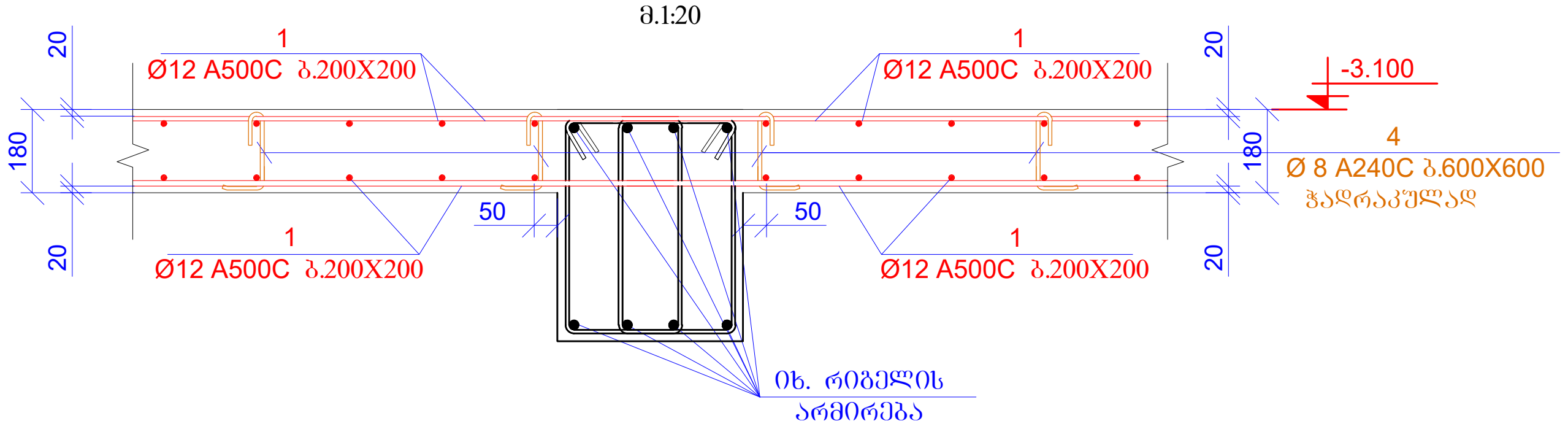

პოზ.	ა ღ ნ ი შ ვ ნ ა	დ ა ს ა ხ ე ლ ე ბ ა				რაოდ.	წონა, კგ	
		გადახურვის ფილა ნიშნ. -3.100						
		დეტალები					ერთეული (კგ)	სულ (კგ)
1	დაიჭრას ადგილზე	Ø 12	A500C	ℓ=	24800000	-	22041.67	22041.67
2	დაიჭრას ადგილზე	Ø 12	A500C	ℓ=	760000	-	675.47	675.47
3		Ø 12	A500C	ℓ=	2400	240	2.13	511.94
4		Ø 8	A240C	ℓ=	325	2710	0.13	347.91
5		Ø 8	A240C	ℓ=	680	980	0.27	263.24
							ჯამი:	23840.22
		ბეტონი B25						234.00

მასალების ჯამური ხარჯი (ფილა ნიშნ. -3.100)												
არმატურის ხარჯი, კგ; სახ. სტანდარტი 5781-82*												
Ø6 A240C	Ø8 A240C	Ø10 A240C	Ø10 A500C	Ø12 A500C	Ø14 A500C	Ø16 A500C	Ø18 A500C	Ø20 A500C	Ø22 A500C	Ø25 A500C	Ø28 A500C	Ø32 A500C
0.00	611.14	0.00	0.00	23229.08	0.00	0.00	0.00	0.00	0.00	0.00	0.00	0.00
											ჯამი:	23840.22
									ბეტონი	B25	234.00	მ³

კვეთი 3-3
მ.1:20

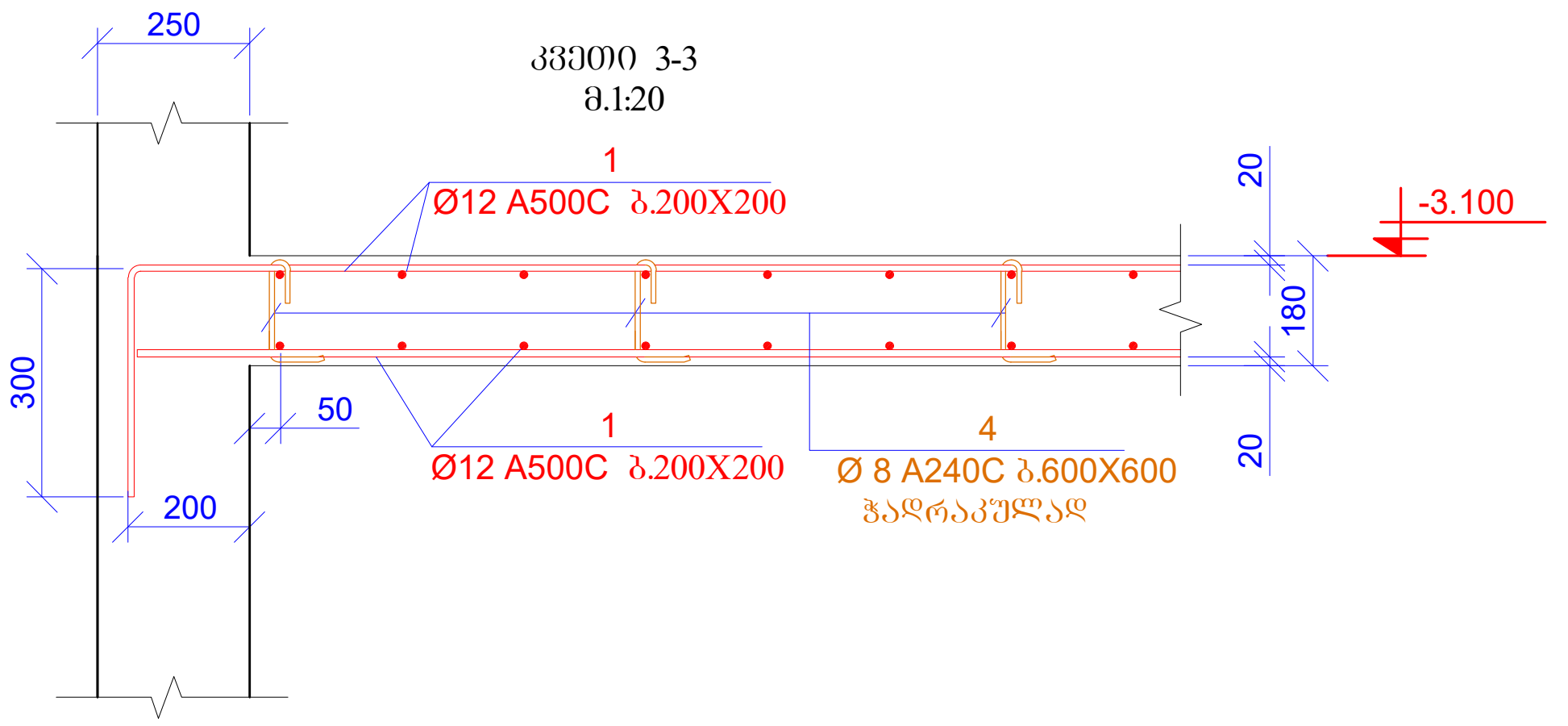

პოზ.4

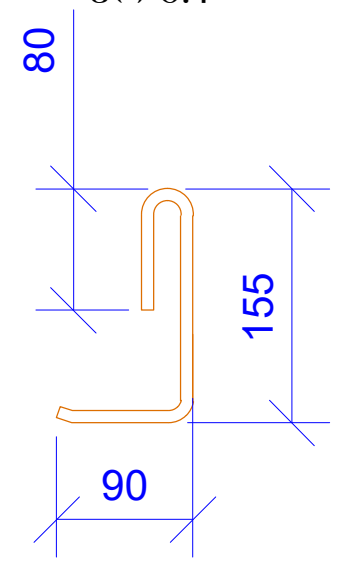

L=325 მმ

პოზ.5

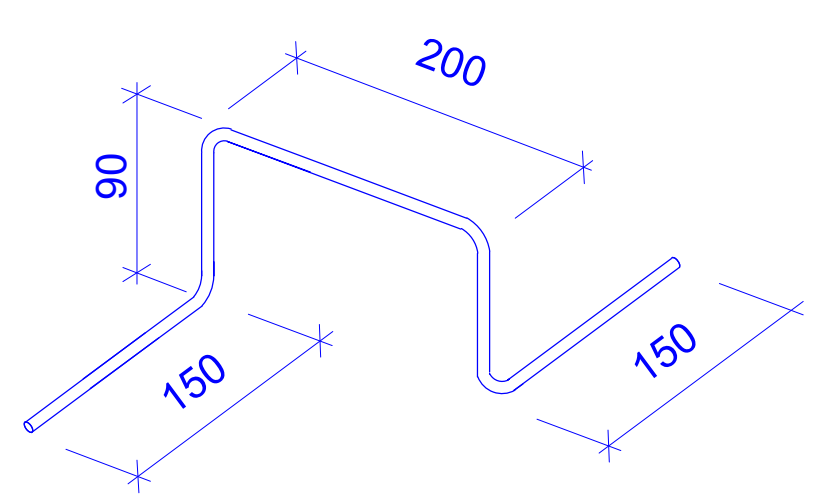

L=680 მმ

ბადე-1 (10ც)

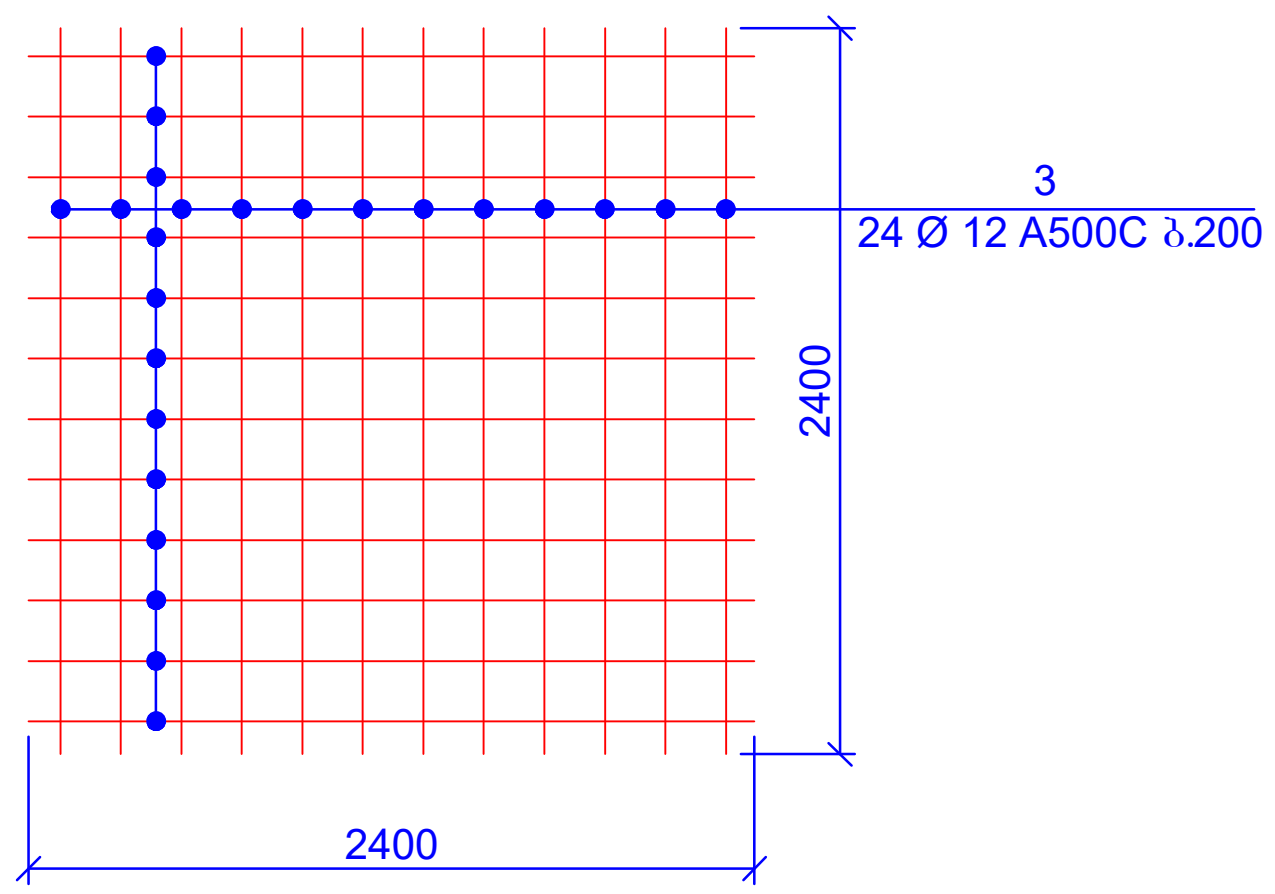

კვეთი 4-4
მ.1:20

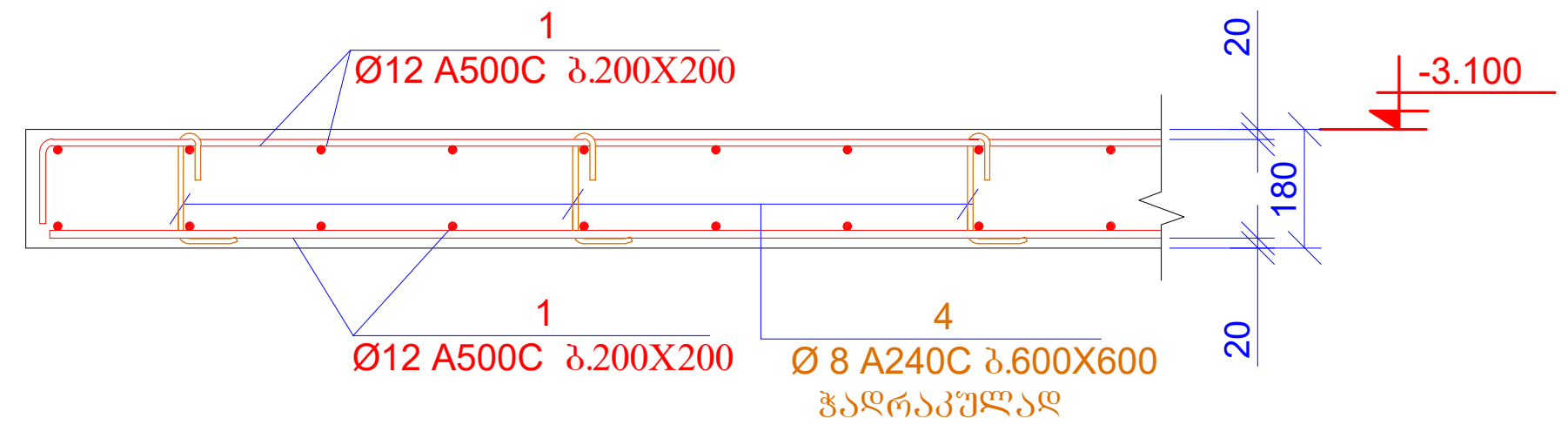

ფურცლის ფორმატი A3	ქ. თბილისი 2021	
	ფაილის დასახელება:	
პროექტის სახელწოდება: ქ. თბილისი, კალოუბნის ქ №40-ში მრავალბინიანი საცხოვრებელი სახლის პროექტი ნაკ. №01.19.20.021.093		
სიტუაციური გეგმა: 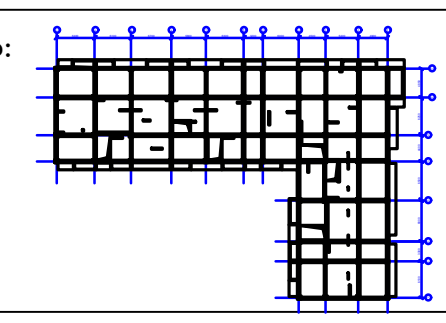		
დამკვეთი: შპს "მოზაიკ დეველოპმენტი" ქ.თბილისი, ბელიაშვილის ქ.№40 საიდენტიფიკაციო კოდი 402 067 357		
თანამდებობა	გვარი	ხელმოწერა
არქიტექტორი	მ.ბიორბოზიანი	
კონსტრუქტორი	თ.მაცაბერიძე	
შეასრულა	ზ.ყველაშვილი	
პროექტის №:	ნახაზის სახელწოდება:	
თარიღი: 20 იანვარი 2021	კვეთები 1-1; 2-2; 3-3; 4-4 სპეციფიკაცია	
მასშტაბი: 1:20 @ A3		
კონსტრუქციული პროექტი		
სტადია	მუშა პროექტი	
ნახაზის #:	კ- 98	რევიზია: 01

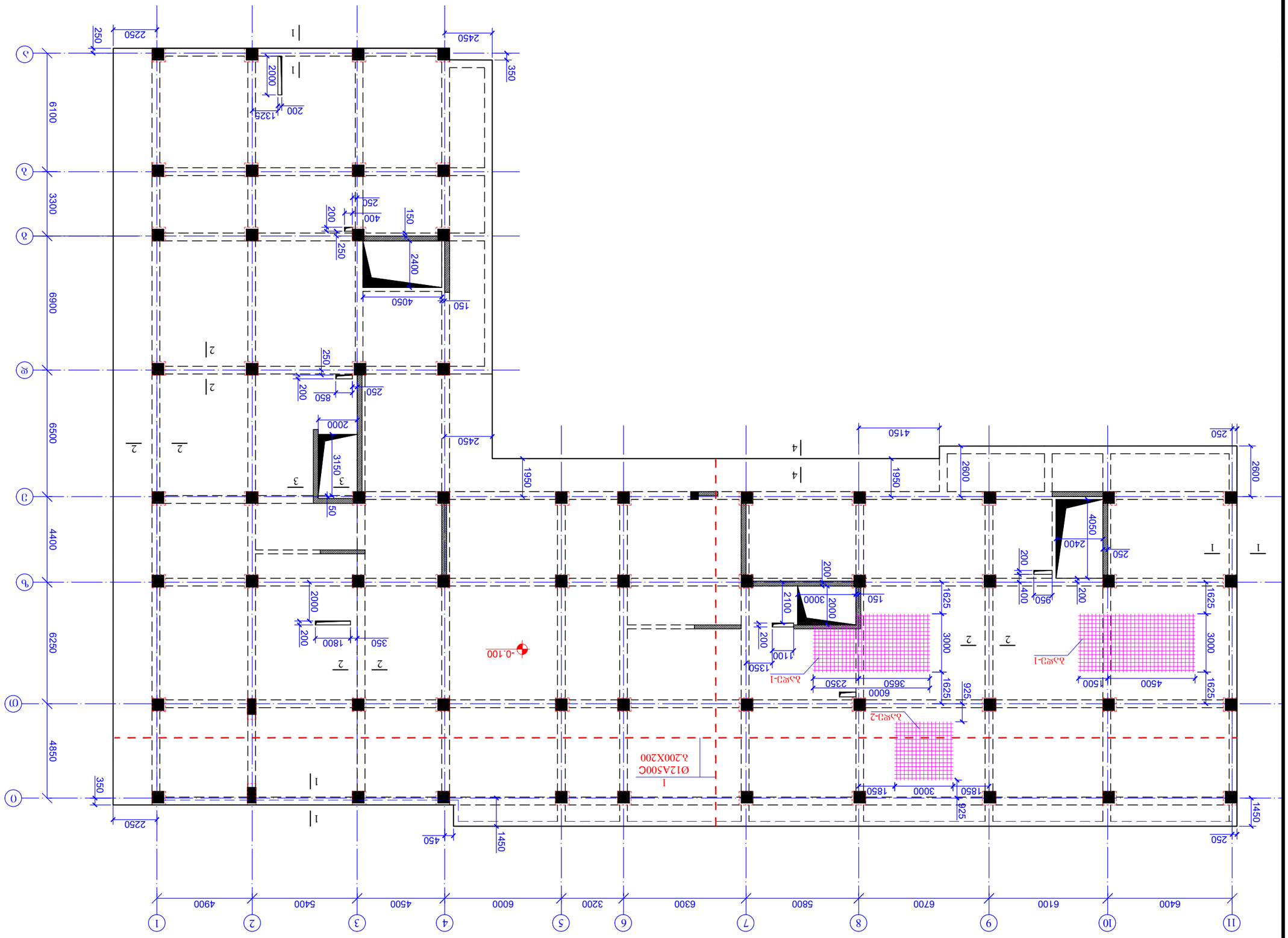
11
10
9
8
7
6
5
4
3
2
1
0
Ø
Щ
ъ
ы
6400
6100
6700
5800
6300
3200
6000
4500
5400
4900
6500
6900
3300
6100
4850
6250
4400
2250
250
350
450
1450
2450
1950
4150
2600
1625
3000
925
1850
3000
6000
2350
3650
1350
1100
200
2100
3000
2000
150
400
950
200
2400
4050
250
1800
350
2000
850
3150
50
1325
0002
2400
4050
150
250
400
200
1500
4500
-0.100
1
Ø12A500C
h.200X200
2
2
2
2
3
3
4
4
1
1
1

გადახურვის ფილის ზედა შრის არმირების გეგმა

ნიშნ. -0.100

მ. 1:200

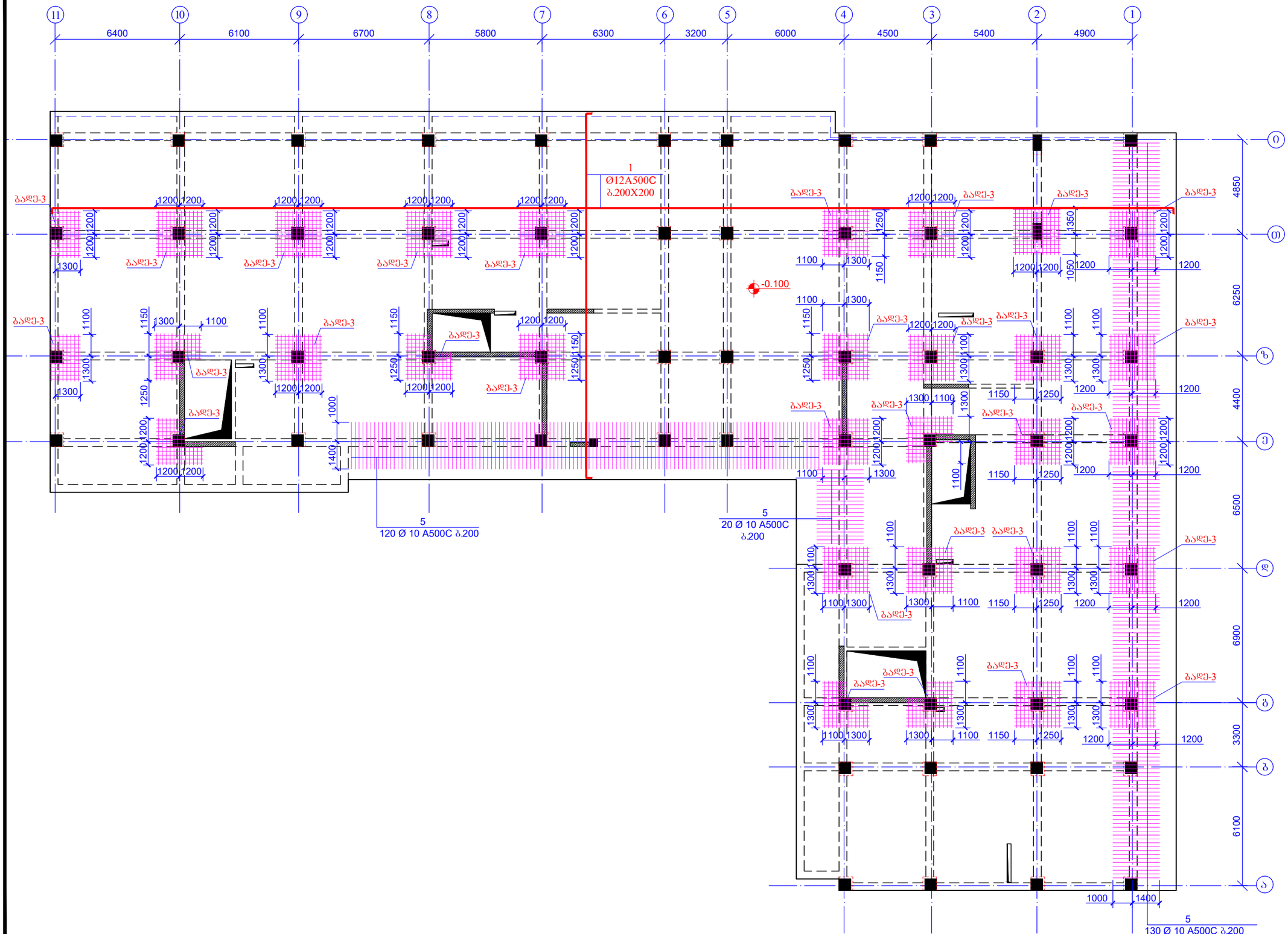

შენობის ფორმატი A3	ქ. ობილისი 2021	
	ფაილის დასახელება:	

პროექტის სახელწოდება:

ქ. ობილისი, კალოუბნის ქ №40-ში მრავალბინიანი საცხოვრებელი სახლის პროექტი
ნაკ. №01.19.20.021.093

სიტუაციური გეგმა:

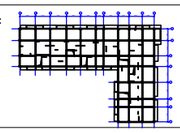

დამკვეთი:

შპს "მოზაიკ დეველოპმენტი"

ქ.ობილისი, გელიაშვილის ქ.№40

საიდენტიფიკაციო კოდი 402 067 357

თანამდებობა	გვარი	ხელმოწერა
არქიტექტორი	მ.გიორგობიანი	
კონსტრუქტორი	თ.მაცაბერიძე	
შემსრულა	ზ.ქველაშვილი	

პროექტის №:

თარიღი: 20 იანვარი 2021

მასშტაბი: 1:200 @ A3

კონსტრუქციული პროექტი

ნახაზის სახელწოდება:

გადახურვის ფილის ზედა შრის არმირების გეგმა
ნიშნ. -0.100

სტადია	მშპა პროექტი
ნახაზის #:	კ- 100 რევიზია: 01

კვეთი 1-1
მ.1:20

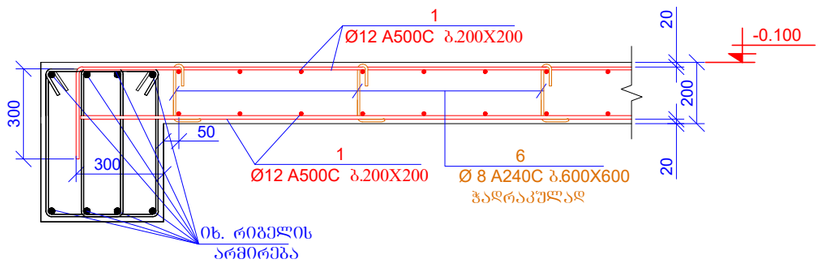

კვეთი 2-2
მ.1:20

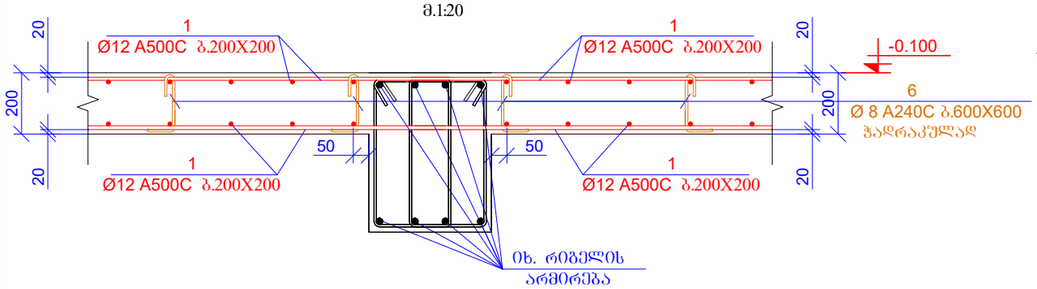

კვეთი 3-3
მ.1:20

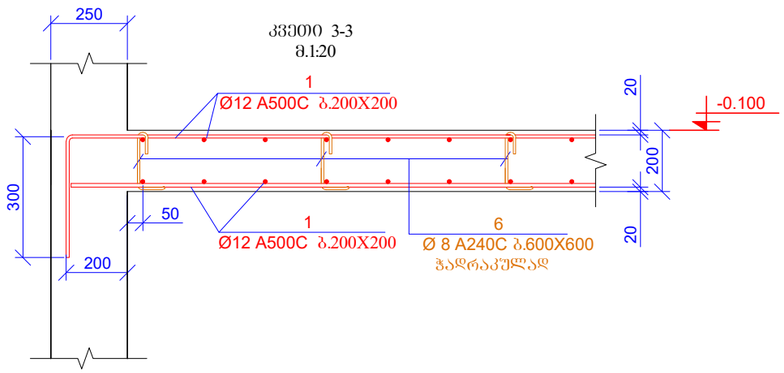

კვეთი 4-4
მ.1:20

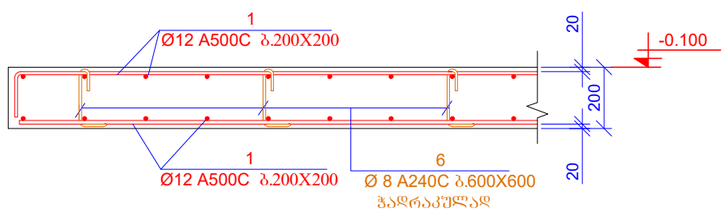

ბადე-1 (2ც)

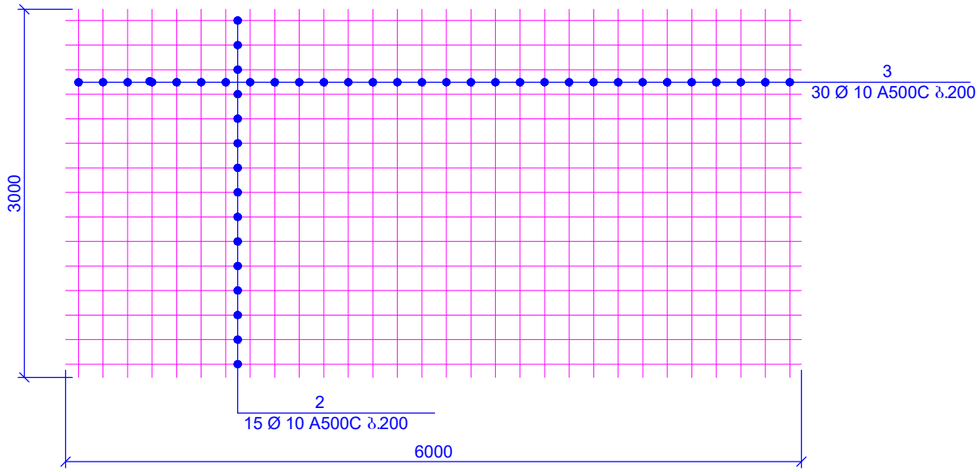

ბადე-2 (1ც)

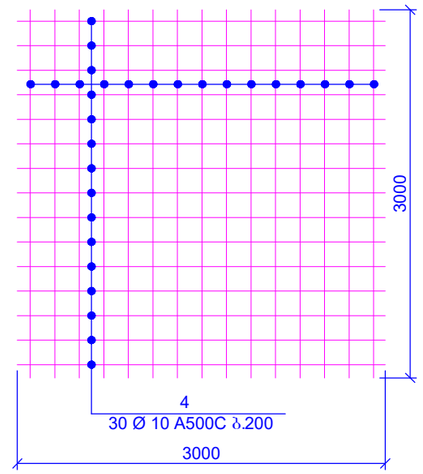

ბადე-3 (3ც)

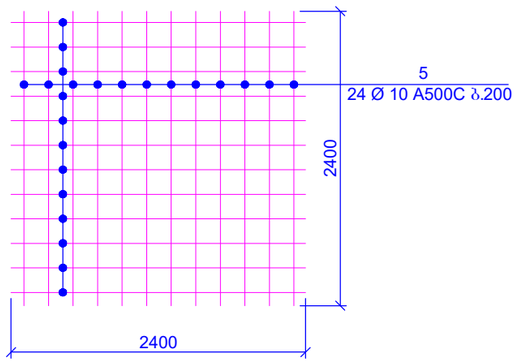

პოზ.6

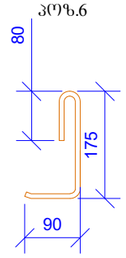

L=345 მმ

პოზ.7

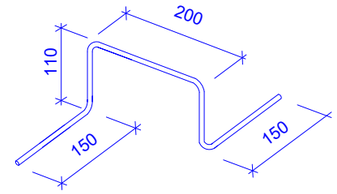

L=720 მმ

პოზ.	ა ღ ნ ი შ ვ ნ ა	დ ა ს ა ხ ე ლ ე ბ ა	რაოდ.	წონა, კგ	
		ბადახშირვის ფილა ნ0შნ. -0.100			
		დეტალები		ერთეული (კგ)	სულ (კგ)
1	დაიჭრას ადგილზე	Ø 12 A500C ℓ= 28200000	-	25063.51	25063.51
2		Ø 10 A500C ℓ= 6000	30	3.70	111.10
3		Ø 10 A500C ℓ= 3000	60	1.85	111.10
4		Ø 10 A500C ℓ= 3000	30	1.85	55.55
5		Ø 10 A500C ℓ= 2400	1014	1.48	1502.03
6		Ø 8 A240C ℓ= 345	3280	0.14	447.00
7		Ø 8 A240C ℓ= 720	1220	0.28	346.98
				ჯამი:	27637.26
		ბეტონი B25			291.60

მასალების ჯამური ხარჯი (ფილა ნ0შნ. -0.100)

არმატურის ხარჯი, კგ; სახ. სტანდარტი 5781-82*

Ø6 A240C	Ø8 A240C	Ø10 A240C	Ø10 A500C	Ø12 A500C	Ø14 A500C	Ø16 A500C	Ø18 A500C	Ø20 A500C	Ø22 A500C	Ø25 A500C	Ø28 A500C	Ø32 A500C
0.00	793.97	0.00	1779.78	25063.51	0.00	0.00	0.00	0.00	0.00	0.00	0.00	0.00
											ჯამი:	27637.26
										ბეტონი	B25	291.60 მ³

შპრცლის ფორმატი	ქ. თბილისი 2021
A3	ფაილის დასახელება:
პროექტის სახელწოდება:	ქ. თბილისი, კალოუბნის ქ №40-ში მრავალბინიანი საცხოვრებელი სახლის პროექტი ნაკ. №01.19.20.021.093
სიტუაციური გეგმა:	
დამკვეთი:	შპს "მოზაიკ დეველოპმენტი" ქ.თბილისი, ბელიაშვილის ქ.№40 საიდენტიფიკაციო კოდი 402 067 357

თანამდებობა	გვარი	ხელმოწერა
არქიტექტორი	გ.გიორგობიანი	
კონსტრუქტორი	თ.მაცაბერიძე	
შემსრულა	ზ.ყველაშვილი	

პროექტის №:	ნახაზის სახელწოდება:
თარიღი: 20 იანვარი 2021	კვეთები I-I; 2-2; 3-3; 4-4 სპეციფიკაცია
მასშტაბი: 1:20 @ A3	
კონსტრუქციული პროექტი	
სტადია	მუშა პროექტი
ნახაზის #:	კ- 101 რევიზია: 01

გადახურვის ფილის საძალიბე გეგმა
ნიშნ. +3.900
მ. 1:100

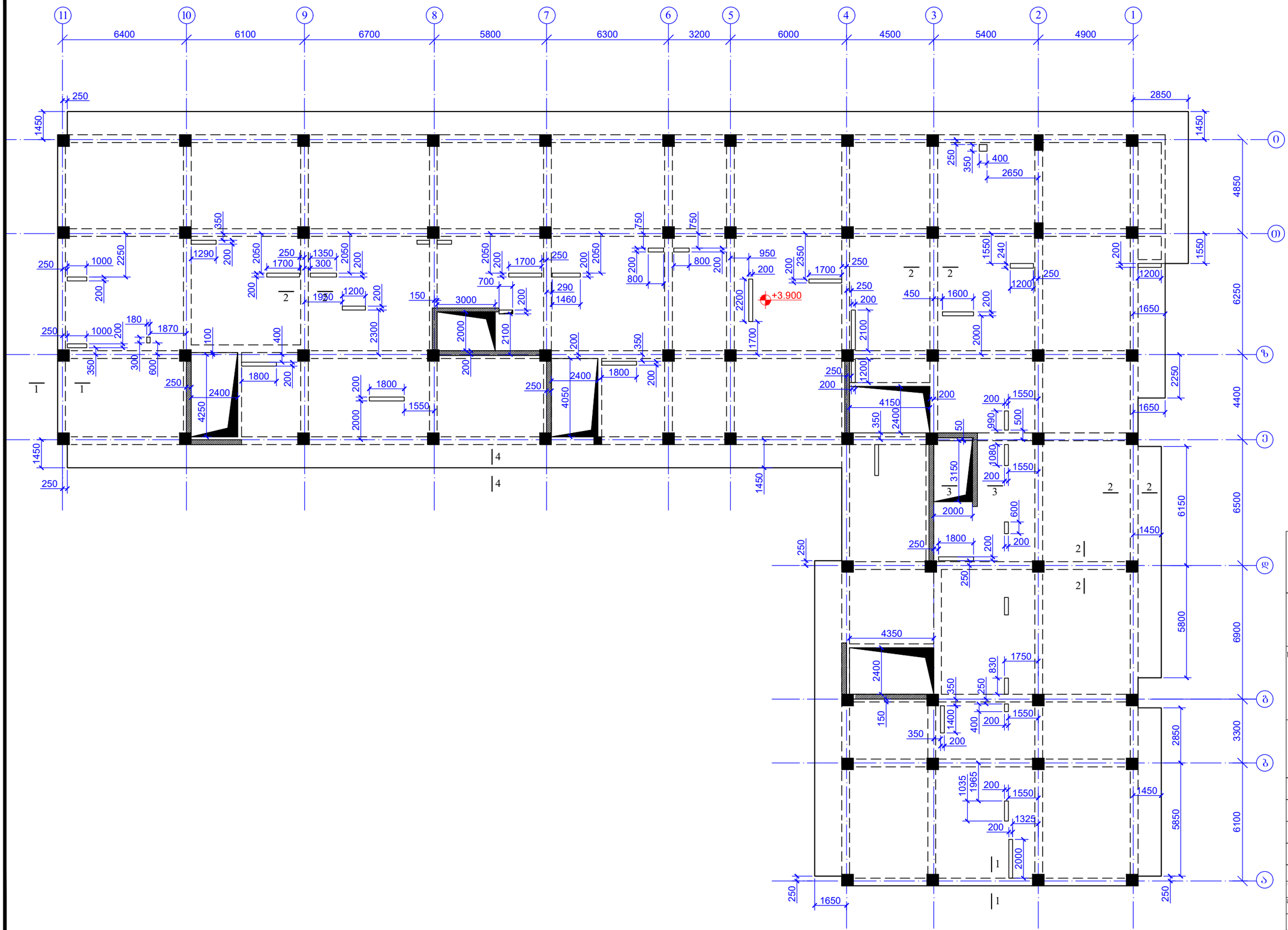
11
10
9
8
7
6
5
4
3
2
1
6400
6100
6700
5800
6300
3200
6000
4500
5400
4900
0
0)
ბ
ბ)
გ
გ)
დ
დ)
ე
ე)
ვ
ვ)
ზ
ზ)
+3.900
4850
6250
4400
6500
6150
6900
5800
3300
6100
5850
6250
1450
2850
1650
1550
2250
1200
1600
1700
2100
2000
2200
2350
1800
2400
4250
4050
4150
3150
2650
1290
1350
1700
1920
3000
2100
1460
1870
1965
1325
4350
1750
1400
1035
1080
990
500
600
1290
1080
1550
1650
1450
1800
2400
2850
2650
1550
1200
1650
1450
2850
1650
1450
2850
1650
1450
2850

გადახურვის ფილის ქვედა შრის არმირების გეგმა
ნიშნ. +3.900
მ. 1:200

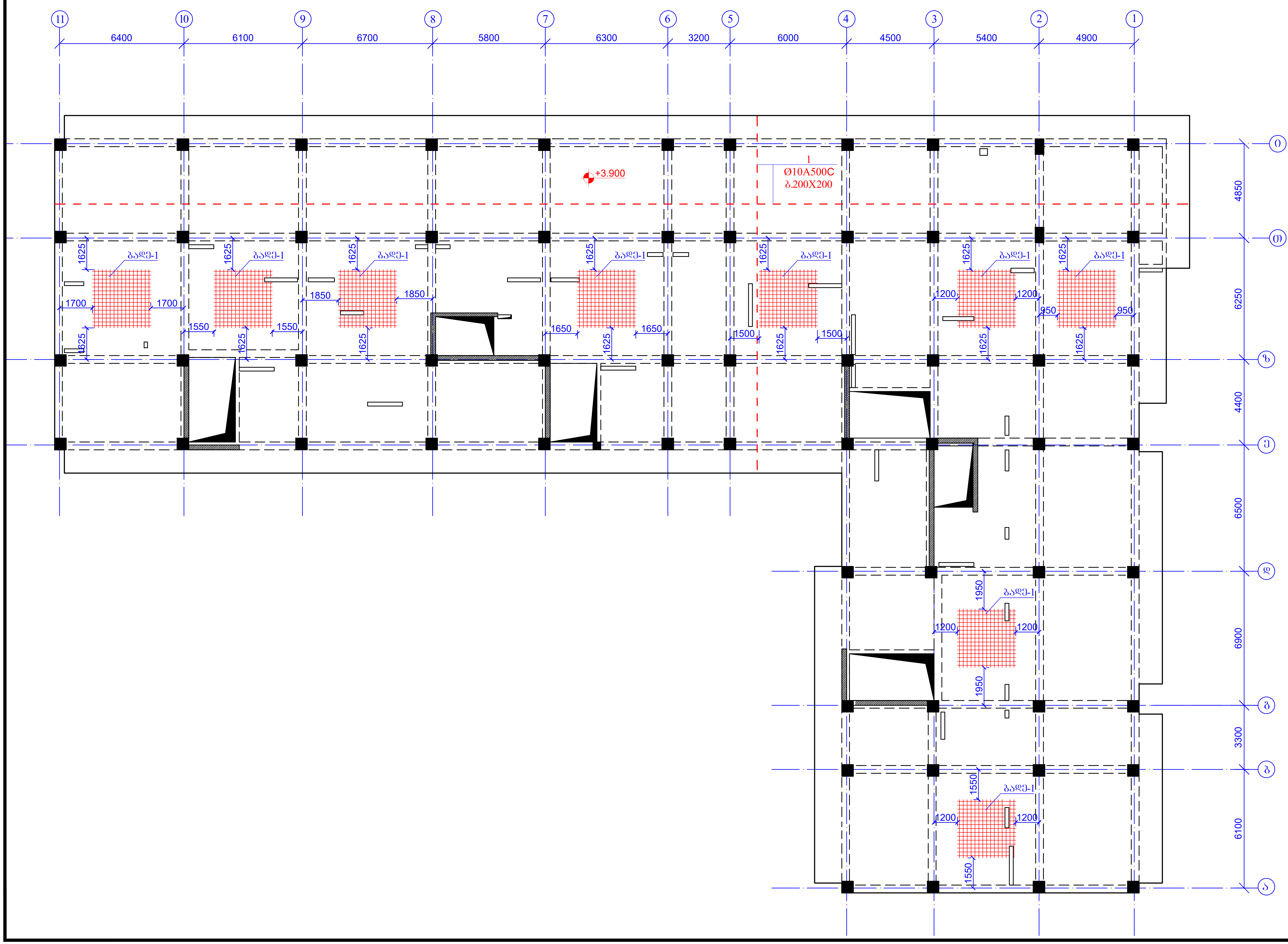

ფურცლის ფორმატი	ქ. თბილისი 2021
A3	ფაილის დასახელება:

პროექტის სახელწოდება:
ქ. თბილისი, კალოუბნის ქ №40-ში
მრავალბინიანი საცხოვრებელი სახლის
პროექტი
ნაკ. №01.19.20.021.093

სიტუაციური გეგმა:

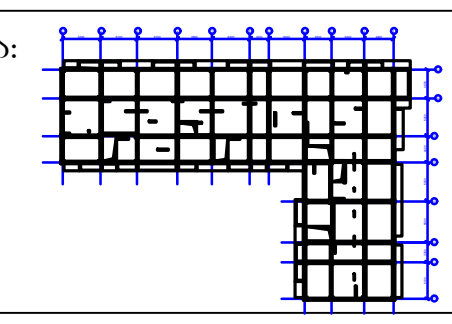

დამკვეთი:
შპს "მოზაიკ დეველოპმენტი"
ქ.თბილისი, ბელიაშვილის ქ.№40
საიდენტიფიკაციო კოდი 402 067 357

თანამდებობა	გვარი	ხელმოწერა
არქიტექტორი	მ.გიორგობიანი	
კონსტრუქტორი	თ.მაცაბერიძე	
შეასრულა	ზ.ყველაშვილი	

პროექტის №:	ნახაზის სახელწოდება:
თარიღი: 20 იანვარი 2021	გადახურვის ფილის ქვედა შრის არმირების გეგმა ნიშნ. +3.900
მასშტაბი: 1:200 @ A3	
კონსტრუქციული პროექტი	
სტადია	მუშა პროექტი
ნახაზის #:	კ- 103 რევიზია: 01

გადახურვის ფილის ზედა შრის არმირების გეგმა
ნიშნ. +3.900
მ. 1:200

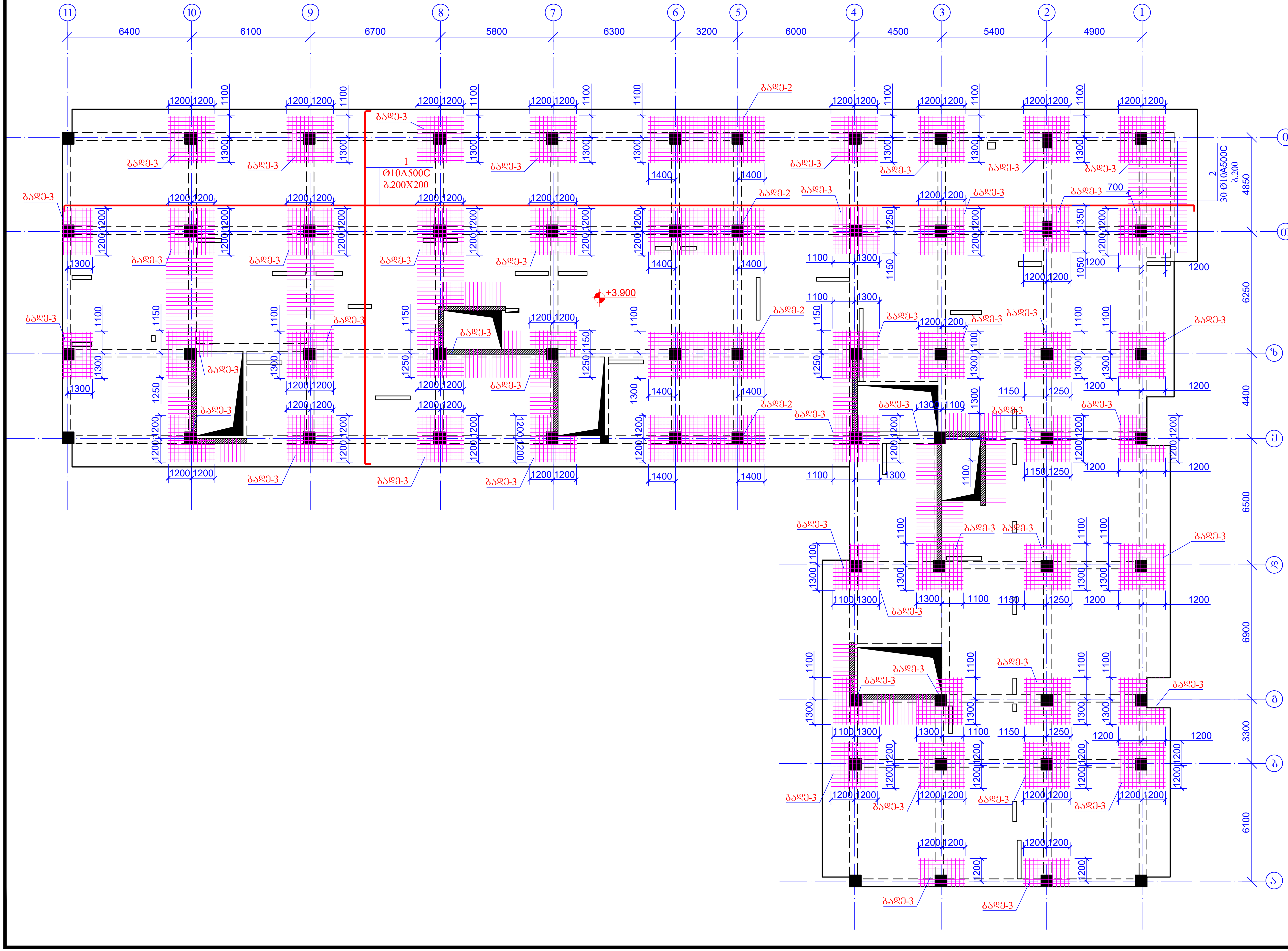

ფურცლის ფორმატი A3	ქ. თბილისი 2021
	ფაილის დასახელება:

პროექტის სახელწოდება:
ქ. თბილისი, კალოუბნის ქ №40-ში მრავალბინიანი საცხოვრებელი სახლის პროექტი
ნაკ. №01.19.20.021.093

სიტუაციური გეგმა:

დამკვეთი:
შპს "მოზაიკ დეველოპმენტი"
ქ.თბილისი, ბელიაშვილის ქ.№40
საიდენტიფიკაციო კოდი 402 067 357

თანამდებობა	გვარი	ხელმოწერა
არქიტექტორი	მ.გიორგობიანი	
კონსტრუქტორი	თ.მაცაბერიძე	თ. მ...
შეასრულა	ზ.ყველაშვილი	

პროექტის №:	ნახაზის სახელწოდება:
თარიღი: 20 იანვარი 2021	გადახურვის ფილის ზედა შრის არმირების გეგმა ნიშნ. +3.900
მასშტაბი: 1:200 @ A3	
კონსტრუქციული პროექტი	
სტადია	მუშა პროექტი
ნახაზის #:	კ- 104 რევიზია: 01

კვეთი 1-1
მ.1:20

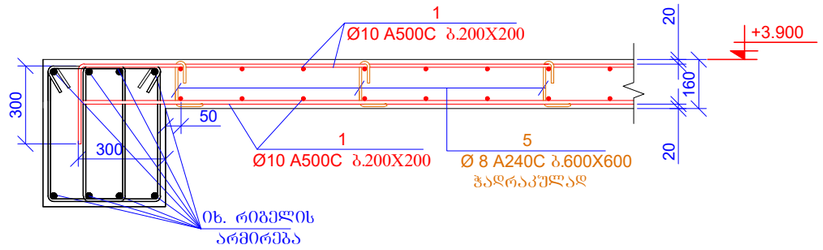

კვეთი 2-2
მ.1:20

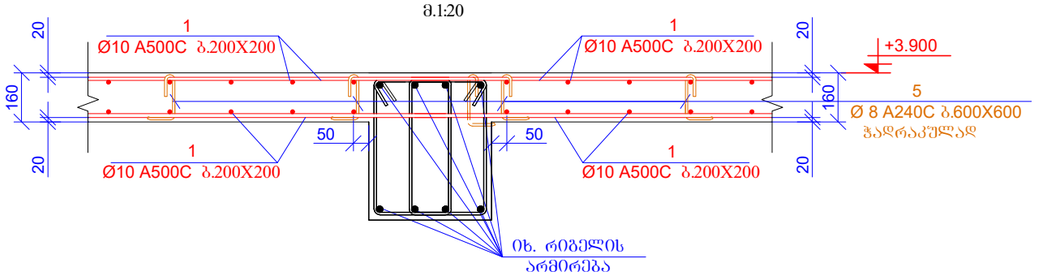

კვეთი 3-3
მ.1:20

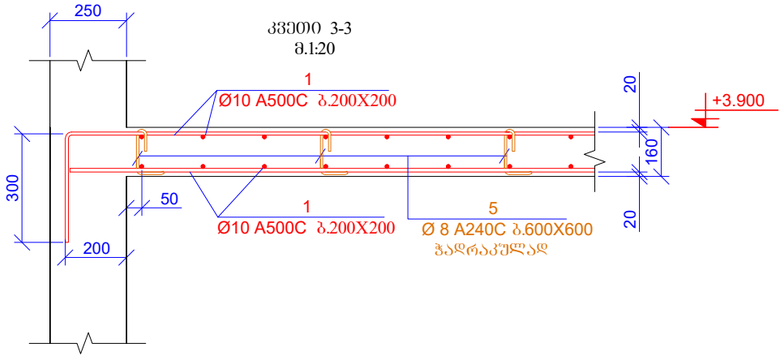

კვეთი 4-4
მ.1:20

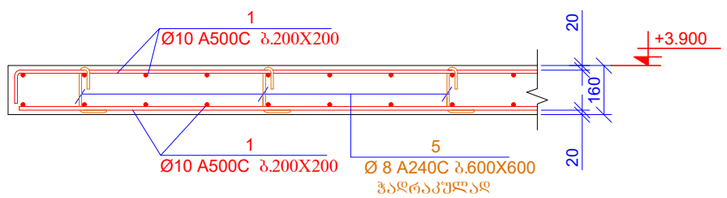

ბადე-1 (9ც)

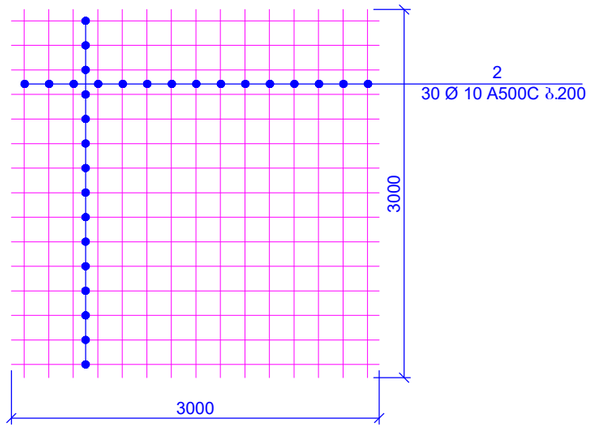

ბადე-2 (4ც)

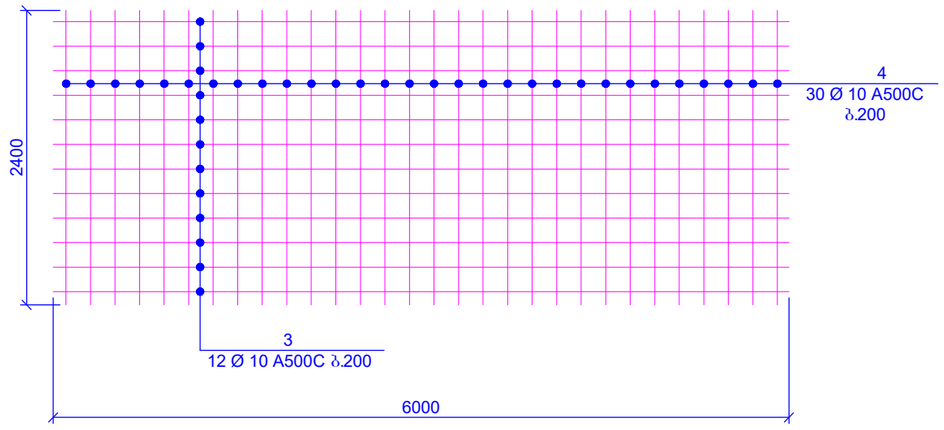

ბადე-3 (47ც)

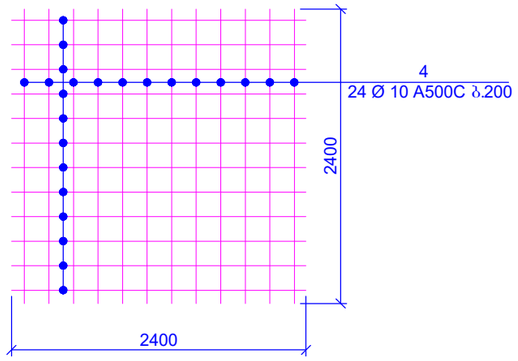

კოზ.5

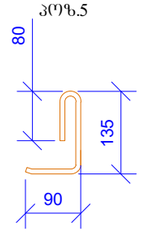

L=305 მმ

კოზ.6

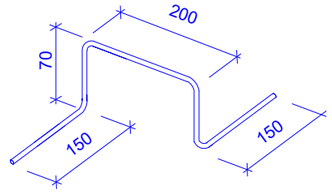

L=640 მმ

კოზ.	აღნიშვნა	დასახელება		რაოდ.	წონა, კგ	
		ბადახურვის ფილა ნიშნ. +3.900				
		დეტალები			ერთეული (კგ)	სულ (კგ)
1	დაიჭრას ადგილზე	Ø 10 A500C	ℓ= 26360000	-	16269.56	16269.56
2		Ø 10 A500C	ℓ= 3000	300	1.85	555.49
3		Ø 10 A500C	ℓ= 6000	48	3.70	177.76
4		Ø 10 A500C	ℓ= 2400	1248	1.48	1848.66
5		Ø 8 A240C	ℓ= 305	3060	0.12	368.66
6		Ø 8 A240C	ℓ= 640	1140	0.25	288.20
					ჯამი:	19508.32
		ბეტონი B25				220.80

მასალების ჯამური ხარჯი (ფილა ნიშნ. +3.900)

არმატურის ხარჯი, კგ; სახ. სტანდარტი 5781-82*

Ø6 A240C	Ø8 A240C	Ø10 A240C	Ø10 A500C	Ø12 A500C	Ø14 A500C	Ø16 A500C	Ø18 A500C	Ø20 A500C	Ø22 A500C	Ø25 A500C	Ø28 A500C	Ø32 A500C
0.00	656.87	0.00	18851.45	0.00	0.00	0.00	0.00	0.00	0.00	0.00	0.00	0.00
											ჯამი:	19508.32
										ბეტონი B25	220.80	მ³

შპრალის ფორმატი	A3	ქ. თბილისი 2021
		შაილის დასახელება:

პროექტის სახელწოდება:
ქ. თბილისი, კალოუბნის ქ №40-ში მრავალბინიანი საცხოვრებელი სახლის პროექტი
ნაკ. №01.19.20.021.093

სიტუაციური ბეჭმა:

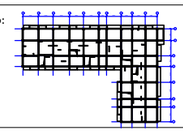

დამკვეთი:
შპს "მოზაიკ დეველოპმენტი"
ქ.თბილისი, ბელიაშვილის ქ.№40
საიდენტიფიკაციო კოდი 402 067 357

თანამდებობა	გვარი	ხელმოწერა
არქიტექტორი	მ.გიორგობიანი	
კონსტრუქტორი	თ.მაცაბერიძე	
შემსრულა	ზ.ქველაშვილი	

პროექტის №:	ნახაზის სახელწოდება:
თარიღი: 20 იანვარი 2021	კვეთები 1-1; 2-2; 3-3; 4-4 სპეციფიკაცია
მასშტაბი: 1:20 @ A3	
კონსტრუქციული პროექტი	
სტადია	მუშა პროექტი
ნახაზის #:	კ- 105 რევიზია: 01

გადახურვის ფილის საძალიბე გეგმა
ნ0შნ. +7.150; +10.400; +13.650; +16.900; +20.150; +23.400; +26.650; +29.900; +33.150; +36.400

მ. 1:200

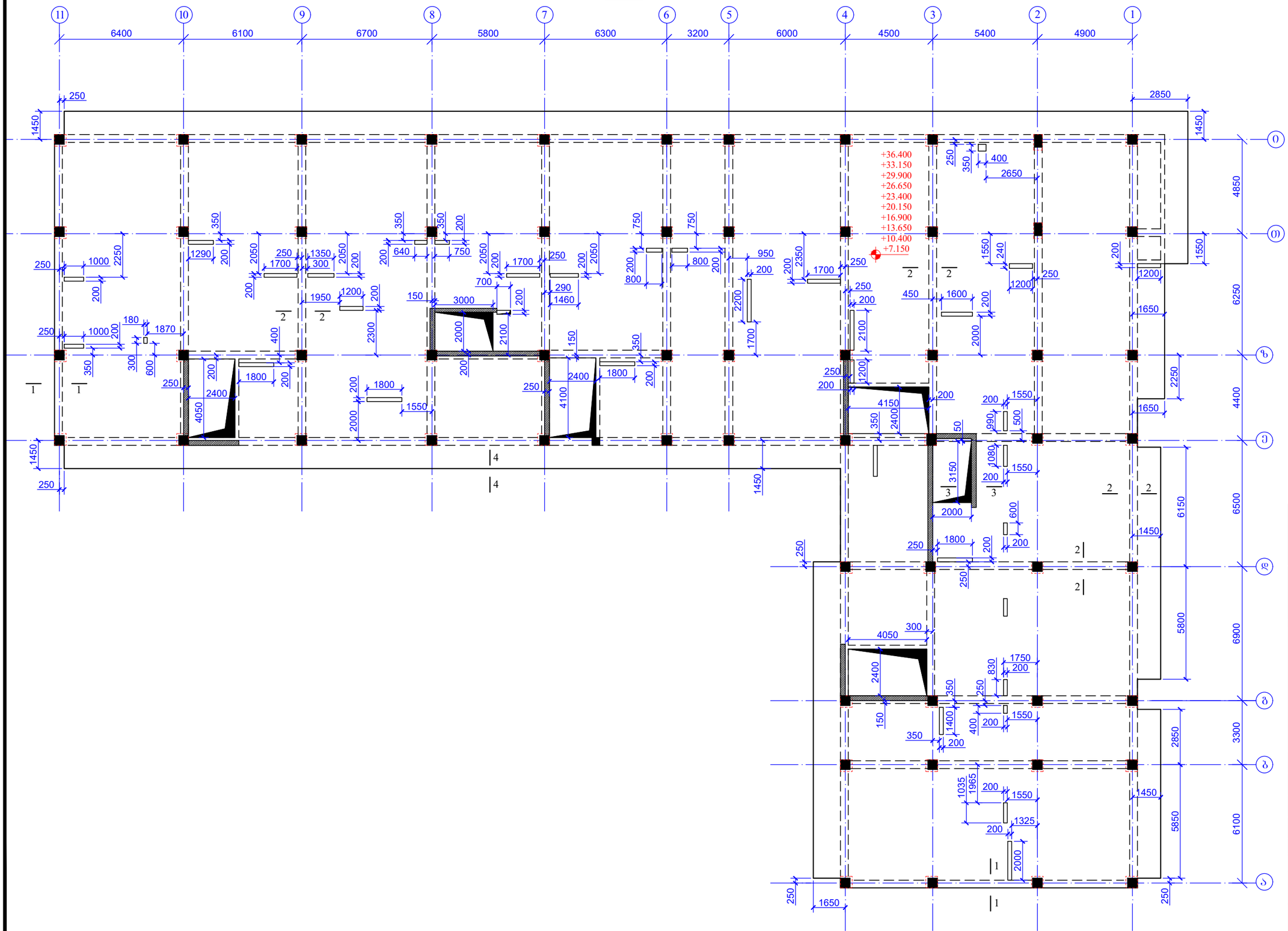

ფურცლის ფორმატი: A3	ქ. თბილისი 2021	
	ფაილის დასახელება:	
პროექტის სახელწოდება: ქ. თბილისი, კალოუბნის ქ №40-ში მრავალბინიანი საცხოვრებელი სახლის პროექტი ნაკ. №01.19.20.021.093		
სიტუაციური გეგმა:		
დამკვეთი: შპს "მოზაიკ დეველოპმენტი" ქ.თბილისი, ბელიაშვილის ქ.№40 საიდენტიფიკაციო კოდი 402 067 357		
თანამდებობა	გვარი	ხელმოწერა
არქიტექტორი	მ.გიორგობიანი	
კონსტრუქტორი	თ.მაცაბერიძე	
შესრულა	ზ.ქველაშვილი	
პროექტის №:	ნახაზის სახელწოდება: გადახურვის ფილის საძალიბე გეგმა ნ0შნ. +7.150; +10.400; +13.650; +16.900; +20.150; +23.400; +26.650; +29.900; +33.150; +36.400	
თარიღი: 20 იანვარი 2021		
მასშტაბი: 1:200 @ A3		
კონსტრუქციული პროექტი		
სტადია	მშპა პროექტი	
ნახაზის #:	კ- 106	რევიზია: 01

კარკასების განლაგების გეგმა
ნ0შნ. +7.150; +10.400; +13.650; +16.900; +20.150;
+23.400; +26.650; +29.900; +33.150; +36.400
მ. 1:200

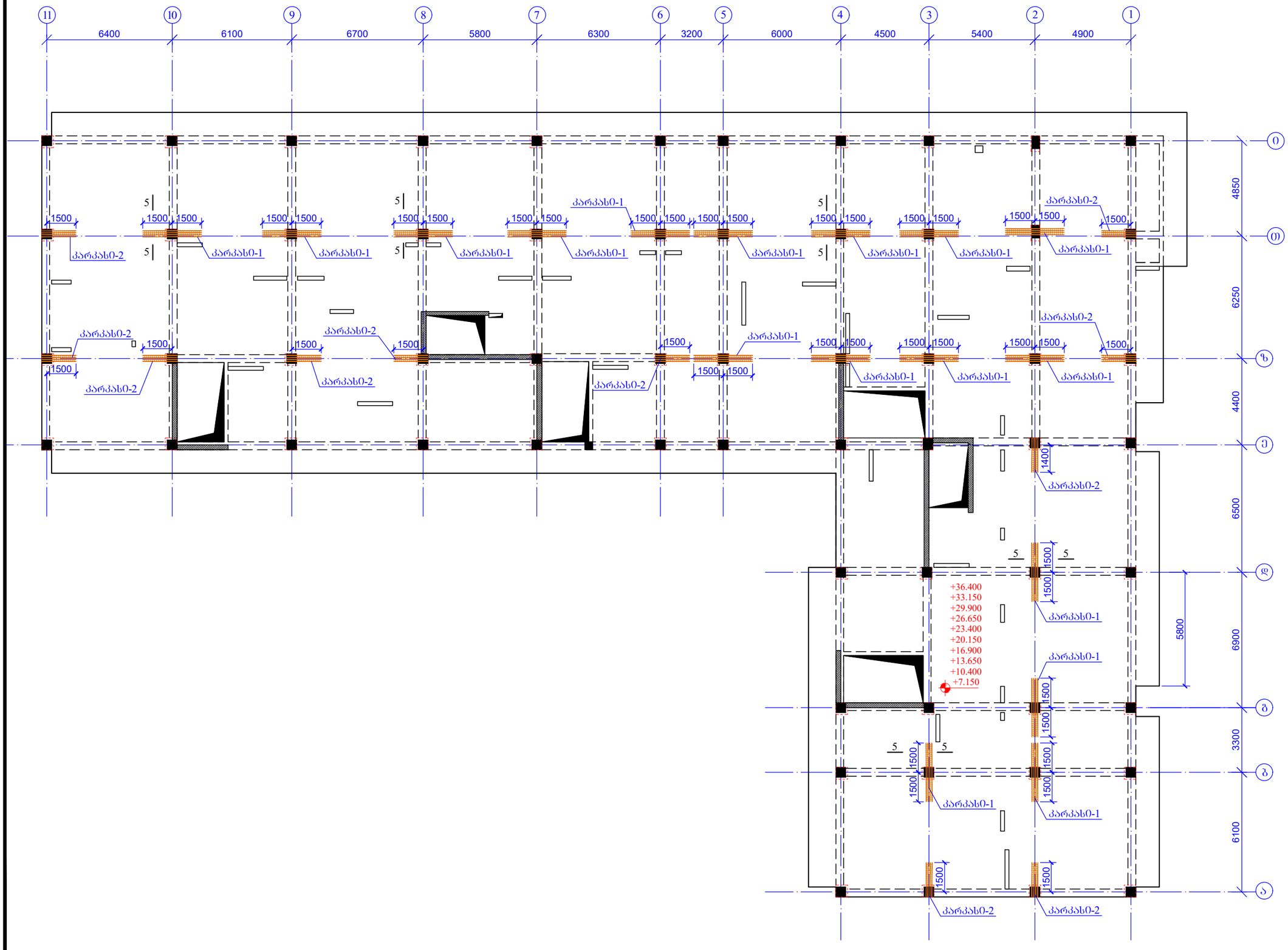

შურცლის ფორმატი: A3	ქ. თბილისი 2021	
	ფაილის დასახელება:	

პროექტის სახელწოდება:

ქ. თბილისი, კალოუბნის ქ №40-ში
მრავალბინიანი საცხოვრებელი სახლის
პროექტი
ნაკ. №01.19.20.021.093

სიტუაციური გეგმა:

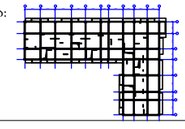

დამკვეთი:

შპს "მოზაიკ დეველოპმენტი"

ქ.თბილისი, ბელიაშვილის ქ.№40

საიდენტიფიკაციო კოდი 402 067 357

თანამდებობა	გვარი	ხელმოწერა
არქიტექტორი	მ.გიორგობიანი	
კონსტრუქტორი	თ.მაცაბერიძე	
შესრულა	ზ.ქველაშვილი	

პროექტის №:	ნახაზის სახელწოდება:
თარიღი: 20 იანვარი 2021	კარკასების განლაგების გეგმა ნ0შნ. +7.150; +10.400; +13.650; +16.900; +20.150; +23.400; +26.650 +29.900; +33.150; +36.400
მასშტაბი: 1:200 @ A3	
კონსტრუქციული პროექტი	
სტადია	შუშა პროექტი
ნახაზის #:	კ- 107 რევიზია: 01

გადახურვის ფილის ქვედა შრის არმირების გეგმა
ნიშნ. +7.150; +10.400; +13.650; +16.900; +20.150; +23.400; +26.650
+29.900; +33.150; +36.400
მ. 1:200

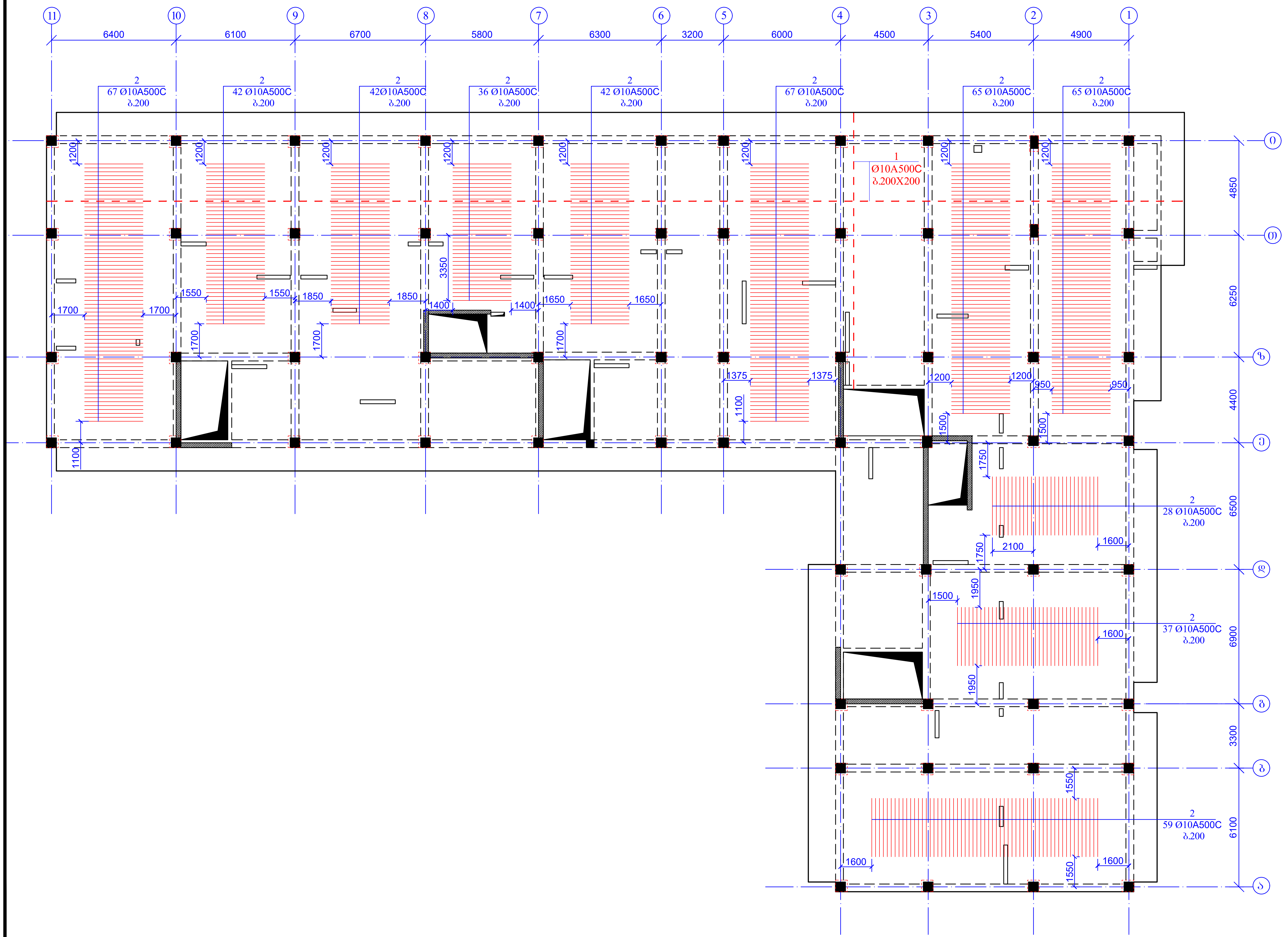

ფურცლის ფორმატი A3	ქ. თბილისი 2021	
	ფაილის დასახელება:	
პროექტის სახელწოდება: ქ. თბილისი, კალოუბნის ქ №40-ში მრავალბინიანი საცხოვრებელი სახლის პროექტი ნაკ. №01.19.20.021.093		
სიტუაციური გეგმა: 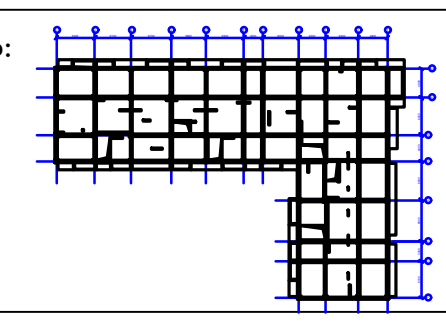		
დამკვეთი: შპს "მოზაიკ დეველოპმენტი" ქ.თბილისი, ბელიაშვილის ქ.№40 საიდენტიფიკაციო კოდი 402 067 357		
თანამდებობა	გვარი	ხელმოწერა
არქიტექტორი	მ.გიორგობიანი	
კონსტრუქტორი	თ.მაცაბერიძე	თ. მაც
შეასრულა	ზ.ყველაშვილი	
პროექტის №:	ნახაზის სახელწოდება: გადახურვის ფილის ქვედა შრის არმირების გეგმა ნიშნ. +7.150; +10.400; +13.650; +16.900; +20.150; +23.400; +26.650 +29.900; +33.150; +36.400	
თარიღი: 20 იანვარი 2021		
მასშტაბი: 1:200 @ A3		
კონსტრუქციული პროექტი		
სტადია	მუშა პროექტი	
ნახაზის #:	კ- 108	რევიზია: 01

გადახურვის ფილის ზედა შრის არმირების გეგმა
ნ0შნ. +7.150; +10.400; +13.650; +16.900; +20.150; +23.400; +26.650
+29.900; +33.150; +36.400
მ. 1:200

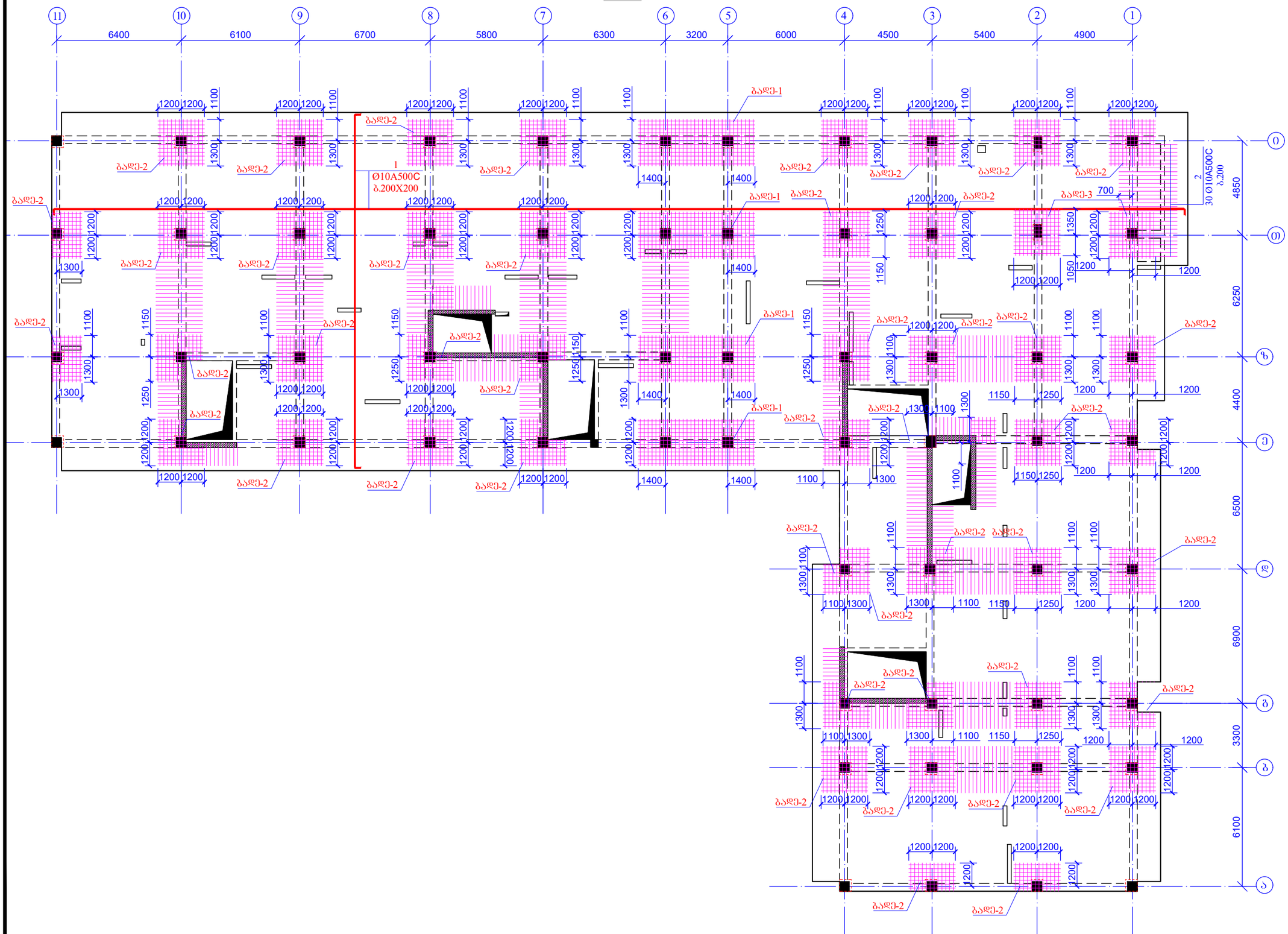

შენობის ფორმატი A3		ქ. ობილისი 2021
		ფაილის დასახელება:

პროექტის სახელწოდება:
ქ. ობილისი, კალოუბნის ქ №40-ში მრავალბინიანი საცხოვრებელი სახლის პროექტი
ნაკ. №01.19.20.021.093

სიტუაციური გეგმა:

დამკვეთი:
შპს "მოზაიკ დეველოპმენტი"
ქ.ობილისი, ბელიაშვილის ქ.№40
საიდენტიფიკაციო კოდი 402 067 357

თანამდებობა	გვარი	ხელმოწერა
არქიტექტორი	გ.გიორგობიანი	
კონსტრუქტორი	ო.მაცაბერიძე	
შემსრულა	ზ.ქველაშვილი	

პროექტის №:	
თარიღი: 20 იანვარი 2021	ნახაზის სახელწოდება: გადახურვის ფილის ზედა შრის არმირების გეგმა ნ0შნ. +7.150; +10.400; +13.650; +16.900; +20.150; +23.400; +26.650 +29.900; +33.150; +36.400
მასშტაბი: 1:200 @ A3	
კონსტრუქციული პროექტი	
სტადია	შშა პროექტი
ნახაზის #:	ჯ- 109 რევიზია: 01

კვეთი 1-1
მ.1:20

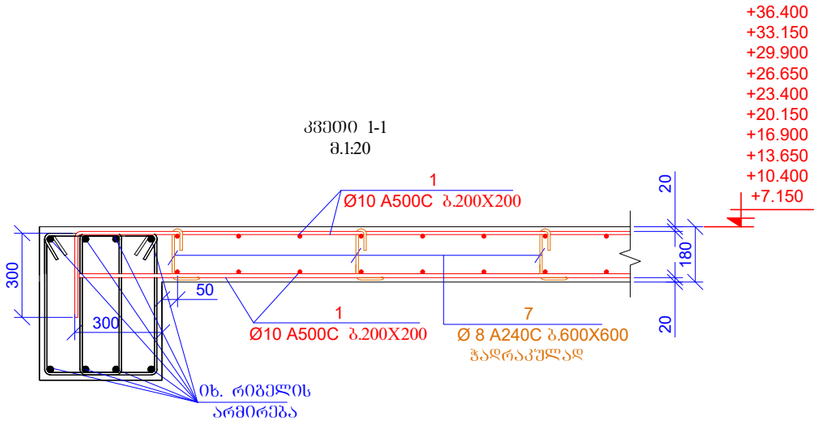

კვეთი 5-5
მ.1:20

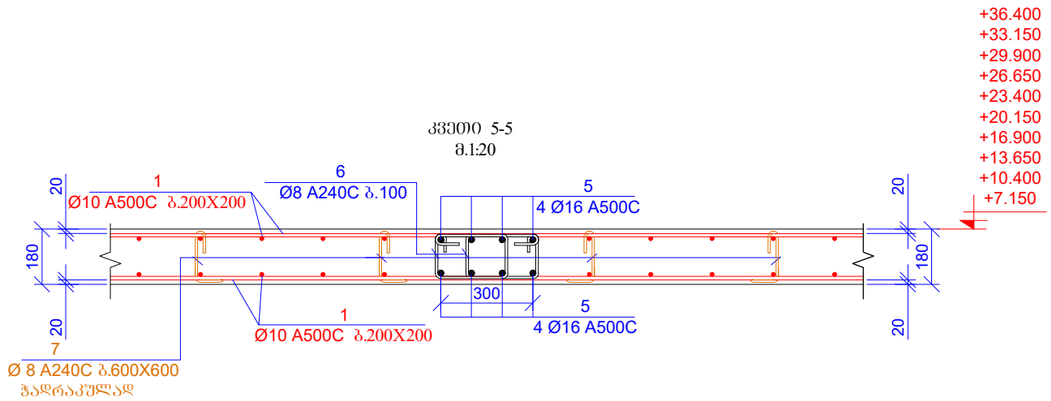

კვეთი 2-2
მ.1:20

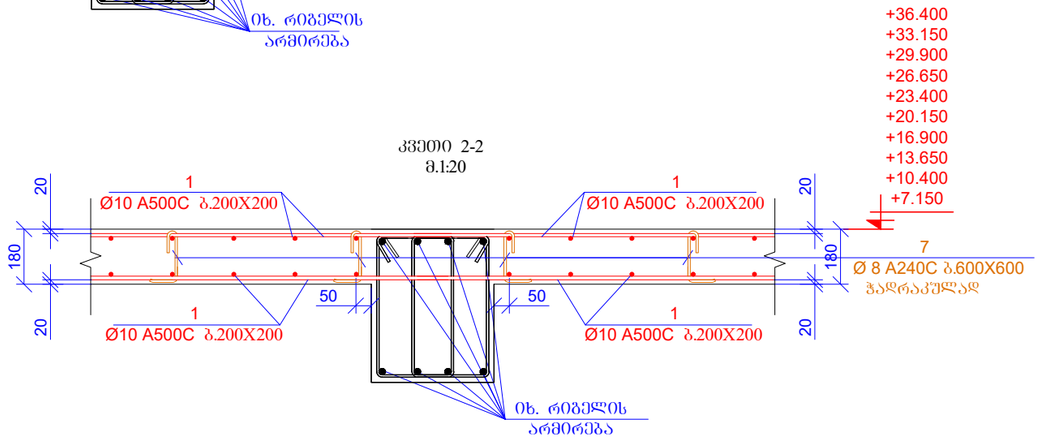

კოზ.7

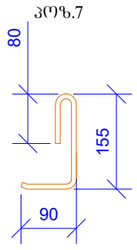

L=325 მმ

კოზ.8

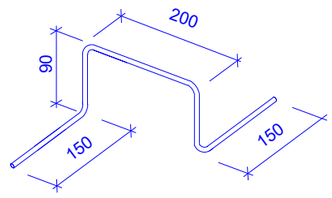

L=680 მმ

კვეთი 3-3
მ.1:20

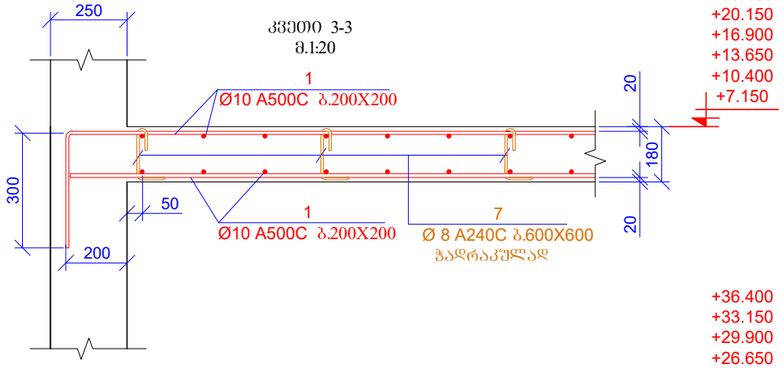

კვეთი 4-4
მ.1:20

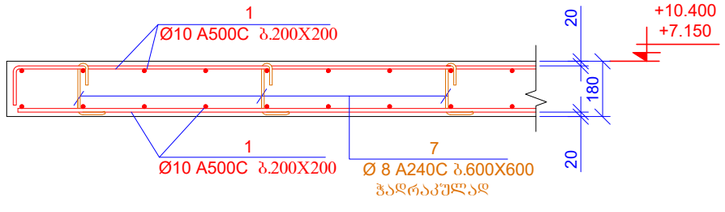

შპრცლის ფორმატი: A3	ქ. თბილისი 2021	
	ფაილის დასახელება:	

პროექტის სახელწოდება:

ქ. თბილისი, კალოუბნის ქ №40-ში მრავალბინიანი საცხოვრებელი სახლის პროექტი
ნაკ. №01.19.20.021.093

სიტუაციური გეგმა:

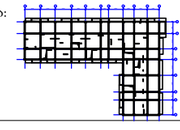

დამკვეთი:

შპს "მოზაიკ დეველოპმენტი"

ქ.თბილისი, ბელიაშვილის ქ.№40

საიდენტიფიკაციო კოდი 402 067 357

თანამდებობა	გვარი	ხელმოწერა
არქიტექტორი	მ.გიორგობიანი	
კონსტრუქტორი	თ.მაცაბერიძე	
შემსრულა	ზ.ქველაშვილი	

პროექტის №:	ნახაზის სახელწოდება:
თარიღი: 20 იანვარი 2021	კვეთები 1-1; 2-2; 3-3; 4-4; 5-5
მასშტაბი: 1:20 @ A3	
კონსტრუქციული პროექტი	
სტადია	მუშა პროექტი
ნახაზის #:	კ- 110 რევიზია: 01

ბადე-2 (4ც)

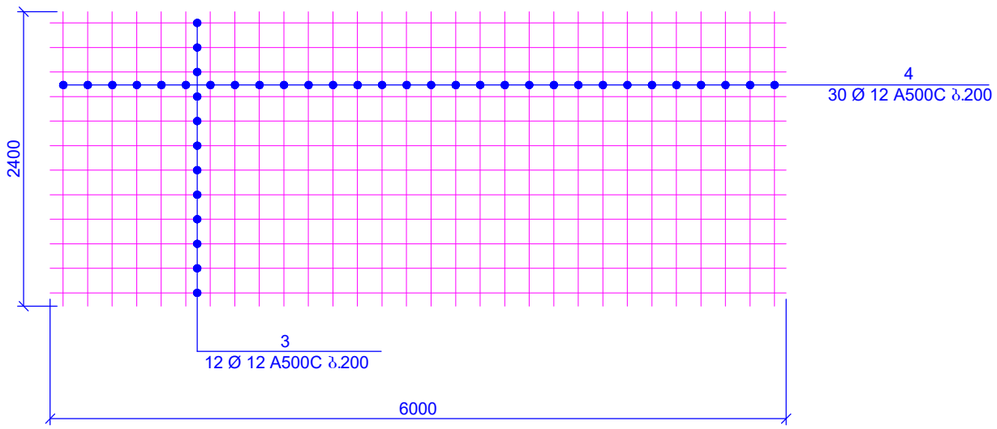

ბადე-3 (47ც)

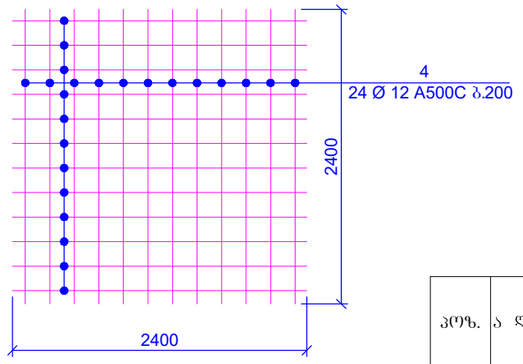

კარკასი-1 (17ც)

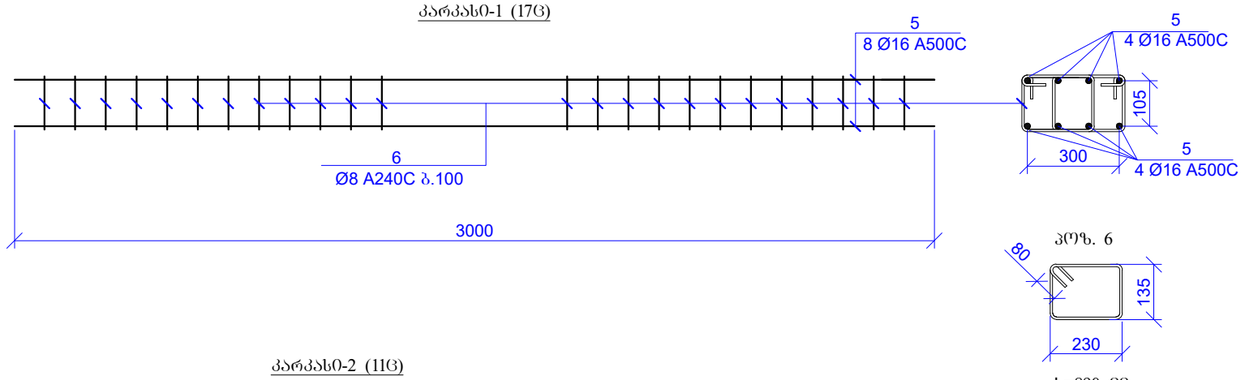

პოზ. 6

L=890 მმ

კარკასი-2 (11ც)

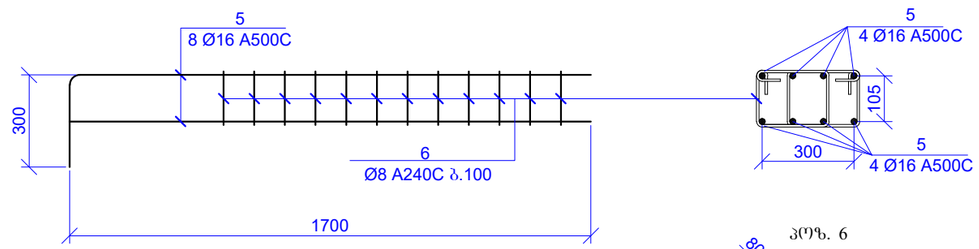

პოზ. 6

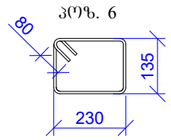

L=890 მმ

სპეციფიკაცია მოცემულია ერთი ნიშნულისთვის

პოზ.	ა ღ ნ ი შ ვ ნ ა	დ ა ხ ა ხ ე ლ ე ბ ა	რაოდ.	წონა, კბ	
		ბადახურვის ფილა ნიშნ. +7.150; +10.400; +13.650; +16.900; +20.150; +23.400; +26.650 +29.900; +33.150; +36.400			
		დეტალები		ერთეული (კბ)	სულ (კბ)
1	დაიჭრას ადგილზე	Ø 10 A500C ℓ= 27500000	-	16973.17	16973.17
2		Ø 10 A500C ℓ= 3000	580	1.85	1073.94
3		Ø 12 A500C ℓ= 6000	48	5.33	255.97
4		Ø 12 A500C ℓ= 2400	1488	2.13	3174.00
5	დაიჭრას ადგილზე	Ø 16 A500C ℓ= 584000	-	922.75	922.75
6		Ø 8 A240C ℓ= 890	1080	0.35	379.69
7		Ø 8 A240C ℓ= 325	3330	0.13	427.50
8		Ø 8 A240C ℓ= 680	1240	0.27	333.07
				ჯამი:	23540.09
		ბეტონი B25			248.40

მასალების ჯამური ხარჯი (ფილა ნიშნ. +7.150; +10.400; +13.650; +16.900; +20.150; +23.400; +26.650 +29.900; +33.150; +36.400)

არმატურის ხარჯი, კბ; სახ. სტანდარტი 5781-82*

Ø6 A240C	Ø8 A240C	Ø10 A240C	Ø10 A500C	Ø12 A500C	Ø14 A500C	Ø16 A500C	Ø18 A500C	Ø20 A500C	Ø22 A500C	Ø25 A500C	Ø28 A500C	Ø32 A500C
0.00	11402.61	0.00	180471.11	34299.68	0.00	9227.48	0.00	0.00	0.00	0.00	0.00	0.00
											ჯამი:	235400.88
										ბეტონი B25		2484.00 მ³

წყრცლის ფორმატი A3	ქ. თბილისი 2021
	ფაილის დასახელება:
პროექტის სახელწოდება:	ქ. თბილისი, კალოუბნის ქ №40-ში მრავალბინიანი საცხოვრებელი სახლის პროექტი ნაკ. №01.19.20.021.093
სიტუაციური გეგმა:	
დამკვეთი:	შპს "მოზაიკ დეველოპმენტი" ქ.თბილისი, გელიაშვილის ქ.№40 საიდენტიფიკაციო კოდი 402 067 357
თანამდებობა	გვარი ხელმოწერა
არქიტექტორი	მ.გიორგობიანი
კონსტრუქტორი	თ.მაცაბერიძე
შემსრულა	ზ.ქველაშვილი
პროექტის №:	ნახაზის სახელწოდება:
თარიღი: 20 იანვარი 2021	კარკასი 1; 2 ბადე 1; 2 სპეციფიკაცია
მასშტაბი: 1:20 @ A3	
კონსტრუქციული პროექტი	
სტადია	შუშა პროექტი
ნახაზის #:	კ- 111 რევიზია: 01

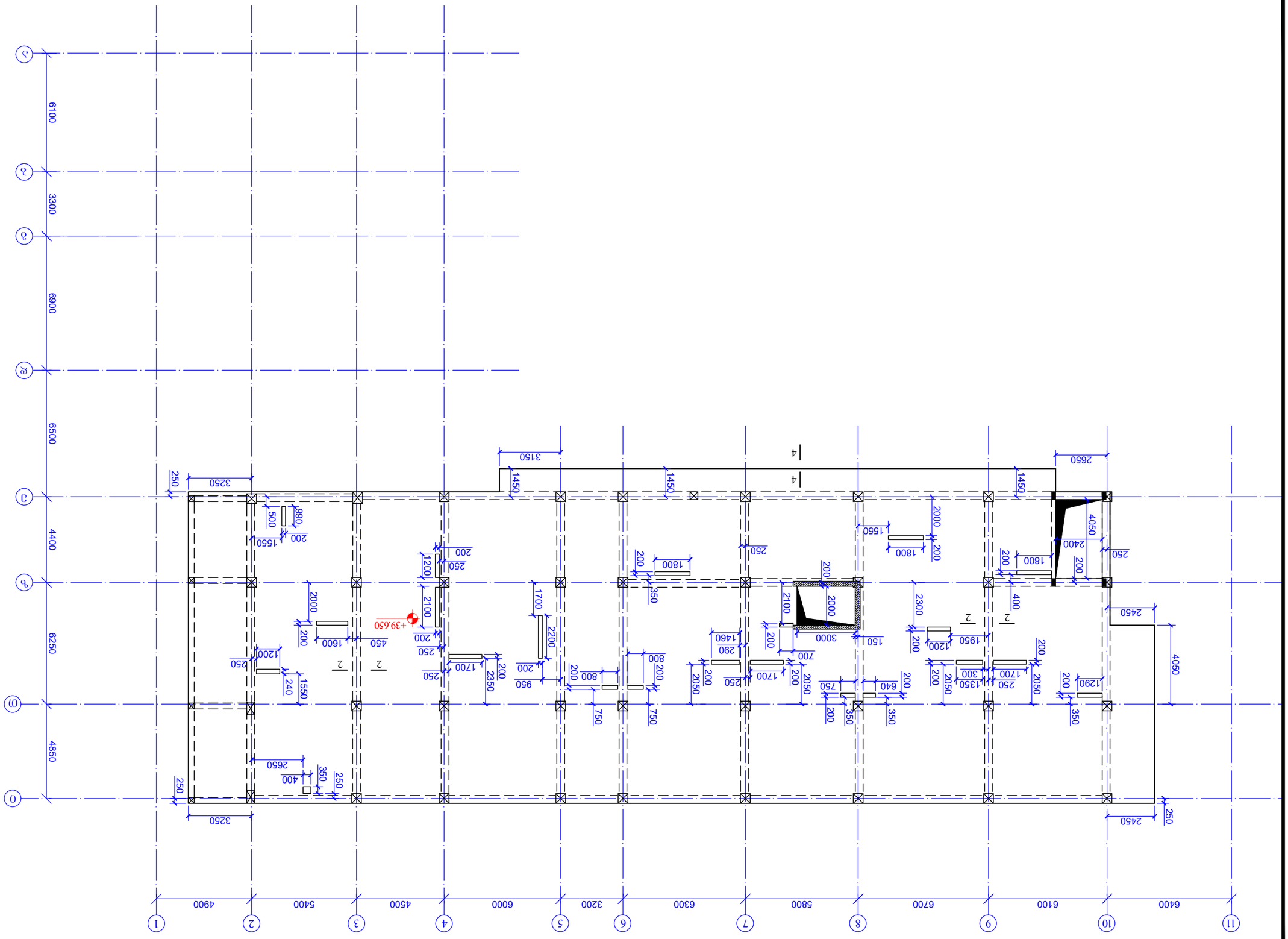

Зональный план 60.36. +39.650
8. 1:200

Объект:	Здание гостиницы на 112 номеров по ул. Ленина в г. Ижевске
Стадия	Р
Наименование:	Архитектурные решения
Изм.	Кол.уч. Лист № док. Подпись Дата
Разработал	Иванов
Проверил	Петрова
Н.контр.	Сидоров
ГИП	Кузнецов
Формат	А3
Масштаб:	1:200
Лист	1
Листов	1
Организация:	ООО «Проект-Строй»
Инв. № подл.	Подпись и дата
Взам. инв. №	
Инв. № дубл.	
Подпись и дата	

Ведомость рабочих чертежей основного комплекта

Лист	Наименование	Примечание
1	Общие данные. Ведомость рабочих чертежей. Экспликация помещений. Спецификация элементов заполнения проемов	
2	Планы этажей. Разрезы 1-1, 2-2	
3	Фасады 1-11, А-Г. Узлы фасадов	
4	Планы кровли. Узлы кровли. Ведомость отделки помещений	

Ведомость ссылочных и прилагаемых документов

Обозначение	Наименование	Примечание
ГОСТ 21.501-2018	Правила выполнения рабочей документации архитектурных и конструктивных решений	
ГОСТ 21.101-2020	Основные требования к проектной и рабочей документации	
СП 54.13330.2022	Здания жилые многоквартирные. Актуализированная редакция СНиП 31-01-2003	
СП 118.13330.2022	Общественные здания. Актуализированная редакция СНиП 31-06-2009	
СП 131.13330.2020	Строительная климатология. Актуализированная редакция СНиП 23-01-99*	
СП 50.13330.2012	Тепловая защита зданий. Актуализированная редакция СНиП 23-02-2003	
СП 59.13330.2020	Доступность зданий и сооружений для маломобильных групп населения	
СП 1.13130.2020	Системы противопожарной защиты. Эвакуационные пути и выходы	
СП 2.13130.2020	Системы противопожарной защиты. Обеспечение огнестойкости объектов защиты	
СП 3.13130.2009	Системы противопожарной защиты. Система оповещения и управления эвакуацией людей при пожаре	
СП 4.13130.2013	Системы противопожарной защиты. Ограничение распространения пожара	
СП 5.13130.2009	Системы противопожарной защиты. Установки пожарной сигнализации и пожаротушения автоматические	
СП 6.13130.2021	Системы противопожарной защиты. Электрооборудование. Требования пожарной безопасности	
СП 7.13130.2013	Отопление, вентиляция и кондиционирование. Требования пожарной безопасности	
СП 8.13130.2020	Системы противопожарной защиты. Наружное противопожарное водоснабжение	
СП 9.13130.2009	Огнетушители. Требования к эксплуатации	
СП 10.13130.2020	Системы противопожарной защиты. Внутренний противопожарный водопровод. Требования пожарной безопасности	
СП 11.13130.2009	Места дислокации подразделений пожарной охраны. Порядок и методика определения	
СП 12.13130.2009	Определение категорий помещений, зданий и наружных установок по взрывопожарной и пожарной опасности	
СП 13.13130.2009	Обеспечение огнестойкости объектов защиты	
СП 14.13130.2014	Нормативные требования к расчетам на прочность	
СП 15.13330.2020	Каменные и армокаменные конструкции. Актуализированная редакция СНиП II-22-81*	
СП 16.13330.2017	Стальные конструкции. Актуализированная редакция СНиП II-23-81*	
СП 17.13330.2017	Кровли. Актуализированная редакция СНиП II-26-76	
СП 18.13330.2019	Генеральные планы промышленных предприятий. Актуализированная редакция СНиП II-89-80*	
СП 20.13330.2016	Нагрузки и воздействия. Актуализированная редакция СНиП 2.01.07-85*	
СП 22.13330.2016	Основания зданий и сооружений. Актуализированная редакция СНиП 2.02.01-83*	
СП 24.13330.2021	Свайные фундаменты. Актуализированная редакция СНиП 2.02.03-85	
СП 25.13330.2020	Основания и фундаменты на вечномерзлых грунтах. Актуализированная редакция СНиП 2.02.04-88	
СП 26.13330.2012	Фундаменты машин с динамическими нагрузками. Актуализированная редакция СНиП 2.02.05-87	
СП 27.13330.2017	Бетонные и железобетонные конструкции. Актуализированная редакция СНиП 2.03.01-84*	
СП 28.13330.2017	Защита строительных конструкций от коррозии. Актуализированная редакция СНиП 2.03.11-85	
СП 29.13330.2011	Полы. Актуализированная редакция СНиП 2.03.13-88	
СП 30.13330.2020	Внутренний водопровод и канализация зданий. Актуализированная редакция СНиП 2.04.01-85*	
СП 31.13330.2021	Водоснабжение. Наружные сети и сооружения. Актуализированная редакция СНиП 2.04.02-84*	
СП 32.13330.2018	Канализация. Наружные сети и сооружения. Актуализированная редакция СНиП 2.04.03-85	
СП 33.13330.2012	Расчет на прочность стальных трубопроводов. Актуализированная редакция СНиП 2.04.12-86	
СП 34.13330.2021	Автомобильные дороги. Актуализированная редакция СНиП 2.05.02-85*	
СП 35.13330.2011	Мосты и трубы. Актуализированная редакция СНиП 2.05.03-84*	
СП 36.13330.2012	Магистральные трубопроводы. Актуализированная редакция СНиП 2.05.06-85*	
СП 37.13330.2012	Промышленный транспорт. Актуализированная редакция СНиП 2.05.07-91*	
СП 38.13330.2012	Морские гидротехнические сооружения. Актуализированная редакция СНиП 2.06.04-82*	
СП 39.13330.2012	Плотины из грунтовых материалов. Актуализированная редакция СНиП 2.06.05-84*	
СП 40.13330.2012	Бетонные плотины. Актуализированная редакция СНиП 2.06.06-85	
СП 41.13330.2012	Бетонные плотины гидроаккумулирующих электростанций. Актуализированная редакция СНиП 2.06.07-87	
СП 42.13330.2016	Градостроительство. Планировка и застройка городских и сельских поселений. Актуализированная редакция СНиП 2.07.01-89*	
СП 43.13330.2012	Сооружения промышленных предприятий. Актуализированная редакция СНиП 2.09.03-85	
СП 44.13330.2011	Административные и бытовые здания. Актуализированная редакция СНиП 2.09.04-87*	
СП 45.13330.2012	Земляные сооружения, основания и фундаменты. Актуализированная редакция СНиП 3.02.01-87	
СП 46.13330.2012	Мосты и трубы. Актуализированная редакция СНиП 3.06.04-91	
СП 47.13330.2012	Инженерные изыскания для строительства. Основные положения. Актуализированная редакция СНиП 11-02-96	
СП 48.13330.2019	Организация строительства. Актуализированная редакция СНиП 12-01-2004	
СП 49.13330.2010	Безопасность труда в строительстве. Актуализированная редакция СНиП 12-03-2001	
СП 50.13330.2012	Тепловая защита зданий. Актуализированная редакция СНиП 23-02-2003	
СП 51.13330.2011	Защита от шума. Актуализированная редакция СНиП 23-03-2003	
СП 52.13330.2016	Естественное и искусственное освещение. Актуализированная редакция СНиП 23-05-95*	
СП 53.13330.2019	Планировка и застройка территорий садоводческих (дачных) объединений граждан, здания и сооружения. Актуализированная редакция СНиП 30-02-97*	
СП 54.13330.2022	Здания жилые многоквартирные. Актуализированная редакция СНиП 31-01-2003	
СП 55.13330.2016	Дома жилые одноквартирные. Актуализированная редакция СНиП 31-02-2001	
СП 56.13330.2021	Производственные здания. Актуализированная редакция СНиП 31-03-2001	
СП 57.13330.2022	Общественные здания. Актуализированная редакция СНиП 31-06-2009	
СП 58.13330.2019	Гидротехнические сооружения. Основные положения. Актуализированная редакция СНиП 33-01-2003	
СП 59.13330.2020	Доступность зданий и сооружений для маломобильных групп населения	
СП 60.13330.2020	Отопление, вентиляция и кондиционирование воздуха. Актуализированная редакция СНиП 41-01-2003	
СП 61.13330.2012	Тепловая изоляция оборудования и трубопроводов. Актуализированная редакция СНиП 41-03-2003	
СП 62.13330.2011	Газораспределительные системы. Актуализированная редакция СНиП 42-01-2002	
СП 63.13330.2018	Бетонные и железобетонные конструкции. Основные положения. Актуализированная редакция СНиП 52-01-2003	
СП 64.13330.2017	Деревянные конструкции. Актуализированная редакция СНиП II-25-80	
СП 65.13330.2017	Каменные и армокаменные конструкции. Актуализированная редакция СНиП II-22-81*	
СП 66.13330.2011	Проектирование и строительство напорных трубопроводов из полимерных материалов. Актуализированная редакция СНиП 2.04.07-86*	
СП 67.13330.2013	Системы противопожарной защиты. Установки пожарной сигнализации и пожаротушения автоматические	
СП 68.13330.2017	Приемка в эксплуатацию законченных строительством объектов. Актуализированная редакция СНиП 3.01.04-87	
СП 69.13330.2012	Защита строительных конструкций от коррозии. Актуализированная редакция СНиП 3.04.03-85	
СП 70.13330.2012	Несущие и ограждающие конструкции. Актуализированная редакция СНиП 3.03.01-87	
СП 71.13330.2017	Изоляционные и отделочные покрытия. Актуализированная редакция СНиП 3.04.01-87	
СП 72.13330.2016	Защита строительных конструкций и сооружений от коррозии. Актуализированная редакция СНиП 3.04.03-85	
СП 73.13330.2016	Внутренние санитарно-технические системы зданий. Актуализированная редакция СНиП 3.05.01-85	
СП 74.13330.2011	Тепловые сети. Актуализированная редакция СНиП 3.05.03-85	
СП 75.13330.2016	Автомобильные дороги. Актуализированная редакция СНиП 3.06.03-85	
СП 76.13330.2016	Электротехнические устройства. Актуализированная редакция СНиП 3.05.06-85	
СП 77.13330.2016	Автоматизация технологических процессов. Актуализированная редакция СНиП 3.05.07-85	
СП 78.13330.2012	Автомобильные дороги. Актуализированная редакция СНиП 3.06.03-85	
СП 79.13330.2012	Мосты и трубы. Актуализированная редакция СНиП 3.06.04-91	
СП 80.13330.2016	Генеральные планы промышленных предприятий. Актуализированная редакция СНиП II-89-80*	
СП 81.13330.2017	Генеральные планы промышленных предприятий. Актуализированная редакция СНиП II-89-80*	
СП 82.13330.2016	Благоустройство территорий. Актуализированная редакция СНиП III-10-75	
СП 83.13330.2011	Безопасность труда в строительстве. Актуализированная редакция СНиП 12-03-2001	
СП 84.13330.2016	Градостроительство. Планировка и застройка городских и сельских поселений. Актуализированная редакция СНиП 2.07.01-89*	
СП 85.13330.2011	Сооружения промышленных предприятий. Актуализированная редакция СНиП 2.09.03-85	
СП 86.13330.2012	Административные и бытовые здания. Актуализированная редакция СНиП 2.09.04-87*	
СП 87.13330.2012	Земляные сооружения, основания и фундаменты. Актуализированная редакция СНиП 3.02.01-87	
СП 88.13330.2012	Мосты и трубы. Актуализированная редакция СНиП 3.06.04-91	
СП 89.13330.2012	Инженерные изыскания для строительства. Основные положения. Актуализированная редакция СНиП 11-02-96	
СП 90.13330.2019	Организация строительства. Актуализированная редакция СНиП 12-01-2004	
СП 91.13330.2010	Безопасность труда в строительстве. Актуализированная редакция СНиП 12-03-2001	
СП 92.13330.2012	Тепловая защита зданий. Актуализированная редакция СНиП 23-02-2003	
СП 93.13330.2011	Защита от шума. Актуализированная редакция СНиП 23-03-2003	
СП 94.13330.2016	Естественное и искусственное освещение. Актуализированная редакция СНиП 23-05-95*	
СП 95.13330.2019	Планировка и застройка территорий садоводческих (дачных) объединений граждан, здания и сооружения. Актуализированная редакция СНиП 30-02-97*	
СП 96.13330.2022	Здания жилые многоквартирные. Актуализированная редакция СНиП 31-01-2003	
СП 97.13330.2021	Дома жилые одноквартирные. Актуализированная редакция СНиП 31-02-2001	
СП 98.13330.2022	Производственные здания. Актуализированная редакция СНиП 31-03-2001	
СП 99.13330.2022	Общественные здания. Актуализированная редакция СНиП 31-06-2009	
СП 100.13330.2019	Гидротехнические сооружения. Основные положения. Актуализированная редакция СНиП 33-01-2003	
СП 101.13330.2020	Доступность зданий и сооружений для маломобильных групп населения	
СП 102.13330.2020	Отопление, вентиляция и кондиционирование воздуха. Актуализированная редакция СНиП 41-01-2003	
СП 103.13330.2012	Тепловая изоляция оборудования и трубопроводов. Актуализированная редакция СНиП 41-03-2003	
СП 104.13330.2011	Газораспределительные системы. Актуализированная редакция СНиП 42-01-2002	
СП 105.13330.2018	Бетонные и железобетонные конструкции. Основные положения. Актуализированная редакция СНиП 52-01-2003	
СП 106.13330.2017	Деревянные конструкции. Актуализированная редакция СНиП II-25-80	
СП 107.13330.2017	Каменные и армокаменные конструкции. Актуализированная редакция СНиП II-22-81*	
СП 108.13330.2011	Проектирование и строительство напорных трубопроводов из полимерных материалов. Актуализированная редакция СНиП 2.04.07-86*	
СП 109.13330.2013	Системы противопожарной защиты. Установки пожарной сигнализации и пожаротушения автоматические	
СП 110.13330.2017	Приемка в эксплуатацию законченных строительством объектов. Актуализированная редакция СНиП 3.01.04-87	
СП 111.13330.2012	Защита строительных конструкций от коррозии. Актуализированная редакция СНиП 3.04.03-85	
СП 112.13330.2017	Несущие и ограждающие конструкции. Актуализированная редакция СНиП 3.03.01-87	
СП 113.13330.2016	Изоляционные и отделочные покрытия. Актуализированная редакция СНиП 3.04.01-87	
СП 114.13330.2016	Защита строительных конструкций и сооружений от коррозии. Актуализированная редакция СНиП 3.04.03-85	
СП 115.13330.2016	Внутренние санитарно-технические системы зданий. Актуализированная редакция СНиП 3.05.01-85	
СП 116.13330.2011	Тепловые сети. Актуализированная редакция СНиП 3.05.03-85	
СП 117.13330.2016	Автомобильные дороги. Актуализированная редакция СНиП 3.06.03-85	
СП 118.13330.2016	Электротехнические устройства. Актуализированная редакция СНиП 3.05.06-85	
СП 119.13330.2016	Автоматизация технологических процессов. Актуализированная редакция СНиП 3.05.07-85	
СП 120.13330.2012	Автомобильные дороги. Актуализированная редакция СНиП 3.06.03-85	
СП 121.13330.2012	Мосты и трубы. Актуализированная редакция СНиП 3.06.04-91	
СП 122.13330.2016	Генеральные планы промышленных предприятий. Актуализированная редакция СНиП II-89-80*	
СП 123.13330.2017	Генеральные планы промышленных предприятий. Актуализированная редакция СНиП II-89-80*	
СП 124.13330.2016	Благоустройство территорий. Актуализированная редакция СНиП III-10-75	
СП 125.13330.2011	Безопасность труда в строительстве. Актуализированная редакция СНиП 12-03-2001	
СП 126.13330.2012	Градостроительство. Планировка и застройка городских и сельских поселений. Актуализированная редакция СНиП 2.07.01-89*	
СП 127.13330.2011	Сооружения промышленных предприятий. Актуализированная редакция СНиП 2.09.03-85	
СП 128.13330.2012	Административные и бытовые здания. Актуализированная редакция СНиП 2.09.04-87*	
СП 129.13330.2012	Земляные сооружения, основания и фундаменты. Актуализированная редакция СНиП 3.02.01-87	
СП 130.13330.2012	Мосты и трубы. Актуализированная редакция СНиП 3.06.04-91	
СП 131.13330.2012	Инженерные изыскания для строительства. Основные положения. Актуализированная редакция СНиП 11-02-96	
СП 132.13330.2019	Организация строительства. Актуализированная редакция СНиП 12-01-2004	
СП 133.13330.2010	Безопасность труда в строительстве. Актуализированная редакция СНиП 12-03-2001	
СП 134.13330.2012	Тепловая защита зданий. Актуализированная редакция СНиП 23-02-2003	
СП 135.13330.2011	Защита от шума. Актуализированная редакция СНиП 23-03-2003	
СП 136.13330.2016	Естественное и искусственное освещение. Актуализированная редакция СНиП 23-05-95*	
СП 137.13330.2019	Планировка и застройка территорий садоводческих (дачных) объединений граждан, здания и сооружения. Актуализированная редакция СНиП 30-02-97*	
СП 138.13330.2022	Здания жилые многоквартирные. Актуализированная редакция СНиП 31-01-2003	
СП 139.13330.2021	Дома жилые одноквартирные. Актуализированная редакция СНиП 31-02-2001	
СП 140.13330.2022	Производственные здания. Актуализированная редакция СНиП 31-03-2001	
СП 141.13330.2022	Общественные здания. Актуализированная редакция СНиП 31-06-2009	
СП 142.13330.2019	Гидротехнические сооружения. Основные положения. Актуализированная редакция СНиП 33-01-2003	
СП 143.13330.2020	Доступность зданий и сооружений для маломобильных групп населения	
СП 144.13330.2020	Отопление, вентиляция и кондиционирование воздуха. Актуализированная редакция СНиП 41-01-2003	
СП 145.13330.2012	Тепловая изоляция оборудования и трубопроводов. Актуализированная редакция СНиП 41-03-2003	
СП 146.13330.2011	Газораспределительные системы. Актуализированная редакция СНиП 42-01-2002	
СП 147.13330.2018	Бетонные и железобетонные конструкции. Основные положения. Актуализированная редакция СНиП 52-01-2003	
СП 148.13330.2017	Деревянные конструкции. Актуализированная редакция СНиП II-25-80	
СП 149.13330.2017	Каменные и армокаменные конструкции. Актуализированная редакция СНиП II-22-81*	
СП 150.13330.2011	Проектирование и строительство напорных трубопроводов из полимерных материалов. Актуализированная редакция СНиП 2.04.07-86*	
СП 151.13330.2013	Системы противопожарной защиты. Установки пожарной сигнализации и пожаротушения автоматические	
СП 152.13330.2017	Приемка в эксплуатацию законченных строительством объектов. Актуализированная редакция СНиП 3.01.04-87	
СП 153.13330.2012	Защита строительных конструкций от коррозии. Актуализированная редакция СНиП 3.04.03-85	
СП 154.13330.2017	Несущие и ограждающие конструкции. Актуализированная редакция СНиП 3.03.01-87	
СП 155.13330.2016	Изоляционные и отделочные покрытия. Актуализированная редакция СНиП 3.04.01-87	
СП 156.13330.2016	Защита строительных конструкций и сооружений от коррозии. Актуализированная редакция СНиП 3.04.03-85	
СП 157.13330.2016	Внутренние санитарно-технические системы зданий. Актуализированная редакция СНиП 3.05.01-85	
СП 158.13330.2011	Тепловые сети. Актуализированная редакция СНиП 3.05.03-85	
СП 159.13330.2016	Автомобильные дороги. Актуализированная редакция СНиП 3.06.03-85	
СП 160.13330.2016	Электротехнические устройства. Актуализированная редакция СНиП 3.05.06-85	
СП 161.13330.2016	Автоматизация технологических процессов. Актуализированная редакция СНиП 3.05.07-85	
СП 162.13330.2012	Автомобильные дороги. Актуализированная редакция СНиП 3.06.03-85	
СП 163.13330.2012	Мосты и трубы. Актуализированная редакция СНиП 3.06.04-91	
СП 164.13330.2016	Генеральные планы промышленных предприятий. Актуализированная редакция СНиП II-89-80*	
СП 165.13330.2017	Генеральные планы промышленных предприятий. Актуализированная редакция СНиП II-89-80*	
СП 166.13330.2016	Благоустройство территорий. Актуализированная редакция СНиП III-10-75	
СП 167.13330.2011	Безопасность труда в строительстве. Актуализированная редакция СНиП 12-03-2001	
СП 168.13330.2012	Градостроительство. Планировка и застройка городских и сельских поселений. Актуализированная редакция СНиП 2.07.01-89*	
СП 169.13330.2011	Сооружения промышленных предприятий. Актуализированная редакция СНиП 2.09.03-85	
СП 170.13330.2012	Административные и бытовые здания. Актуализированная редакция СНиП 2.09.04-87*	
СП 171.13330.2012	Земляные сооружения, основания и фундаменты. Актуализированная редакция СНиП 3.02.01-87	
СП 172.13330.2012	Мосты и трубы. Актуализированная редакция СНиП 3.06.04-91	
СП 173.13330.2012	Инженерные изыскания для строительства. Основные положения. Актуализированная редакция СНиП 11-02-96	
СП 174.13330.2019	Организация строительства. Актуализированная редакция СНиП 12-01-2004	
СП 175.13330.2010	Безопасность труда в строительстве. Актуализированная редакция СНиП 12-03-2001	
СП 176.13330.2012	Тепловая защита зданий. Актуализированная редакция СНиП 23-02-2003	
СП 177.13330.2011	Защита от шума. Актуализированная редакция СНиП 23-03-2003	
СП 178.13330.2016	Естественное и искусственное освещение. Актуализированная редакция СНиП 23-05-95*	
СП 179.13330.2019	Планировка и застройка территорий садоводческих (дачных) объединений граждан, здания и сооружения. Актуализированная редакция СНиП 30-02-97*	
СП 180.13330.2022	Здания жилые многоквартирные. Актуализированная редакция СНиП 31-01-2003	
СП 181.13330.2021	Дома жилые одноквартирные. Актуализированная редакция СНиП 31-02-2001	
СП 182.13330.2022	Производственные здания. Актуализированная редакция СНиП 31-03-2001	
СП 183.13330.2022	Общественные здания. Актуализированная редакция СНиП 31-06-2009	
СП 184.13330.2019	Гидротехнические сооружения. Основные положения. Актуализированная редакция СНиП 33-01-2003	
СП 185.13330.2020	Доступность зданий и сооружений для маломобильных групп населения	
СП 186.13330.2020	Отопление, вентиляция и кондиционирование воздуха. Актуализированная редакция СНиП 41-01-2003	
СП 187.13330.2012	Тепловая изоляция оборудования и трубопроводов. Актуализированная редакция СНиП 41-03-2003	
СП 188.13330.2011	Газораспределительные системы. Актуализированная редакция СНиП 42-01-2002	
СП 189.13330.2018	Бетонные и железобетонные конструкции. Основные положения. Актуализированная редакция СНиП 52-01-2003	
СП 190.13330.2017	Деревянные конструкции. Актуализированная редакция СНиП II-25-80	
СП 191.13330.2017	Каменные и армокаменные конструкции. Актуализированная редакция СНиП II-22-81*	
СП 192.13330.2011	Проектирование и строительство напорных трубопроводов из полимерных материалов. Актуализированная редакция СНиП 2.04.07-86*	
СП 193.13330.2013	Системы противопожарной защиты. Установки пожарной сигнализации и пожаротушения автоматические	
СП 194.13330.2017	Приемка в эксплуатацию законченных строительством объектов. Актуализированная редакция СНиП 3.01.04-87	
СП 195.13330.2012	Защита строительных конструкций от коррозии. Актуализированная редакция СНиП 3.04.03-85	
СП 196.13330.2017	Несущие и ограждающие конструкции. Актуализированная редакция СНиП 3.03.01-87	
СП 197.13330.2016	Изоляционные и отделочные покрытия. Актуализированная редакция СНиП 3.04.01-87	
СП 198.13330.2016	Защита строительных конструкций и сооружений от коррозии. Актуализированная редакция СНиП 3.04.03-85	
СП 199.13330.2016	Внутренние санитарно-технические системы зданий. Актуализированная редакция СНиП 3.05.01-85	
СП 200.13330.2011	Тепловые сети. Актуализированная редакция СНиП 3.05.03-85	
СП 201.13330.2016	Автомобильные дороги. Актуализированная редакция СНиП 3.06.03-85	
СП 202.13330.2016	Электротехнические устройства. Актуализированная редакция СНиП 3.05.06-85	
СП 203.13330.2016	Автоматизация технологических процессов. Актуализированная редакция СНиП 3.05.07-85	
СП 204.13330.2012	Автомобильные дороги. Актуализированная редакция СНиП 3.06.03-85	
СП 205.13330.2012	Мосты и трубы. Актуализированная редакция СНиП 3.06.04-91	
СП 206.13330.2016	Генеральные планы промышленных предприятий. Актуализированная редакция СНиП II-89-80*	
СП 207.13330.2017	Генеральные планы промышленных предприятий. Актуализированная редакция СНиП II-89-80*	
СП 208.13330.2016	Благоустройство территорий. Актуализированная редакция СНиП III-10-75	
СП 209.13330.2011	Безопасность труда в строительстве. Актуализированная редакция СНиП 12-03-2001	
СП 210.13330.2012	Градостроительство. Планировка и застройка городских и сельских поселений. Актуализированная редакция СНиП 2.07.01-89*	
СП 211.13330.2011	Сооружения промышленных предприятий. Актуализированная редакция СНиП 2.09.03-85	
СП 212.13330.2012	Административные и бытовые здания. Актуализированная редакция СНиП 2.09.04-87*	
СП 213.13330.2012	Земляные сооружения, основания и фундаменты. Актуализированная редакция СНиП 3.02.01-87	
СП 214.13330.2012	Мосты и трубы. Актуализированная редакция СНиП 3.06.04-91	
СП 215.13330.2012	Инженерные изыскания для строительства. Основные положения. Актуализированная редакция СНиП 11-02-96	
СП 216.13330.2019	Организация строительства. Актуализированная редакция СНиП 12-01-2004	
СП 217.13330.2010	Безопасность труда в строительстве. Актуализированная редакция СНиП 12-03-2001	
СП 218.13330.2012	Тепловая защита зданий. Актуализированная редакция СНиП 23-02-2003	
СП 219.13330.2011	Защита от шума. Актуализированная редакция СНиП 23-03-2003	
СП 220.13330.2016	Естественное и искусственное освещение. Актуализированная редакция СНиП 23-05-95*	
СП 221.13330.2019	Планировка и застройка территорий садоводческих (дачных) объединений граждан, здания и сооружения. Актуализированная редакция СНиП 30-02-97*	
СП 222.13330.2022	Здания жилые многоквартирные. Актуализированная редакция СНиП 31-01-2003	
СП 223.13330.2021	Дома жилые одноквартирные. Актуализированная редакция СНиП 31-02-2001	
СП 224.13330.2022	Производственные здания. Актуализированная редакция СНиП 31-03-2001	
СП 225.13330.2022	Общественные здания. Актуализированная редакция СНиП 31-06-2009	
СП 226.13330.2019	Гидротехнические сооружения. Основные положения. Актуализированная редакция СНиП 33-01-2003	
СП 227.13330.2020	Доступность зданий и сооружений для маломобильных групп населения	
СП 228.13330.2020	Отопление, вентиляция и кондиционирование воздуха. Актуализированная редакция СНиП 41-01-2003	
СП 229.13330.2012	Тепловая изоляция оборудования и трубопроводов. Актуализированная редакция СНиП 41-03-2003	
СП 230.13330.2011	Газораспределительные системы. Актуализированная редакция СНиП 42-01-2002	
СП 231.13330.2018	Бетонные и железобетонные конструкции. Основные положения. Актуализированная редакция СНиП 52-01-2003	
СП 232.13330.2017	Деревянные конструкции. Актуализированная редакция СНиП II-25-80	
СП 233.13330.2017	Каменные и армокаменные конструкции. Актуализированная редакция СНиП II-22-81*	
СП 234.13330.2011	Проектирование и строительство напорных трубопроводов из полимерных материалов. Актуализированная редакция СНиП 2.04.07-86*	
СП 235.13330.2013	Системы противопожарной защиты. Установки пожарной сигнализации и пожаротушения автоматические	
СП 236.13330.2017	Приемка в эксплуатацию законченных строительством объектов. Актуализированная редакция СНиП 3.01.04-87	
СП 237.13330.2012	Защита строительных конструкций от коррозии. Актуализированная редакция СНиП 3.04.03-85	
СП 238.13330.2017	Несущие и ограждающие конструкции. Актуализированная редакция СНиП 3.03.01-87	
СП 239.13330.2016	Изоляционные и отделочные покрытия. Актуализированная редакция СНиП 3.04.01-87	
СП 240.13330.2016	Защита строительных конструкций и сооружений от коррозии. Актуализированная редакция СНиП 3.04.03-85	
СП 241.13330.2016	Внутренние санитарно-технические системы зданий. Актуализированная редакция СНиП 3.05.01-85	
СП 242.13330.2011	Тепловые сети. Актуализированная редакция СНиП 3.05.03-85	
СП 243.13330.2016	Автомобильные дороги. Актуализированная редакция СНиП 3.06.03-85	
СП 244.13330.2016	Электротехнические устройства. Актуализированная редакция СНиП 3.05.06-85	
СП 245.13330.2016	Автоматизация технологических процессов. Актуализированная редакция СНиП 3.05.07-85	
СП 246.13330.2012	Автомобильные дороги. Актуализированная редакция СНиП 3.06.03-85	
СП 247.13330.2012	Мосты и трубы. Актуализированная редакция СНиП 3.06.04-91	
СП 248.13330.2016	Генеральные планы промышленных предприятий. Актуализированная редакция СНиП II-89-80*	
СП 249.13330.2017	Генеральные планы промышленных предприятий. Актуализированная редакция СНиП II-89-80*	
СП 250.13330.2016	Благоустройство территорий. Актуализированная редакция СНиП III-10-75	
СП 251.13330.2011	Безопасность труда в строительстве. Актуализированная редакция СНиП 12-03-2001	
СП 252.13330.2012	Градостроительство. Планировка и застройка городских и сельских поселений. Актуализированная редакция СНиП 2.07.01-89*	
СП 253.13330.2011	Сооружения промышленных предприятий. Актуализированная редакция СНиП 2.09.03-85	
СП 254.13330.2012	Административные и бытовые здания. Актуализированная редакция СНиП 2.09.04-87*	
СП 255.13330.2012	Земляные сооружения, основания и фундаменты. Актуализированная редакция СНиП 3.02.01-87	
СП 256.13330.2012	Мосты и трубы. Актуализированная редакция СНиП 3.06.04-91	
СП 257.13330.2012	Инженерные изыскания для строительства. Основные положения. Актуализированная редакция СНиП 11-02-96	
СП 258.13330.2019	Организация строительства. Актуализированная редакция СНиП 12-01-2004	
СП 259.13330.2010	Безопасность труда в строительстве. Актуализированная редакция СНиП 12-03-2001	
СП 260.13330.2012	Тепловая защита зданий. Актуализированная редакция СНиП 23-02-2003	
СП 261.13330.2011	Защита от шума. Актуализированная редакция СНиП 23-03-2003	
СП 262.13330.2016	Естественное и искусственное освещение. Актуализированная редакция СНиП 23-05-95*	
СП 263.13330.2019	Планировка и застройка территорий садоводческих (дачных) объединений граждан, здания и сооружения. Актуализированная редакция СНиП 30-02-97*	
СП 264.13330.2022	Здания жилые многоквартирные. Актуализированная редакция СНиП 31-01-2003	
СП 265.13330.2021	Дома жилые одноквартирные. Актуализированная редакция СНиП 31-02-2001	
СП 266.13330.2022	Производственные здания. Актуализированная редакция СНиП 31-03-2001	
СП 267.13330.2022	Общественные здания. Актуализированная редакция СНиП 31-06-2009	
СП 268.13330.2019	Гидротехнические сооружения. Основные положения. Актуализированная редакция СНиП 33-01-2003	
СП 269.13330.2020	Доступность зданий и сооружений для маломобильных групп населения	
СП 270.13330.2020	Отопление, вентиляция и кондиционирование воздуха. Актуализированная редакция СНиП 41-01-2003	
СП 271.13330.2012	Тепловая изоляция оборудования и трубопроводов. Актуализированная редакция СНиП 41-03-2003	
СП 272.13330.2011	Газораспределительные системы. Актуализированная редакция СНиП 42-01-2002	
СП 273.13330.2018	Бетонные и железобетонные конструкции. Основные положения. Актуализированная редакция СНиП 52-01-2003	
СП 274.13330.2017	Деревянные конструкции. Актуализированная редакция СНиП II-25-80	
СП 275.13330.2017	Каменные и армокаменные конструкции. Актуализированная редакция СНиП II-22-81*	
СП 276.13330.2011	Проектирование и строительство напорных трубопроводов из полимерных материалов. Актуализированная редакция СНиП 2.04.07-86*	
СП 277.13330.2013	Системы противопожарной защиты. Установки пожарной сигнализации и пожаротушения автоматические	
СП 278.13330.2017	Приемка в эксплуатацию законченных строительством объектов. Актуализированная редакция СНиП 3.01.04-87	
СП 279.13330.2012	Защита строительных конструкций от коррозии. Актуализированная редакция СНиП 3.04.03-85	
СП 280.13330.2017	Несущие и ограждающие конструкции. Актуализированная редакция СНиП 3.03.01-87	
СП 281.13330.2016	Изоляционные и отделочные покрытия. Актуализированная редакция СНиП 3.04.01-87	
СП 282.13330.2016	Защита строительных конструкций и сооружений от коррозии. Актуализированная редакция СНиП 3.04.03-85	
СП 283.13330.2016	Внутренние санитарно-технические системы зданий. Актуализированная редакция СНиП 3.05.01-85	
СП 284.13330.2011	Тепловые сети. Актуализированная редакция СНиП 3.05.03-85	
СП 285.13330.2016	Автомобильные дороги. Актуализированная редакция СНиП 3.06.03-85	
СП 286.13330.2016	Электротехнические устройства. Актуализированная редакция СНиП 3.05.06-85	
СП 287.13330.2016	Автоматизация технологических процессов. Актуализированная редакция СНиП 3.05.07-85	
СП 288.13330.2012	Автомобильные дороги. Актуализированная редакция СНиП 3.06.03-85	
СП 289.13330.2012	Мосты и трубы. Актуализированная редакция СНиП 3.06.04-91	
СП 290.13330.2016	Генеральные планы промышленных предприятий. Актуализированная редакция СНиП II-89-80*	
СП 291.13330.2017	Генеральные планы промышленных предприятий. Актуализированная редакция СНиП II-89-80*	
СП 292.13330.2016	Благоустройство территорий. Актуализированная редакция СНиП III-10-75	
СП 293.13330.2011	Безопасность труда в строительстве. Актуализированная редакция СНиП 12-03-2001	
СП 294.13330.2012	Градостроительство. Планировка и застройка городских и сельских поселений. Актуализированная редакция СНиП 2.07.01-89*	
СП 295.13330.2011	Сооружения промышленных предприятий. Актуализированная редакция СНиП 2.09.03-85	
СП 296.13330.2012	Административные и бытовые здания. Актуализированная редакция СН

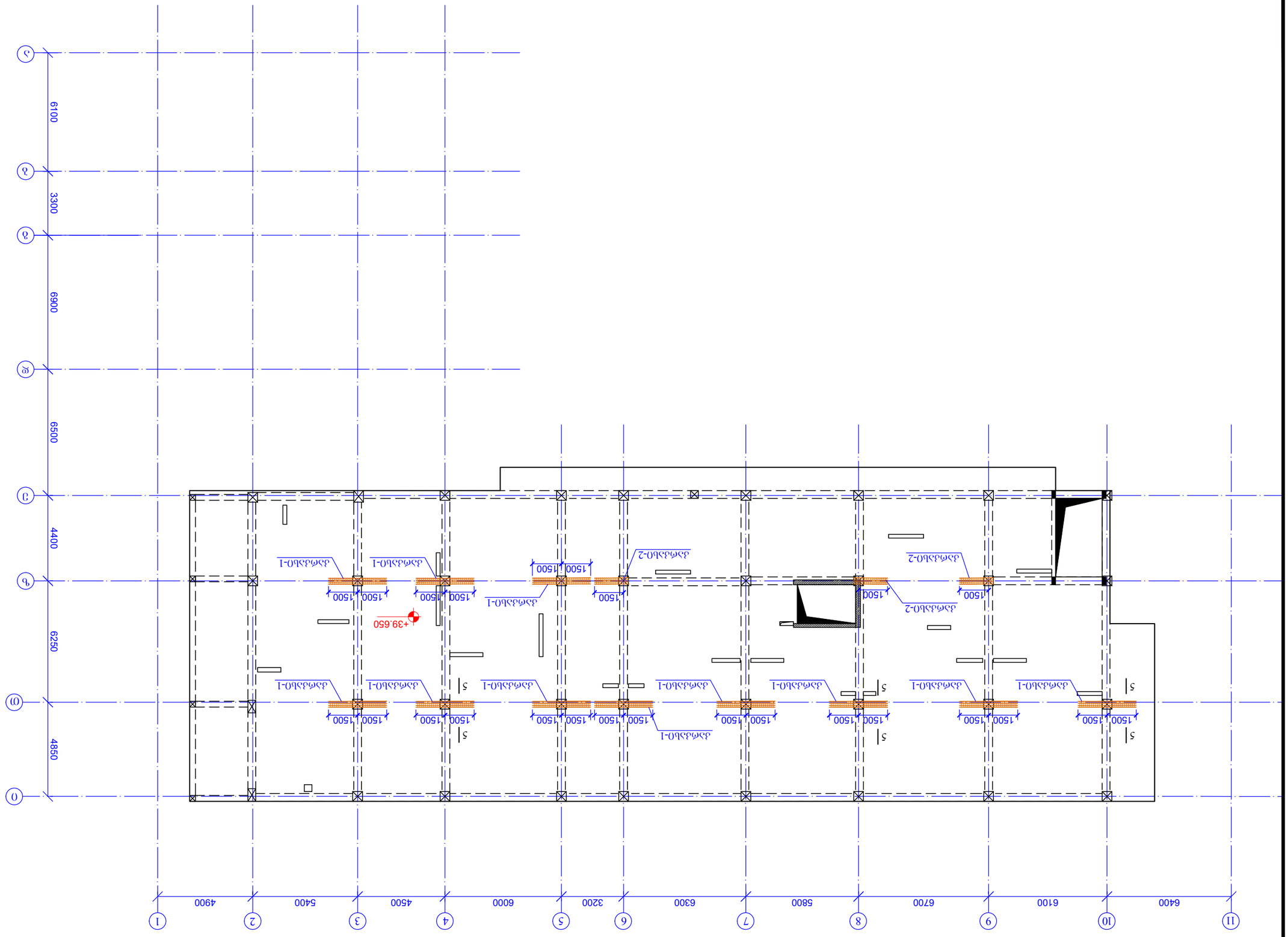

ДЗФАЛЗЗЮЛ ЗЛБЕЧЗЗЗЮЛ ЗЗЮЗА
6ОЗБ. +39.650
З. 1:200

ЗЗЭФЕЧЮЛ ЧЗЮФЗЗЮ	Д. ОЗЮЧЮЛЮ 2021
	А3
	ЗЭЮЧЮЛ ЕЗЛЛЗЛЗЧЗЗЮ:

ЗФЮЗДФЮЛ ЬЛЬЗЧЕЧЗЧЕЗЗЮ:
Д. ОЗЮЧЮЛЮ, ДЧЕЮЗЗЮЛ Д №40-ЗФ
ЗФЛЗЗЧЕЗЮЛЗЮ ЬЛЮЬЮЗЗЗЗЧЕЮ ЬЛЬЕЧЮЛ
ЗФЮЗДФЮ
6ЛЗ. №01.19.20.021093

ЬОФЗЭЛЮЮЗФЮ ЗЗЗЗЮ:

ЕЛЗЛЗЗЮЮ:
"ЗЗЮЧЮЛЮЗ ЕЮЗЗЗЧЮЗЗЗФЮФЮ"
ДЗЮЗЮЧЮЛЮ, ЗЗЧЕЮЛЗЗЗЮЧЮЛЮ ДЛ№40
ЬЛОЕЗЮФЮЮЗЗЮЗЗЮЮ ЗЮЧЕЮ 402 067 357

ОЛЬЛЗЗЕЗЗЗЮЗЮ	ЗЗЗЛФО	ЬЗЧЕЗЮЧЗЭЛФО
ЗФЛЗОФЗДФЮЧФЮ	ЗЗОЮЧФЗЗЮЗЮЛЗЮ	
ЗЮЧЬЬФФЗДФЮЧФЮ	ОЗ.ЗЬЛЗЗЛЗФОЗЗ	
ЧЗЗЛЬФЗЧЕЧ	Ф.ЗЗЗЧЕЛЗЗЗЮЧЕЮ	

ЗФЮЗДФЮЛ №:
ЬЛЬЛЮЛ ЬЛЬЕЧЗЗЧЮЧЕЗЗЧЕ:

ОЛЬЛЗЗЮЛ 20 ОЛЬЗЗЛФО 2021	
ЗЗЛЗЬФЗЗЮ: 1:200 @ А3	
ЗЮЬЬФЬФЗДФЮЗЗЧЕЮ ЗФЮЗДФЮ	ДЗФЬЛЗЗЮЛЗЮ ЗЛБЕЧЗЗЗЮЛЗЮ ЗЗЮЗА 6ОЗБ. +39.650
ЬФЧЕЮЗ	ЗЗЧЗЗ ЗФЮЗДФЮ
ЬЛЬЧЮЛ#:	Д- 113 ФЗЗЮЧОЗ: 01

გადახურვის ფილის ქვედა შრის არმირების გეგმა
ნ0შნ. +39.650
მ. 1:200

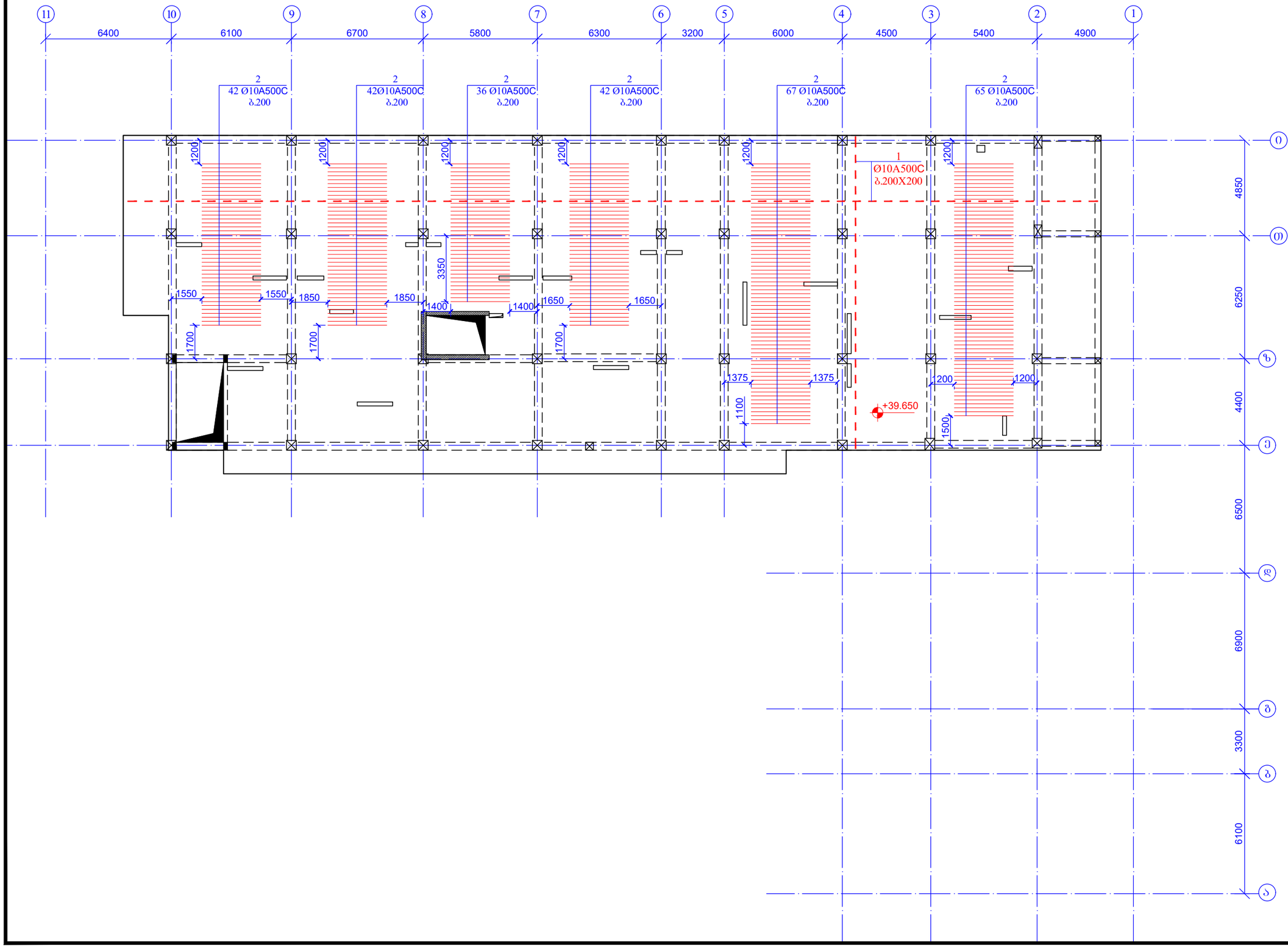

შრიფტის ფორმატი: A3	ქ. თბილისი 2021
	ფაილის დასახელება:

პროექტის სახელწოდება:
ქ. თბილისი, კალოუბნის ქ №40-ში მრავალბინიანი საცხოვრებელი სახლის პროექტი
ნაკ. №01.19.20.021.093

სიტუაციური გეგმა:

დამკვეთი:
შპს "მოზაიკ დეველოპმენტი"
ქ.თბილისი, ბელიაშვილის ქ.№40
საიდენტიფიკაციო კოდი 402 067 357

თანამდებობა	გვარი	ხელმოწერა
არქიტექტორი	გ.გიორგობიანი	
კონსტრუქტორი	თ.მაცაბერიძე	
შემსრულა	ზ.ქველაშვილი	

პროექტის №:
თარიღი: 20 იანვარი 2021
მასშტაბი: 1:200 @ A3
კონსტრუქციული პროექტი

ნახაზის სახელწოდება:
გადახურვის ფილის ქვედა შრის არმირების გეგმა
ნ0შნ. +39.650

სტადია: მუშა პროექტი

ნახაზის #: კ- 114 რევიზია: 01

ბაზის #:	Ж- 115 ფაზის №: 01
ცვლილება	შენშნების ადგილი
ავტორის №:	
პროექტი: 20 ნაგებობა 2021	
მასშტაბი: 1:200 @ A3	
პასუხისმგებელი პირის ხელმოწერა	
ბაზის ადგილმდებარეობა: ქალაქი, ქუჩა, შენობა, ნაგებობა ბაზის ნომრით

კვეთი 1-1
მ.1:20

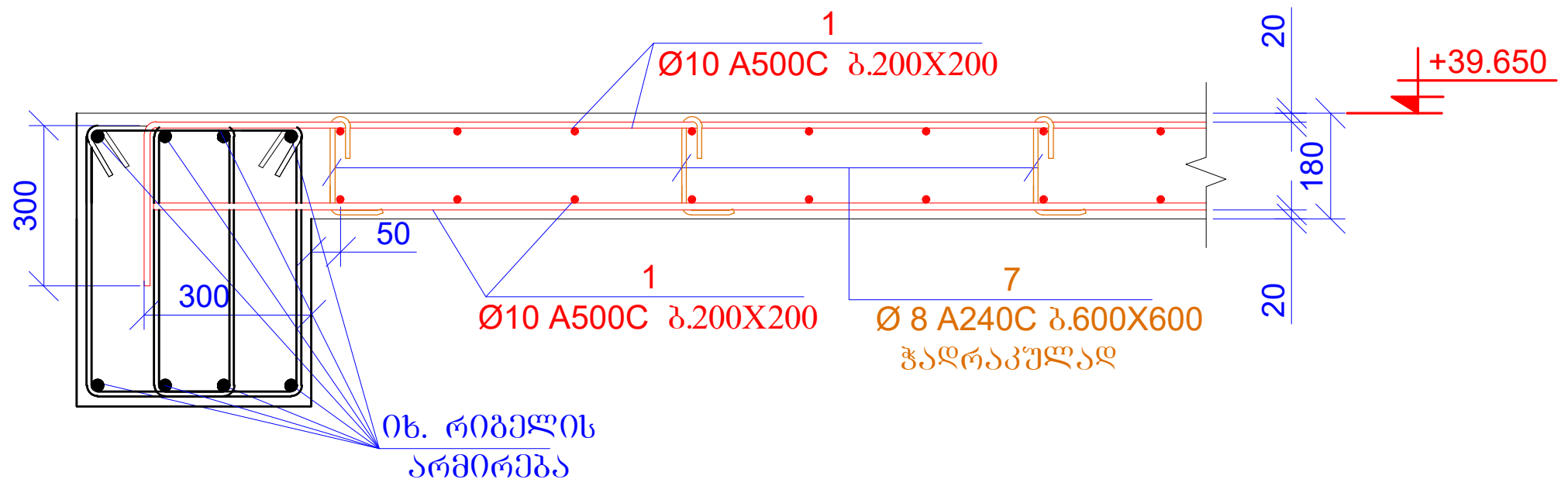

კვეთი 5-5
მ.1:20

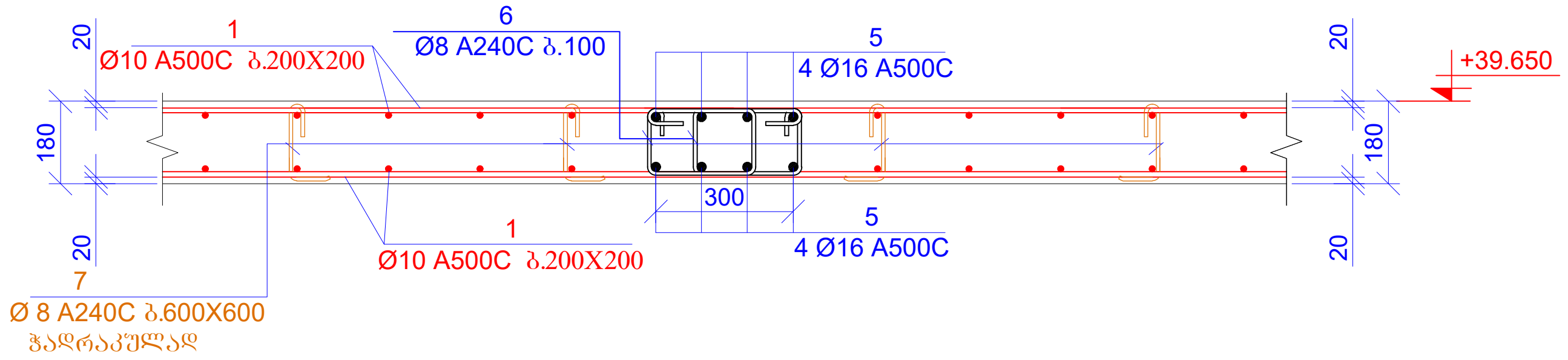

კვეთი 2-2
მ.1:20

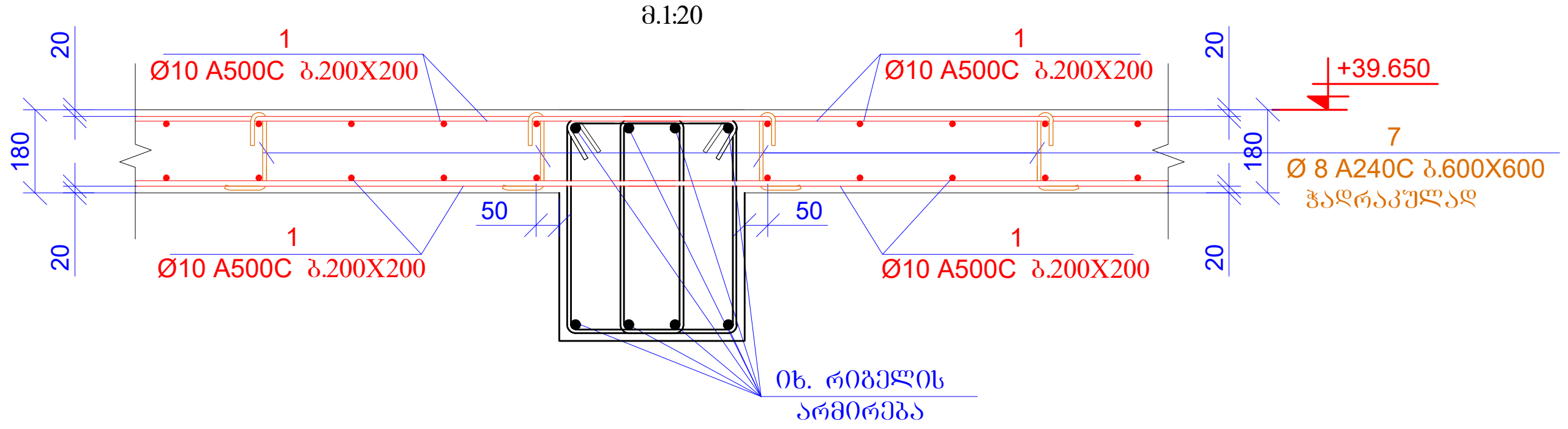

პოზ.7

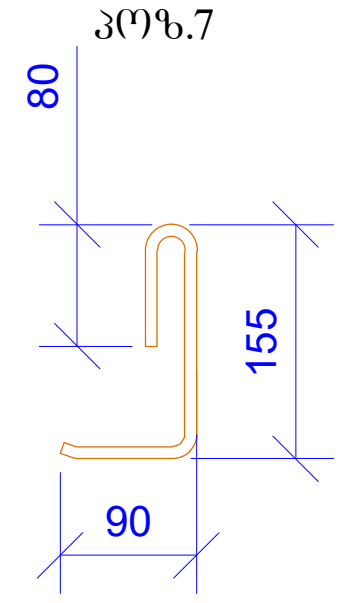

L=325 მმ

პოზ.8

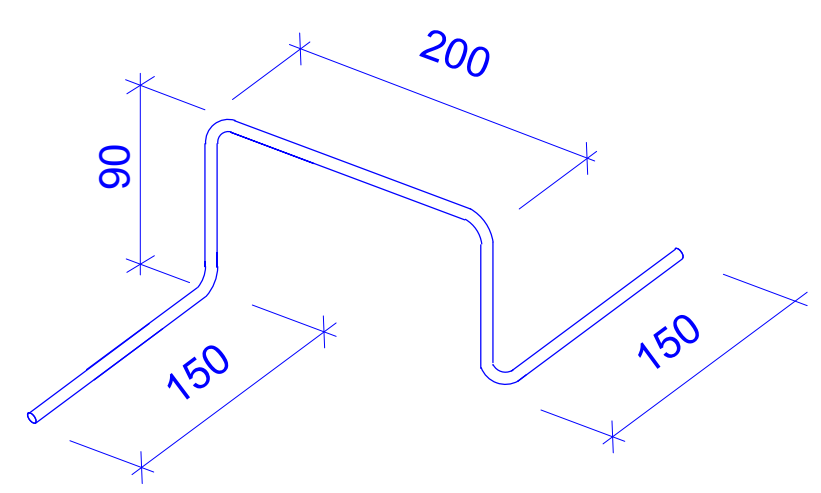

L=680 მმ

კვეთი 3-3
მ.1:20

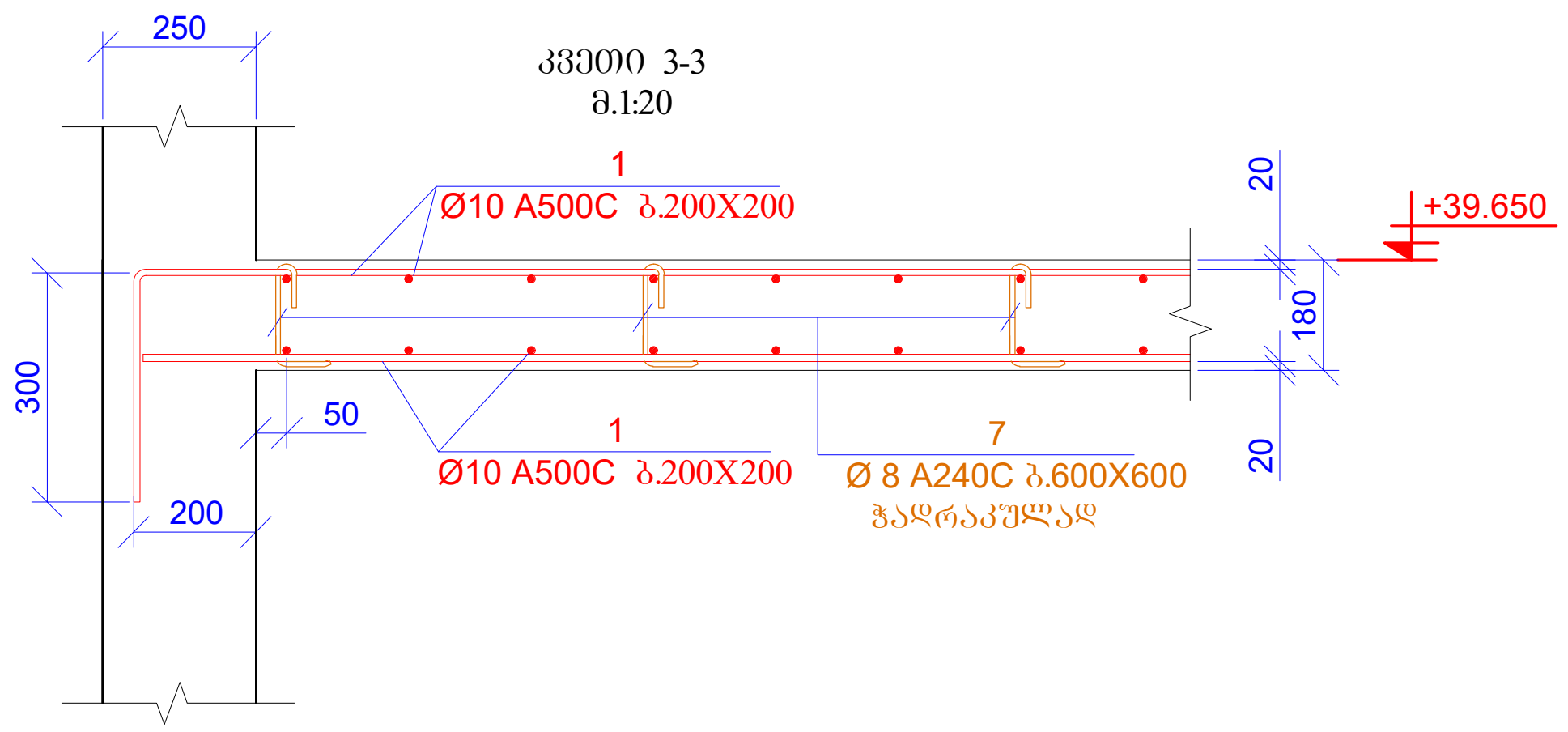

კვეთი 4-4
მ.1:20

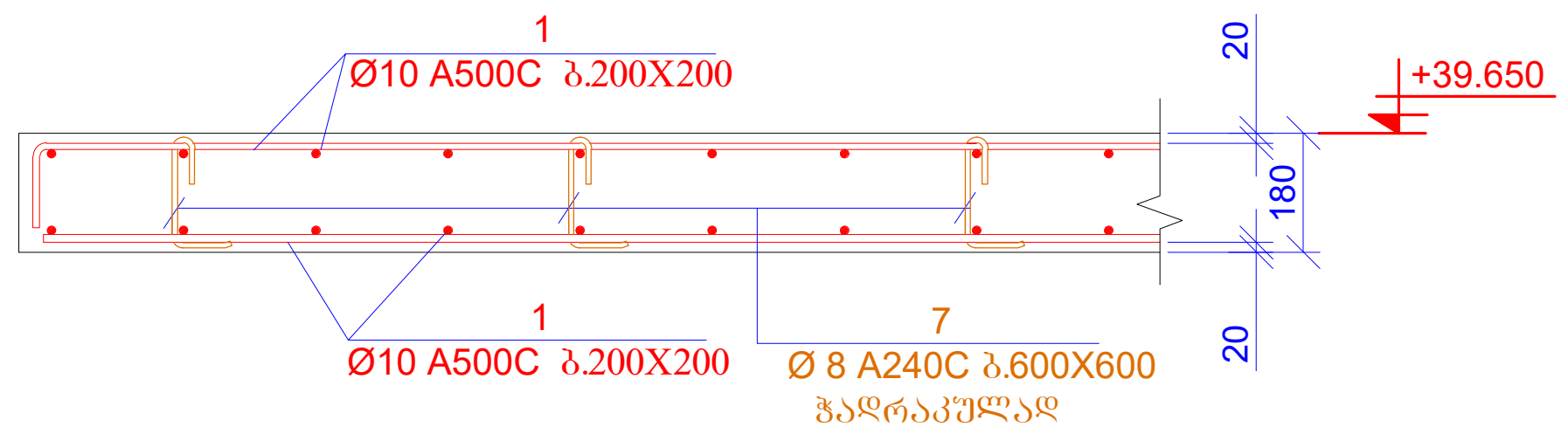

ფურცლის ფორმატი A3	ქ. თბილისი 2021	
	ფაილის დასახელება:	
პროექტის სახელწოდება: ქ. თბილისი, კალოუბნის ქ №40-ში მრავალბინიანი საცხოვრებელი სახლის პროექტი ნაკ. №01.19.20.021.093		
სიტუაციური გეგმა:		
დამკვეთი: შპს "მოზაიკ დეველოპმენტი" ქ.თბილისი, ბელიაშვილის ქ.№40 საიდენტიფიკაციო კოდი 402 067 357		
თანამდებობა	გვარი	ხელმოწერა
არქიტექტორი	მ.ბიორგობიანი	
კონსტრუქტორი	თ.მაცაბერიძე	თ. მ.
შეასრულა	ზ.ყველაშვილი	
პროექტის №:	ნახაზის სახელწოდება:	
თარიღი: 20 იანვარი 2021	კვეთები 1-1; 2-2; 3-3; 4-4; 5-5	
მასშტაბი: 1:20 @ A3		
კონსტრუქციული პროექტი		
სტადია	მუშა პროექტი	
ნახაზის #:	კ- 116	რევიზია: 01

ბადე-2 (4ც)

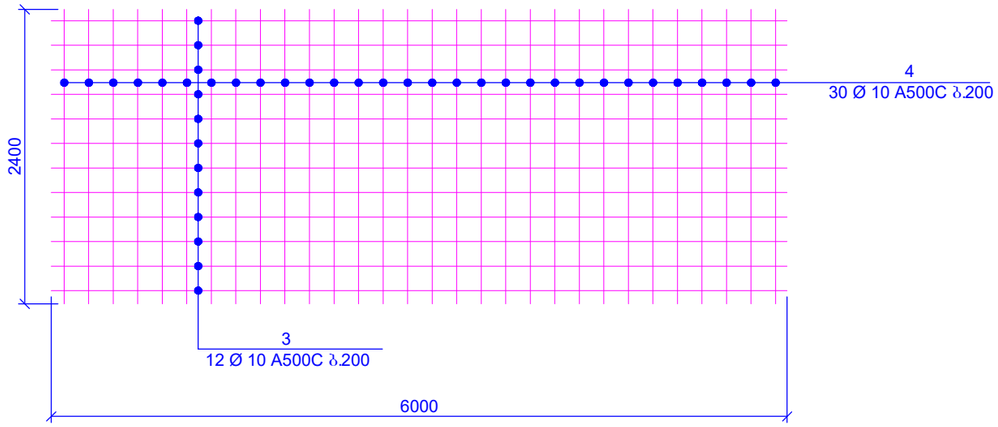

ბადე-3 (47ც)

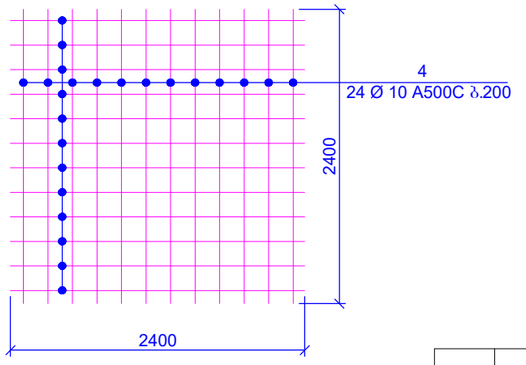

კარკასი-1 (17ც)

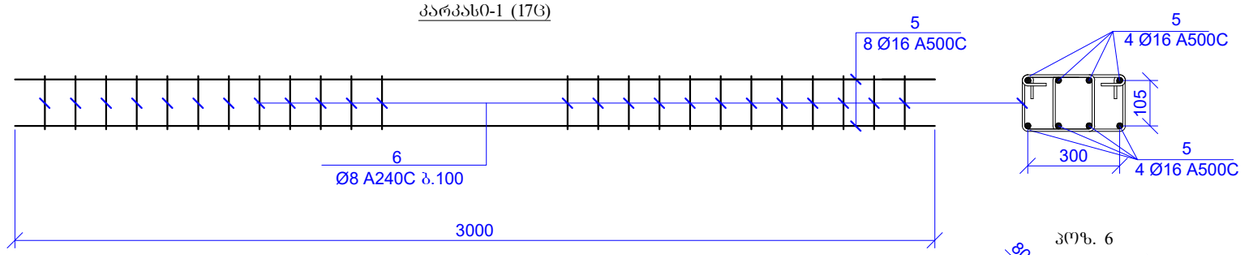

პოზ. 6

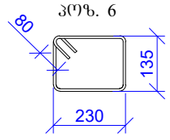

L=890 მმ

კარკასი-2 (11ც)

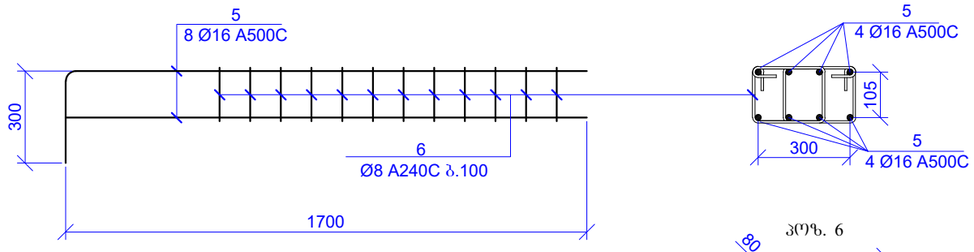

პოზ. 6

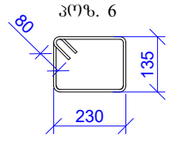

L=890 მმ

პოზ.	ა ღ ნ ი შ ვ ნ ა	დ ა ს ა ხ ე ლ ე ბ ა	რაოდ.	წონა, კგ	
		ბაღახურვის ფილა ნიშნ. +39.650			
		დეტალები		ერთეული (კგ)	სულ (კგ)
1	დაიჭრას ადგილზე	Ø 10 A500C ℓ= 28160000	-	17380.53	17380.53
2		Ø 10 A500C ℓ= 3000	580	1.85	1073.94
3		Ø 10 A500C ℓ= 6000	48	3.70	177.76
4		Ø 10 A500C ℓ= 2400	1488	1.48	2204.17
5	დაიჭრას ადგილზე	Ø 16 A500C ℓ= 584000	-	922.75	922.75
6		Ø 8 A240C ℓ= 890	1080	0.35	379.69
7		Ø 8 A240C ℓ= 325	3420	0.13	439.06
8		Ø 8 A240C ℓ= 680	1270	0.27	341.13
				ჯამი:	22919.01
		ბეტონი B25			254.30

მასალების ჯამური ხარჯი (ფილა ნიშნ. +39.650)												
არმატურის ხარჯი, კგ; სახ. სტანდარტი 5781-82*												
Ø6 A240C	Ø8 A240C	Ø10 A240C	Ø10 A500C	Ø12 A500C	Ø14 A500C	Ø16 A500C	Ø18 A500C	Ø20 A500C	Ø22 A500C	Ø25 A500C	Ø28 A500C	Ø32 A500C
0.00	1159.87	0.00	20836.39	0.00	0.00	922.75	0.00	0.00	0.00	0.00	0.00	0.00
											ჯამი:	22919.01
										ბეტონი	B25	254.30 მ³

წერტილის ფორმატი A3	ქ. თბილისი 2021
	წაილის დასახელება:

პროექტის სახელწოდება:

ქ. თბილისი, კალოუბნის ქ №40-ში მრავალბინიანი საცხოვრებელი სახლის პროექტი
ნაკ. №01.19.20.021.093

სიტუაციური გეგმა:

დამკვეთი:

შპს "მოზაიკ დეველოპმენტი"

ქ.თბილისი, ბელიაშვილის ქ.№40

საიდენტიფიკაციო კოდი 402 067 357

თანამდებობა	გვარი	ხელმოწერა
არქიტექტორი	მ.გიორგობიანი	
კონსტრუქტორი	თ.მაცაბერიძე	
შემსრულა	ზ.ქველაშვილი	

პროექტის №:	ნახაზის სახელწოდება:
თარიღი: 20 იანვარი 2021	კარკასი 1; 2 ბადე 1; 2 სპეციფიკაცია
მასშტაბი: 1:20 @ A3	
კონსტრუქციული პროექტი	
სტადია	მუშა პროექტი
ნახაზის #:	კ- 117 რევიზია: 01

გადახურვის ფილის არმირების გეგმა
ნიშნ. +42.050; +43.050
მ. 1:200

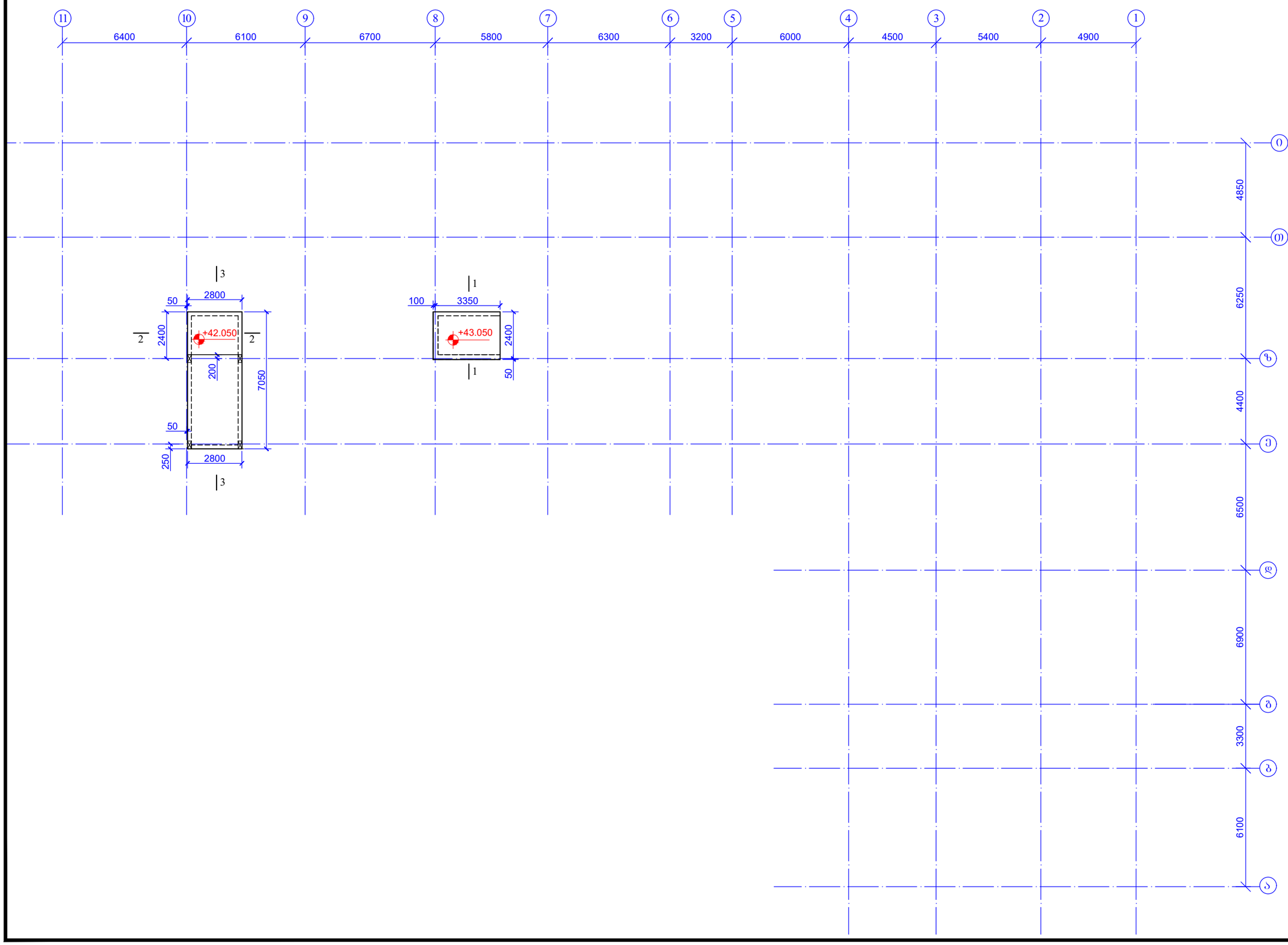

ფურცლის ფორმატი: A3	ქ. ობილისი 2021
	ფაილის დასახელება:

პროექტის სახელწოდება:
ქ. ობილისი, კალოუბნის ქ №40-ში მრავალბინიანი საცხოვრებელი სახლის პროექტი
ნაკ. №01.19.20.021.093

სიტუაციური გეგმა:

დამკვეთი:
შპს "მოზაიკ დეველოპმენტი"
ქობილისი, ბელიაშვილის ქ№40
საიდენტიფიკაციო კოდი 402 067 357

თანამდებობა	გვარი	ხელმოწერა
არქიტექტორი	მ.გიორგობიანი	
კონსტრუქტორი	ო.მაცაბერიძე	
შესრულა	ზ.ყველაშვილი	

პროექტის №:	ნახაზის სახელწოდება:
თარიღი: 20 იანვარი 2021	კარკასების განლაგების გეგმა ნიშნ. +42.050; +43.050
მასშტაბი: 1:200 @ A3	
კონსტრუქციული პროექტი	
სტადია	მუშა პროექტი
ნახაზის #:	კ- 118 რევიზია: 01

კვეთი 1-1
მ.1:20

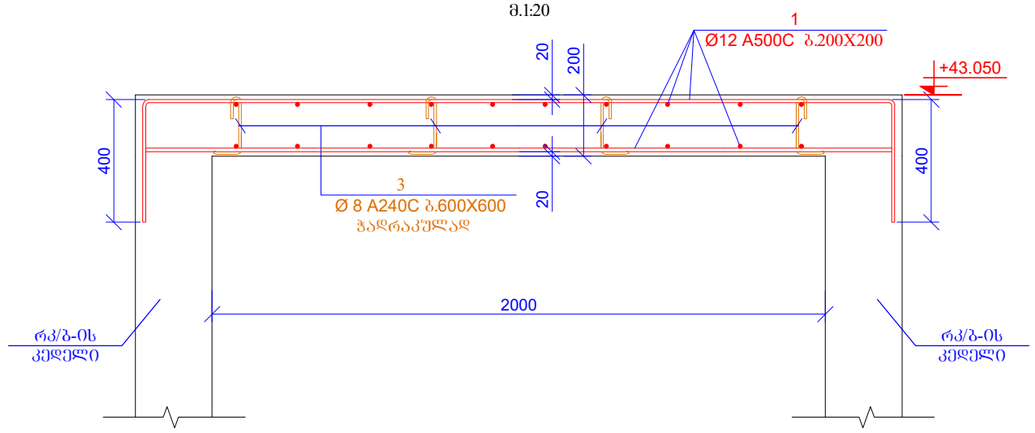

პოზ.3

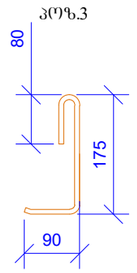

L=345 მმ

პოზ.4

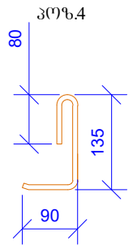

L=305 მმ

კვეთი 2-2
მ.1:20

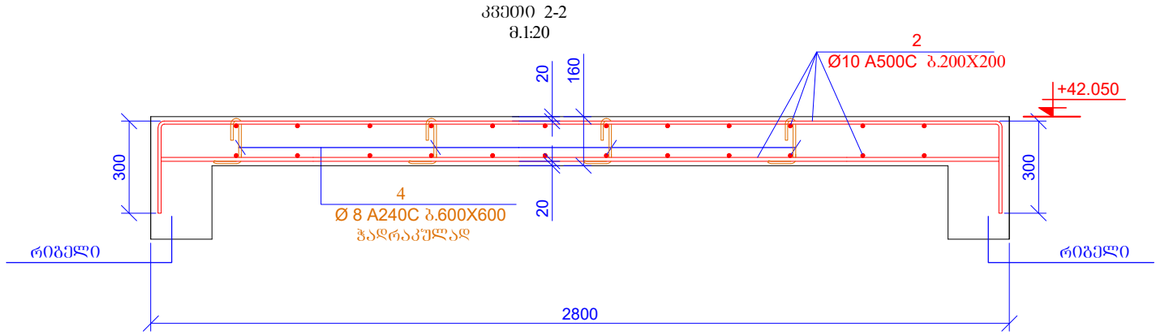

პოზ.5

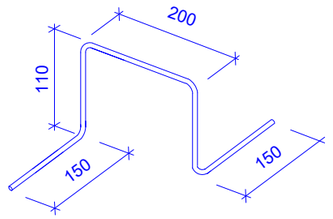

L=720 მმ

პოზ.6

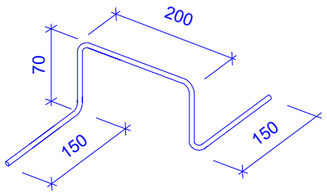

L=640 მმ

ფურცლის ფორმატი A3		ქ. თბილისი 2021
		ფაილის დასახელება:

პროექტის სახელწოდება:

ქ. თბილისი, კალოუბნის ქ №40-ში მრავალბინიანი საცხოვრებელი სახლის პროექტი
ნაკ. №01.19.20.021.093

სიტუაციური გეგმა:

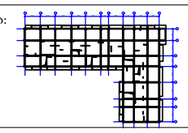

დამკვეთი:

შპს "მოზაიკ დეველოპმენტი"

ქ.თბილისი, ბელიაშვილის ქ.№40

საიდენტიფიკაციო კოდი 402 067 357

თანამდებობა	გვარი	ხელმოწერა
არქიტექტორი	მ.გიორგობიანი	
კონსტრუქტორი	თ.მაცაბერიძე	
შემსრულა	ზ.ქველაშვილი	

პროექტის №:	ნახაზის სახელწოდება:
თარიღი: 20 იანვარი 2021	კვეთები 1-1; 2-2
მასშტაბი: 1:20 @ A3	
კონსტრუქციული პროექტი	
სტადია	მშშა პროექტი
ნახაზის #:	კ- 119 რევიზია: 01

კვეთი 3-3
მ.1:20

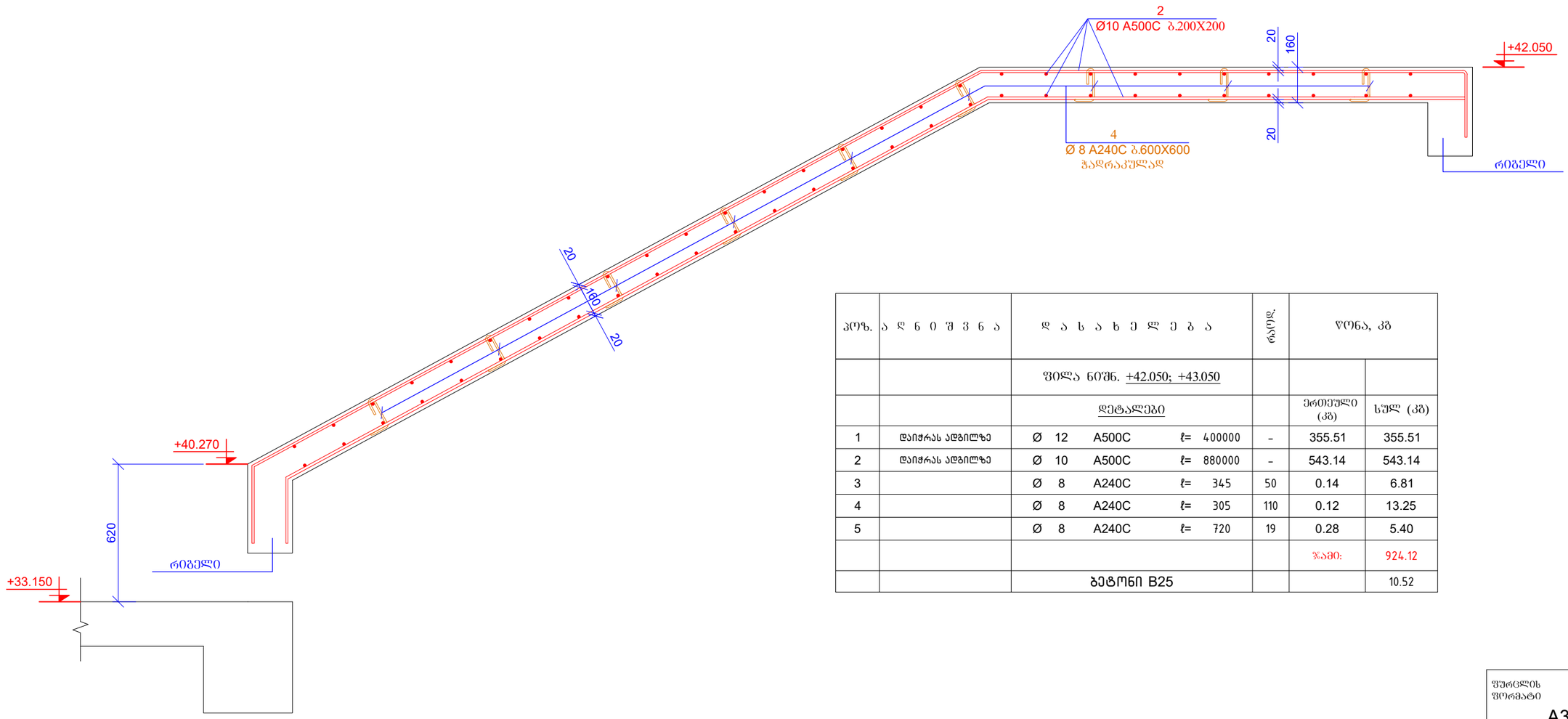

პოზ.	ა ღ ნ ი შ ვ ნ ა	დ ა ხ ა ხ ე ლ ე ბ ა	რაოდ.	წონა, კგ	
		ფილა ნიშნ. +42.050; +43.050			
		დეტალები		ერთეული (კგ)	სულ (კგ)
1	დაიჭრას ადგილზე	Ø 12 A500C ℓ= 400000	-	355.51	355.51
2	დაიჭრას ადგილზე	Ø 10 A500C ℓ= 880000	-	543.14	543.14
3		Ø 8 A240C ℓ= 345	50	0.14	6.81
4		Ø 8 A240C ℓ= 305	110	0.12	13.25
5		Ø 8 A240C ℓ= 720	19	0.28	5.40
				ჯამი:	924.12
		ბეტონი B25			10.52

მასალების ჯამური ხარჯი (ფილა ნიშნ. +42.050; +43.050)

არმატურის ხარჯი, კგ; სახ. სტანდარტი 5781-82*

Ø6 A240C	Ø8 A240C	Ø10 A240C	Ø10 A500C	Ø12 A500C	Ø14 A500C	Ø16 A500C	Ø18 A500C	Ø20 A500C	Ø22 A500C	Ø25 A500C	Ø28 A500C	Ø32 A500C
0.00	25.47	0.00	543.14	355.51	0.00	0.00	0.00	0.00	0.00	0.00	0.00	0.00
											ჯამი:	924.12
										ბეტონი B25	10.52	მ³

მასალების ჯამური ხარჯი მთელი შენობა (ფილები)

არმატურის ხარჯი, კგ; სახ. სტანდარტი 5781-82*

Ø6 A240C	Ø8 A240C	Ø10 A240C	Ø10 A500C	Ø12 A500C	Ø14 A500C	Ø16 A500C	Ø18 A500C	Ø20 A500C	Ø22 A500C	Ø25 A500C	Ø28 A500C	Ø32 A500C
0.00	14649.94	0.00	222481.87	82947.78	0.00	10150.23	0.00	0.00	0.00	0.00	0.00	0.00
											ჯამი:	330229.82
										ბეტონი B25	3495.22	მ³

შურცლის ფორმატი	ქ. თბილისი 2021
A3	ფაილის დასახელება:

პროექტის სახელწოდება:
ქ. თბილისი, კალოუბნის ქ №40-ში მრავალბინიანი საცხოვრებელი სახლის პროექტი
ნაკ. №01.19.20.021.093

სიტუაციური გეგმა:

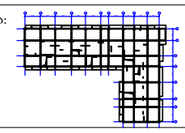

დამკვეთი:
შპს "მოზაიკ დეველოპმენტი"
ქ.თბილისი, გელიაშვილის ქ.№40
საიდენტიფიკაციო კოდი 402 067 357

თანამდებობა	გვარი	ხელმოწერა
არქიტექტორი	გ.გიორგობიანი	
კონსტრუქტორი	თ.მაცაბერიძე	
შემსრულა	ზ.ქველაშვილი	

პროექტის №:
თარიღი: 20 იანვარი 2021
მასშტაბი: 1:20 @ A3
კონსტრუქციული პროექტი

ნახაზის სახელწოდება:
კვეთი 3-3
საკონსტრუქციო

სტადია	მუშა პროექტი
ნახაზის #:	კ- 120 რევიზია: 01

კიბე - 1
(-5.900 დან -3.100 ნიშნულამდე)
მ. 1:50

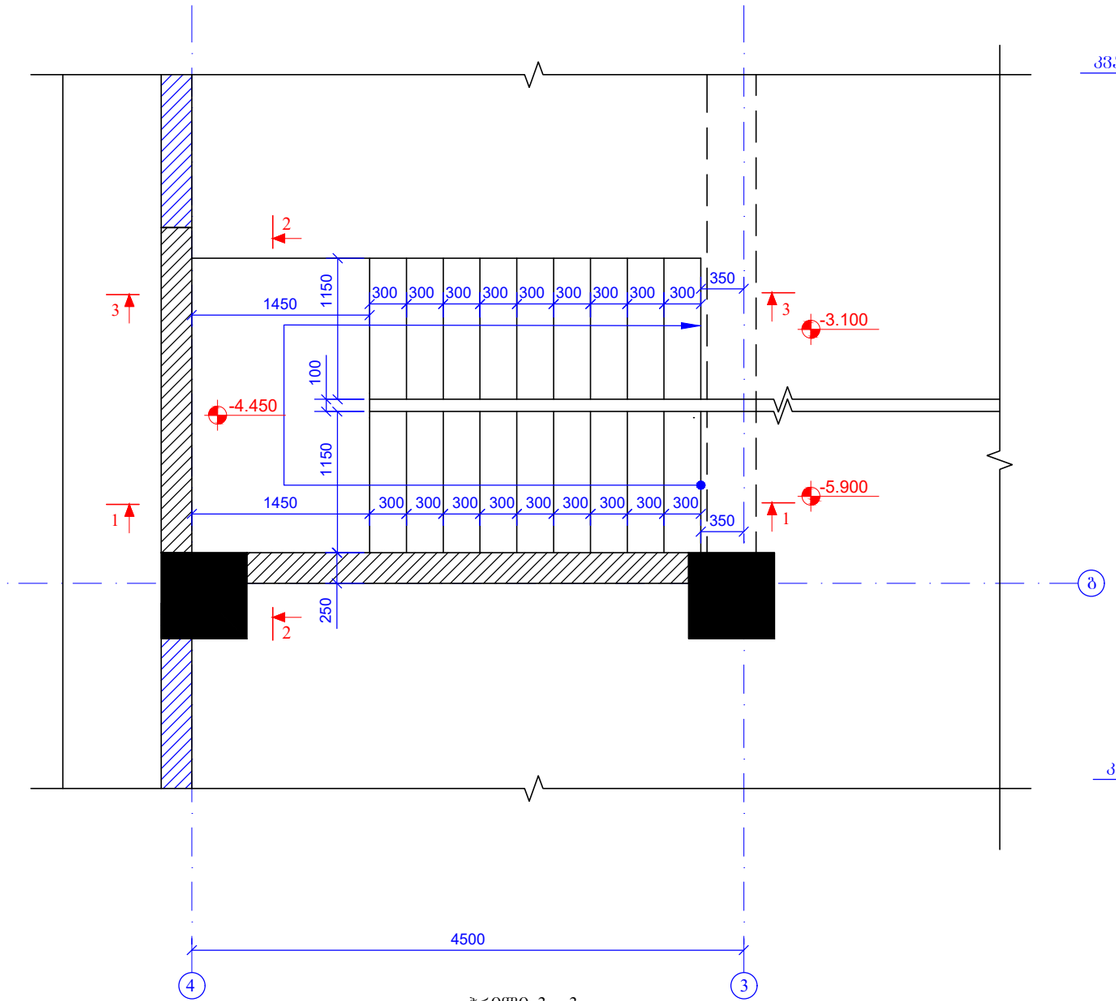

ჭრილი 1 - 1
(საყალიბო ნახაზი)
მ. 1:50

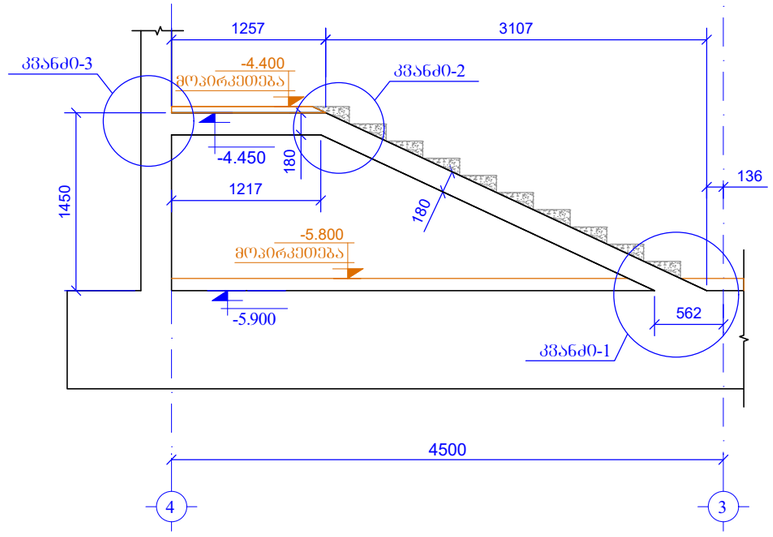

ჭრილი 2 - 2
(საყალიბო ნახაზი)
მ. 1:50

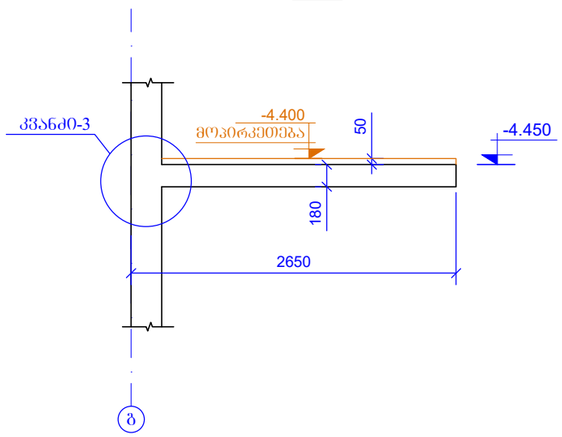

ჭრილი 3 - 3
(საყალიბო ნახაზი)
მ. 1:50

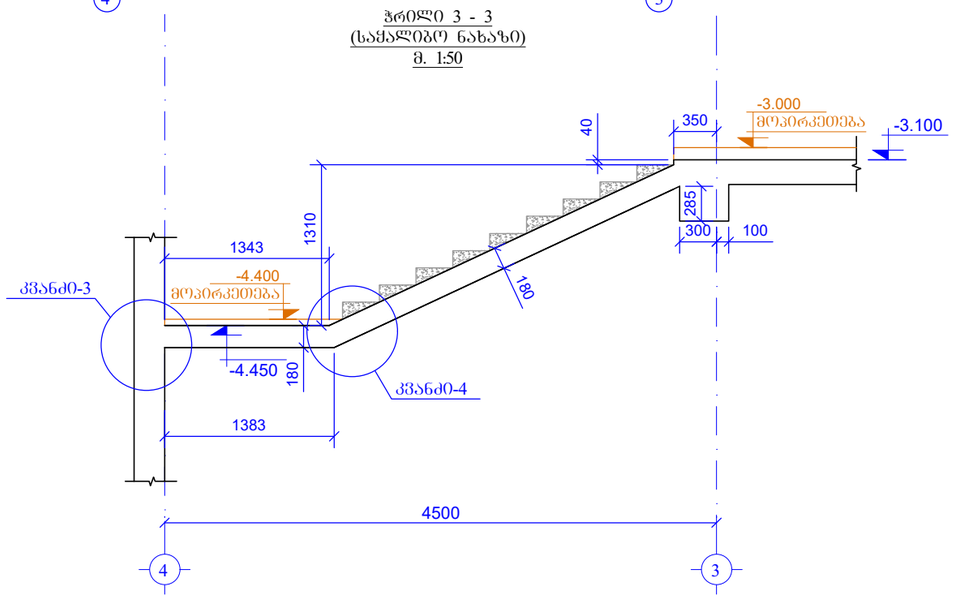

კიბის საფეხური

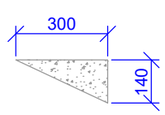

ფურცლის ფორმატი	ა. თბილისი 2021
A3	ფაილის დასახელება:

პროექტის სახელწოდება:
ა. თბილისი, კალოუბნის ქ №40-ში მრავალბინიანი საცხოვრებელი სახლის პროექტი
ნაკ. №01.19.20.021.093

ხიტუაციური გეგმა:

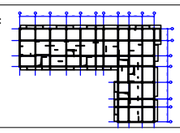

დამკვეთი:
შპს "მოზაიკ დეველოპმენტი"
ქ.თბილისი, ბელიაშვილის ქ№40
საიდენტიფიკაციო კოდი 402 067 357

თანამდებობა	გვარი	ხელმოწერა
არქიტექტორი	გ.გიორგობიანი	
კონსტრუქტორი	ი.მაცაბერიძე	
შესრულა	ზ.ყველაშვილი	

პროექტის №:	
თარიღი: 20 იანვარი 2021	ნახაზის სახელწოდება: კიბე - 1 (-5.900 დან -3.100 ნიშნულამდე) ჭრილი 1-1; 2-2; 3-3
მასშტაბი: 1:50 @ A3	
კონსტრუქციული პროექტი	
სტადია	მუშა პროექტი
ნახაზის #:	კ- 121 რევიზია: 01

კიბე - 1
(-3.100 დან -0.100 ნიშნულამდე)
მ. 1:50

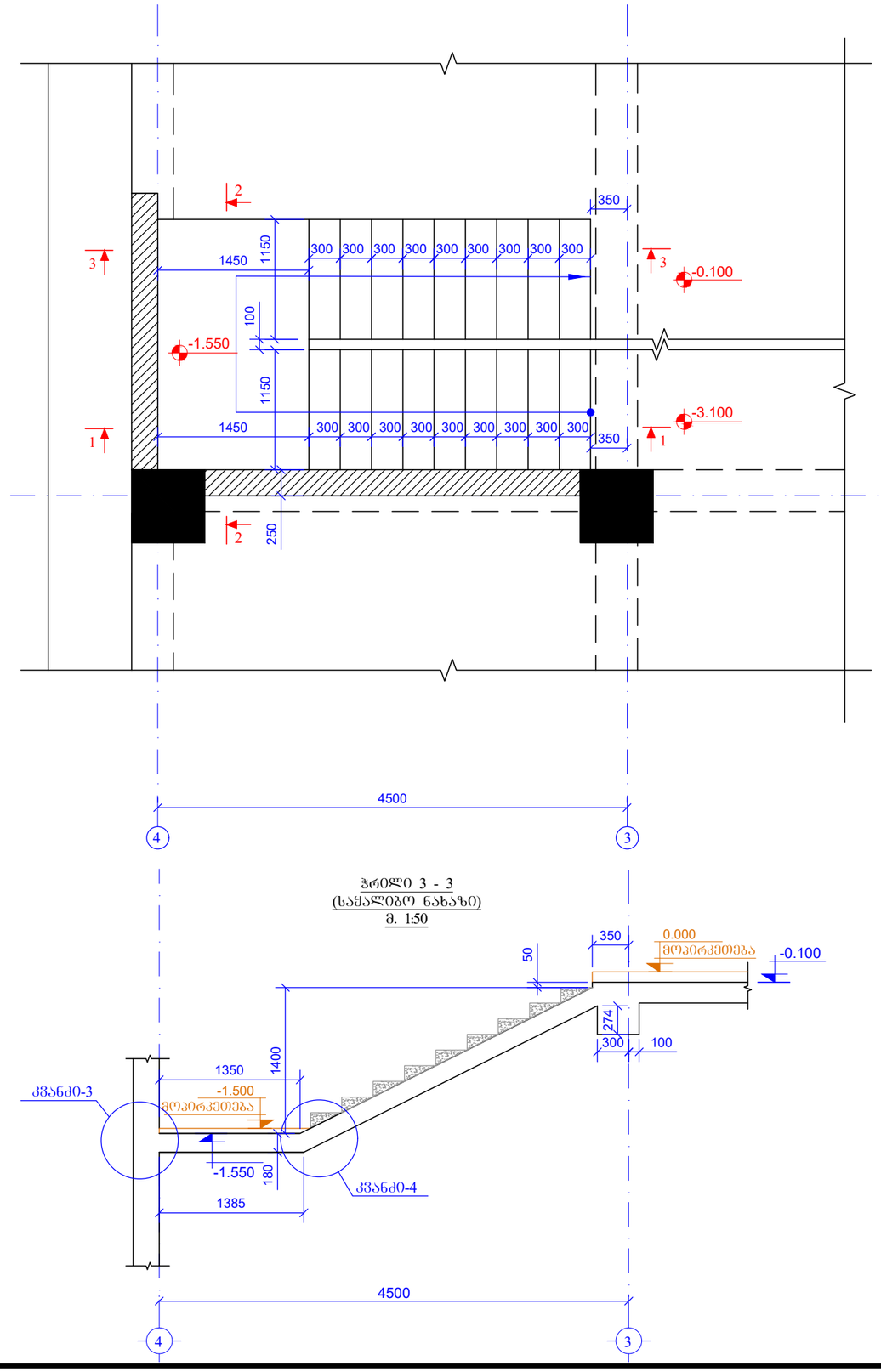

ჭრილი 1 - 1
(საძალიბო ნახაზი)
მ. 1:50

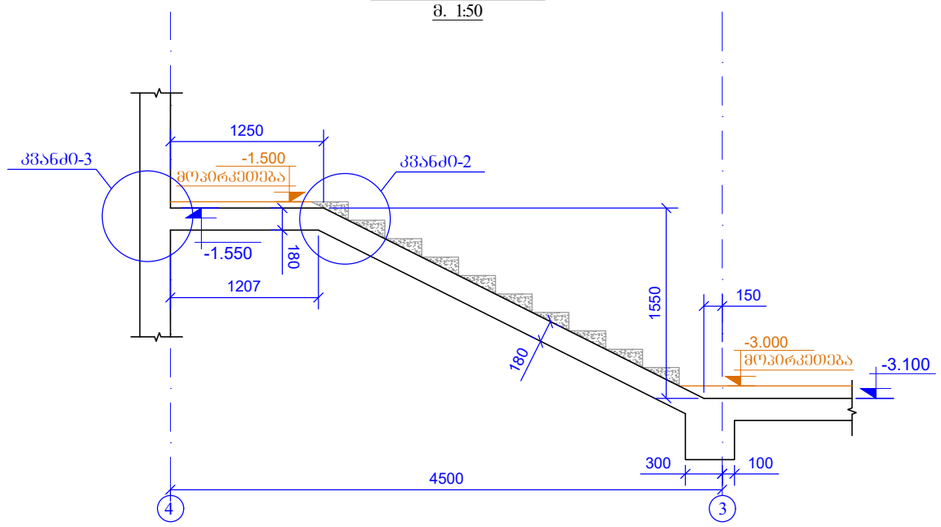

ჭრილი 2 - 2
(საძალიბო ნახაზი)
მ. 1:50

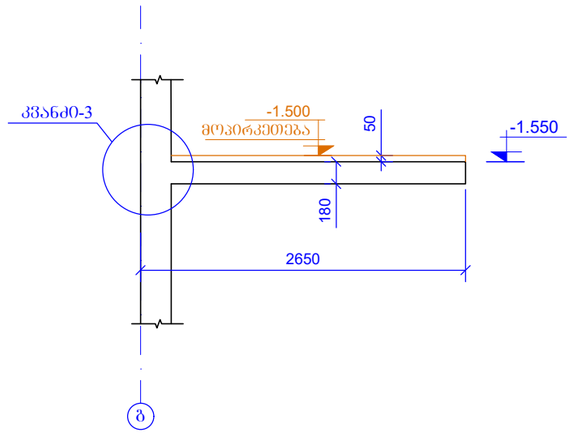

ჭრილი 3 - 3
(საძალიბო ნახაზი)
მ. 1:50

კიბის საფეხური

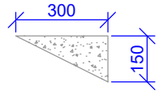

შურცლის ფორმატი: A3		ქ. თბილისი 2021
		შაილის დასახელება:
პროექტის სახელწოდება: ქ. თბილისი, კალოუბნის ქ №40-ში მრავალბინიანი საცხოვრებელი სახლის პროექტი ნაკ. №01.19.20.021.093		
სიტუაციური გეგმა:		
დამკვეთი: შპს "მოზაიკ დეველოპმენტი" ქ.თბილისი, ბელიაშვილის ქ.№40 საიდენტიფიკაციო კოდი 402 067 357		
თანამდებობა	გვარი	ხელმოწერა
არქიტექტორი	გ.გიორგობიანი	
კონსტრუქტორი	თ.მაცაბერიძე	
შემსრულა	ზ.ქველაშვილი	
პროექტის №:	ნახაზის სახელწოდება: კიბე - 1 (-3.100 დან -0.100 ნიშნულამდე) ჭრილი 1-1; 2-2; 3-3	
თარიღი: 20 იანვარი 2021		
მასშტაბი: 1:50 @ A3		
კონსტრუქციული პროექტი		
სტადია	მუშა პროექტი	
ნახაზის #:	კ- 122	რევიზია: 01

კიბე - 1
(-0.100 დან +3.900 ნიშნულამდე)
მ. 1:50

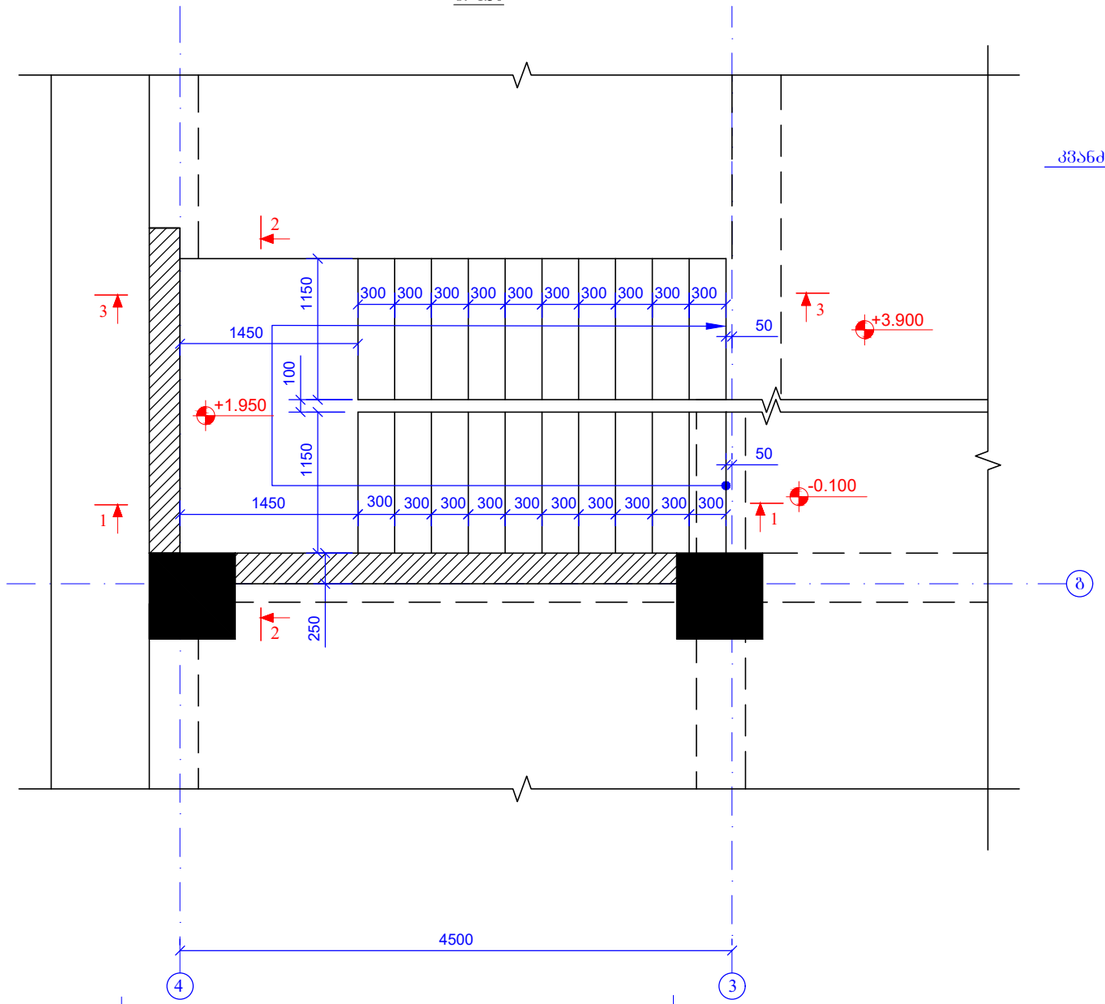

ჭრილი 1 - 1
(საძალიბო ნახაზი)
მ. 1:50

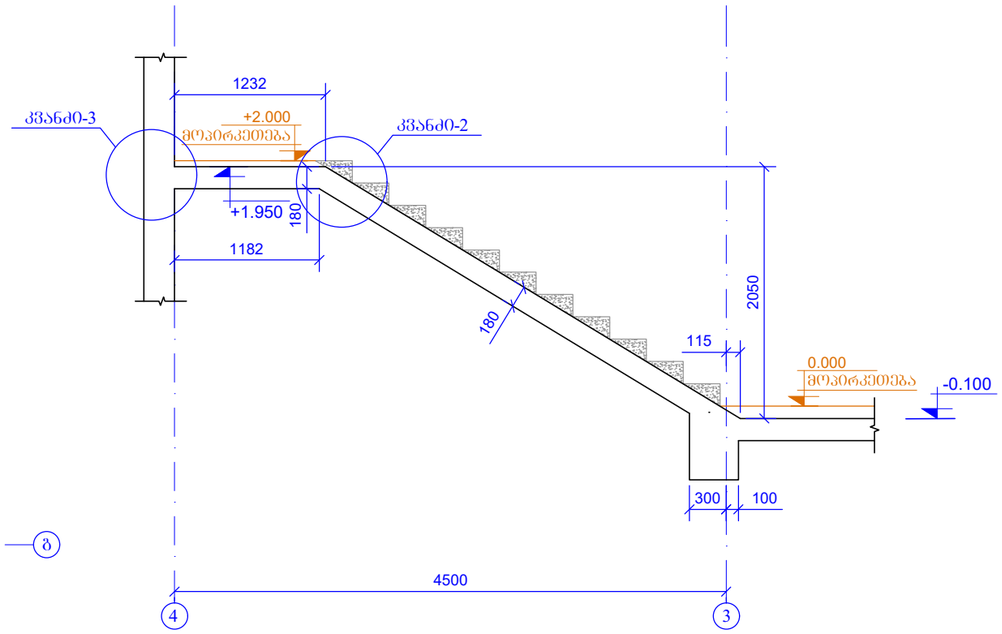

ჭრილი 2 - 2
(საძალიბო ნახაზი)
მ. 1:50

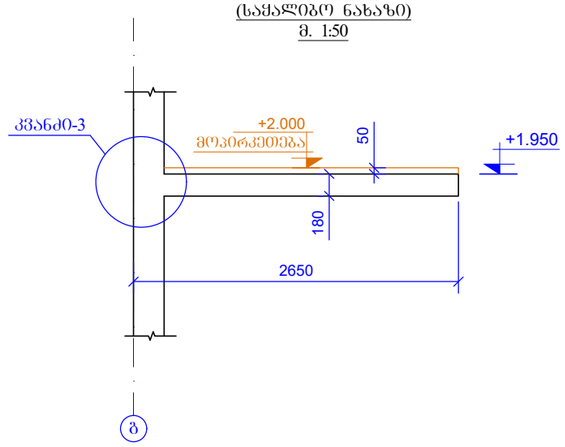

ჭრილი 3 - 3
(საძალიბო ნახაზი)
მ. 1:50

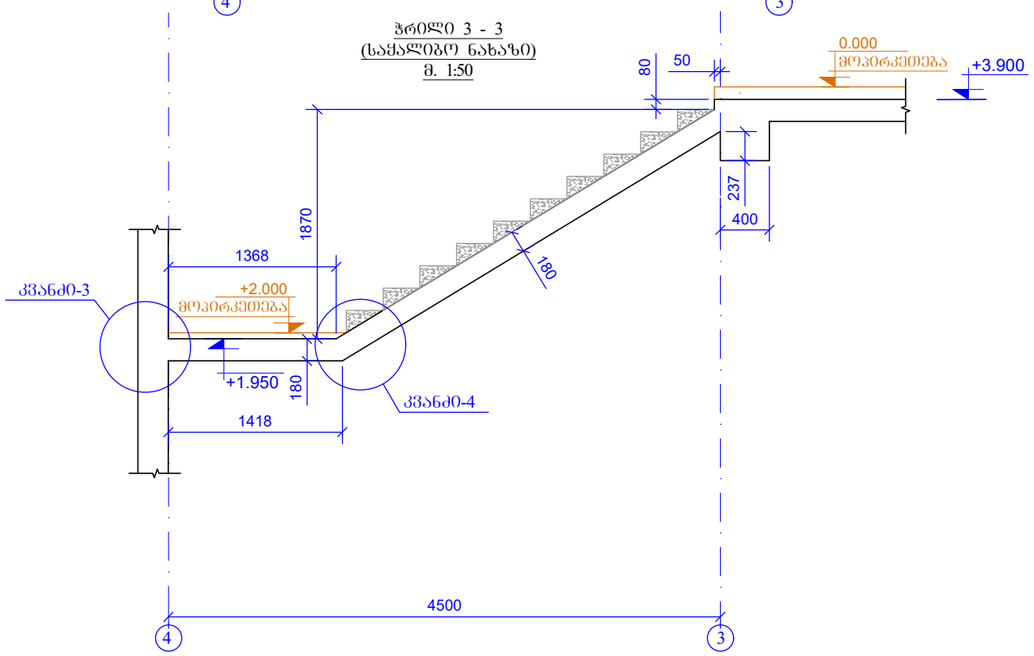

კიბის საფეხური

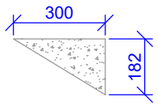

შურცლის ფორმატი	ქ. თბილისი 2021
A3	ფაილის დასახელება:

პროექტის სახელწოდება:
ქ. თბილისი, კალოუბნის ქ №40-ში მრავალბინიანი საცხოვრებელი სახლის პროექტი
ნაკ. №01.19.20.021.093

სიტუაციური გეგმა:

დამკვეთი:
შპს "მოზაიკ დეველოპმენტი"
ქ.თბილისი, ბელიაშვილის ქ.№40
საიდენტიფიკაციო კოდი 402 067 357

თანამდებობა	გვარი	ხელმოწერა
არქიტექტორი	მ.გიორგობიანი	
კონსტრუქტორი	თ.მაცაბერიძე	
შესასრულა	ზ.ქველაშვილი	

პროექტის №:
თარიღი: 20 იანვარი 2021
მასშტაბი: 1:50 @ A3
კონსტრუქციული პროექტი

ნახაზის სახელწოდება:
კიბე - 1
(-0.100 დან +3.900 ნიშნულამდე)
ჭრილი 1-1; 2-2; 3-3

სტადია	შშმა პროექტი
ნახაზის #:	კ- 123 რევიზია: 01

კიბე - 1
(+3.900 დან +7.150 ნიშნულამდე)
მ. 1:50

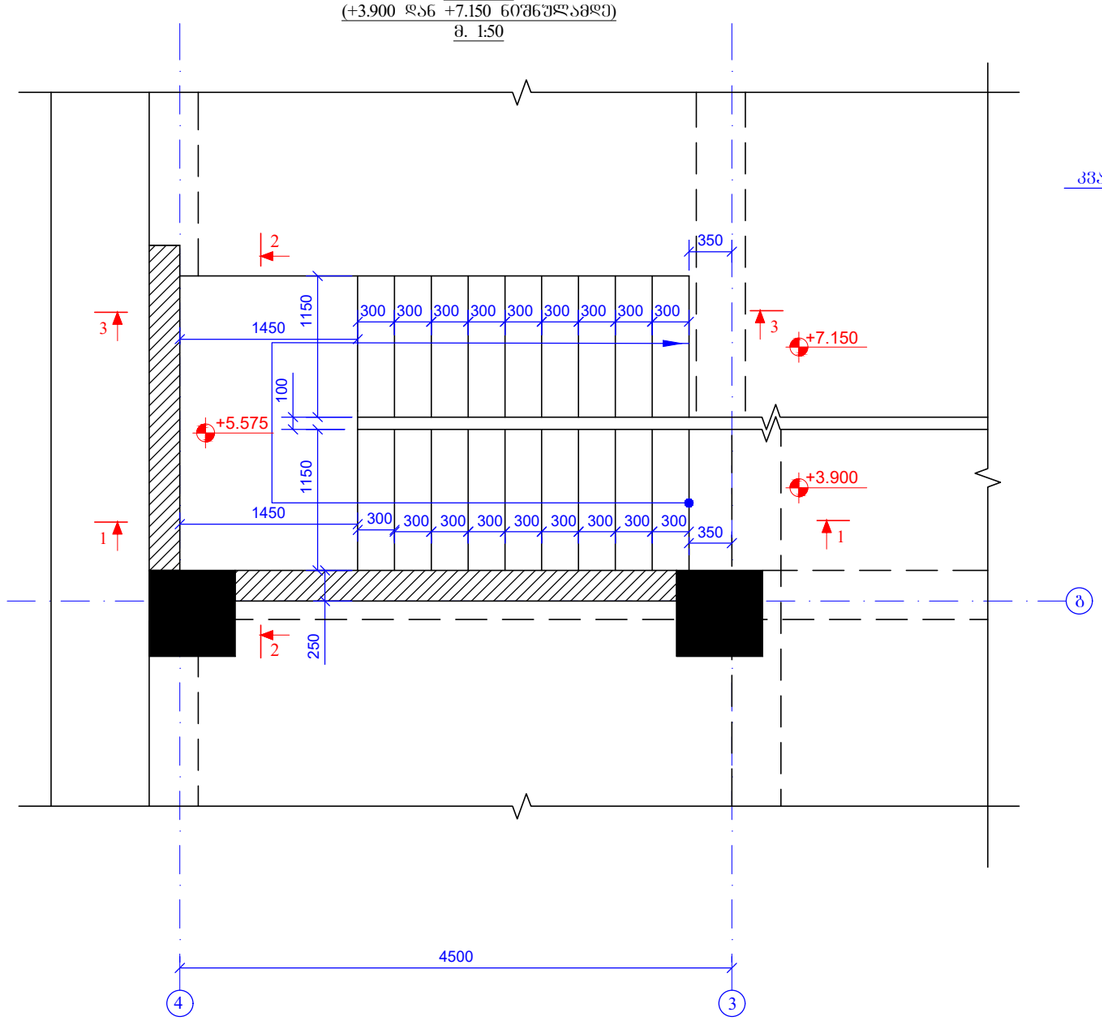

ჭრილი 1 - 1
(საყალიბო ნახაზი)
მ. 1:50

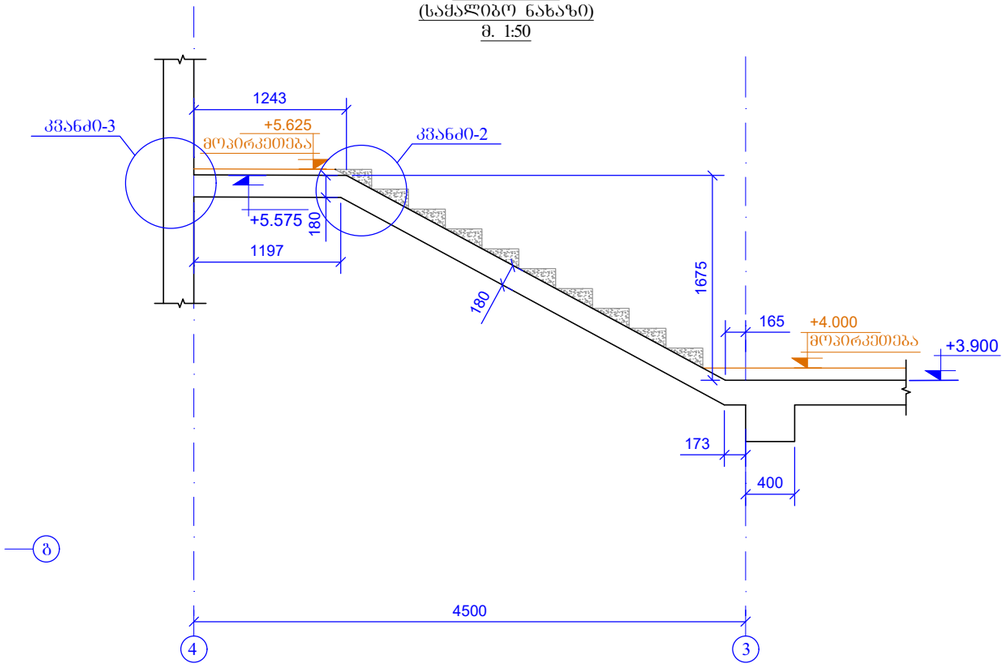

ჭრილი 2 - 2
(საყალიბო ნახაზი)
მ. 1:50

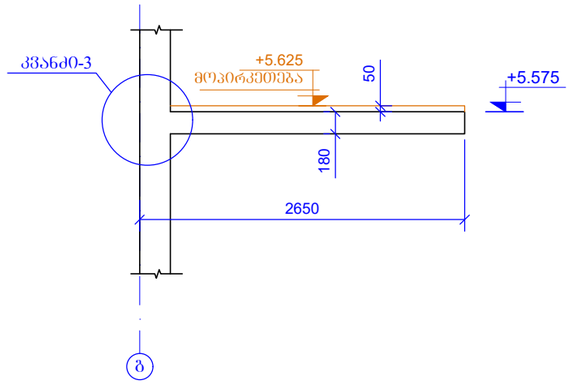

ჭრილი 3 - 3
(საყალიბო ნახაზი)
მ. 1:50

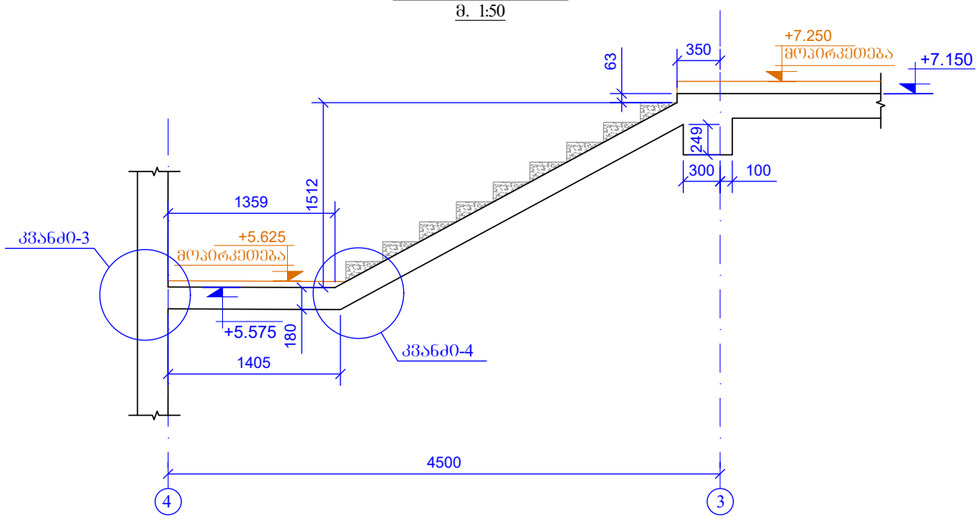

კიბის საფეხური

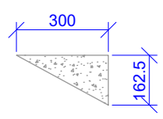

ფურცლის ფორმატი	ქ. ობილისი 2021
A3	ფაილის დასახელება:

პროექტის სახელწოდება:
ქ. ობილისი, კალოუბნის ქ №40-ში მრავალბინიანი საცხოვრებელი სახლის პროექტი
ნაკ. №01.19.20.021.093

სიტუაციური გეგმა:

დამკვეთი:
შპს "მოზაიკ დეველოპმენტი"
ქ.ობილისი, გელიაშვილის ქ.№40
საიდენტიფიკაციო კოდი 402 067 357

თანამდებობა	გვარი	ხელმოწერა
არქიტექტორი	მ.გიორგობიანი	
კონსტრუქტორი	თ.მაცაბერიძე	
შესასრულა	ზ.ყველაშვილი	

პროექტის №:	ნახაზის სახელწოდება:
თარიღი: 20 იანვარი 2021	კიბე - 1 (+3.900 დან +7.150 ნიშნულამდე) ჭრილი 1-1; 2-2; 3-3
მასშტაბი: 1:50 @ A3	
კონსტრუქციული პროექტი	
სტადია	შშმა პროექტი
ნახაზის #:	კ- 124 რევიზია: 01

კიბე - 1
(+7.150 დან +39.650 ნიშნულამდე)
მ. 1:50

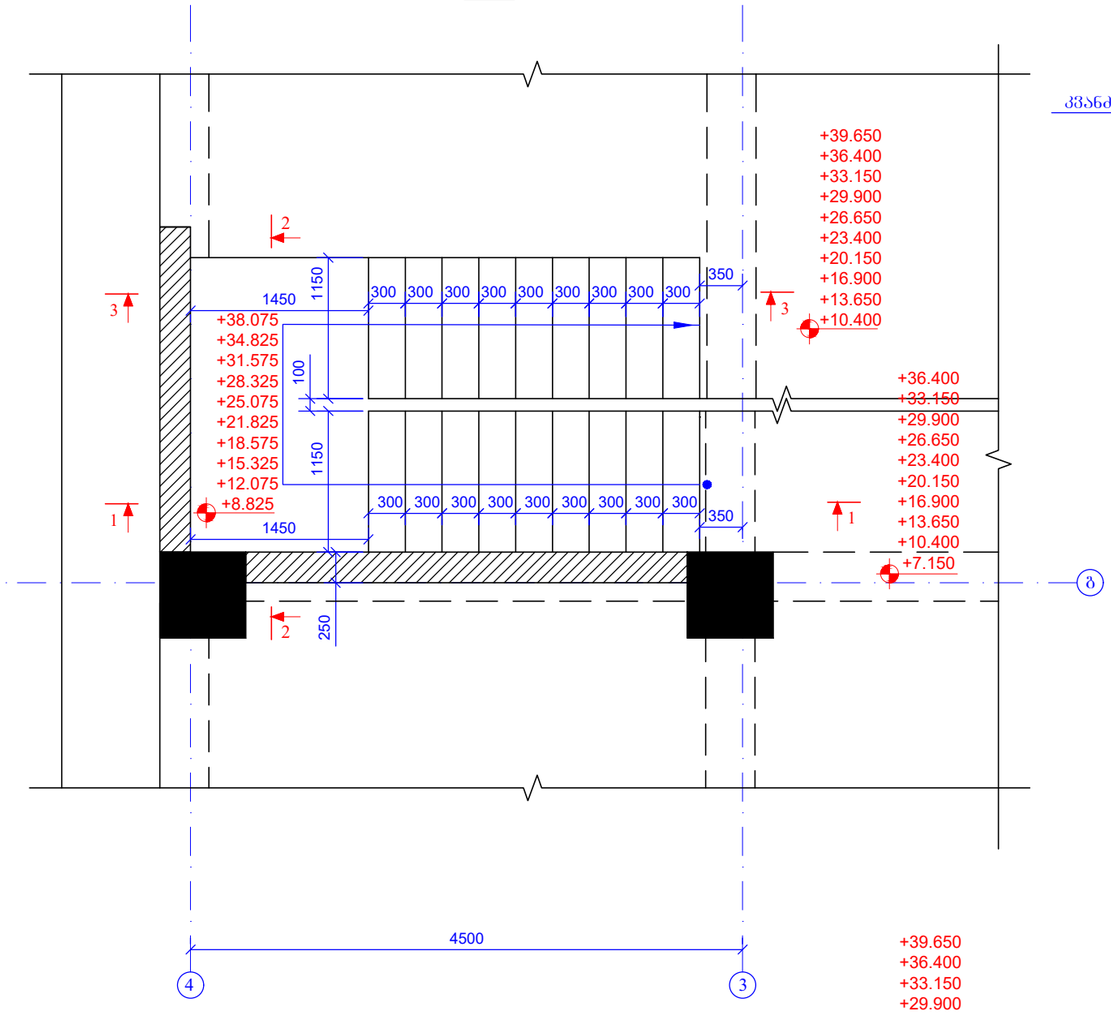

ჭრილი 1 - 1
(საძალიბო ნახაზი)
მ. 1:50

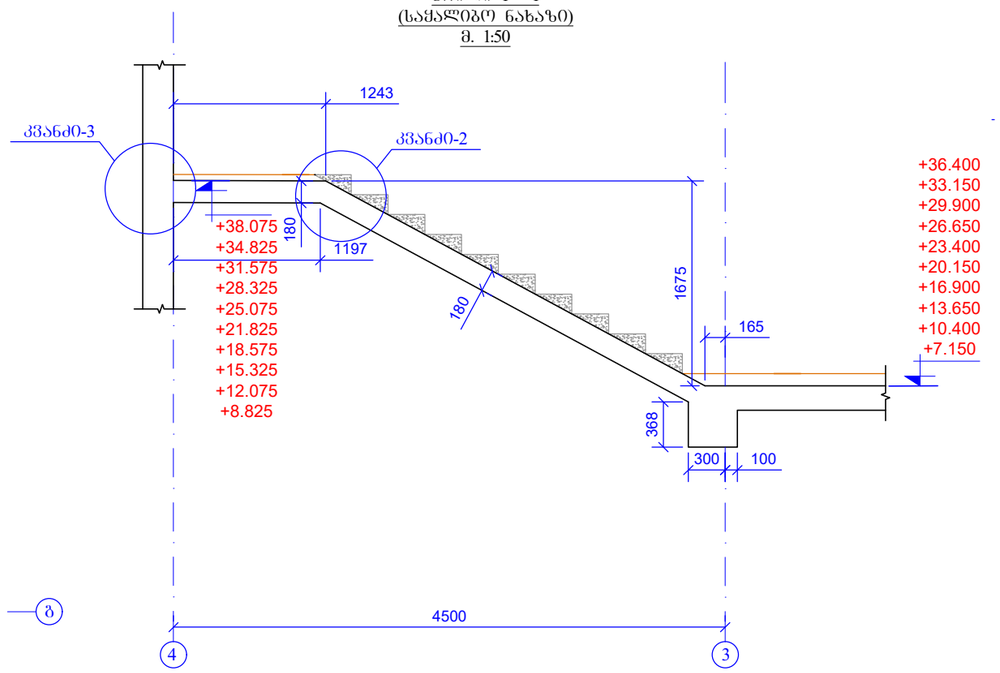

ჭრილი 2 - 2
(საძალიბო ნახაზი)
მ. 1:50

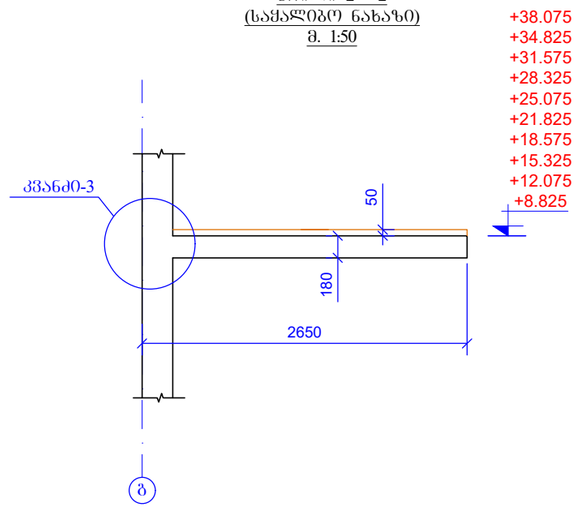

ჭრილი 3 - 3
(საძალიბო ნახაზი)
მ. 1:50

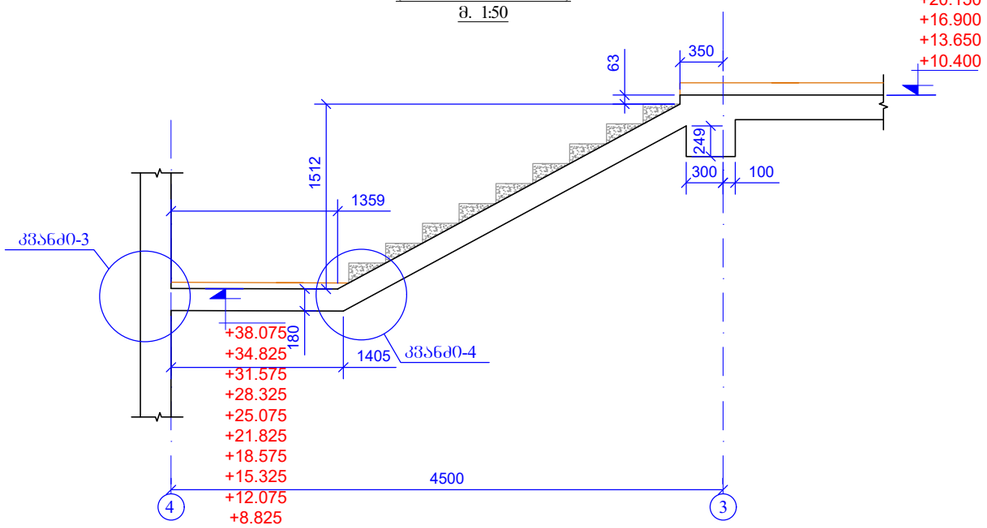

კიბის საფეხური

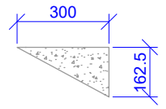

შპს "მოზაიკ დეველოპმენტი"		
არქიტექტორი	გ.გიორგობიანი	
კონსტრუქტორი	თ.მაცაბერიძე	
შემსრულა	ზ.ქველაშვილი	

ფურცლის ფორმატი	A3
პროექტის №:	
თარიღი:	20 იანვარი 2021
მასშტაბი:	1:50 @ A3
კონსტრუქციული პროექტი	
სტადია	მუშა პროექტი
ნახაზის #:	კ- 125

ქ. თბილისი 2021

ფაილის დასახელება:

პროექტის სახელწოდება:
ქ. თბილისი, კალოუბნის ქ №40-ში მრავალბინიანი საცხოვრებელი სახლის პროექტი
ნაკ. №01.19.20.021.093

ხიტუაციური გეგმა:

დამკვეთი:
შპს "მოზაიკ დეველოპმენტი"
ქ.თბილისი, ბელიაშვილის ქ.№40
საიდენტიფიკაციო კოდი 402 067 357

ნახაზის სახელწოდება:
კიბე - 1
(+7.150 დან +39.650 ნიშნულამდე)
ჭრილი 1-1; 2-2; 3-3

რევიზია: 01

კიბე - 2
(-5.900 დან -3.100 ნიშნულამდე)
მ. 1:50

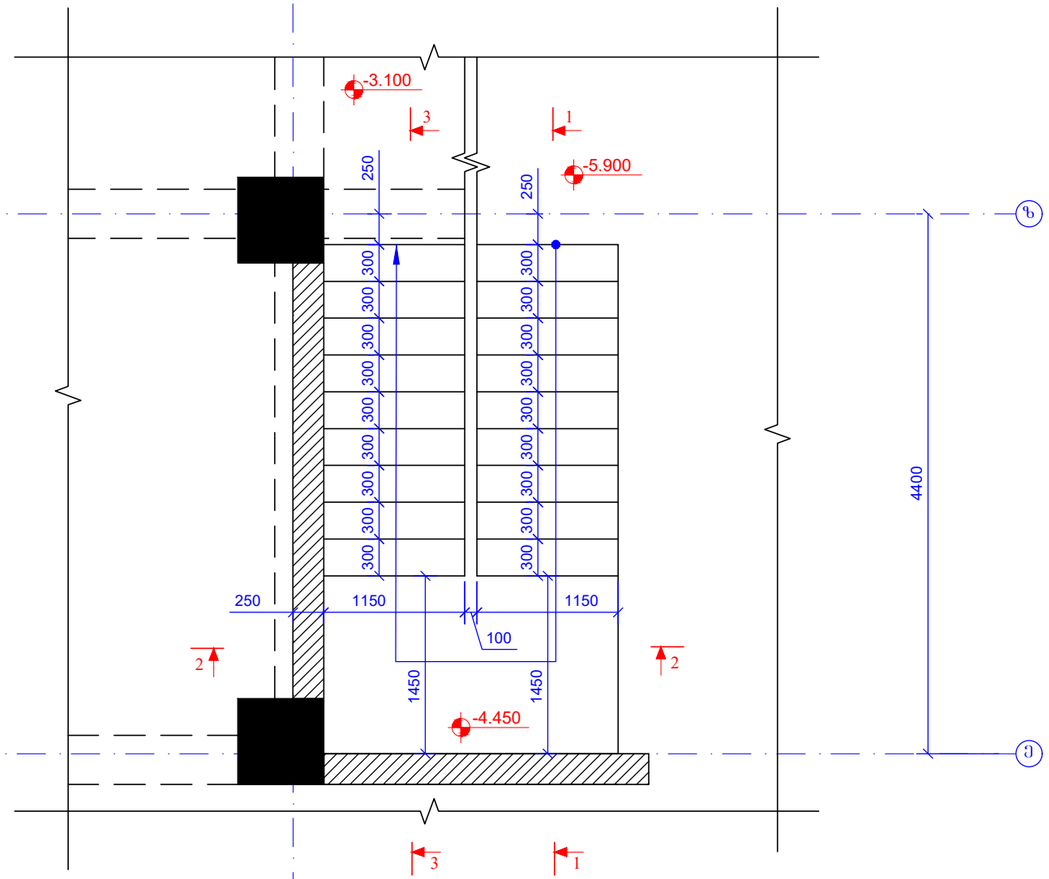

ჭრილი 1 - 1
(საძალიბო ნახაზი)
მ. 1:50

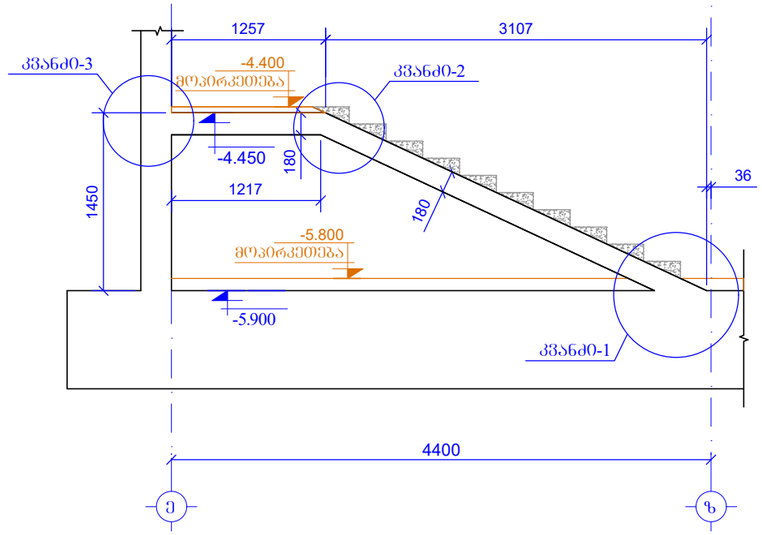

ჭრილი 2 - 2
(საძალიბო ნახაზი)
მ. 1:50

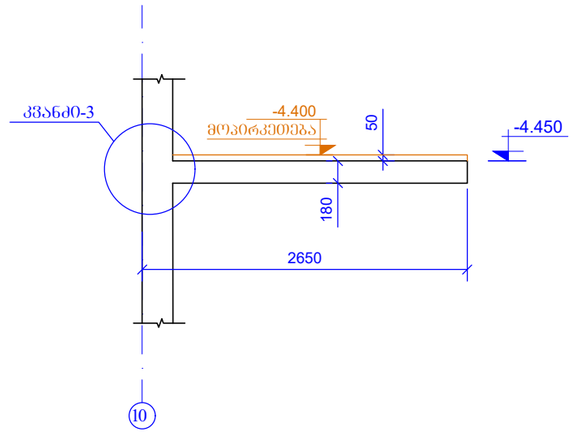

ჭრილი 3 - 3
(საძალიბო ნახაზი)
მ. 1:50

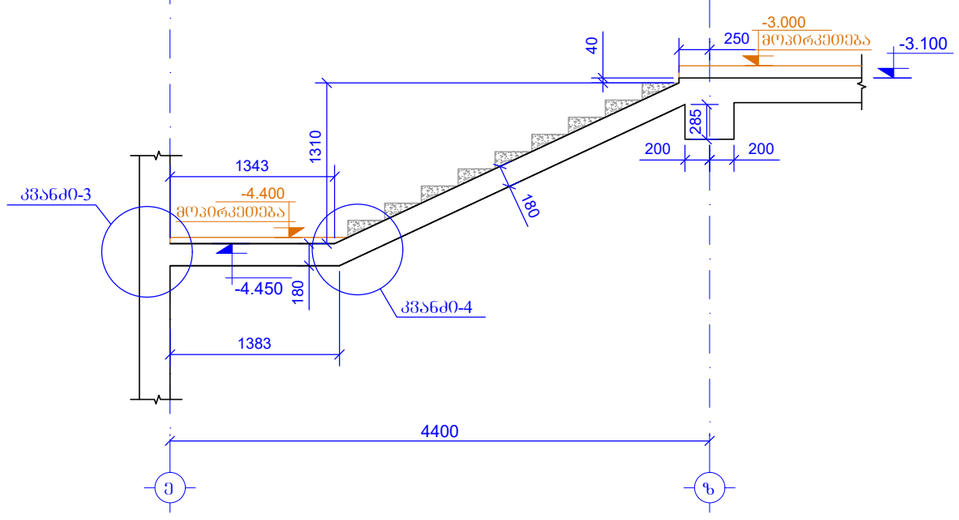

კიბის საფეხური

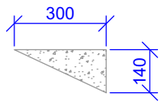

შურცლის ფორმატი	A3	ქ. თბილისი 2021
		შაილის დასახელება:

პროექტის სახელწოდება:
ქ. თბილისი, კალოუბნის ქ №40-ში მრავალბინიანი საცხოვრებელი სახლის პროექტი
ნაკ. №01.19.20.021.093

სიტუაციური გეგმა:

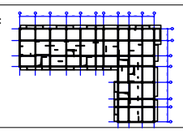

დამკვეთი:
შპს "მოზაიკ დეველოპმენტი"
ქ.თბილისი, ბელიაშვილის ქ.№40
საიდენტიფიკაციო კოდი 402 067 357

თანამდებობა	გვარი	ხელმოწერა
არქიტექტორი	მ.გიორგობიანი	
კონსტრუქტორი	თ.მაცაბერიძე	
შემსრულა	ზ.ქველაშვილი	

პროექტის №:	ნახაზის სახელწოდება:
თარიღი: 20 იანვარი 2021	კიბე - 2 (-5.900 დან -3.100 ნიშნულამდე) ჭრილი 1-1; 2-2; 3-3
მასშტაბი: 1:50 @ A3	
კონსტრუქციული პროექტი	
სტადია	მუშა პროექტი
ნახაზის #:	კ- 126 რევიზია: 01

კიბე - 2
(-3.100 დან -0.100 ნიშნულამდე)
მ. 1:50

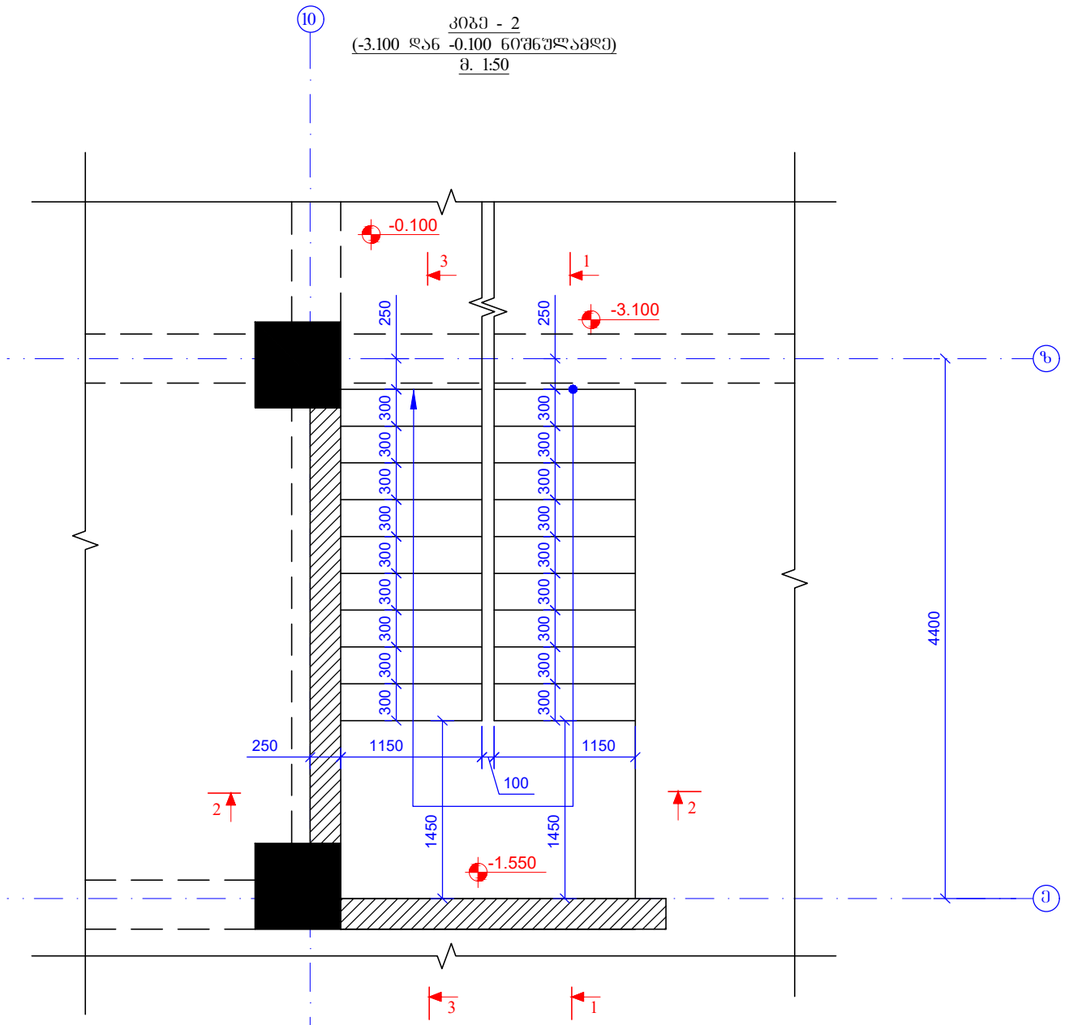

ჭრილი 1 - 1
(საყალიბო ნახაზი)
მ. 1:50

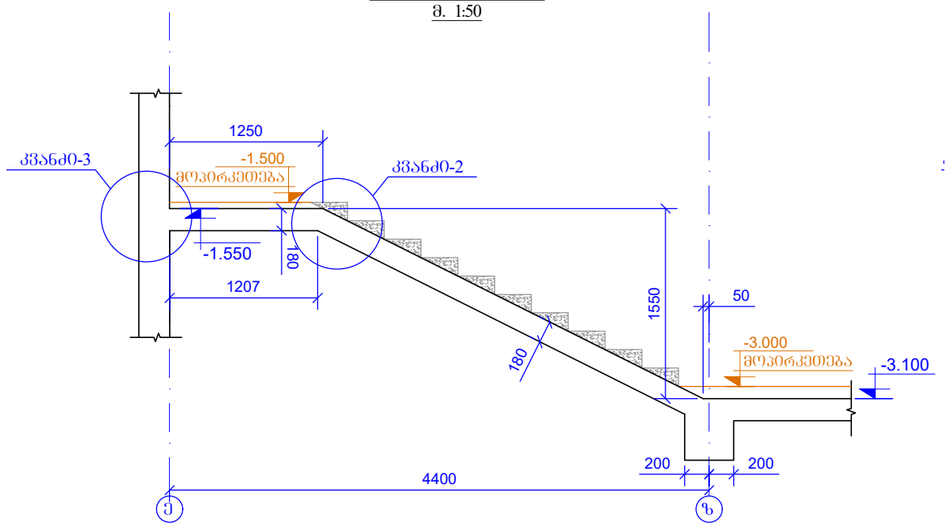

ჭრილი 2 - 2
(საყალიბო ნახაზი)
მ. 1:50

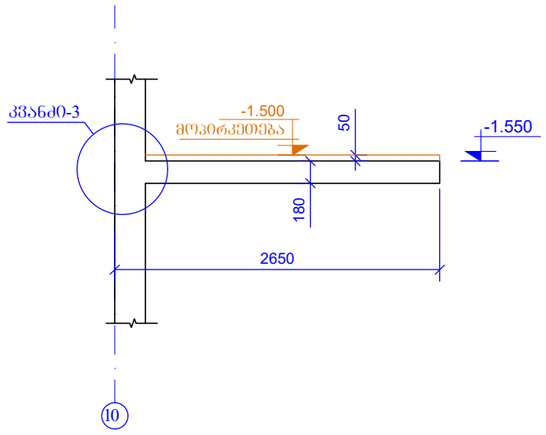

ჭრილი 3 - 3
(საყალიბო ნახაზი)
მ. 1:50

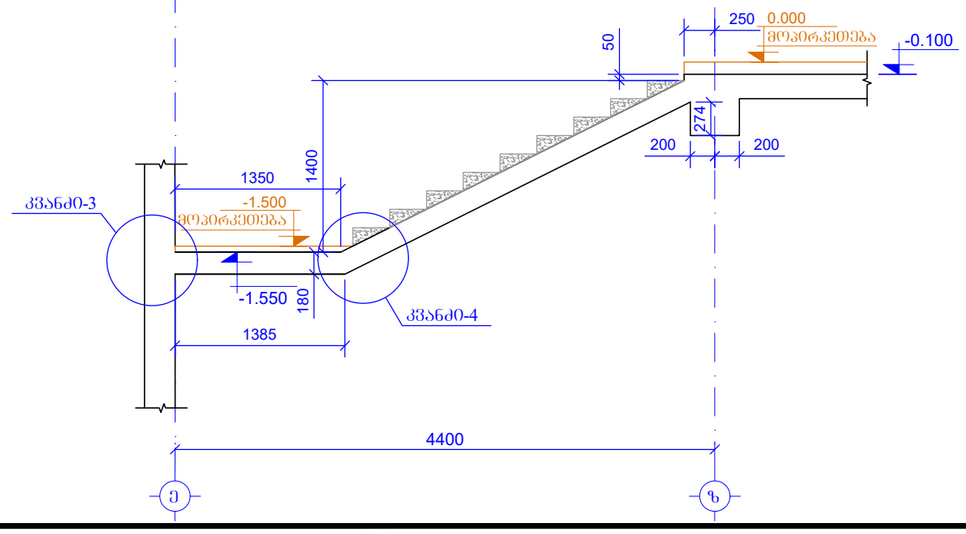

კიბის საფეხური

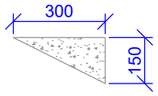

შპს "მოზაიკ დეველოპმენტი"		
ქ.თბილისი, ბელიაშვილის ქ.№40		
საიდენტიფიკაციო კოდი 402 067 357		
თანამდებობა	გვარი	ხელმოწერა
არქიტექტორი	გ.გიორგობიანი	
კონსტრუქტორი	თ.მაცაბერიძე	
შემსრულა	ზ.ყველაშვილი	

პროექტის №:	
მასშტაბი: 20 იანვარი 2021	
მასშტაბი: 1:50 @ A3	
კონსტრუქციული პროექტი	
სტადია	შუშა პროექტი
ნახაზის #:	კ- 127 რევიზია: 01

ფურცლის ფორმატი: A3

ქ. თბილისი 2021

ფაილის დასახელება:

პროექტის სახელწოდება:
ქ. თბილისი, კალოუბნის ქ №40-ში მრავალბინიანი საცხოვრებელი სახლის პროექტი
ნაკ. №01.19.20.021.093

ხიტუაციური გეგმა:

დამკვეთი:

ნახაზის სახელწოდება:
კიბე - 2
(-3.100 დან -0.100 ნიშნულამდე)
ჭრილი 1-1; 2-2; 3-3

კიბე - 2
(-0.100 დან +3.900 ნიშნულამდე)
მ. 1:50

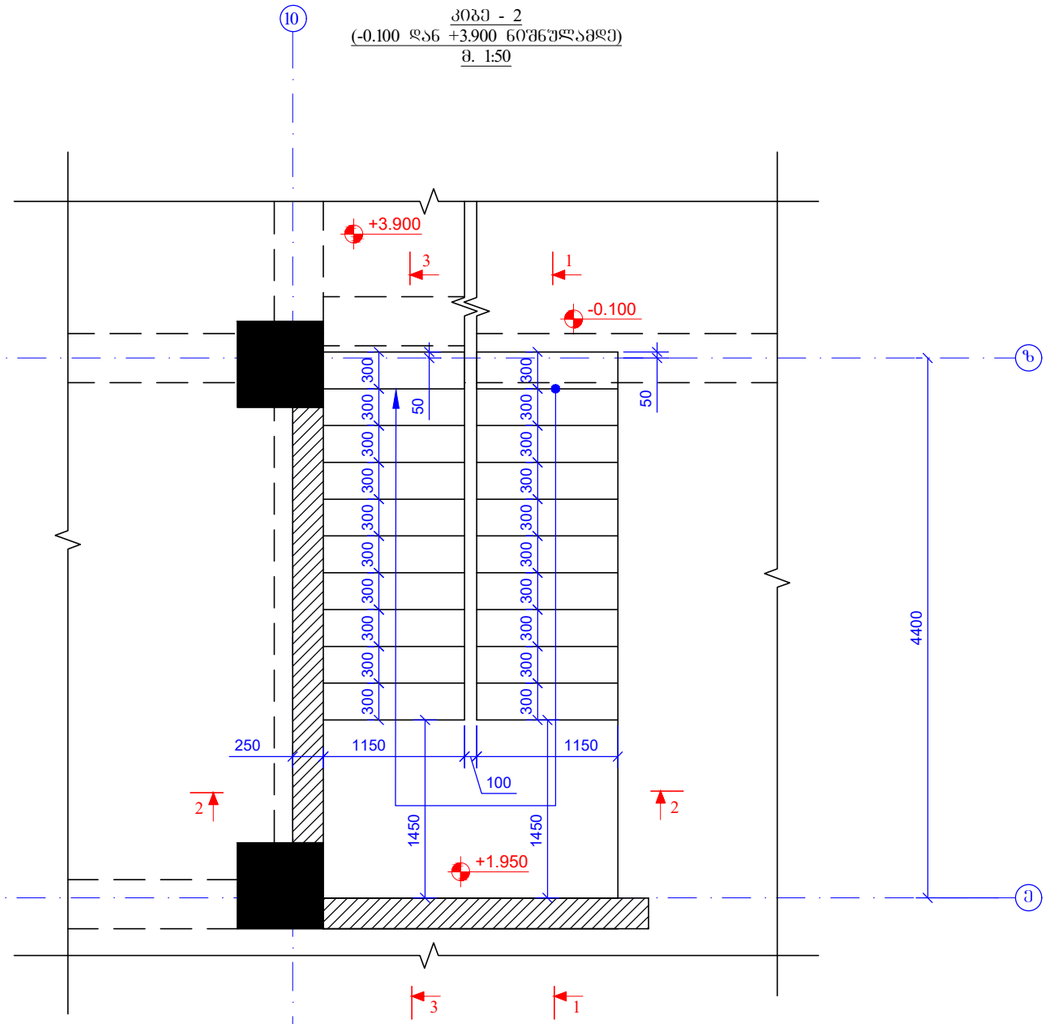

ჭრილი 1 - 1
(საქალიბო ნახაზი)
მ. 1:50

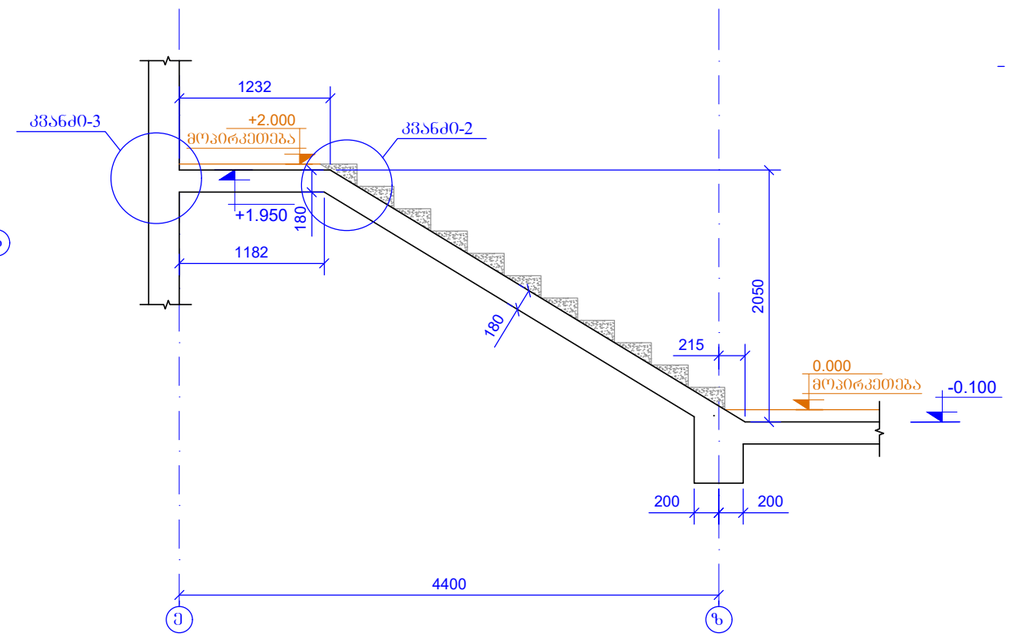

ჭრილი 2 - 2
(საქალიბო ნახაზი)
მ. 1:50

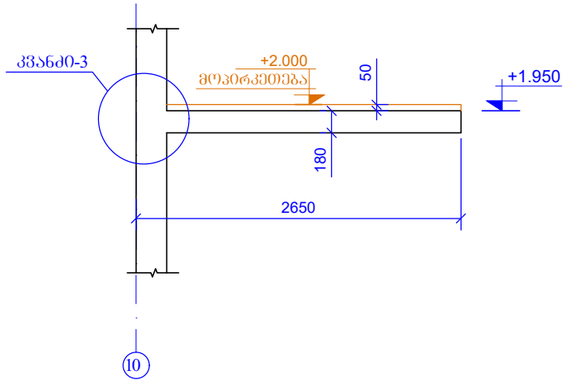

ჭრილი 3 - 3
(საქალიბო ნახაზი)
მ. 1:50

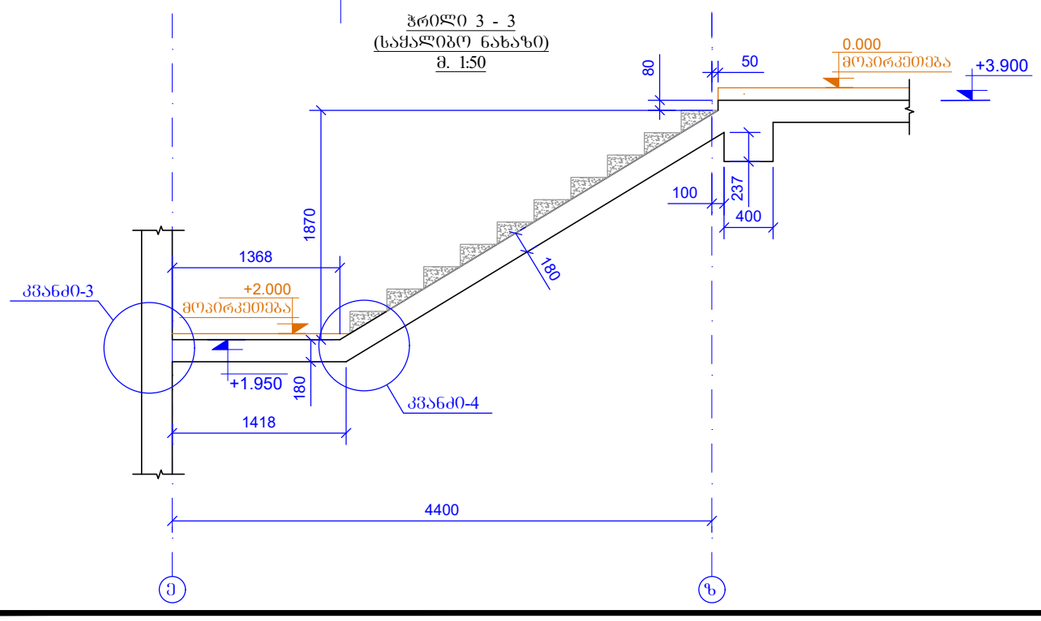

კიბის საფეხური

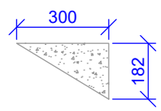

შპს	ქ. ობილისი 2021
ფურცლის ფორმატი	ფაილის დასახელება:
A3	

პროექტის სახელწოდება:
ქ. ობილისი, კალოუბნის ქ №40-ში მრავალბინიანი საცხოვრებელი სახლის პროექტი
ნაკ. №01.19.20.021.093

ხიტუაციური გეგმა:

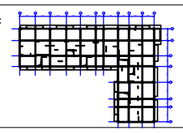

დამკვეთი:
შპს "ობზაიკ დეველოპმენტი"
ქ.ობილისი, ბელიაშვილის ქ№40
საიდენტიფიკაციო კოდი 402 067 357

თანამდებობა	გვარი	ხელმოწერა
არქიტექტორი	გ.გიორგობიანი	
კონსტრუქტორი	თ.მაცაბერიძე	
შემსრულა	ზ.ქველაშვილი	

პროექტის №:	ნახაზის სახელწოდება:
თარიღი: 20 იანვარი 2021	კიბე - 2 (-0.100 დან +3.900 ნიშნულამდე) ჭრილი 1-1; 2-2; 3-3
მასშტაბი: 1:50 @ A3	
კონსტრუქციული პროექტი	
სტადია	მუშა პროექტი
ნახაზის #:	კ- 128 რევიზია: 01

კიბე - 2
(+3.900 დან +7.150 ნიშნულამდე)
მ. 1:50

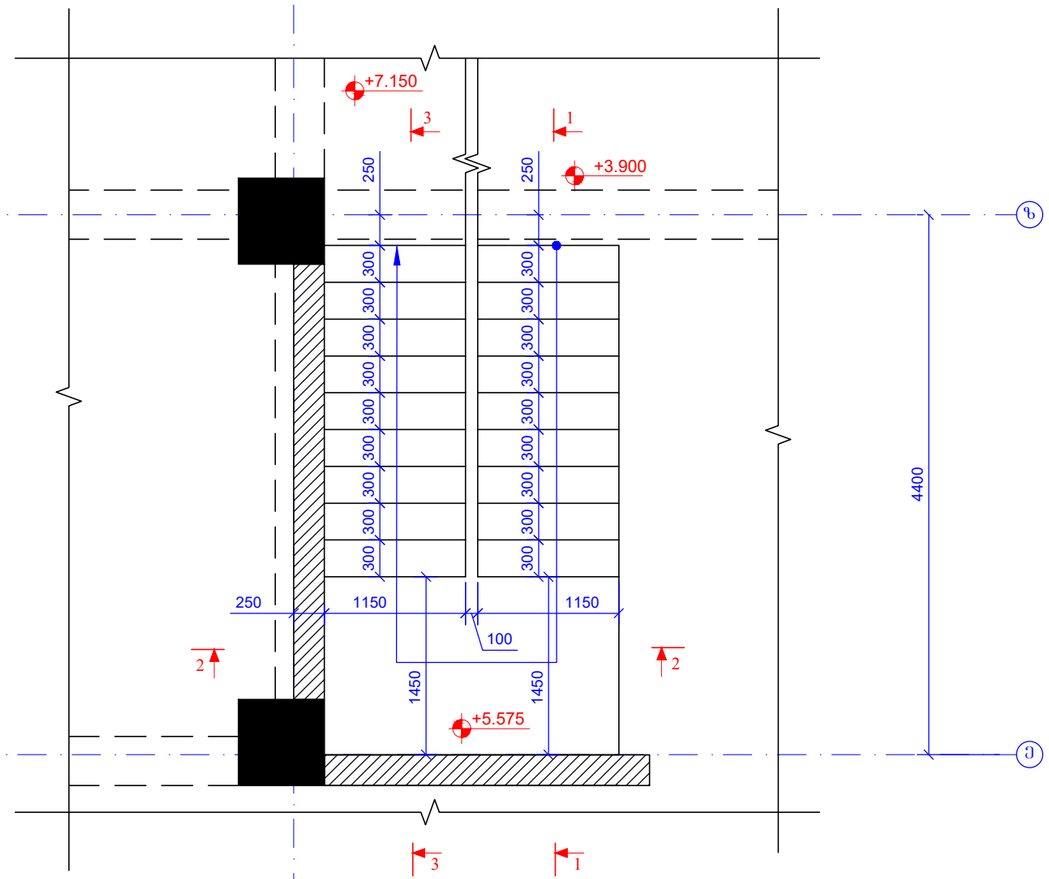

ჭრილი 1 - 1
(საძალიბო ნახაზი)
მ. 1:50

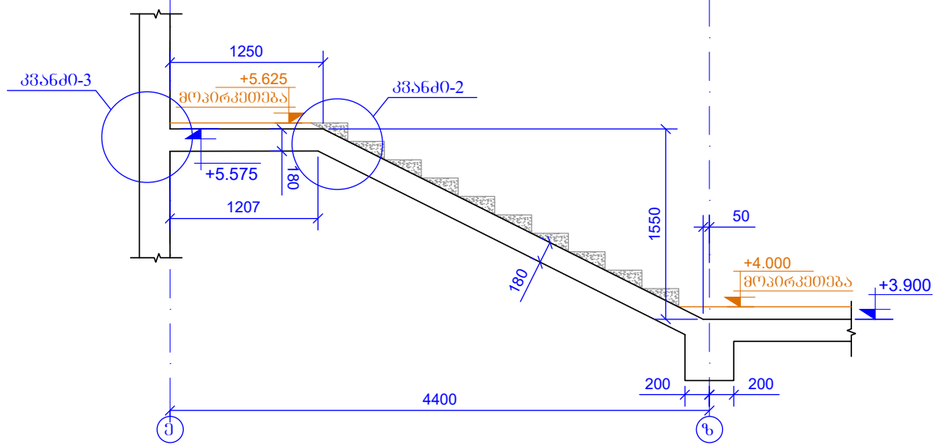

ჭრილი 2 - 2
(საძალიბო ნახაზი)
მ. 1:50

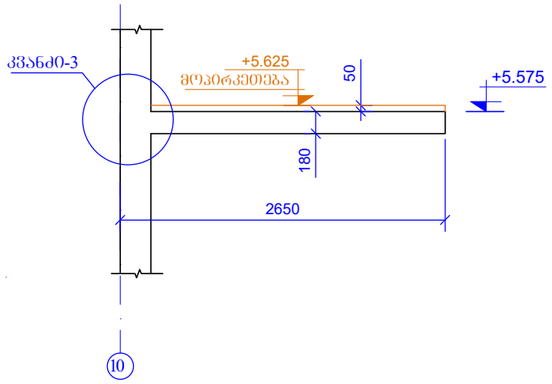

ჭრილი 3 - 3
(საძალიბო ნახაზი)
მ. 1:50

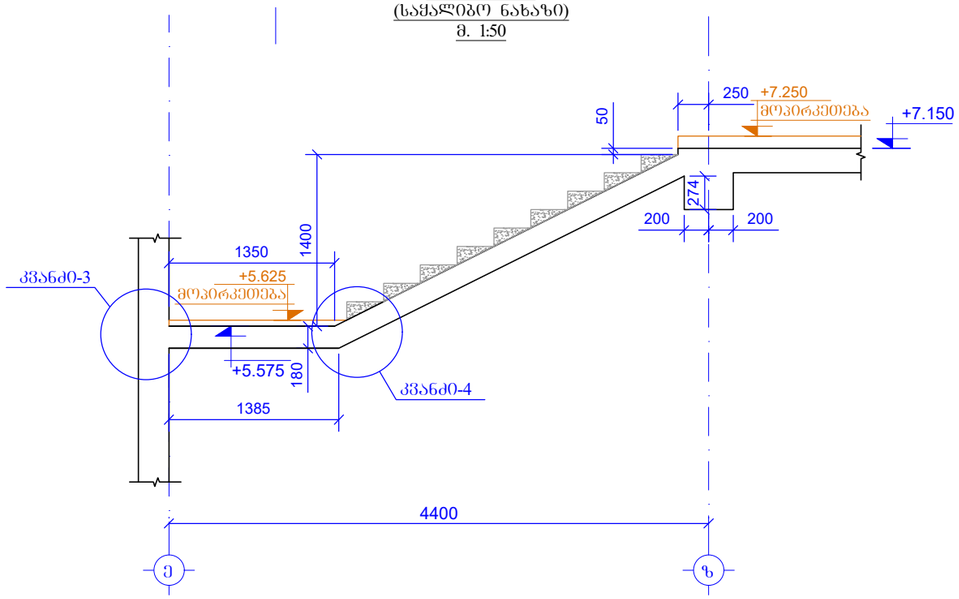

კიბის საფეხური

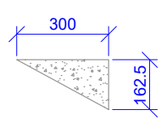

შენობის ტიპი	ქ. ობოლისი 2021
ფორმატი	A3
ფაილის დასახელება:	

პროექტის სახელწოდება:
ქ. ობოლისი, კალოუბნის ქ №40-ში მრავალბინიანი საცხოვრებელი სახლის პროექტი
ნაკ. №01.19.20.021.093

სიტუაციური გეგმა:

დამკვეთი:
შპს "მოზაიკ დეველოპმენტი"
ქ.ობოლისი, ბელიაშვილის ქ.№40
საიდენტიფიკაციო კოდი 402 067 357

თანამდებობა	გვარი	ხელმოწერა
არქიტექტორი	გ.გიორგობიანი	
კონსტრუქტორი	თ.მაცაბერიძე	
შემსრულა	ზ.ქველაშვილი	

პროექტის №:
თარიღი: 20 იანვარი 2021
მასშტაბი: 1:50 @ A3
კონსტრუქციული პროექტი

ნახაზის სახელწოდება:
კიბე - 2
(+3.900 დან +7.150 ნიშნულამდე)
ჭრილი 1-1; 2-2; 3-3

სტადია: შშა პროექტი

ნახაზის #: კ- 129 რევიზია: 01

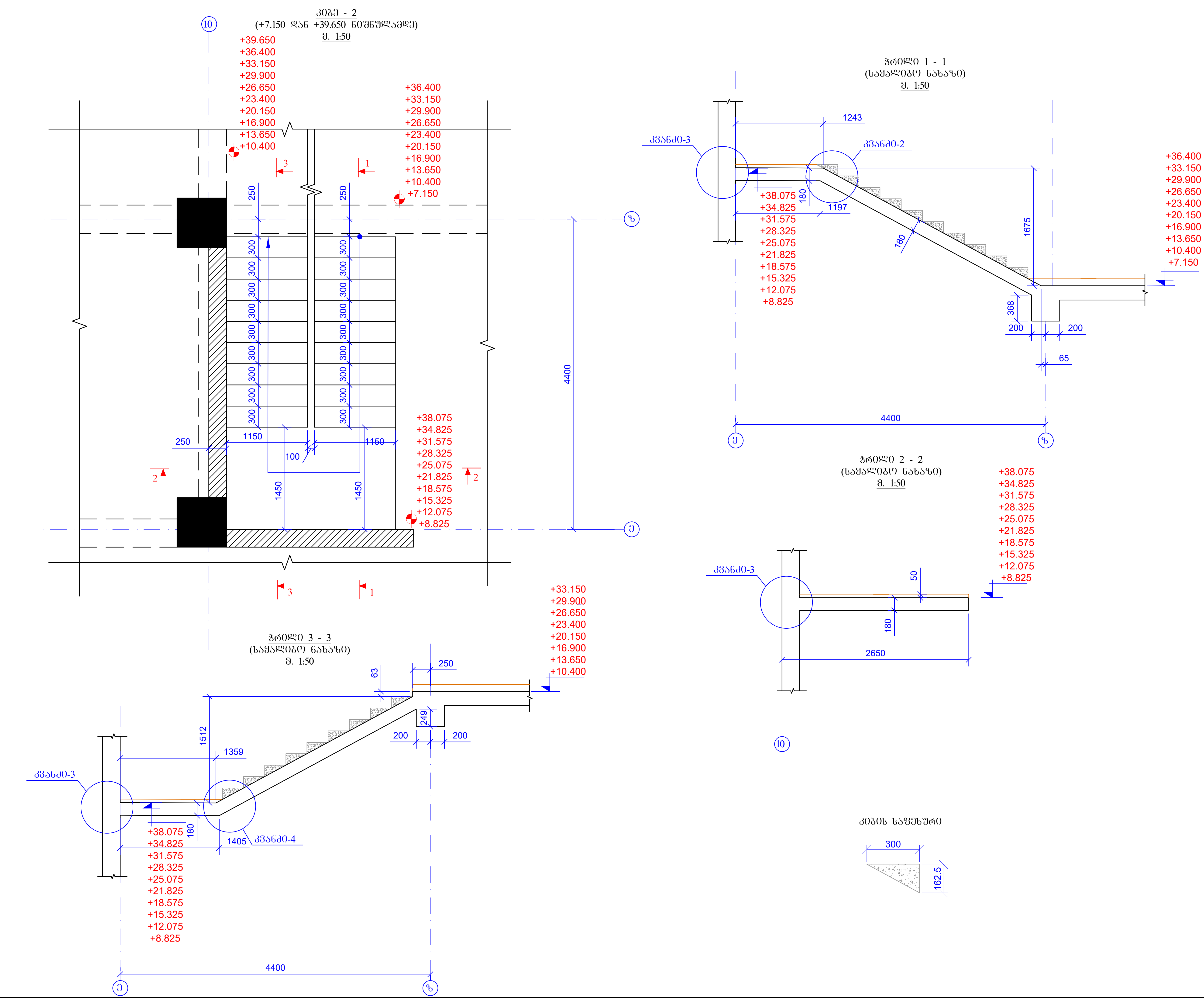

ფურცლის ფორმატი	ქ. თბილისი 2021
A3	ფაილის დასახელება:

პროექტის სახელწოდება:
ქ. თბილისი, კალოუბნის ქ №40-ში მრავალბინიანი საცხოვრებელი სახლის პროექტი
ნაკ. №01.19.20.021.093

სიტუაციური გეგმა:

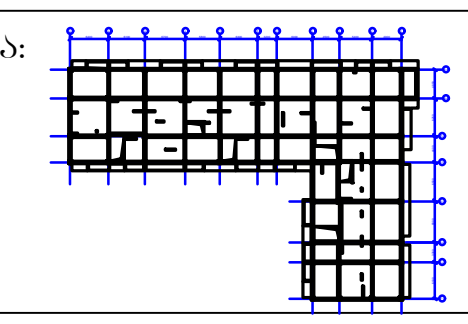

დამკვეთი:
შპს "მოზაიკ დეველოპმენტი"
ქ.თბილისი, ბელიაშვილის ქ.№40
საიდენტიფიკაციო კოდი 402 067 357

თანამდებობა	გვარი	ხელმოწერა
არქიტექტორი	მ.ბიორგობიანი	
კონსტრუქტორი	თ.მაცაბერიძე	[signature]
შეასრულა	ზ.ყველაშვილი	[signature]

პროექტის №:	ნახაზის სახელწოდება:
თარიღი: 20 იანვარი 2021	კიბე - 2 (+7.150 დან +39.650 ნიშნულამდე) ჭრილი 1-1; 2-2; 3-3
მასშტაბი: 1:50 @ A3	
კონსტრუქციული პროექტი	
სტადია	მუშა პროექტი
ნახაზის #:	კ- 130 — რევიზია: 01

კიბე - 3
(-0.100 დან +2.670 ნიშნულამდე)
მ. 1:50

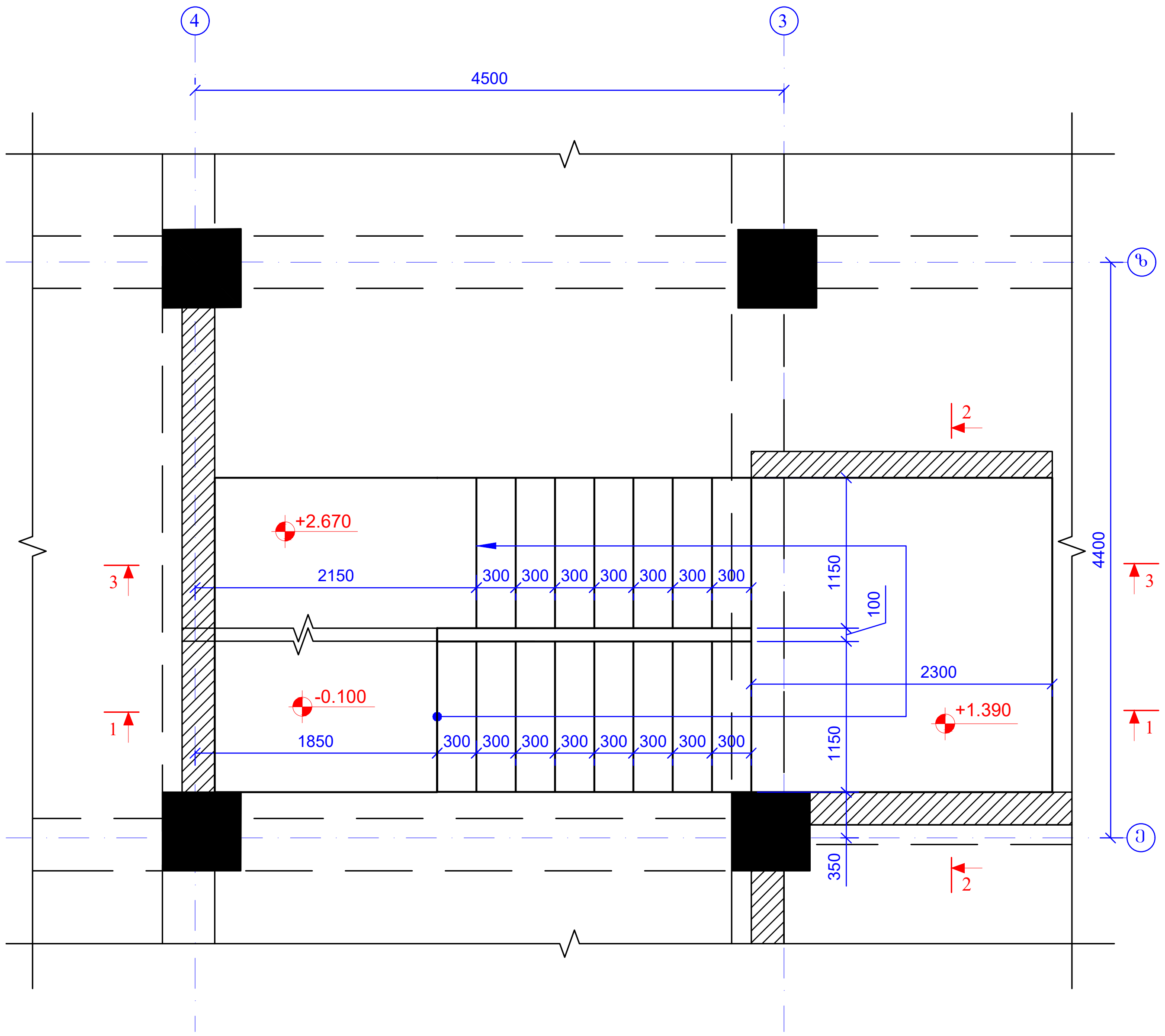

ჭრილი 1 - 1
(საყალიბო ნახაზი)
მ. 1:50

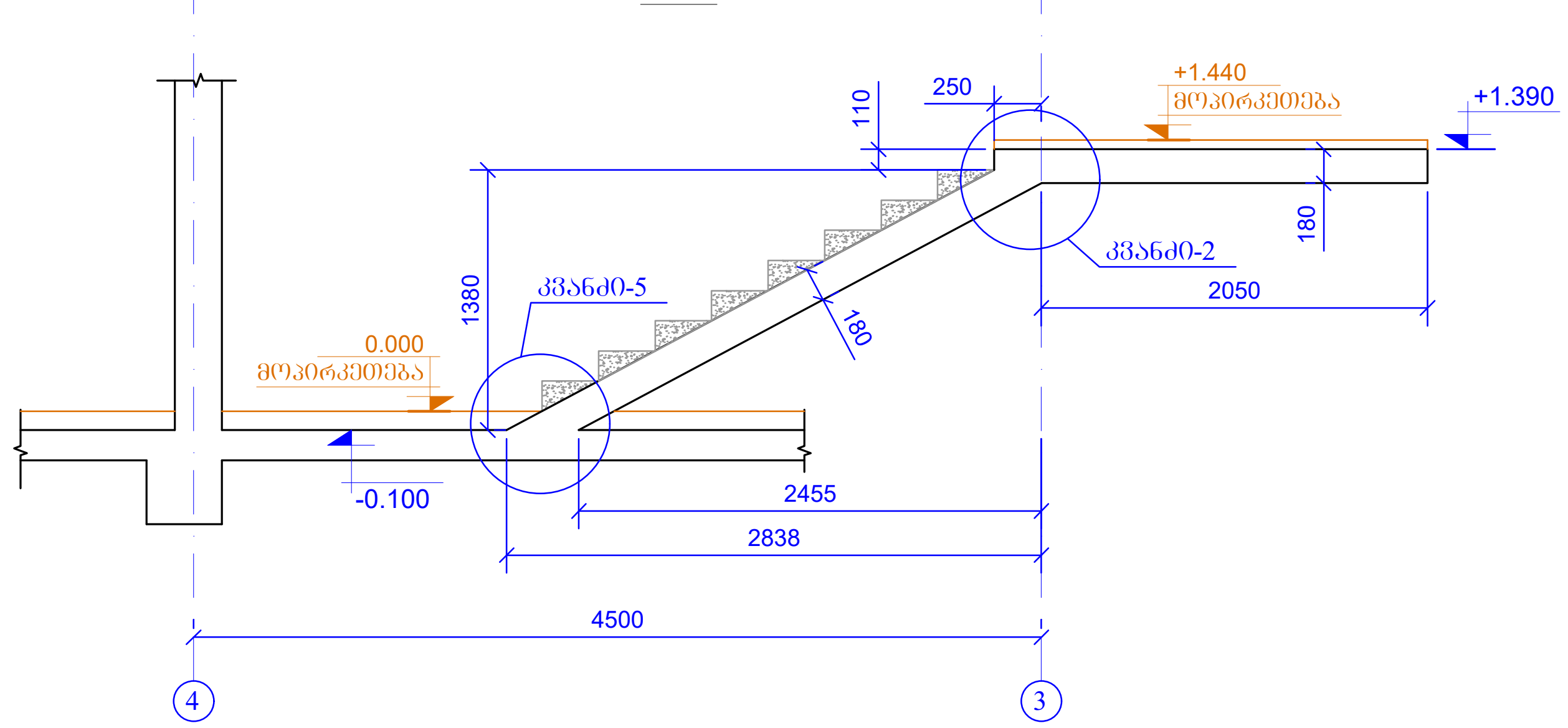

ჭრილი 3 - 3
(საყალიბო ნახაზი)
მ. 1:50

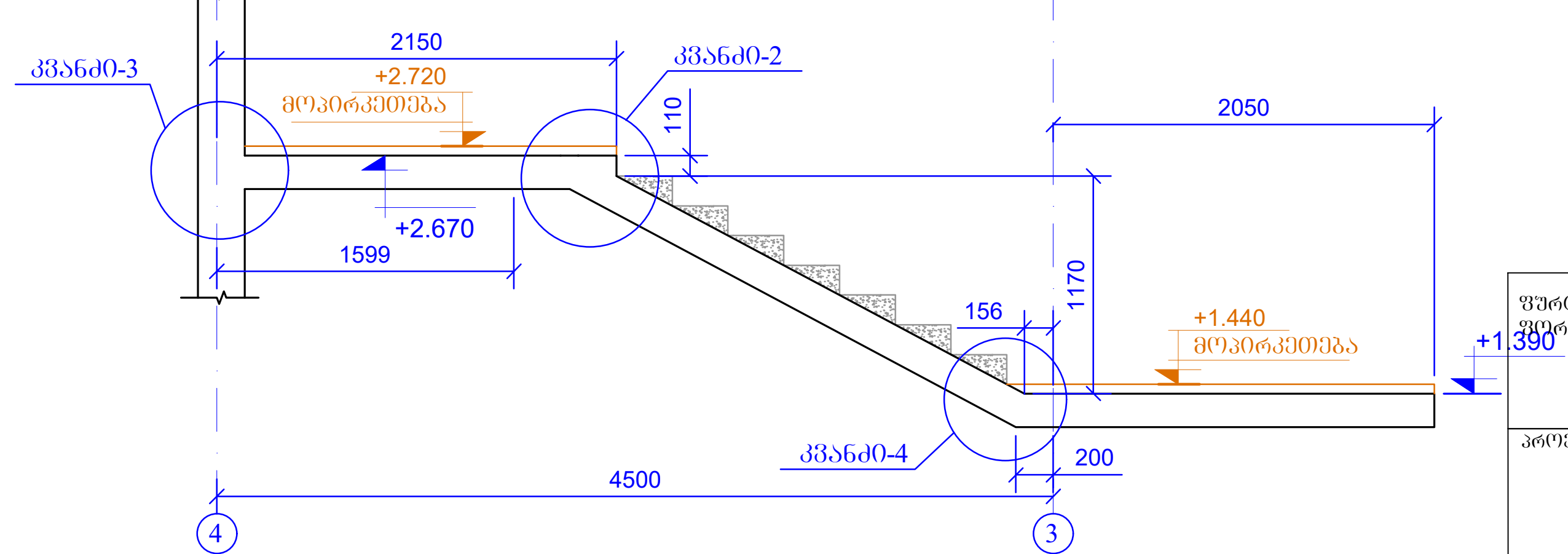

ჭრილი 2 - 2
(საყალიბო ნახაზი)
მ. 1:50

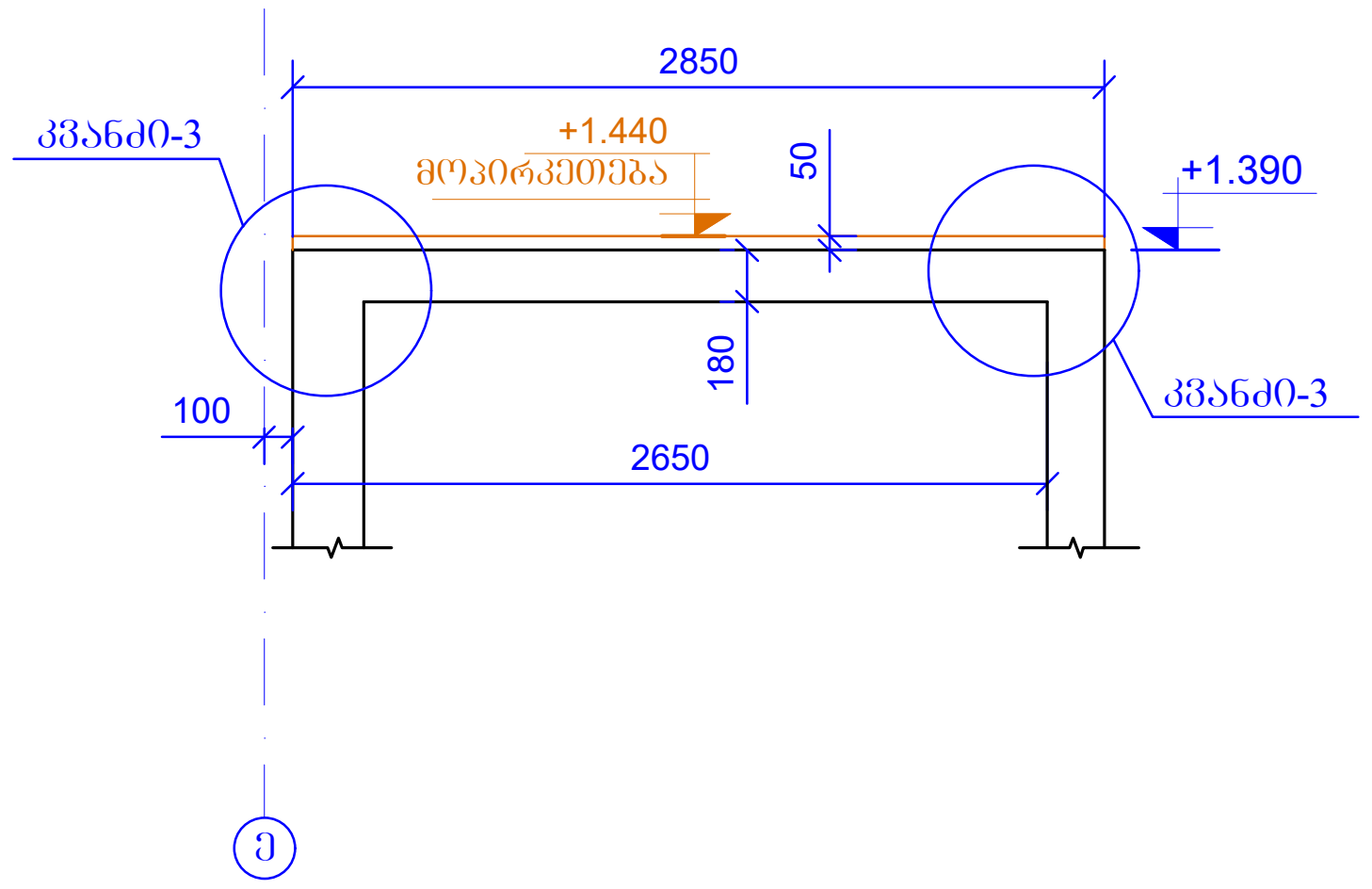

კიბის საფეხური

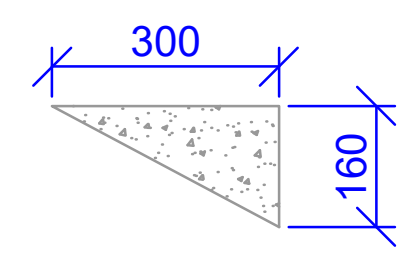

ფურცლის ფორმატი A3	ქ. თბილისი 2021
	ფაილის დასახელება:

პროექტის სახელწოდება:
ქ. თბილისი, კალოუბნის ქ №40-ში მრავალბინიანი საცხოვრებელი სახლის პროექტი
ნაკ. №01.19.20.021.093

სიტუაციური გეგმა:

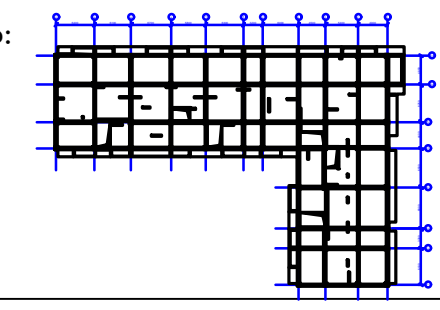

დამკვეთი:
შპს "მოზაიკ დეველოპმენტი"
ქ.თბილისი, ბელიაშვილის ქ.№40
საიდენტიფიკაციო კოდი 402 067 357

თანამდებობა	გვარი	ხელმოწერა
არქიტექტორი	მ.გიორგობიანი	
კონსტრუქტორი	თ.მაცაბერიძე	
შეასრულა	ზ.ქველაშვილი	

პროექტის №:	ნახაზის სახელწოდება: კიბე - 3 (-0.100 დან +2.670 ნიშნულამდე) ჭრილი 1-1; 2-2; 3-3
თარიღი: 20 იანვარი 2021	
მასშტაბი: 1:50 @ A3	
კონსტრუქციული პროექტი	
სტადია	მუშა პროექტი
ნახაზის #:	კ- 131 რევიზია: 01

ვარიანტის დასახელება	A3
ფორმატი	
ტიპიური ნაწილები	
ტიპიური ნაწილების ნუსხა	
ტიპიური ნაწილების ნუსხა	
ტიპიური ნაწილების ნუსხა

კიბე - 3
(+3.900 დან +36.400 ნიშნულამდე)
მ. 1:50

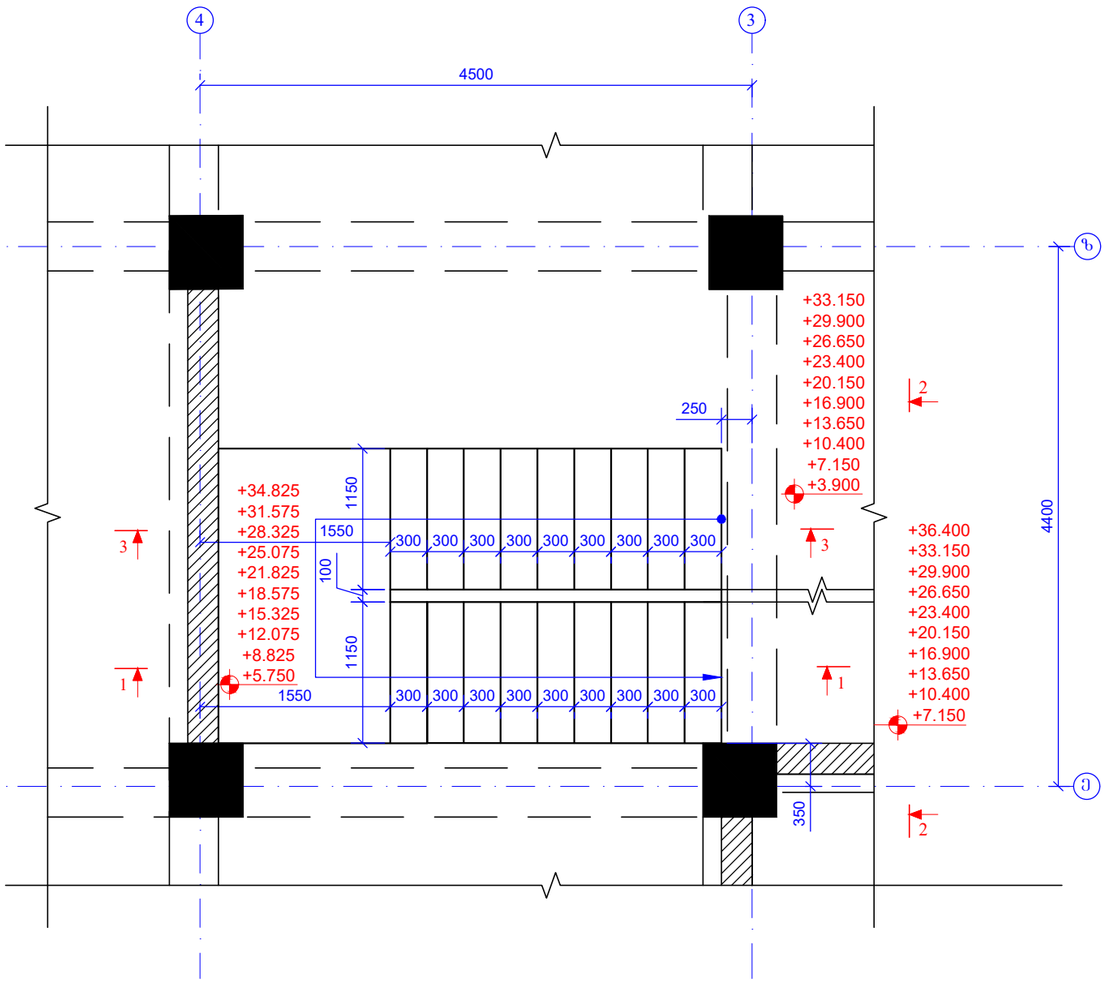

კიბის საფეხური

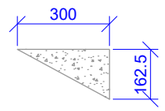

ჭრილი 1 - 1
(საქალიბო ნახაზი)
მ. 1:50

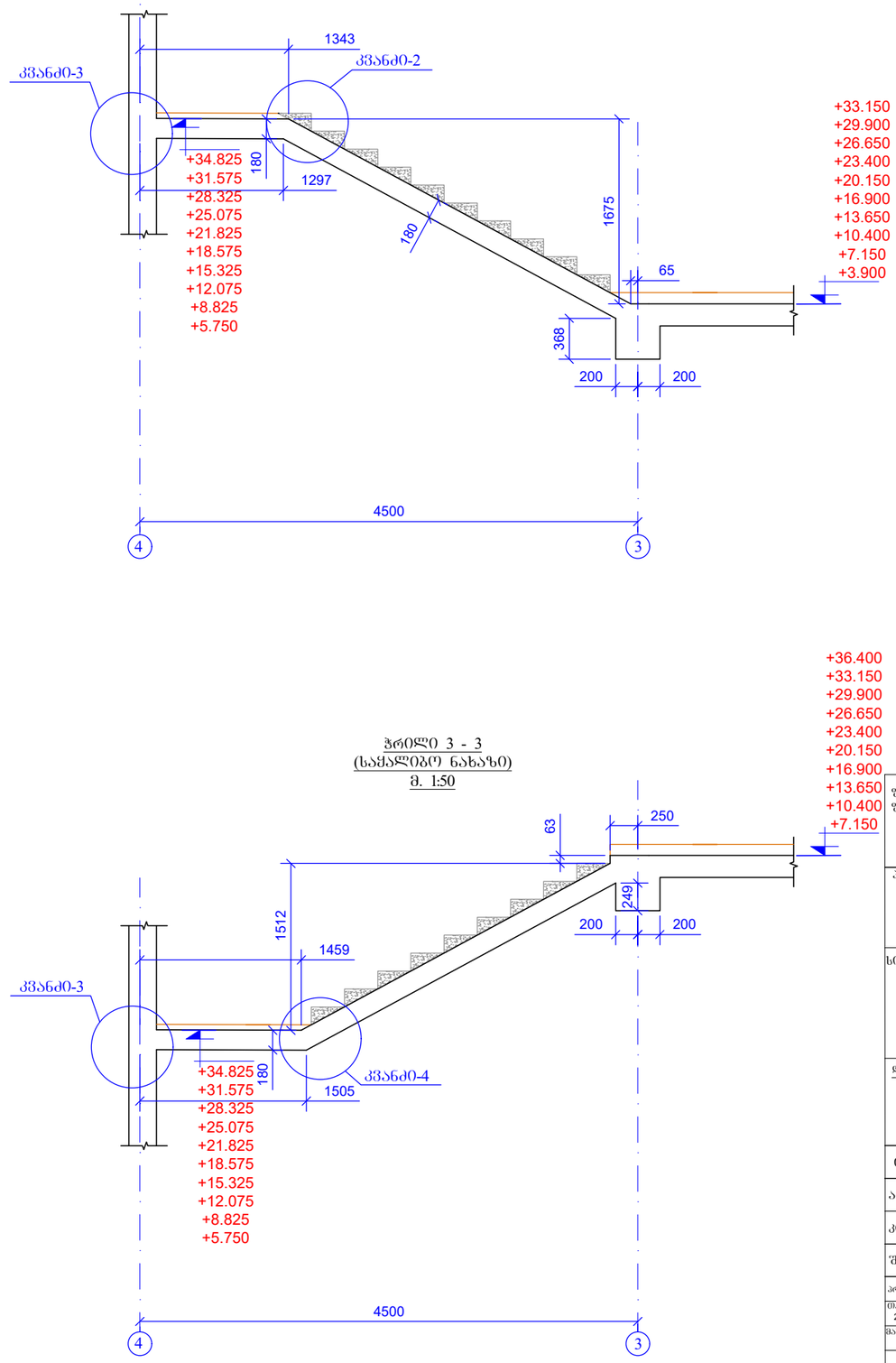

ჭრილი 3 - 3
(საქალიბო ნახაზი)
მ. 1:50

შურცლის ფორმატი: A3	ქ. თბილისი 2021	
	შაილის დასახელება:	

პროექტის სახელწოდება:
ქ. თბილისი, კალოუბნის ქ №40-ში მრავალბინიანი საცხოვრებელი სახლის პროექტი
ნაკ. №01.19.20.021.093

ხიტუაციური გეგმა:

დამკვეთი:
შპს "მოზაიკ დეველოპმენტი"
ქ.თბილისი, ბელიაშვილის ქ.№40
საიდენტიფიკაციო კოდი 402 067 357

თანამდებობა	გვარი	ხელმოწერა
არქიტექტორი	მ.გიორგობიანი	
კონსტრუქტორი	თ.მაცაბერიძე	
შემსრულა	ზ.ქველაშვილი	

პროექტის №:
თარიღი: 20 იანვარი 2021
მასშტაბი: 1:50 @ A3
კონსტრუქციული პროექტი

ნახაზის სახელწოდება:
კიბე - 3
(+3.900 დან +36.400 ნიშნულამდე)
ჭრილი 1-1; 2-2

სტადია: მუშა პროექტი

ნახაზის #: კ- 133 რევიზია: 01

კიბე - 4
(-0.100 დან +2.670 ნიშნულამდე)
მ. 1:50

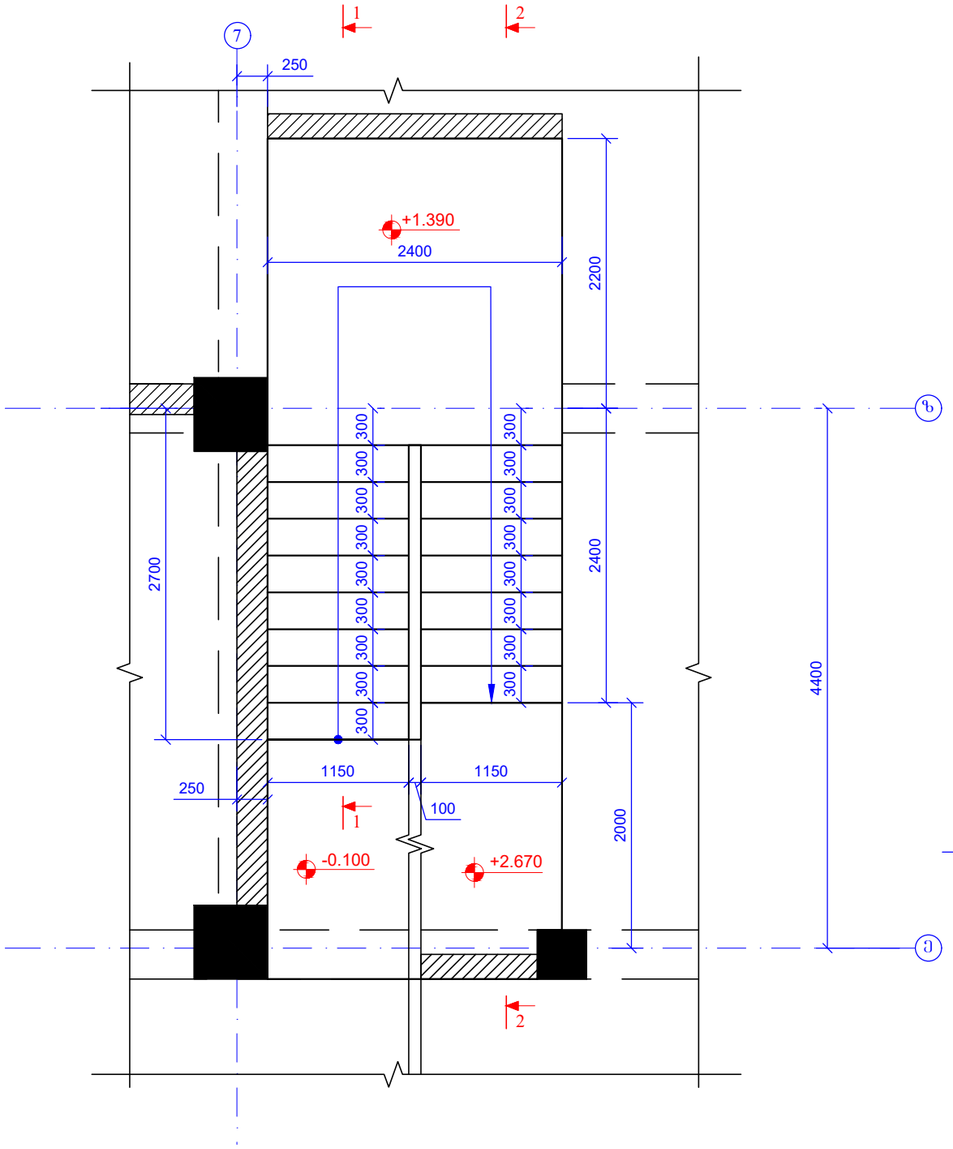

ჭრილი 1 - 1
(საყალიბო ნახაზი)
მ. 1:50

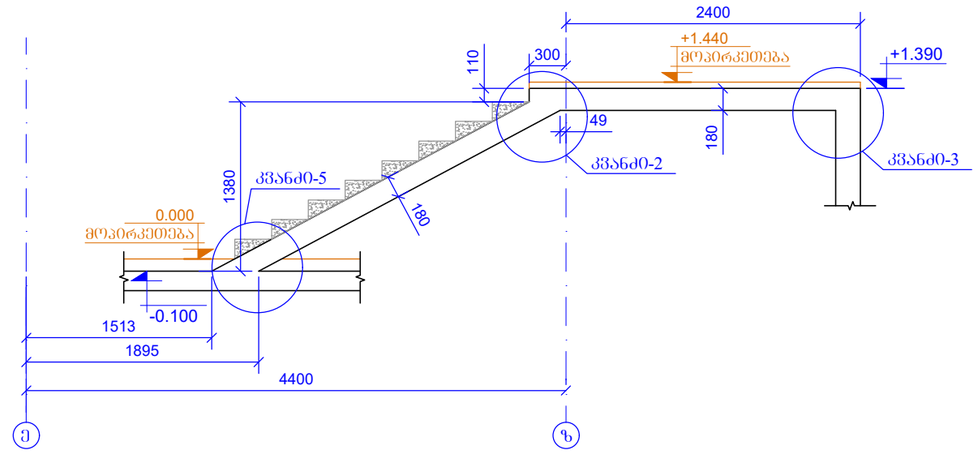

ჭრილი 2 - 2
(საყალიბო ნახაზი)
მ. 1:50

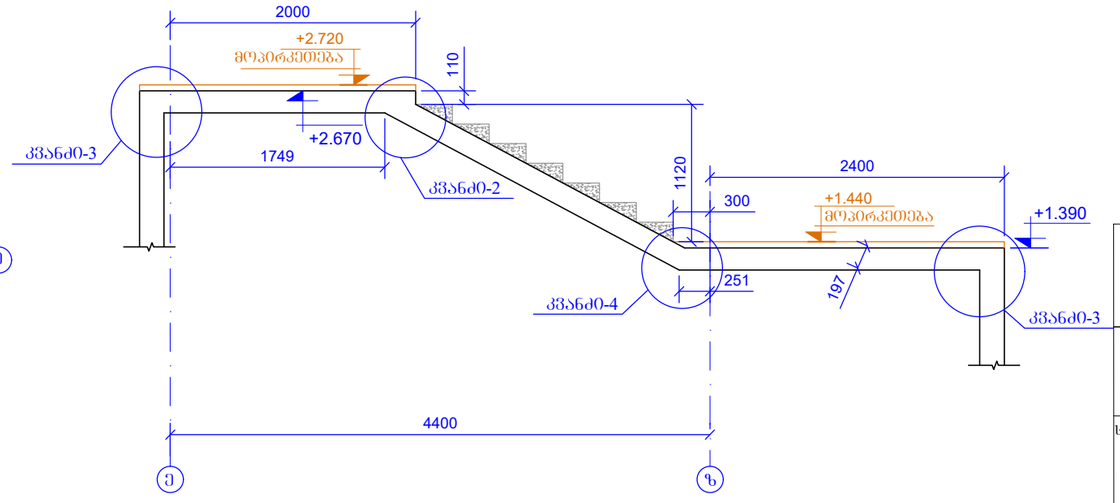

კიბის საფეხური

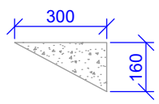

შურცლის ფორმატი	A3	ქ. ობილისი 2021
		ფაილის დასახელება:

პროექტის სახელწოდება:
ქ. ობილისი, კალოუბნის ქ №40-ში მრავალბინიანი საცხოვრებელი სახლის პროექტი
ნაკ. №01.19.20.021.093

ხიტუაციური გეგმა:

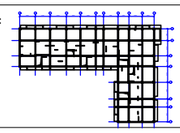

დამკვეთი:
შპს "მოზაიკ დეველოპმენტი"
ქ.თბილისი, ბელიაშვილის ქ№40
საიდენტიფიკაციო კოდი 402 067 357

თანამდებობა	გვარი	ხელმოწერა
არქიტექტორი	გ.გიორგობიანი	
კონსტრუქტორი	ი.მაცაბერიძე	
შესრულა	ზ.ყველაშვილი	

პროექტის №:
თარიღი: 20 იანვარი 2021
მასშტაბი: 1:50 @ A3
კონსტრუქციული პროექტი

ნახაზის სახელწოდება:
კიბე - 4
(-0.100 დან +2.670 ნიშნულამდე)
ჭრილი 1-1; 2-2

სტადია: შშმა პროექტი

ნახაზის #: კ- 134 რევიზია: 01

კიბე - 4
(+2.670 დან +3.900 ნიშნულამდე)
მ. 1:50

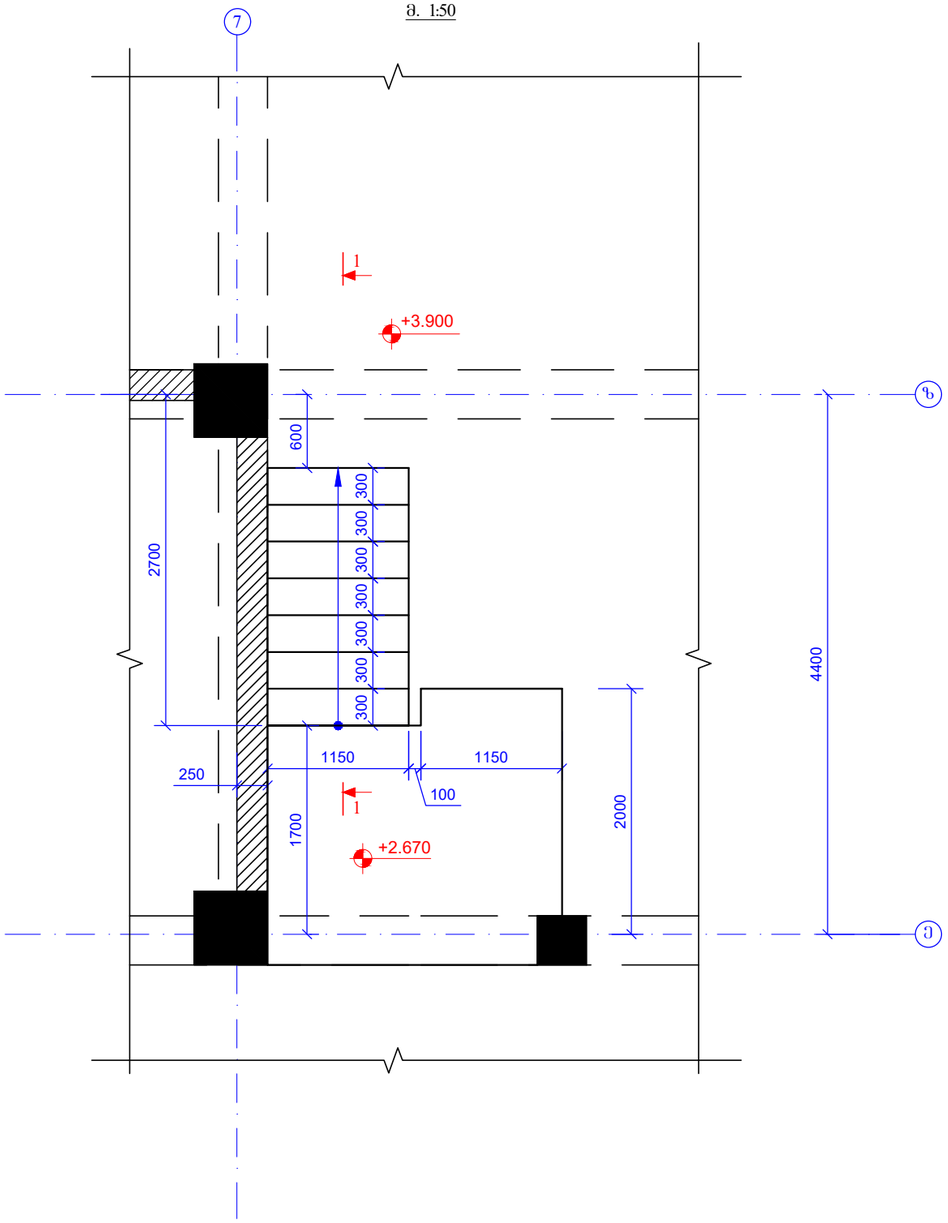

ჭრილი 1 - 1
(საძალიბო ნახაზი)
მ. 1:50

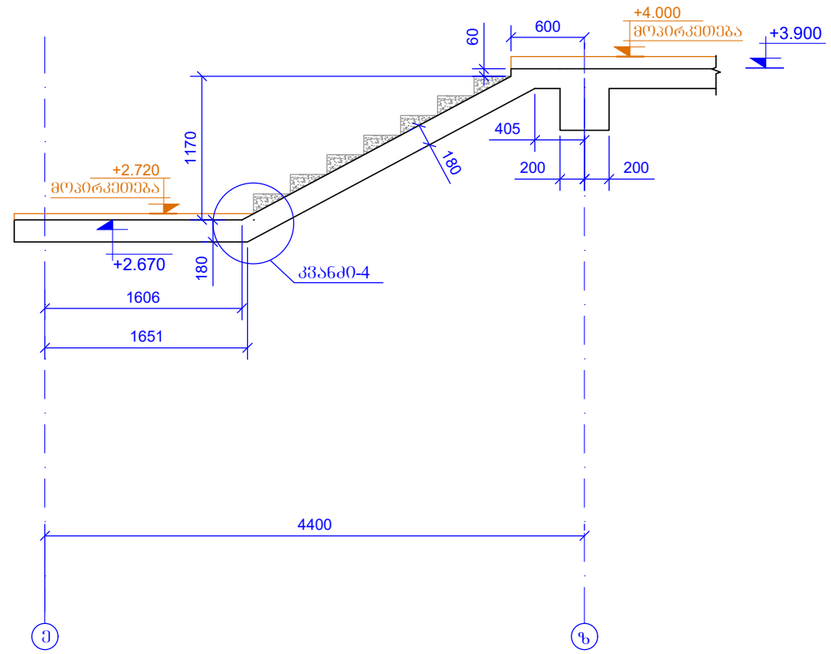

კიბის საფეხური

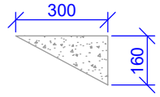

ფურცლის ფორმატი A3		ქ. ობილისი 2021
		ფაილის დასახელება:

პროექტის სახელწოდება:

ქ. ობილისი, კალოუბნის ქ №40-ში მრავალბინიანი საცხოვრებელი სახლის პროექტი
ნაქ. №01.19.20.021.093

სიტუაციური გეგმა:

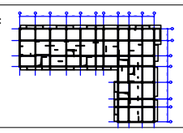

დამკვეთი:

შპს "მოზაიკ დეველოპმენტი"

ქ.ობილისი, ბელიაშვილის ქ.№40

საიდენტიფიკაციო კოდი 402 067 357

თანამდებობა	გვარი	ხელმოწერა
არქიტექტორი	გ.გიორგობიანი	
კონსტრუქტორი	ო.მაცაბერიძე	
შესრულა	ზ.ქველაშვილი	

პროექტის №:	ნახაზის სახელწოდება:
თარიღი: 20 იანვარი 2021	კიბე - 4 (+2.670 დან +3.900 ნიშნულამდე) ჭრილი 1-1
მასშტაბი: 1:50 @ A3	
კონსტრუქციული პროექტი	
სტადია	შშმა პროექტი
ნახაზის #:	კ- 135 რევიზია: 01

კიბე - 4
(+3.900 დან +36.400 ნიშნულამდე)
მ. 1:50

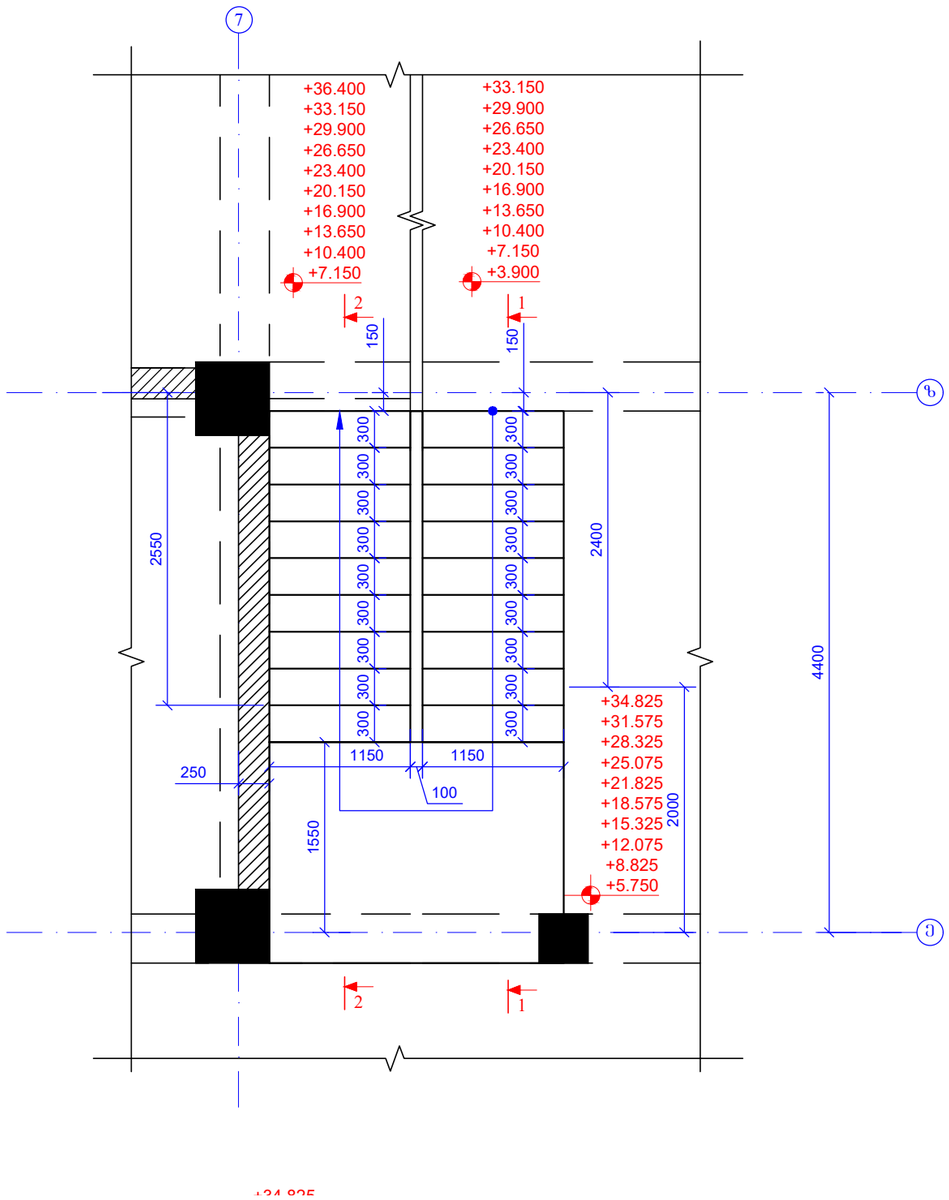

ჭრილი 1 - 1
(საშალიბო ნახაზი)
მ. 1:50

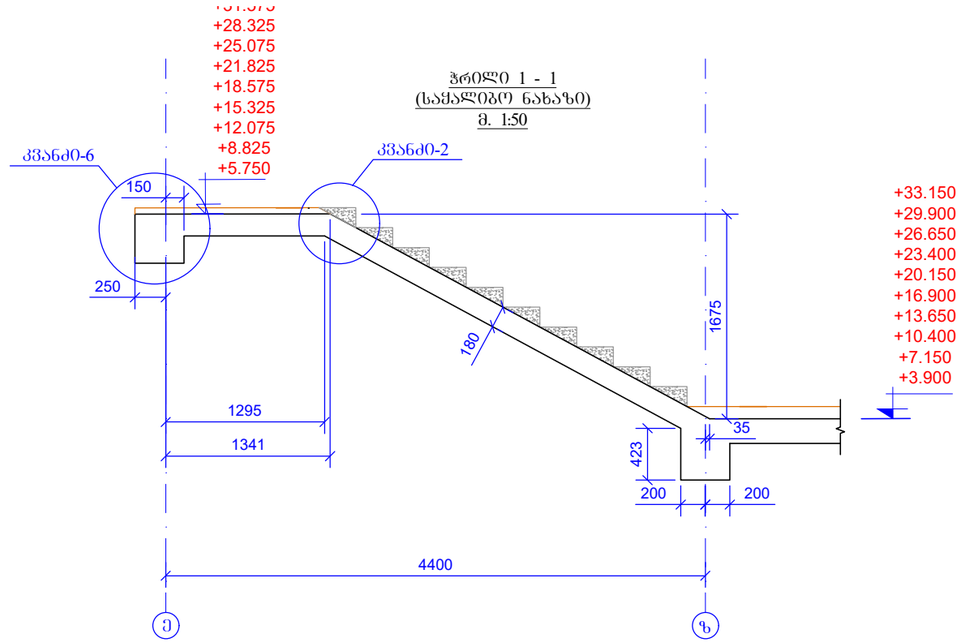

ჭრილი 2 - 2
(საქალიბო ნახაზი)
მ. 1:50

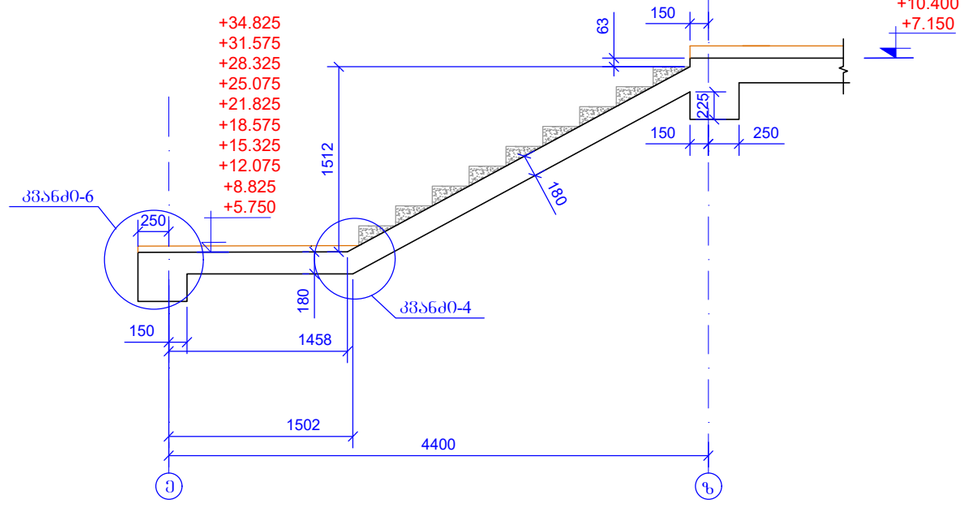

კიბის საფეხური

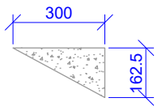

ფურცლის ფორმატი: A3		ქ. თბილისი 2021
		ფაილის დასახელება:

პროექტის სახელწოდება:
ქ. თბილისი, კალოუბნის ქ №40-ში მრავალბინიანი საცხოვრებელი სახლის პროექტი
ნაკ. №01.19.20.021.093

სიტუაციური გეგმა:

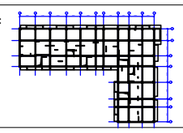

დამკვეთი:
შპს "მოზაიკ დეველოპმენტი"
ქ.თბილისი, ბელიაშვილის ქ.№40
საიდენტიფიკაციო კოდი 402 067 357

თანამდებობა	გვარი	ხელმოწერა
არქიტექტორი	მ.გიორგობიანი	
კონსტრუქტორი	თ.მაცაბერიძე	
შემსრულა	ზ.ქველაშვილი	

პროექტის №:	ნახაზის სახელწოდება:
თარიღი: 20 იანვარი 2021	(+3.900 დან +36.400 ნიშნულამდე) ჭრილი 1-1; 2-2
მასშტაბი: 1:50 @ A3	
კონსტრუქციული პროექტი	
სტადია	მუშა პროექტი
ნახაზის #:	კ- 136 რევიზია: 01

"კვანძი-1"
მ.1:20

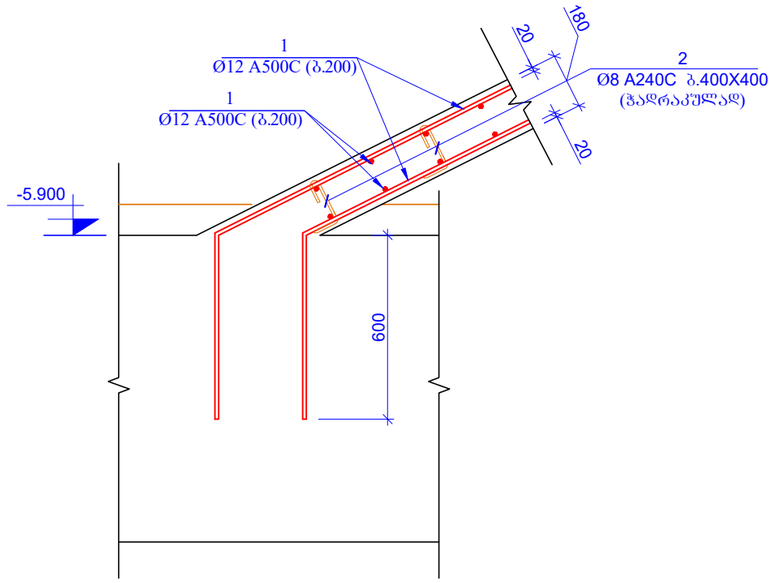

"კვანძი-4"
მ.1:20

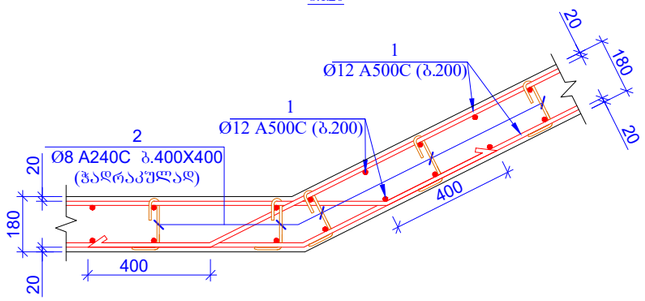

"კვანძი-6"
მ.1:20

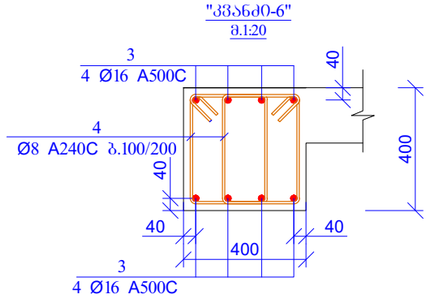

"კვანძი-5"
მ.1:20

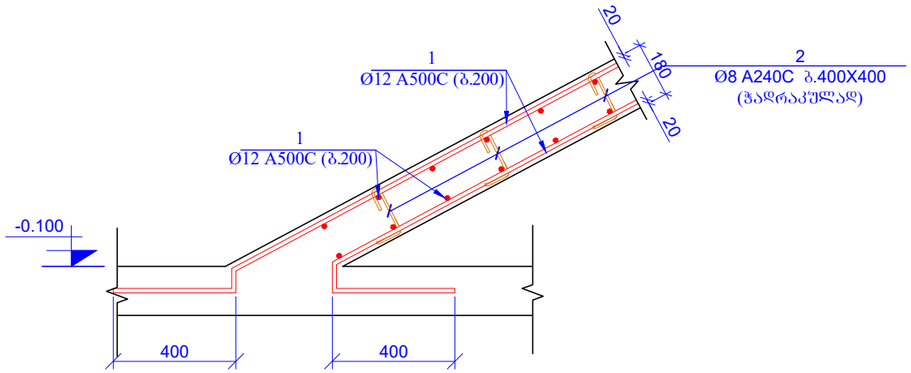

პოზ.2

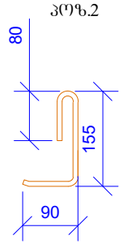

L=325 მმ

პოზ. 4

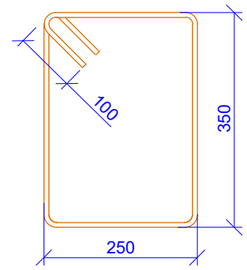

L=1400 მმ

"კვანძი-2"
მ.1:20

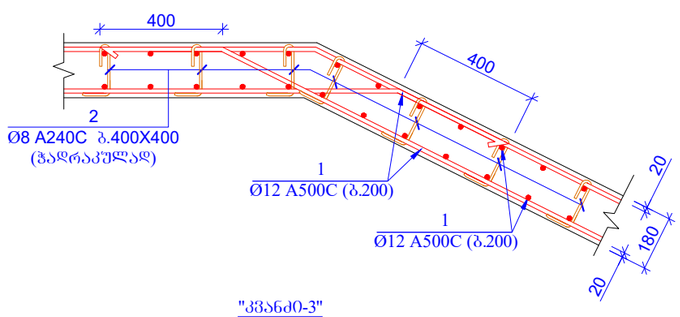

"კვანძი-3"
მ.1:20

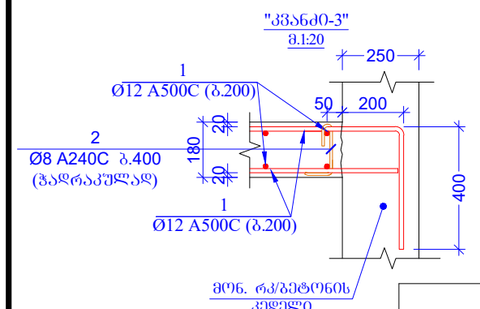

პოზ. №	ა ღ წ ე რ ი ლ ო ბ ა	დ ა ხ ა ს ა ხ ე ლ ე ბ ა	რაოდ.	წონა კგ.	
		კიბე 1; 2; 3; 4			
		დეტალები		ერთეული კგ.	სულ კგ.
1	დაიჭრას ადგილზე	Ø 12 A500C ℓ= 10600000	-	9421.04	9421.04
2		Ø 8 A240C ℓ= 325	3100	0.13	397.97
3	დაიჭრას ადგილზე	Ø 16 A500C ℓ= 220000	-	347.61	347.61
4		Ø 8 A240C ℓ= 1400	390	0.55	215.68
				∑=	10382.30
				(მ³)	
		ბეტონი B 25		91.250	

მასალების ჯამური ხარჯი (კიბეები)

არმატურის ხარჯი, კგ; სახ. სტანდარტი 5781-82*

Ø6 A240C	Ø8 A240C	Ø10 A240C	Ø10 A500C	Ø12 A500C	Ø14 A500C	Ø16 A500C	Ø18 A500C	ф20 A500C	Ø22 A500C	Ø25 A500C	Ø28 A500C	Ø32 A500C
0.00	613.65	0.00	0.00	9421.04	0.00	347.61	0.00	0.00	0.00	0.00	0.00	0.00
											სულ: (კგ)	10382.30
											ბეტონი B25 V= 91.25	მ³

შპს "მოზაიკ დეველოპმენტი"	
ქ.თბილისი, გელიაშვილის ქ.№40	
საიდენტიფიკაციო კოდი 402 067 357	
თანამდებობა	გვარი / ხელმოწერა
არქიტექტორი	გ.გიორგობიანი
კონსტრუქტორი	თ.მაცაბერიძე
შემსრულა	ზ.ქველაშვილი

სწორცლის ფორმატი	ქ. თბილისი 2021
A3	ფაილის დასახელება:
პროექტის სახელწოდება:	ქ. თბილისი, კალოუბნის ქ №40-ში მრავალბინიანი საცხოვრებელი სახლის პროექტი ნაკ. №01.19.20.021.093
ხიტუაციური გეგმა:	
დამკვეთი:	შპს "მოზაიკ დეველოპმენტი" ქ.თბილისი, გელიაშვილის ქ.№40 საიდენტიფიკაციო კოდი 402 067 357
პროექტის №:	ნახაზის სახელწოდება:
თარიღი: 20 იანვარი 2021	კვანძები 1; 2; 3; 4; 5; 6 სპეციფიკაცია
მასშტაბი: 1:20 @ A3	
კონსტრუქციული პროექტი	
სტადია	მშშა პროექტი
ნახაზის #:	კ- 137 რევიზია: 01

პანდუსი-1
საყალიბო გეგმა
მ. 1:100

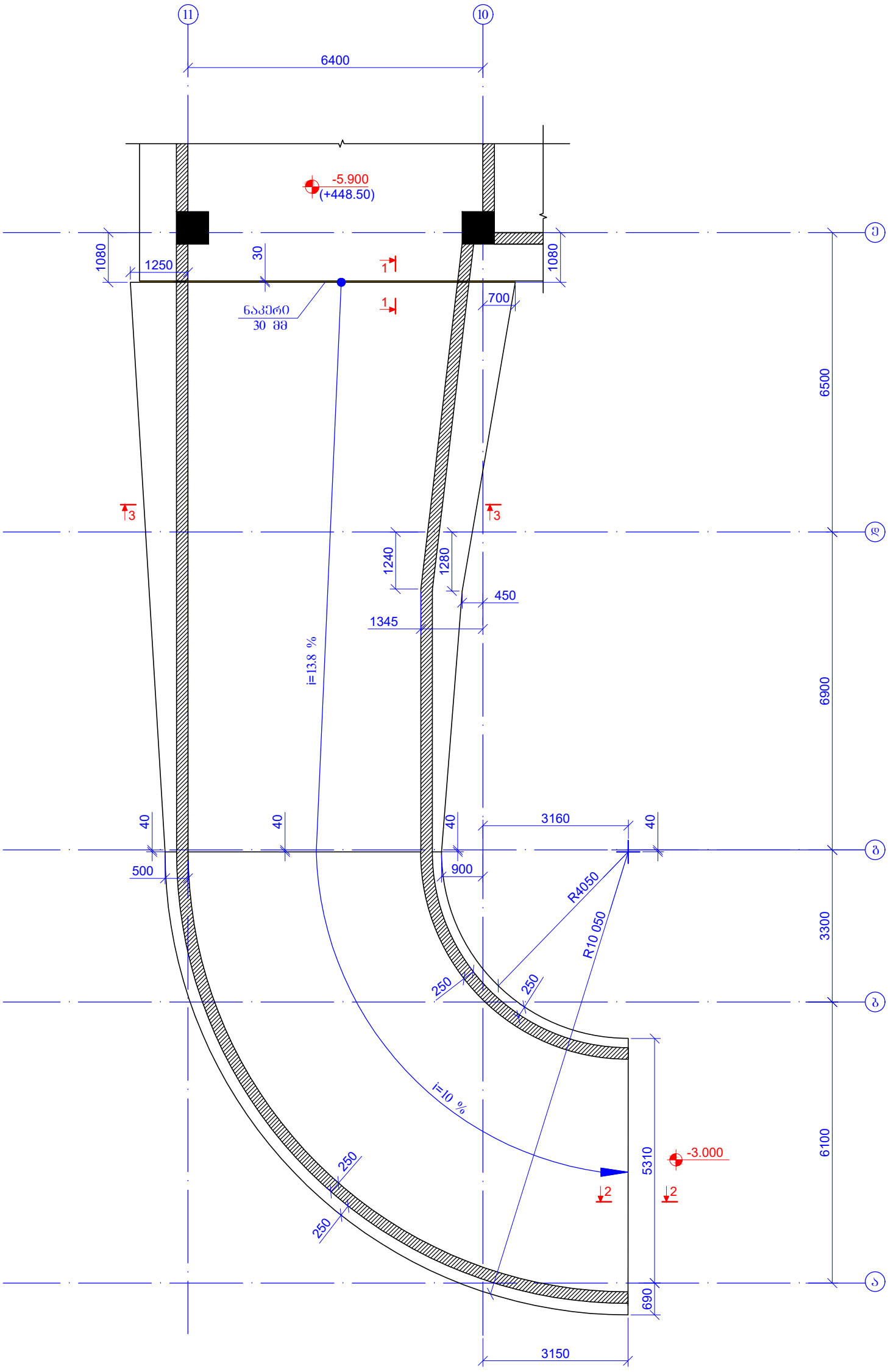

შურცლის შორმატი A3	ქ. თბილისი 2021
	შაილის დახახელება:

პროექტის სახელწოდება:
ქ. თბილისი, კალოუბნის ქ №40-ში მრავალბინიანი საცხოვრებელი სახლის პროექტი
ნაკ. №01.19.20.021.093

სიტუაციური გეგმა:

დამკვეთი:
შპს "მოზაიკ დეველოპმენტი"
ქ.თბილისი, ბელიაშვილის ქ.№40
საიდენტიფიკაციო კოდი 402 067 357

თანამდებობა	გვარი	ხელმოწერა
არქიტექტორი	მ.გიორგობიანი	
კონსტრუქტორი	თ.მაცაბერიძე	
შესრულა	ზ.ქველაშვილი	

პროექტის №:
თარიღი: 20 იანვარი 2021
მასშტაბი: 1:100 @ A3
კონსტრუქციული პროექტი

ნახაზის სახელწოდება:
პანდუსი-1
საყალიბო გეგმა

სტადია	მუშა პროექტი
ნახაზის #:	კ- 138 რევიზია: 01

ჭრილი 1-1
მ 1:20

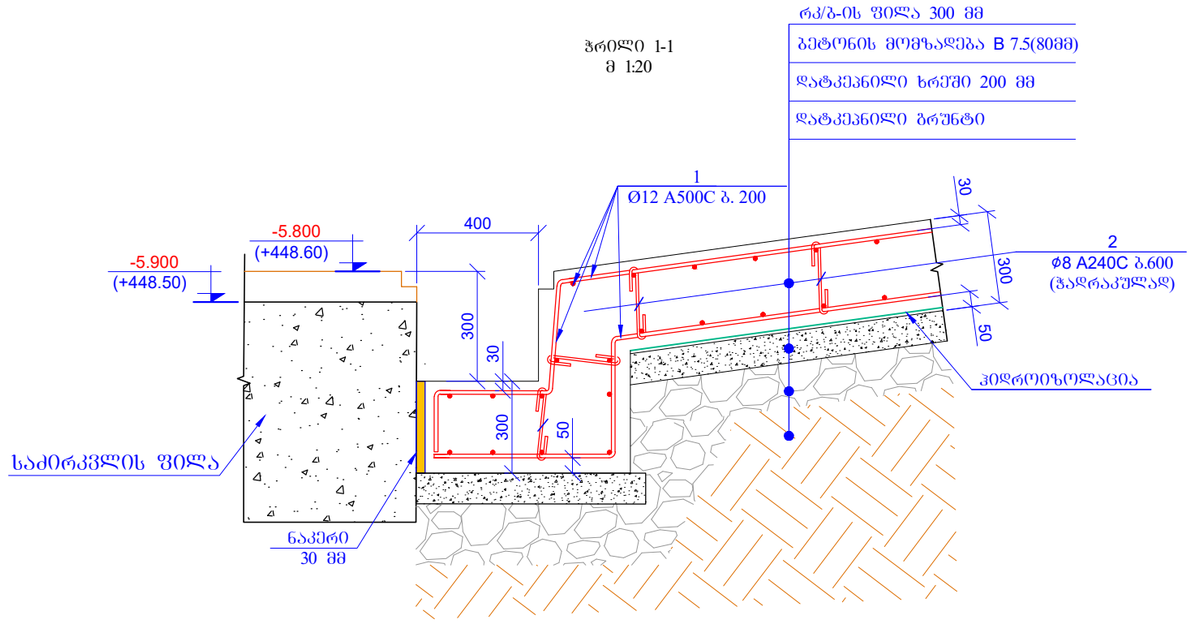

კოზ. 2
მ. 1:10

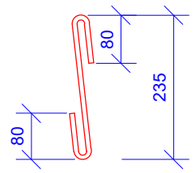

L=395 მმ

კოზ. 3
მ. 1:10

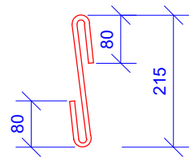

L=375 მმ

ჭრილი 2-2
მ.1:20

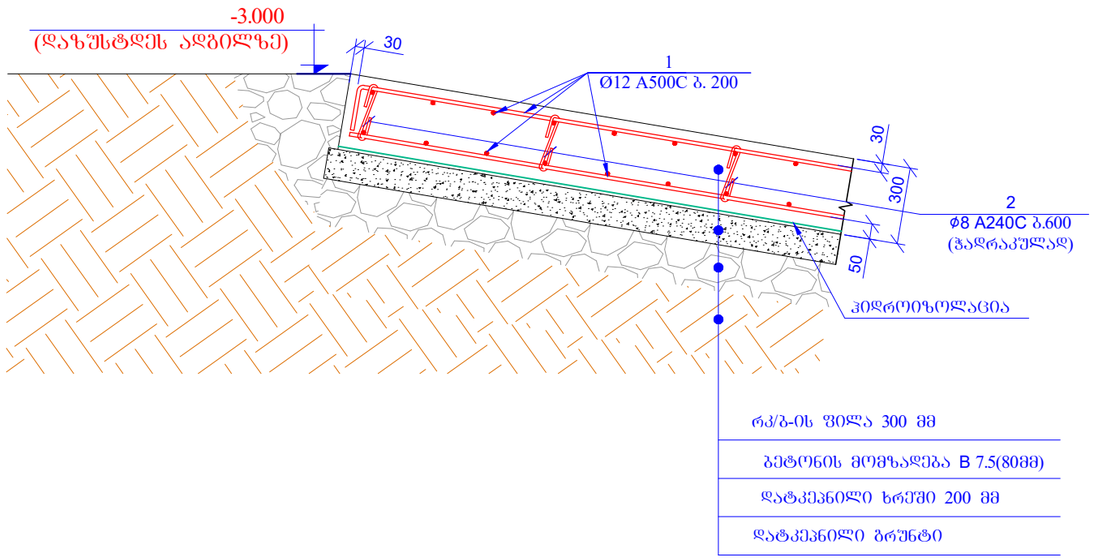

ფურცლის ფორმატი	ქ. ობილისი 2021
A3	ფაილის დასახელება:

პროექტის სახელწოდება:

ქ. ობილისი, კალოუბნის ქ №40-ში მრავალბინიანი საცხოვრებელი სახლის პროექტი
ნაკ. №01.19.20.021.093

სიტუაციური გეგმა:

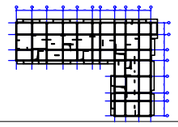

დამკვეთი:

შპს "მოზაიკ დეველოპმენტი"

ქ.ობილისი, ბელიაშვილის ქ.№40

საიდენტიფიკაციო კოდი 402 067 357

თანამდებობა	გვარი	ხელმოწერა
არქიტექტორი	მ.გიორგობიანი	
კონსტრუქტორი	თ.მაცაბერიძე	
შემსრულა	ზ.ქველაშვილი	

პროექტის №:	ნახაზის სახელწოდება:
თარიღი: 20 იანვარი 2021	ჭრილი I-I; 2-2
მასშტაბი: 1:20 @ A3	
კონსტრუქციული პროექტი	
სტადია	მუშა პროექტი
ნახაზის #:	კ- 139 რევიზია: 01

| | | |

პანდუსი-2
საქალიბო გეგმა
მ. 1:100

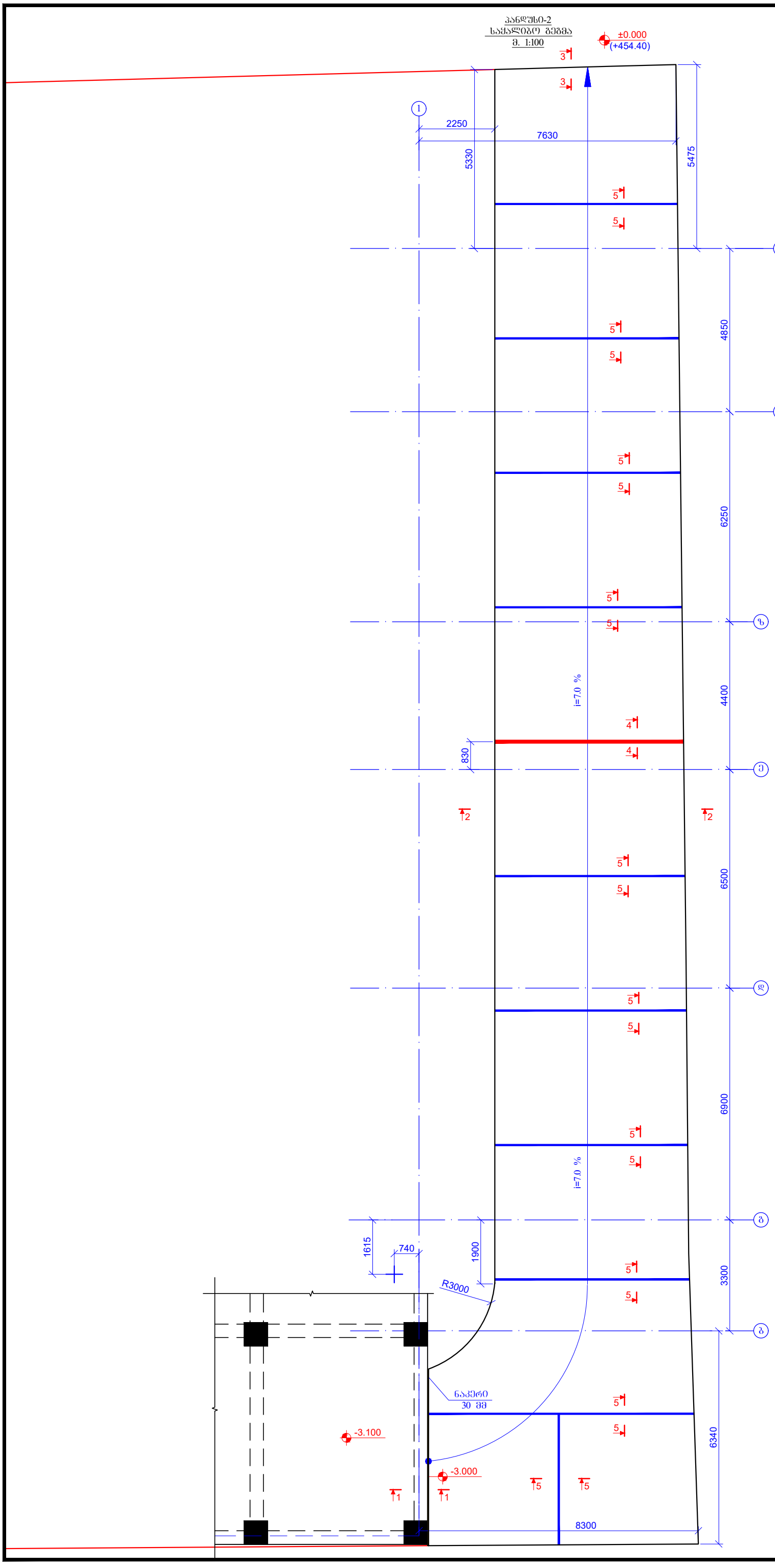

შკალის ფორმატი A3	ქ. თბილისი 2021
	შაილის დასახელება:

პროექტის სახელწოდება:

ქ. თბილისი, კალოუბნის ქ №40-ში მრავალბინიანი საცხოვრებელი სახლის პროექტი
ნაკ. №01.19.20.021.093

სიტუაციური გეგმა:

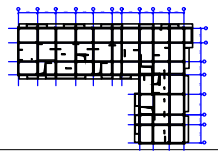

დამკვეთი:

შპს "მოზაიკ დეველოპმენტი"

ქ.თბილისი, ბელიაშვილის ქ.№40

საიდენტიფიკაციო კოდი 402 067 357

თანამდებობა	გვარი	ხელმოწერა
არქიტექტორი	მ.გიორგობიანი	
კონსტრუქტორი	თ.მაცაბერიძე	
შესრულა	ზ.ქველაშვილი	

პროექტის №:	ნახაზის სახელწოდება:
თარიღი: 20 იანვარი 2021	პანდუსი-2 საქალიბო გეგმა
მასშტაბი: 1:100 @ A3	
კონსტრუქციული პროექტი	
სტადია	მუშა პროექტი
ნახაზის #:	კ- 141 რევიზია: 01

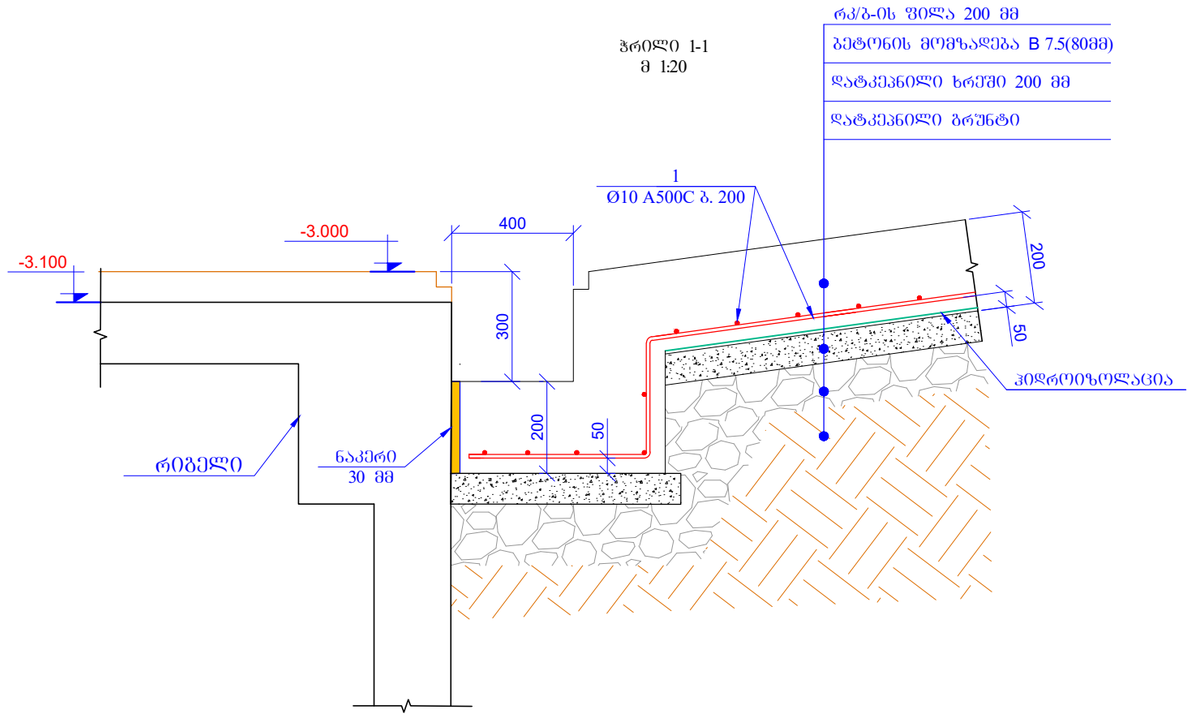

ჭრილი 1-1
მ 1:20

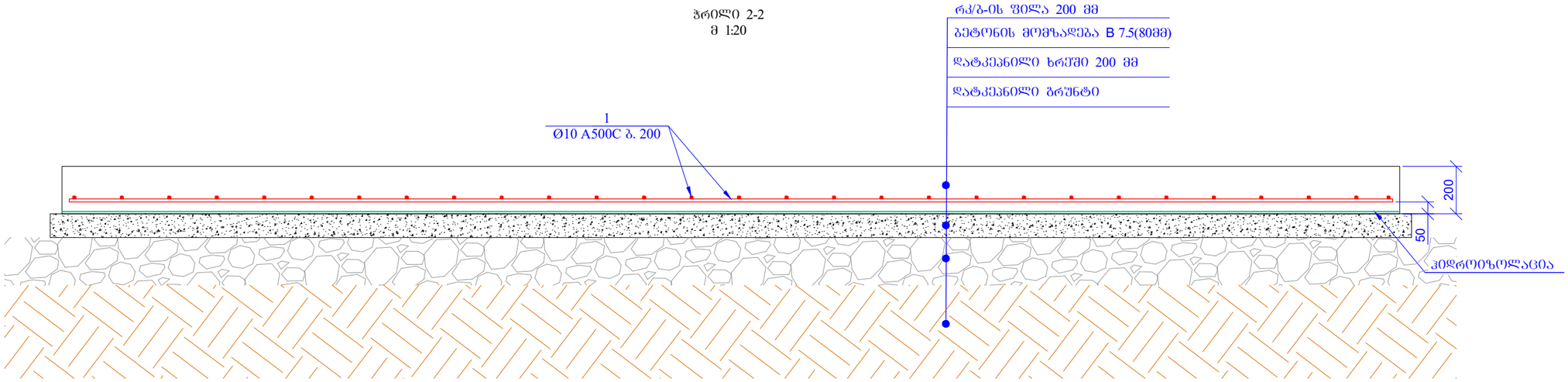

ჭრილი 2-2
მ 1:20

შპს "მეზაიკ დეველოპმენტი"	ქ. თბილისი 2021
ფორმატი A3	ფაილის დასახელება:

პროექტის სახელწოდება:
ქ. თბილისი, კალოუბნის ქ №40-ში მრავალბინიანი საცხოვრებელი სახლის პროექტი
ნაკ. №01.19.20.021.093

სიტუაციური გეგმა:

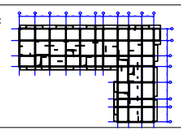

დამკვეთი:
შპს "მეზაიკ დეველოპმენტი"
ქ.თბილისი, ბელიაშვილის ქ.№40
საიდენტიფიკაციო კოდი 402 067 357

თანამდებობა	გვარი	ხელმოწერა
არქიტექტორი	მ.გიორგობიანი	
კონსტრუქტორი	თ.მაცაბერიძე	
შემსრულა	ზ.ქველაშვილი	

პროექტის №:	ნახაზის სახელწოდება:
თარიღი: 20 იანვარი 2021	ჭრილი 1-1; 2-2
მასშტაბი: 1:20 @ A3	
კონსტრუქციული პროექტი	
სტადია	მუშა პროექტი
ნახაზის #:	ბ- 142 რევიზია: 01

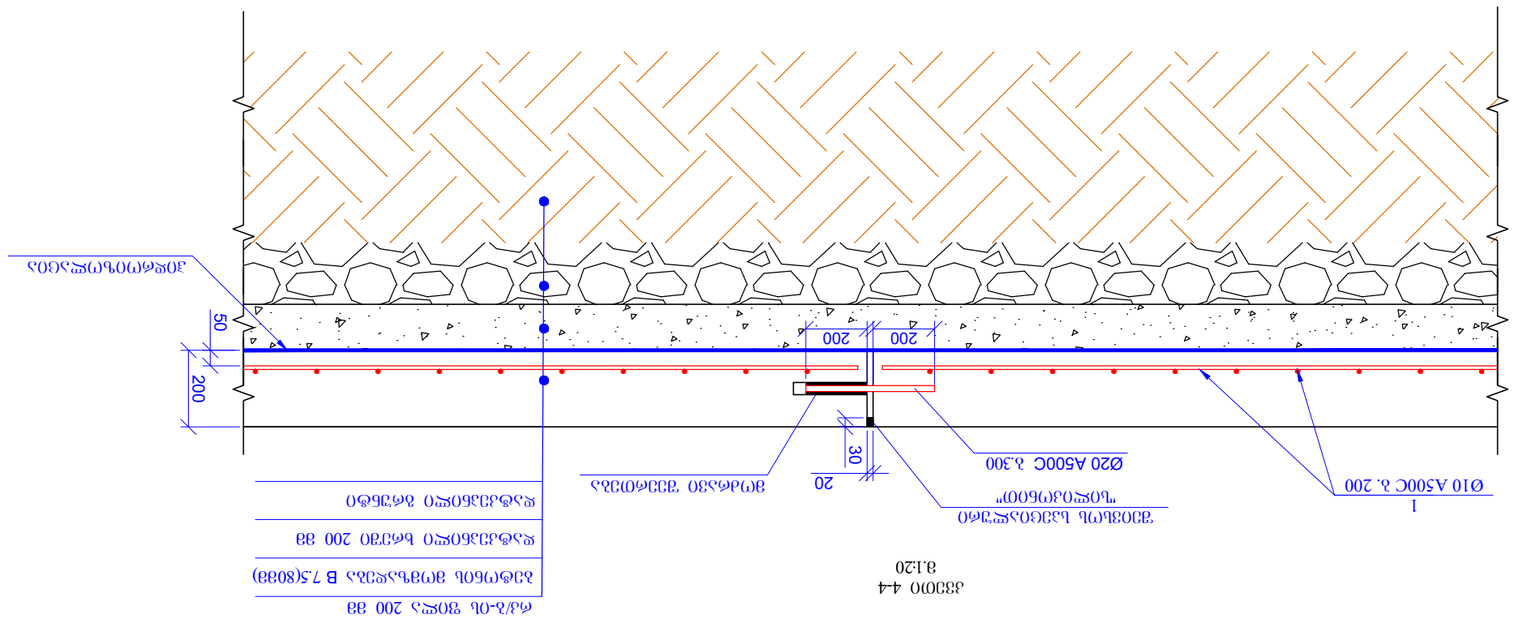

ЗФ≪Ф(Ф)ОЬчЭ≪ЗЛЧЗ

ЗЮЗЗЮ 4-4
3.1:20

ЗЛЗЮ≪О 3-3
3.1:20

ЗЮЗЗЮ	Д. ОЗЮ≪ОЬЮ 2021
ЗЮ≪ОЬ Ж∩ЬЬЮ≪ЗЛЗ:	A3

ЗФ(Ф)ЗЛФОЬ ЬЬЮЮ≪Ф(Ф)Ж≪ЗЛЗ:

Д. ОЗЮ≪ОЬЮ, ЗЗ≪ФЗЛЮ≪ОЬ Д №40-ЗФ
ЗФ(Ф)ЗЛФОЬЮ ЬЮЬЮ(Ф)ЖЛЗЛЗЮ≪О ЬЬЖОЬ
ЗФ(Ф)ЗЛФО
6ЗЛ. №01.19.20.21093

ЬОФЗЧЮЮЮ(Ф)ЗФО ЗЗЗЛЗЬ:

Ж∩ЬЛЗЗЮЮ:

ЗЗЛЬ "ЗФ(Ф)ЧЬЛЮЗ Ж∩ЗЗЮ≪Ф(Ф)ЗЗЮ≪ОЬ"

ДЮЗЮ≪ОЬЮ, ЗЗ≪ФЮЗЗЮ≪ОЬ ДЛ№40

ЬЮЮЖЮЬФЮЗЮЛЗЮЮ(Ф) ЛФ≪О 402 067 357

ОФЬЬЛЗЖЮЗЛЮЗ(Ф)ЗЛ	ЗЗЛФО	Ь∩Ж≪ЗФ(Ф)ЧЗЮФЛ
ЛФЛОЮЬЗЛФЬ(Ф)ФО	З.ЗОЮ(Ф)ЗЛФ(Ф)ЗЮЛЗЮ	
ЗЮЬЬФЬЧЗЛЗЬЬЮЮ(Ф)ФО	О.ЗЧЮЛЬЗЛФЮЛЗ	
ЗЮЛЬФЧЖЛ	Ч.ЗЗЗЖ≪ЧЗЗОЖ≪О	

ЗФ(Ф)ЗЛФОЬ №:

20 ОЛЗЛ≪Ф 2021
ОЮЛФЬЖЛЗЛЗЮ:

1:20 @ A3
ЗЛЗЛФЬЛЛЗЛЗЮ:

ЗЛЗЮ≪О 3.3, 4-4

ЗЛЬЬЖЮЬЬЮЮЖЮЬФЮЗЮЛЗЮЮ(Ф)О

ЗЗЖЗЛ ЗЛЗЮ≪О ЗЗЖЗЛЗЮ≪О

ЬФЧЗЮЮЮ(Ф)ЗФО

ЬЛЬЛЧЬОЬ #:	Д- 143 ФЗЗЮЧЬОЛ: 01

Ø6 A240C	Ø8 A240C	Ø10 A240C	Ø10 A500C	Ø12 A500C	Ø14 A500C	Ø16 A500C	Ø18 A500C	Ø20 A500C	Ø22 A500C	Ø25 A500C	Ø28 A500C	Ø32 A500C
0.00	130.71	0.00	1678.80	5777.05	0.00	0.00	0.00	0.00	0.00	0.00	0.00	0.00
Жзап: 7586.56												
бэфбп B25											138.00	гэ
бэфбп B7.5											33.40	гэ

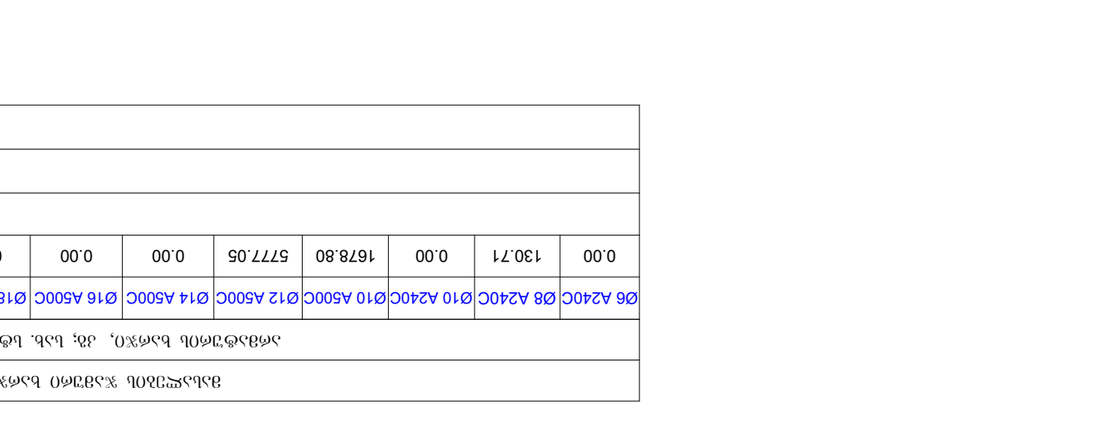

ъээфоо 5-5
в1:20

фъгъ-пь гэорсъ 200 вв
ъэфьфпьо гфчвъхрсъъ в 7.5(80вв)
ъэфьфпьо ъфгэъо 200 вв
ъэфьфпьо ъфгэъо
ъэфьфпьо ъфгэъо

тэгэвьфпь:
тэгэвьфпь ьъэгэоъхрчэфо
"ьоърсоъгфооо"
(гфгээрс 4 ээфьфэфо)

Ø10 A500C з. 200

эофьфгфоъфгрсхсоъо

რკ/ბ-ის საძირკვლის ფილის საქალიბე გეგმა
ნიშნული -3.100
მ 1:150

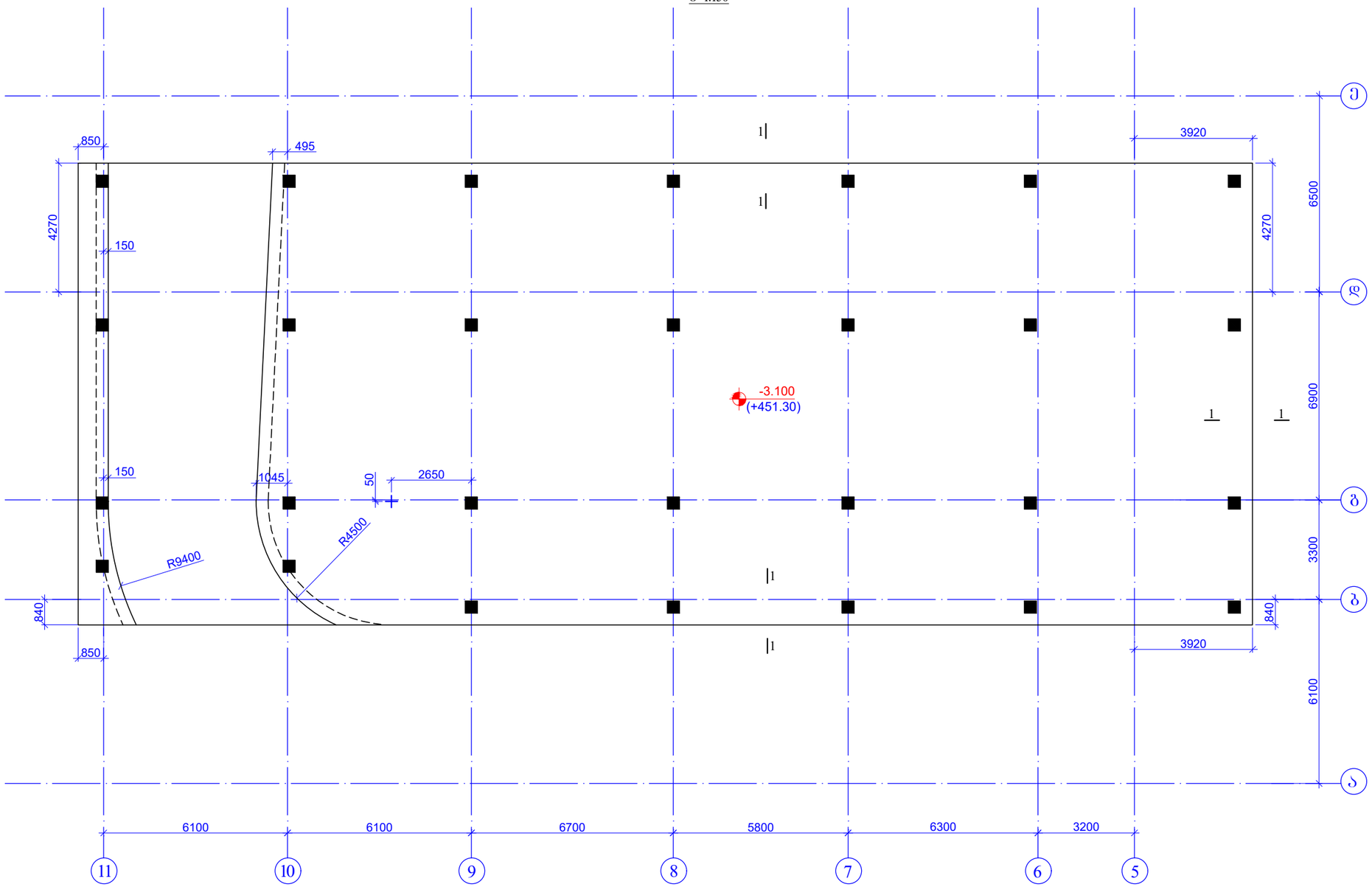

შკალის ფორმატი A3		ქ. თბილისი 2021
		ფაილის დასახელება:

პროექტის სახელწოდება:
ქ. თბილისი, კალოუბნის ქ №40-ში მრავალბინიანი საცხოვრებელი სახლის პროექტი
ნაკ. №01.19.20.021.093

სიტუაციური გეგმა:

დამკვეთი:
შპს "მოზაიკ დეველოპმენტი"
ქ.თბილისი, ბელიაშვილის ქ.№40
საიდენტიფიკაციო კოდი 402 067 357

თანამდებობა	გვარი	ხელმოწერა
არქიტექტორი	მ.გიორგობიანი	
კონსტრუქტორი	თ.მაცაბერიძე	
შემსრულა	ზ.ქველაშვილი	

პროექტის №:
თარიღი: 20 იანვარი 2021
მასშტაბი: 1:200 @ A3
კონსტრუქციული პროექტი

ნახაზის სახელწოდება:
რკ/ბ-ის საძირკვლის ფილის საქალიბე გეგმა
ნიშნული -3.100

სტადია	მუშა პროექტი	
ნახაზის #:	კ- 145	რევიზია: 01

საძირკვლის ფილის ქვედა შრის არმირების გეგმა

ნიშნ. -3.100

მ. 1:150

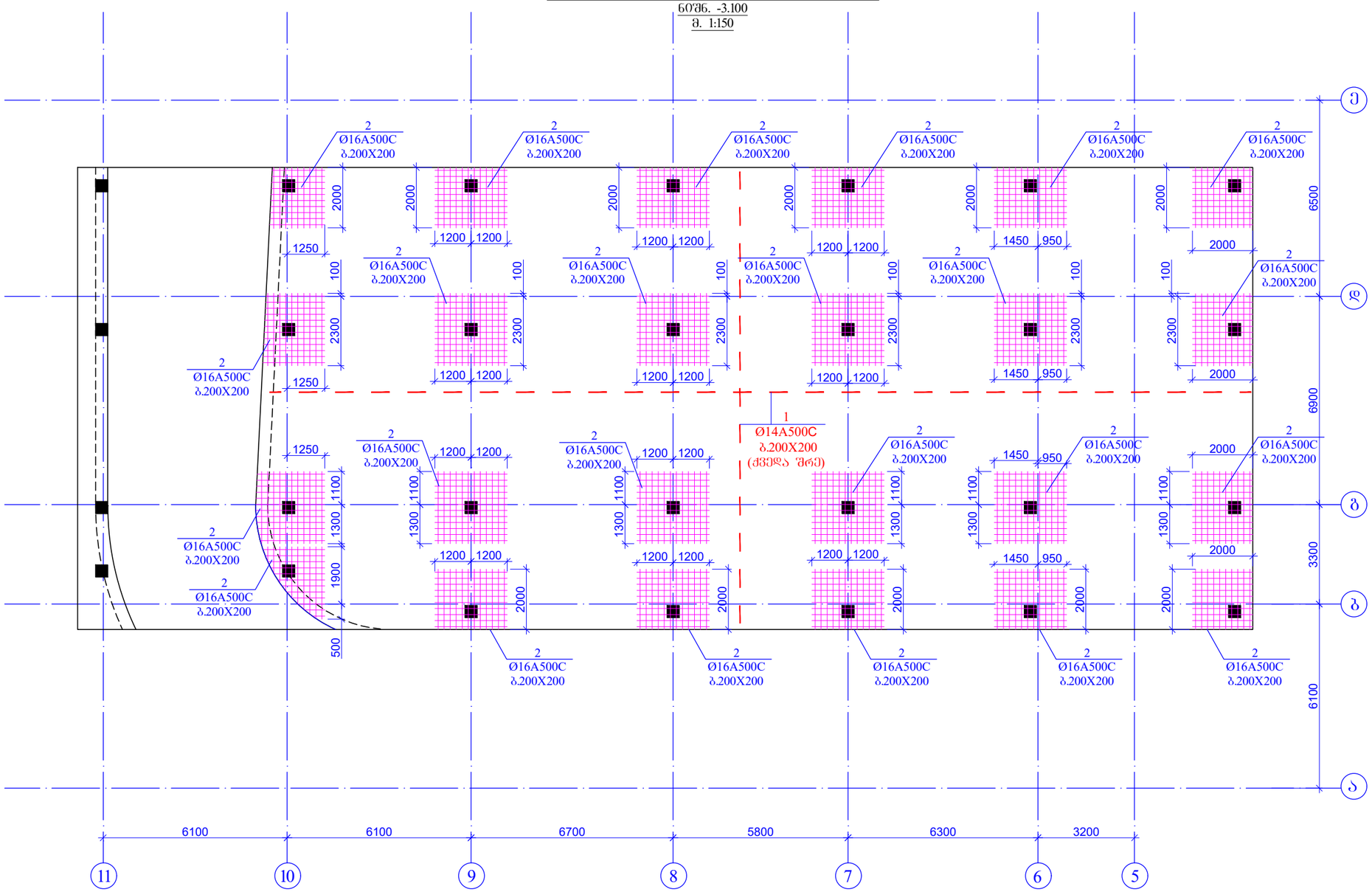

შურცლის ფორმატი	A3	ქ. ობილისი 2021
		ფაილის დასახელება:

პროექტის სახელწოდება:

ქ. ობილისი, კალოუბნის ქ №40-ში მრავალბინიანი საცხოვრებელი სახლის პროექტი

ნაქ. №01.19.20.021.093

სიტუაციური გეგმა:

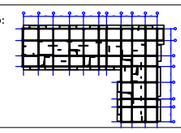

დამკვეთი:

შპს "ფოზაიკ დეველოპმენტი"

ქ.ობილისი, ბელიაშვილის ქ.№40

საიდენტიფიკაციო კოდი 402 067 357

თანამდებობა	გვარი	ხელმოწერა
არქიტექტორი	მ.გიორგობიანი	
კონსტრუქტორი	ო.მაცაბერიძე	
შესასრულა	ზ.ჯველაშვილი	

პროექტის №:	ნახაზის სახელწოდება:
თარიღი: 20 იანვარი 2021	საძირკვლის ფილის ქვედა შრის არმირების გეგმა
მასშტაბი: 1:200 @ A3	ნიშნ. -3.100
კონსტრუქციული პროექტი	
სტადია	შუშა პროექტი
ნახაზის #:	კ- 146 რევიზია: 01

რკ/ბ-ის საძირკვლის ფილის ზედა შრის არმირების გეგმა
X მიმართულება
ნიშნული -3.100
მ 1:150

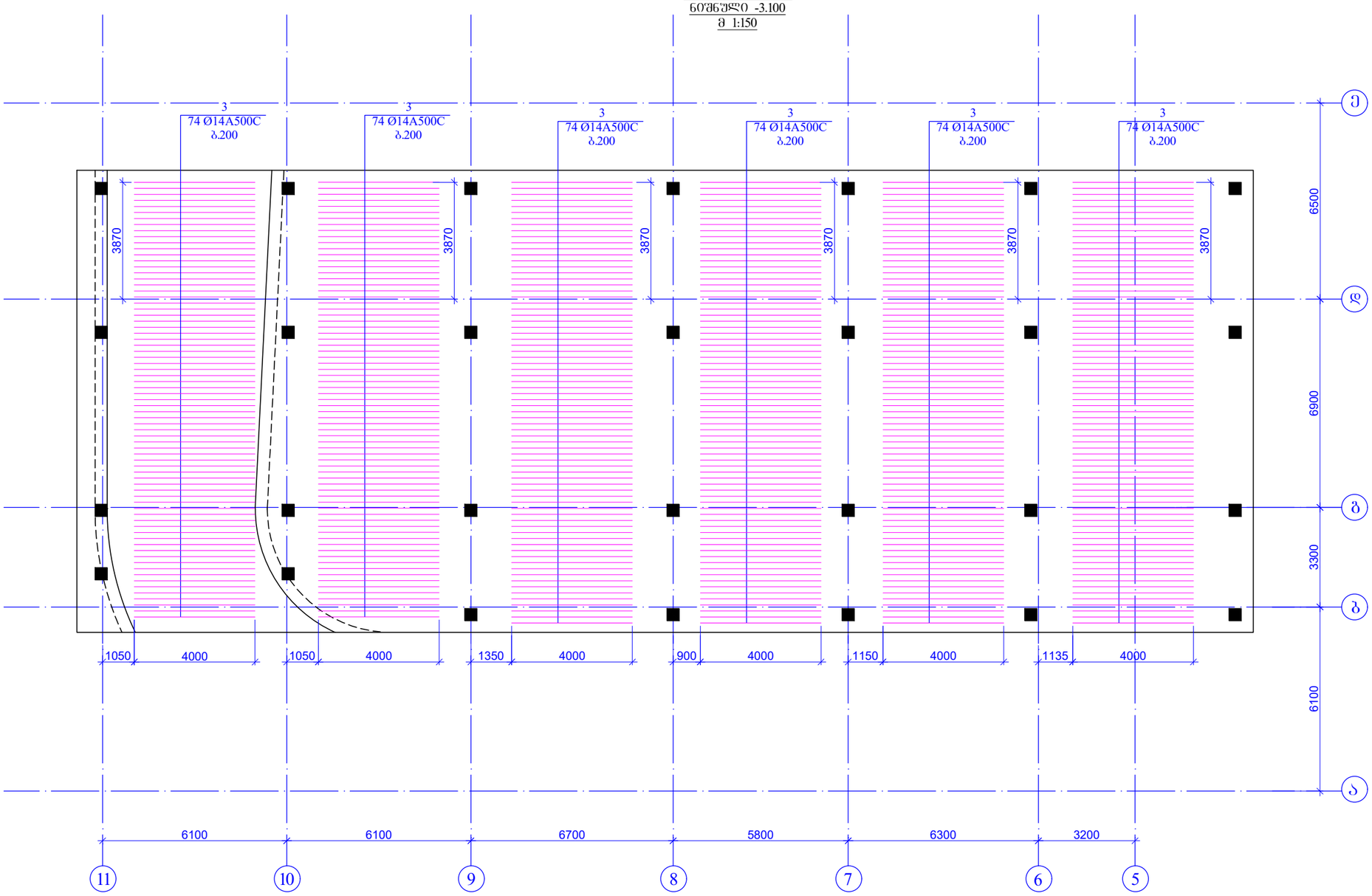

ფურცლის ფორმატი: A3		ქ. ობილისი 2021
		ფაილის დასახელება:

პროექტის სახელწოდება:
ქ. ობილისი, კალოუბნის ქ №40-ში მრავალბინიანი საცხოვრებელი სახლის პროექტი
ნაქ. №01.19.20.021.093

სიტუაციური გეგმა:

დამკვეთი:
შპს "მოზაიკ დეველოპმენტი"
ქ.ობილისი, ბელიაშვილის ქ.№40
საიდენტიფიკაციო კოდი 402 067 357

თანამდებობა	გვარი	ხელმოწერა
არქიტექტორი	გ.გიორგობიანი	
კონსტრუქტორი	თ.მაცაბერიძე	
შესრულა	ზ.ქველაშვილი	

პროექტის №:	ნახაზის სახელწოდება:
თარიღი: 20 იანვარი 2021	რკ/ბ-ის საძირკვლის ფილის ზედა შრის არმირების გეგმა X მიმართულება ნიშნული -3.100
მასშტაბი: 1:200 @ A3	
კონსტრუქციული პროექტი	
სტადია	შშშ პროექტი
ნახაზის #:	კ- 147 რევიზია: 01

фундамент Ф-1 под колонны К-1, К-2, К-3, К-4, К-5, К-6, К-7, К-8, К-9, К-10, К-11

Y 80Ø8@400/Ø12@200
60.000 -3.100
3 1:150

Стадия	Лист	Листов
Р	1	1
Изм.	Кол.уч.	Лист	№ док.	Подп.	Дата
ГИП	Ахмедов				04.2021
Н.контр.	Ахмедов				04.2021
Разработал	Ахмедов				04.2021
Заказчик:	Администрация Ахтынского района
Объект:	Строительство здания Ахтынского районного суда по адресу: Республика Дагестан, Ахтынский район, с. Ахты, ул. Ленина, 40
Стадия	Лист	Листов
Р	1	1
Фундамент Ф-1 под колонны К-1, К-2, К-3, К-4, К-5, К-6, К-7, К-8, К-9, К-10, К-11	
Y 80Ø8@400/Ø12@200 60.000 -3.100 3 1:150	
ООО "ЭПЦ Дагестан" г. Махачкала, ул. Ирчи Казака, 40
Инв.№ подл.	Подп. и дата	Взам.инв.№
Инв.№ дубл.	Подп. и дата
Копировал	Формат А3

საძირკვლის ფილაში განივი არმატურის მოწყობის გეგმა
ნიშნ. -3.100
მ. 1:150

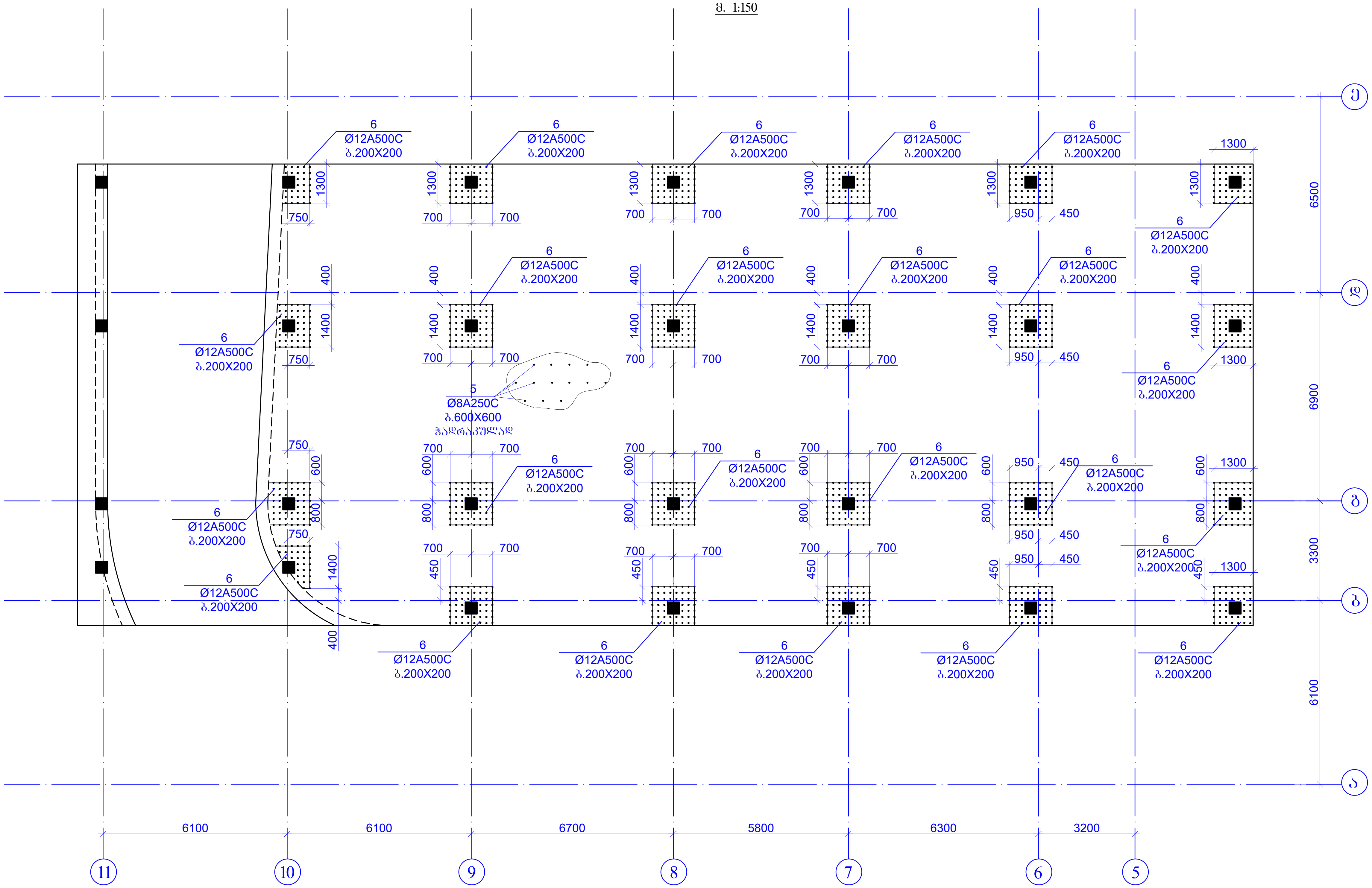

ფურცლის ფორმატი A3	ქ. თბილისი 2021
	ფაილის დასახელება:

პროექტის სახელწოდება:

ქ. თბილისი, კალოუბნის ქ №40-ში მრავალბინიანი საცხოვრებელი სახლის პროექტი
ნაკ. №01.19.20.021.093

სიტუაციური გეგმა:

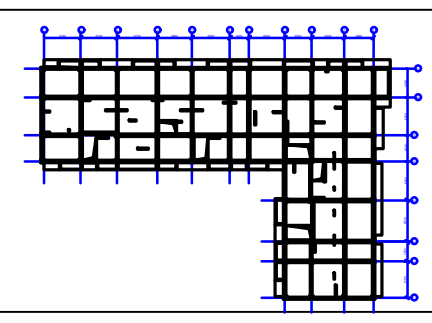

დამკვეთი:

შპს "მოზაიკ დეველოპმენტი"

ქ.თბილისი, ბელიაშვილის ქ.№40

საიდენტიფიკაციო კოდი 402 067 357

თანამდებობა	გვარი	ხელმოწერა
არქიტექტორი	მ.გიორგობიანი	
კონსტრუქტორი	თ.მაცაბერიძე	თ. [signature]
შეასრულა	ზ.ყველაშვილი	[signature]

პროექტის №:	ნახაზის სახელწოდება:
თარიღი: 20 იანვარი 2021	საძირკვლის ფილაში განივი არმატურის მოწყობის გეგმა ნიშნ. -3.100
მასშტაბი: 1:200 @ A3	
კონსტრუქციული პროექტი	
სტადია	მუშა პროექტი
ნახაზის #:	კ- 149 რევიზია: 01

კვეთი 1-1
მ. 1:25

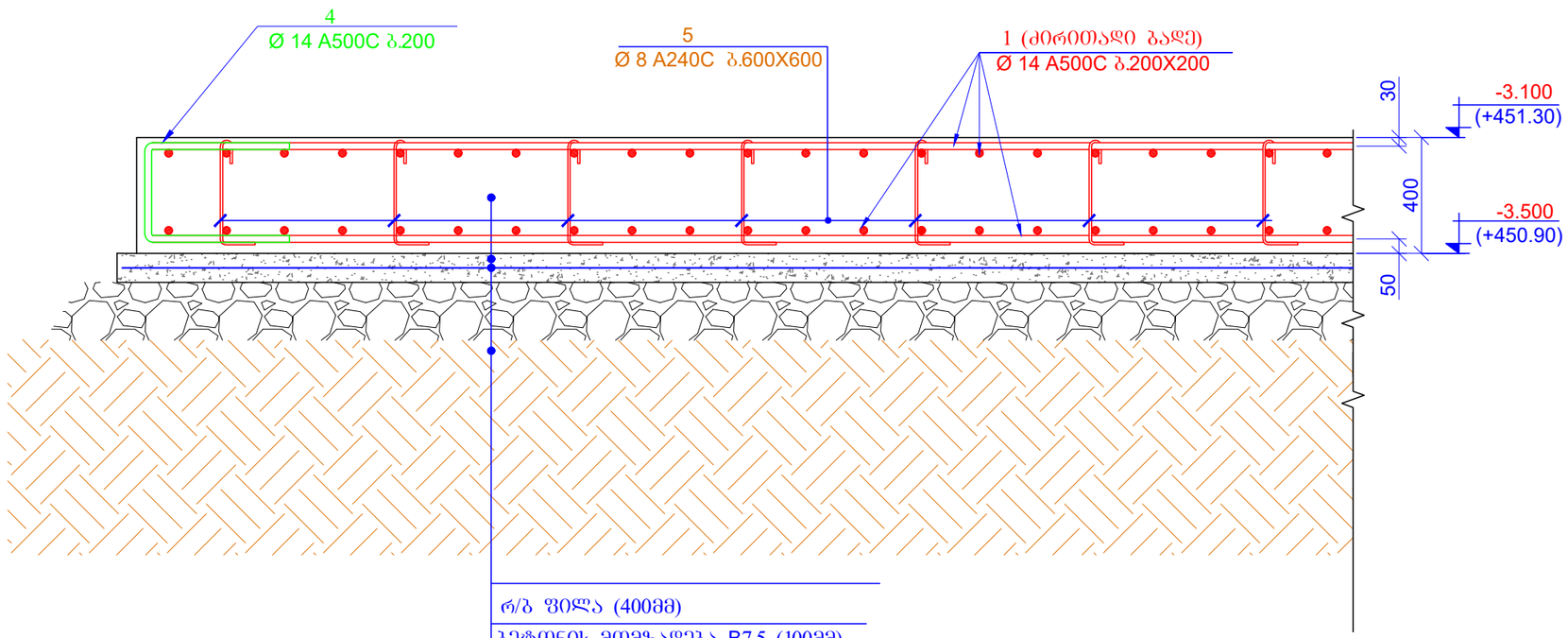

რ/ბ ფილა (400მმ)
ბეტონის მომზადება B7.5 (100მმ)
დატკეპნილი ხრეში (250მმ)
დატკეპნილი გრუნტი

პოზ. 4

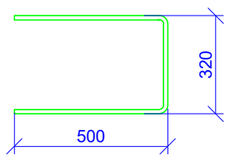

L= 1320 მმ

პოზ. 5

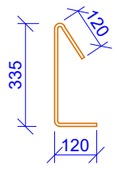

L= 575 მმ

შპს	ქ. თბილისი 2021	
A3	ფაილის დასახელება:	

პროექტის სახელწოდება:
ქ. თბილისი, კალოუბნის ქ №40-ში მრავალბინიანი საცხოვრებელი სახლის პროექტი
ნაკ. №01.19.20.021.093

სიტუაციური გეგმა:

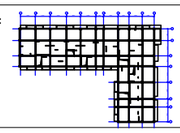

დამკვეთი:
შპს "მოზაიკ დეველოპმენტი"
ქ.თბილისი, ბელიაშვილის ქ.№40
საიდენტიფიკაციო კოდი 402 067 357

თანამდებობა	გვარი	ხელმოწერა
არქიტექტორი	გ.გიორგობიანი	
კონსტრუქტორი	თ.მაცაბერიძე	
შემსრულა	ზ.ქველაშვილი	

პროექტის №:	ნახაზის სახელწოდება:
თარიღი: 20 იანვარი 2021	კვეთი 1-1
მასშტაბი: 1:200 @ A3	
კონსტრუქციული პროექტი	
სტადია	მუშა პროექტი
ნახაზის #:	კ- 150 რევიზია: 01

სვეტების მარკირების გეგმა
ნიშნ. -3.100
მ. 1:150

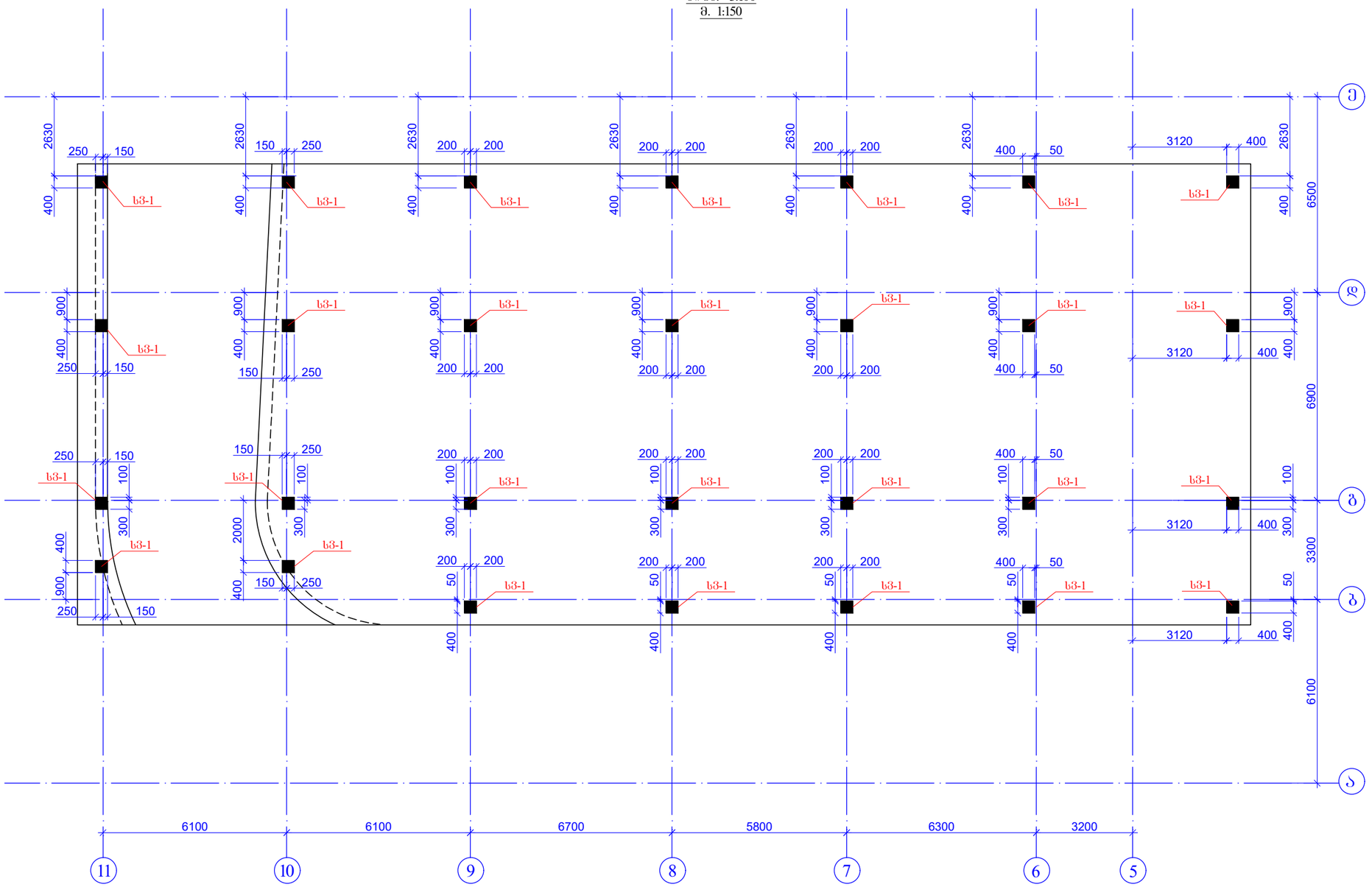

შურცლის ფორმატი: A3		ქ. თბილისი 2021
		შაილის დასახელება:
პროექტის სახელწოდება: ქ. თბილისი, კალოუბნის ქ №40-ში მრავალბინიანი საცხოვრებელი სახლის პროექტი ნაკ. №01.19.20.021.093		
სიტუაციური გეგმა:		
დამკვეთი: შპს "მოზაიკ დეველოპმენტი" ქ.თბილისი, ბელიაშვილის ქ.№40 საიდენტიფიკაციო კოდი 402 067 357		
თანამდებობა	გვარი	ხელმოწერა
არქიტექტორი	მ.გიორგობიანი	
კონსტრუქტორი	თ.მაცაბერიძე	
შემსრულა	ზ.ქველაშვილი	
პროექტის №:	ნახაზის სახელწოდება: სვეტების მარკირების გეგმა ნიშნ. -3.100	
თარიღი: 20 იანვარი 2021		
მასშტაბი: 1:200 @ A3		
კონსტრუქციული პროექტი		
სტადია	მუშა პროექტი	
ნახაზის #:	კ- 151	რევიზია: 01

სვ.-1 (28ც)

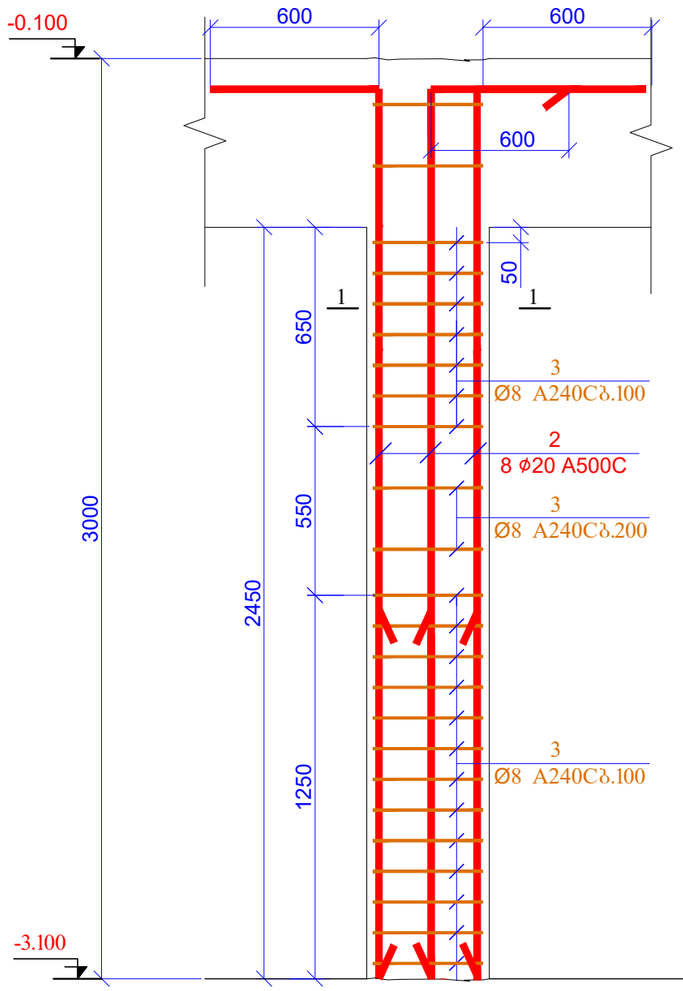

სვ6.-1 (28ც)

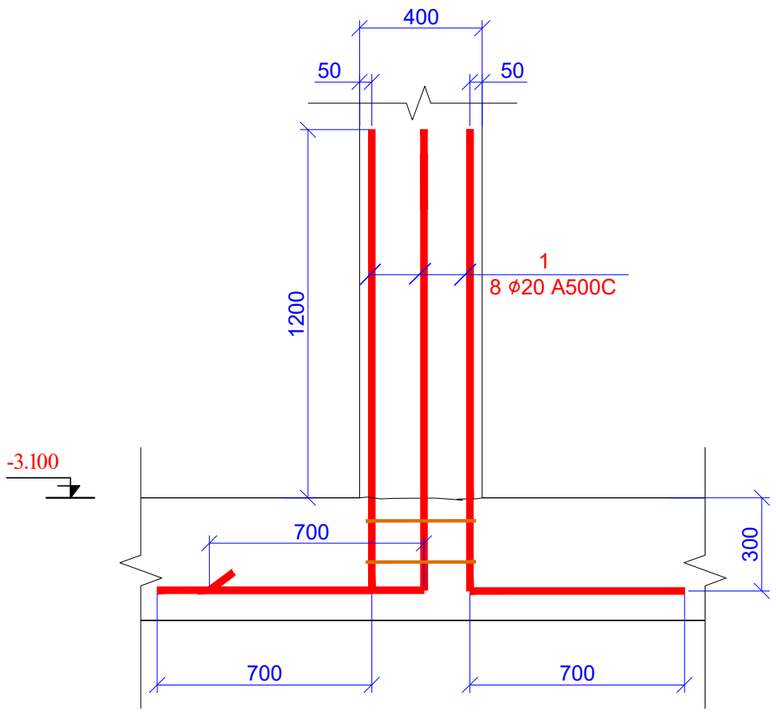

ჯვრედი 1-1
მ 1:25

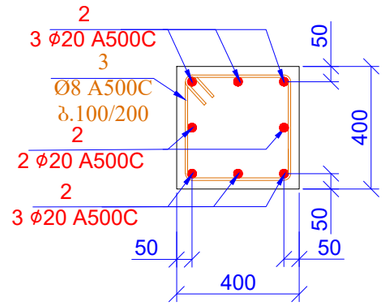

კოზ. 3

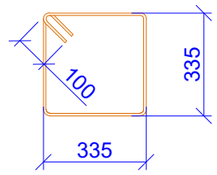

L=1540 მმ

კოზ.	ა ღ ნ ი შ ვ ნ ა	დ ა ს ა ხ ე ლ ე ბ ა	რაოდ.	ერთ. წონა (კგ)	საერთო წონა (კგ)
		სვეტი-1			
1		Ø 20 A500C ℓ= 2200	224	5.43	1216.64
2		Ø 20 A500C ℓ= 3500	224	8.64	1935.56
3		Ø 8 A240C ℓ= 1540	728	0.61	442.86
				სულ:	3595.05
		მასალები			
		ბეტონი B25		10.976	მ³

შპს	ქ. ობილისი 2021	
A3	ფაილის დასახელება:	

პროექტის სახელწოდება:
ქ. ობილისი, კალოუბნის ქ №40-ში მრავალბინიანი საცხოვრებელი სახლის პროექტი
ნაკ. №01.19.20.021.093

სიტუაციური გეგმა:

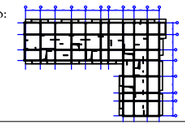

დამკვეთი:
შპს "მოზაიკ დეველოპმენტი"
ქ.ობილისი, გელიაშვილის ქ.№40
საიდენტიფიკაციო კოდი 402 067 357

თანამდებობა	გვარი	ხელმოწერა
არქიტექტორი	მ.გიორგობიანი	
კონსტრუქტორი	თ.მაცაბერიძე	
შესრულა	ზ.ქველაშვილი	

პროექტის №:
თარიღი: 20 იანვარი 2021
მასშტაბი: 1:200 @ A3
კონსტრუქციული პროექტი

ნახაზის სახელწოდება:
სვ-1
ჯვედი 1-1
სვეციფიკაცია

სტადია	შშშა პროექტი
ნახაზის #:	პ- 152 რევიზია: 01

რიგელების საძალიგე გეგმა
ნიშნ. -0.100
მ. 1:200

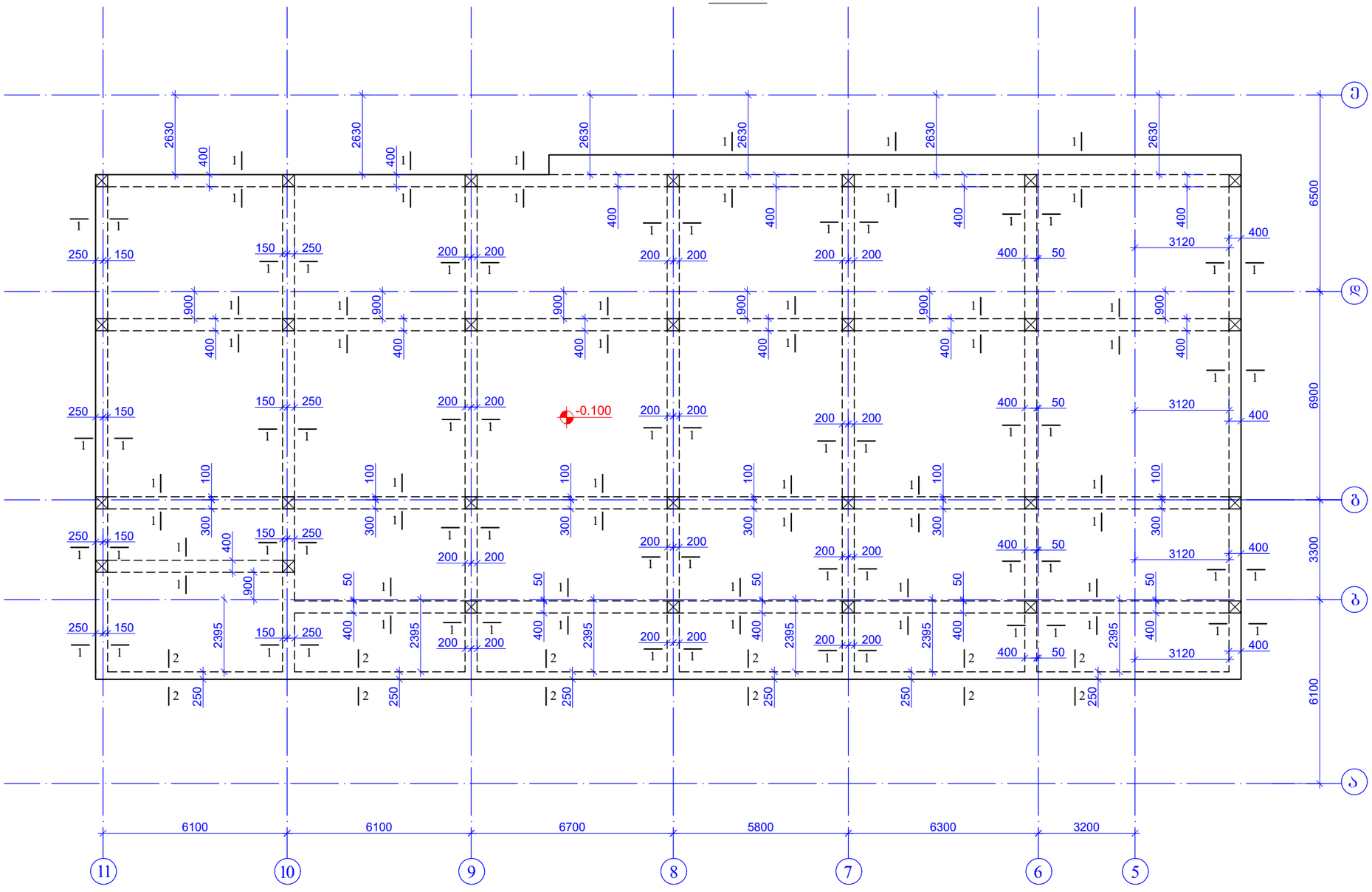

შკალა A3	ქ. თბილისი 2021	
	შაილის დასახელება:	

პროექტის სახელწოდება:
ქ. თბილისი, კალოუბნის ქ №40-ში მრავალბინიანი საცხოვრებელი სახლის პროექტი
ნაკ. №01.19.20.021.093

სიტუაციური გეგმა:

დამკვეთი:
შპს "მოზაიკ დეველოპმენტი"
ქ.თბილისი, გელიაშვილის ქ.№40
საიდენტიფიკაციო კოდი 402 067 357

თანამდებობა	გვარი	ხელმოწერა
არქიტექტორი	გ.გიორგობიანი	
კონსტრუქტორი	თ.მაცაბერიძე	
შესრულა	ზ.ქველაშვილი	

პროექტის №:
თარიღი: 20 იანვარი 2021
მასშტაბი: 1:200 @ A3
კონსტრუქციული პროექტი

ნახაზის სახელწოდება:
რიგელების საძალიგე გეგმა
ნიშნ. -0.100

სტადია	შშმა პროექტი
ნახაზის #:	კ- 153 რევიზია: 01

Изм. Кол.уч. Лист № док. Подп. Дата	Д. 01.20.2021
Разработал	Э.Ю.
Проверил	А3
Н.контр.	
ГИП	

Жилой дом с подземной автостоянкой и встроенными помещениями по адресу: г. Москва, ул. Новая д. №40-70 Этажность 5,6,7 Кол-во этажей 1 Общая площадь 6.5.д. №01.19.20.021093

Схема расположения элемента в осях:

Ведомость элементов "Ж(М)Ж.01.2021.ОВ" Дом 40 Секция 1 Этаж 402 067 357

Марка элемента	Количество	Масса, кг
Железобетонные изделия		
Итого по материалам		
Спецификация арматуры		
Сборочный чертеж	01.20.01.2021ОВ	
Арматурные изделия		
Итого	1	1

Примечание:

Сборочный чертеж выполнен в соответствии с требованиями ГОСТ 21.501-2018 "Правила выполнения рабочей документации архитектурных и конструктивных решений"

Спецификация арматуры

Поз.	Обозначение	Наименование	Кол.	Масса ед., кг	Примечание
1		Ø25 А500С	4	3.85	L=1710
2		Ø20 А500С	2	2.47	L=1520
3		Ø8 А240С	3	0.39	L=1710
4		Ø8 А240С	4	0.39	L=1520

Изделия арматурные

Поз.	Обозначение	Наименование	Кол.	Масса ед., кг	Примечание
1		Ø25 А500С	4	3.85	L=1710
2		Ø20 А500С	2	2.47	L=1520
3		Ø8 А240С	3	0.39	L=1710
4		Ø8 А240С	4	0.39	L=1520

Ведомость расхода стали

Марка	Диаметр, мм	Класс	Масса, кг
Ж(М)Ж.01.2021ОВ	8	А240С	1.56
	20	А500С	4.94
	25	А500С	7.70
Итого			14.20

Ведомость выборки стали

Марка	Диаметр, мм	Класс	Масса, кг
Ж(М)Ж.01.2021ОВ	8	А240С	1.56
	20	А500С	4.94
	25	А500С	7.70
Итого			14.20

Ведомость ссылочных и прилагаемых документов

Обозначение	Наименование	Примечание
Ссылочные документы		
20 0.6.6.5.4.0 2021	Общие данные	
Прилагаемые документы		
Ж(М)Ж.01.2021ОВ	Сборочный чертеж	

Ведомость рабочих чертежей основного комплекта

Лист	Наименование	Примечание
1	Общие данные	
2	Сборочный чертеж	

Согласовано

Инв. № подл. | Подпись и дата | Взам. инв. №

Ж(М)Ж.01.2021ОВ

Изм. Кол.уч. Лист № док. Подп. Дата

Стадия Лист Листов

Р 1 2

Общие данные

ООО "ЖилСтройПроект"

Копировал Формат А3

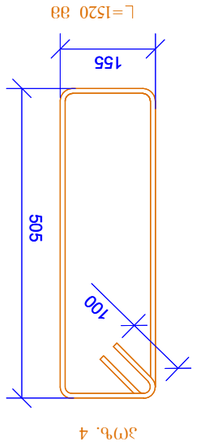

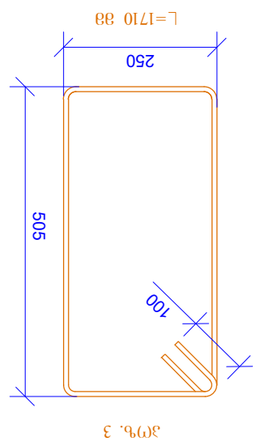

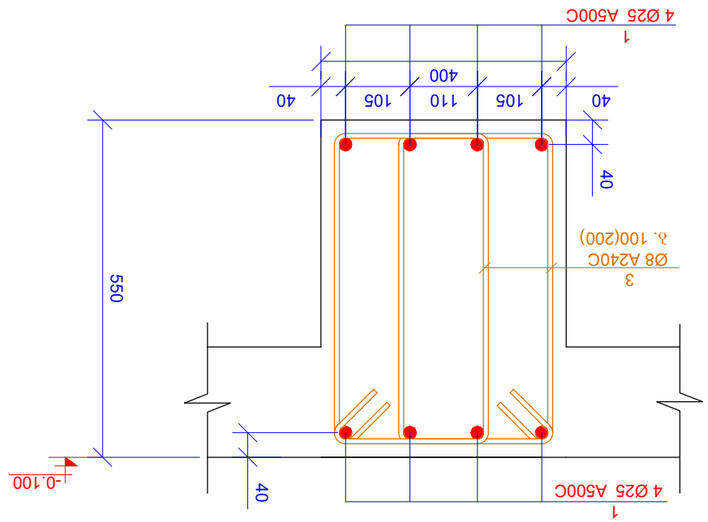

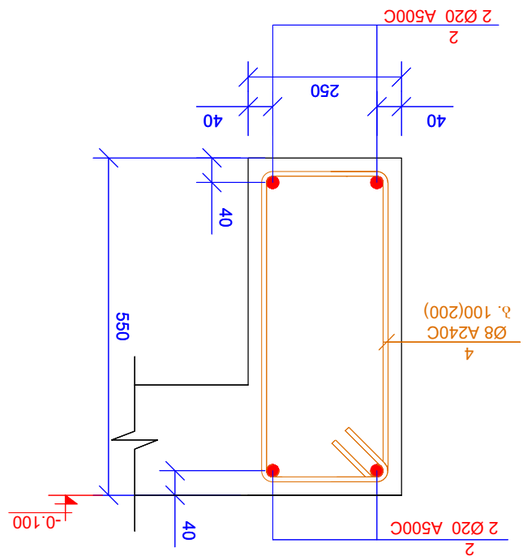

გაღახურვის ფილის ქვედა შრის არმირების გეგმა
ნიშნ. -0.100
მ. 1:150

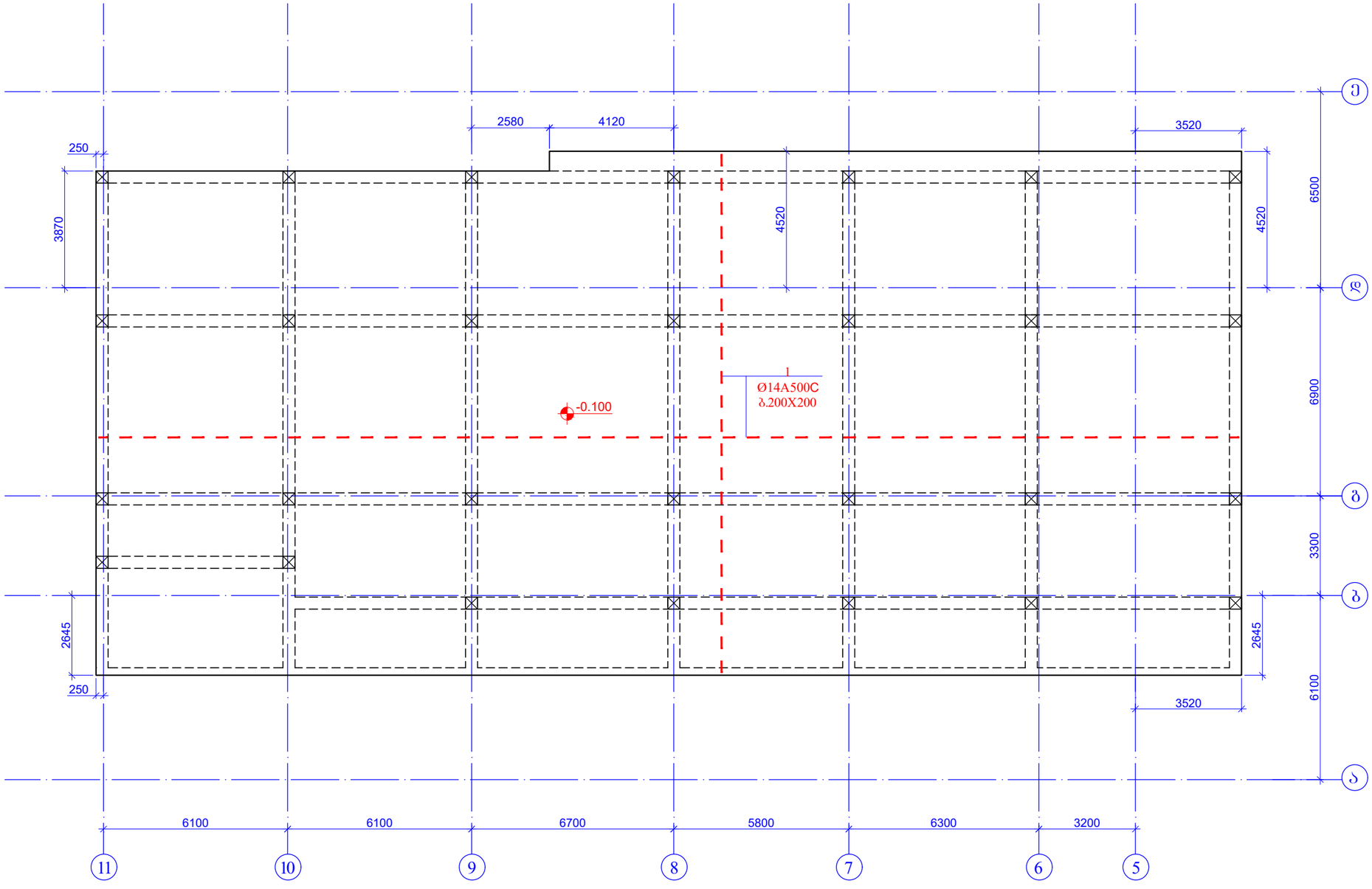

შურცლის ფორმატი: A3		ქ. თბილისი 2021
		ფაილის დასახელება:

პროექტის სახელწოდება:

ქ. თბილისი, კალოუბნის ქ №40-ში მრავალბინიანი საცხოვრებელი სახლის პროექტი
ნაკ. N:01.19.20.021.093

სიტუაციური გეგმა:

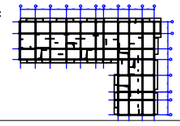

დამკვეთი:

შპს "მოზაიკ დეველოპმენტი"

ქ.თბილისი, ბელიაშვილის ქ.№40

საიდენტიფიკაციო კოდი 402 067 357

თანამდებობა	გვარი	ხელმოწერა
არქიტექტორი	მ.გიორგობიანი	
კონსტრუქტორი	თ.მაცაბერიძე	
შესრულა	ზ.ქველაშვილი	

პროექტის N:	ნახაზის სახელწოდება:
თარიღი: 20 იანვარი 2021	გაღახურვის ფილის ქვედა შრის არმირების გეგმა ნიშნ. -0.100
მასშტაბი: 1:200 @ A3	
კონსტრუქციული პროექტი	
სტადია	მუშა პროექტი
ნახაზის #:	კ- 155 რევიზია: 01

გაღახჯრვის ფილის ზედა შრის არმირების გეგმა
ნიშნ. -0.100
მ. 1:150

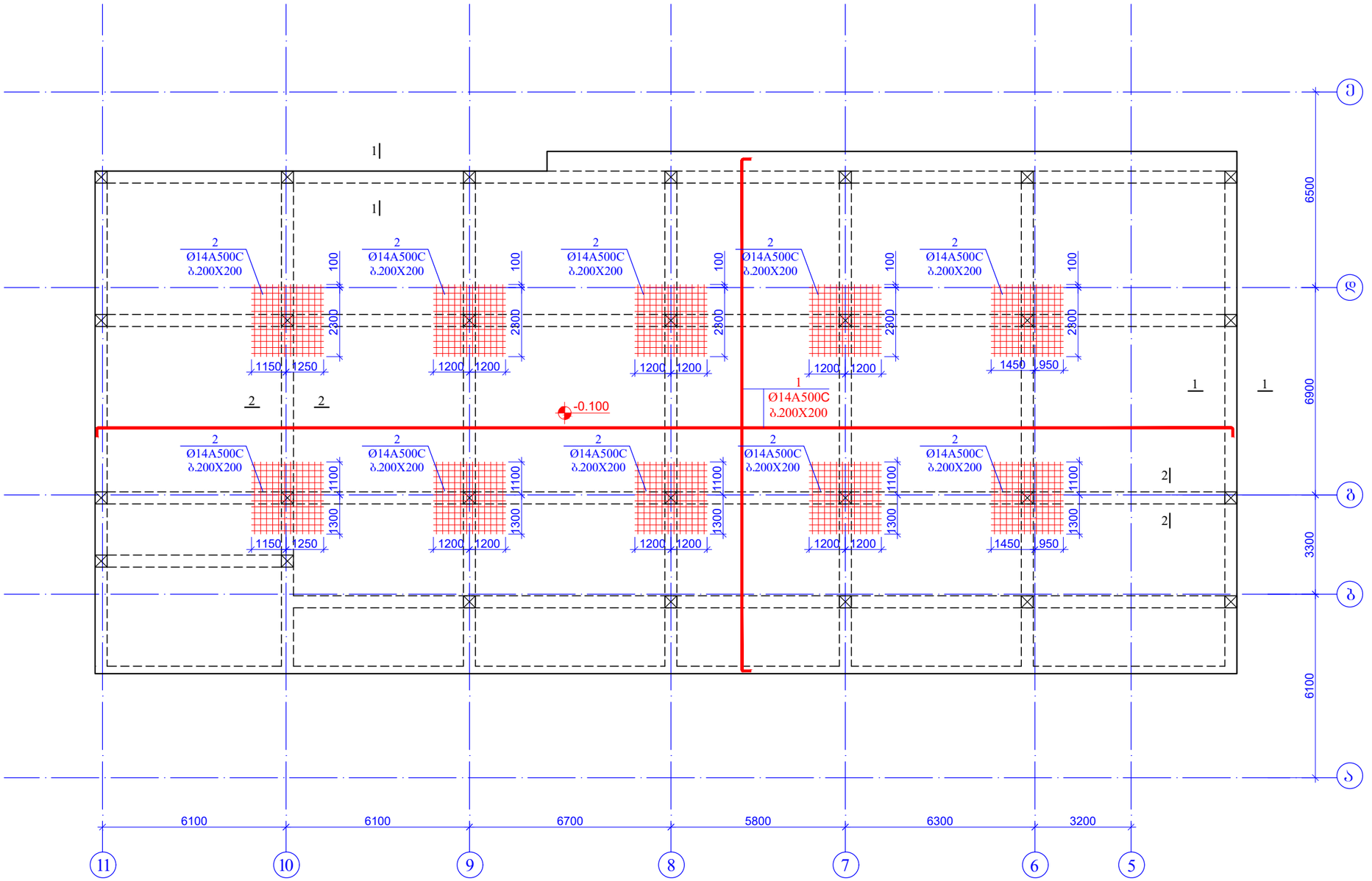

ფურცლის ფორმატი A3		ქ. ობილისი 2021
		ფაილის დასახელება:

პროექტის სახელწოდება:
ქ. ობილისი, კალოუბნის ქ №40-ში მრავალბინიანი საცხოვრებელი სახლის პროექტი
ნაკ. №01.19.20.021.093

სიტუაციური გეგმა:

დამკვეთი:
შპს "მოზაიკ დეველოპმენტი"
ქ.ობილისი, გელიაშვილის ქ.№40
საიდენტიფიკაციო კოდი 402 067 357

თანამდებობა	გვარი	ხელმოწერა
არქიტექტორი	გ.გიორგობიანი	
კონსტრუქტორი	თ.მაცაბერიძე	
შემსრულა	ზ.ქველაშვილი	

პროექტის №:
თარიღი: 20 იანვარი 2021
მასშტაბი: 1:200 @ A3
კონსტრუქციული პროექტი

ნახაზის სახელწოდება:
გაღახჯრვის ფილის ზედა შრის არმირების გეგმა
ნიშნ. -0.100

სტადია: მუშა პროექტი

ნახაზის #: კ- 156 რევიზია: 01

კვეთი 1-1
მ.1:20

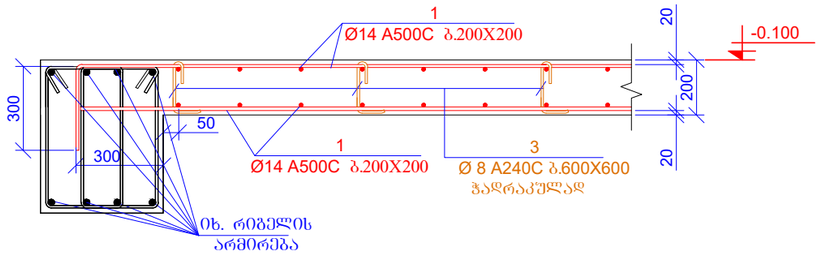

კვეთი 2-2
მ.1:20

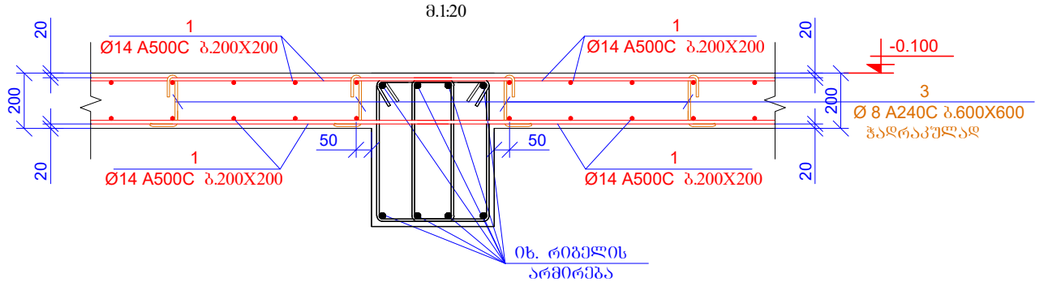

პოზ.3

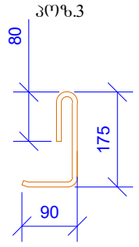

L=345 მმ

პოზ.4

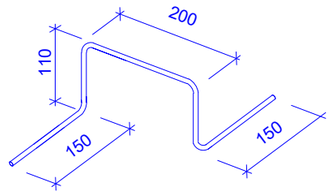

L=720 მმ

შურცლის ფორმატი A3	ქ. თბილისი 2021	
	შაილის დასახელება:	

პროექტის სახელწოდება:
ქ. თბილისი, კალოუბნის ქ №40-ში მრავალბინიანი საცხოვრებელი სახლის პროექტი
ნაკ. №01.19.20.021.093

ხიტუაციური გეგმა:

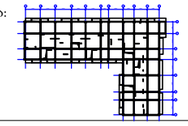

დამკვეთი:
შპს "მოზაიკ დეველოპმენტი"
ქ.თბილისი, გელიაშვილის ქ.№40
საიდენტიფიკაციო კოდი 402 067 357

თანამდებობა	გვარი	ხელმოწერა
არქიტექტორი	მ.გიორგობიანი	
კონსტრუქტორი	თ.მაცაბერიძე	
შესრულა	ზ.ქველაშვილი	

პროექტის №:
თარიღი: 20 იანვარი 2021
მასშტაბი: 1:200 @ A3
კონსტრუქციული პროექტი

ნახაზის სახელწოდება:
კვეთი 1-1; 2-2

სტადია	შუშა პროექტი
ნახაზის #:	კ- 157 რევიზია: 01

რიგელებში არმატურების გადაბმის სქემატური ნახაზი

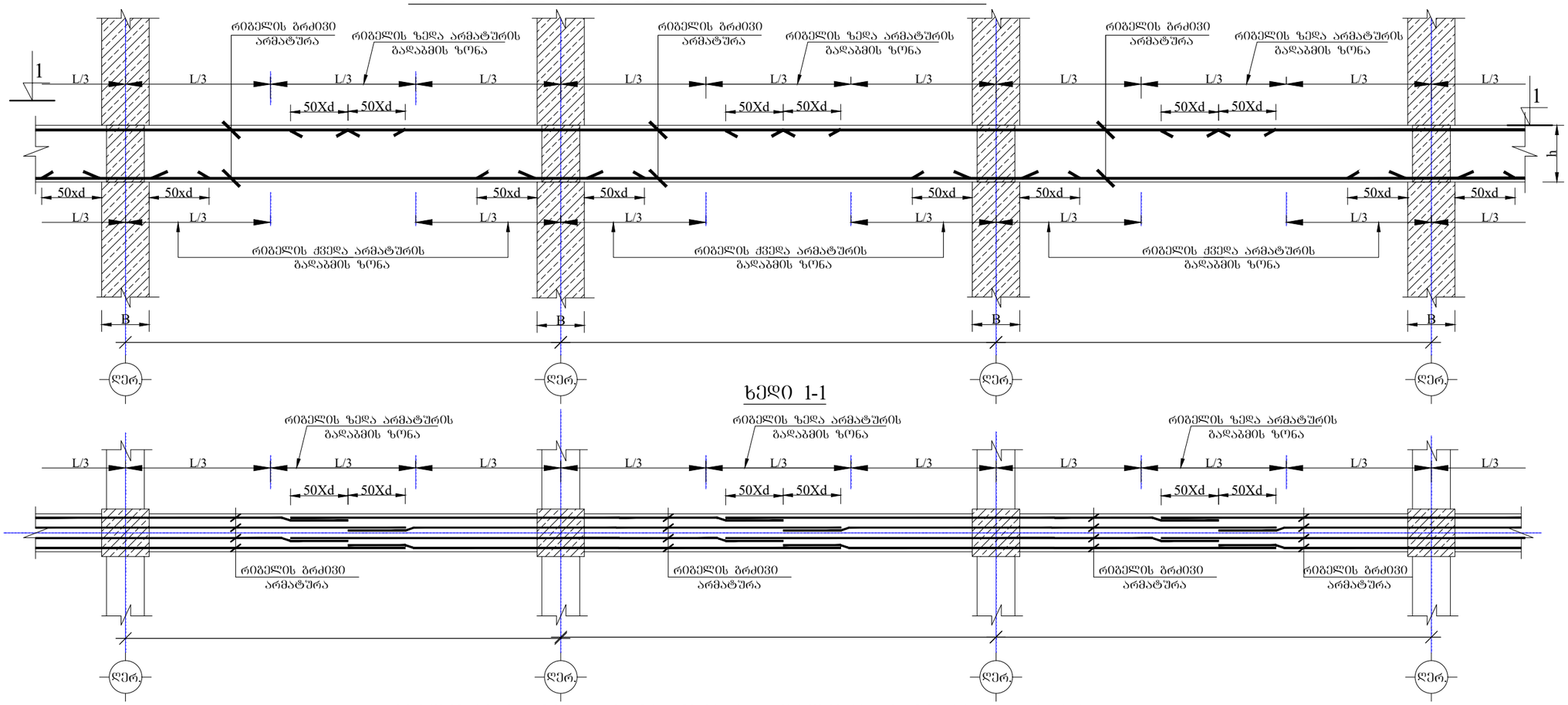

ხედი 1-1

რიგელებში განივი არმატურების განაწილების სქემატური ნახაზი

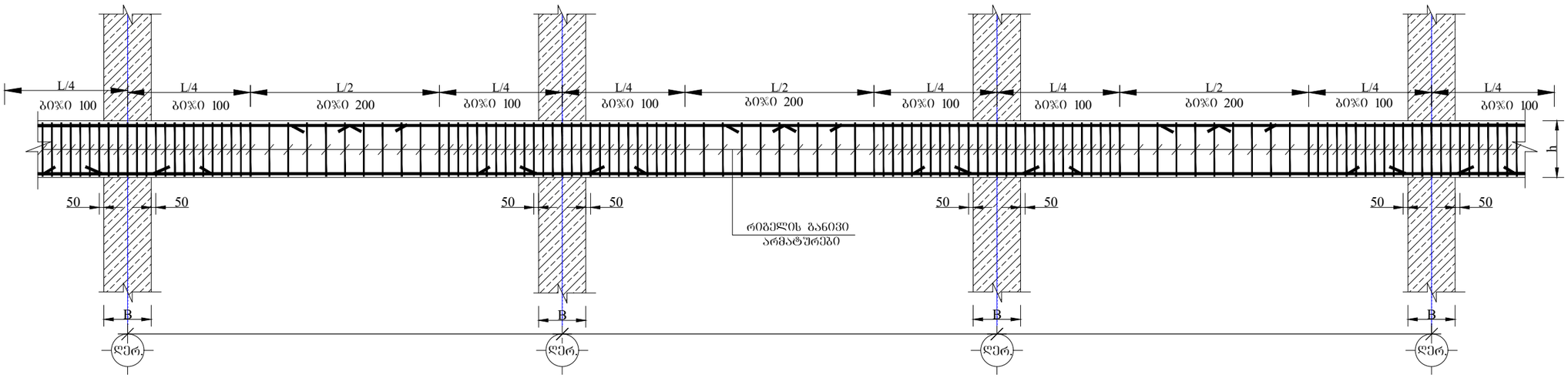

შეკვეთის ფორმატი: A3	ქ. თბილისი 2021	
	შაილის დასახელება:	

პროექტის სახელწოდება:

ქ. თბილისი, კალოუბნის ქ №40-ში მრავალბინიანი საცხოვრებელი სახლის პროექტი ნაკ. №01.19.20.021.093

სიტუაციური გეგმა:

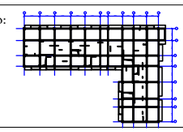

დამკვეთი:

შპს "მოზაიკ დეველოპმენტი"

ქ.თბილისი, ბელიაშვილის ქ.№40

საიდენტიფიკაციო კოდი 402 067 357

თანამდებობა	გვარი	ხელმოწერა
არქიტექტორი	მ.გიორგობიანი	
კონსტრუქტორი	თ.მაცაბერიძე	
შემსრულა	ზ.ქველაშვილი	

პროექტის №:	ნახაზის სახელწოდება:
თარიღი: 20 იანვარი 2021	სქემატური ჩანაძები
მასშტაბი: @ A3	
კონსტრუქციული პროექტი	
სტადია	შუშა პროექტი
ნახაზის #:	კ- 158 რევიზია: 01

რკ. ბ-ის ფილის ქვედა შრის არმირების სქემატური ნახაზი

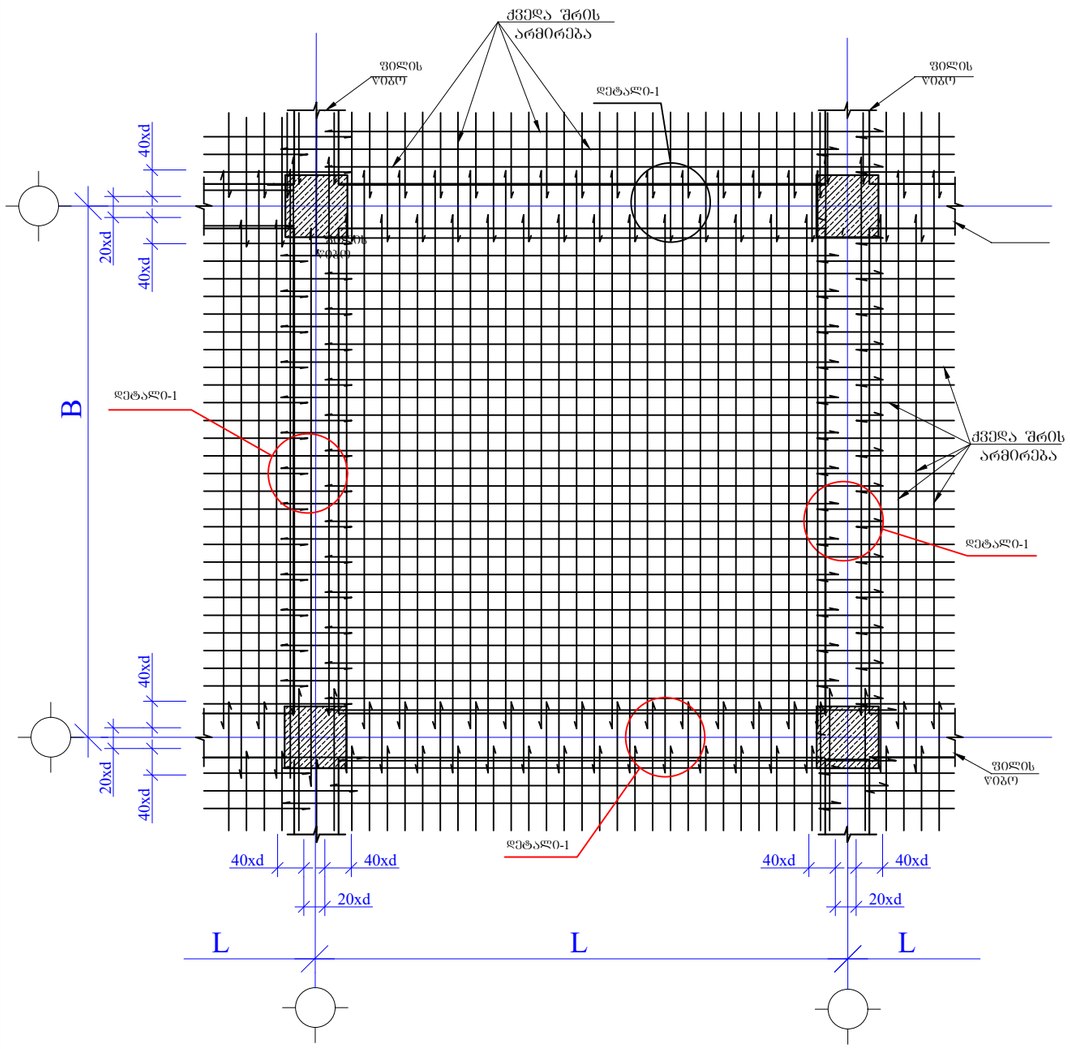

რკ. ბ-ის ფილის ზედა შრის არმირების სქემატური ნახაზი

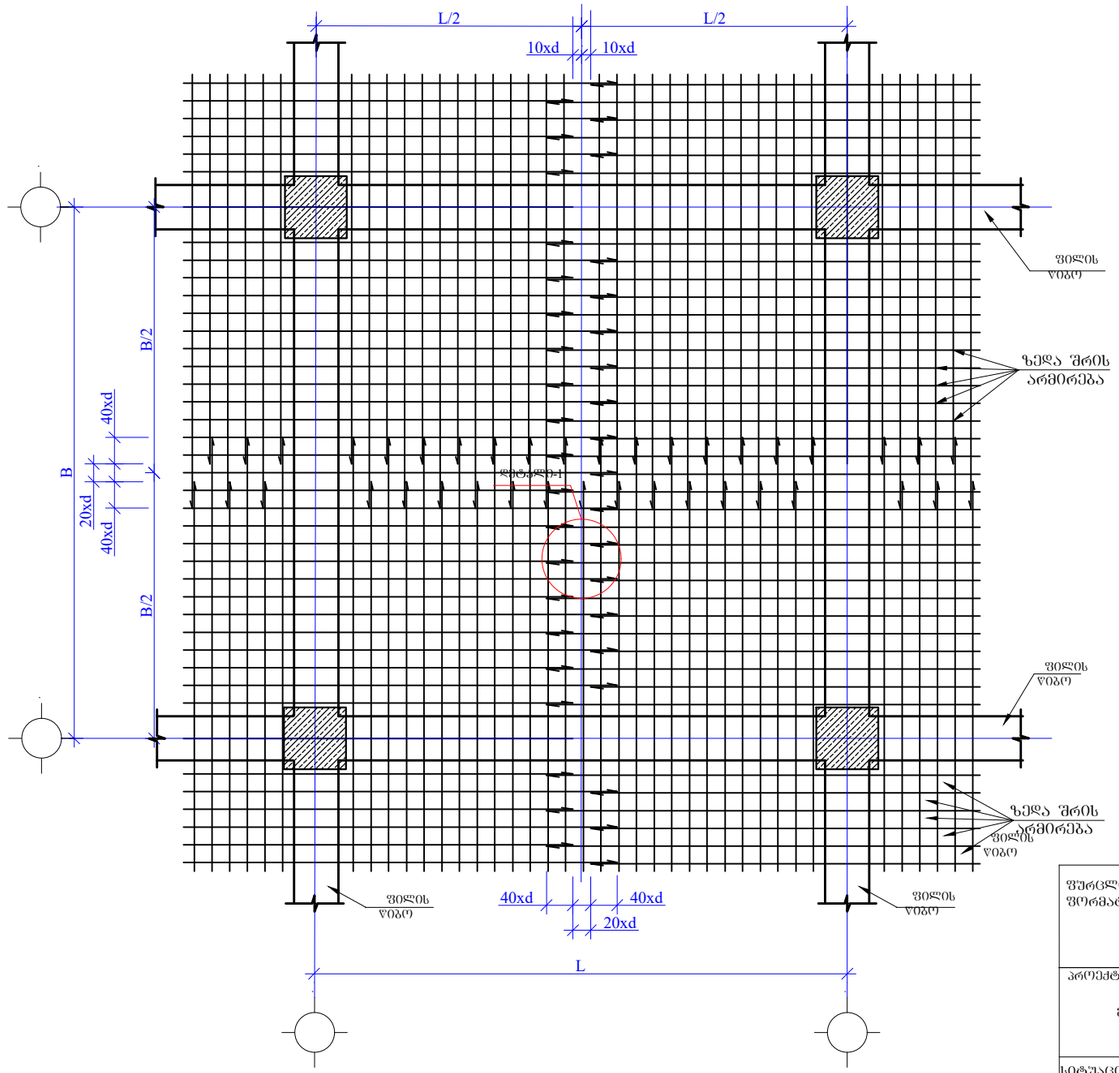

დეტალი-1

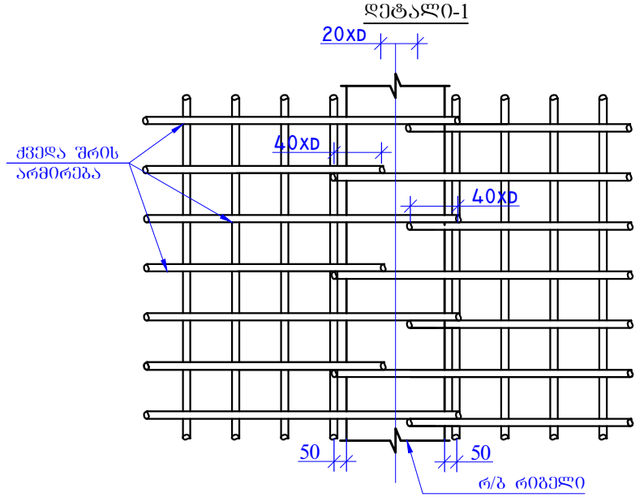

დეტალი-2

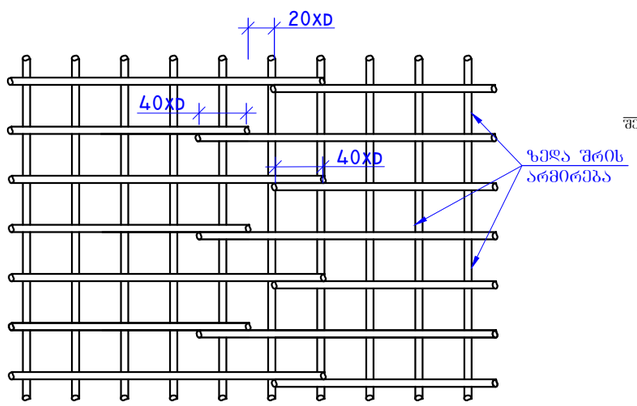

ქვედა და ზედა შრეების შეჭახტორების მოწყობის სქემატური ნახაზი

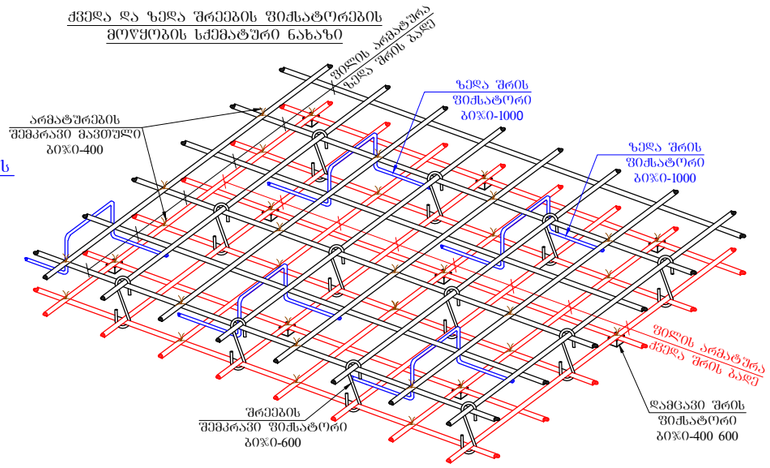

შპრცლის ფორმატი A3	ქ. თბილისი 2021	
	ფაილის დასახელება:	
პროექტის სახელწოდება: ქ. თბილისი, კალოუბნის ქ №40-ში მრავალბინიანი საცხოვრებელი სახლის პროექტი ნაკ. №01.19.20.021.093		
სიტუაციური გეგმა:		
დამკვეთი: შპს "მოზაიკ დეველოპმენტი" ქ.თბილისი, ბელიაშვილის ქ.№40 საიდენტიფიკაციო კოდი 402 067 357		
თანამდებობა	გვარი	ხელმოწერა
არქიტექტორი	მ.გიორგობიანი	
კონსტრუქტორი	თ.მაცაბერიძე	
შემსრულა	ზ.ქველაშვილი	
პროექტის №:	ნახაზის სახელწოდება: ხძემატური კანაძები	
თარიღი: 20 იანვარი 2021		
მასშტაბი: @ A3		
კონსტრუქციული პროექტი		
სტადია	შშმა პროექტი	
ნახაზის #:	კ- 159	რევიზია: 01

რიგელების შეერთების კვანძი

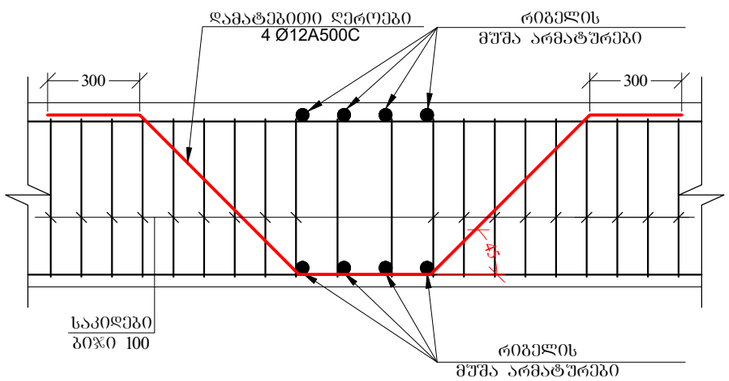

რიგელის არმატურების სვეტებში ჩაანკერების ტიპიური დეტალები

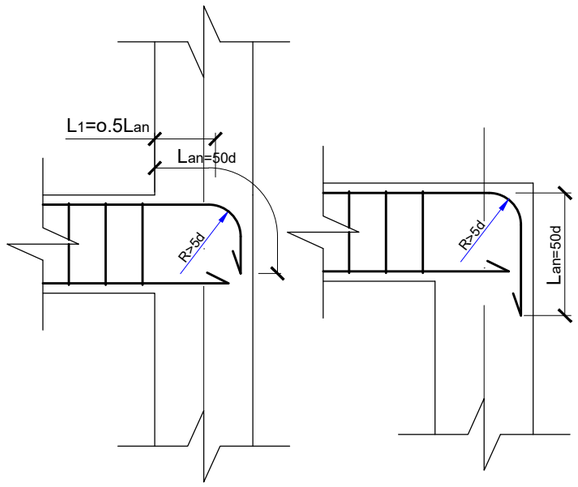

რიგელებისა და სვეტების შეერთების კვანძში საკიდების განაწილების სქემატური ნახაზი

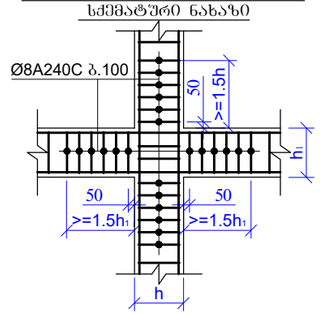

კედლის წყობის დაარმირების ფრაგმენტი

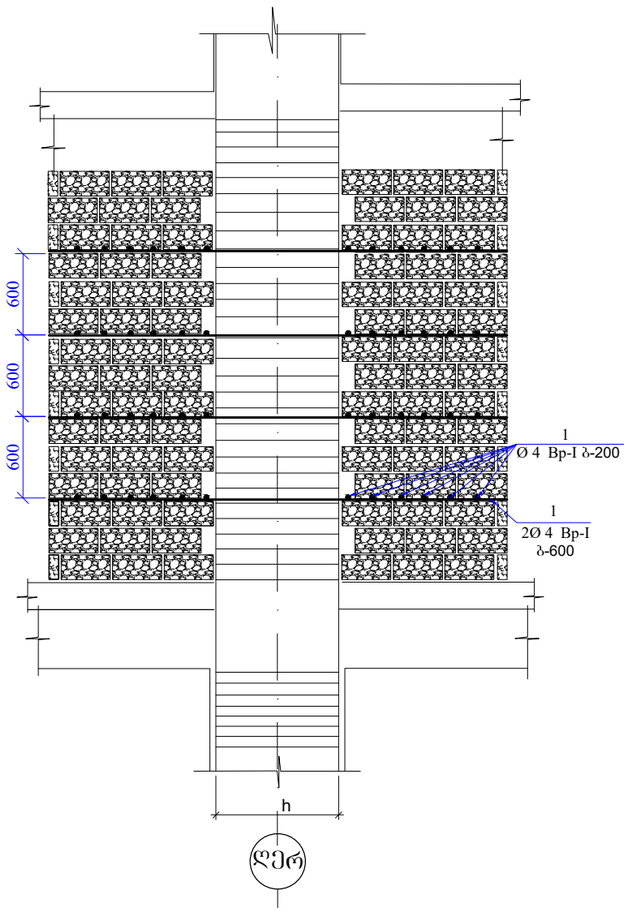

გადახურვის ფილებში საინჟინრო ხვრელების მოწყობის სქემატური ნახაზი
მ.1:20

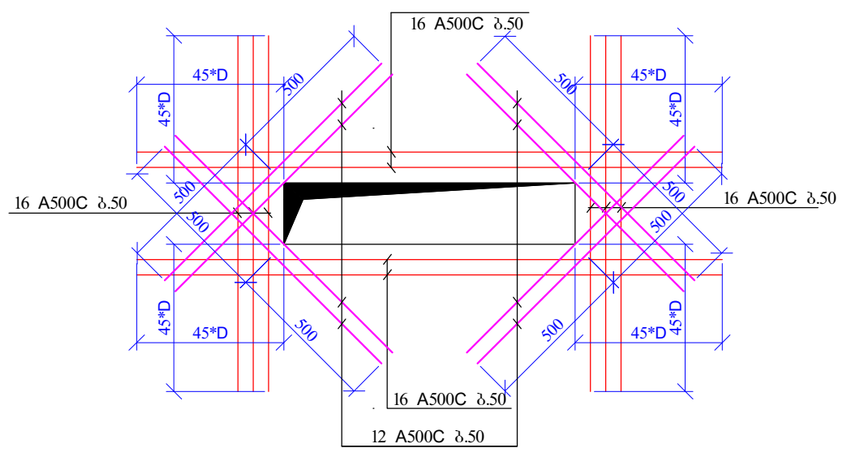

შურცლის ფორმატი	A3	ქ. ობილისი 2021
		ფაილის დასახელება:

პროექტის სახელწოდება:
ქ. ობილისი, კალოუბნის ქ №40-ში მრავალბინიანი საცხოვრებელი სახლის პროექტი
ნაკ. №01.19.20.021.093

სიტუაციური გეგმა:

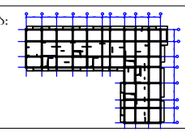

დამკვეთი:
შპს "მოზაიკ დეველოპმენტი"
ქ.თბილისი, ბელიაშვილის ქ.№40
საიდენტიფიკაციო კოდი 402 067 357

თანამდებობა	გვარი	ხელმოწერა
არქიტექტორი	გ.გიორგობიანი	
კონსტრუქტორი	თ.მაცაბერიძე	
შემსრულა	ზ.ჯველაშვილი	

პროექტის №:	ნახაზის სახელწოდება:
თარიღი: 20 იანვარი 2021	სქემატური კვანძები
მასშტაბი: @ A3	
კონსტრუქციული პროექტი	
სტადია	მუშა პროექტი
ნახაზის #:	კ- 160 რევიზია: 01

რიგელებისა და სვეტის შეუღლების კვანძი(სქემატური ნახაზი)

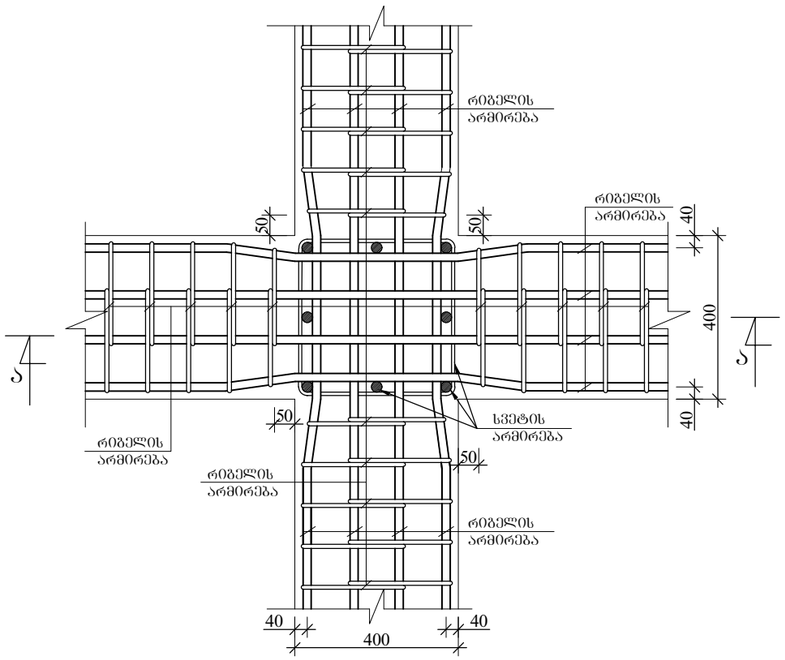

რიგელების შეერთების კვანძი (სქემატური ნახაზი)

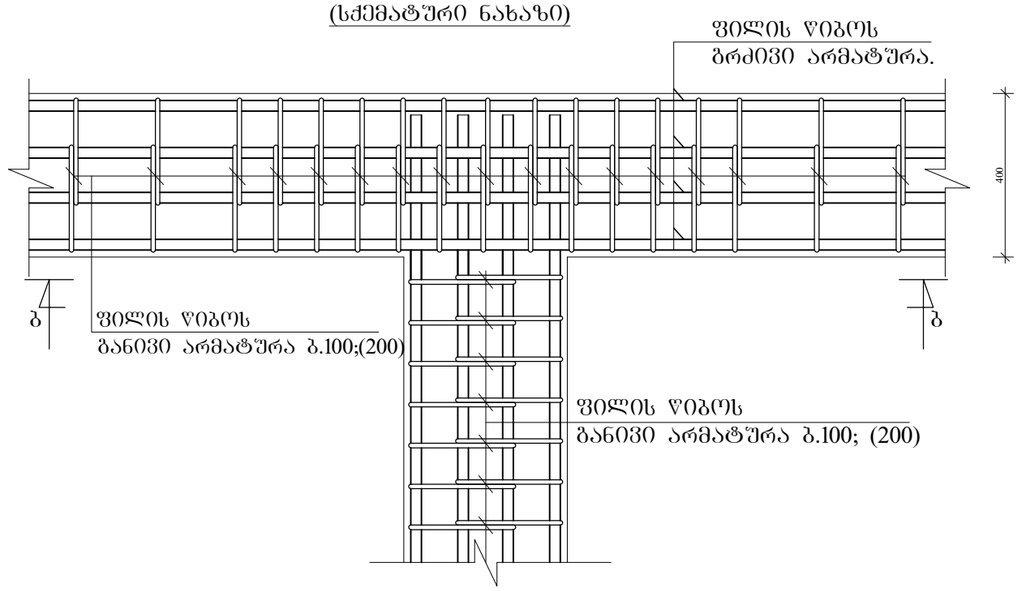

კვეთი ა-ა. მ. 1:10

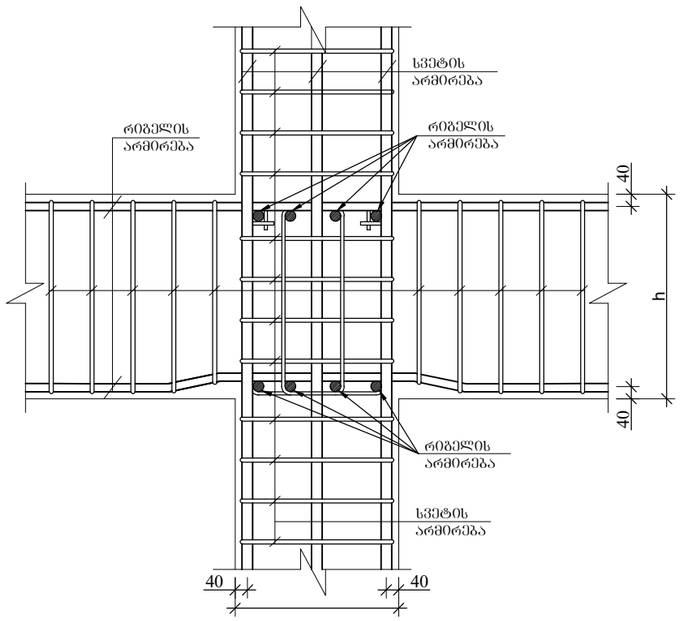

შპრცლის ფორმატი A3	ქ. თბილისი 2021	
	შაილის დასახელება:	
პროექტის სახელწოდება: ქ. თბილისი, კალოუბნის ქ №40-ში მრავალბინიანი საცხოვრებელი სახლის პროექტი ნაკ. №01.19.20.021.093		
სიტუაციური გეგმა:	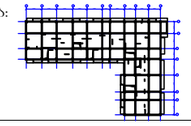	
დამკვეთი: შპს "მოზაიკ დეველოპმენტი" ქ.თბილისი, გელიაშვილის ქ.№40 საიდენტიფიკაციო კოდი 402 067 357		
თანამდებობა	გვარი	ხელმოწერა
არქიტექტორი	მგელორგოზიანი	
კონსტრუქტორი	თ.მაცაბერიძე	თ. მაცაბერიძე
შესასრულა	ზ.ქველაშვილი	
პროექტის №:	ნახაზის სახელწოდება:	
თარიღი: 20 იანვარი 2021		
მასშტაბი: @ A3		
კონსტრუქციული პროექტი		
სტადია	შშშა პროექტი	
ნახაზის #:	კ- 161	რევიზია: 01

სეისმური ღონისძიებები ბლოკის წყობის კედლების გასამაგრებლად
მ 1:50

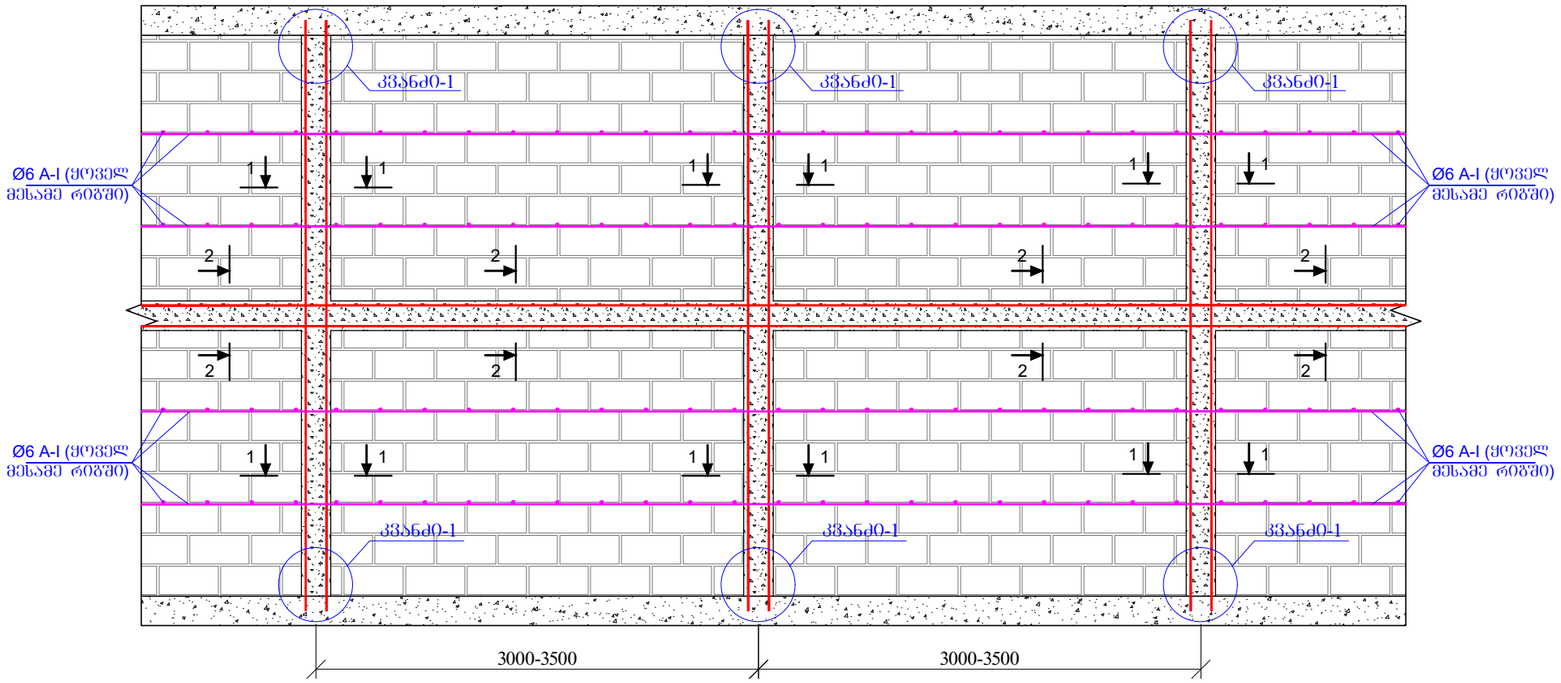

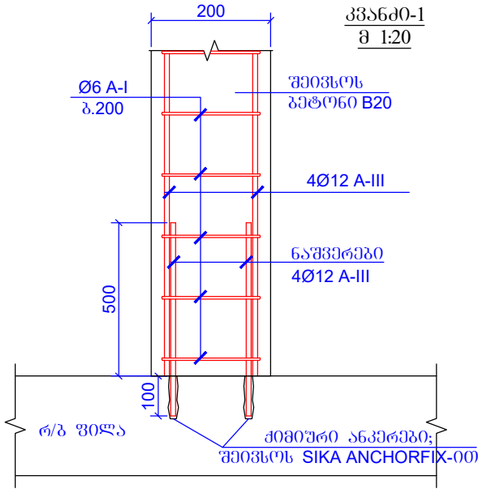

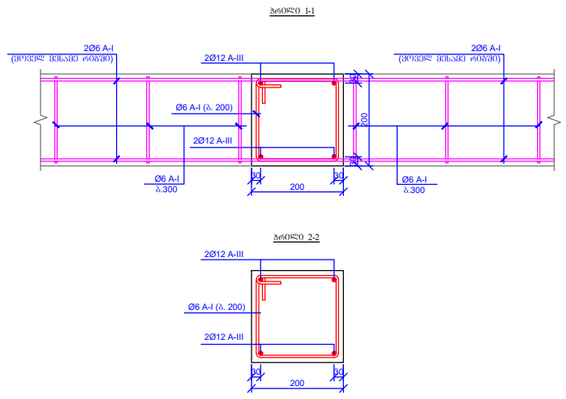

შენიშვნები:
1. გულარების და სარქლების მასალების ხარჯი დაზუსტდეს არქიტექტურულ ნახაზებში ნაჩვენები კედლების შესაბამისად.
2. იმ კედლებისთვის, რომლის სიმაღლის შეფარდება კედლის სისქესთან აღემატება 12-ს, აუცილებელია ჰორიზონტალური სარტყლის მოწყობა.

ფურცლის ფორმატი A3	ქ. თბილისი 2021	
	ფაილის დასახელება:	

პროექტის სახელწოდება:
ქ. თბილისი, კალოუბნის ქ №40-ში მრავალბინიანი საცხოვრებელი სახლის პროექტი
ნაქ. №01.19.20.021.093

სიტუაციური გეგმა:

დამკვეთი:
შპს "მოზაიკ დეველოპმენტი"
ქ.თბილისი, ბელიაშვილის ქ.№40
საიდენტიფიკაციო კოდი 402 067 357

თანამდებობა	გვარი	ხელმოწერა
არქიტექტორი	მგელორგობიანი	
კონსტრუქტორი	თ.მაცაბერიძე	
შესასრულა	ზ.ქველაშვილი	

პროექტის №:	ნახაზის სახელწოდება:
თარიღი: 20 იანვარი 2021	სქემატური კვანძები
მასშტაბი: @ A3	
კონსტრუქციული პროექტი	
სტადია	შუშა პროექტი
ნახაზის #:	ა- 162 რევიზია: 01

შპს ჯორჯიან კონტემპორარი კონსტრაკშენ

ვაჟა-ფშაველას გამზირი №16, II სართული,
ტელ/ფაქსი +995 32 237 10 09

ს/კ 404870724

GEORGIAN CONTEMPORARY CONSTRUCTION LTD.

Vazha-Pshavela Ave. #16, II Floor,
Tel/Fax +995 32 237 10 09

I/C 404870724

20.01.2021 წ.

ს ა ე ქ ს პ ე რ ტ ო დ ა ს კ ვ ნ ა

წარმოდგენილია ქ. თბილისში, კალოუბნის ქუჩა #40-ში (საკადასტრო კოდი 01.19.20.021.099) მშენებარე მრავალბინიანი საცხოვრებელი სახლის კორექტირებული კონსტრუქციული პროექტი.

წარმოდგენილი კორექტირებული პროექტი წარმოადგენს უკვე შესწავლილი პროექტის კორექირებულ ვარიანტს (იხ. კონსტრუქციული პროექტის საექსპერტო შეფასება 17 დეკემბერი 2018წ.) რომელიც პირველადი პროექტისგან განსხვავდება შენდეგი პარამეტრით:

- **კონსტრუქციულ მუშა ნახაზებში დამატებულია 3 სართული, შესაბამისად შენობის საერთო სართულიანობა არის 14 სართული** (12 მიწისზედა და 2 მიწისქვეშა სართულით).

პროექტის პირველად ვერსიაში აღნიშნული იყო (იხ. კონსტრუქციული პროექტის განმარტებითი ბარათი), რომ დამკვეთის მოთხოვნით დაძაბულ-დეფორმირებული მდგომარეობის ანალიზისას გათვალისწინებული იქნა სამი დამატებული სართული.

საექსპერტო შეფასებისას შემოწმებულ იქნა კომპიუტერული საანაგრიშო მოდელი და მუშა ნახაზები. კომპიუტერულ საანგარიშო მოდელში (სასრულ ელემენტთა მოდელში) გადამოწმებულ იქნა სტატიკური და დინამიკური დატვირთვების მნიშვნელობები მათი შეხამებები და შედარებულ იქნა შესაბამის ნორმატიულ დოკუმენტაციასთან. შემოწმებულ იქნა მიღებული შედეგები და მთლიანად შენობის მოდელის დაძაბულ-დეფორმირებული მდგომარეობა.

<u>დასკვნა:</u>

წარმოდგენილი კორექტირებული პროექტის საანგარიშო მოდელში გათვალისწინებული იყო დამატებით 3 სართულის მოწყობის შესაძლებლობა, შესაბამისად წარმოდგენილ კორექტირებულ პროექტში მუშა ნახაზების დონეზე ჩამატებულია 3 სართული. აღნიშნული კორექტირებული პროექტის ანალიზის შემდეგ შეიძლება გაკეთდეს ცალსახად დადებითი დასკვნა, რომ კორექტირებული პროექტი (ისევე როგორც პირველადი კონსტრუქციული პროექტი) აკმაყოფილებს მდგრადობისა და სიმტკიცის შესაბამისი ნორმატიული დოკუმენტების მოთხოვნებს და სრულიად ვარგისია მშენებლობის განხორციელებისთვის.

შპს ,,ჯორჯიან კონტემპორარი კონსტრაკშენ“-ის
მმართველი პარტნიორი/მთავარი ინჟინერი:

დავით გიგინეიშვილი
ინჟინერ კონსტრუქტორი - მშენებლობის მაგისტრი


Georgia
IDENTITY CARD
მოქალაქის პირადობის მოწმობა
საქართველო
GEO
სახელი / FIRST NAME
დავით
DAVID
გვარი / LAST NAME
გიგინეიშვილი
GIGINEISHVILI
მოქ. / CIT
GEO
სქესი / SEX
მმ / M
პირადი No / PERSONAL No
01010013952
დაბადების თარიღი
DATE OF BIRTH
26.10.1984
მოქმედების ვადა
DATE OF EXPIRY
24.09.2023
ბარათის No / CARD No
13IB89201
ხელმოწერა
SIGNATURE


დაბადების ადგილი / PLACE OF BIRTH
უკრაინა
UKRAINE
გაცემის თარიღი / DATE OF ISSUE
24.09.2013
გამცემი ორგანო / ISSUING AUTHORITY
იუსტიციის სამინისტრო
MINISTRY OF JUSTICE
დამკვეთი: სრს; დამამზადებელი: MB-IDS 02/13
სფს-ს რეგისტრაციის No 26-3184
IDGE013IB8920190101O0013952<<<<
8410261M2309246GE0<<<<<<<<<<<<8
GIGINEISHVILI<<DAVID<<<<<<<<<<

GEORGIAN TECHNICAL UNIVERSITY

DIPLOMA

With honours

STU № 000714

This is to certify that Mr./Ms. David
Name, Surname
Gigineishvili

was enrolled in 2002 in Georgian Technical University and in 2006

completed the requirements of Faculty of

Civil Engineering

Bachelor's Degree of the University

with major in Industrial and Civil Engineering

By the decision of the State Qualification Commission, September
Month, Day, Year
18, 2006, Mr. David Gigineishvili
Name, Surname
was awarded the Academic Degree of

Bachelor of Civil Engineering

Seal

Rector

Dean

City: Tbilisi

Registration # 05752

საქართველოს ტექნიკური უნივერსიტეტი

დიპლომი

წარჩინებით

STU № 000714

ეძლევა დავით გიგინეიშვილს

მასზედ, რომ იგი 2002 წელს ჩაირიცხა და 2006

წელს დაამთავრა საქართველოს ტექნიკური უნივერსიტეტის

სამშენებლო

ფაკულტეტის

ბაკალავრიატის სრული კურსი სამრეწველო და სამოქალაქო

მშენებლობის

სპეციალობით

საკვალიფიკაციო კომისიის 2006 18. 9 გადაწყვეტილებით
(წელი, რიცხვი, თვე)

დავით გიგინეიშვილს მიენიჭა

ბაკალავრის აკადემიური ხარისხი და მშენებლის

კვალიფიკაცია

ბ.ა.

რექტორი

დეკანი

ქალაქი თბილისი

სარეგისტრაციო ნომერი 05752

საექსპერტო შეფასება

ანგარიშზე „ქ. თბილისში, კალოუბნის ქ. № 40-ში, მრავალსართულიანი საცხოვრებელი კომპლექსის მშენებლობისათვის გამოყოფილი უბნის (ს.კ. 01.19.20.021-077) საინჟინრო-გეოლოგიური პირობები"

შ.პ.ს. „მოზაიკ დეველოპმენტი"-ს ხელმძღვანელობის თხოვნით, ჩვენს მიერ 2018 წლის ივნისში შემოწმებული იქნა ქ. თბილისში, კალოუბნის ქ. № 40-ში, მრავალსართულიანი საცხოვრებელი კომპლექსის მშენებლობისათვის გამოყოფილი უბნის (ს.კ. 01.19.20.021-077) ჩატარებული საინჟინრო-გეოლოგიური სამუშაოების ტექნიკური დოკუმენტაცია.

შემოწმების მიზანი: დადგინდეს ქ. თბილისი, კალოუბნის ქ. № 40-ში, მრავალსართულიანი საცხოვრებელი კომპლექსის მშენებლობისათვის გამოყოფილი უბნის (ს.კ. 01.19.20.021-077) ჩატარებული საინჟინრო-გეოლოგიური სამუშაოების და მის საფუძველზე შედგენილი ტექნიკური დოკუმენტაციის შესაბამისობა საქართველოში მოქმედ სამშენებლო ნორმებთან, წესებთან და სახელმწიფო სტანდარტებთან.

საინჟინრო-გეოლოგიური სამუშაოები შესრულებულია შ.პ.ს. „ახალი საქქალაქმშენპროექტი"-ს გეოლოგიური ჯგუფის მიერ 2018 წლის თებერვალ-მარტში. სამუშაოების უშუალო ხელმძღვანელი ინჟ. გეოლოგი კ. სირაძე. მათ ფეოტექმიკურ ლაბორატორიაშია შესრულებული გრუნტების თვისებათა გამოკვლევა და გრუნტის წყლის ქიმიური ანალიზები.

საექსპერტოდ წარმოდგენილია:

1. ანგარიშის ტექსტური ნაწილი, აკრეფილი კომპიუტერზე ..... 11 გვ.
2. ტექნიკური დავალება ..... 1 გვ.
3. მიწერილობა ..... 1 გვ.
4. ცხრილი გრუნტების თვისებებზე ..... 4 გვ.
5. კომპრესიისა ფა ჭრის გრაფიკები ..... 9 გვ.
6. ცხრილი გრანულომეტრულ შედგენილობაზე ..... 1 გვ.
7. ცხრილი გრუნტის წყლის ქიმიურ შედგენილობაზე დასკვნით ..... 4 გვ.
8. მოედნის ტოპოგეგმა ..... 1 ფურც
9. სამთო გამონამუშევრების ლითოლოგიური სვეტები ..... 2 ფურც.
10. მოედნის გეოლოგიური ჭრილი ..... 4 ფურც.

პროექტით საკვლევ მოედანზე უნდა აშენდეს 9-12 სართულიანი 3 ბლოკისაგან შემდგარი საცხოვრებელი სახლი. ერთი სართული მიწისქვეშა ავტოპარკინგით. კონსტრუქციულად შენობა გადაწყვეტილია რკინაბეტონის კარკასში, შევსება იქნება აგურით, ან ბეტონის წვრილი ბლოკებით. რაც შეეხება საძირკვლის ტიპსა და ჩაღრმავებას, ის გადაწყდება მოედნის საინჟინრო-გეოლოგიური გამოკვლევების შემდეგ.

მოედნის საინჟინრო-გეოლოგიური პირობების დასადგენად საკვლევ მოედანზე ავტომანქანაზე დამონტაჟებული საბურღი დაზგით გაყვანილი იქნა 3 ჭაბურღილი. მათი საერთო სიგრძე შეადგენს 61 მეტრს. აღსანიშნავია, რომ 2017 წ. აღნიშნულ ნაკვეთზე ჩატარდა წინასაპროექტო დოკუმენტაციისათვის კვლევა.

ჭაბურღილებიდან აღებული იქნა ნიმუშები მათი თვისებების დასახასიათებლად. აღებული იქნა აგრეთვე გრუნტის წყლის სინჯები მათი ქიმიზმის დასადგენად.

ჩატარებული საველე და ლაბორატორიული სამუშაოების ანალიზის შედეგად მოედანზე გეოლოგიურ ჭრილში გამოყოფილი იქნა გრუნტის შემდეგი ფენები:

1. ფენა 1 – ნაყარი გრუნტი.
2. ფენა 2 – თიხა, ხინჭის ჩანართებით 10%-მდე მყარი-ნახევრადმყარი კონსისტენციის.
3. ფენა 3 – თიხნარი, ძნელადპლასტიკური.
4. ფენა 4 –კენჭნარი, ქვიშნარის 25-30% შემავსებლით.
5. ფენა 5 – ძირითადი ქანი, არგილითების და ქვიშაქვების შუაშრეებით, ძლიერ გამოფიტული.
6. ფენა 6 – ძირითადი ქანი, არგილითების და ქვიშაქვების შუაშრეებით, ნაკლებად გამოფიტული

ანგარიშში მოკლედ არის მოცემული საკვლევი ტერიტორიის გეომორფოლოგიური, გეოლოგიური და კლიმატური პირობები. მოცემულია ზემოაღნიშნული ქანების (გარდა ნაყარი გრუნტისა) საინჟინრო-გეოლოგიური დახასიათება. მოცემულია მათი ნორმატიული და საანგარიშო მაჩვენებლები. ჩატარებული საველე და ლაბორატორიული სამუშაოების ანალიზის საფუძველზე ავტორი იძლევა წინადადებას მომავალო კომპლექსისათვის ფუძე-გრუნტების შერჩევის თაობაზე.

უბნის ჰიდროგეოლოგიური პირობებიდან აღნიშნულია, რომ გრუნტის წყალი გახსნილი იქნა მიწის ზედაპირიდან 4.0-6.0 მ სიღრმეზე. როგორც წყლის ანალიზებმა აჩვენა წყალი თითქმის არ არის აგრესიული ბეტონის ნაკეთობის მიმართ.

დასკვნა

ქ. თბილისი, კალოუბნის ქ. № 40-ში, მრავალსართულიანი საცხოვრებელი კომპლექსის მშენებლობისათვის გამოყოფილი უბნის (ს.კ. 01.19.20.021-077) ჩატარებული საინჟინრო-გეოლოგიური სამუშაოები აკმაყოფილებს საქართველოში მოქმედ სამშენებლო ნორმების მოთხოვნებს. ჩვენს მიერ გამოთქმული ცალკეული შენიშვნები ჩატარებული სამუშაოების მიმართ, ავტორის მიერ მიღებული იქნა მხედველობაში და ანგარიშში შეტანილია სათანადო კორექტივები. დასასრულს აღვნიშნავთ, რომ წარმოდგენილი ანგარიში იმსახურებს დადებით შეფასებას. იგი შეიძლება საფუძვლად დაედოს მშენებლობის პროექტს საინჟინრო-გეოლოგიურ ნაწილში.

საქართველოს დამსახურებული მშენებელი
ტექნიკურ მეცნიერებათა დოქტორი,
პროფესორი გ. ჭოხონელიძე

Ситуационный план

Ситуационный план

Земельный участок с кадастровым номером 61:19:0021082:1077

Ситуационный план земельного участка (40613740?) расположенного по адресу: "Ленинградский-ул. , 40 (бывш. 21/023) (01.19.20.0021082) (01.19.20.0021077) для строительства многоквартирного жилого дома со встроенными помещениями общественного назначения и подземной автостоянкой

Ситуационный план

1:500

Лист 1

ჭაბ. №1

ფენის №№	ფენის სიღრმე დან	ფენის სიღრმე მდე	ფენის სიმძლავრე	მიწის ზედაპირის და ფენის ძირის ნიშნული	ჭრილი მ-ბი 1:100	კონსისტენცია (ფენიანობა)	ბრუნტის წყლის დონე და გაზომვის თარიღი გამ.	ბრუნტის წყლის დონე და გაზომვის თარიღი დამყ.
				453.10				
1	0.00	0.70	0.70	452.40	1			
2	0.70	4.70	4.00	448.40	2	ნახევრად-მყარი	5.00	5.00
							448.10	448.10
							09.2017	
3	4.70	14.40	9.70	438.70	3	ძნელ-კლასტოკური		
4	14.40	15.00	0.60	438.10	4 14.4-15.0			

ჭაბ. №2

ფენის №№	ფენის სიღრმე დან	ფენის სიღრმე მდე	ფენის სიმძლავრე	მიწის ზედაპირის და ფენის ძირის ნიშნული	ჭრილი მ-ბი 1:100	კონსისტენცია (ფენიანობა)	ბრუნტის წყლის დონე და გაზომვის თარიღი გამ.	ბრუნტის წყლის დონე და გაზომვის თარიღი დამყ.
				449.90				
1	0.00	1.10	1.10	448.80	1			
2	1.10	3.50	2.40	446.40	2	ნახევრად-მყარი	4.00	4.00
							445.90	445.90
							09.2017	
3	3.50	12.00	8.50	437.90	3	ძნელ-კლასტოკური		
4	12.00	15.00	3.00	434.90	4 12.0-15.0			

შენიშვნა: *ჭაბ. №№1, 2 გაყვანილია 09.2017 წ.*

ჭაბ. №3

რიგითი №№	ფენის სიღრმე დან	ფენის სიღრმე მდე	ფენის სიმძლავრე	მიწის ზედაპირის და ფენის ძირის ნიშნული 453.50	ჭრილი მ-ბი 1:100	კონსისტენცია (ტექნიკურობა)	ბრუნტის წყლის დონე და გაზომვის თარიღი გამ.	გამ.
1	0.00	1.20	1.20	452.30	1			
2	1.20	5.10	3.90	448.40	2	ნახევრად-მყარი	5.70 447.80 02.2018	5.70 447.80
3	5.10	13.00	7.90	440.50	3	ძნელ-კლასტოვები		
4	13.00	17.70	4.70	435.80	4	13.5 - 16.0		
5	17.70	18.80	1.10	434.70	5			
6	18.80	20.50	1.70	433.00	6			

ჭაბ. №4

რიგითი №№	ფენის სიღრმე დან	ფენის სიღრმე მდე	ფენის სიმძლავრე	მიწის ზედაპირის და ფენის ძირის ნიშნული 451.30	ჭრილი მ-ბი 1:100	კონსისტენცია (ტექნიკურობა)	ბრუნტის წყლის დონე და გაზომვის თარიღი გამ.	გამ.
1	0.00	0.70	0.70	450.60	1			
2	0.70	5.50	4.80	445.80	2	ნახევრად-მყარი	6.00 445.30 02.2018	6.00 445.30
3	5.50	13.50	8.00	437.80	3	ძნელ-კლასტოვები		
4	13.50	17.80	4.30	433.50	4	14.0 - 16.0		
5	17.80	19.10	1.30	432.20	5			
6	19.10	20.50	1.40	430.80	6			

ჭაბ. №5

რიგითი №№	ფენის სიღრმე დან	ფენის სიღრმე მდე	ფენის სიმძლავრე	მიწის ზედაპირის და ფენის ძირის ნიშნული 450.10	ჭრილი მ-ბი 1:100	კონსისტენცია (ტექნიკურობა)	ბრუნტის წყლის დონე და გაზომვის თარიღი გამ.	გამ.
1	0.00	0.70	0.70	449.40	1			
2	0.70	4.60	3.90	445.50	2	ნახევრად-მყარი	5.00 445.10 02.2018	5.00 445.10
3	4.60	11.50	6.90	438.60	3	ძნელ-კლასტოვები		
4	11.50	16.00	4.50	434.10	4	12.0 - 14.0		
5	16.00	18.10	2.10	432.00	5			
6	18.10	20.00	1.90	430.10	6			

ჭ რ 0 ლ 0 3 - 1

ჰ 1:100
ვ 1:200

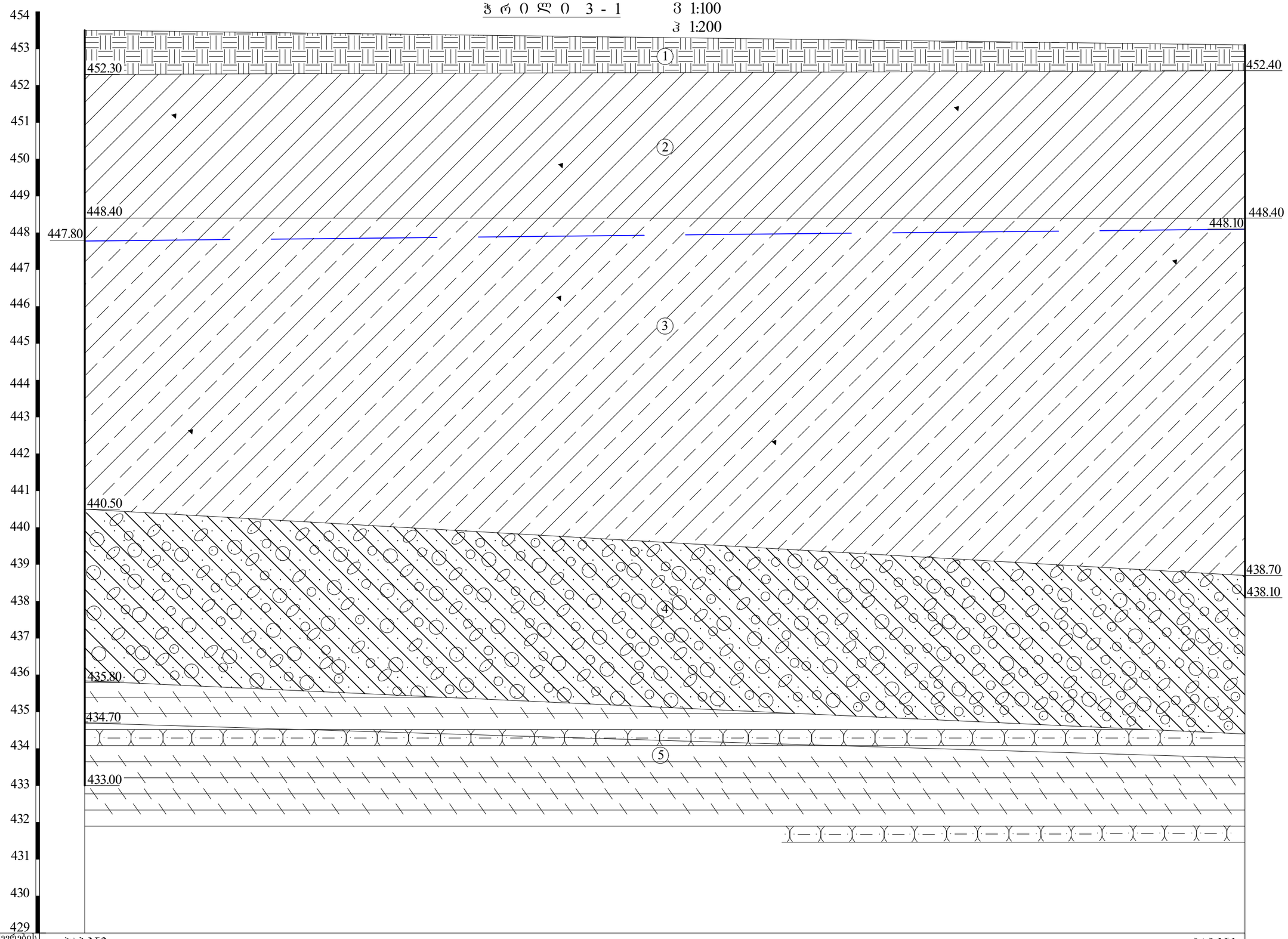

გამონამუშევრების №№	ჭაბ.№3	ჭაბ.№1
მიწის ზედაპირის ნიშნულები	453.50	453.10
მანძილი მ-ში	63.00	

ჭრილი 2 - 5

ვ 1:100

ჰ 1:200

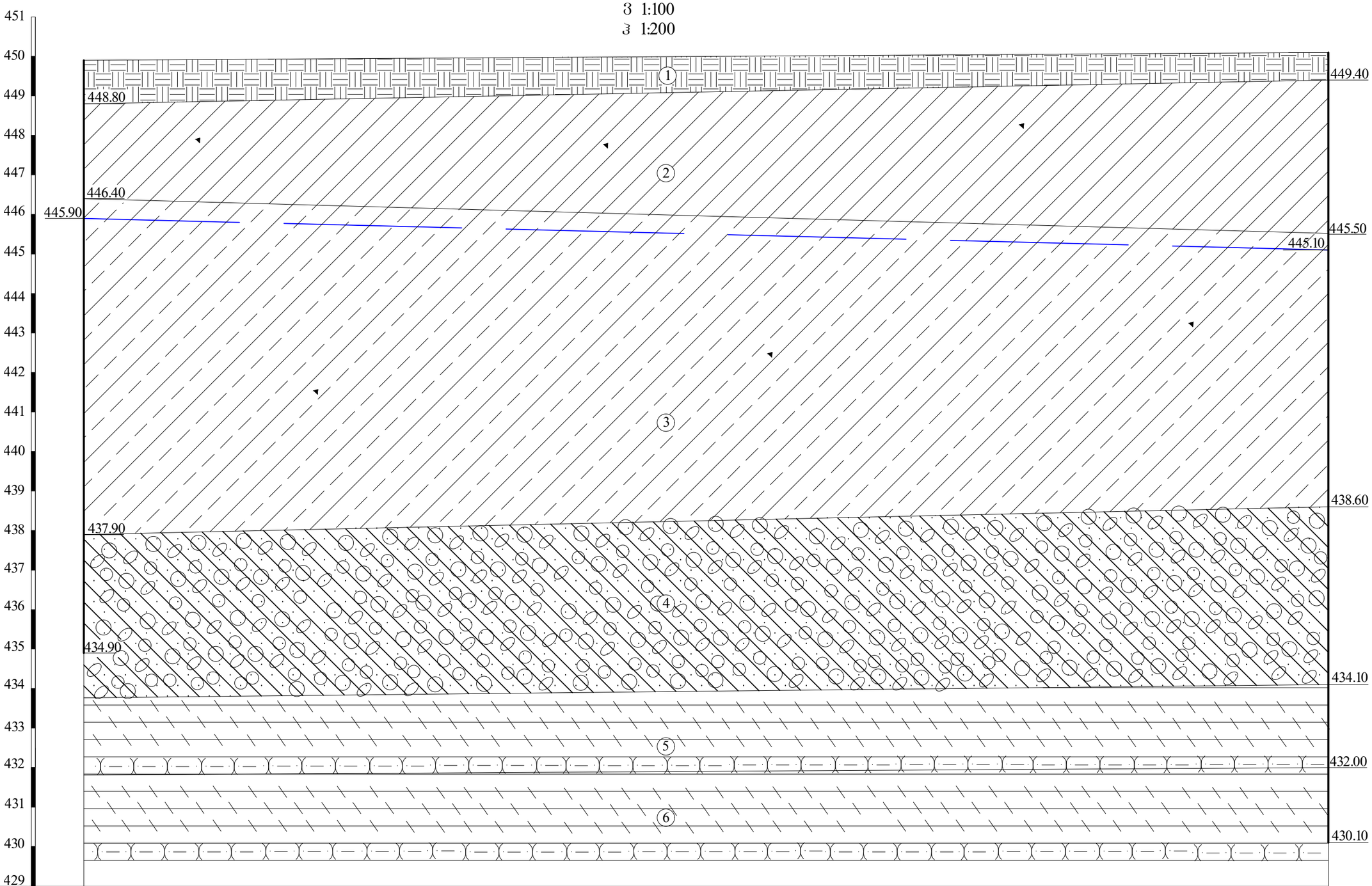

გამონამუშევრების №№	ჭაბ.№2	ჭაბ.№5
მიწის ზედაპირის ნიშნულები	449.90	450.10
მანძილი მ-ში	63.00	

ფურცელი 5

ჭ რ 0 ლ 0 3 - 2

1:100

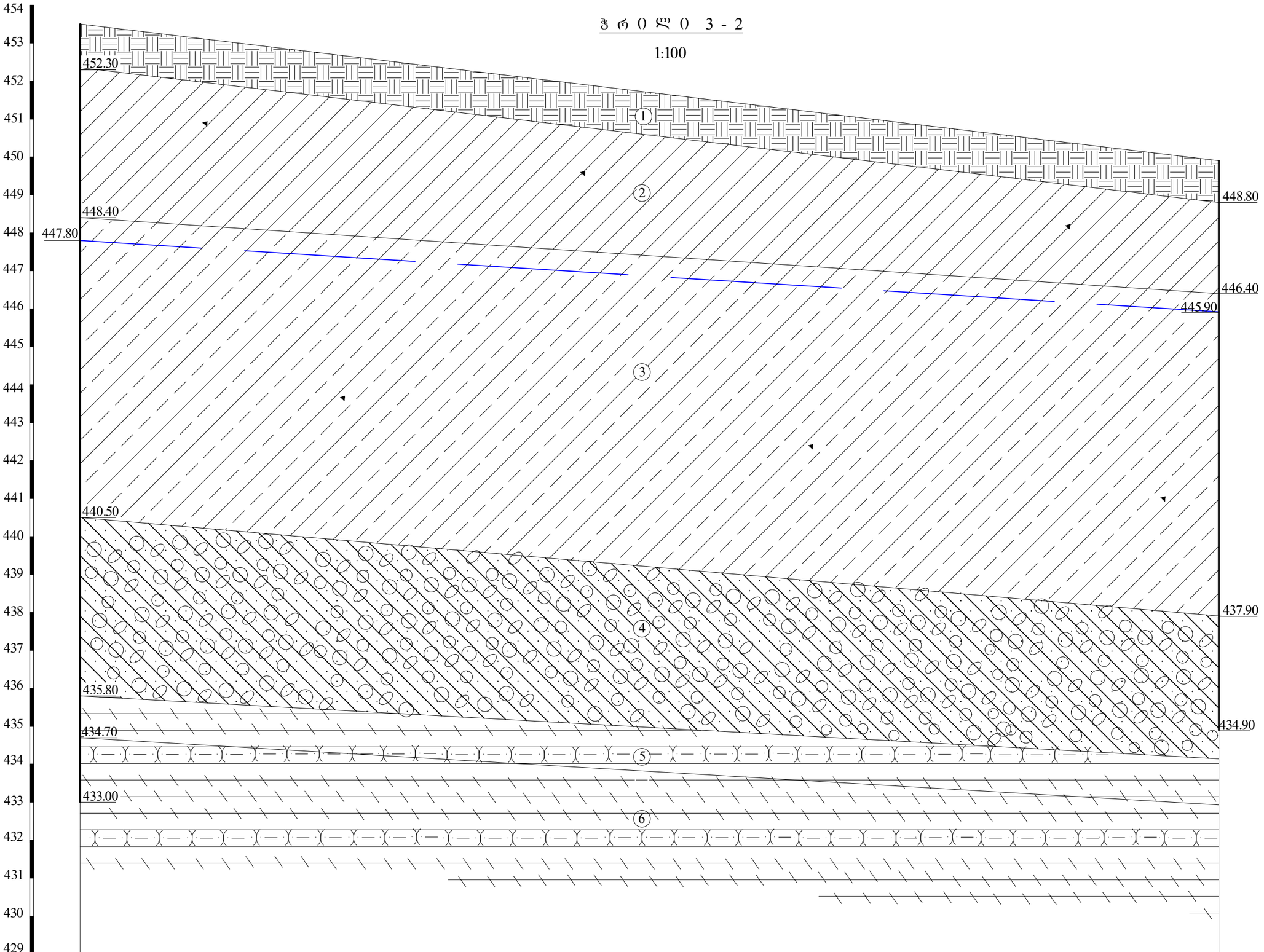

გამონამუშევრების №№	ჭაბ.№3	ჭაბ.№2
მიწის ზედაპირის ნიშნულები	453.50	449.90
მანძილი მ-ში	30.00	

ფურცელი 6

ჭ რ 0 ლ 0 1 - 5

1:100

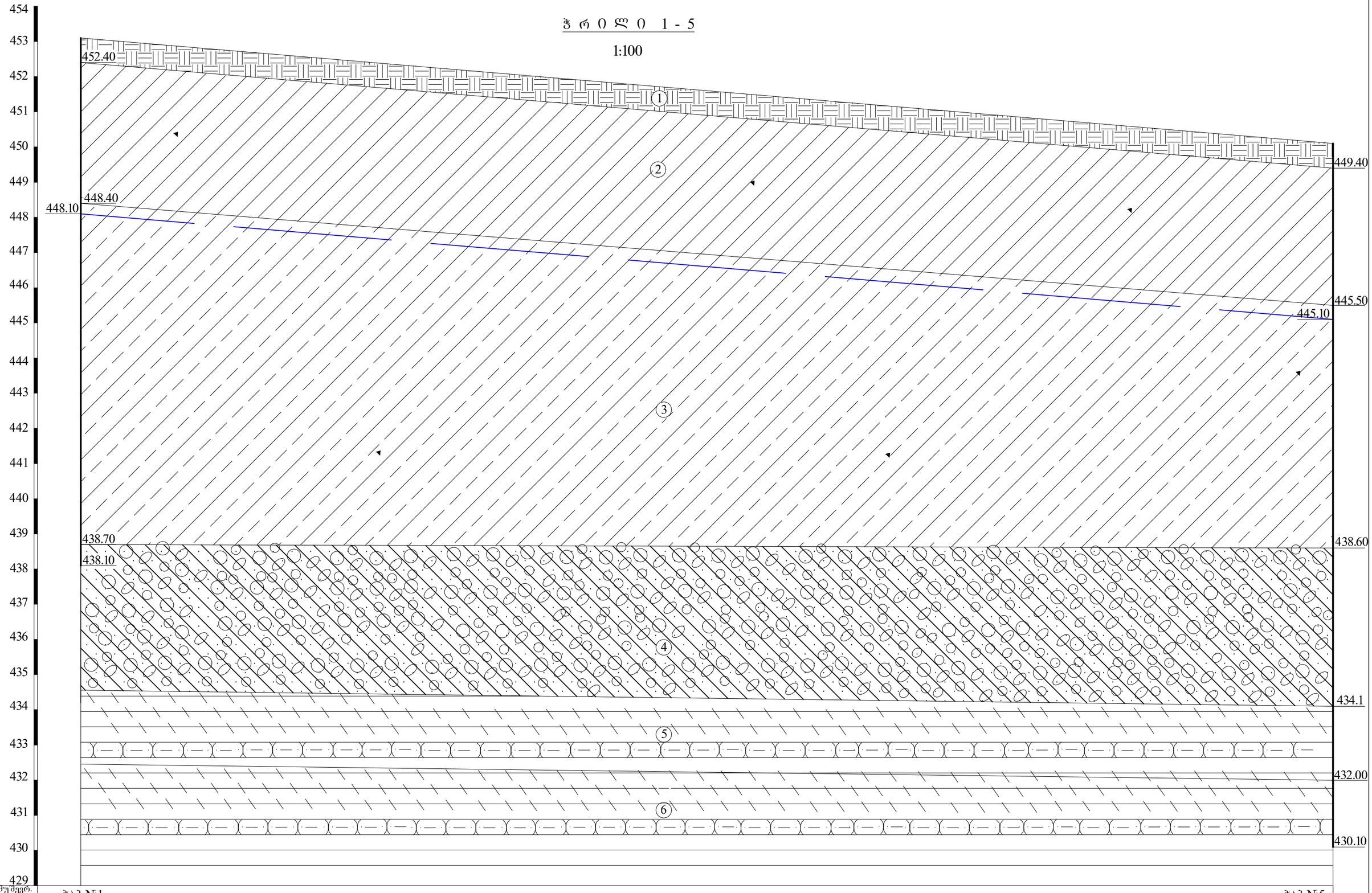

გამოხსნაშუშვერ. №№	ჭაბ.№1	ჭაბ.№5
მიწის ზედაპირის ნიშნულები	453.10	450.10
მანძილი მ-ში	35.60	

ჭრილი 3 - 4 - 5

ვ 1:100

ჰ 1:200

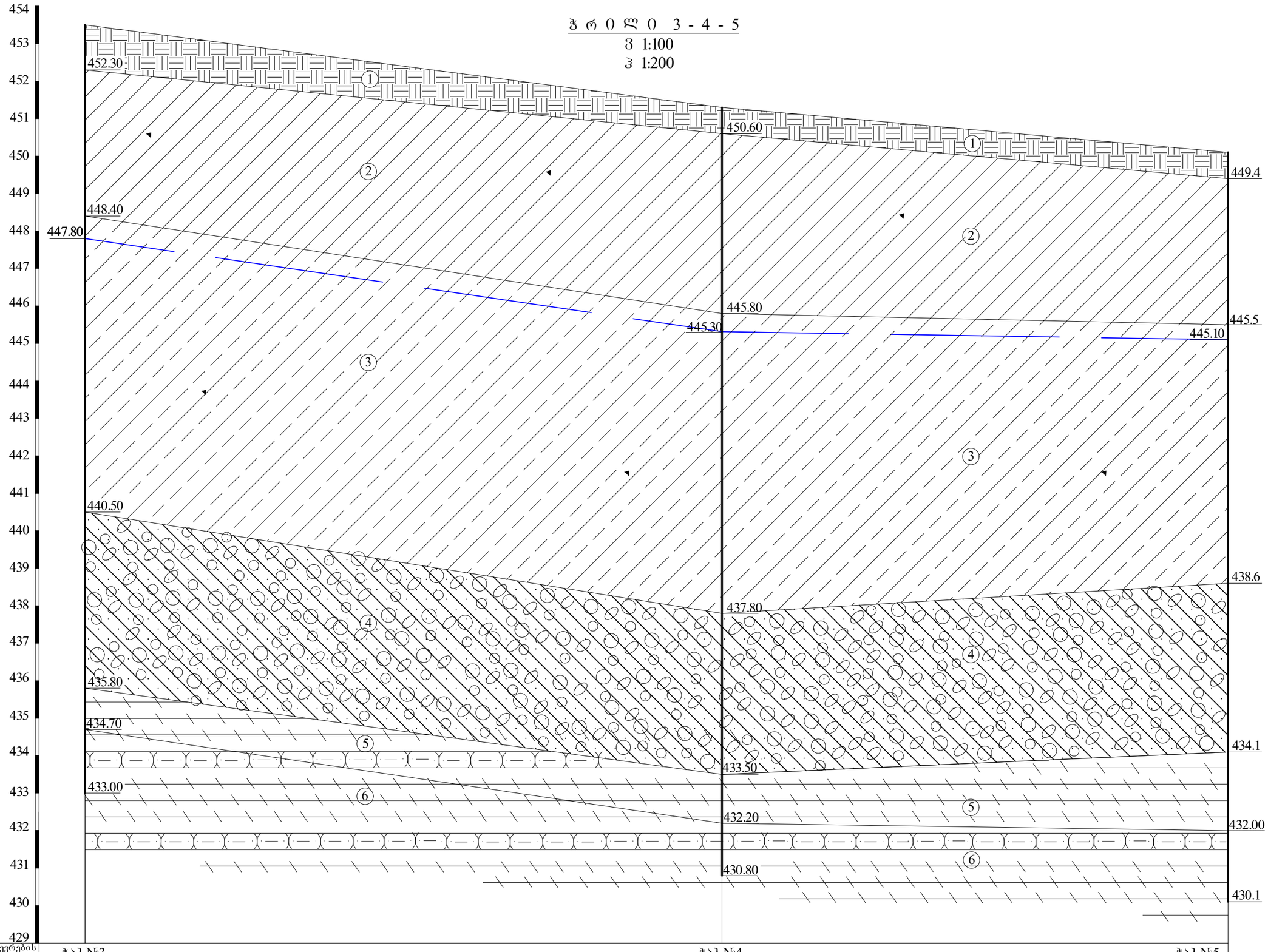

გამონამუშევრების №№	ჭაბ.№3	ჭაბ.№4	ჭაბ.№5
მიწის ზედაპირის ნიშნულები	453.50	451.30	450.10
მანძილი მ-ში	34.00	27.00	

ჭრილი 2-4-1

ვ 1:100

ჰ 1:200

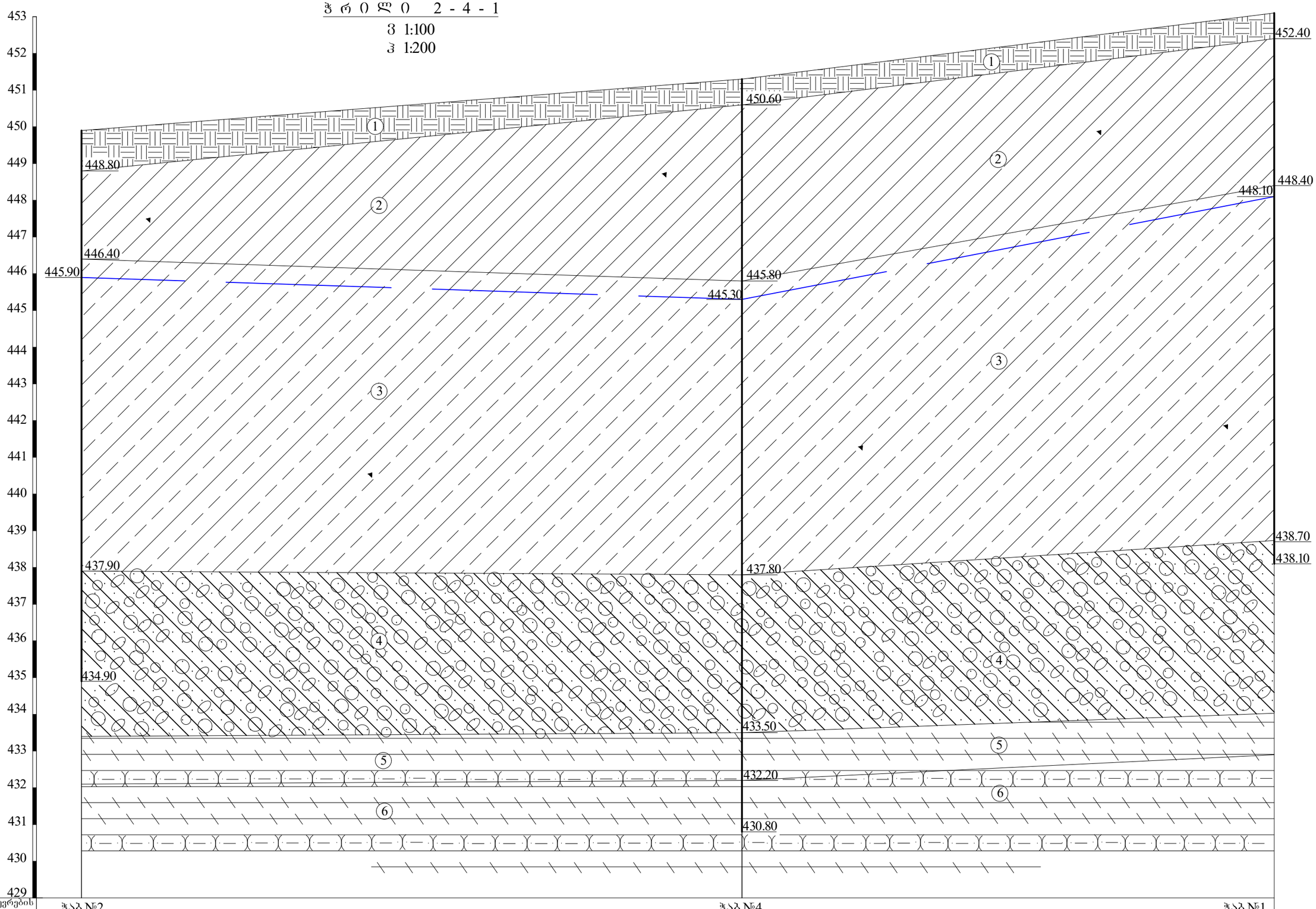

გამონამუშევრების №№	ჭაბ.№2	ჭაბ.№4	ჭაბ.№1
მიწის ზედაპირის ნიშნულები	449.90	451.30	453.10
მანძილი მ-ში		36.00	29.00

პ ი რ ო ბ ი თ ი ა ღ ნ ი შ ვ ნ ე ბ ი

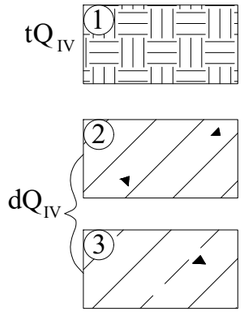

ნაყარი - სამშენებლო ნაგვის და თიხოვანი ბრუნტის შემკვრივებული ნარევი

თიხა ღია ყავისფერი, ხვინჭის ჩანართებით 10%-მდე, მყარი-ნახევრადმყარი კონსისტენციის

თიხნარი ყავისფერი, ხვინჭის იშვიათი ჩანართებით, ძნელპლასტიკური კონსისტენციის

კენჭნაროვანი ბრუნტი ქვიშნარის 25-30%-მდე შემავსებლით

ძირითადი ქანი - არგილითები ქვიშაქვების შუაშრეებით, ძლიერ გამოფიტული

ძირითადი ქანი - არგილითები ქვიშაქვების შუაშრეებით, ნაკლებად გამოფიტული

ბრუნტის დაურღვეველი სტრუქტურის ნიმუშის აღების ადგილი

ბრუნტის დარღვეული სტრუქტურის ნიმუშის აღების ადგილი

ბრუნტის წყლის დონე

თანამდებობა	გვარი	ხელმოწერა	ქ. თბილისი კალოუბნის ქ. №40-ში (ს/კ. 01.19.20.021.077) მრავალსართულიანი საცხოვრებელი კომპლექსი	დაკვ. №22/2018
განყ.უფროსი	ზ. კვაჭანტირაძე			შპს „ახალი საქქალაქმშენპროექტი"
მთ.გეოლოგი	ა. პასიკაშვილი			
ინჟ.გეოლოგი	კ. სირაძე			ქ. თბილისი 2018 წ.
ინჟ.გეოლოგი	ნ. შერვაშიძე			
			ჭაბურღილების და შახნის გეოლოგიური ჭრილების პირობითი აღნიშვნები	
				ფურცელი 10 / ფურცლები 10

kaloubnis q.40 (Mozaik Developmenti) Mravalsartuliani sacx. kompleqsi.pdf - Adobe Acrobat Reader DC
File Edit View Window Help
Home Tools kaloubnis q.40 (Mo... Sign In
6 / 13 150%

საშუალო (ნორმატიული) მნიშვნელობები. ცხრილში შეტანილია წიხა ეტაპზე განსაზღვრული ფიზიკური პარამეტრების მნიშვნელობებიც.

ცხრილი 1

№№	ფიზიკური მახასიათებლები		განზ.	მიღებულ სიდიდეთა დიაპაზონი		საშუალო (ნორმატიული) მნიშვნელობა	
				ფენა 2	ფენა 3	ფენა2	ფენა3
1	პლასტიკურობის რიცხვი	I_p	–	0,18–0,21	0,14–0,17	0,19	0,16
2	ტენიანობა	W	%	15,1–22,4	21,9–28,0	18,9	24,2
3	სიმკვრივე: გრუნტის	ρ	გ/სმ³	1,80–1,92	1,87–1,99	1,86	1,94
	მშრალი გრუნტის	ρ_d		1,52–1,60	1,50–1,63	1,56	1,56
	გრუნტის ნაწილაკების	ρ_s		2,72–2,73	2,69–2,71	2,72	2,70
4	ფორიანობა	n	%	41,2–44,2	39,5–44,4	42,5	42,1
5	ფორიანობის კოეფიციენტი	e	–	0,699–0,792	0,654–0,800	0,741	0,729
6	დენადობის მაჩვენებელი	I_L	–	-0,14–0,22	0,26–0,47	0,05	0,37
7	ტენიანობის ხარისხი	Sr	–	0,57–0,79	0,82–0,97	0,69	0,90

Export PDF
Adobe Export PDF
Convert PDF Files to Word or Excel Online
Select PDF File
kaloubnis q...ompleqsi.pdf
Convert to
Microsoft Word (*.docx)
Document Language: English (U.S.) Change
Convert
Create PDF
Edit PDF
Comment
Combine Files
Organize Pages
Redact
Protect
Optimize PDF
Store and share files in the Document Cloud
Learn More

kaloubnis q.40 (Mozaik Developmenti) Mravalsartuliani sacx. kompleqsi.pdf - Adobe Acrobat Reader DC
File Edit View Window Help
Home Tools kaloubnis q.40 (Mo... × Sign In
11 / 13 150%

ცხრილი 2

№ №	ბრუნტების მახასიათებლები	საანგარიშო-ნორმატიული მნიშვნელობები				
		I სბე (ზ. 2)	II სბე (ზ. 3)	III სბე (ზ. 4)	IVსბე (ზ. 5)	Vსბე (ზ. 6)
1	სიმკვრივე, ρ გ/სმ³	1,86	1,94	1,95	2,1	2,30
2	ხვედრითი შეჭიდულობა, c კპა (კგძ/სმ²)	54(0,54)	23(0,23)	5(0,05)	–	–
3	შინაგანი ხახუნის კუთხე, φ°	19	21	38	–	–
4	დეფორმაციის მოდული, E მპა (კგძ/სმ²)	21(210)	15(150)	45(450)	35(350)	–
5	პირობითი საანგარიშო წინაღობაR_0კპა(კგძ/სმ²)	260(2,6)	230(2,3)	450(4,5)	350(3,5)	–
6	სიმტკიცის ზღვარი ერთღერძა კუმშვაზე წყალ-გაჯერებულ მდგომარეობაში $R_{c,n}$ კპა (კგძ/სმ²)	–	–	–	–	4000 (40)
7	საგების კოეფიციენტი k კგ/სმ³	3,0	2,5	8,0	10,0	60
8	პუასონის კოეფიციენტი, μ	0,42	0,35	0,27	0,27	0,25
9	ბეტონის გრუნტზე ხახუნის კოეფიციენტი f_n	0,40	0,25	0,50	0,55	0,65

Export PDF
Adobe Export PDF
Convert PDF Files to Word or Excel Online
Select PDF File
kaloubnis q...ompleqsi.pdf
Convert to
Microsoft Word (*.docx)
Document Language: English (U.S.) Change
Convert
Create PDF
Edit PDF
Comment
Combine Files
Organize Pages
Redact
Protect
Optimize PDF
Store and share files in the Document Cloud
Learn More