# არსებული გენგეგმა მ. 1:500

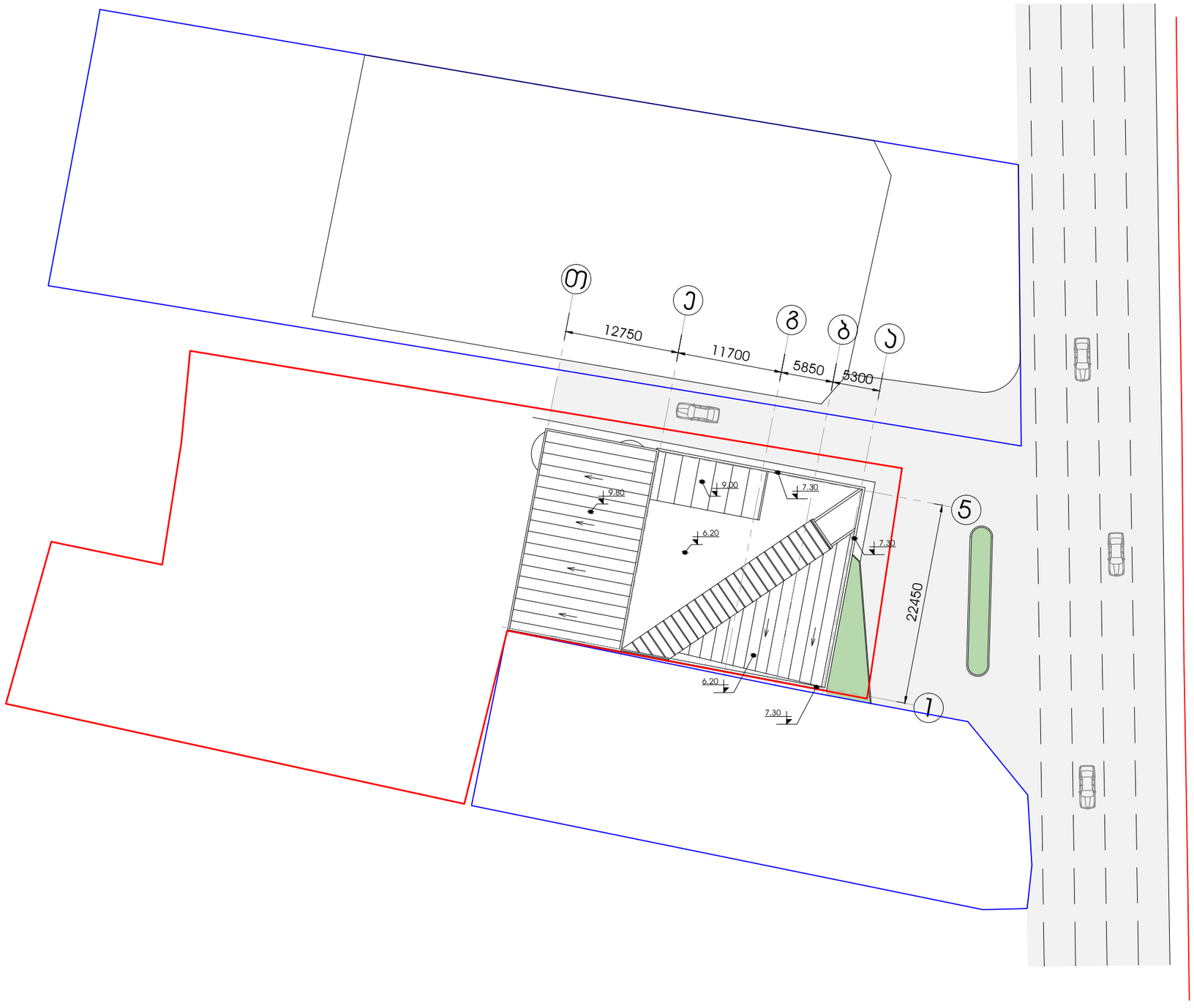

# სპროექტო გენგეგმა მ. 1:500

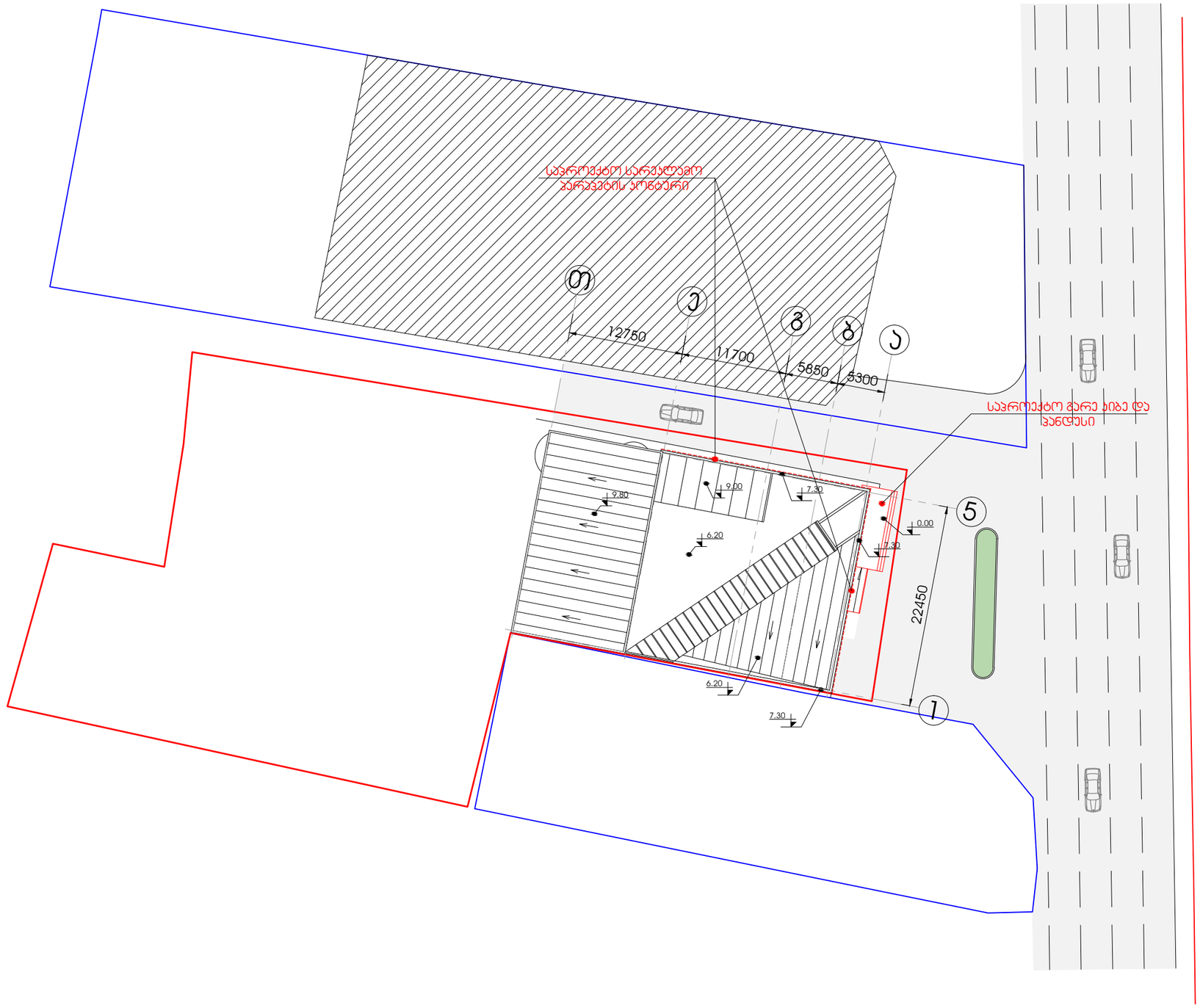

# არსებული გეგმა 0.00 ნიშნულზე მ. 1:150

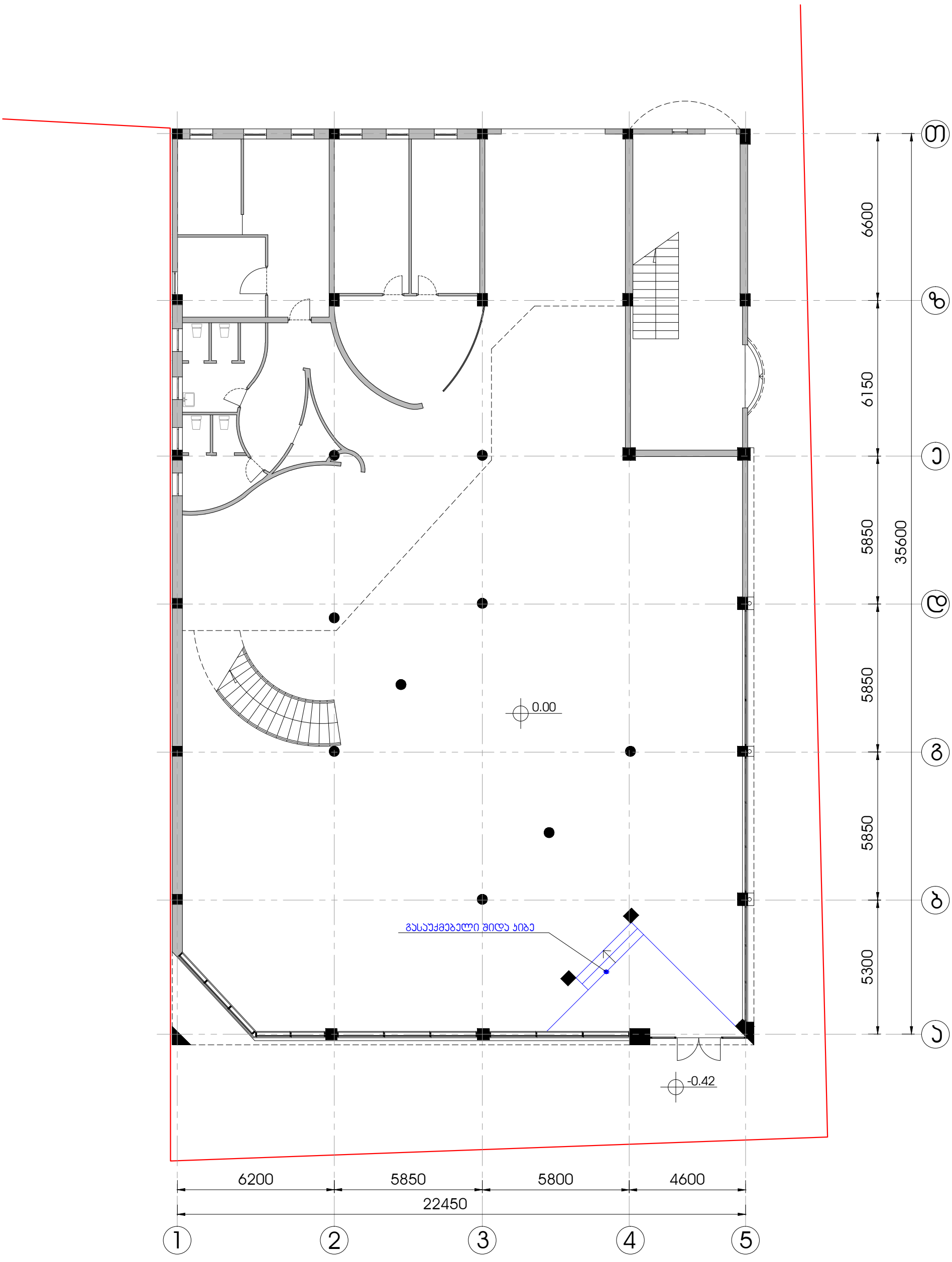

# არსებული გეგმა 0.00 ნიშნულზე მ. 1:150

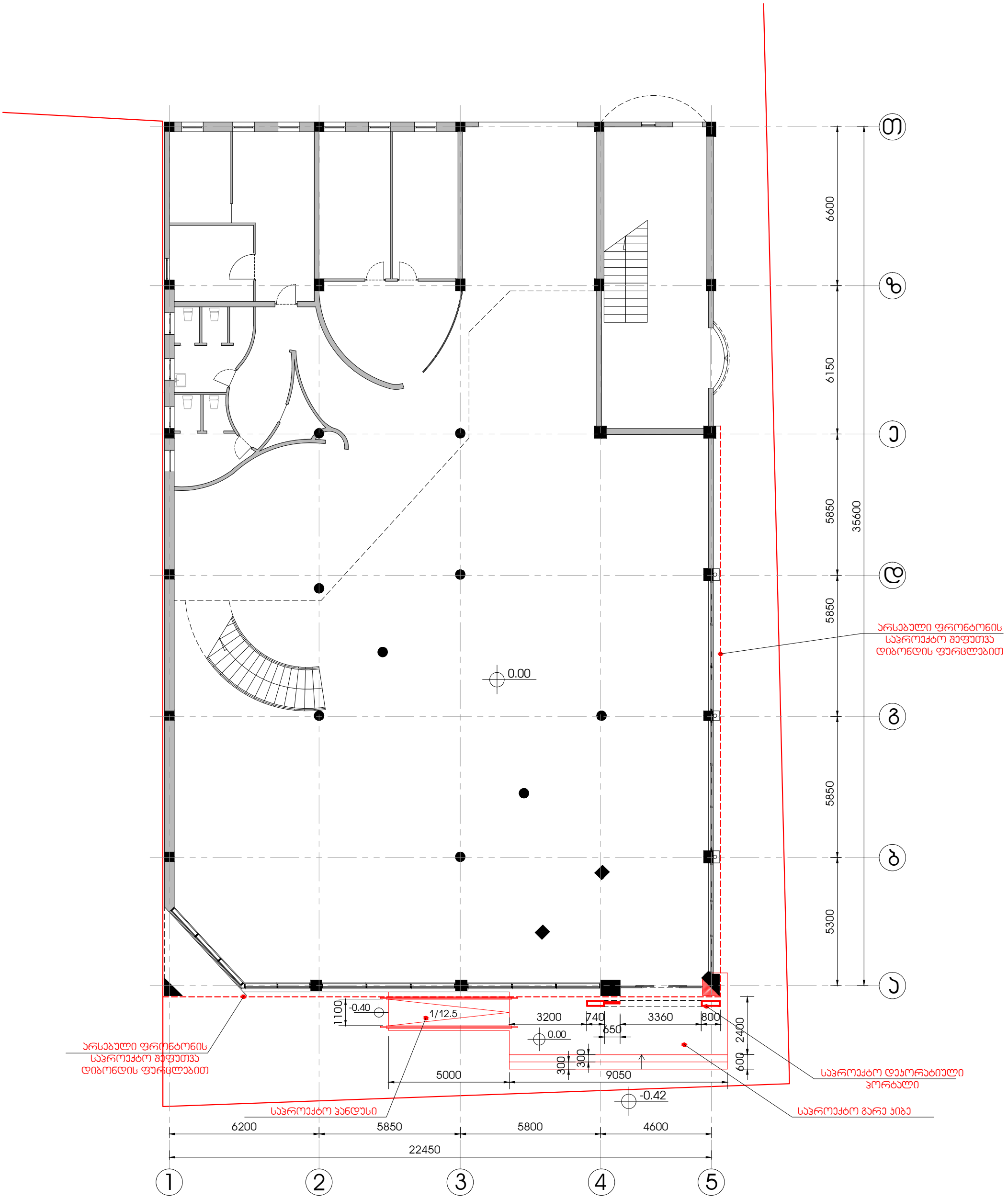

## არსებული ფასადი 1-5 ღერძებში მ. 1:150

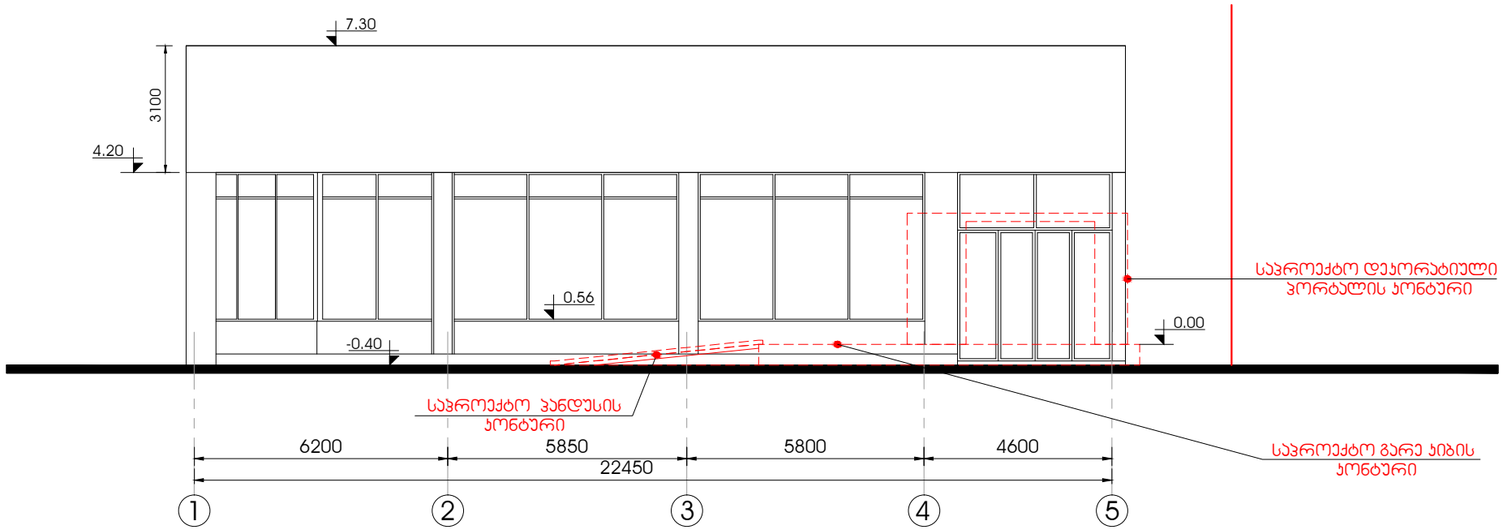


## საპროექტო ფასადი 1-5 ღერძებში მ. 1:150

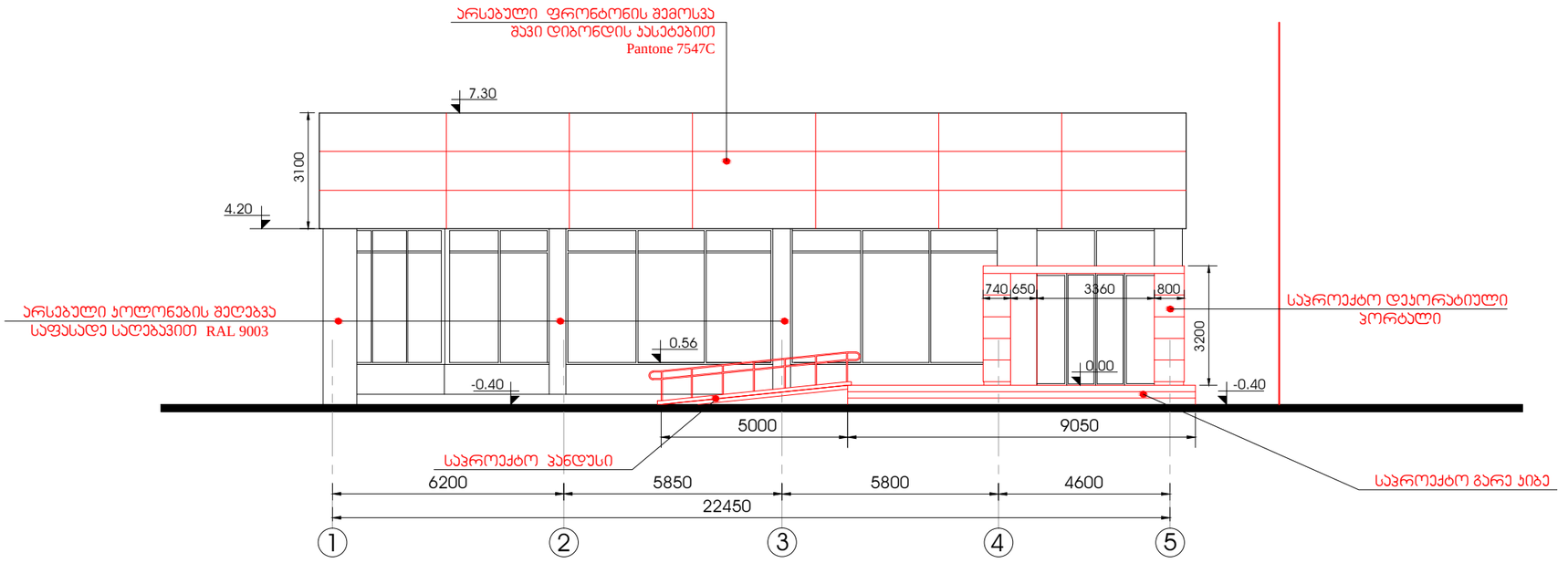

## არსებული ფასადი ა-თ ღერძებში მ. 1:150

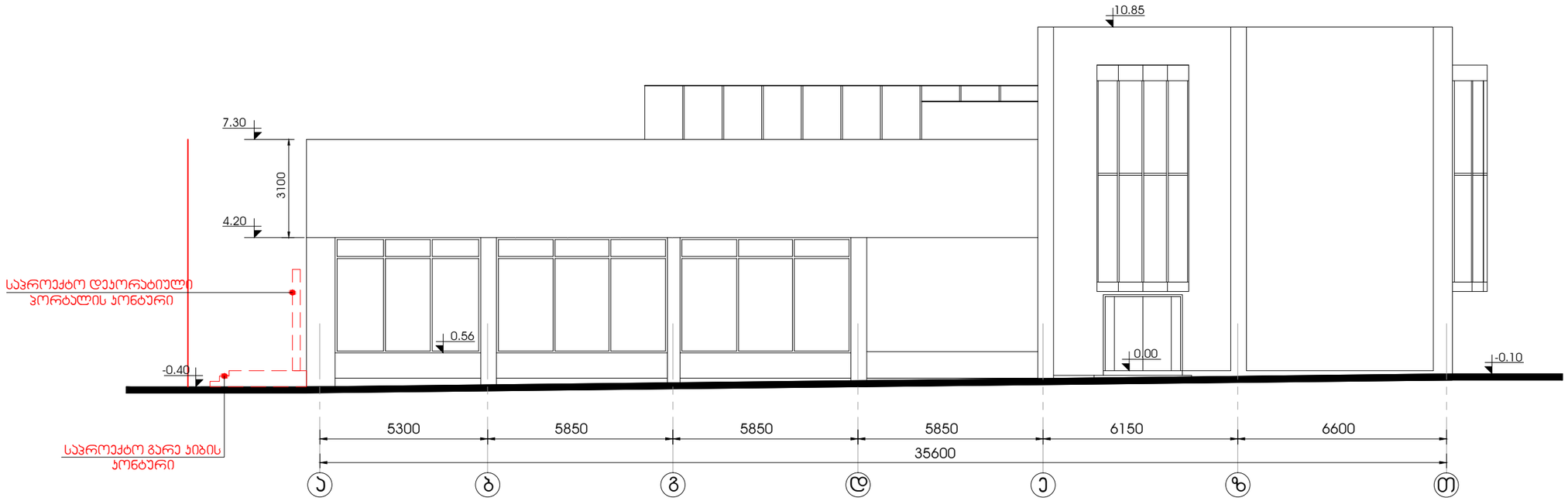


## საპროექტო ფასადი ა-თ ღერძებში მ. 1:150

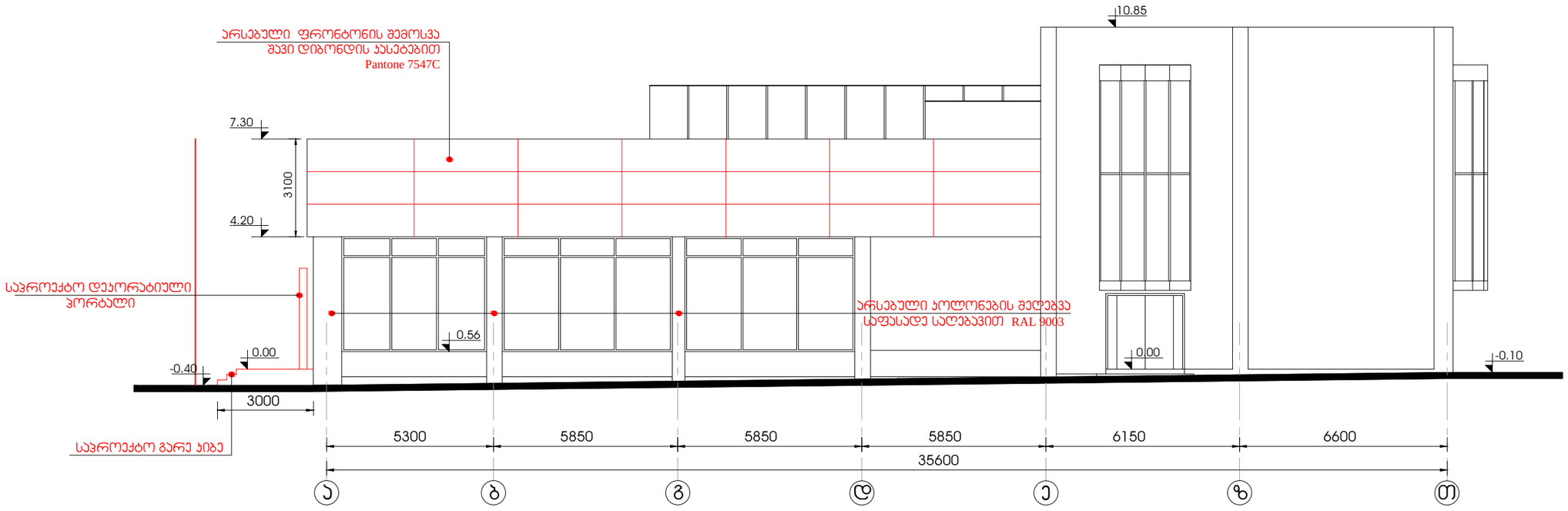

## საპროექტო ფასადი 1-5 ღერძებში მოსაპირკ. მასალების და სარეკლამო ბანერების ჩვენებით მ. 1:150

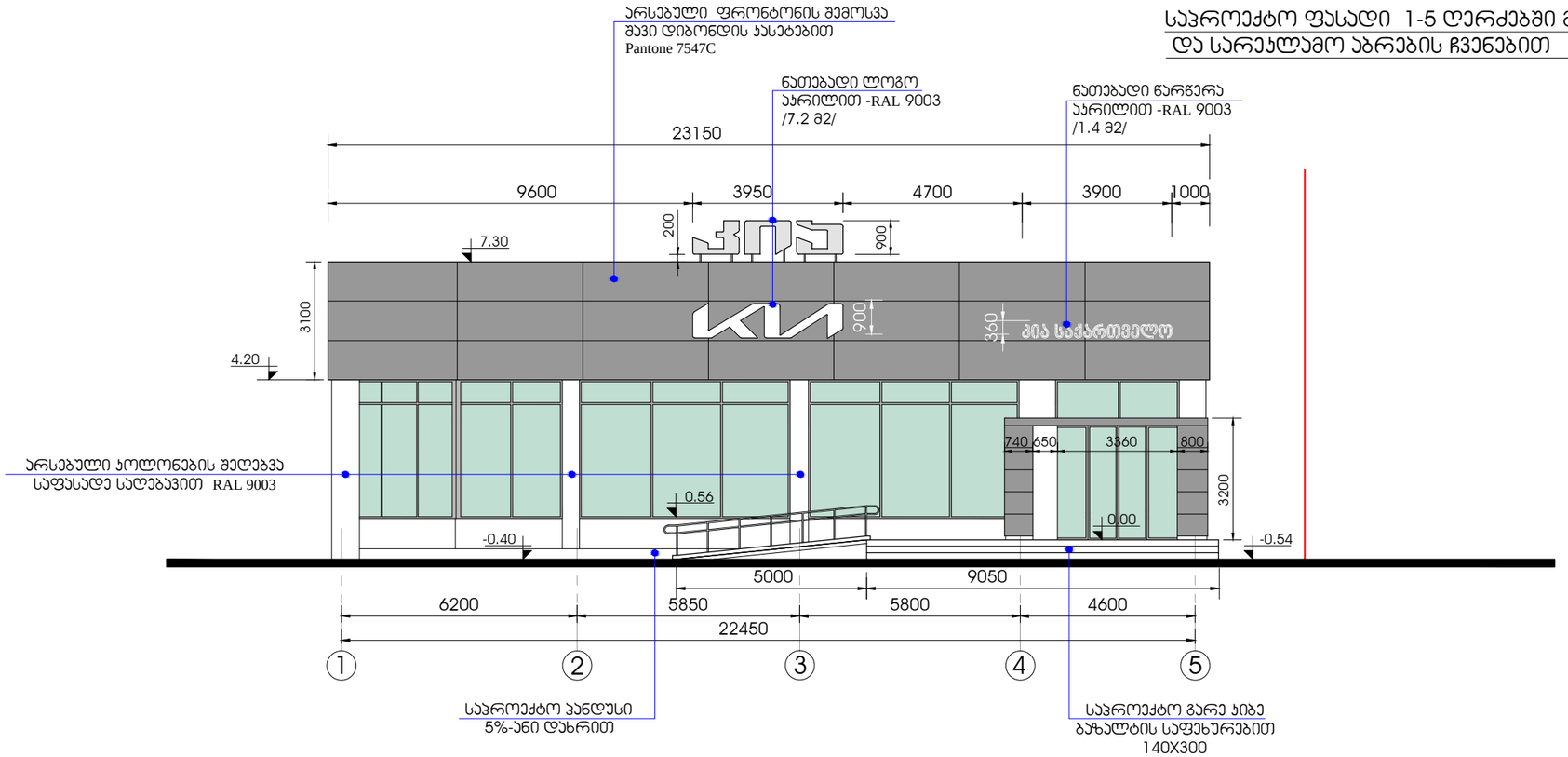


შენიშვნა: 1-5 ღერძებში ფასადის ფართია -- 180.2 მ2, სარეკლამო ფართი -- 8.6 მ2.
სარეკლამო ფართი შეადგენს მთლიანი ფართის 4.8 %-ს

## საპროექტო ფასადი ა-თ ღერძებში მოსაპირკ. მასალების ჩვენებით მ. 1:150

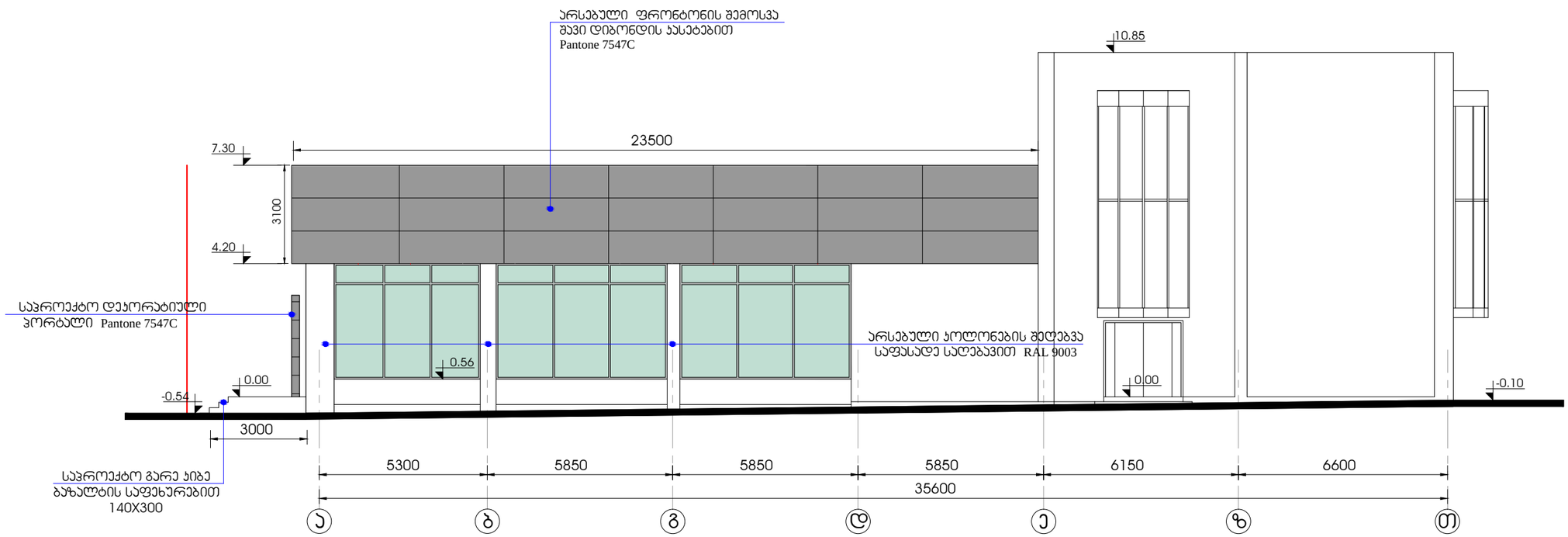




შენიშვნა: სარეკლამო ფასადის ფართია -- 180.2 მ2, სარეკლამო ფართი -- 8.6 მ2.
სარეკლამო ფართი შეადგენს მთლიანი ფართის 4.8 %-ს


არსებული ფრონტონის შემოსვა
შავი ფერის დიბონდის კასეტებით
Pantone 7547C
ნათებადი ლოგო
აკრილით -RAL 9003
/7.2 მ2/
ნათებადი წარწერა
აკრილით -RAL 9003
/1.4 მ2/
არსებული ფრონტონის შემოსვა
შავი ფერის დიბონდის კასეტებით
Pantone 7547C
3950
900
კია
23150
KIA
900
360
კია საქართველო
1000
3900
3100
3950
5550
23500
3100
3200
MITSUBISHI MOTORS
სერვის ცენტრი
SERVICE CENTRE
არსებული კოლონების შეღებვა
საფასადე საღებავით RAL 9003
5000
9050
3000
საპროექტო პანდუსი
საპროექტო გარე კიბე
ბაზალტის საფეხურებით
140X300
საპროექტო დეკორატიული
პორტალი
შენიშვნა: სარეკლამო ფასადის ფართია -- 180.2 მ2, სარეკლამო ფართი -- 8.6 მ2.
სარეკლამო ფართი შეადგენს მთლიანი ფართის 4.8 %-ს
27 03 2021

მისაწვდომი გარე პანდუსის პროექტი
ტექნიკური რეგლამენტი -- "მისაწვდომობის ეროვნული სტანდარტები"-ს მიხედვით

შენობის გეგმის ფრაგმენტი 0.00 ნიშნულზე მ. 1:100

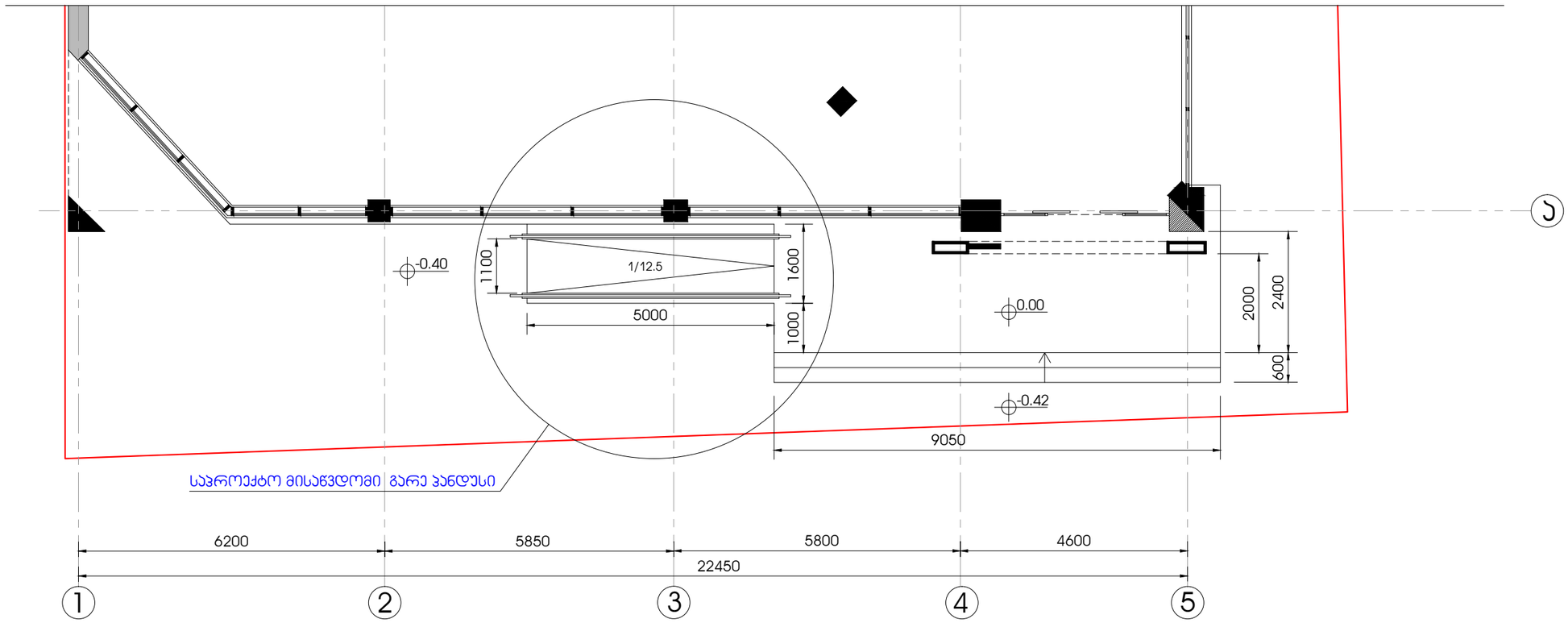

# მისაწვდომი გარე პანდუსი

## პანდუსის ფასადი მ. 1:50

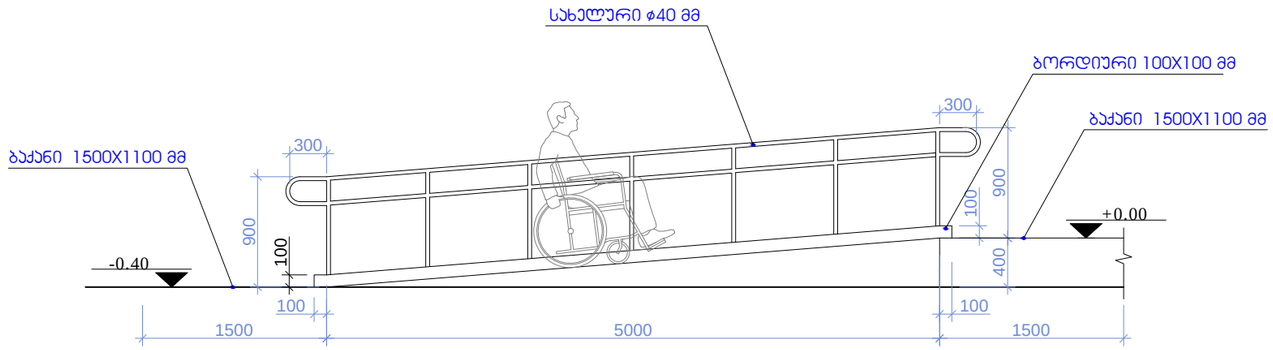


## პანდუსის ჭრილი მ. 1:50

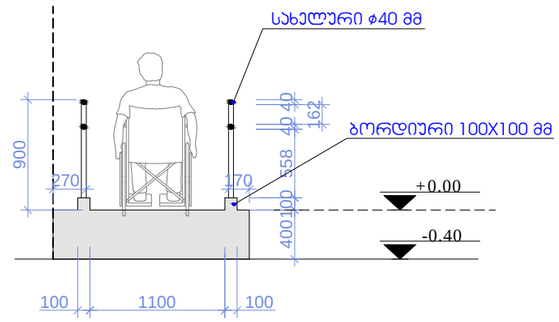


## პანდუსის გეგმა მ. 1:50

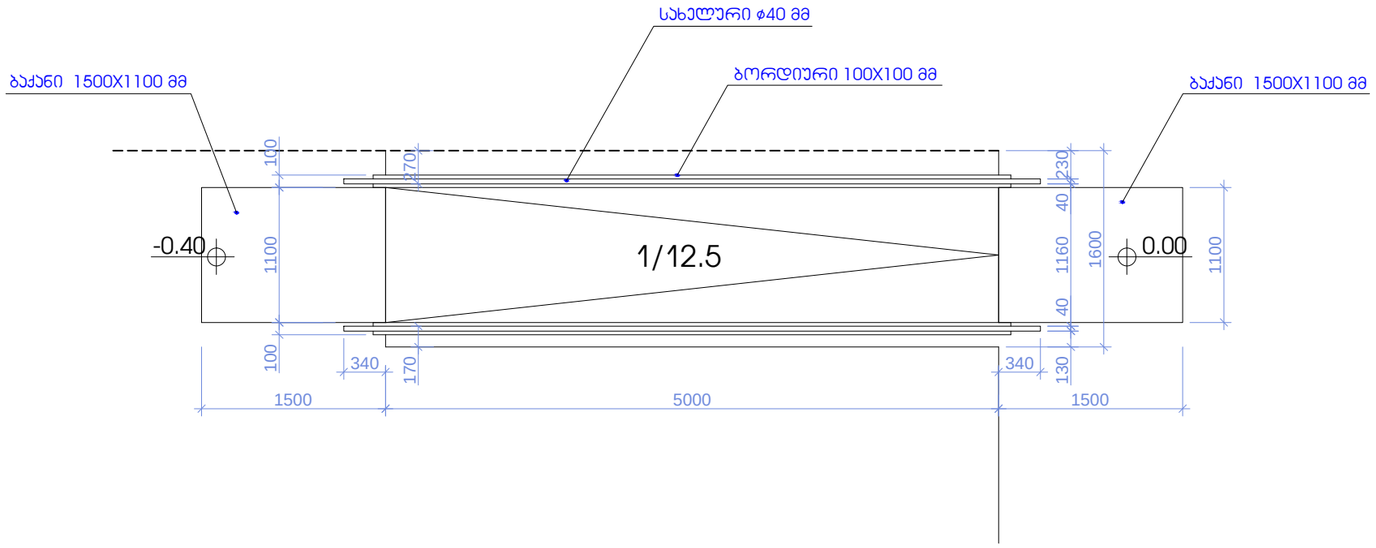


## შენიშვნები:

-- პანდუსის და ბაქნების ზედაპირი იქნება მდგრადი. მყარი და არასრიალა.

-- პანდუსის სახელურები არ იტრიალებს მათი ბუდეების საზღვრებში.

-- სახელურები არ შეიცავს ბასრ ან უხეშ ელემენტებს

-- პანდუსის განივი კვეთის დახრა არ აღემატება 1/48-ს

# დასკვნა

## მისაწვდომი გარე პანდუსის მოწყობის პროექტის შესაბამისობაზე ტექნიკური რეგლამენტი - "მისაწვდომობის ეროვნული სტანდარტები"-ს მიხედვით

ობიექტის მისამართი: საპროექტო ტერიტორია მდებარეობს ქ.თბილისში, დავით აღმაშენებლის ხეივანი №84. ს/კ 01.72.14.034.660

ობიექტის აღწერა: საპროექტო მისაწვდომი გარე პანდუსი ეწყობა არსებული ავტო-ცენტრის შენობის წინ დაპროექტებული კიბის ბაქანთან ერთად. იგი გრძივი მიმართულებით მიუყვება შენობის აღმოსავლეთ ფასადს და უერთდება ბაქანს, სადაც დონის სხვაობა შეადგენს 0.4 მ-ს. მისი ზედაპირი დამუშავებულია ხაოიანი ბეტონით.

ობიექტის შეფასება: მისწვდომი გარე პანდუსი დაპროექტებულია ტექნიკური რეგლა-მენტი - "მისაწვდომობის ეროვნული სტანდარტები"-ს მიხედვით და აკმაყოფილებს მისი 405 ქვეთავის მოთხოვნებს. კერძოდ:

- გრძივი მიმართულებით პანდუსის დახრა შეადგენს 1/12.5, ხოლო გვერდითი დახრა არ აღემატება 1/48-ს.
- პანდუსის თავისუფალი სიგანე მისი სვლის გასწვრივ მოწყობილ სახელურებს შორის შეადგენს 1160 მმ-ს.
- პანდუსის სვლის ამაღლება შეადგენს 400 მმ-ს.
- პანდუსის თავში და ბოლოში მოწყობილი ბაქნების თავისუფალი სიგანე მეტია პანდუსის თავისუფალ სიგანეზე, ხოლო სიგრძე 1500 მმ -ზე მეტია.
- პანდუსის კიდეებში მოწყობილი ზღუდეების სიმაღლე შეადგენს 100 მმ-ს.

პანდუსის იატაკის ზედაპირი წარმოადგენს ბეტონის ხაოიან ფაქტურას, არის მყარი, მდგრადი და არასრიალა, რითაც აკმაყოფილებს 302.1 ქვეთავის მოთხოვნებს

პანდუსის სახელურები მოწყობილია რეგლამენტის მიხედბით და აკმაყოფილებს მისი 505 ქვეთავის მოთხოვნებს:

- სახელურები ეწყობა პანდუსის ორივე მხარეს.
- სახელურები უწყვეტად მიუყვება პანდუსის სვლის მთელ სიგრძეს.
- სახელურების ხელმოსაჭიდი ზედაპირების თავი პანდუსის იატაკის ზედაპირიდან 900 მმ-ის სიმაღლეზეა.
- სახელურის განივი კვეთი წრიულია და მისი დიამეტრი შეადგენს 40 მმ-ს.
- სახელურები არ იტრიალებს მათი ბუდეების საზღვრებში.
- პანდუსის სახელურები გაგრძელებულია თარაზულად სვლის თავთან და ძირთან 300 მმ-ით.