პროექტის კონსტრუქციული ნაწილის ანგარიშის რეპორტი

პროექტის სახელი: მრავალფუნქციური საცხოვრებელი სახლი

მისამართი: ქ. თბილისი, ნუცუბიძის ფერდობი, ინტენსიფიკაციის ქუჩის მიმდებარედ

საკადასტრო კოდი: 01.14.16.014.177

დამკვეთი: შპს „ემ სი გრუპი“

არქიტექტურა: შპს „ემ ეი სტუდიო”

შენობა-ნაგებობის კლასი: IV

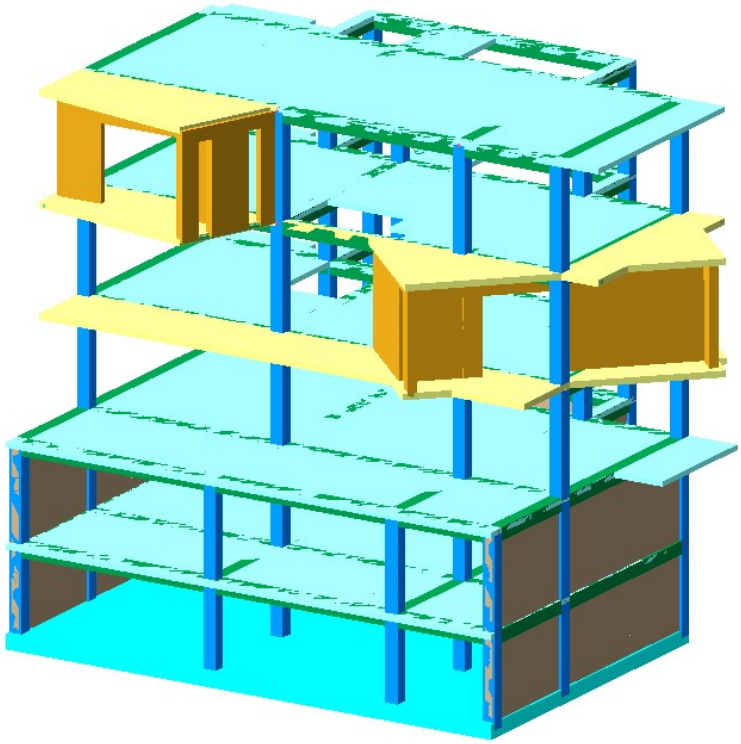

ანალიტიკური მოდელირება - მათე საჯაია ხელმოწერა

სარჩევი

1. შესავალი 3
2. დატვირთვები 4
   2.1 მუდმივი 4
   2.2 დროებითი ხანგრძლივი 4
   2.3 დროებითი ხანმოკლე 4
   2.4 სეისმიკა 4
3. მასალები 5
   3.1 ბეტონი 5
   3.2 არმატურა 5
4. დატვირთვების თანწყობა 6
5. გადაადგილებები 6
   5.1 Z ღერძის მიმართ 6
   5.2. გადაადგილება X ღერძის მიმართ 7
   5.3 Y ღერძის მიმართ 7
6. განივი ძალა (N) 8
8. არმირება 8
   8.1 სვეტების არმირება 8
   8.2 რიგელების არმირება 9
   8.3 საძირკვლის არმირება (ქვედა შრე X მიმართ.) 10
   8.4 საძირკვლის არმირება (ქვედა შრე Y მიმართ.) 10
   8.5 საძირკვლის არმირება (ზედა შრე X მიმართ.) 11
   8.6 საძირკვლის არმირება (ზედა შრე Yმიმართ.) 11
   8.7 ტიპიური ფილის არმირება (ქვედა შრე X მიმართ.) 12
   8.8 ტიპიური ფილის არმირება (ქვედა შრე Y მიმართ.) 12
   8.9 ტიპიური ფილის არმირება (ზედა შრე X მიმართ.) 13
   8.10 ტიპიური ფილის არმირება (ზედა შრე Y მიმართ.) 13
9.პერიოდები 14
10. გამოყენებული ლიტერატურა 14

ანალიტიკური მოდელირება - მათე საჯაია ხელმოწერა

1. შესავალი

ანალიტიკური მოდელი შექმნილია "LIRA-SAPR 2013 (R3)x64 _ის მეშვეობით, სასრული ელემენტების მეთოდის საფუძველზე.

აღნიშნული პროგრამული უზრუნველყოფით ჩვენ ვამოწმებთ:

- ანალიტიკური მოდელის სხვადასხვა დატვირთვების ზემოქმედებით მიღებული შედეგს.
- დატვირთვების თანწყობის შედეგებს
- სტრუქტურული ელემენტების კვეთებს
- სტრუქტურულ ელემენტებში არმირებას
- გადაადგილებებსა და დაძაბულ-დეფორმირებულ მდგომარეობებს

გაანგარიშებაში მიღებულია შემდეგი დატვირთვები:

- მუდმივი
- დროებითი ხანგრძლივი
- დროებითი ხანმოკლე
- სეისმიკა - X მიმართ.
- სეისმიკა - Y მიმართ.
- სეისმიკა - Z მიმართ.
- სეისმიკა 45 გრად.
- სეისმიკა 135 გრად.

კლიმატოლოგია

- ჩაყინვის სიღრმე - 0.00 მ (პნ. 01.05-08)
- ქარი - Wo = 33 კგ/მ^2 (პნ 1.0508)
- თოვლი - q = 85 კგ/მ^2 (პნ 01.0508)
- აჩქარება - 0.17

გაანგარიშება

- გათვალისწინებულია საკუთარი რხევის 51 ფორმა.
- სეისმური ზემოქმედების ანგარიშისას მასების მონაწილეობის ფაქტორი - 71-75 %.
- შენობის საკუთარი რხევის პერიოდები: T1 = 0.79 წმ. T2 = 0.66 წმ. T3 = 0.51 წმ.

საინჟინრო გეოლოგია

- დასახელება - თხელშრეებრივი არგილითები.
- საანგარიშო წინაღობა ერთღერძა კუმშვაზე - Rც = 4,60 მპა (46 კგძ/სმ^2)
- კუთრი წონა ρ = 2.23 ტ/მ^2
- პუასონის კოეფიციენტი u = 0,25

ანალიტიკური მოდელირება - მათე საჯაია ხელმოწერა

2. დატვირთვები

2.1 მუდმივი

- საკუთარი წონა
- საძირკველი - 100 კგ/მ²
- კიბის ბაქანი - 100 კგ/მ²
- გადახურვის ფილები - 240 კგ/მ²
- კიბის მარში - 350 კგ/მ²
- პერიმეტრის ტიხრები - 1000 კგ/მ²

2.2 დროებითი ხანგრძლივი

- გადახურვის ფილები - 250 კგ/მ²
- სახურავი - 500 კგ/მ²
- აუზი - 1500 კგ/მ²

2.3 დროებითი ხანმოკლე

- სახურავი - 100 კგ/მ²
- გადახურვის ფილები - 200 კგ/მ²
- აივანი - 240 კგ/მ²
- კიბის ბაქანი - 360 კგ/მ²
- კიბის მარში - 360 კგ/მ²
- ავტოსადგომი - 420 კგ/მ²

შენიშვნა: ჩამონათვალში მოცემულია ძირითადი დატვირთვები.

2.4 სეისმიკა

სეისმიკის ცხრილი შევსებულია (PN 01.01.-09)-(53) ის საფუძველზე.

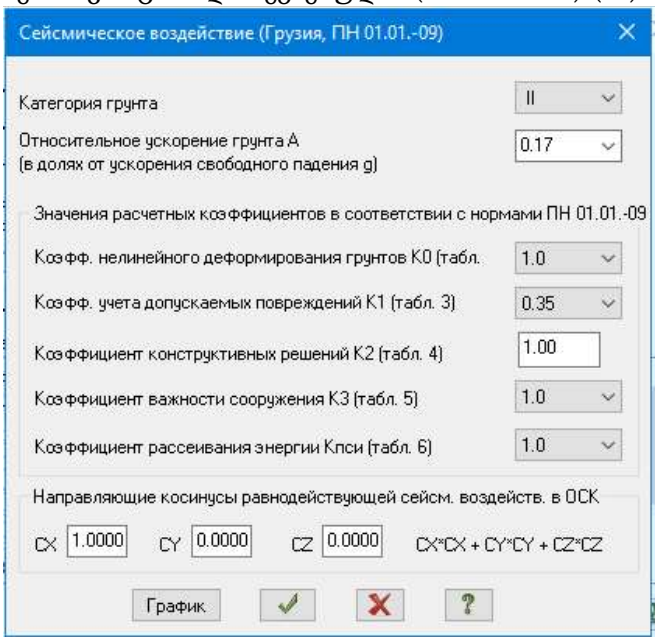

ანალიტიკური მოდელირება - მათე საჯაია ხელმოწერა

3. მასალები

3.1 ბეტონი

- საძირკველი - B25
- გადახურვის ფილები - B25
- მონ. კედლები - B25
- სვეტები - B25
- რიგელები - B25
- კიბე - B25

შენიშვნა: მახასიათებელი მოცემულია კუბური სიმტკიცისთვის.

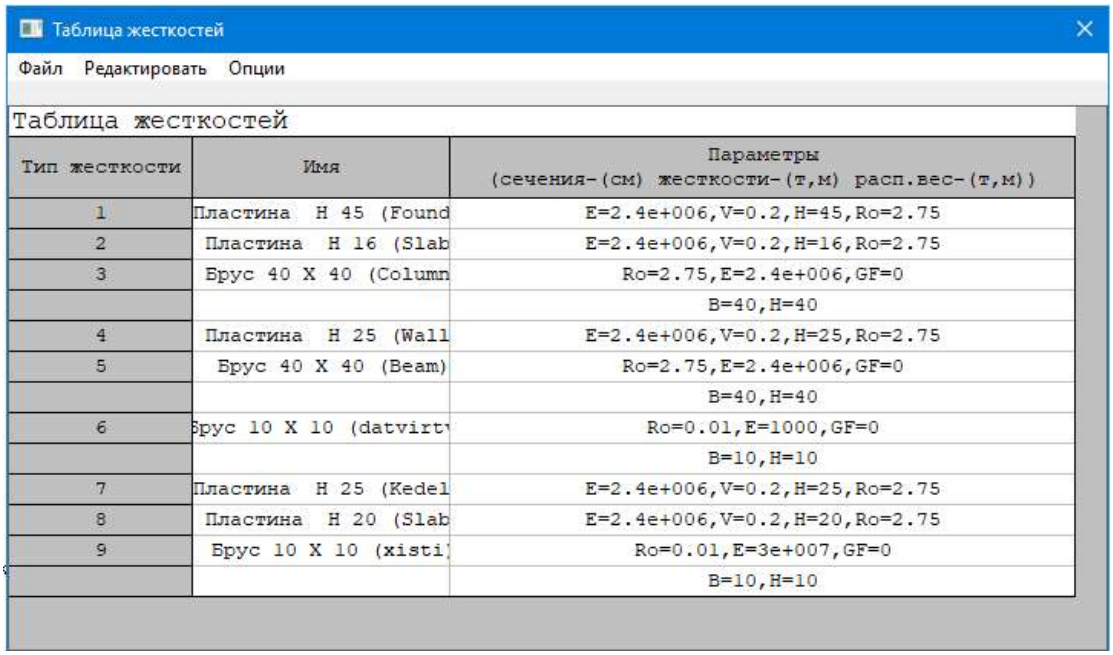

Таблица жесткостей

Файл Редактировать Опции

Таблица жесткостей

Тип жесткости	Имя	Параметры (сечения-(см) жесткости-(т,м) расп.вес-(т,м))
1	Пластина H 45 (Found	E=2.4e+006,V=0.2,H=45,Ro=2.75
2	Пластина H 16 (Slab	E=2.4e+006,V=0.2,H=16,Ro=2.75
3	Брус 40 X 40 (Column	Ro=2.75,E=2.4e+006,GF=0
		B=40,H=40
4	Пластина H 25 (Wall	E=2.4e+006,V=0.2,H=25,Ro=2.75
5	Брус 40 X 40 (Beam)	Ro=2.75,E=2.4e+006,GF=0
		B=40,H=40
6	Брус 10 X 10 (datvirtv	Ro=0.01,E=1000,GF=0
		B=10,H=10
7	Пластина H 25 (Kedel	E=2.4e+006,V=0.2,H=25,Ro=2.75
8	Пластина H 20 (Slab	E=2.4e+006,V=0.2,H=20,Ro=2.75
9	Брус 10 X 10 (xisti	Ro=0.01,E=3e+007,GF=0
		B=10,H=10

3.2 არმატურა

- კლასი - B500C – R= 500 MPa.



Es	20000000.00
Rsn	50000.00
Rs	43500.00
Rsw	30000.00
Rsc	43500.00

ანალიტიკური მოდელირება - მათე საჯაია ხელმოწერა

4. დატვირთვების თანწყობა

SNIP 2.01.07-85*

	Load case #	Name	Type	Sign variable	Mutually exclusiv	Load factor	Duration coef.	1	2	3	4	5
1	1	Load case 1	Dead(D)	+		1.1	1.0	1.0	.9	.9	.9	.9
2	2	Caa?o?aiea 2	Live (L)	+		1.2	1.0	1.0	.8	.8	.8	.8
3	3	Caa?o?aiea 3	Short-term (Sh)	+		1.2	.35	1.0	.5	.5	.5	.5
4	4	Load case 4	Earthquake(E)	+/-	1	1.0	.0	.0	1.0	.0	-1.0	.0
5	5	Load case 5	Earthquake(E)	+/-	1	1.0	.0	.0	.0	1.0	.0	-1.0

5. გადაადგილებები

5.1 Z ღერძის მიმართ

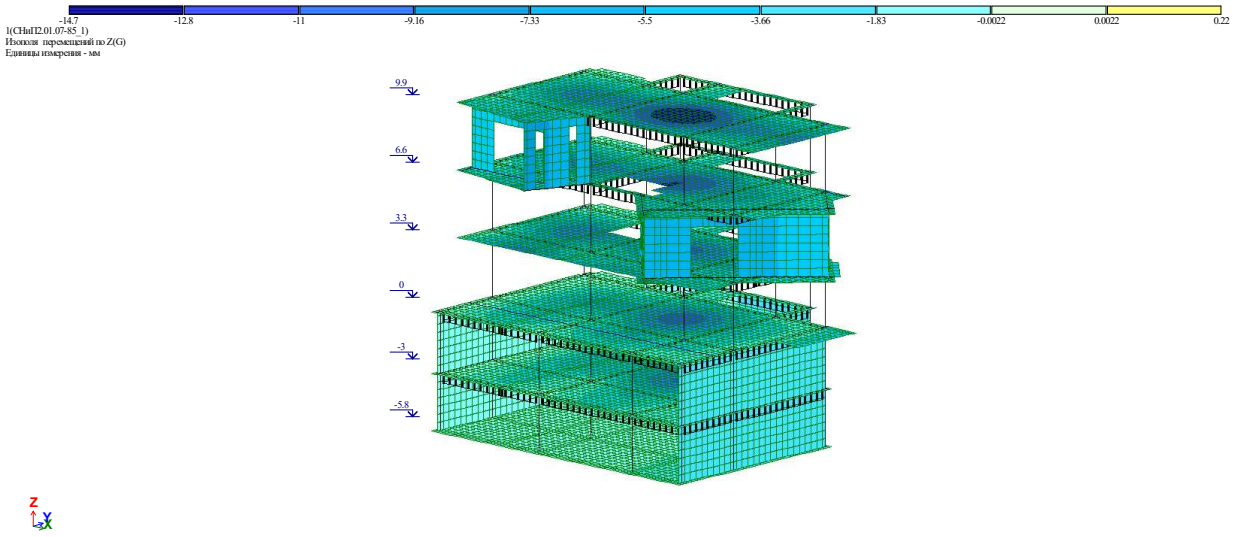

ანალიტიკური მოდელირება - მათე საჯაია ხელმოწერა

5.2. გადაადგილება X ღერძის მიმართ

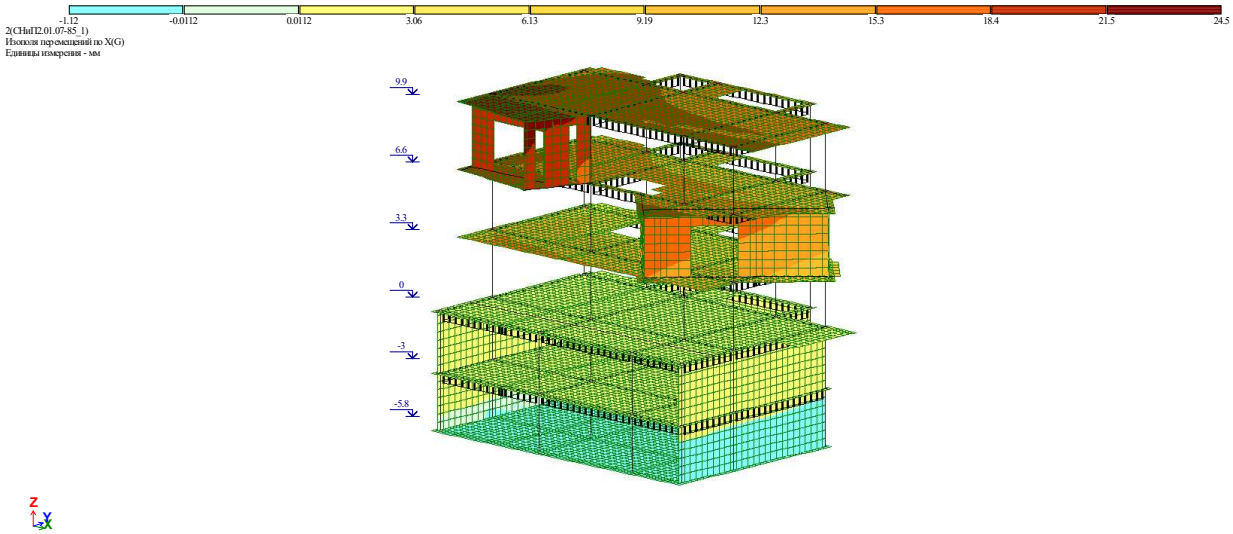

5.3 Y ღერძის მიმართ

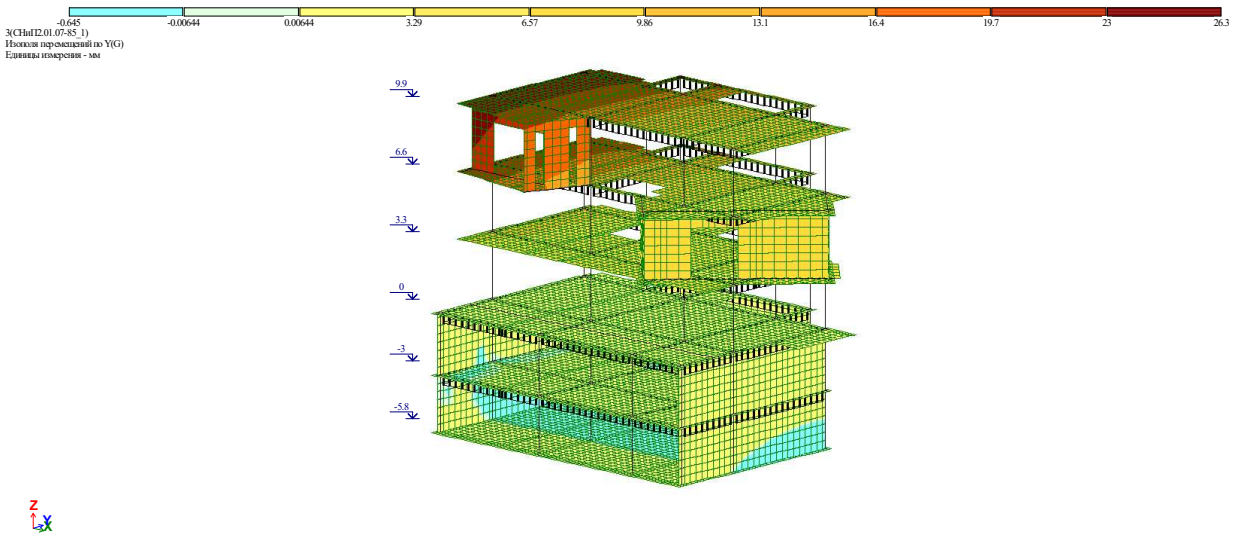

ანალიტიკური მოდელირება - მათე საჯაია ხელმოწერა

6. გრძივი ძალა (N)

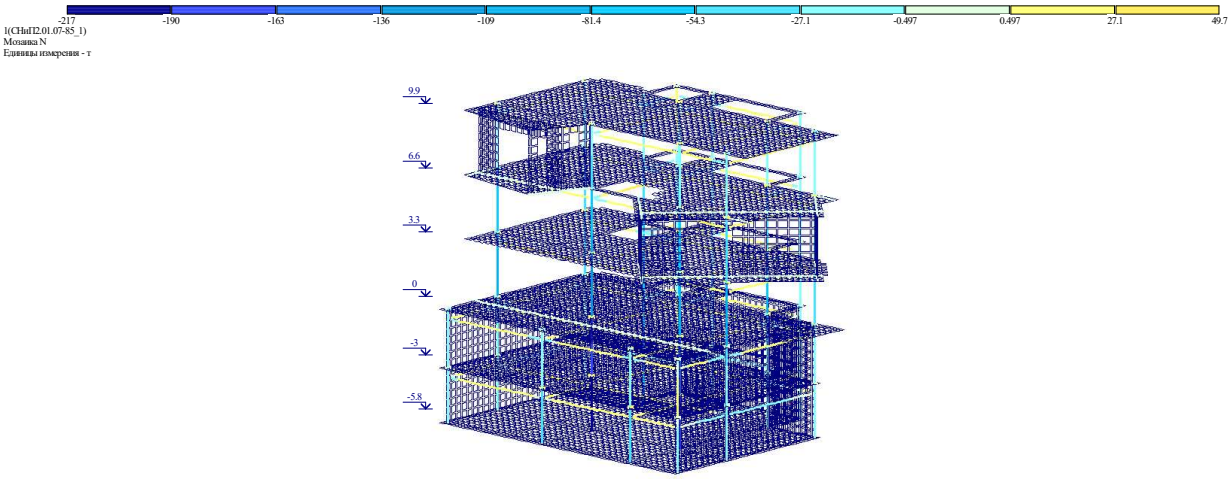

8. არმირება

8.1 სვეტების არმირება

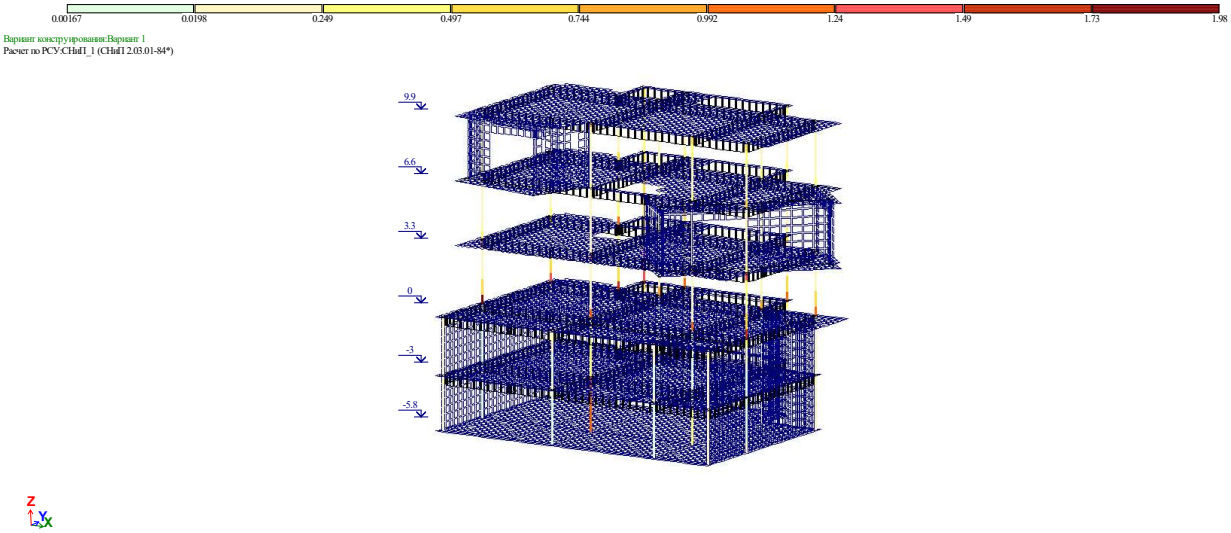

ანალიტიკური მოდელირება - მათე საჯაია ხელმოწერა

8.2 რიგელების არმირება

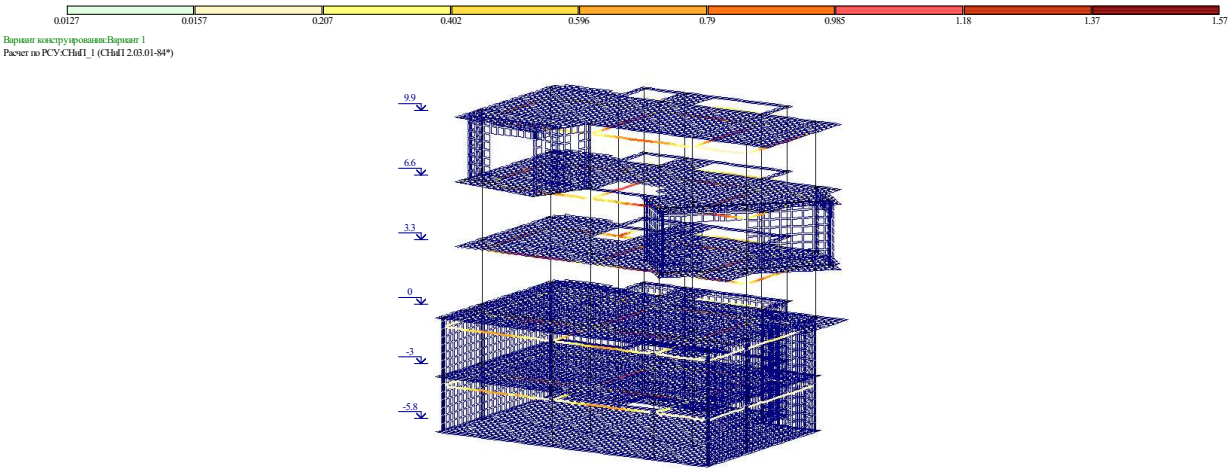

ანალიტიკური მოდელირება - მათე საჯაია ხელმოწერა

8.3 საძირკვლის არმირება (ქვედა შრე X მიმართ.)

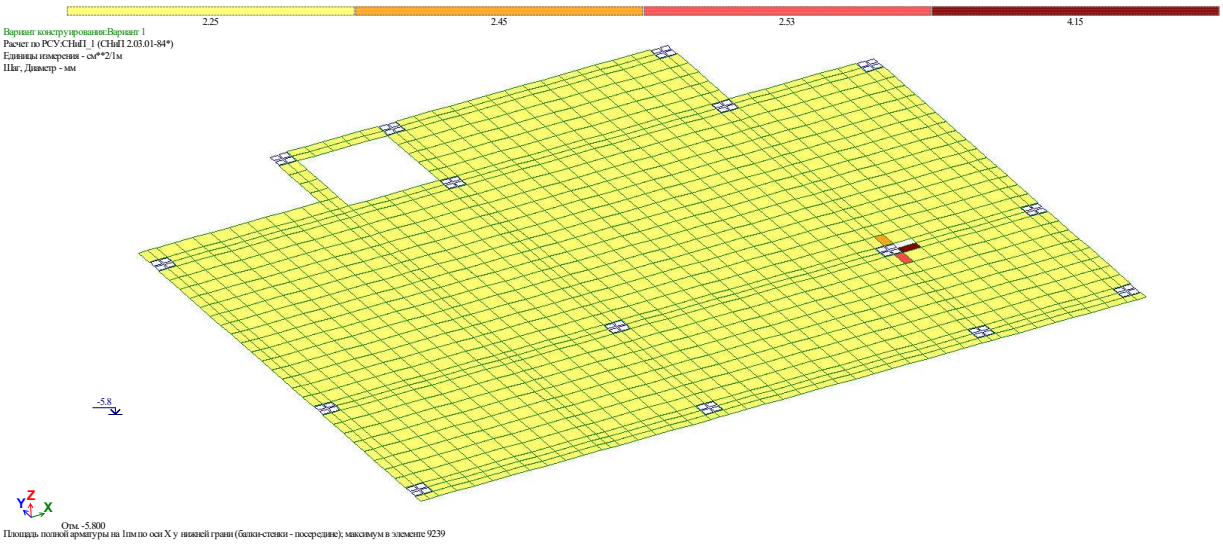

8.4 საძირკვლის არმირება (ქვედა შრე Y მიმართ.)

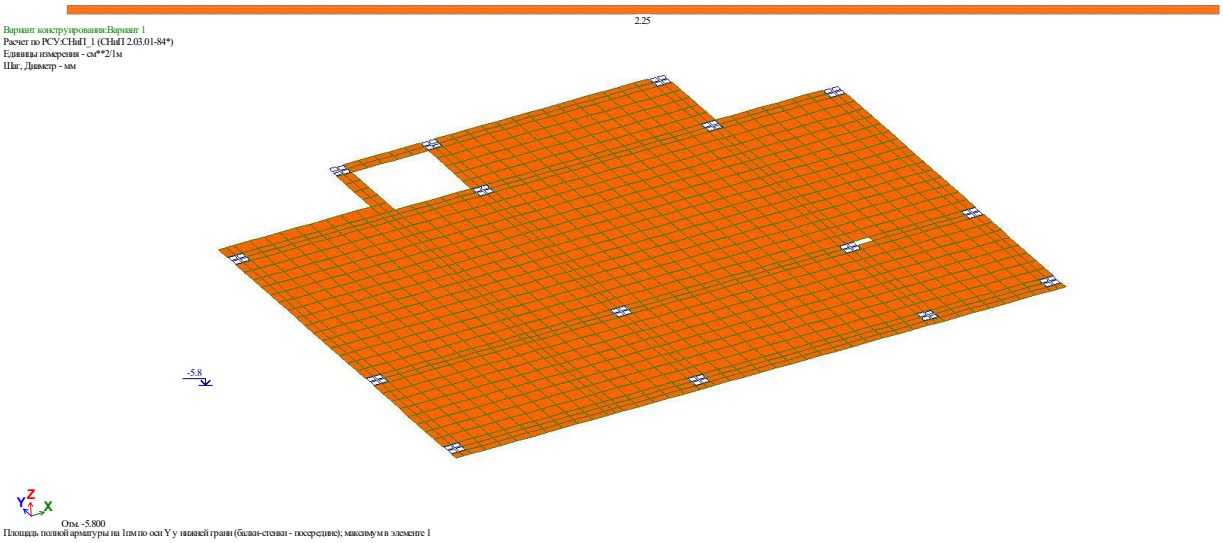

ანალიტიკური მოდელირება - მათე საჯაია ხელმოწერა

8.5 საძირკვლის არმირება (ზედა შრე X მიმართ.)

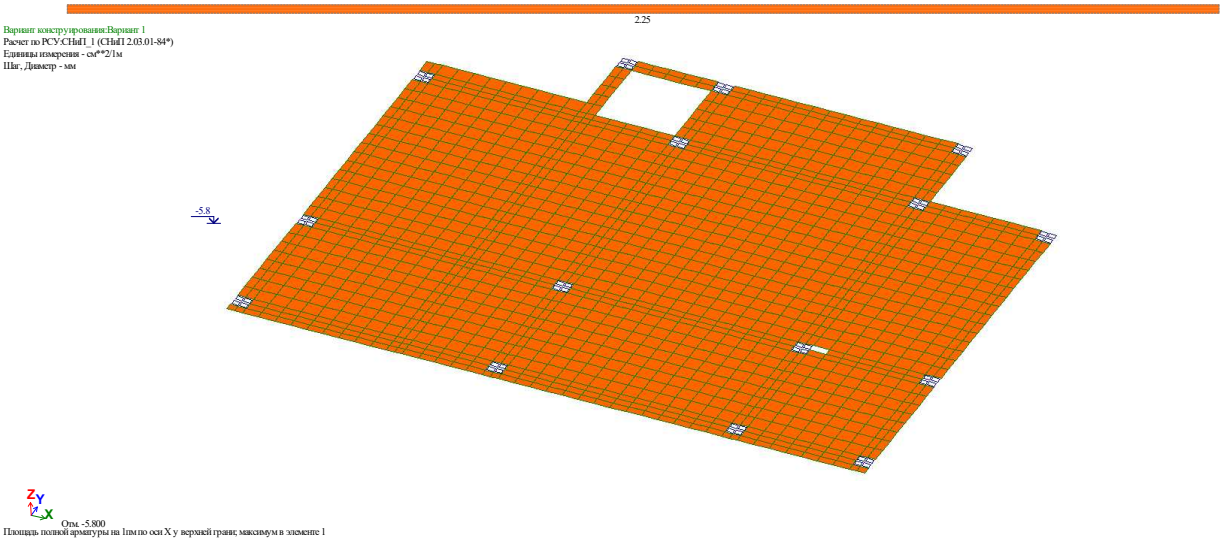

8.6 საძირკვლის არმირება (ზედა შრე Yმიმართ.)

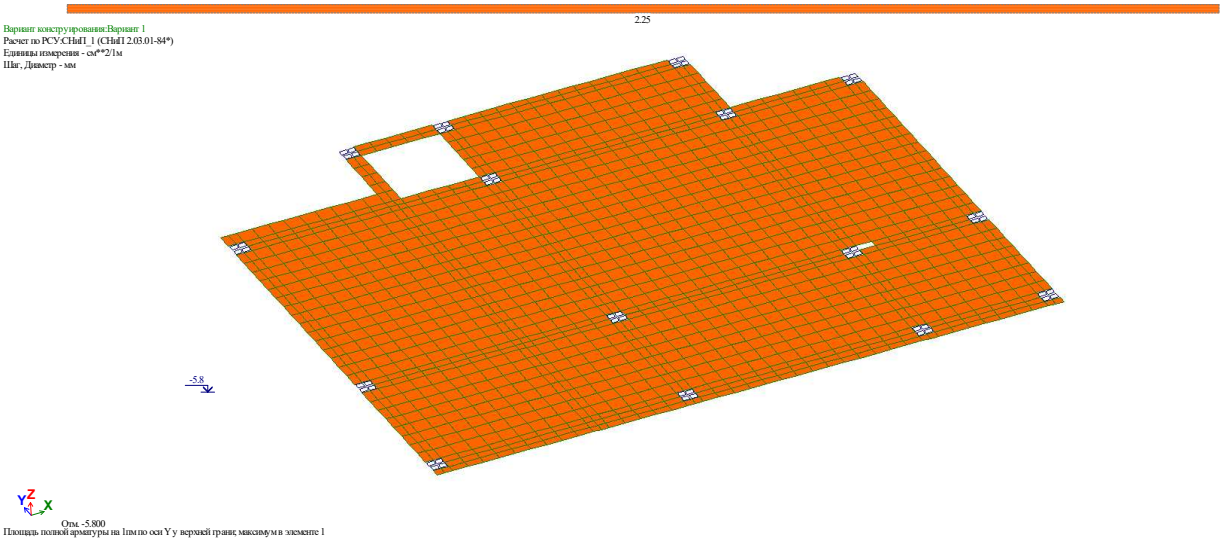

ანალიტიკური მოდელირება - მათე საჯაია ხელმოწერა

8.7 ტიპიური ფილის არმირება (ქვედა შრე X მიმართ.)

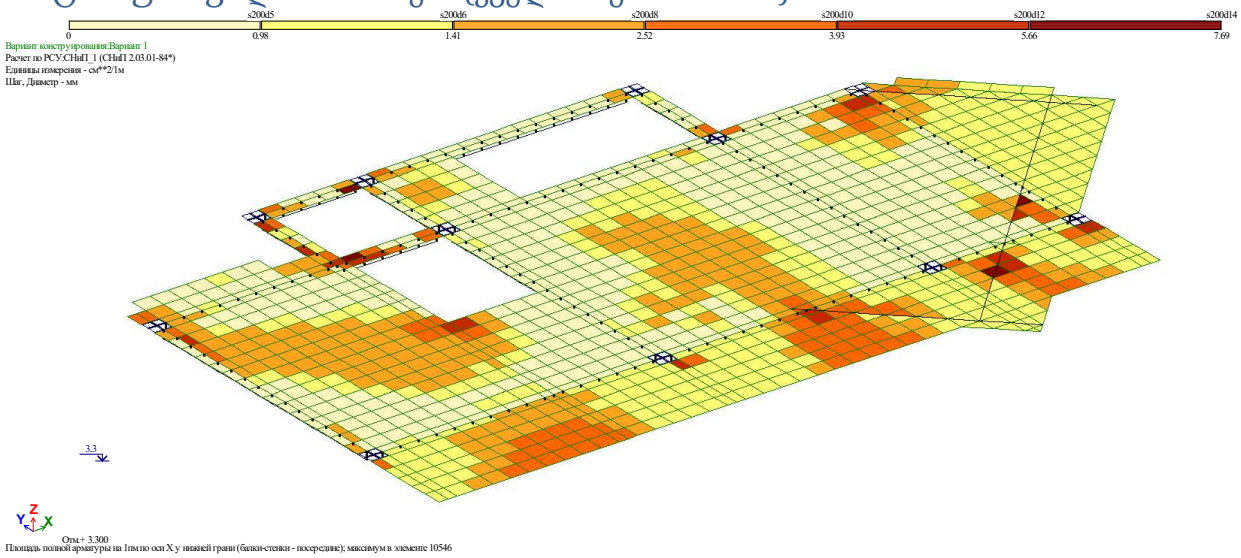

8.8 ტიპიური ფილის არმირება (ქვედა შრე Y მიმართ.)

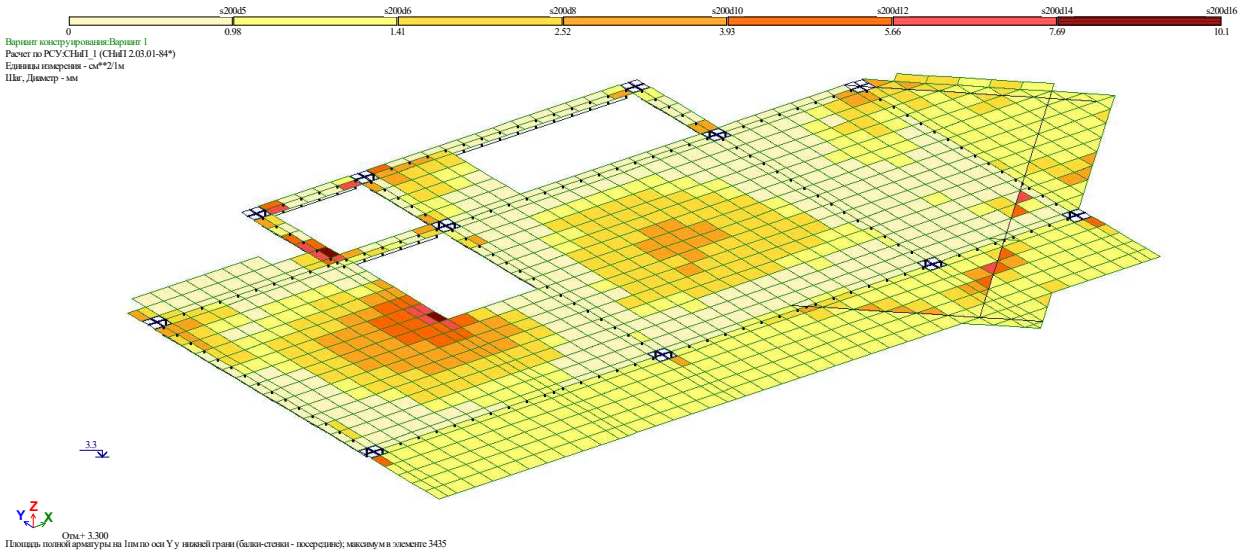

ანალიტიკური მოდელირება - მათე საჯაია ხელმოწერა

8.9 ტიპიური ფილის არმირება (ზედა შრე X მიმართ.)

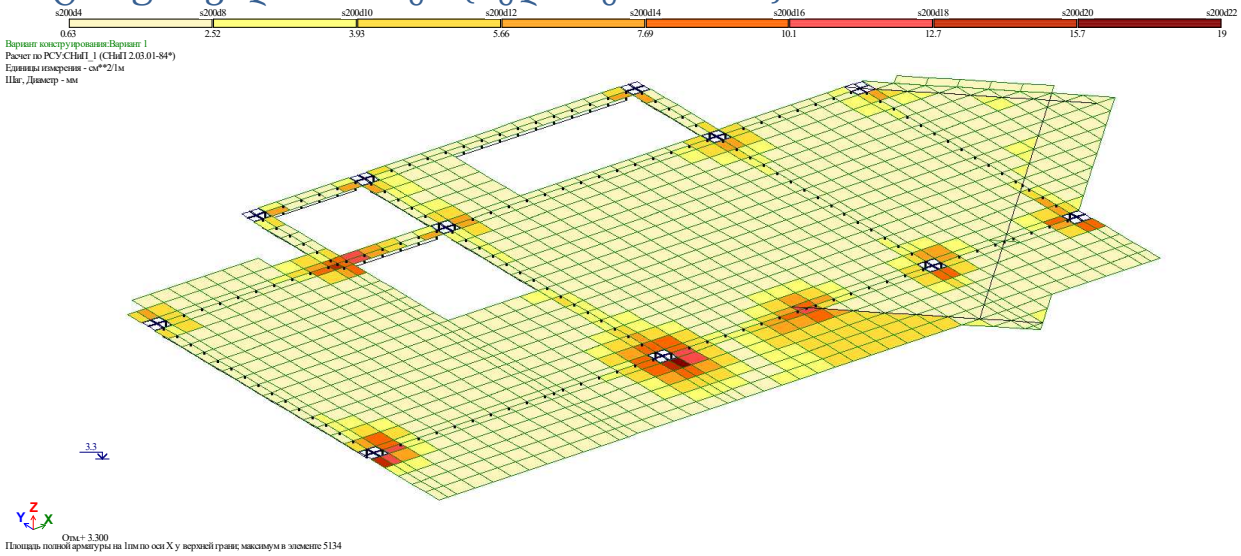

8.10 ტიპიური ფილის არმირება (ზედა შრე Y მიმართ.)

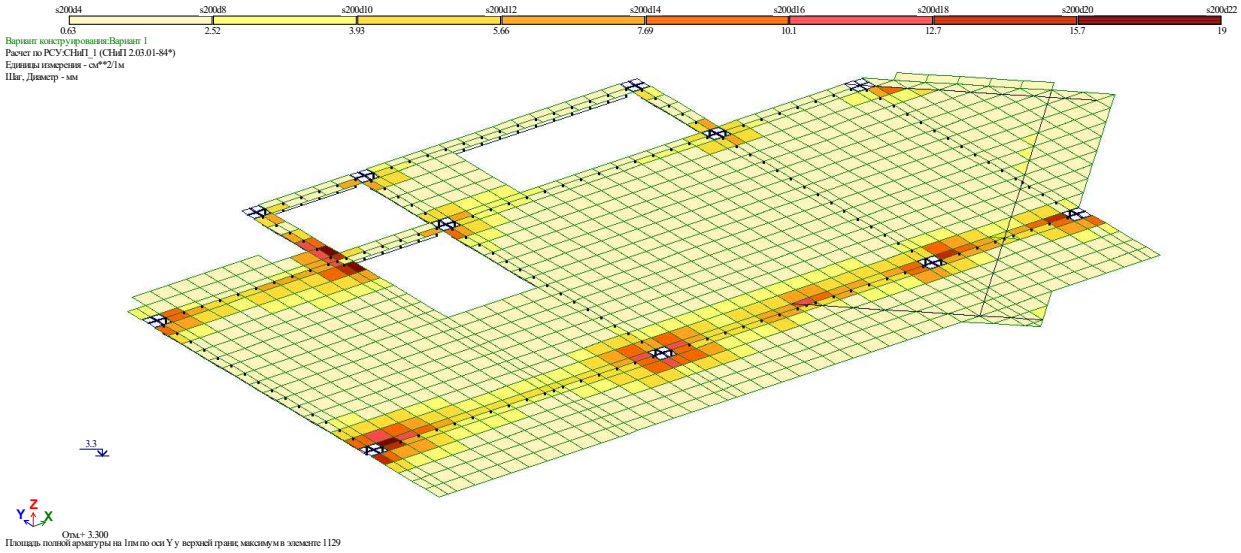

ანალიტიკური მოდელირება - მათე საჯაია ხელმოწერა

9.პერიოდები

ЗАГР	N п/п	Собств. знач.	Рад/с.	Гц.	Периоды	Коэф. распр.	Масса	Сумма масс
4	1	0.126290	7.918302	1.260876	0.793099	0.519466	3.446821	3.446821
4	2	0.106004	9.433582	1.502163	0.665707	1.312902	44.674533	48.121354
4	3	0.081411	12.283424	1.955959	0.511258	0.283209	0.707146	48.828500
4	4	0.040091	24.943454	3.971888	0.251769	-0.055619	0.041556	48.870056
4	5	0.033121	30.192536	4.807729	0.207998	-0.516357	3.474797	52.344853
4	6	0.025637	39.005528	6.211071	0.161003	-0.136781	0.101757	52.446609
4	7	0.023978	41.705352	6.640980	0.150580	0.683400	2.133890	54.580499
4	8	0.022502	44.441406	7.076657	0.141310	0.115155	0.035964	54.616463
4	9	0.022405	44.632216	7.107041	0.140706	-0.708305	0.436613	55.053076
4	10	0.021895	45.672914	7.272757	0.137499	-0.170173	0.144183	55.197259
4	11	0.021030	47.550903	7.571800	0.132069	-0.185827	0.052717	55.249976
4	12	0.020938	47.758961	7.604930	0.131494	-0.287509	0.185393	55.435369
4	13	0.020794	48.091409	7.657868	0.130585	0.592476	0.782110	56.217479
4	14	0.020611	48.518340	7.725850	0.129436	-0.512427	1.492660	57.710139
4	15	0.020062	49.845693	7.937212	0.125989	0.725350	2.490118	60.200256
4	16	0.019816	50.464563	8.035759	0.124444	-0.650507	1.608559	61.808816
4	17	0.019435	51.453816	8.193283	0.122051	1.552953	7.229202	69.038017
4	18	0.018473	54.131872	8.619725	0.116013	-1.080019	2.390940	71.428957
5 - (мод. 41)								
5	1	0.126290	7.918302	1.260876	0.793099	1.630570	34.805460	34.805460
5	2	0.106004	9.433582	1.502163	0.665707	-0.228101	1.382017	36.187478
5	3	0.081411	12.283424	1.955959	0.511258	-1.072218	10.387799	46.575277
5	4	0.040091	24.943454	3.971888	0.251769	-0.565283	4.399263	50.974539
5	5	0.033121	30.192536	4.807729	0.207998	-0.023735	0.007525	50.982064
5	6	0.025637	39.005528	6.211071	0.161003	0.045388	0.011483	50.993547
5	7	0.023978	41.705352	6.640980	0.150580	-0.184105	0.158715	51.152262
5	8	0.022502	44.441406	7.076657	0.141310	0.151801	0.064050	51.216312
5	9	0.022405	44.632216	7.107041	0.140706	-0.274603	0.067256	51.283568
5	10	0.021895	45.672914	7.272757	0.137499	-0.007636	0.000298	51.283865
5	11	0.021030	47.550903	7.571800	0.132069	0.060540	0.005734	51.289600
5	12	0.020938	47.758961	7.604930	0.131494	-0.280760	0.181186	51.470785
5	13	0.020794	48.091409	7.657868	0.130585	0.348698	0.277644	51.748430
5	14	0.020611	48.518340	7.725850	0.129436	-0.377800	0.831540	52.579969
5	15	0.020062	49.845693	7.937212	0.125989	0.307377	0.458280	53.038249
5	16	0.019816	50.464563	8.035759	0.124444	-0.037015	0.005338	53.043587
5	17	0.019435	51.453816	8.193283	0.122051	0.185224	0.105398	53.148985
5	18	0.018473	54.131872	8.619725	0.116013	-0.221106	0.102700	53.251685
6 - (мод. 41)								
6	1	0.126290	7.918302	1.260876	0.793099	1.520416	29.629371	29.629371
6	2	0.106004	9.433582	1.502163	0.665707	0.766916	15.296213	44.925583
6	3	0.081411	12.283424	1.955959	0.511258	-0.558049	2.755059	47.680642
6	4	0.040091	24.943454	3.971888	0.251769	-0.439096	2.598930	50.279572
6	5	0.033121	30.192536	4.807729	0.207998	-0.381854	1.906848	52.186421
6	6	0.025637	39.005528	6.211071	0.161003	-0.064606	0.022780	52.209200
6	7	0.023978	41.705352	6.640980	0.150580	0.352968	0.571197	52.780397
6	8	0.022502	44.441406	7.076657	0.141310	0.188770	0.096975	52.877372
6	9	0.022405	44.632216	7.107041	0.140706	-0.694978	0.421785	53.299157
6	10	0.021895	45.672914	7.272757	0.137499	-0.125714	0.078957	53.378114
6	11	0.021030	47.550903	7.571800	0.132069	-0.088567	0.012016	53.390130
6	12	0.020938	47.758961	7.604930	0.131494	-0.401826	0.363378	53.753508
6	13	0.020794	48.091409	7.657868	0.130585	0.665486	0.990141	54.743649
6	14	0.020611	48.518340	7.725850	0.129436	-0.629472	2.260174	57.003823
6	15	0.020062	49.845693	7.937212	0.125989	0.730206	2.532262	59.536086
6	16	0.019816	50.464563	8.035759	0.124444	-0.486090	0.901280	60.437366
6	17	0.019435	51.453816	8.193283	0.122051	1.228941	4.542846	64.980212
6	18	0.018473	54.131872	8.619725	0.116013	-0.919949	1.740708	66.720919
7 - (мод. 41)								
7	1	0.126290	7.918302	1.260876	0.793099	0.785884	8.056828	8.056828
7	2	0.106004	9.433582	1.502163	0.665707	-1.089545	31.421582	39.478410
7	3	0.081411	12.283424	1.955959	0.511258	-0.958511	8.272367	47.750777
7	4	0.040091	24.943454	3.971888	0.251769	-0.360449	1.782433	49.533210
7	5	0.033121	30.192536	4.807729	0.207998	0.348282	1.614484	51.147694
7	6	0.025637	39.005528	6.211071	0.161003	0.128804	0.092154	51.239848
7	7	0.023978	41.705352	6.640980	0.150580	-0.613369	1.755528	52.995375
7	8	0.022502	44.441406	7.076657	0.141310	0.025940	0.001864	52.997239
7	9	0.022405	44.632216	7.107041	0.140706	0.306575	0.083536	53.080775
7	10	0.021895	45.672914	7.272757	0.137499	0.114914	0.067145	53.147920
7	11	0.021030	47.550903	7.571800	0.132069	0.174195	0.047309	53.195229
7	12	0.020938	47.758961	7.604930	0.131494	0.004715	0.000051	53.195280
7	13	0.020794	48.091409	7.657868	0.130585	-0.172283	0.067539	53.262819
7	14	0.020611	48.518340	7.725850	0.129436	0.095107	0.052513	53.315332
7	15	0.020062	49.845693	7.937212	0.125989	-0.295448	0.421920	53.737252
7	16	0.019816	50.464563	8.035759	0.124444	0.433735	0.730340	54.467592
7	17	0.019435	51.453816	8.193283	0.122051	-0.966957	2.862396	57.329988
7	18	0.018473	54.131872	8.619725	0.116013	0.607213	0.771845	58.101833
8 - (мод. 41)								
8	1	0.126290	7.918302	1.260876	0.793099	0.022479	0.005898	0.005898
8	2	0.106004	9.433582	1.502163	0.665707	-0.017256	0.007053	0.012951
8	3	0.081411	12.283424	1.955959	0.511258	-0.018816	0.002852	0.015803
8	4	0.040091	24.943454	3.971888	0.251769	0.119676	0.175817	0.191621
8	5	0.033121	30.192536	4.807729	0.207998	0.059213	0.041756	0.233377
8	6	0.025637	39.005528	6.211071	0.161003	2.697672	36.170489	36.403866
8	7	0.023978	41.705352	6.640980	0.150580	0.603740	1.521895	37.925761
8	8	0.022502	44.441406	7.076657	0.141310	1.163527	3.355182	41.280943
8	9	0.022405	44.632216	7.107041	0.140706	0.264999	0.055848	41.336790
8	10	0.021895	45.672914	7.272757	0.137499	-1.051983	5.035143	46.371933
8	11	0.021030	47.550903	7.571800	0.132069	0.427410	0.254849	46.626783
8	12	0.020938	47.758961	7.604930	0.131494	0.326219	0.218108	46.844890
8	13	0.020794	48.091409	7.657868	0.130585	0.204969	0.085539	46.930430
8	14	0.020611	48.518340	7.725850	0.129436	0.158181	0.129978	47.060408
8	15	0.020062	49.845693	7.937212	0.125989	-0.340317	0.500903	47.561311

ანალიტიკური მოდელირება - მათე საჯაია ხელმოწერა

10. გამოყენებული ლიტერატურა

- (პნ 01.01-09) - სეისმომედეგი მშენებლობა
- (პნ 01.05-08) - სამშენებლო კლიმატოლოგია
- СНиП 2.01.07-85* _ Нагрузки и воздействия

ანალიტიკური მოდელირება - მათე საჯაია ხელმოწერა

CUBICON©

DESIGN & BUILDING ENGINEERING

2021

WWW.CUBICON.GE

საკონტაქტო:

+995 591 116 444

INFO@CUBICON.GE

მარშალ გელოვანის გამზ. 13
0159, თბილისი,საქართველო,

სოციალური ქსელები:

www.facebook.com/cubicon.ge

www.linkedin.com/in/cubicon/

2021

მრავალფუნქციური საცხ. სახლი ლისზე

ქ. თბილისი, ნუცუბიძის ფერდობი, ინტენსიფიკაციის ქუჩის მიმდებარედ; ს.კ. 01.14.16.014.177

სტრუქტურული დიზაინი

სამშენებლო დოკუმენტაცია - (C.D.)

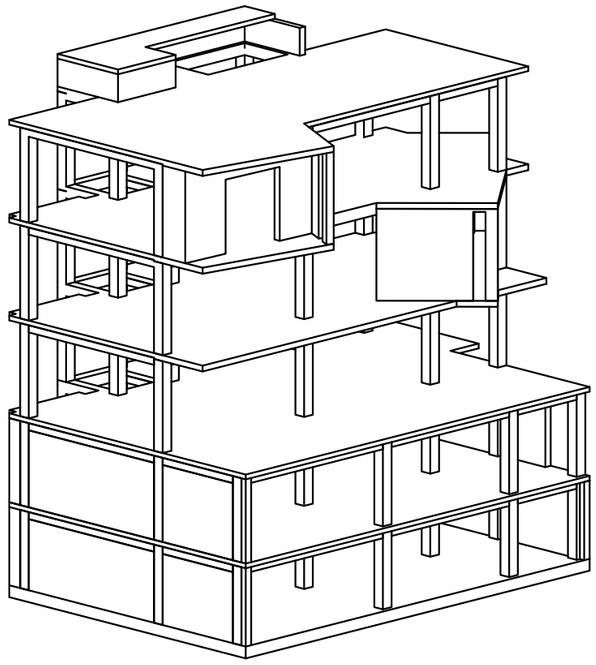

საილუსტრაციო

ორგანიზაციის მთ. ინჟინერი:	ს. პაპაშვილი
საპროექტო ჯგ._ის ხელმძღვანელი:	მ. საჯაია
ინჟ.-კონსტრუქტორი:	ბ. გვარლიანი
ინჟ.-კონსტრუქტორი:	ე. ჯეირანაშვილი

ნახაზების ჩამონათვალი

ნახაზების დასახელება	კოდი	REVISION				
ჩამონათვალი	S-0001					
განმარტებითი ბარათი	S-0002					
პირობითი აღნიშვნები	S-0003					
მასალის ამოკრეფა	S-0004					
ქვაბულის გეგმა	S-1001	--	--	--	--	--
ჭრილი A	S-1002	--	--	--	--	--
Pile - 1; P.R.C. - 1; კვეთი a; R.C.W. - 15;	S-1003	--	--	--	--	--
G.B. - 1; სპეციფიკაცია	S-1004	--	--	--	--	--
საძ. ფილის საყალიბე გეგმა -5.80 ნიშნულზე	S-1101	--	--	--	--	--
საძ. ფილის არმირების გეგმა -5.80 ნიშნ. ქვედა შრე (X მიმ.)	S-1102	--	--	--	--	--
საძ. ფილის არმირების გეგმა -5.80 ნიშნ. ქვედა შრე (Y მიმ.)	S-1103	--	--	--	--	--
საძ.ფილის არმირების გეგმა -5.80 ნიშნ. ზედა შრე (X-Y მიმ.)	S-1104	--	--	--	--	--
საძ. ფილის განივი არმირების გეგმა -5.80 ნიშნ.	S-1105	--	--	--	--	--
საძ. ფილის ნაშვერების გეგმა -5.80 ნიშნ.	S-1106	--	--	--	--	--
კვეთი - a; b; c; e; ხედი - d; ღეროების განლაგების სქემა	S-1107	--	--	--	--	--
კვეთი - f	S-1108	--	--	--	--	--
კვეთი - g; კვანძი - I; II;	S-1109	--	--	--	--	--
კვანძი - III; IV; V; VI;	S-1110	--	--	--	--	--
ფრაგმენტი - 1; C.R. -1; ესკიზები;	S-1111	--	--	--	--	--
სპეციფიკაცია	S-1112	--	--	--	--	--
R.C.W. - 1	S-1201	--	--	--	--	--
R.C.W. - 2	S-1202	--	--	--	--	--
R.C.W. - 3; 4	S-1203	--	--	--	--	--
R.C.W. - 5; 6	S-1204	--	--	--	--	--
R.C.W. - 7; 8	S-1205	--	--	--	--	--
R.C.W. - 9; 10	S-1206	--	--	--	--	--
R.C.W. - 11; 12; 13	S-1207	--	--	--	--	--
კვეთი - a; b; c	S-1208	--	--	--	--	--
კვეთი - d; e	S-1209	--	--	--	--	--
კვეთი - g; h; j; k	S-1210	--	--	--	--	--
კვეთი - m; n; R.C.W. - 14	S-1211	--	--	--	--	--
R.C.W. - სპეციფიკაცია -5.80 და -3.00 ნიშნულებზე	S-1212	--	--	--	--	--
R.C.W. - სპეციფიკაცია 3.30; 6.60 და 9.90 ნიშნულებზე	S-1213	--	--	--	--	--
გად. ფილის საყალიბე გეგმა - 3.00 ნიშნულზე	S-2001	--	--	--	--	--
გად.ფილის არმირების გეგმა -3.00 ნიშნ. ქვედა შრე(X-Y მიმ)	S-2002	--	--	--	--	--
გად.ფილის არმირების გეგმა -3.00 ნიშნ. ზედა შრე(X-Yმიმ.)	S-2003	--	--	--	--	--
გად. ფილის საყალიბე გეგმა 0.00 ნიშნულზე	S-2003	--	--	--	--	--
გად.ფილის არმირების გეგმა 0.00 ნიშნ. ქვედა შრე(X-Y მიმ)	S-2004	--	--	--	--	--
გად.ფილის არმირების გეგმა 0.00 ნიშნ. ზედა შრე(X-Y მიმ)	S-2005	--	--	--	--	--
გად. ფილის საყალიბე გეგმა 3.30 ნიშნულზე	S-2006	--	--	--	--	--
გად.ფილის არმირების გეგმა 3.30 ნიშნ. ქვედა შრე(X-Y მიმ)	S-2007	--	--	--	--	--
გად.ფილის არმირების გეგმა 3.30 ნიშნ. ქვედა შრე (X მიმ)	S-2008	--	--	--	--	--
გად.ფილის არმირების გეგმა 3.30 ნიშნ. ზედა შრე (X მიმ)	S-2009	--	--	--	--	--
გად. ფილის საყალიბე გეგმა 6.60 ნიშნულზე	S-2010	--	--	--	--	--
გად.ფილის არმირების გეგმა 6.60 ნიშნ. ქვედა შრე(X-Y მიმ)	S-2011	--	--	--	--	--
გად.ფილის არმირების გეგმა 6.60 ნიშნ. ზედა შრე (X მიმ)	S-2012	--	--	--	--	--
გად.ფილის არმირების გეგმა 6.60 ნიშნ. ქვედა შრე (Y მიმ)	S-2013	--	--	--	--	--
გად. ფილის საყალიბე გეგმა 9.90 ნიშნულზე	S-2014	--	--	--	--	--
გად.ფილის არმირების გეგმა 9.90 ნიშნ. ქვედა შრე (X-Y მიმ)	S-2015	--	--	--	--	--
გად.ფილის არმირების გეგმა 9.90 ნიშნ. ზედა შრე (X მიმ)	S-2016	--	--	--	--	--
გად.ფილის არმირების გეგმა 9.90 ნიშნ. ზედა შრე (Y მიმ)	S-2017	--	--	--	--	--
გად. ფილის საყალიბე გეგმა 11.00 ნიშნულზე	S-2018	--	--	--	--	--
გად.ფილის არმირების გეგმა 11.00 ნიშნ. ქვედა შრე (X-Y მიმ)	S-2019	--	--	--	--	--
გად.ფილის არმირების გეგმა 11.00 ნიშნ. ზედა შრე (X-Y მიმ)	S-2020	--	--	--	--	--
კვეთი - a; b; c; d; e; f; g; j;	S-2021	--	--	--	--	--
კვეთი - k; m; ესკიზები	S-2022	--	--	--	--	--
კვეთი - h;	S-2023	--	--	--	--	--
გად. ფილების სპეციფიკაცია	S-2024	--	--	--	--	--
C. - 1; 2	S-3001	--	--	--	--	--
კვეთი - a; b; ესკიზი; სვეტების სპეციფიკაცია	S-3002	--	--	--	--	--
BM. - 1; 2	S-4001	--	--	--	--	--
BM. - 3; 4; 5	S-4002	--	--	--	--	--
BM. - 6; 7; 8	S-4003	--	--	--	--	--
BM. - 9; 10; 11	S-4004	--	--	--	--	--
კვეთი - a; b; ესკიზი	S-4005	--	--	--	--	--
BM. - სპეციფიკაცია -3.00 დან 9.90 ნიშნულის ჩათვლით.	S-4006	--	--	--	--	--
კიბე N-1 საყალიბე გეგმა -5.80 0.00 ნიშნულებს შორის	S-5001	--	--	--	--	--
კიბე N-1 საყალიბე გეგმა 0.00 9.90 ნიშნულებს შორის	S-5002	--	--	--	--	--
ჭრილი - A	S-5003	--	--	--	--	--
კვანძი - I; II	S-5004	--	--	--	--	--
კვანძი - III; IV	S-5005	--	--	--	--	--
კვანძი - V; VI; VII; VIII	S-5006	--	--	--	--	--
კვეთი - a; ესკიზი	S-5007	--	--	--	--	--
BM. - 12; კვეთი - a; ესკიზი	S-5008	--	--	--	--	--
კიბის სპეციფიკაცია -5.80 9.90 ნიშნულებს შორის	S-5009	--	--	--	--	--
მონ.რკ.ბ. სვ.-ის და გარე შემომგღუდავი კედლების მიერთების სქემა	S - 9001					
ტიხრების დამაგრების და ზღუდარების მოწყობის ტიპ. სქემები	S - 9002					

შენიშვნა:
NOTE:

No	Date	Revision	Issued by

სიტუაციური სქემა
KEY PLAN

მისამართი
ADDRESS
ქ. თბილისი, ნუცუბიძის ფერდობი, ინტენსიფიკაციის ქუჩის მიმდებარედ; ს.კ. 01.14.16.014.177

პროექტი
PROJECT
მრავალფუნქციური საცხ. სახლი ლისზე

ნახაზი
DRWG.
ჩამონათვალი

CUBICON
DESIGN & BUILDING ENGINEERING
შპს "კუბიკონი", თბილისი, მარშალ გელოვანის გამზ. 13
ტელ: (+995 591) 116444 www.cubicon.ge

მთავარი კონსტრუქტორი: LEAD STRUCTURAL ENGINEER: მ. საჯაია	შეასრულა: ISSUED BY:	შეამოწმა APPROVED BY:
	ფაილი FILE ჩამონათვალი	პროექტის №: PROJECT No 93A20
	ფორმატი PAPER SIZE A3	მასშტაბი SCALE
ნახ.კოდი DRWG. No S-0001	კორექტ. REVISION 00	სტადია STATUS C.D.

07.04.2021

1. ზოგადი

- ობ. მისამართი - ქ. თბილისი, ნუცუბიძის ფერდობი, ინტენსიფიკაციის ქუჩის მიმდებარედ; ს.კ. 01.14.16.014.177
- დამკვეთი - შპს. "ემ სი გრუპი"
- არქიტექტურული ნაწილი - შპს. "ემ ეი სტუდიო"
- საინჟინრო გეოლოგია - შპს "გეოსტანდარტპროექტი"
- შენობა-ნაგებობის კლასი (#57_2009/03/24) - IV

2. საინჟინრო გეოლოგია და დაფუძნების პირობები, ქვაბული

2.1 საძირკვლის ფუძედ მიჩნეული გრუნტის მახასიათებლები:

- დასახელება - თხელშრეებრივი არგილიტები.
- საანგარიშო წინაღობა ერთღერძა კუმშვაზე Rc=4.60 მპა (46 კგძ/სმ²);
- კუთრი წონა ρ=2.23 ტ/მ³
- პუასონის კოეფიციენტი μ=0.25
- დასკვნა - მშენებლობისთვის გამოყოფილ უბანზე და მის ირგვლივ არ აღინიშნება საშიში გეოლოგიური პროცესები და მათი ჩასახვა არც მომავალშია მოსალოდნელი, იგი იმყოფება დამაკმაყოფილებელ საინჟინრო-გეოლოგიურ პირობებში;
- გრუნტის კატეგორია სეისმური თვისებების მიხედვით - II (ᲡᲜ 01.01.-09 ცხ.#1);
- ქვაბული - ქვაბულის გვერდების დამუშავება მოხდეს გრუნტების ბუნებრივი ქანობის კუთხით.
- გავლენა მიმდებარე შენობაზე/ნაგებობაზე - რაიმე სახის კონსტრუქციული ღონისძიება.

3. უსაფრთხოება

- მშენებლობის პროცესი წარიმართოს საქართველოს მთავრობის 2007 წლის 28 მარტის #62 დადგენილების მოთხოვნების შესაბამისად და მკაცრად იქნას დაცული უსაფრთხოების წესები.

4. მასალები

- მასალების ანტიკოროზიული და ხანძარსაწინააღმდეგო დაცვა - შესრულდეს ნორმების СНиП 2.01.02-85* და СНиП 2.03.11-85 მოთხოვნების შესაბამისად;
- ბეტონი - შენობის მზიდ კონსტრუქციებში გამოყენებულია

  ბეტონი კლასით - C20/25 (EN1992-1-1) ან B25 (ГОСТ 25192 - 2012)

  საძირკვლის ქვეშ გამოყენებულია ბეტონის მომზადება C12/15 (EN1992-1-1) ან B15 (ГОСТ 25192 - 2012);
- არმატურა - შენობის რკ.ბეტონის ელემენტებში გამოყენებულია არმატურა კლასით - B500C (BS EN 10080) ან A500C; A240C. (ДСТУ 3760-98);
- საკედლე და სატიხრე მასალა - შენობის კონტურზე კედლების შევსება მოხდება მსუბუქი სამშენებლო ბლოკებით მარკით არანაკლებ M 50-ისა, მოცულობითი წონით არაუმეტეს 1200 კგ./მ³. ქვიშა-ცემენტის ხსნარზე, მარკით არანაკლებ M 50-ისა; წყობის ღერძულ გაჭიმვაზე დროებითი წინაღობის (ნორმალური შეჭიდულობის) სიდიდე უნდა იყოს არანაკლებ 1.2კგ.d/სმ²-სა
- ჰიდროიზოლაცია - შენობის კედლები რომლებიც შეხებაში არის გრუნტთან დაიფაროს ჰიდროსაიზოლაციო შრით, (ჰიდროიზოლაციის ტიპი განისაზღვროს დამკვეთთან შეთანხმებით);
- სამშენებლო მასალების ხარისხის კონტროლი:
  - სამშენებლო მოედანზე აუცილებელია განხორციელდეს სამშენებლო მასალების სისტემატური კონტროლი. მშენებლობაზე შემოზიდულ მასალებს თან უნდა ახლდეს მწარმოებლის ხარისხის დამადასტურებელი დოკუმენტი (პასპორტი) რომელშიც მითითებული იქნება ტექნიკური მახასიათებლები, მაგ: მასალის სიმტკიცის ზღვარი, ყინვამედეგობის მაჩვენებელი და სხვა.
  - ბეტონის სამუშაოების წარმოებისას მშრალი და ცხელი კლიმატის პირობებში 25°C-ზე მეტი ჰაერის ტემპერატურისა და 50%-ზე ნაკლები ფარდობითი ტენიანობისას გამოყენებულ იქნას ცემენტები, რომელთა სამარკო სიმტკიცე არანაკლებ 20%-ით სჭარბობს ბეტონის საპროექტო მარკას.
  - ახლადჩაწყობილი ბეტონი დაცული უნდა იქნას მექანიკური დაზიანებისგან (და/ან ზემოქმედებისგან), მზის სხივების პირდაპირი მოხვედრისგან, ყინვისგან, ქარისგან. პროექტში მითითებული სიმტკიცის 75%-ის მიღწევამდე ბეტონის სტრუქტურა ადვილად იმსხვრევა, აქედან გამომდინარე აღნიშნული სიმტკიცის მირწევამდე აუცილებელია მკაცრად დაცული იქნას ტემპერატურის და ტენიანობის რეჟიმი;

5. კლიმატოლოგია და დატვირთვები

- ჩაყინვის სიღრმე - 0.00 მ (ᲡᲜ 01.05-08);
- ქარი - W_0 = 85 კგ/მ² (ᲡᲜ 1.0508);
- თოვლი - q = 50 კგ/მ² (ᲡᲜ 01.0508);
- სტატიკური მუდმივი - 200 კგ/მ² (ბინები); 100 კგ/მ² (ავტოსადგომი, კიბე);
- სტატიკური დროებითი - 200 კგძ/მ² (ბინები); 400 კგძ/მ² (მავტოსადგომი);

  360 კგძ/მ² (კიბე);
- სეისმურობა - საქართველოს ტერიტორიის სეისმური საშიშროების რუქის მიხედვით ქ. თბილისი იმყოფება 8 ბ. სეისმურ ზონაში (სკალა MSK64), ჰორიზონტალური აჩქარება - 0.17 (სეისმურობის კოეფიციენტი);

6. მათ. მოდელირება (გაანგარიშება)

- «Lira - САПР 2013» (ვერსია R3) პროგრამული კომპლექსის მეშვეობით, სასრული ელემენტების მეთოდის საფუძველზე. შენობის საანგარიშო მოდელი შედგენილია არქიტექტურული ნახაზების მიხედვით.
- გაანგარიშებაში მიღებულია შემდეგი დატვირთვები:
  - სტატიკური მუდმივი;
  - სტატიკური დროებითი ხანმოკლე;
  - სეისმური X მიმართულება;
  - სეისმური Y მიმართულება;
  - სეისმური დიაგონალური 45° მიმართულება;
  - სეისმური დიაგონალ. 135° მიმართულება;
  - სეისმური Z მიმართულება;
- გათვალისწინებულია საკუთარი რხევების 15 ფორმა.
- სეისმური ზემოქმედების ანგარიშისას მასების მონაწილეობის ფაქტორი შეადგენს 81-83 %;
- შენობის საკუთარი რხევის პერიოდები: T1=0.79 წმ. T2=0.66 წმ. T3=0.51 წმ.;
- საძირკვლის ძირზე საშუალო წნევა საანგარიშო დატვირთვათა ძირითადი შეხამებისას შეადგენს - 11 ტ/მ²;

7. შენობის აღწერილობა

- პირობითი საპროექტო ნიშნული 0.00 - (არის პირველი სართულის იატაკის დონე) შეესაბამება აბსოლიტურ ნიშნულს 619.17
- კონსტრუქციული სქემა - შენობა ხისტკვანძებიან მონოლითური რკ.ბეტონის ჩარჩოებიან სისტემას წარმოადგენს;
- სართულიანობა - 3 მიწისზედა სართ.;
- სარდაფი (გარაჟი) - 2 მიწისქვეშა სართ.;
- შენობის მიახლოებითი გაბარიტული ზომები - 12.25X15.4 მ. (ღერძებში), გეგმაში მართკუთხედი ფორმის;
- საძირკველი - მონოლითური რკ.ბეტონის ფილა,გაბარიტული ზომებით 13X16X0.45(h) მ.
- კონსტრუქციული ელემენტები (სართ. გადახურვის ფილა, სვეტი, რიგელი, ა.შ.)
  - სართულშუა გადახურვის ფილა - 16 სმ.
  - რიგელები - 40X40(h)სმ.
  - სვეტები - კვეთები უცვლელია სართულების მიხედვით 40X40 სმ;
  - კიბე - მონოლითური რკ.ბეტონის;
  - მონოლითური რკ.ბეტონის კედლები - 25 სმ.;
  - სახურავი - ე.წ. ბრტყელი გადახურვა;

8. შენიშვნები

- ქვაბულის გვერდები მოეწყობა გრუნტის ბუნებრივი დახრის კუთხით, ასეთ შემთხვევაში ქვაბულის გაბარიტული ზომები სცდება ტერიტორიის წითელ ხაზებს, ამიტომ საჭიროა ქვაბულის შემოთავაზებული წესით სამუშაოების დაწყებამდე დამკვეთმა მიიღოს სათანადო თანხმობა ან გადაწყვეტილება ქვაბულის გვერდების გამაბრების შესახებ.
- საძირკვლის ფუძე აუცილებელია მიიღოს ინჟ. გეოლოგმა.
- მიწის სამუშაოთა წარმოებისას დაცული უნდა იყოს СНиП 3.02.01-87 ЗЕМЛЯНЫЕ СООРУЖЕНИЯ,ОСНОВАНИЯ И ФУНДАМЕНТЫ 10.1÷10.5 პუნქტების მოთხოვნები;
- შენობის ღერძების დაკვალვა განხორციელდეს არქიტექტურული ნახაზების შესაბამისად;
- ნახაზებში აღმოჩენილი შეუსაბამობის, არქიტექტურულ ნახაზებთან შეუსაბამობის და/ან საინჟინრო-გეოლოგიური ნაწილის ადგილზე არსებულ სიტუაციასთან შეუსაბამობის შემთხვევაში - აუცილებლად ეცნობოს პროექტის ავტორს;
- არმატურების მოღუნვა განხორციელდეს ცივად გაცხელების გარეშე;
- რკ.ბეტონის კონსტრუქციებს (ფილები,რიგელები) მიეცეს სამშენებლო აწევა „შუქში მალის“ 1/250;
- თუ სამზე ბლოკის წყობის სიმაღლის და სიგანის ფარდობა (H/W) აღემატება 12-ს აუცილებელია შუალედური რკ.ბეტონის სარტყელის მოწყობა;

9. გამოყენებული ლიტერატურა

- (ᲡᲜ 01.01-09) - სეისმომედეგი მშენებლობა
- (ᲡᲜ 03.01-09) - ბეტონისა და რკინაბეტონის კონსტრუქციები
- (ᲡᲜ 02.01-08) - შენობების და ნაგებობების ფუძეები
- (ᲡᲜ 01.05-08) - სამშენებლო კლიმატოლოგია
- СНиП 2.02.03-85 _ Свайные фундаменты
- СНиП 2.01.07-85* _ Нагрузки и воздействия
- EN1992-1; EN1998-1 - ევროკოდი

10. პროფესიული პასუხისმგებლობის დაზღვევა

- პოლისი #PAI/C-024264/19

შენიშვნა:
NOTE:

No	Date	Revision	Issued by

სიტუაციური სქემა
KEY PLAN

მისამართი ADDRESS: ქ. თბილისი, ნუცუბიძის ფერდობი, ინტენსიფიკაციის ქუჩის მიმდებარედ; ს.კ. 01.14.16.014.177

პროექტი PROJECT: მრავალფუნქციური საცხ. სახლი ლისზე

ნახაზი DRWG.

განმარტებითი ბარათი

CUBICON DESIGN & BUILDING ENGINEERING
შპს "ქუბიკონი", თბილისი, მარშალ გელოვანის გამზ. 13
ტელ: (+995 591) 116444 www.cubicon.ge

მთავარი კონსტრუქტორი: LEAD STRUCTURAL ENGINEER:	შესრულა: ISSUED BY:	შემოწმდა APPROVED BY:
მ. საჯაია	MS	MS
	ფაილი FILE: S_0002_EXPL.NOTE	პროექტის №: PROJECT No: 93A20
	ფორმატი PAPER SIZE: A3	მასშტაბი SCALE: -
ნახ.კოდი DRWG. No: S-0002	კორექტ. REVISION: 00	სტატია STATUS: C.D.

07.04.2021

პირობითი აღნიშვნები:
General Legend:

- არსებული კონსტრუქცია
- Existing Wall

- დასაშლელი კონსტრუქცია
- Demolition Wall

- კვეთი ბეტონის ელემენტზე
- Section on concrete element

- კვეთი რკ.ბ. ელემენტზე
- Section on r.c. element

- მონოლითური რკ.ბეტონის ელემენტი (კონსტრუქცია)
- Monolitic r.c. element (Structural)

- ბლოკის წყობა
- Block Masonry

- აგურის წყობა
- Brick Masonry

- ბეტონის მომზადება
- Concrete Preparation

- ქვიშა
- SAND

- ხვინჭა
- Ballast

- ღორღი
- Gravel

- გრუნტი
- Soil

- ჰიდროიზოლაცია
- Waterproofing

- პოლიეთილენის ფენა
- Polyethylene layer

- ქვაბულის ფერდი
- Trench side

- დაბეტონების დონე
- Pouring Level

- მავი ლაქა.(ფილაზე დატანილი კვეთის აღნიშვნა)

415.60 / 422.25
- წითელი ნიშნული
- Red Level
- შავი ნიშნული
- Black Level

30(50)
- კვეთში ეს აღნიშვნა მუთითებს, რომ ურთიერთგადამკვეთ რიგელებს აქვთ სხვადასხვა სისქის (ბეტონის) დაბეტონების ზონა
- This legend in section mentions that beams have diffenrent concrete coat thickness

A / S-0000
- ჭრილი ან კვეთის დასახელება
- Section Name
- ფურცლის ნომერი
- Sheet Number

T/O 3.30 m
beam 400 x 500 mm
- რიგელის თავის კონსტრ. ნიშნული
- რიგელის კვეთი (b X h mm)

T/O SSL = 3.30
h = 250 mm;
- ფილის კონსტრუქციული ნიშნული
- ფილი სისქე

- ფილაში და მონ. კედელში ღიობი

W = 1200
H = 2700
O = 900
- ღიობის სიგანე
- ღიობის სიმაღლე
- მანძილი ფილიდან ღიობამდე

I / S-0000
- კვანძი (დეტალი)

I / S-0000
- ფრაგმენტი

არმატურის აღნიშვნა:
Rebar Marking:

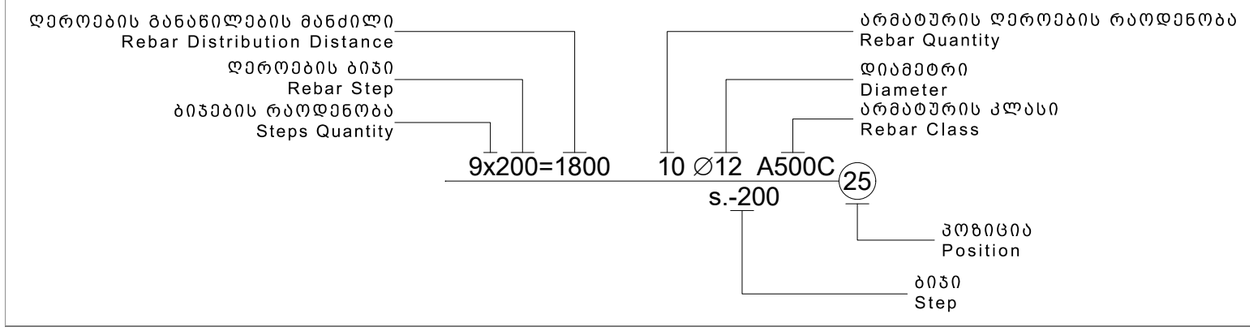

აბრივიატურა
List of Abbreviations

C.O.S.	- დაიჭრას ადგილზე - Cut on Site
V.S.	- დაზუსტდეს ადგილზე - Verify on Site
C.	- მონოლითური სვეტი - Column
BM.	- მონოლითური რიგელი - Reinforced Concrete Beam
SH.W.	- სიხისტის დიაფრაგმა - Shear wall
R.C.W.	- მონოლითური კედელი - Reinforced Concrete wall
G.B.	- რანდკოჭი (ან როსტვერკის კოჭი) - Ground Beam
P.	- ხიმინჯი - Pile
S.F.	- წერტილოვანი საძირკველი - Spread Footing
C.F.	- ლენტური საძირკველი - Continuous Footing
B.S.C.	- არმატურის მოც. კარკასი - Bar Space Cage
P.R.C.	- ხიმინჯის კარკასი - Pile Reinforcement Cage
C.R.	- კარკასი (სიბრტყითი) - Cage of Reinforcement
MESH	- არმატურის ბადე - Rebar Mesh
U.	- პარაპეტი - Upstand
ST.C.	- ლითონის სვეტი - Steel Column
ST.G.	- ლითონის მთავარი კოჭი - Steel Girder
ST.B.	- ლითონის კოჭი - Steel Beam
ST.T.	- ლითონის წამწე - Steel Truss
ST.V.B.	- ლითონის ვერტიკალური კავშირი - Steel Vertical Bracing
ST.H.B.	- ლითონის ჰორიზონტალური კავშირი - Steel Horizontal Bracing
C.B.	- შედგენილი კოჭი - Composite Beam
E.P.	- ჩასატანებელი დეტალი - Embedded Part

სამშენებლო ფაზების აბრივიატურა
Construction phases abbreviations

სქემატური დიზაინი - (S.D.)
Schematic Design

დიზაინის განვითარების ს.ტ. - (D.D.)
Design Development

სატენდერო დოკუმენტაცია - (T.D.)
Tender Documentation

სამშენებლო დოკუმენტაცია - (C.D.)
Construction Documents

მშენებლობის ფაზა (ზედამხედველობა) - (C.P.)
Construction Phase

შენიშვნა:
NOTE:

No	Date	Revision	Issued by

სიტუაციური სქემა
KEY PLAN

მისამართი ADDRESS: ქ. თბილისი, ნუცუბიძის ფერდობი, ინტენსიფიკაციის ქუჩის მიმდებარედ; ს.კ. 01.14.16.014.177

პროექტი PROJECT: მრავალფუნქციური საცხ. სახლი ლისზე

ნახაზი DRWG.

პირობითი აღნიშვნები

CUBICON DESIGN & BUILDING ENGINEERING

შპს "კუბიკონი", თბილისი, მარშალ გელოვანის გამზ. 13
ტელ: (+995 591) 116444 www.cubicon.ge

მთავარი კონსტრუქტორი: LEAD STRUCTURAL ENGINEER: მ. საჯაია	შეასრულა: ISSUED BY:	შეამოწმა APPROVED BY:
	ფაილი FILE S_0003_LEGEND	პროექტის №: PROJECT No 93A20
	ფორმატი PAPER SIZE A3	მასშტაბი SCALE
ნახ.კოდი DRWG. No S-0003	კორექტ. REVISION 00	სტადია STATUS C.D.

07.04.2021

რკინაბეტონის ელემენტების მასალის ამოკრეფა

კონსტრუქციის დასახელება	არმატურის კლასი B500C სტანდარტი BS EN 10080														მთლიანად არმატურა კგ.	ბეტონი კლასი C (მ^3) სტანდარტი EN1992-1-1	
	Ø 4	Ø 6	Ø 8	Ø 10	Ø 12	Ø 14	Ø 16	Ø 18	Ø 20	Ø 22	Ø 25	Ø 28	Ø 32	Ø 36		C16/20	C20/25
ქვაბულის გამაგრება																	
ქვაბულის გამ. ხიმინჯი			462			2413		359			2403				5638		59
ჯამი ∑			**462**			**2413**		**359**			**2403**				**5638**		**59**
ძირითადი შენობის მასალის ამოკრეფა																	
საძირკველი				387	6104	93			726						7310		92
მონოლითური კედლები			112	2396	4228										6735		67
ფილა				5846	10855				147						16848		133
სვეტი			1201					2142	2096						5439		30
რიგელი			3136						3451	6473	1217				14277		41
კიბეები			29	537	818				60	89					1534		12
ჯამი ∑			**4478**	**9166**	**22005**	**93**		**2142**	**6480**	**6561**	**1217**				**52143**		**374**

ფოლადის მასალის ამოკრეფა

კონსტრუქციის დასახელება	ელემენტის მარკირება	რაოდენობა(ც.)	პოზ. N	პროფილი	სტანდარტი	სიგრძე (მმ)	ერთ ელემენტზე			მთლიანად			ფოლადის მარკა
							რაოდენობა(ც.)	სიგრძე (მ.)	წონა (კგ.)	რაოდენობა(ც.)	სიგრძე (მ.)	წონა (კგ.)	
	ფურცელი	1 (ც)	1	— 100 X 8	ГОСТ 19903-74	1700	39	66.30	416.36	39.00	66.30	416.36	C235 S235

1. მოსაჭრელი გრუნტის მიახლოებითი მოცულობა გაფხვიერების კოეფიციენტის გარეშე V=1050 მ^3
2. ქვაბულის ძირზე დასატკეპნი ღორღის მიახლოებითი მოცულობა V =45 მ^3
3. საყრდენი კედლების უკან ჩასაყრელი ღორღის მიახლოებითი მოცულობა V =250 მ^3
4. ჰიდროიზოლაცია S =260 მ^2

შენიშვნა:
NOTE:

No	Date	Revision	Issued by

სიტუაციური სქემა
KEY PLAN

მისამართი ADDRESS: ქ. თბილისი, ნუცუბიძის ფერდობი, ინტენსიფიკაციის უბრის მიმდებარედ; ს.კ. 01.14.16.014.177

პროექტი PROJECT: მრავალფუნქციური საცხ. სახლი ლისზე

ნახაზი DRWG.: მასალის ამოკრეფა

CUBICON DESIGN & BUILDING ENGINEERING
შპს "ქუბიკონი", თბილისი, მარშალ გელოვანის გამზ. 13
ტელ: (+995 591) 116444 www.cubicon.ge

მთავარი კონსტრუქტორი: LEAD STRUCTURAL ENGINEER: მ. საჯაია

შეასრულა: ISSUED BY:	შეამოწმა APPROVED BY:
BG	MS
ფაილი FILE: S_0004_TOT.REB.SUM.TAB	პროექტის №: PROJECT No 93A20
ფორმატი PAPER SIZE: A3	მასშტაბი SCALE: -
ნახ.კოდი DRWG. No: S-0004	კორექტ. REVISION: 00
სტადია STATUS: C.D.	

07.04.2021

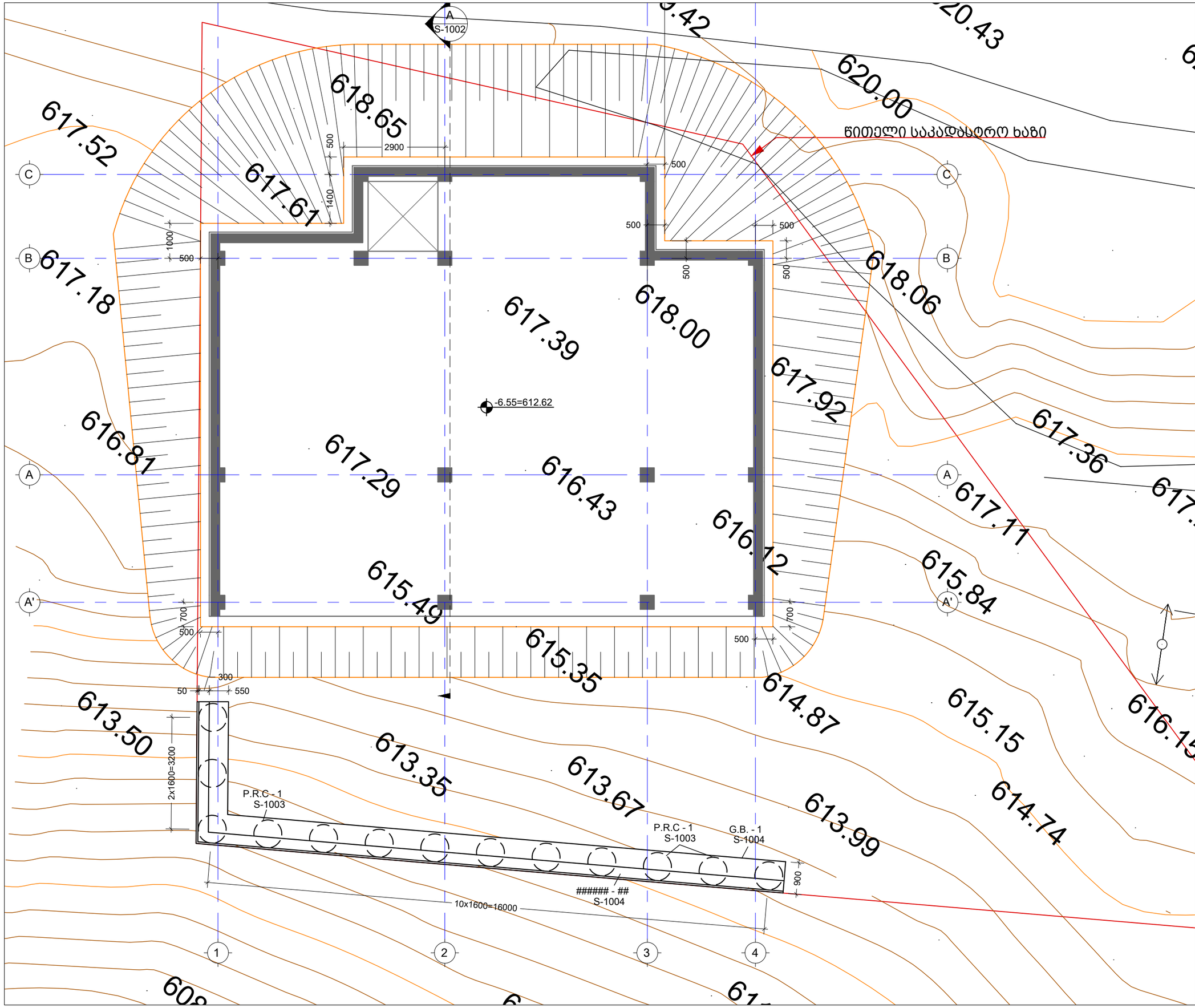

შენიშვნა:
NOTE:

No	Date	Revision	Issued by
----	----	----	----
----	----	----	----
----	----	----	----
----	----	----	----
----	----	----	----
----	----	----	----

სიტუაციური სქემა
KEY PLAN

მისამართი ADDRESS: ქ. თბილისი, ნუცუბიძის ფერდობი, ინტენსიფიკაციის ქუჩის მიმდებარედ; ს.კ. 01.14.16.014.177

პროექტი PROJECT: მრავალფუნქციური საცხ. სახლი ლისზე

ნახაზი DRWG.: ქვაბულის გეგმა

CUBICON DESIGN & BUILDING ENGINEERING
შპს "კუბიკონი", თბილისი, მარშალ გელოვანის გამზ. 13
ტელ: (+995 591) 116444 www.cubicon.ge

მთავარი კონსტრუქტორი: LEAD STRUCTURAL ENGINEER:	შეასრულა: ISSUED BY:	შეამოწმა APPROVED BY:
მ. საჯაია	BG	MS
	ფაილი FILE: 01_FOUNDATION_PIT	პროექტის №: PROJECT No: 93A20
	ფორმატი PAPER SIZE: A3	მასშტაბი SCALE: 1:100
ნახ.კოდი DRWG. No: S-1001	კორექტ. REVISION: 00	სტადია STATUS: C.D.

07.04.2021

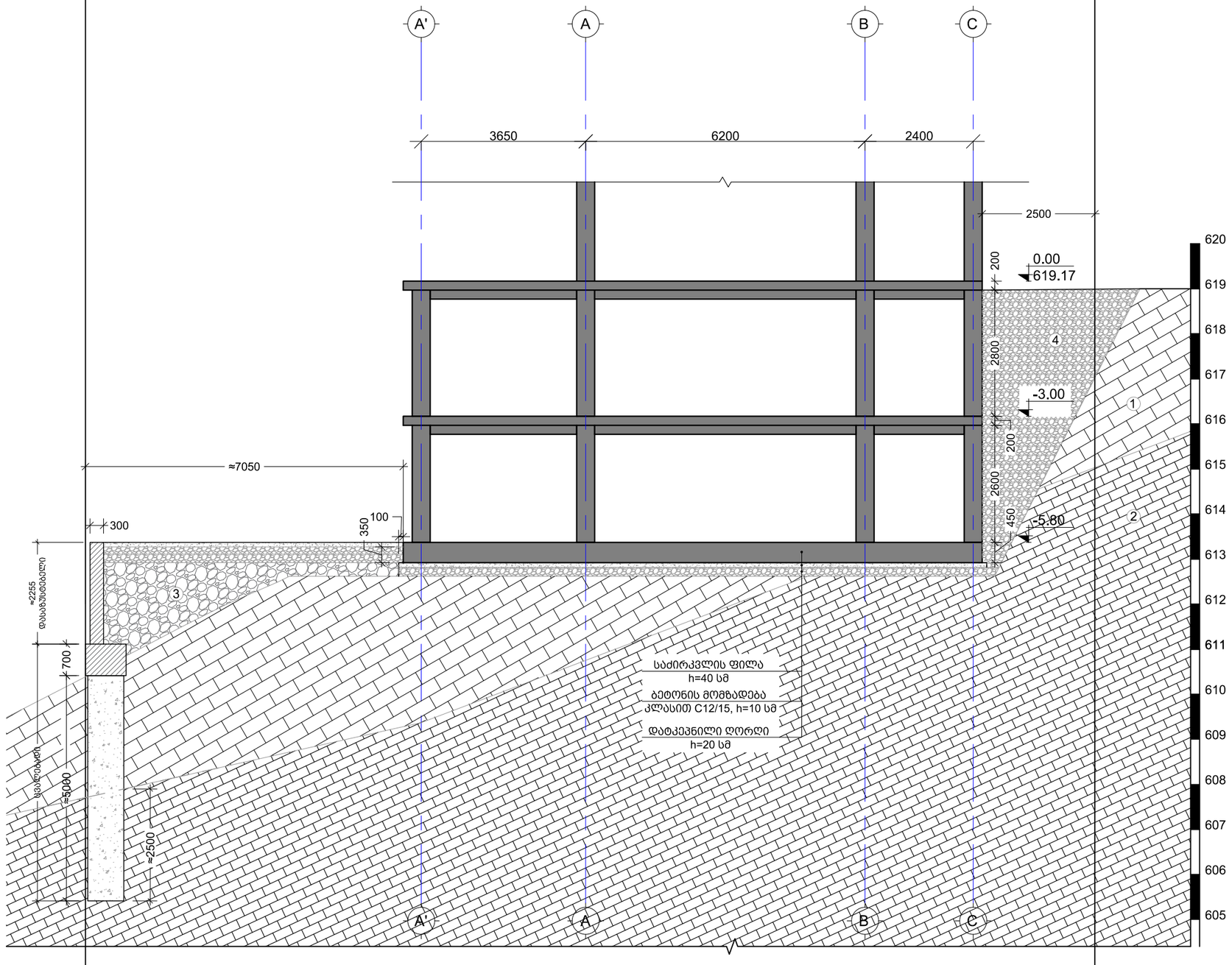

1 ქვიშაქვებისა და არგილიტების თხელმრეებრივი მორიგეობა, ძლიერ გამოფიტული, დადაბლებული სიმტკიცის

2 ქვიშაქვები არგილიტების შუაშრეებით, მონაცრისფრო - მოლურჯო, სუსტად გამოფიტული, საშუალო სიმტკიცის

3 შუპჩასაყრელი მრუნტი

4 ღორღი

A ქრილი
Scale: 1:100

No	Date	Revision	Issued by
----	----	----	----
----	----	----	----
----	----	----	----
----	----	----	----
----	----	----	----

შენიშვნა:
NOTE:

სიტუაციური სქემა
KEY PLAN

მისამართი
ADDRESS
ქ. თბილისი, ნუცუბიძის ფერდობი, ინტენსიფიკაციის ქუჩის მიმდებარედ; ს.კ. 01.14.16.014.177

პროექტი
PROJECT
მრავალფუნქციური საცხ. სახლი ლისზე

ნახაზი
DRWG.
ქრილი A

CUBICON DESIGN & BUILDING ENGINEERING
შპს "კუბიკონი", თბილისი, მარშალ გელოვანის გამზ. 13
ტელ: (+995 591) 116444 www.cubicon.ge

მთავარი კონსტრუქტორი: LEAD STRUCTURAL ENGINEER:	შეასრულა: ISSUED BY:	შეამოწმა APPROVED BY:
მ. საჯაია	BG	MS
	ფაილი FILE: 01_FOUNDATION_PIT	პროექტის №: PROJECT No: 93A20
	ფორმატი PAPER SIZE: A3	მასშტაბი SCALE: 1:75
ნახ.კოდი DRWG. No: S-1002	კორექტ. REVISION: 00	სტატია STATUS: C.D.

07.04.2021

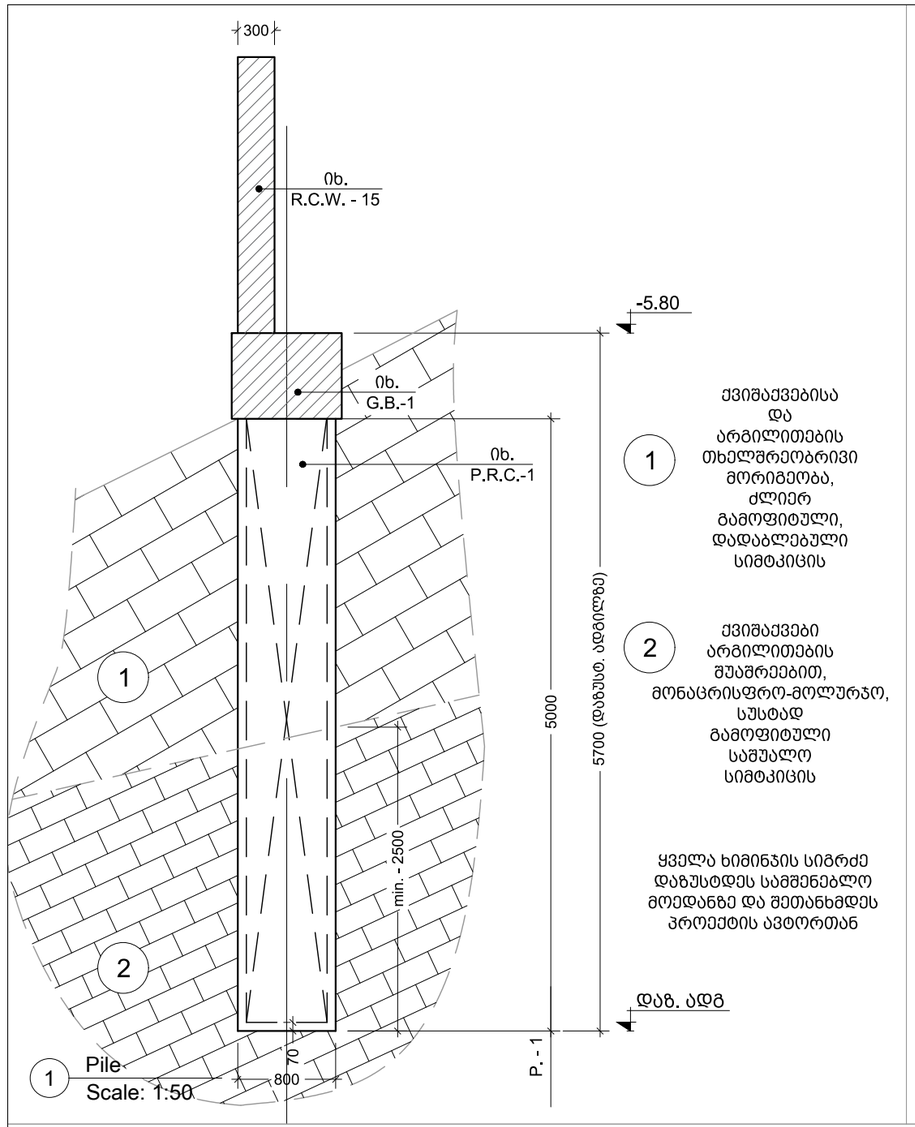

1 Pile
Scale: 1:50

1 ქვიშაქვებისა და არგილითების თხელშრეობრივი მორიგეობა, ძლიერ გამოფიტული, დადაბლებული სიმტკიცის

2 ქვიშაქვები არგილითების შუაშრეებით, მონაცრისფრო-მოლურჯო, სუსტად გამოფიტული საშუალო სიმტკიცის

ყველა ხიმინჯის სიგრძე დაზუსტდეს სამშენებლო მოედანზე და შეთანხმდეს პროექტის ავტორთან

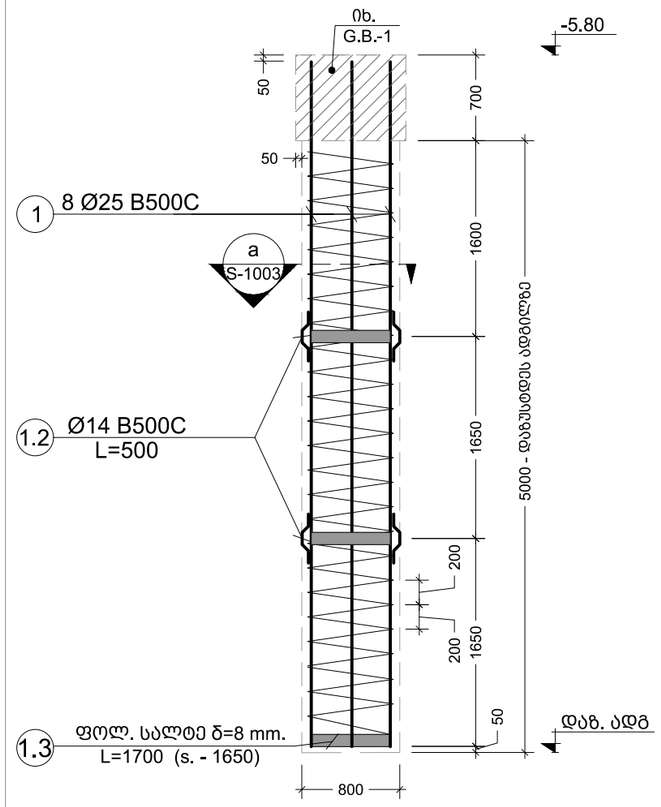

1 P.R.C
Scale: 1:50

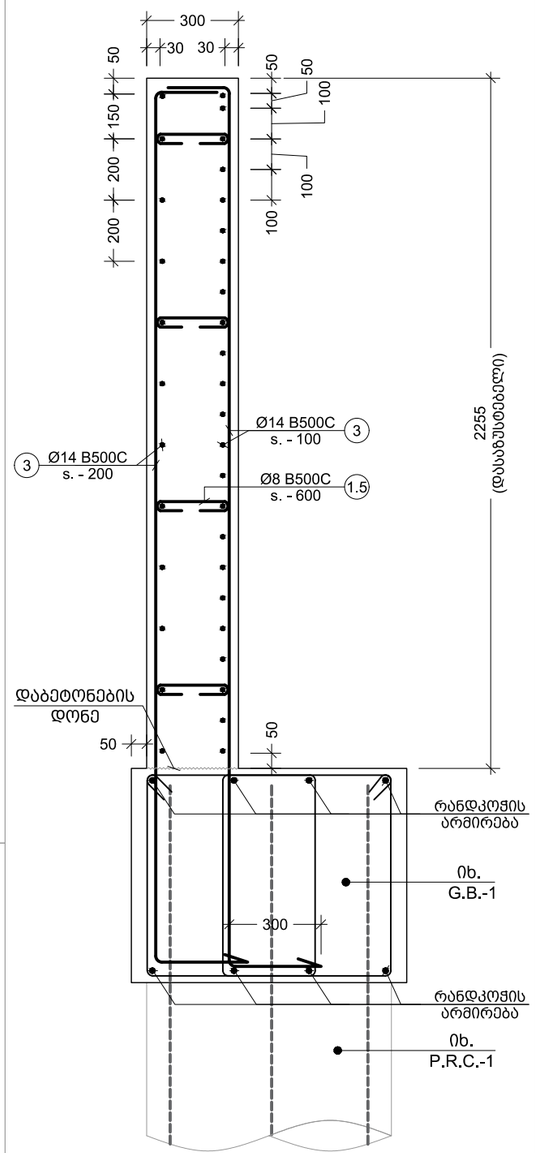

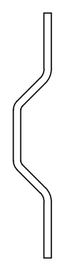

1.2
L= 500 (მმ.)

სულ რ-ბა: 12x13=156 ც.

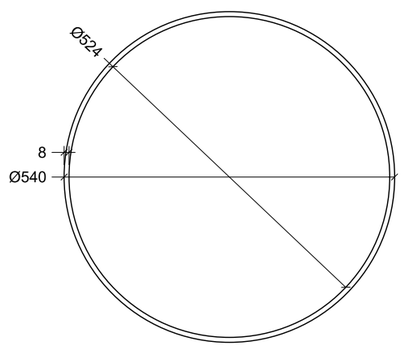

1.3
L= ~1700 (მმ.)

სულ რ-ბა: 3x13=39 ც.

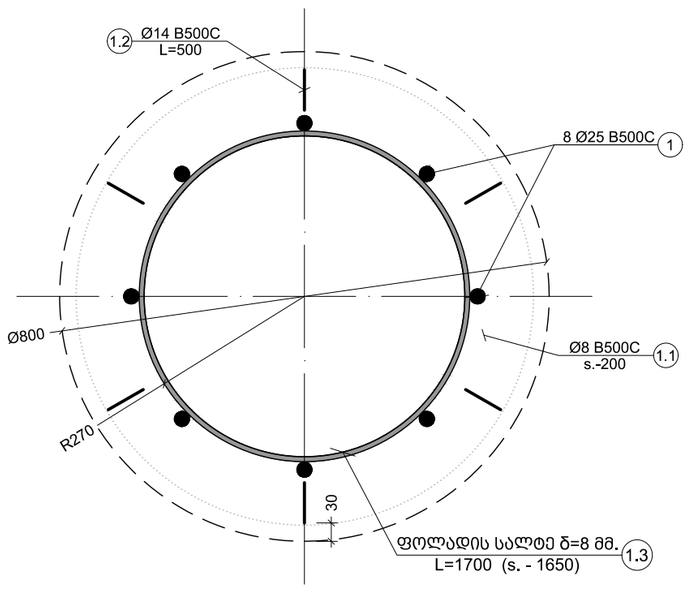

a ქვეთი
Scale: 1:10

შენიშვნა:
NOTE:

No	Date	Revision	Issued by
----	----	----	----
----	----	----	----
----	----	----	----
----	----	----	----
----	----	----	----

სიტუაციური სქემა
KEY PLAN

მისამართი ADDRESS	ქ. თბილისი, ნუცუბიძის ფერდობი, ინტენსიფიკაციის ქუჩის მიმდებარედ; ს.კ. 01.14.16.014.177
პროექტი PROJECT	მრავალფუნქციური საცხ. სახლი ლისზე
ნახაზი DRWG.	Pile - 1; P.R.C. - 1; ქვეთი a; R.C.W. - 15;

CUBICON DESIGN & BUILDING ENGINEERING
შპს "კუბიკონი", თბილისი, მარშალ გელოვანის ბაღი. 13
ტელ: (+995 591) 116444 www.cubicon.ge

მთავარი კონსტრუქტორი: LEAD STRUCTURAL ENGINEER:	შესრულა: ISSUED BY:	შეამოწმა APPROVED BY:
მ. საჯაია	BG	MS
	ფაილი FILE 01_FOUNDATION_PIT	პროექტის №: PROJECT No 93A20
	ფორმატი PAPER SIZE A3	მასშტაბი SCALE 1:50 ; 1:10
ნახ.კოდი DRWG. No S-1003	კორექტ. REVISION 00	სტატია STATUS C.D.

07.04.2021

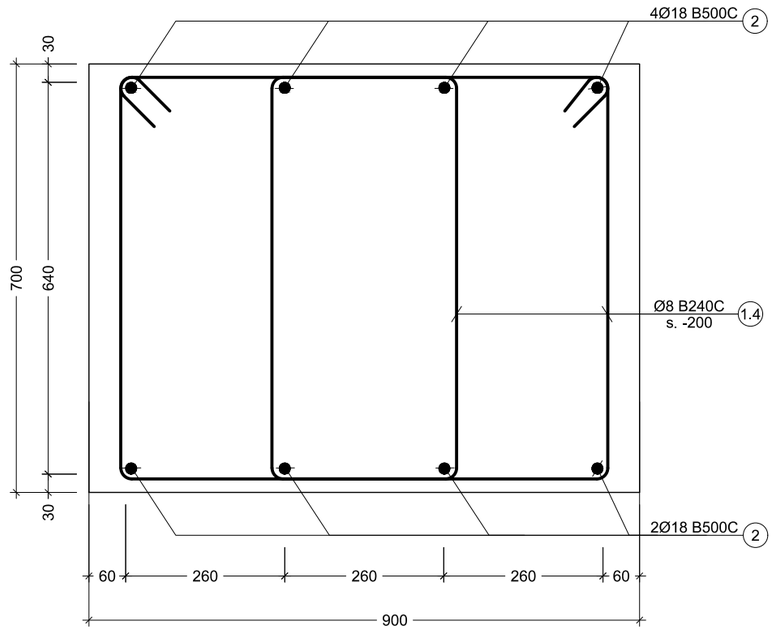

1 G.B.
Scale: 1:10

პოზ. №	ესკიზი	L მმ
1.4	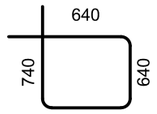	2560
1.5	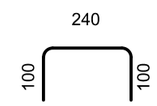	440

კონსტრ. დასახ.	ელემენტის დასახ.	პოზ. №	დიამეტრი ან კვეთი (მმ)	ერთეულის სიმძიმე (მმ.)	რაოდენობა (ც.)	საერთო სიმძიმე (მ.)	საერთო წონა (კგ.)
ქვაბულის გამაგრების კონსტრუქცია	P.R.C.-1 (13 ცალი)	1	Ø 25 B500C	დ.ა.	_	624	2403
		1.1	Ø 8 B500C	დ.ა.	_	600	237
		1.2	Ø 14 B500C	500	12 X 13	78	94
		მძიმე ბეტონი C20/25 V = 2.5 X 13 = 32.67 მ³					
	G.B. - 1	2	Ø 18 B500C	დ.ა.	_	180	359
		1.4	Ø 8 B500C	2560	200 X 1	512	202
		მძიმე ბეტონი C20/25 V = 12.6 X 1 = 12.60 მ³					
	R.C.W - 15	3	Ø 14 B500C	დ.ა.	_	1920	2319
		1.5	Ø 8 B500C	440	136 X 1	60	24
		მძიმე ბეტონი C20/25 V = 13.6 X 1 = 13.60 მ³					

ფოლადის მასალის ამოკრეფა

კონსტრუქციის დასახელება	ელემენტის მარკირება	რაოდენობა(ც.)	პოზ. N	პროფილი	სტანდარტი	სიგრძე (მმ)	ერთ ელემენტზე			მთლიანად			ფოლადის მარკა
							რაოდენობა(ც.)	სიგრძე (მ.)	წონა (კგ.)	რაოდენობა(ც.)	სიგრძე (მ.)	წონა (კგ.)	
	ფურ-ცელი	1 (ც)	1.3	— 100 X 8	ГОСТ 19903-74	1700	39	66.30	416.36	39.00	66.30	416.36	C235 S235

შენიშვნა:
NOTE:

No	Date	Revision	Issued by
----	----	----	----
----	----	----	----
----	----	----	----
----	----	----	----
----	----	----	----

სიტუაციური სქემა
KEY PLAN

მისამართი ADDRESS: ქ. თბილისი, ნუცუბიძის ფერდობი, ინტენსიფიკაციის ქუჩის მიმდებარედ; ს.კ. 01.14.16.014.177

პროექტი PROJECT: მრავალფუნქციური საცხ. სახლი ლისზე

ნახაზი DRWG.: G.B. - 1; სპეციფიკაცია

CUBICON DESIGN & BUILDING ENGINEERING
შპს "კუბიკონი", თბილისი, მარშალ გელოვანის ბაღი. 13
ტელ: (+995 591) 116444 www.cubicon.ge

მთავარი კონსტრუქტორი: LEAD STRUCTURAL ENGINEER:	შეასრულა: ISSUED BY:	შეამოწმა APPROVED BY:
მ. საჯაია	BG	MS
	ფაილი FILE: 01_FOUNDATION_PIT	პროექტის №: PROJECT No: 93A20
	ფორმატი PAPER SIZE: A3	მასშტაბი SCALE: 1:10
ნახ.კოდი DRWG. No: S-1004	კორექტ. REVISION: 00	სტადია STATUS: C.D.

07.04.2021

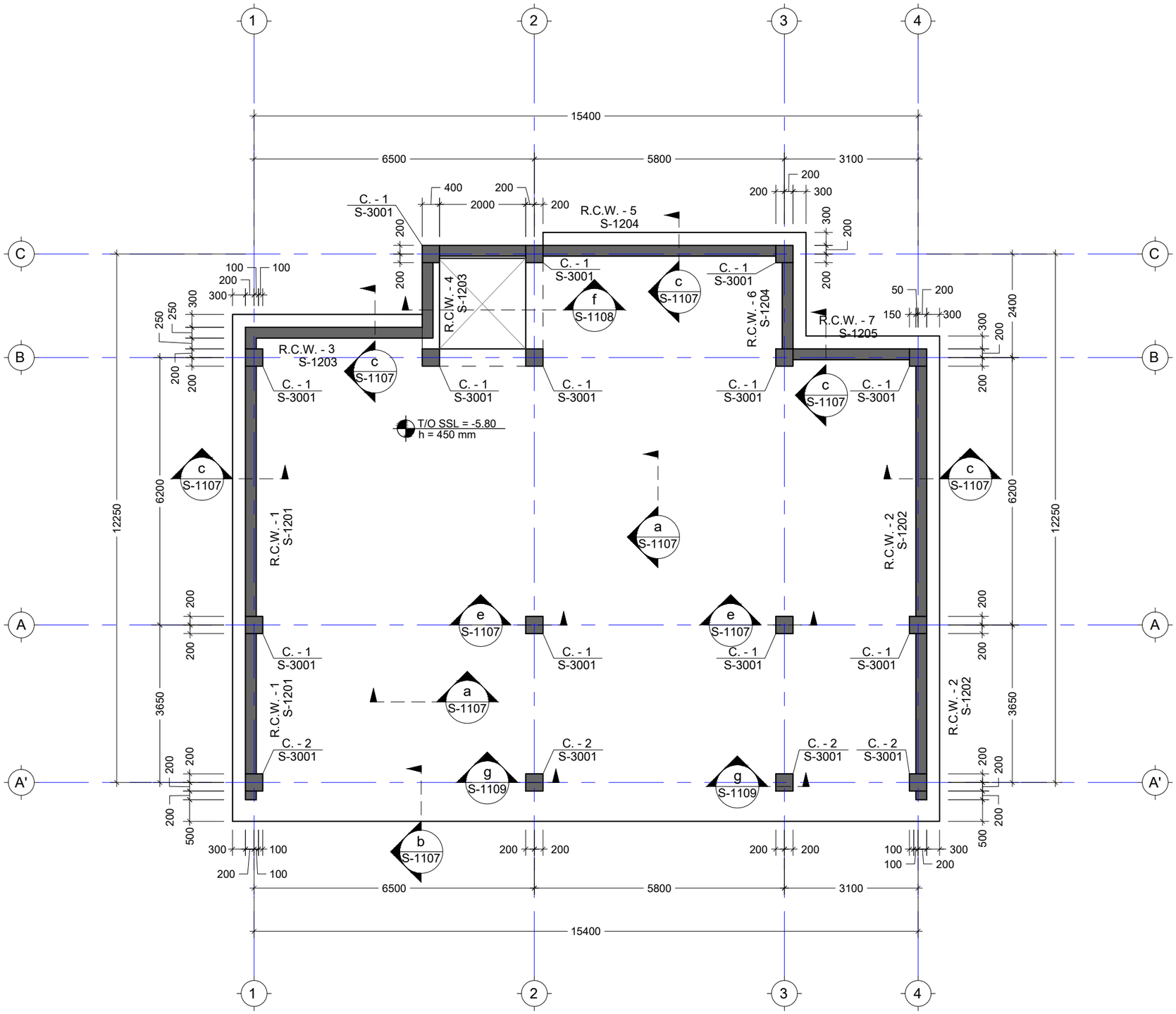

შენიშვნა:
NOTE:

No	Date	Revision	Issued by
----	----	----	----
----	----	----	----
----	----	----	----
----	----	----	----
----	----	----	----

სიტუაციური სქემა
KEY PLAN

მისამართი
ADDRESS
ქ. თბილისი, ნუცუბიძის ფერდობი, ინტენსიფიკაციის ქუჩის მიმდებარედ; ს.კ. 01.14.16.014.177

პროექტი
PROJECT
მრავალფუნქციური სახლი. სახლი ლისზე

ნახაზი
DRWG.
სძ. ფილის საყალიბე გეგმა -5.80 ნიშნულზე

CUBICON DESIGN & BUILDING ENGINEERING
შპს "ქუბიკონი", თბილისი, მარშალ გელოვანის გამზ. 13
ტელ: (+995 591) 116444 www.cubicon.ge

მთავარი კონსტრუქტორი: LEAD STRUCTURAL ENGINEER:	შეასრულა: ISSUED BY:	შეამოწმა APPROVED BY:
მ. საჯაია	BG	MS
	ფაილი FILE 01_FOUND. FORMWORK	პროექტის №: PROJECT No 93A20
	ფორმატი PAPER SIZE A3	მასშტაბი SCALE 1:100
ნახ.კოდი DRWG. No S-1101	კორექტ. REVISION 00	სტადია STATUS C.D.

07.04.2021

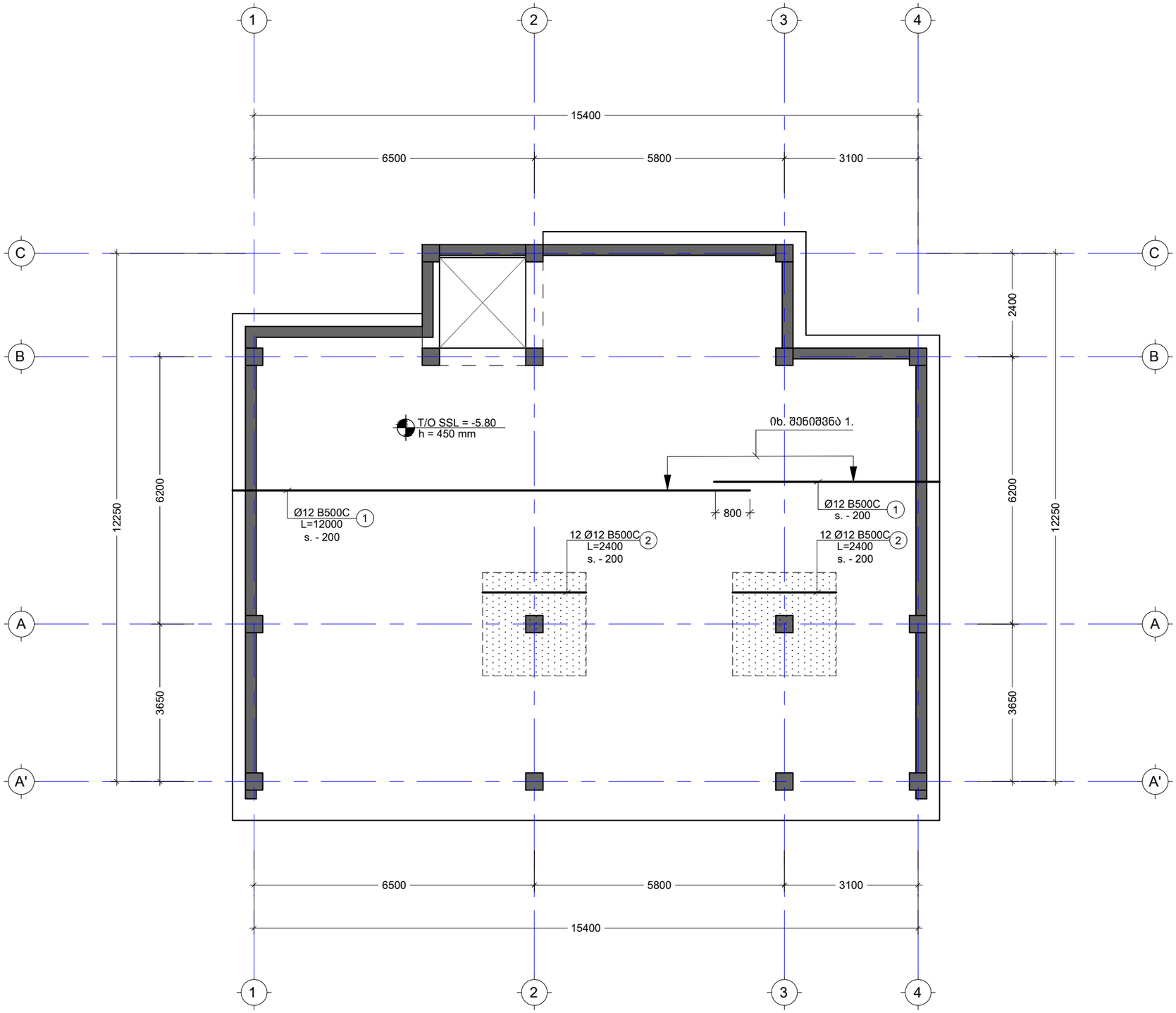

შენიშვნა:
NOTE:

1. ყოველი შემდეგი რიგი შესრულდეს პოზიციების ადგილმონაცვლეობით.

----	----	----	----
----	----	----	----
----	----	----	----
----	----	----	----
----	----	----	----
No	Date	Revision	Issued by

სიტუაციური სქემა
KEY PLAN

მისამართი
ADDRESS
ქ. თბილისი, ნუცუბიძის ფერდობი, ინტენსიფიკაციის ქუჩის მიმდებარედ; ს.კ. 01.14.16.014.177

პროექტი
PROJECT
მრავალფუნქციური საცხ. სახლი ლისზე

ნახაზი
DRWG.
საძ. ფილის არმირების გეგმა -5.80 ნიშნ. ქვედა შრე (X მიმ.)

CUBICON
DESIGN & BUILDING ENGINEERING

შპს "ქუბიკონი", თბილისი, მარშალ გელოვანის გამზ. 13
ტელ: (+995 591) 116444 www.cubicon.ge

მთავარი კონსტრუქტორი: LEAD STRUCTURAL ENGINEER: მ. საჯაია	შეასრულა: ISSUED BY: BG	შეამოწმა APPROVED BY: MS
	ფაილი FILE 02_FOUND. REINFORCEMENT	პროექტის №: PROJECT No 93A20
	ფორმატი PAPER SIZE A3	მასშტაბი SCALE 1:100
ნახ.კოდი DRWG. No S-1102	კორექტ. REVISION 00	სტადია STATUS C.D.

07.04.2021

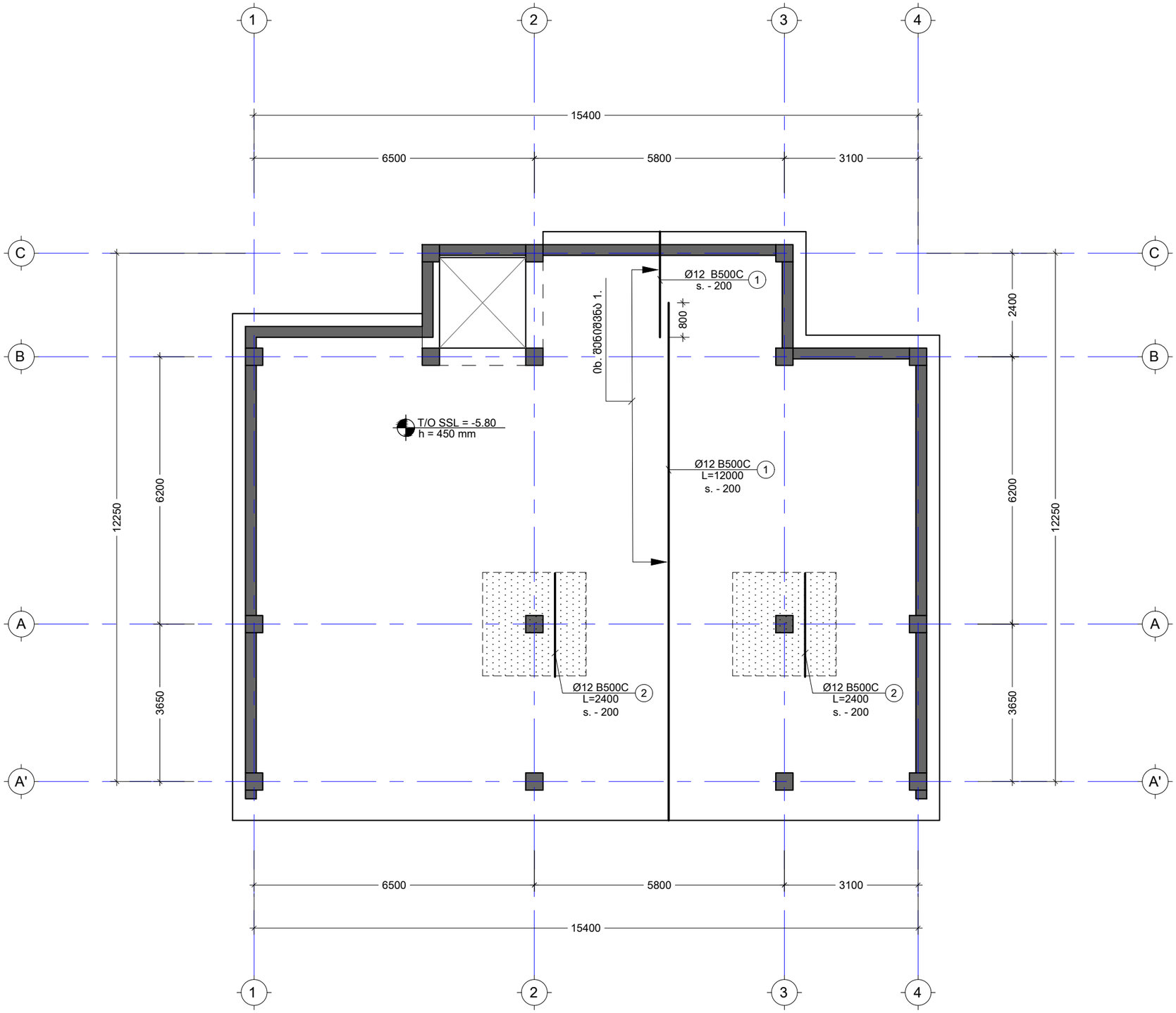

შენიშვნა:
NOTE:

1. ყოველი შემდეგი რიგი შესრულდეს პოზიციების ადგილმონაცვლეობით.

----	----	----	----
----	----	----	----
----	----	----	----
----	----	----	----
----	----	----	----
No	Date	Revision	Issued by

სიტუაციური სქემა
KEY PLAN

მისამართი
ADDRESS
ქ. თბილისი, ნუცუბიძის ფერდობი, ინტენსიფიკაციის ქუჩის მიმდებარედ; ს.კ. 01.14.16.014.177

პროექტი
PROJECT
მრავალფუნქციური საცხ. სახლი ლისზე

ნახაზი
DRWG.
სძ. ფილის არმირების გეგმა -5.80 ნიშნ. ქვედა შრე (Y მიმ.)

CUBICON
DESIGN & BUILDING ENGINEERING
შპს "ქუბიკონი", თბილისი, მარშალ გელოვანის გამზ. 13
ტელ: (+995 591) 116444 www.cubicon.ge

მთავარი კონსტრუქტორი: LEAD STRUCTURAL ENGINEER:	შესრულა: ISSUED BY:	შეამოწმა APPROVED BY:
მ. საჯაია	BG	MS
	ფაილი FILE 02_FOUND. REINFORCEMENT	პროექტის №: PROJECT No 93A20
	ფორმატი PAPER SIZE A3	მასშტაბი SCALE 1:100
ნახ.კოდი DRWG. No S-1103	კორექტ. REVISION 00	სტადია STATUS C.D.

07.04.2021

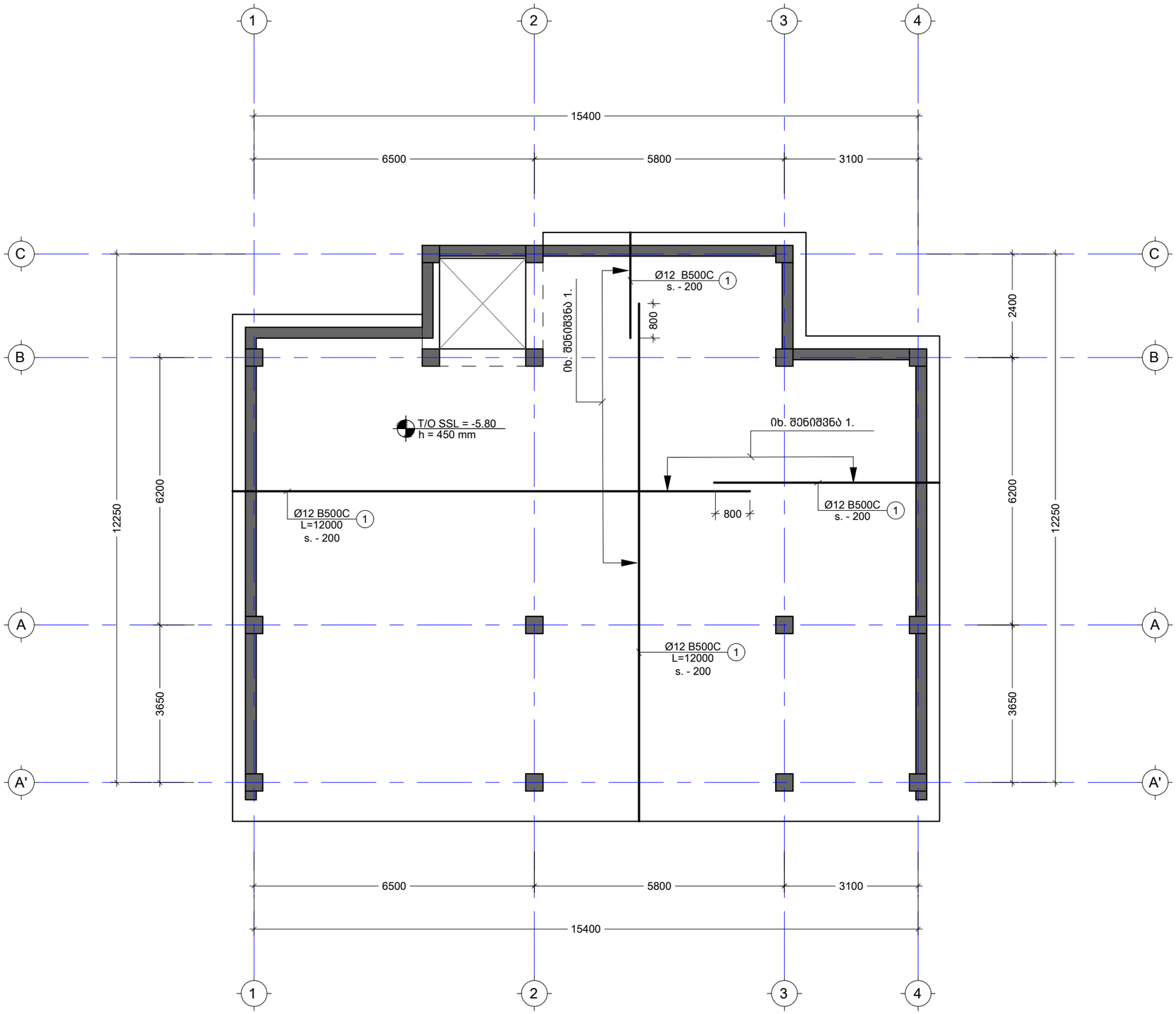

შენიშვნა:
NOTE:

1. ყოველი შემდეგი რიგი შესრულდეს პოზიციების ადგილმონაცვლეობით.

----	----	----	----
----	----	----	----
----	----	----	----
----	----	----	----
----	----	----	----
No	Date	Revision	Issued by

სიტუაციური სქემა
KEY PLAN

მისამართი ADDRESS: ქ. თბილისი, ნუცუბიძის ფერდობი, ინტენსიფიკაციის ქუჩის მიმდებარედ; ს.კ. 01.14.16.014.177

პროექტი PROJECT: მრავალფუნქციური საცხ. სახლი ლისზე

ნახაზი DRWG.

საძ.ფილის არმირების მეგმა -5.80 ნიშნ. ზედა შრე (X-Y მიმ.)

CUBICON DESIGN & BUILDING ENGINEERING
შპს "ქუბიკონი", თბილისი, მარშალ გელოვანის გამზ. 13
ტელ: (+995 591) 116444 www.cubicon.ge

მთავარი კონსტრუქტორი: LEAD STRUCTURAL ENGINEER:	შეასრულა: ISSUED BY:	შეამოწმა APPROVED BY:
მ. საჯაია	BG	MS
	ფაილი FILE: 02_FOUND. REINFORCEMENT	პროექტის №: PROJECT No: 93A20
	ფორმატი PAPER SIZE: A3	მასშტაბი SCALE: 1:100
ნახ.კოდი DRWG. No: S-1104	კორექტ. REVISION: 00	სტადია STATUS: C.D.

07.04.2021

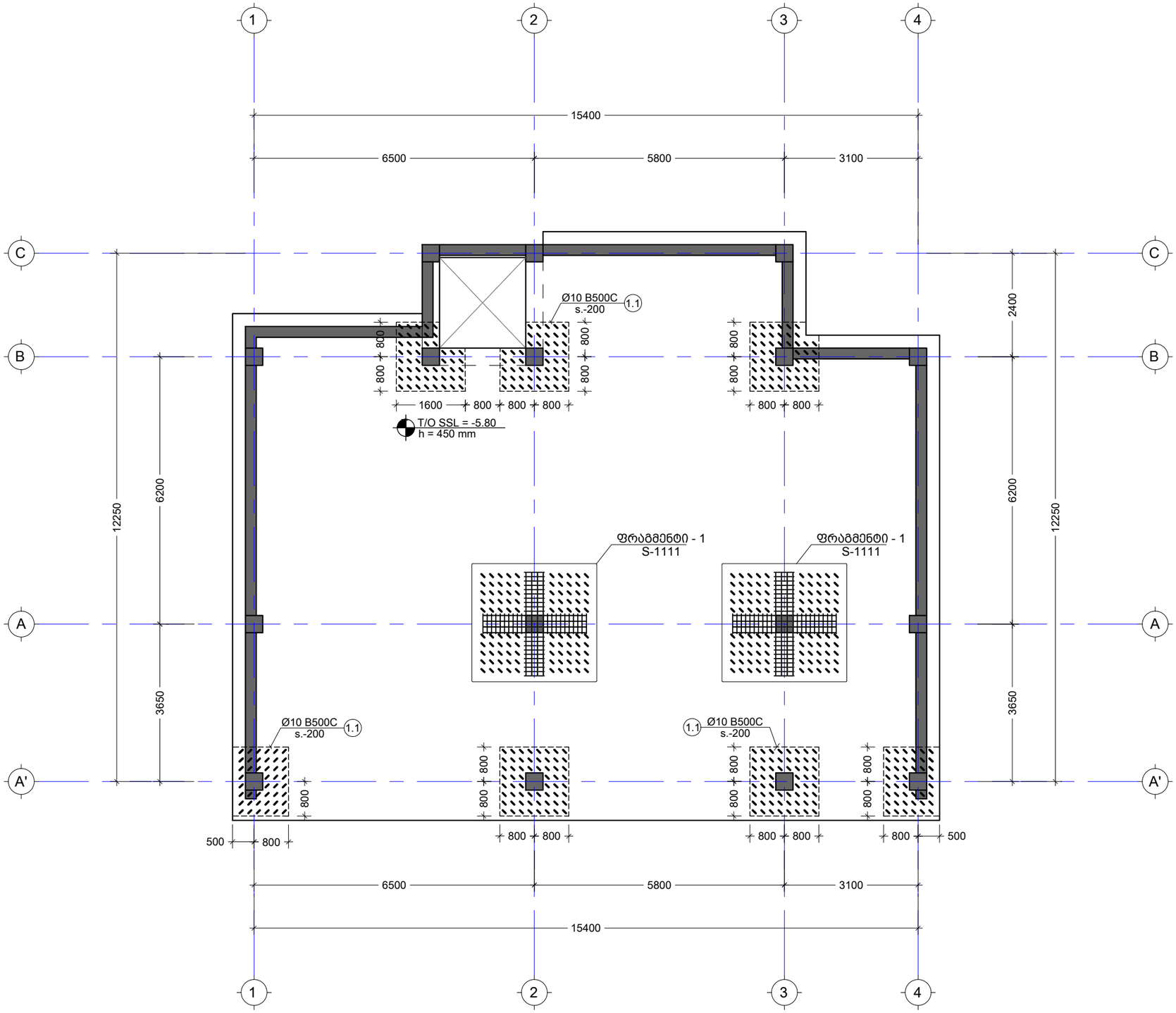

შენიშვნა:
NOTE:

No	Date	Revision	Issued by
----	----	----	----
----	----	----	----
----	----	----	----
----	----	----	----
----	----	----	----

სიტუაციური სქემა
KEY PLAN

მისამართი
ADDRESS
ქ. თბილისი, ნუცუბიძის ფერდობი, ინტენსიფიკაციის ქუჩის მიმდებარედ; ს.კ. 01.14.16.014.177

პროექტი
PROJECT
მრავალფუნქციური საცხ. სახლი ლისზე

ნახაზი
DRWG.
სად. ფილის განივი არმირების გეგმა -5.80 ნიშნ.

CUBICON DESIGN & BUILDING ENGINEERING

შპს "ქუბიკონი", თბილისი, მარშალ გელოვანის გამზ. 13
ტელ: (+995 591) 116444 www.cubicon.ge

მთავარი კონსტრუქტორი: LEAD STRUCTURAL ENGINEER:	შეასრულა: ISSUED BY:	შეამოწმა APPROVED BY:
მ. საჯაია	BG	MS
	ფაილი FILE 02_FOUND. REINFORCEMENT	პროექტის №: PROJECT No 93A20
	ფორმატი PAPER SIZE A3	მასშტაბი SCALE 1:100
ნახ.კოდი DRWG. No S-1105	კორექტ. REVISION 00	სტადია STATUS C.D.

07.04.2021

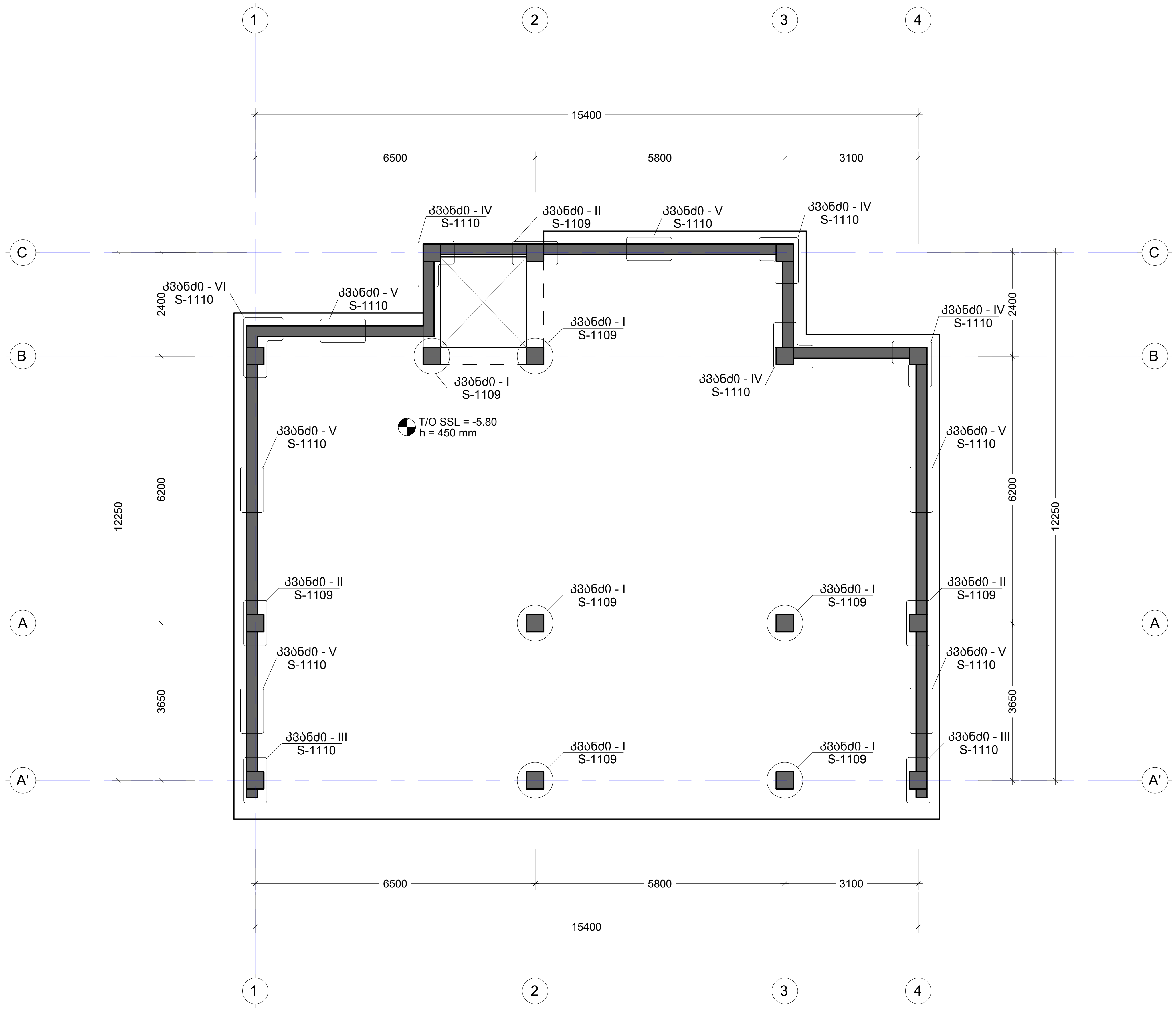

შენიშვნა:
NOTE:

----	----	----	----
----	----	----	----
----	----	----	----
----	----	----	----
----	----	----	----
No	Date	Revision	Issued by

სიტუაციური სქემა
KEY PLAN

მისამართი
ADDRESS
ქ. თბილისი, ნუცუბიძის ფერდობი, ინტენსიფიკაციის ქუჩის მიმდებარედ; ს.კ. 01.14.16.014.177

პროექტი
PROJECT
მრავალფუნქციური საცხ. სახლი ლისზე

ნახაზი
DRWG.
საძ. ფილის ნაშვერების გეგმა -5.80 ნიშნ.

CUBICON©
DESIGN & BUILDING ENGINEERING
შპს "კუბიკონი", თბილისი, მარშალ გელოვანის გამზ. 13
ტელ: (+995 591) 116444 www.cubicon.ge

მთავარი კონსტრუქტორი: LEAD STRUCTURAL ENGINEER:	შეასრულა: ISSUED BY:	შეამოწმა APPROVED BY:
მ. საჯაია	BG	MS
	ფაილი FILE 02_FOUND. REINFORCEMENT	პროექტის №: PROJECT No 93A20
	ფორმატი PAPER SIZE A3	მასშტაბი SCALE 1:100
ნახ.კოდი DRWG. No S-1106	კორექტ. REVISION 00	სტადია STATUS C.D.

07.04.2021

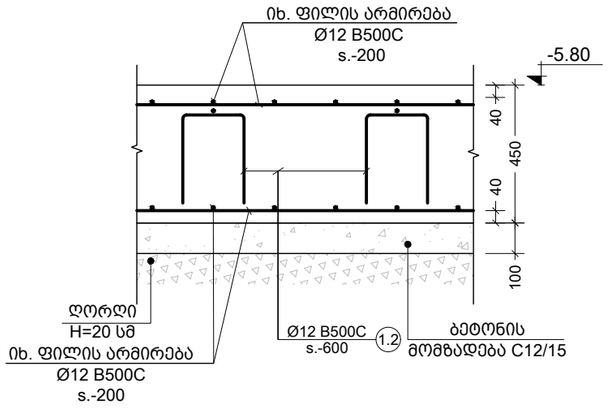

a კვეთი
Scale: 1:20

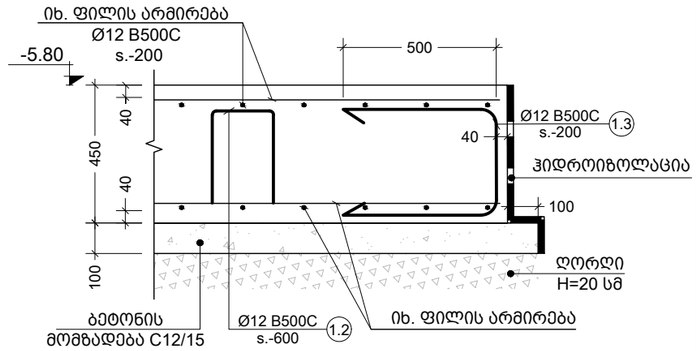

b კვეთი
Scale: 1:20

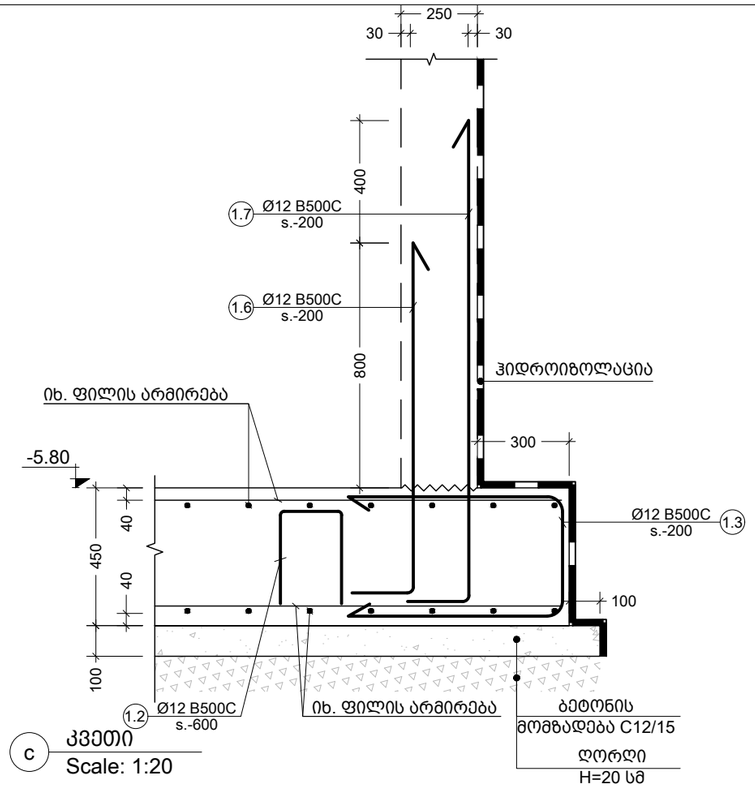

c კვეთი
Scale: 1:20

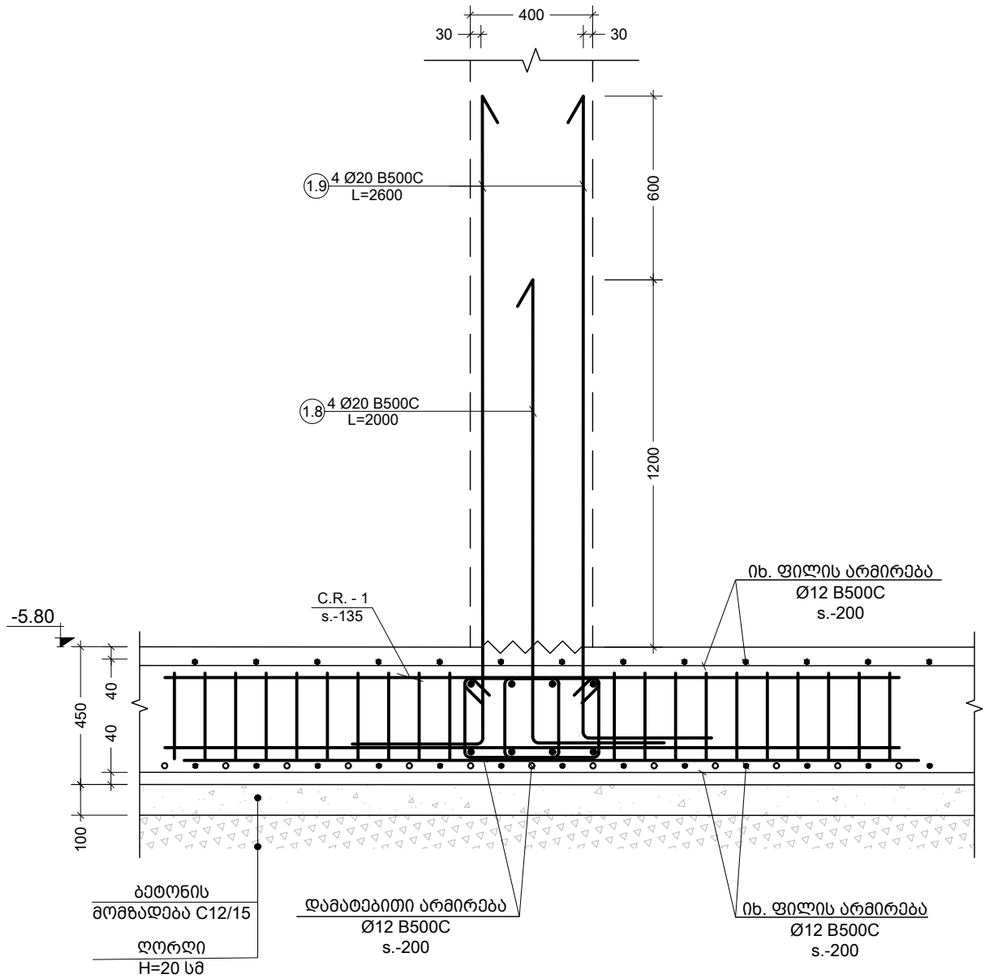

e კვეთი
Scale: 1:20

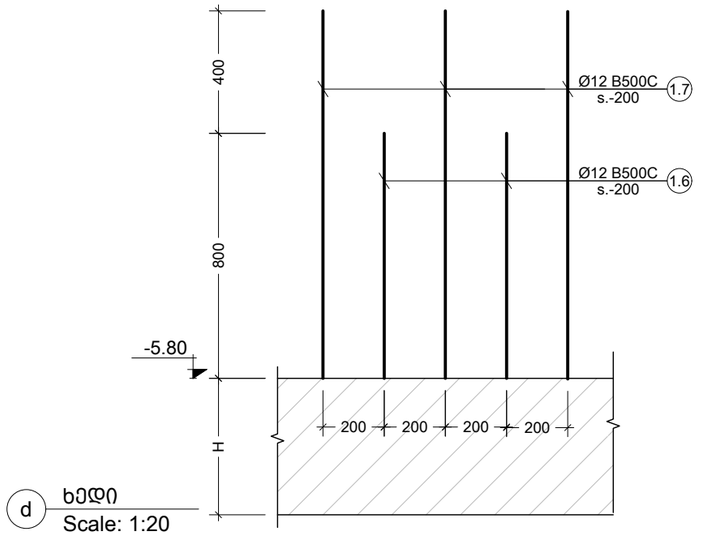

d ხედი
Scale: 1:20

ძირითადი და დამატებითი
ღეროების განაწილების სქემა

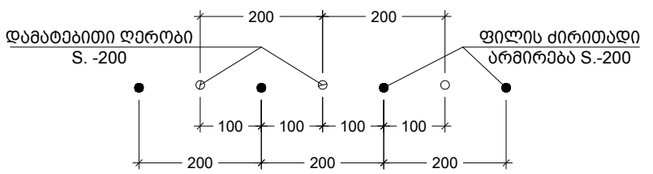

შენიშვნა:
NOTE:

----	----	----	----
----	----	----	----
----	----	----	----
----	----	----	----
----	----	----	----
No	Date	Revision	Issued by

სიტუაციური სქემა
KEY PLAN

მისამართი
ADDRESS
ქ. თბილისი, ნუცუბიძის ფერდობი, ინტენსიფიკაციის ქუჩის მიმდებარედ; ს.კ. 01.14.16.014.177

პროექტი
PROJECT
მრავალფუნქციური საცხ. სახლი ლისზე

ნახაზი
DRWG.
კვეთი - a; b; c; e; ხედი - d; ღეროების განლაგების სქემა

CUBICON DESIGN & BUILDING ENGINEERING
შპს "კუბიკონი", თბილისი, მარშალ გელოვანის გამზ. 13
ტელ: (+995 591) 116444 www.cubicon.ge

მთავარი კონსტრუქტორი: LEAD STRUCTURAL ENGINEER: მ. საჯაია	შეასრულა: ISSUED BY: BG	შეამოწმა APPROVED BY: MS
	ფაილი FILE 03_FOUND. SECTION	პროექტის №: PROJECT No 93A20
	ფორმატი PAPER SIZE A3	მასშტაბი SCALE 1:20
ნახ.კოდი DRWG. No S-1107	კორექტ. REVISION 00	სტადია STATUS C.D.

07.04.2021

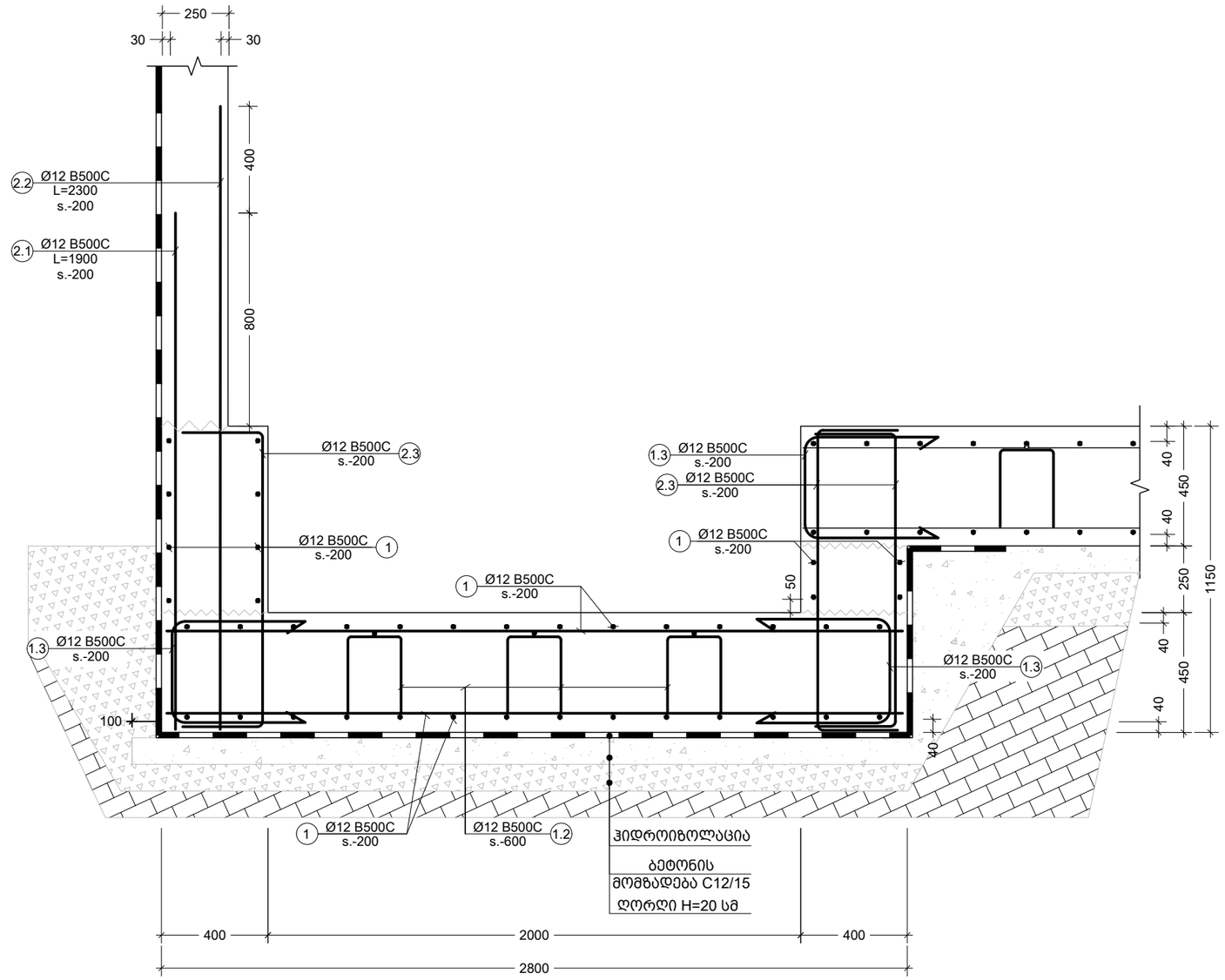

f კვეთი
Scale: 1:20

შენიშვნა:
NOTE:

No	Date	Revision	Issued by
----	----	----	----
----	----	----	----
----	----	----	----
----	----	----	----
----	----	----	----

სიტუაციური სქემა
KEY PLAN

მისამართი ADDRESS: ქ. თბილისი, ნუცუბიძის ფერდობი, ინტენსიფიკაციის უბრის მიმდებარედ; ს.კ. 01.14.16.014.177

პროექტი PROJECT: მრავალფუნქციური საცხ. სახლი ლისზე

ნახაზი DRWG.: კვეთი - f

CUBICON DESIGN & BUILDING ENGINEERING
შპს "ქუბიკონი", თბილისი, მარშალ გელოვანის გამზ. 13
ტელ: (+995 591) 116444 www.cubicon.ge

მთავარი კონსტრუქტორი: LEAD STRUCTURAL ENGINEER:	შეასრულა: ISSUED BY:	შეამოწმა APPROVED BY:
მ. საჯაია	BG	MS
	ფაილი FILE 03_FOUND. SECTION	პროექტის №: PROJECT No 93A20
	ფორმატი PAPER SIZE A3	მასშტაბი SCALE 1:20
ნახ.კოდი DRWG. No S-1108	კორექტ. REVISION 00	სტადია STATUS C.D.

07.04.2021

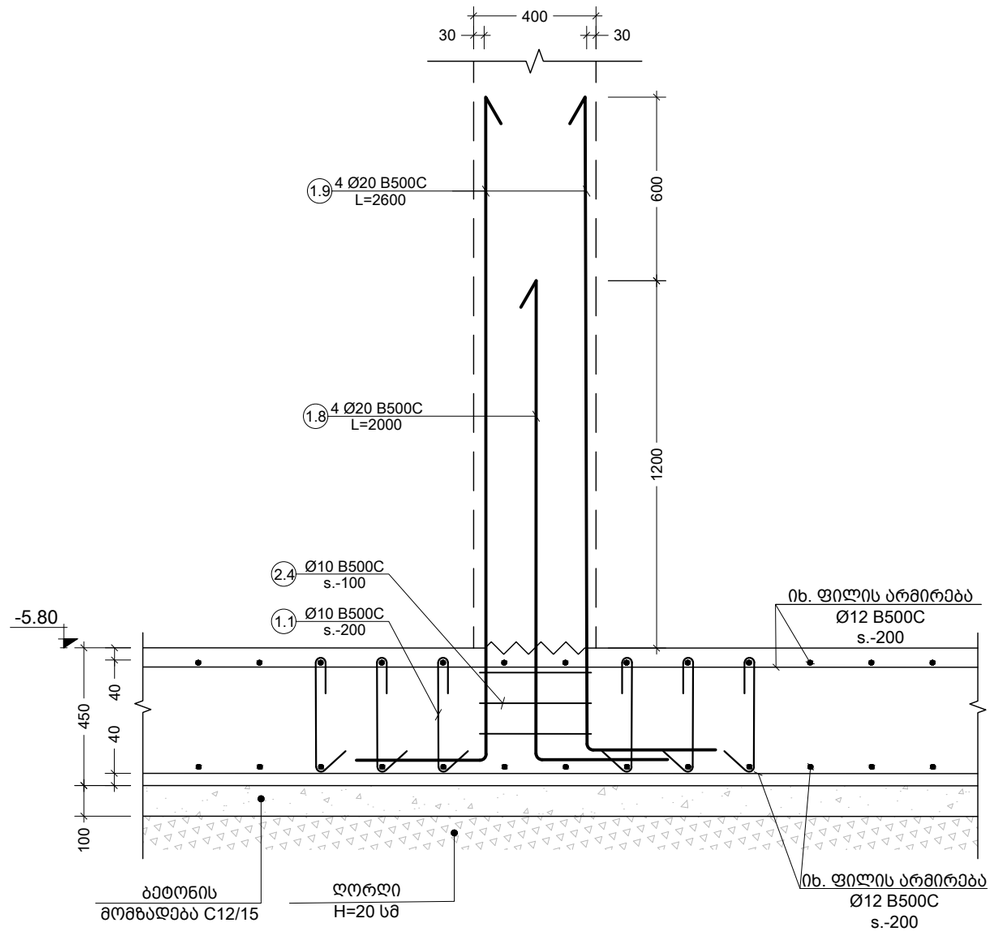

g
კვეთი
Scale: 1:20

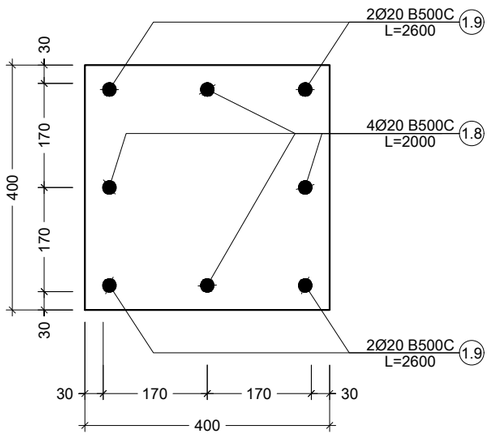

I
კვანძი
Scale: 1:10

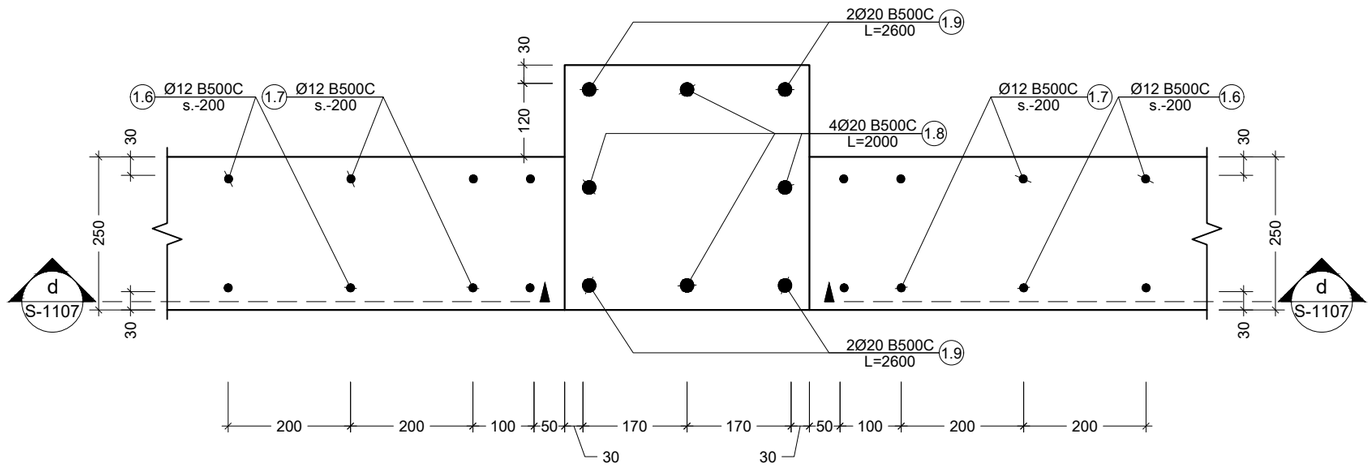

II
კვანძი
Scale: 1:10

შენიშვნა:
NOTE:

No	Date	Revision	Issued by
----	----	----	----
----	----	----	----
----	----	----	----
----	----	----	----
----	----	----	----
----	----	----	----

სიტუაციური სქემა
KEY PLAN

მისამართი
ADDRESS
ქ. თბილისი, ნუცუბიძის ფერდობი, ინტენსიფიკაციის ქუჩის მიმდებარედ; ს.კ. 01.14.16.014.177

პროექტი
PROJECT
მრავალფუნქციური სახლი სახლი ლისზე

ნახაზი
DRWG.
კვეთი - g; კვანძი - I; II;

CUBICON DESIGN & BUILDING ENGINEERING
შპს "კუბიკონი", თბილისი, მარშალ გელოვანის გამზ. 13
ტელ: (+995 591) 116444 www.cubicon.ge

მთავარი კონსტრუქტორი: LEAD STRUCTURAL ENGINEER:	შეასრულა: ISSUED BY:	შეამოწმა APPROVED BY:
მ. საჯაია	BG	MS
	ფაილი FILE 03_FOUND. SECTION	პროექტის №: PROJECT No 93A20
	ფორმატი PAPER SIZE A3	მასშტაბი SCALE 1:20; 1:10
ნახ.კოდი DRWG. No S-1109	კორექტ. REVISION 00	სტადია STATUS C.D.

07.04.2021

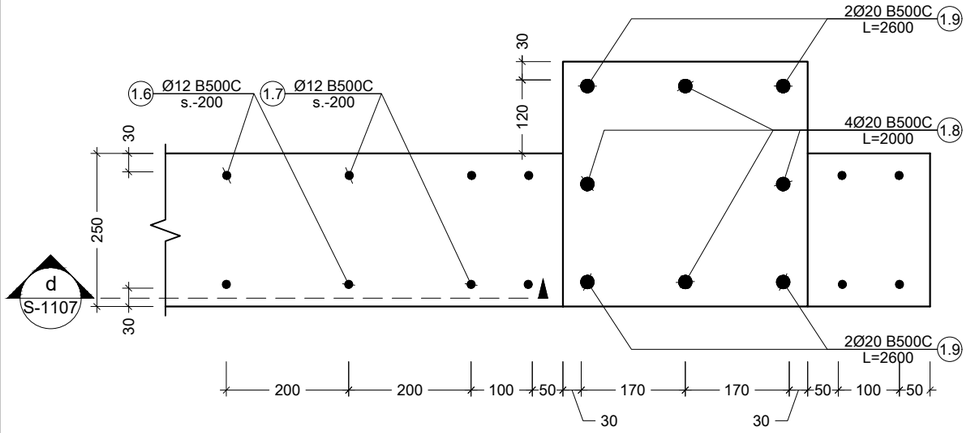

III კვანძი
Scale: 1:10

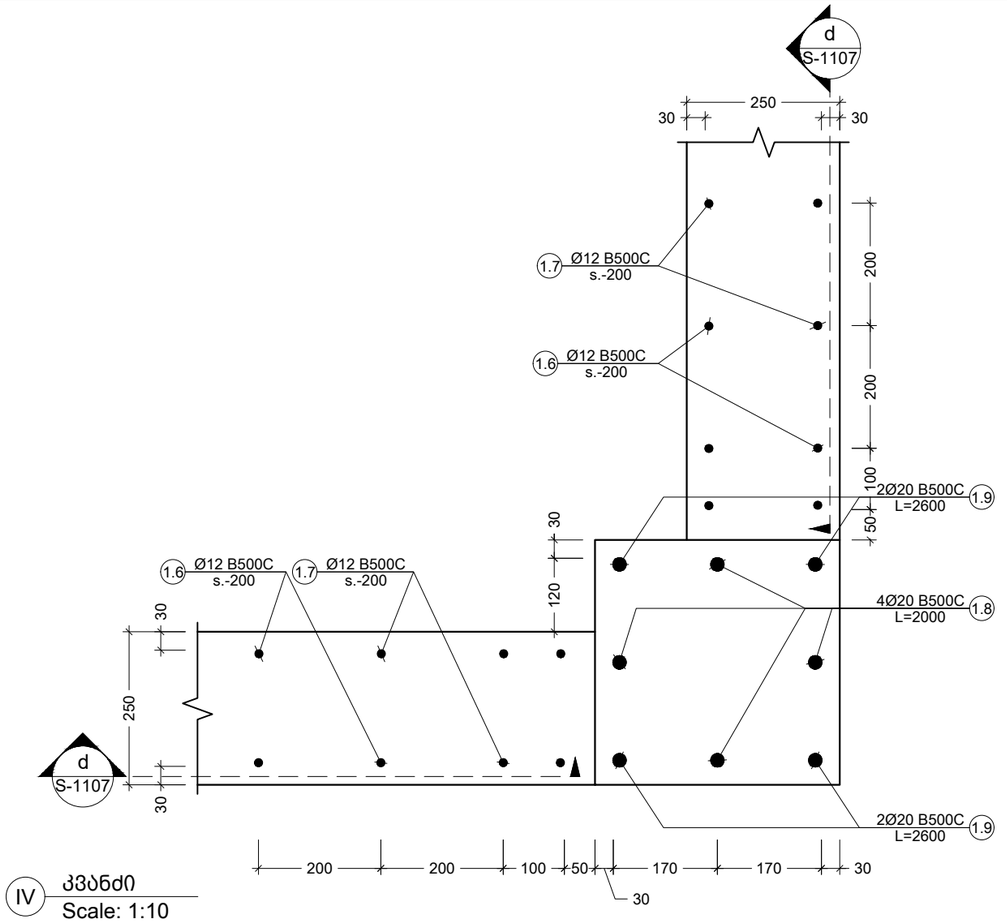

IV კვანძი
Scale: 1:10

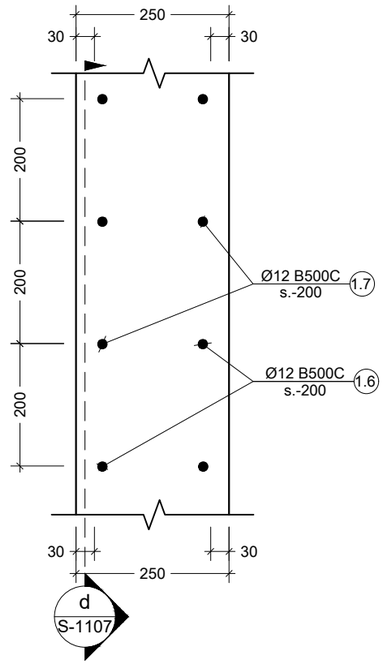

V კვანძი
Scale: 1:10

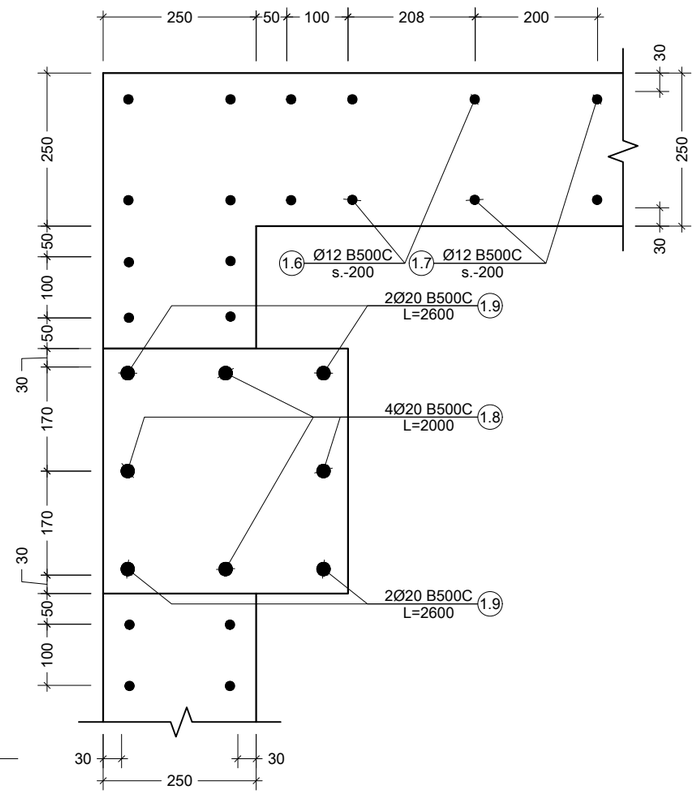

VI კვანძი
Scale: 1:10

შენიშვნა:
NOTE:

No	Date	Revision	Issued by
----	----	----	----
----	----	----	----
----	----	----	----
----	----	----	----
----	----	----	----

სიტუაციური სქემა
KEY PLAN

მისამართი
ADDRESS
ქ. თბილისი, ნუცუბიძის ფერდობი, ინტენსიფიკაციის უბრის მიმდებარედ; ს.კ. 01.14.16.014.177

პროექტი
PROJECT
მრავალფუნქციური საცხ. სახლი ლისზე

ნახაზი
DRWG.
კვანძი - III; IV; V; VI;

CUBICON
DESIGN & BUILDING ENGINEERING
შპს "კუბიკონი", თბილისი, მარშალ გელოვანის ბაძ. 13
ტელ: (+995 591) 116444 www.cubicon.ge

მთავარი კონსტრუქტორი: LEAD STRUCTURAL ENGINEER:	შესრულა: ISSUED BY:	შეამოწმა APPROVED BY:
მ. საჯაია	BG	MS
	ფაილი FILE 03_FOUND. SECTION	პროექტის №: PROJECT No 93A20
	ფორმატი PAPER SIZE A3	მასშტაბი SCALE 1:10
ნახ.კოდი DRWG. No S-1110	კორექტ. REVISION 00	სტატია STATUS C.D.

07.04.2021

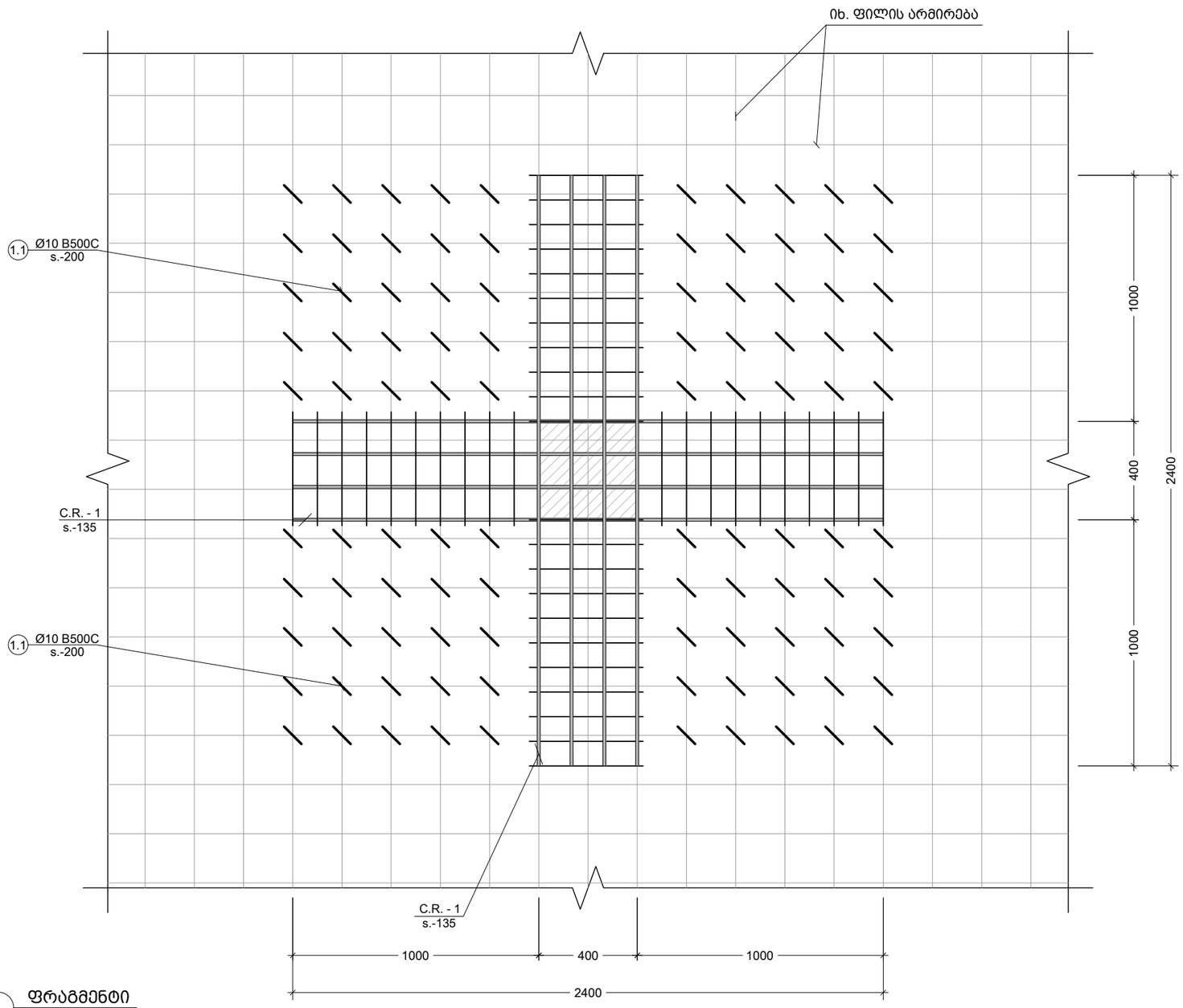

1 ფრაგმენტი
Scale: 1:20

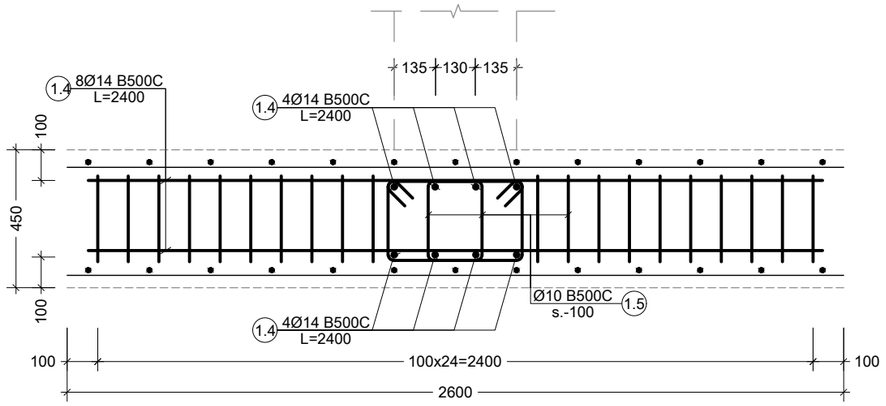

1 C.R.
Scale: 1:20

პოზ. №	ესკიზი	L მმ
1.1	100 / 370 / 100	570
1.2	300 / 320 / 320 / 300 / 300	1540
1.3	500 / 370 / 500	1370
1.5	380 / 340 / 240 / 280	1240
1.6	R=4d / 1180 / 200	1380
1.7	R=4d / 1580 / 200	1780
1.8	R=4d / 1580 / 420	2000
1.9	R=4d / 2180 / 420	2600
2.3	300 / R=4d / 1070 / 300	1370
2.4	440 / 440 / 340 / 340	1560

შენიშვნა:
NOTE:

No	Date	Revision	Issued by
----	----	----	----
----	----	----	----
----	----	----	----
----	----	----	----
----	----	----	----

სიტუაციური სქემა
KEY PLAN

მისამართი ADDRESS: ქ. თბილისი, ნუცუბიძის ფერდობი, ინტენსიფიკაციის უბრის მიმდებარედ; ს.კ. 01.14.16.014.177

პროექტი PROJECT: მრავალფუნქციური საცხ. სახლი ლისზე

ნახაზი DRWG.: ფრაგმენტი - 1; C.R. -1; ესკიზები;

CUBICON DESIGN & BUILDING ENGINEERING
შპს "ქუბიკონი", თბილისი, მარშალ გელოვანის გამზ. 13
ტელ: (+995 591) 116444 www.cubicon.ge

მთავარი კონსტრუქტორი: LEAD STRUCTURAL ENGINEER: მ. საჯაია	შეასრულა: ISSUED BY: BG	შეამოწმა APPROVED BY: MS	
	ფაილი FILE 03_FOUND. SECTION	პროექტის №: PROJECT No 93A20	
	ფორმატი PAPER SIZE A3	მასშტაბი SCALE 1:20	
ნახ.კოდი DRWG. No S-1111	კორექტ. REVISION 00	სტადია STATUS C.D.	07.04.2021

კონსტრ. დასახ.	ელემენტის დასახ.	პოზ. №	დიამეტრი ან კვეთი (მმ)		ერთეულის სიგრძე (მმ.)	რაოდენობა (ც.)	საერთო სიგრძე (მ.)	საერთო წონა (კგ.)
საძირკვლის ფილა -5.80 ნიშნულზე	საძირკვლის ფილა -5.80 ნიშნულზე	1	Ø 12	B500C	დ.ა.	_	4600	4082
		2	Ø 12	B500C	2400	48 X 1	115	102
		1.1	Ø 10	B500C	570	570 X 1	325	200
		1.2	Ø 12	B500C	1540	624 X 1	961	853
		1.3	Ø 12	B500C	1370	330 X 1	452	401
		1.4	Ø 14	B500C	2400	32 X 1	77	93
		1.5	Ø 10	B500C	1240	192 X 1	238	147
		1.6	Ø 12	B500C	1380	185 X 1	255	227
		1.7	Ø 12	B500C	1780	185 X 1	329	292
		1.8	Ø 20	B500C	2000	64 X 1	128	316
		1.9	Ø 20	B500C	2600	64 X 1	166	410
		2.1	Ø 12	B500C	1900	20 X 1	38	34
		2.2	Ø 12	B500C	2300	20 X 1	46	41
		2.3	Ø 12	B500C	1370	60 X 1	82	73
		2.4	Ø 10	B500C	1560	42 X 1	66	40
		მძიმე ბეტონი		C20/25	V =	92.0 X 1	= 92.00 მ³	
		ბეტონის მომზადება		C12/15	V =	25.0 X 1	= 25.00 მ³	

შენიშვნა:
NOTE:

No	Date	Revision	Issued by
----	----	----	----
----	----	----	----
----	----	----	----
----	----	----	----
----	----	----	----

სიტუაციური სქემა
KEY PLAN

მისამართი ADDRESS: ქ. თბილისი, ნუცუბიძის ფერდობი, ინტენსიფიკაციის ქუჩის მიმდებარედ; ს.კ. 01.14.16.014.177

პროექტი PROJECT: მრავალფუნქციური საცხ. სახლი ლისზე

ნახაზი DRWG.: სპეციფიკაცია

CUBICON DESIGN & BUILDING ENGINEERING
შპს "კუბიკონი", თბილისი, მარშალ გელოვანის გამზ. 13
ტელ: (+995 591) 116444 www.cubicon.ge

მთავარი კონსტრუქტორი: LEAD STRUCTURAL ENGINEER:	შეასრულა: ISSUED BY:	შეამოწმა APPROVED BY:
მ. საჯაია	BG	MS
	ფაილი FILE 03_FOUND. SECTION	პროექტის №: PROJECT No 93A20
	ფორმატი PAPER SIZE A3	მასშტაბი SCALE -
ნახ.კოდი DRWG. No S-1112	კორექტ. REVISION 00	სტადია STATUS C.D.

07.04.2021

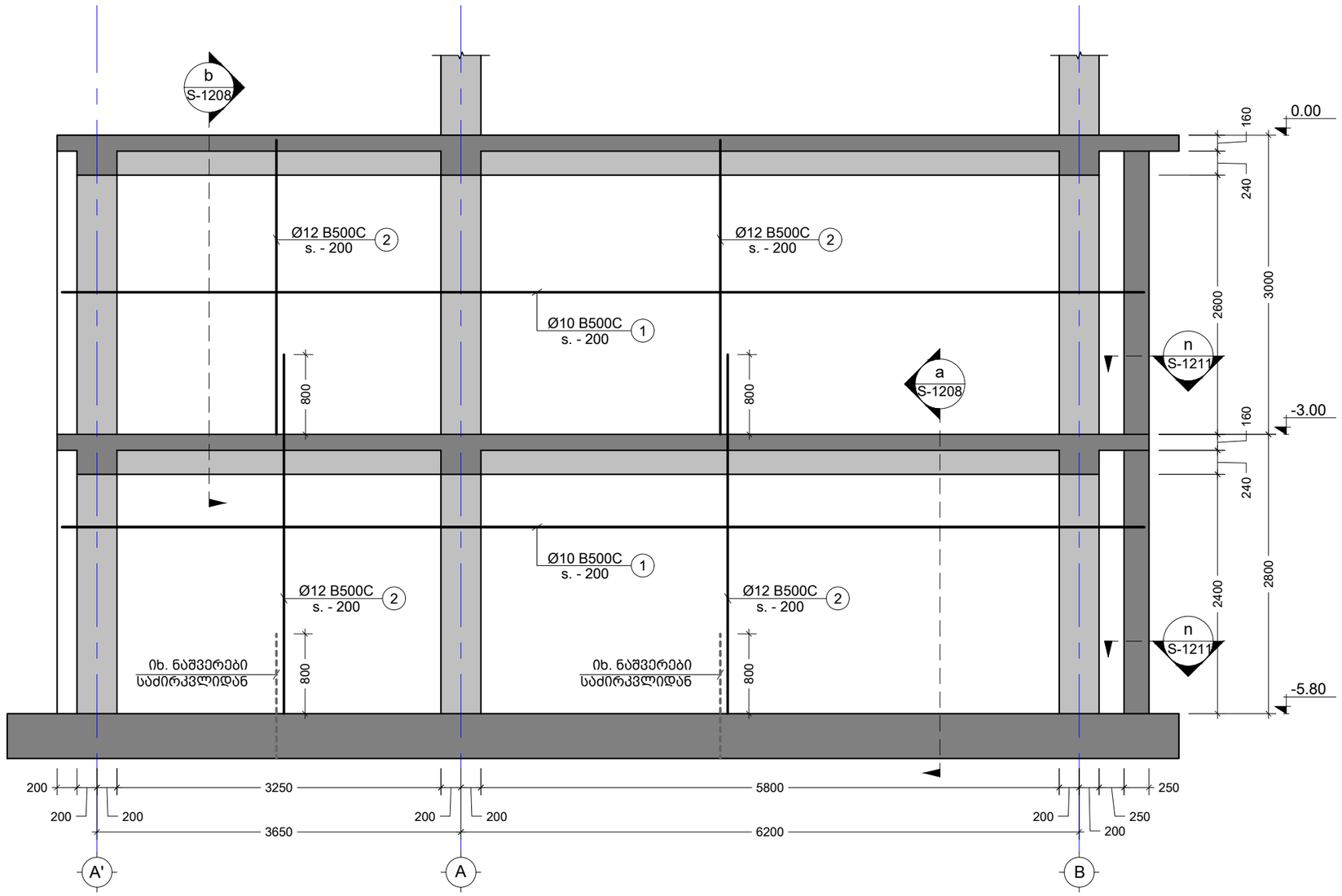

1 R.C.W.
Scale: 1:50

შენიშვნა:
NOTE:

No	Date	Revision	Issued by
----	----	----	----
----	----	----	----
----	----	----	----
----	----	----	----
----	----	----	----

სიტუაციური სქემა
KEY PLAN

მისამართი
ADDRESS
ქ. თბილისი, ნუცუბიძის ფერდობი, ინტენსიფიკაციის ქუჩის მიმდებარედ; ს.კ. 01.14.16.014.177

პროექტი
PROJECT
მრავალფუნქციური საცხ. სახლი ლისზე

ნახაზი
DRWG.
R.C.W. - 1

CUBICON DESIGN & BUILDING ENGINEERING
შპს "კუბიკონი", თბილისი, მარშალ გელოვანის გამზ. 13
ტელ: (+995 591) 116444 www.cubicon.ge

მთავარი კონსტრუქტორი: LEAD STRUCTURAL ENGINEER:	შეასრულა: ISSUED BY:	შეამოწმა APPROVED BY:
მ. საჯაია	EJ	MS
	ფაილი FILE 01_R.C. WALL	პროექტის №: PROJECT No 93A20
	ფორმატი PAPER SIZE A3	მასშტაბი SCALE 1:50
ნახ.კოდი DRWG. No S-1201	კორექტ. REVISION 00	სტატუსი STATUS C.D.

07.04.2021

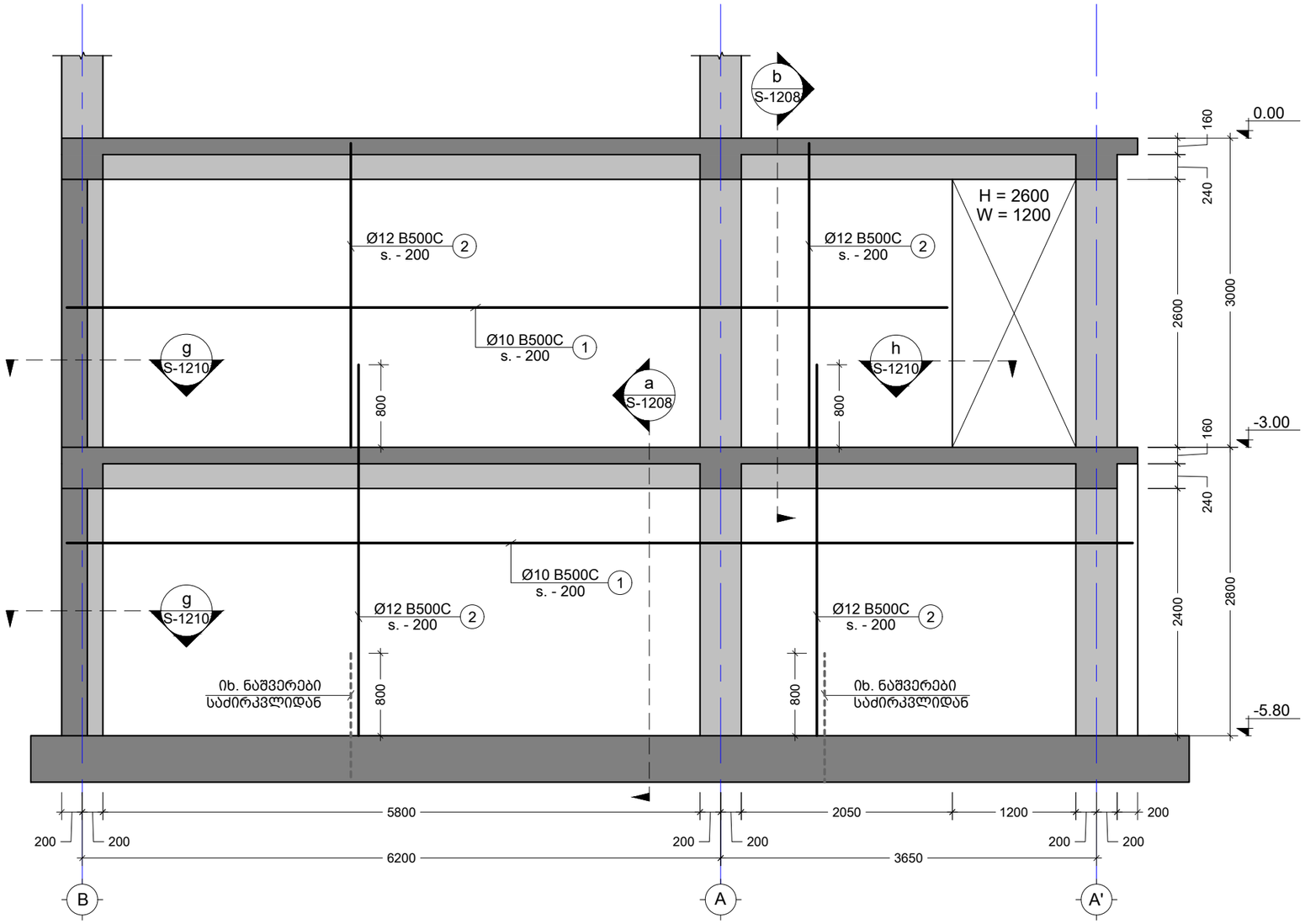

2 R.C.W.
Scale: 1:50

შენიშვნა:
NOTE:

----	----	----	----
----	----	----	----
----	----	----	----
----	----	----	----
----	----	----	----
No	Date	Revision	Issued by

სიტუაციური სქემა
KEY PLAN

მისამართი
ADDRESS
ქ. თბილისი, ნუცუბიძის ფერდობი, ინტენსიფიკაციის უბრის მიმდებარედ; ს.კ. 01.14.16.014.177

პროექტი
PROJECT
მრავალფუნქციური საცხ. სახლი ლისზე

ნახაზი
DRWG.
R.C.W. - 2

CUBICON
DESIGN & BUILDING ENGINEERING
შპს "კუბიკონი", თბილისი, მარშალ გელოვანის გამზ. 13
ტელ: (+995 591) 116444 www.cubicon.ge

მთავარი კონსტრუქტორი: LEAD STRUCTURAL ENGINEER:	შეასრულა: ISSUED BY:	შეამოწმა APPROVED BY:
მ. საჯაია	EJ	MS
	ფაილი FILE 01_R.C. WALL	პროექტის №: PROJECT No 93A20
	ფორმატი PAPER SIZE A3	მასშტაბი SCALE 1:50
ნახ.კოდი DRWG. No S-1202	კორექტ. REVISION 00	სტადია STATUS C.D.

07.04.2021

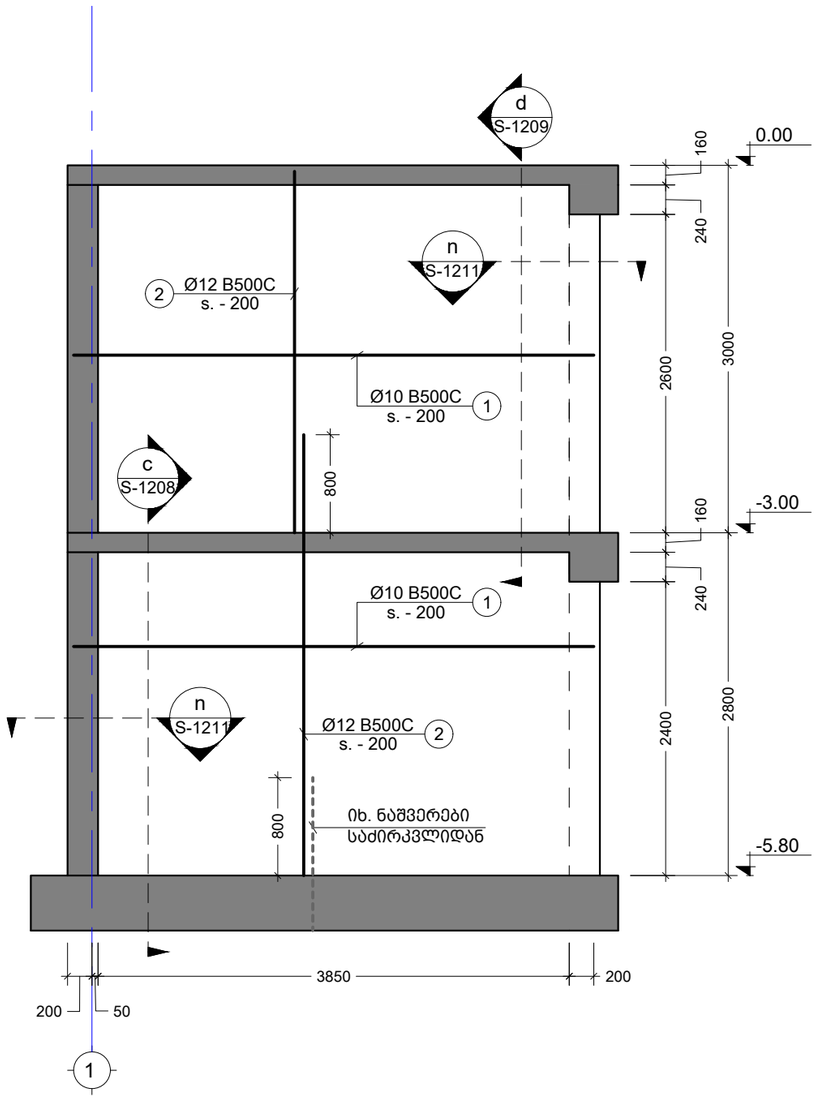

3 R.C.W.
Scale: 1:50

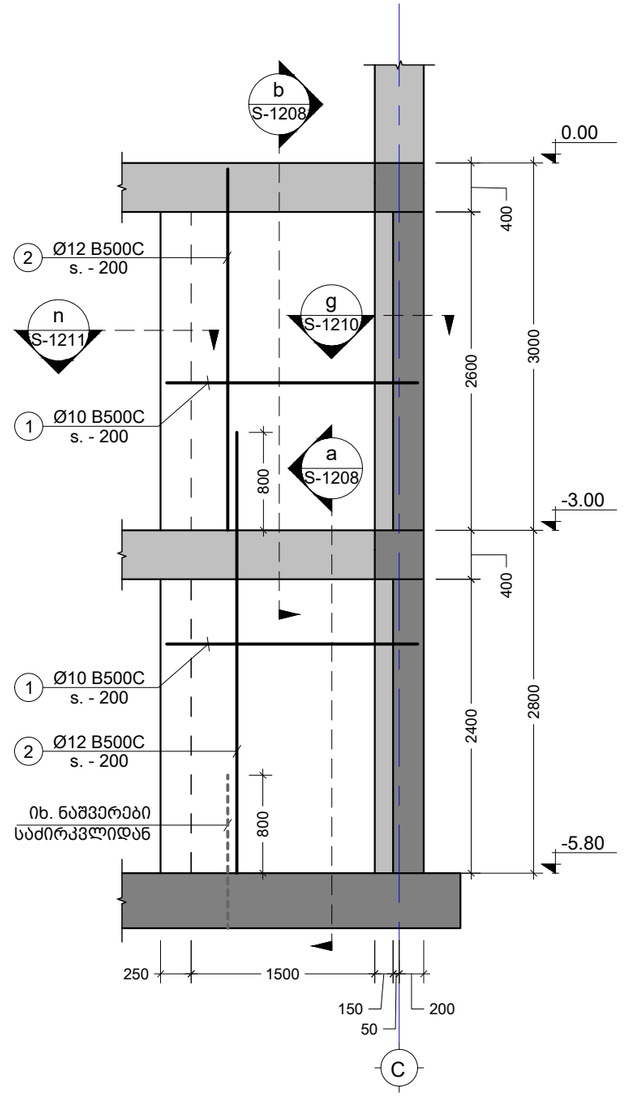

4 R.C.W.
Scale: 1:50

შენიშვნა:
NOTE:

----	----	----	----
----	----	----	----
----	----	----	----
----	----	----	----
----	----	----	----
No	Date	Revision	Issued by

სიტუაციური სქემა
KEY PLAN

მისამართი ADDRESS: ქ. თბილისი, ნუცუბიძის ფერდობი, ინტენსიფიკაციის ქუჩის მიმდებარედ; ს.კ. 01.14.16.014.177

პროექტი PROJECT: მრავალფუნქციური საცხ. სახლი ლისზე

ნახაზი DRWG.: R.C.W. - 3; 4

CUBICON DESIGN & BUILDING ENGINEERING
შპს "კუბიკონი", თბილისი, მარშალ გელოვანის გამზ. 13
ტელ: (+995 591) 116444 www.cubicon.ge

მთავარი კონსტრუქტორი: LEAD STRUCTURAL ENGINEER: მ. საჯაია	შეასრულა: ISSUED BY: EJ	შეამოწმა APPROVED BY: MS
	ფაილი FILE 01_R.C. WALL	პროექტის №: PROJECT No 93A20
	ფორმატი PAPER SIZE A3	მასშტაბი SCALE 1:50
ნახ.კოდი DRWG. No S-1203	კორექტ. REVISION 00	სტადია STATUS C.D.

07.04.2021

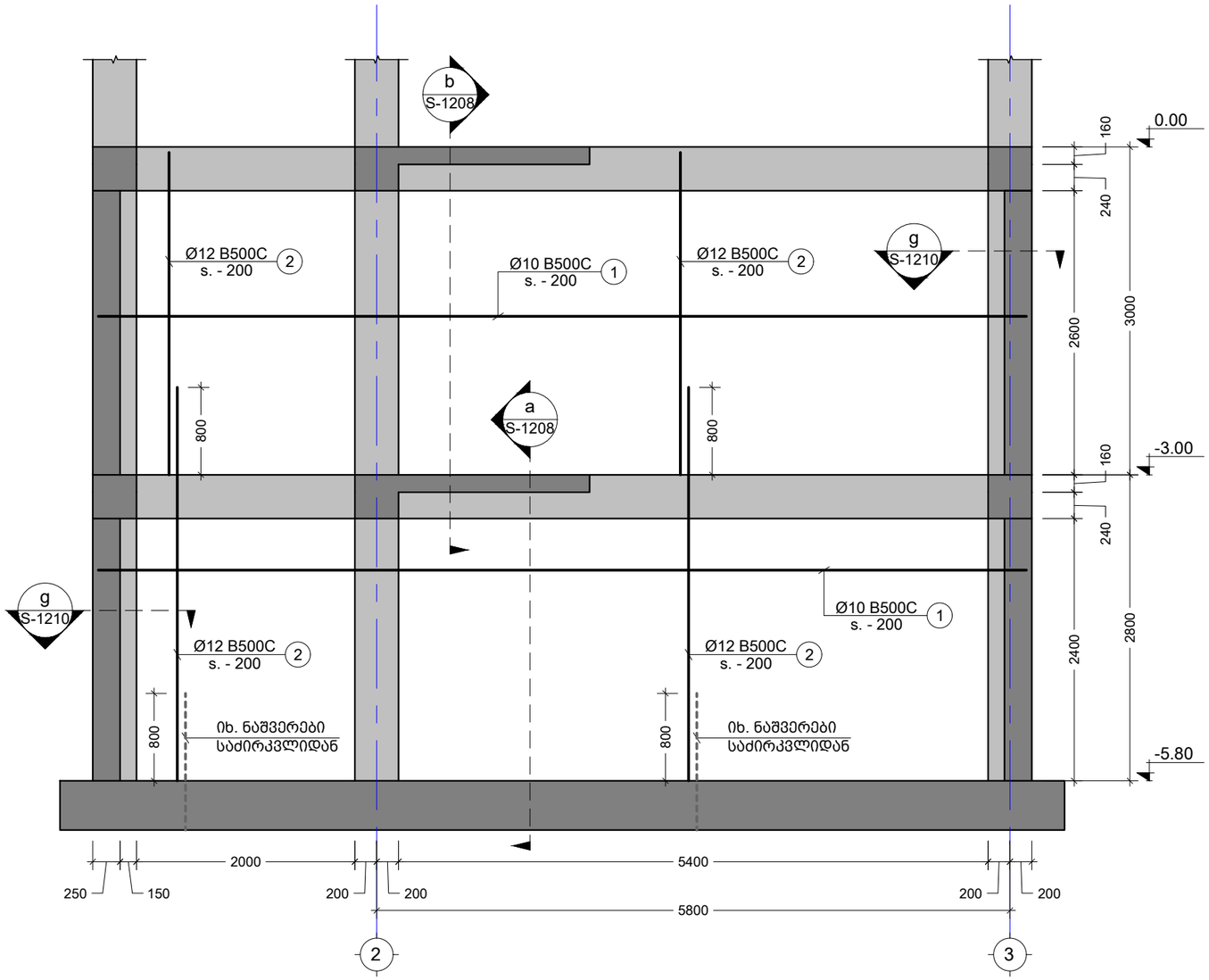

5 R.C.W.
Scale: 1:50

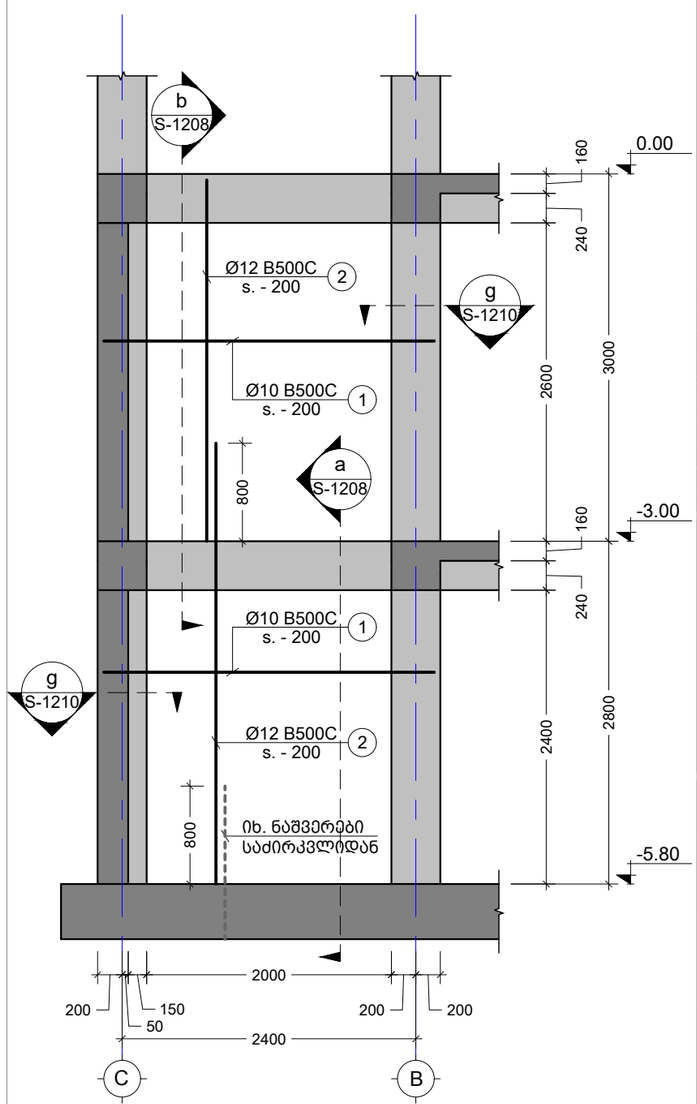

6 R.C.W.
Scale: 1:50

შენიშვნა:
NOTE:

No	Date	Revision	Issued by
----	----	----	----
----	----	----	----
----	----	----	----
----	----	----	----
----	----	----	----
----	----	----	----

სიტუაციური სქემა
KEY PLAN

მისამართი ADDRESS: ქ. თბილისი, ნუცუბიძის ფერდობი, ინტენსიფიკაციის ქუჩის მიმდებარედ; ს.კ. 01.14.16.014.177

პროექტი PROJECT: მრავალფუნქციური საცხ. სახლი ლისზე

ნახაზი DRWG.: R.C.W. - 5; 6

CUBICON DESIGN & BUILDING ENGINEERING
შპს "ქუბიკონი", თბილისი, მარშალ გელოვანის გამზ. 13
ტელ: (+995 591) 116444 www.cubicon.ge

მთავარი კონსტრუქტორი: LEAD STRUCTURAL ENGINEER:	შეასრულა: ISSUED BY:	შეამოწმა APPROVED BY:
მ. საჯაია	EJ	MS
	ფაილი FILE: 01_R.C. WALL	პროექტის №: PROJECT No: 93A20
	ფორმატი PAPER SIZE: A3	მასშტაბი SCALE: 1:50
ნახ.კოდი DRWG. No: S-1204	კორექტ. REVISION: 00	სტადია STATUS: C.D.

07.04.2021

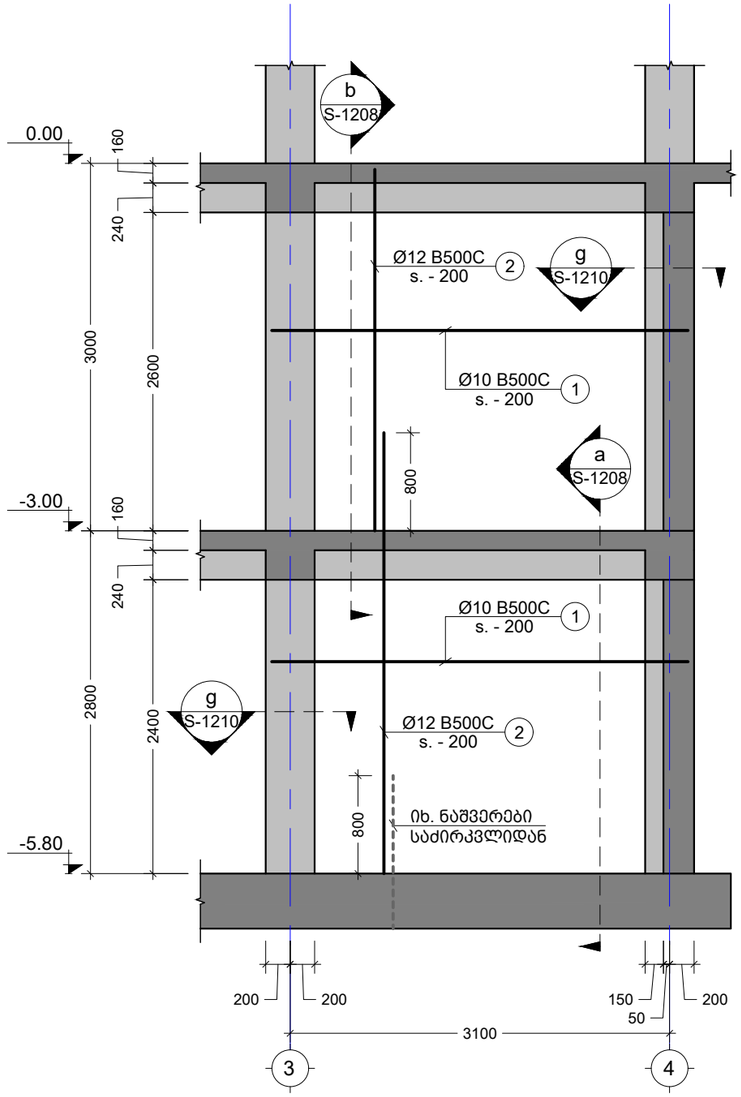

7 R.C.W.
Scale: 1:50

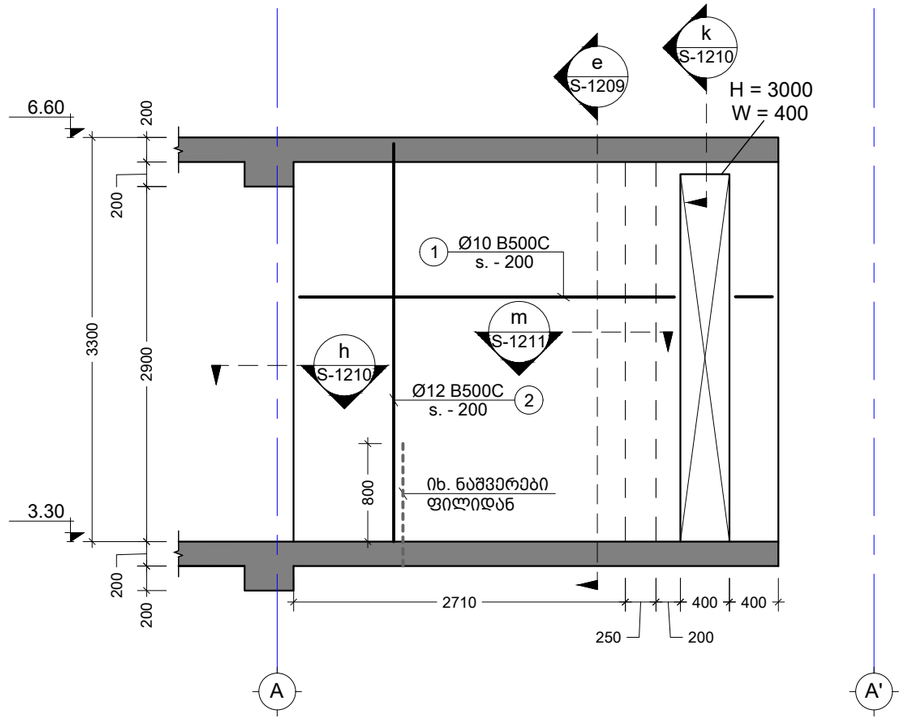

8 R.C.W.
Scale: 1:50

შენიშვნა:
NOTE:

----	----	----	----
----	----	----	----
----	----	----	----
----	----	----	----
----	----	----	----
No	Date	Revision	Issued by

სიტუაციური სქემა
KEY PLAN

მისამართი
ADDRESS
ქ. თბილისი, ნუცუბიძის ფერდობი, ინტენსიფიკაციის ქუჩის მიმდებარედ; ს.კ. 01.14.16.014.177

პროექტი
PROJECT
მრავალფუნქციური საცხ. სახლი ლისზე

ნახაზი
DRWG.
R.C.W. - 7; 8

CUBICON DESIGN & BUILDING ENGINEERING
შპს "ქუბიკონი", თბილისი, მარშალ გელოვანის გამზ. 13
ტელ: (+995 591) 116444 www.cubicon.ge

მთავარი კონსტრუქტორი: LEAD STRUCTURAL ENGINEER:	შეასრულა: ISSUED BY:	შეამოწმა APPROVED BY:
მ. საჯაია	EJ	MS
	ფაილი FILE 01_R.C. WALL	პროექტის №: PROJECT No 93A20
	ფორმატი PAPER SIZE A3	მასშტაბი SCALE 1:50
ნახ.კოდი DRWG. No S-1205	კორექტ. REVISION 00	სტატუსი STATUS C.D.

07.04.2021

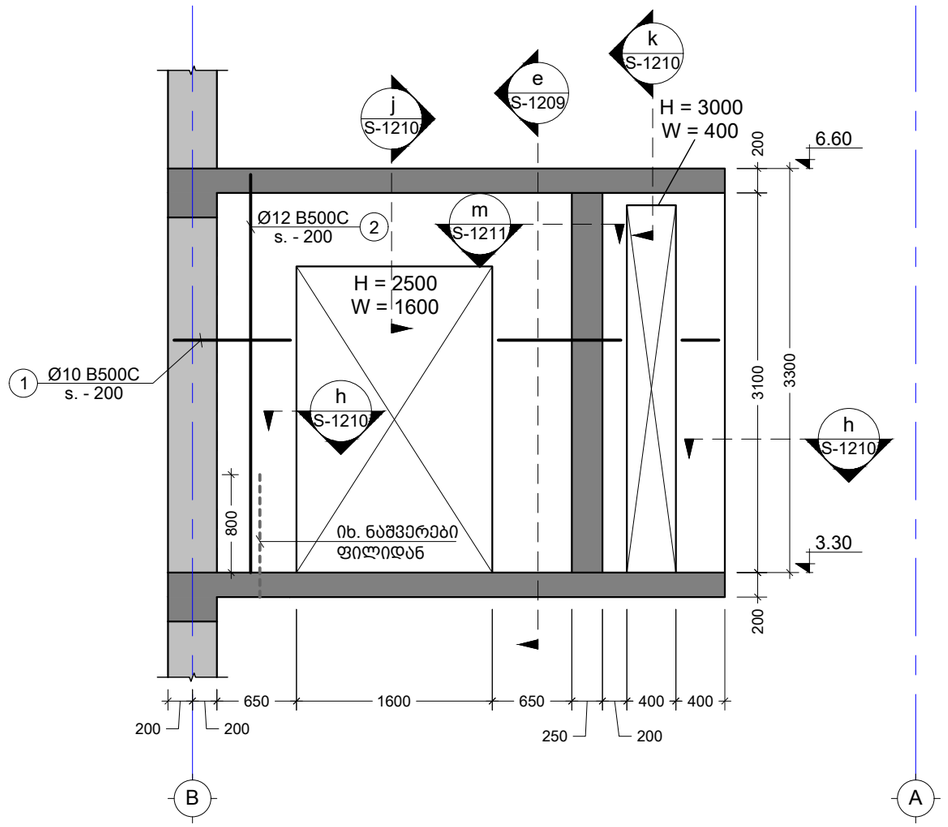

9 R.C.W.
Scale: 1:50

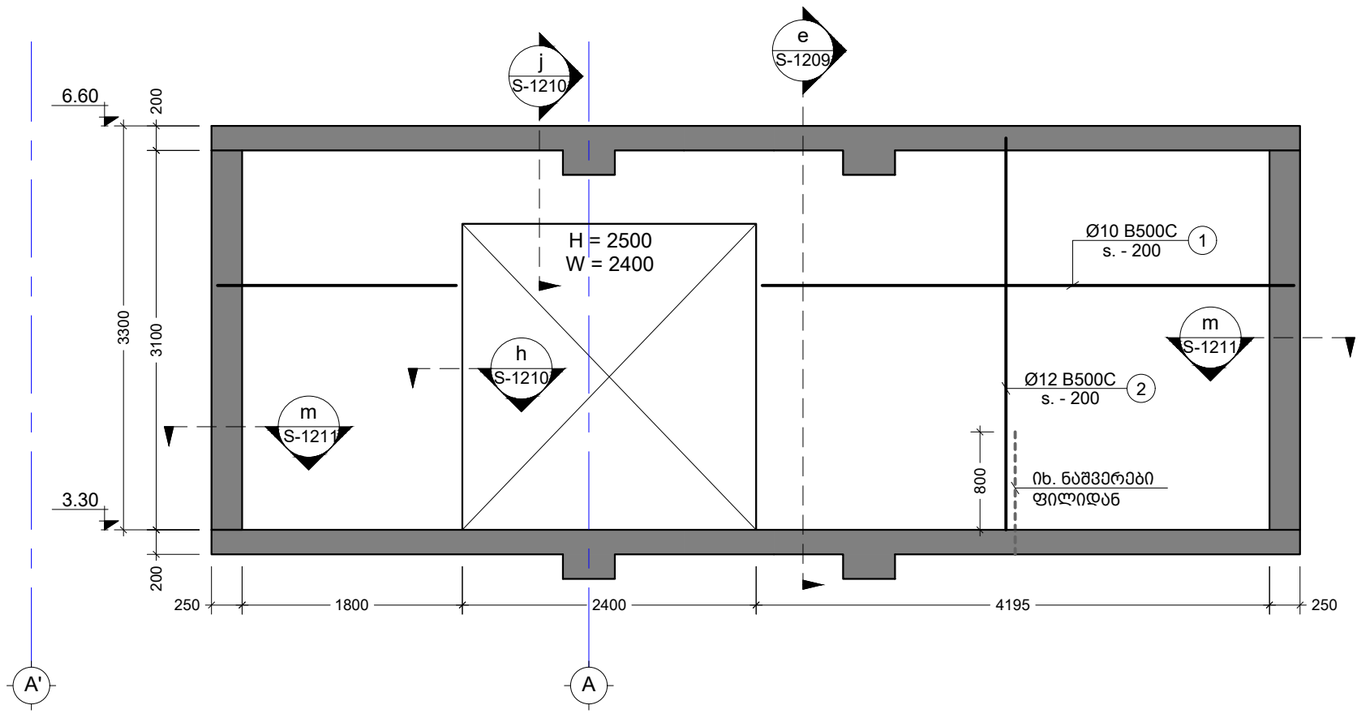

10 R.C.W.
Scale: 1:50

შენიშვნა:
NOTE:

No	Date	Revision	Issued by

საორიენტაციო სქემა
KEY PLAN

მისამართი
ADDRESS
ქ. თბილისი, ნუცუბიძის ფერდობი, ინტენსიფიკაციის უბნის მიმდებარედ; ს.კ. 01.14.16.014.177

პროექტი
PROJECT
მრავალფუნქციური საცხ. სახლი ლისზე

ნახაზი
DRWG.
R.C.W. - 9; 10

CUBICON DESIGN & BUILDING ENGINEERING
შპს "კუბიკონი", თბილისი, მარშალ გელოვანის ბაში. 13
ტელ: (+995 591) 116444 www.cubicon.ge

მთავარი კონსტრუქტორი: LEAD STRUCTURAL ENGINEER:	შესრულა: ISSUED BY:	შეამოწმა APPROVED BY:
მ. საბაია	EJ	MS
	ფაილი FILE: 01_R.C. WALL	პროექტის №: PROJECT No 93A20
	ფორმატი PAPER SIZE A3	მასშტაბი SCALE 1:50
ნახ.კოდი DRWG. No S-1206	კორექტ. REVISION 00	სტადია STATUS C.D.

07.04.2021

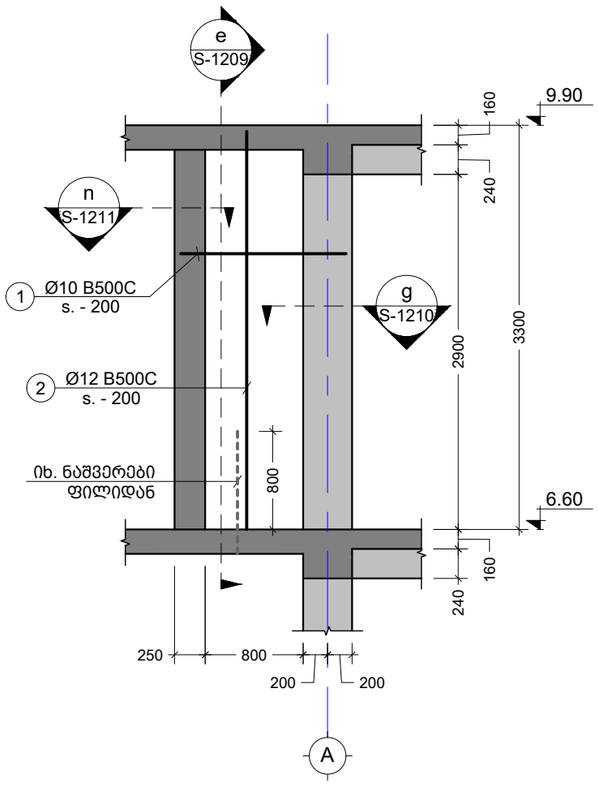

11 R.C.W.
Scale: 1:50

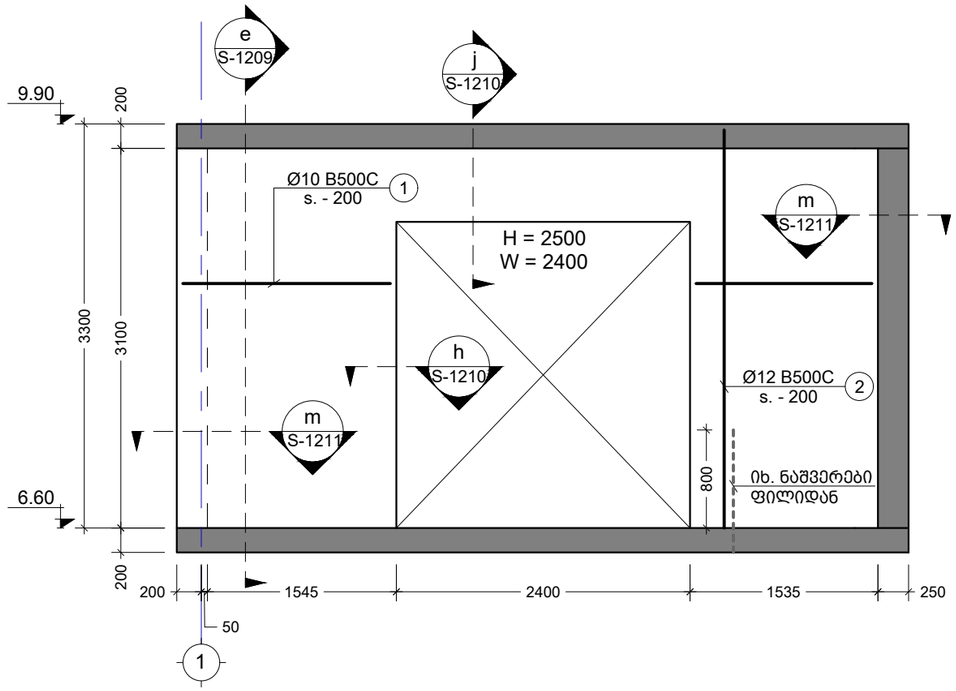

12 R.C.W.
Scale: 1:50

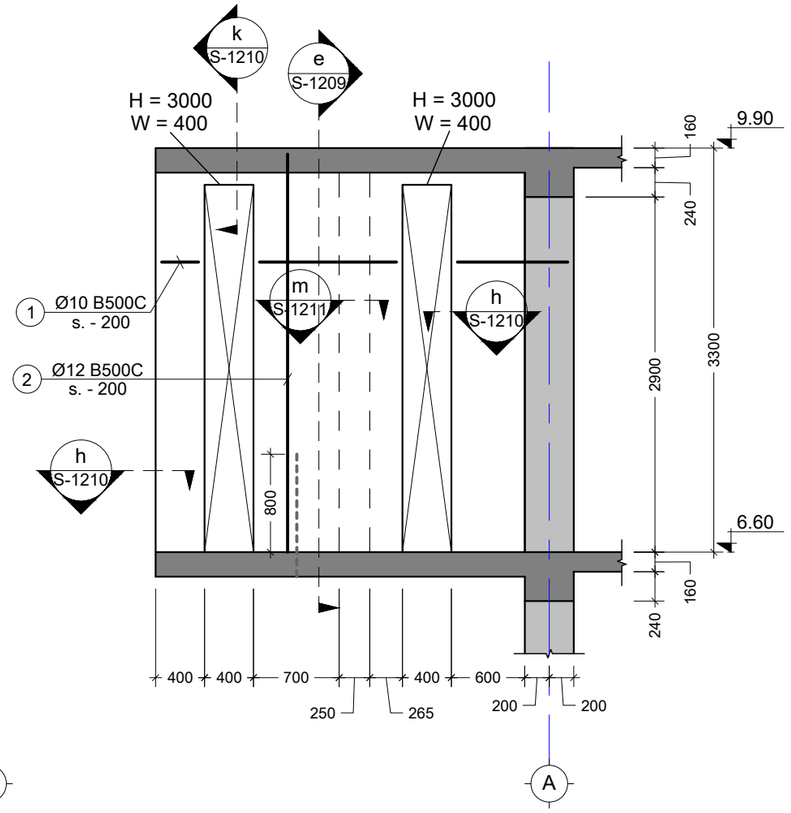

13 R.C.W.
Scale: 1:50

შენიშვნა:
NOTE:

No	Date	Revision	Issued by
----	----	----	----
----	----	----	----
----	----	----	----
----	----	----	----
----	----	----	----

სიტუაციური სქემა
KEY PLAN

მისამართი
ADDRESS
ქ. თბილისი, ნუცუბიძის ფერდობი, ინტენსიფიკაციის ქუჩის მიმდებარედ; ს.კ. 01.14.16.014.177

პროექტი
PROJECT
მრავალფუნქციური საცხ. სახლი ლისზე

ნახაზი
DRWG.
R.C.W. - 11; 12; 13

CUBICON
DESIGN & BUILDING ENGINEERING

შპს "კუბიკონი", თბილისი, მარშალ გელოვანის გამზ. 13
ტელ: (+995 591) 116444 www.cubicon.ge

მთავარი კონსტრუქტორი: LEAD STRUCTURAL ENGINEER:	შეასრულა: ISSUED BY:	შეამოწმა APPROVED BY:
მ. საბაია	EJ	MS
	ფაილი FILE: 01_R.C. WALL	პროექტის №: PROJECT No: 93A20
	ფორმატი PAPER SIZE: A3	მასშტაბი SCALE: 1:50
ნახ.კოდი DRWG. No: S-1207	კორექტ. REVISION: 00	სტადია STATUS: C.D.

07.04.2021

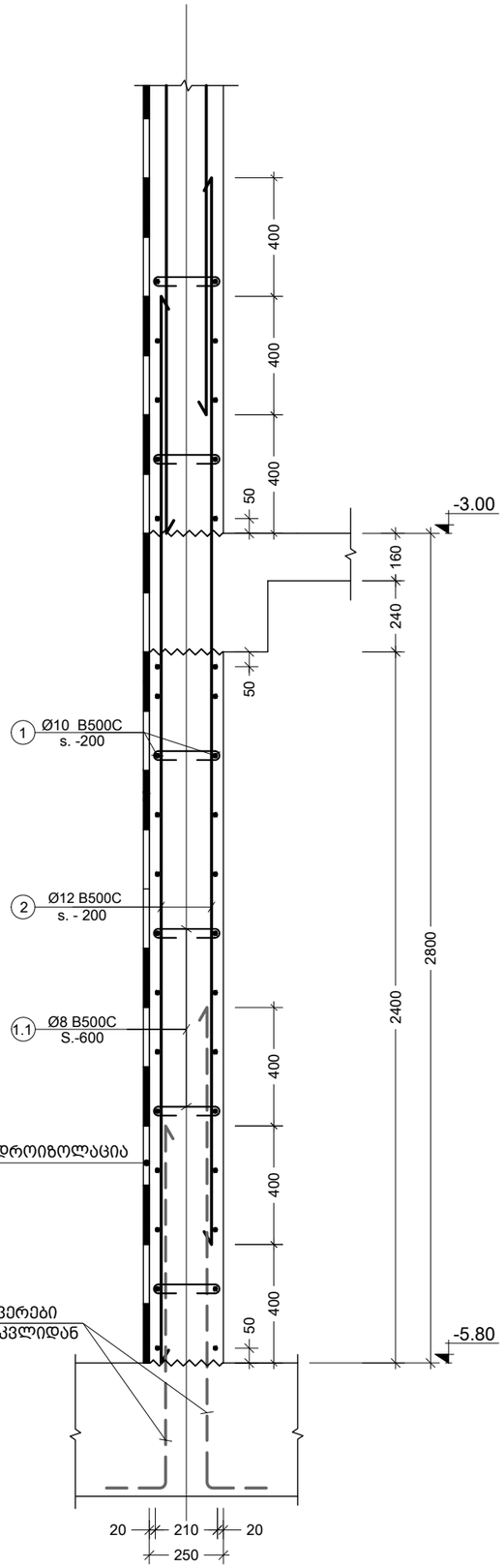

a კვეთი
Scale: 1:20

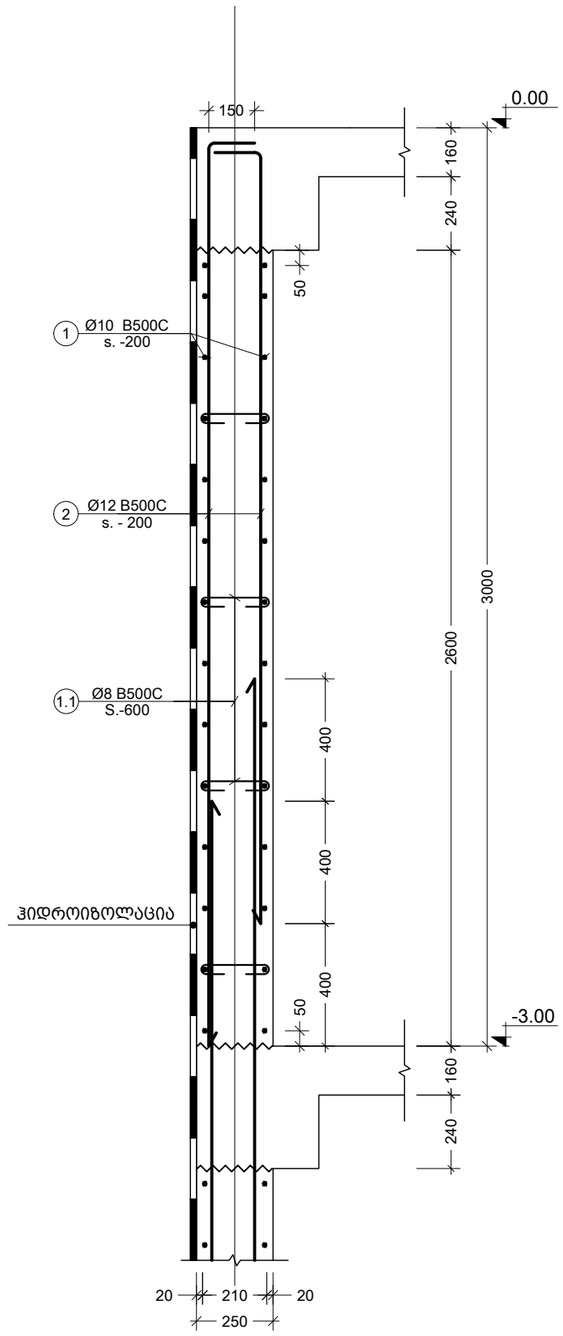

b კვეთი
Scale: 1:20

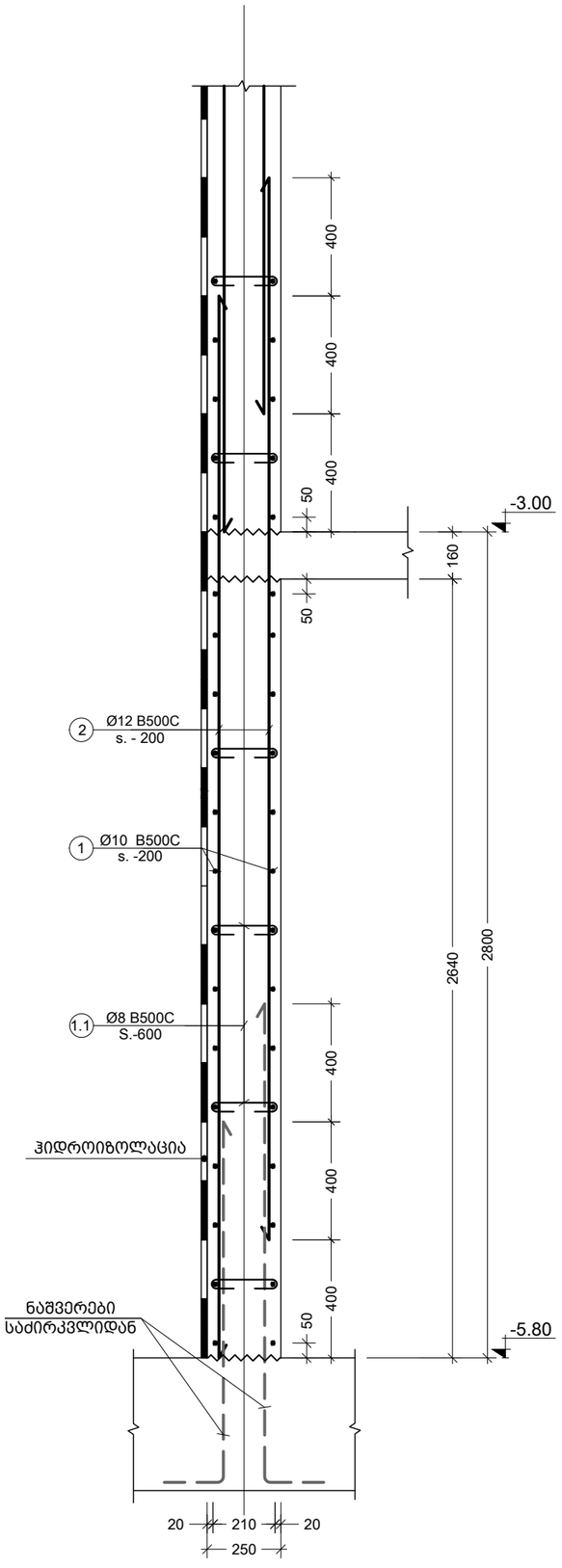

c კვეთი
Scale: 1:20

შენიშვნა:
NOTE:

----	----	----	----
----	----	----	----
----	----	----	----
----	----	----	----
----	----	----	----
No	Date	Revision	Issued by

სიტუაციური სქემა
KEY PLAN

მისამართი
ADDRESS
ქ. თბილისი, ნუცუბიძის ფერდობი, ინტენსიფიკაციის ქუჩის მიმდებარედ; ს.კ. 01.14.16.014.177

პროექტი
PROJECT
მრავალფუნქციური საცხ. სახლი ლისზე

ნახაზი
DRWG.
კვეთი - a; b; c

CUBICON
DESIGN & BUILDING ENGINEERING
შპს "კუბიკონი", თბილისი, მარშალ გელოვანის ბაძნ. 13
ტელ: (+995 591) 116444 www.cubicon.ge

მთავარი კონსტრუქტორი: LEAD STRUCTURAL ENGINEER:	შესრულა: ISSUED BY:	შეამოწმა APPROVED BY:
მ. საჯაია	EJ	MS
	ფაილი FILE 02_R.C. WALL_SECTION	პროექტის №: PROJECT No 93A20
	ფორმატი PAPER SIZE A3	მასშტაბი SCALE 1:20
ნახ.კოდი DRWG. No S-1208	კორექტ. REVISION 00	სტადია STATUS C.D.

07.04.2021

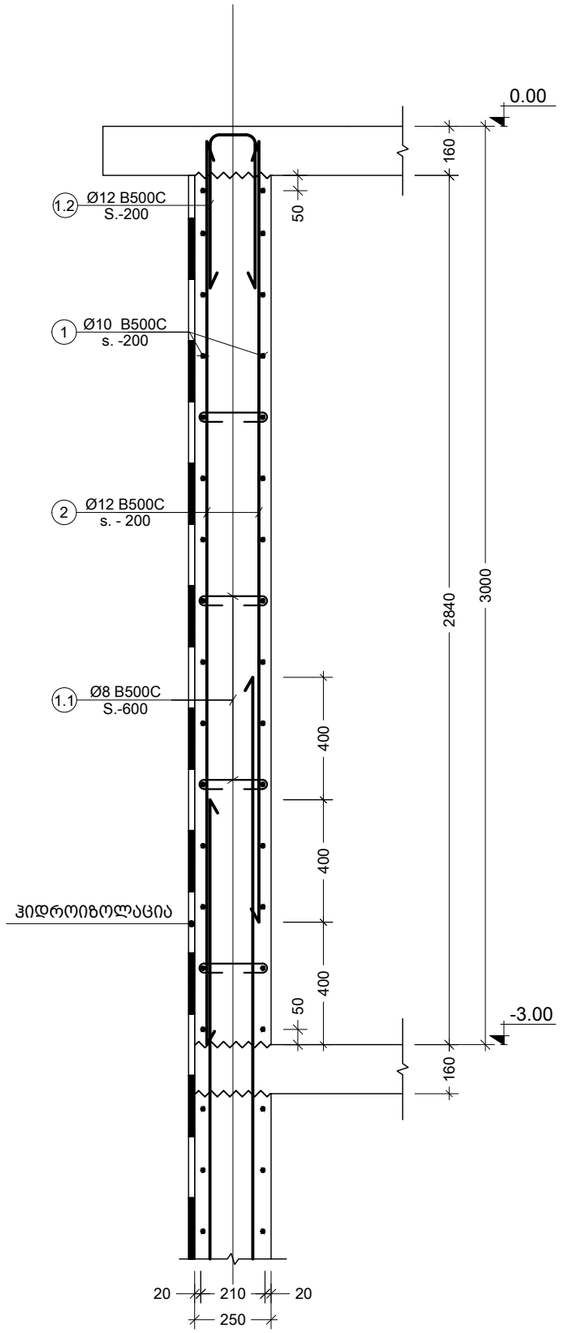

d კვეთი
Scale: 1:20

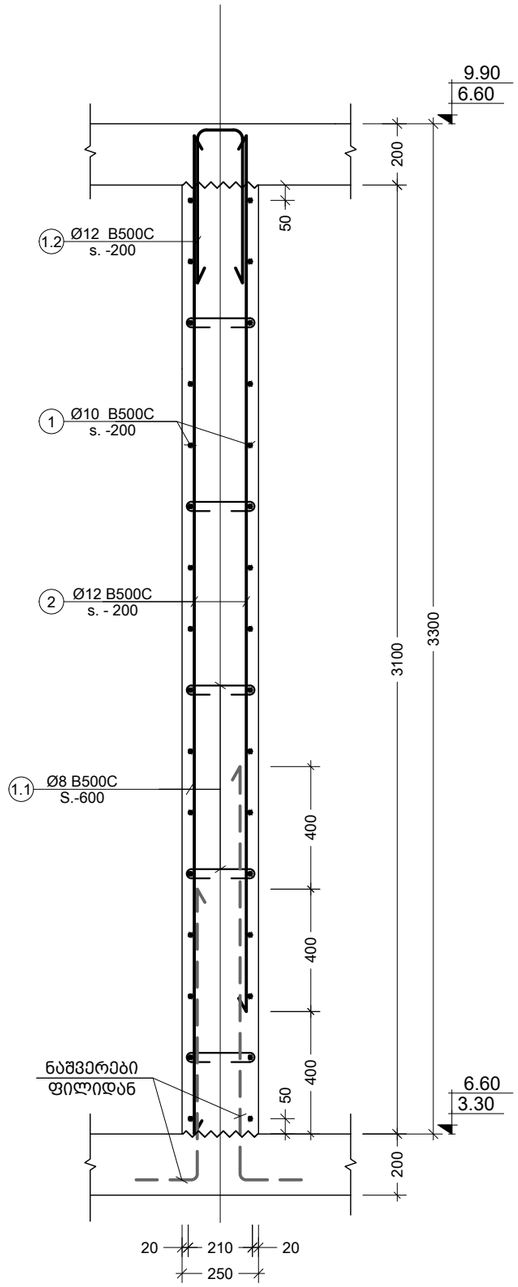

e კვეთი
Scale: 1:20

შენიშვნა:
NOTE:

----	----	----	----
----	----	----	----
----	----	----	----
----	----	----	----
----	----	----	----
No	Date	Revision	Issued by

სიტუაციური სქემა
KEY PLAN

მისამართი
ADDRESS
ქ. თბილისი, ნუცუბიძის ფერდობი, ინტენსიფიკაციის უბრის მიმდებარედ; ს.კ. 01.14.16.014.177

პროექტი
PROJECT
მრავალფუნქციური საცხ. სახლი ლისზე

ნახაზი
DRWG.
კვეთი - d; e

CUBICON
DESIGN & BUILDING ENGINEERING
შპს "კუბიკონი", თბილისი, მარშალ გელოვანის გამზ. 13
ტელ: (+995 591) 116444 www.cubicon.ge

მთავარი კონსტრუქტორი: LEAD STRUCTURAL ENGINEER:	შეასრულა: ISSUED BY:	შეამოწმა APPROVED BY:
მ. საჯაია	EJ	MS
	ფაილი FILE 02_R.C. WALL_SECTION	პროექტის №: PROJECT No 93A20
	ფორმატი PAPER SIZE A3	მასშტაბი SCALE 1:20
ნახ.კოდი DRWG. No S-1209	კორექტ. REVISION 00	სტადია STATUS C.D.

07.04.2021

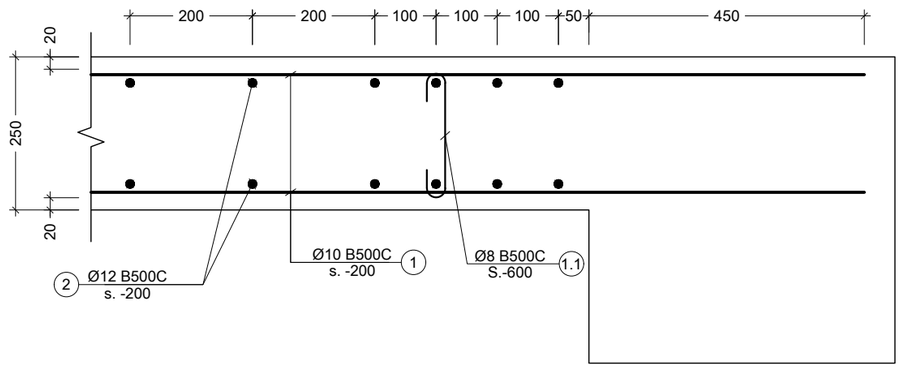

g კვეთი
Scale: 1:10

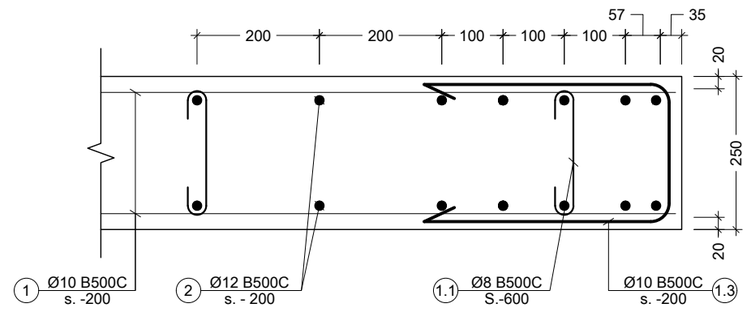

h კვეთი
Scale: 1:10

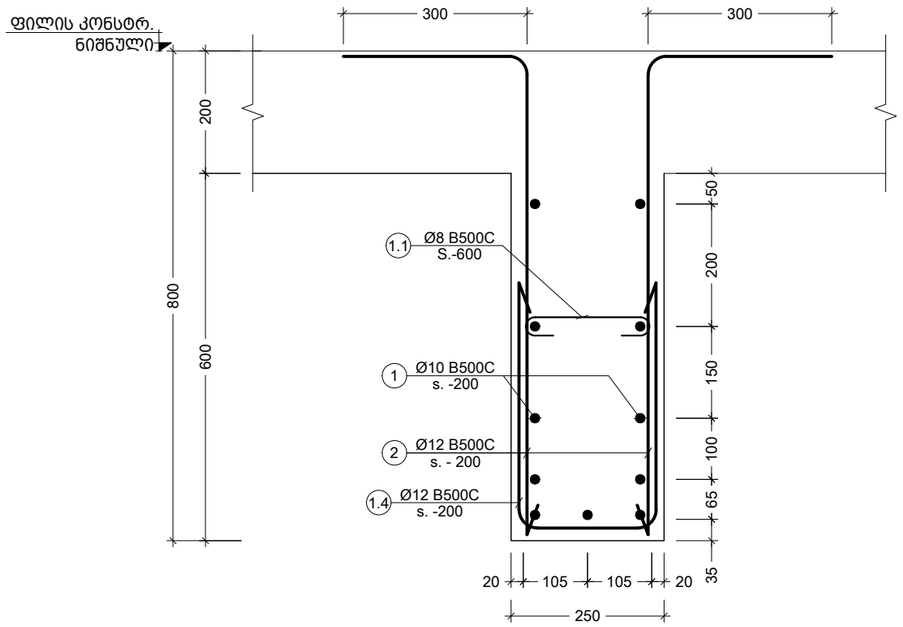

j კვეთი
Scale: 1:10

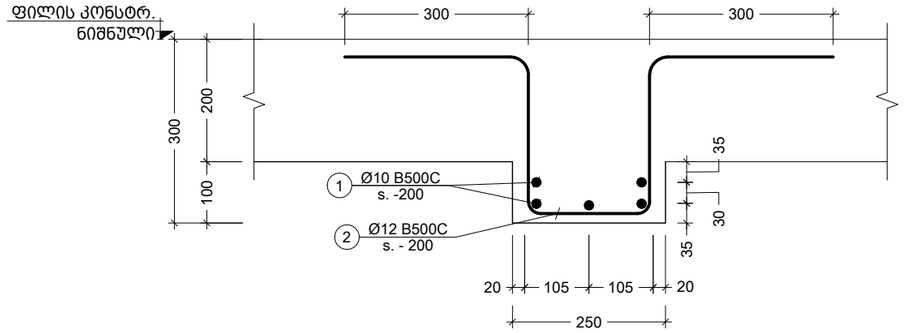

k კვეთი
Scale: 1:10

შენიშვნა:
NOTE:

No	Date	Revision	Issued by
----	----	----	----
----	----	----	----
----	----	----	----
----	----	----	----
----	----	----	----

სიტუაციური სქემა
KEY PLAN

მისამართი
ADDRESS
ქ. თბილისი, ნუცუბიძის ფერდობი, ინტენსიფიკაციის უბრის მიმდებარედ; ს.კ. 01.14.16.014.177

პროექტი
PROJECT
მრავალფუნქციური საცხ. სახლი ლისზე

ნახაზი
DRWG.
კვეთი - g; h; j; k

CUBICON
DESIGN & BUILDING ENGINEERING
შპს "ქუბიკონი", თბილისი, მარშალ გელოვანის გამზ. 13
ტელ: (+995 591) 116444 www.cubicon.ge

მთავარი კონსტრუქტორი: LEAD STRUCTURAL ENGINEER:	შესრულა: ISSUED BY:	შემოწმება APPROVED BY:
მ. საჯაია	EJ	MS
	ფაილი FILE 02_R.C. WALL_SECTION	პროექტის №: PROJECT No 93A20
	ფორმატი PAPER SIZE A3	მასშტაბი SCALE 1:10
ნახ.კოდი DRWG. No S-1210	კორექტ. REVISION 00	სტატია STATUS C.D.

07.04.2021

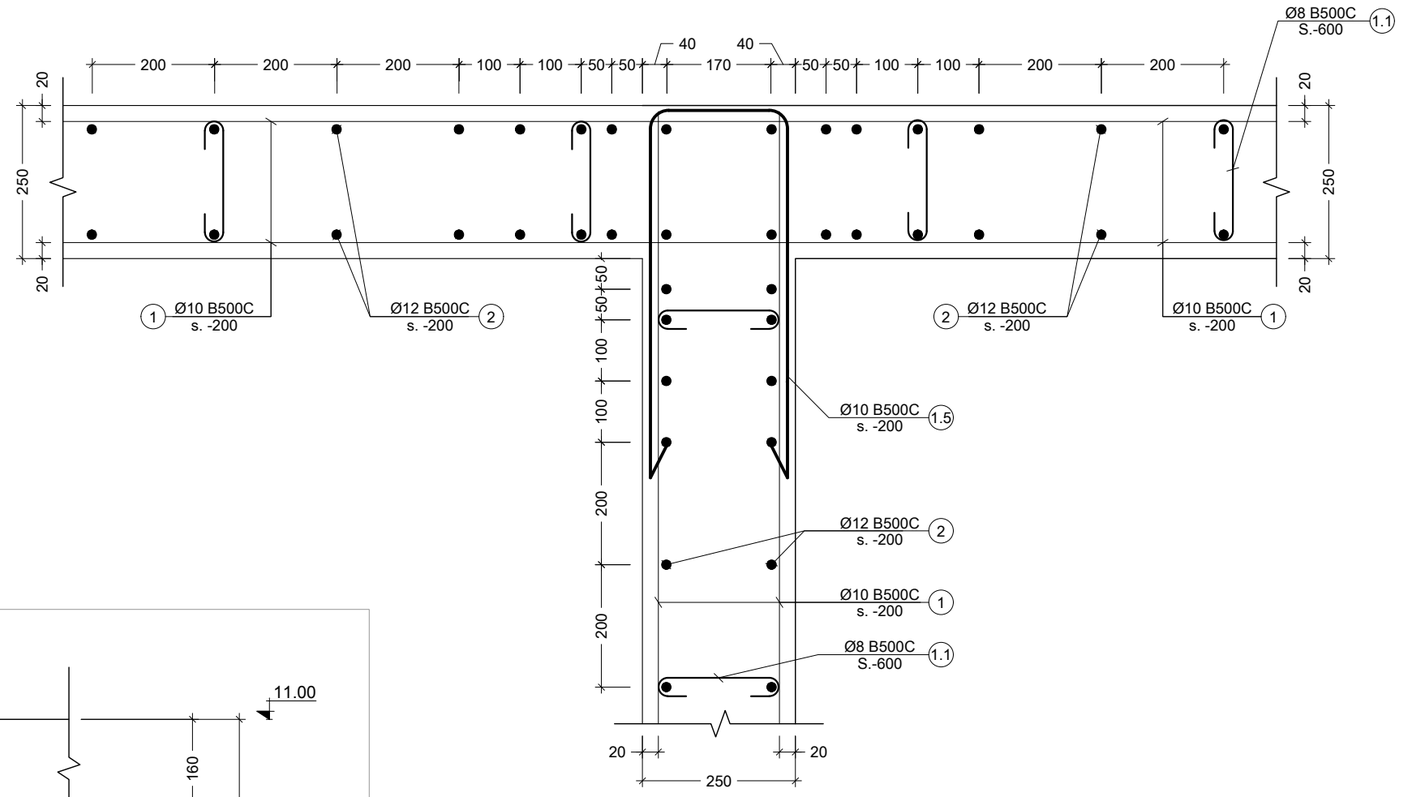

m კვეთი
Scale: 1:10

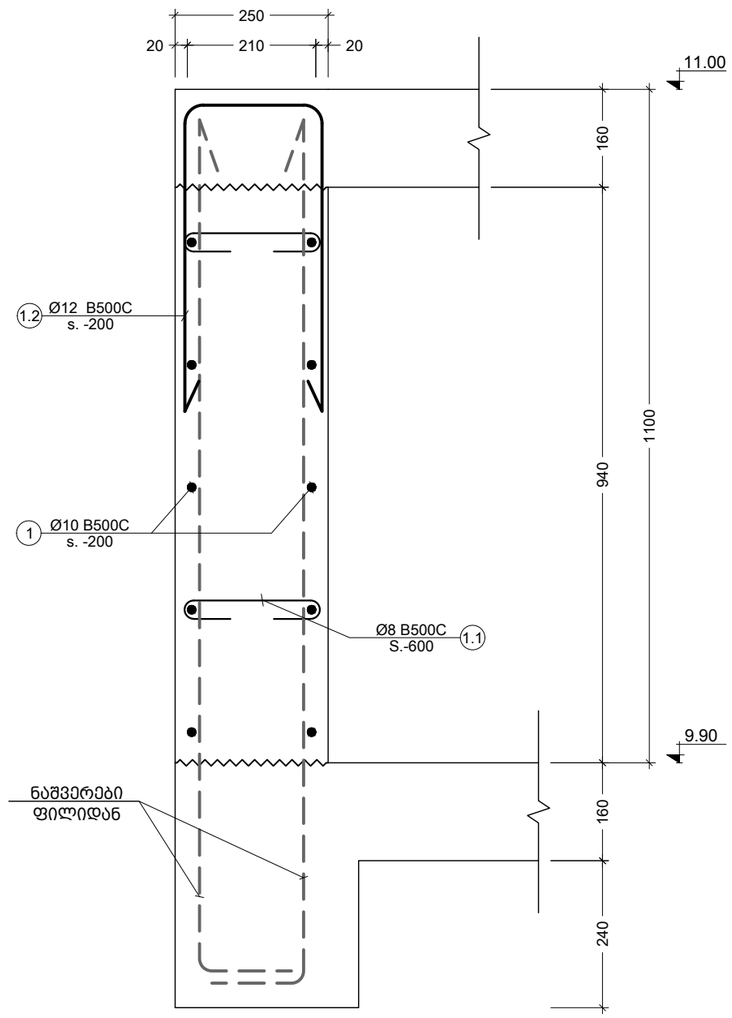

14 R.C.W.
Scale: 1:10

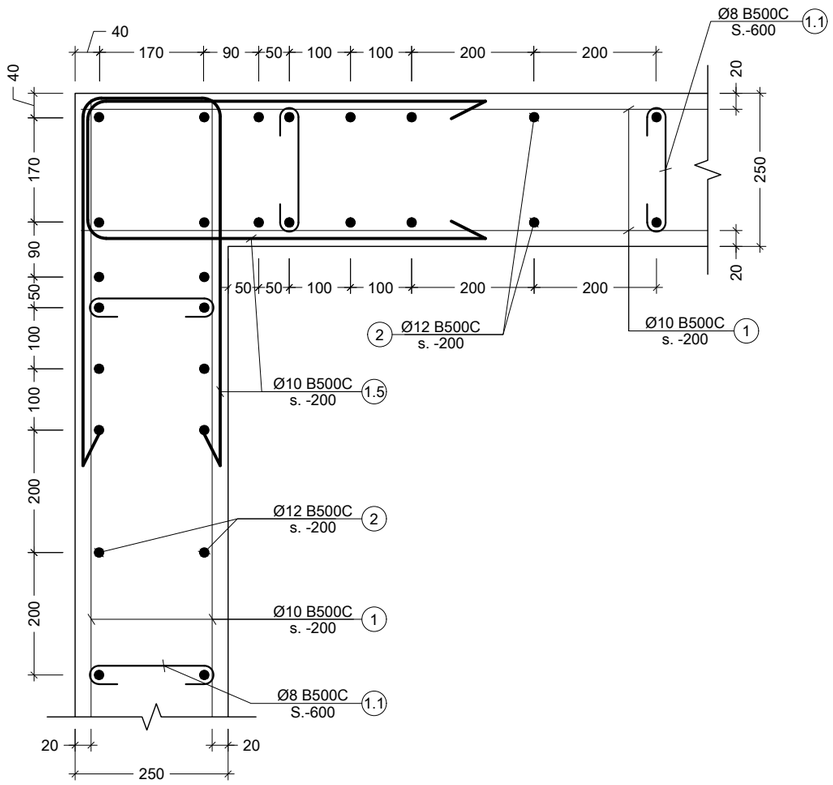

n კვეთი
Scale: 1:10

შენიშვნა:
NOTE:

----	----	----	----
----	----	----	----
----	----	----	----
----	----	----	----
----	----	----	----
No	Date	Revision	Issued by

სიტუაციური სქემა
KEY PLAN

მისამართი ADDRESS: ქ. თბილისი, ნუცუბიძის ფერდობი, ინტენსიფიკაციის უბნის მიმდებარედ; ს.კ. 01.14.16.014.177

პროექტი PROJECT: მრავალფუნქციური საცხ. სახლი ლისზე

ნახაზი DRWG.: კვეთი - m; n; R.C.W. - 14

CUBICON DESIGN & BUILDING ENGINEERING
შპს "კუბიკონი", თბილისი, მარშალ გელოვანის გამზ. 13
ტელ: (+995 591) 116444 www.cubicon.ge

მთავარი კონსტრუქტორი: LEAD STRUCTURAL ENGINEER:	შეასრულა: ISSUED BY:	შეამოწმა APPROVED BY:
მ. საჯაია	EJ	MS
	ფაილი FILE: 02_R.C. WALL_SECTION	პროექტის №: PROJECT No: 93A20
	ფორმატი PAPER SIZE: A3	მასშტაბი SCALE: 1:10
ნახ.კოდი DRWG. No: S-1211	კორექტ. REVISION: 00	სტადია STATUS: C.D.

07.04.2021

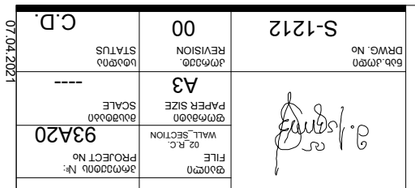

პროექტის ავტორი:	შპს "ქალაქის პროექტი"
ადგილმდებარეობა:	ქ. თბილისი, ნაგვიანევის მე-3 მასივი, ბ.ნ. 01.14.16.014.177
პროექტის დასახელება:	მრავალსართულიანი საცხოვრებელი სახლის მშენებლობა
ნახაზის დასახელება:	R.C.W. - სვეტების ღერძული -5.80 და -3.00 ნიშნულებზე

LEAD STRUCTURAL ENGINEER:	გ. სამხარაძე
ISSUED BY:	EJ
APPROVED BY:	MS
ფაილის No:	02_R.C.
პროექტის No	93A20
PAPER SIZE	A3
SCALE	----
DRWG. No	S-1212
REVISION	00
STATUS	C.D.

No	Date	Revision	Issued by
----	----	----	----
----	----	----	----
----	----	----	----
----	----	----	----
----	----	----	----
----	----	----	----

KEY PLAN

შენიშვნა:
NOTE:

07.04.2021

ღერძული სვეტების ფრაგმენტები (1 სართულზე)

ფრაგმენტები -5.80 ნიშნულზე

კონსტრ. დასახ. და სართული	ელემენტის დასახ. და რაოდენობა	ჯამ. №	ფრაგმენტის ან ელემენტის ჯამური ზომები (მმ)	ერთეული სიგრძე (მმ.)	ბაძის ზომა სიგრძე (ც.)	ბაძის ზომა სიგანე (მმ.)	ბაძის ზომა სისქე (ც.)	ბაძის ზომა წონა (კგ.)
R.C.W. - 1	R.C.W. - 1	1	Ø10 B500C	მ.ა.	–	283	175	175
		2	Ø12 B500C	მ.ა.	–	425	377	377
		1.1	Ø8 B500C	410	66 X 1	26.88	11	11
		1.3	Ø10 B500C	1010	13 X 1	13.38	8	8
		1.5	Ø10 B500C	1510	13 X 1	20.01	12	12
		ბაძიდან ბეტონი C20/25 V = 5.9 X 1 = 5.90 მ³						
R.C.W. - 2	R.C.W. - 2	1	Ø10 B500C	მ.ა.	–	283	175	175
		2	Ø12 B500C	მ.ა.	–	425	377	377
		1.1	Ø8 B500C	410	66 X 1	26.88	11	11
		1.3	Ø10 B500C	1010	13 X 1	13.38	8	8
		ბაძიდან ბეტონი C20/25 V = 5.9 X 1 = 5.90 მ³						
R.C.W. - 3	R.C.W. - 3	1	Ø10 B500C	მ.ა.	–	137	84	84
		2	Ø12 B500C	მ.ა.	–	205	182	182
		1.1	Ø8 B500C	410	32 X 1	12.98	5	5
		1.5	Ø10 B500C	1510	24 X 1	36.24	22	22
		ბაძიდან ბეტონი C20/25 V = 2.9 X 1 = 2.85 მ³						
		1	Ø10 B500C	მ.ა.	–	50		31

კონსტრ. დასახ. და სართული	ელემენტის დასახ. და რაოდენობა	ჯამ. №	ფრაგმენტის ან ელემენტის ჯამური ზომები (მმ)	ერთეული სიგრძე (მმ.)	ბაძის ზომა სიგრძე (ც.)	ბაძის ზომა სიგანე (მმ.)	ბაძის ზომა სისქე (ც.)	ბაძის ზომა წონა (კგ.)
R.C.W. - 1	R.C.W. - 1	1	Ø10 B500C	მ.ა.	–	307	189	189
		2	Ø12 B500C	მ.ა.	–	460	408	408
		1.1	Ø8 B500C	410	71 X 1	29.12	11	11
		1.3	Ø10 B500C	1010	14 X 1	14.14	9	9
		1.5	Ø10 B500C	1510	14 X 1	21.44	13	13
		ბაძიდან ბეტონი C20/25 V = 6.4 X 1 = 6.39 მ³						
R.C.W. - 2	R.C.W. - 2	1	Ø10 B500C	მ.ა.	–	245	151	151
		2	Ø12 B500C	მ.ა.	–	368	326	326
		1.1	Ø8 B500C	410	57 X 1	23.27	9	9
		1.3	Ø10 B500C	1010	13 X 1	13.13	8	8
		ბაძიდან ბეტონი C20/25 V = 5.1 X 1 = 5.11 მ³						
R.C.W. - 3	R.C.W. - 3	1	Ø10 B500C	მ.ა.	–	148	91	91
		2	Ø12 B500C	მ.ა.	–	221	196	196
		1.1	Ø8 B500C	410	34 X 1	14.01	6	6
		1.2	Ø12 B500C	1210	21 X 1	24.81	22	22
		1.5	Ø10 B500C	1510	13 X 1	19.63	12	12
		ბაძიდან ბეტონი C20/25 V = 3.1 X 1 = 3.08 მ³						
R.C.W. - 4	R.C.W. - 4	1	Ø10 B500C	მ.ა.	–	55	34	34
		2	Ø12 B500C	მ.ა.	–	85	75	75
		1.1	Ø8 B500C	410	13 X 1	5.18	2	2
		1.5	Ø10 B500C	1510	13 X 1	19.63	12	12
		ბაძიდან ბეტონი C20/25 V = 1.1 X 1 = 1.14 მ³						
R.C.W. - 5	R.C.W. - 5	1	Ø10 B500C	მ.ა.	–	231	142	142
		2	Ø12 B500C	მ.ა.	–	357	317	317
		1.1	Ø8 B500C	410	53 X 1	21.88	9	9
		ბაძიდან ბეტონი C20/25 V = 4.8 X 1 = 4.80 მ³						
R.C.W. - 6	R.C.W. - 6	1	Ø10 B500C	მ.ა.	–	62	38	38
		2	Ø12 B500C	მ.ა.	–	97	86	86
		1.1	Ø8 B500C	410	14 X 1	5.92	2	2
		ბაძიდან ბეტონი C20/25 V = 1.3 X 1 = 1.30 მ³						
R.C.W. - 7	R.C.W. - 7	1	Ø10 B500C	მ.ა.	–	84	52	52
		2	Ø12 B500C	მ.ა.	–	131	116	116
		1.1	Ø8 B500C	410	20 X 1	8.00	3	3
		ბაძიდან ბეტონი C20/25 V = 1.8 X 1 = 1.76 მ³						

კონსტრ. დასახ. და სართული	ელემენტის დასახ. და რაოდენობა	პოზ. №	დიამეტრი ან კვეთი (მმ)	ერთეულის სიგრძე (მმ.)	ხარჯი ერთ სართულზე		
					რაოდენობა (ც.)	სიგრძე (მ.)	წონა (კგ.)
მონ. კედლების სპეციფიკაცია 3.30 ნიშნულზე (1 სართულზე)	R.C.W. - 8	1	Ø 10 B500C	დ.ა.	–	133	82
		2	Ø 12 B500C	დ.ა.	–	206	183
		1.1	Ø 8 B500C	410	31 X 1	12.64	5
		1.2	Ø 12 B500C	1210	20 X 1	24.20	21
		1.3	Ø 10 B500C	1010	60 X 1	60.60	37
		მძიმე ბეტონი C20/25 V = 2.8 X 1 = 2.78 მ³					
	R.C.W. - 9	1	Ø 10 B500C	დ.ა.	–	92	57
		2	Ø 12 B500C	დ.ა.	–	143	127
		1.1	Ø 8 B500C	410	21 X 1	8.77	3
		1.2	Ø 12 B500C	1210	21 X 1	25.41	23
		1.3	Ø 10 B500C	1010	71 X 1	71.21	44
		1.4	Ø 12 B500C	1010	8 X 1	8.08	7
		მძიმე ბეტონი C20/25 V = 1.9 X 1 = 1.93 მ³					
	R.C.W. - 10	1	Ø 10 B500C	დ.ა.	–	258	159
		2	Ø 12 B500C	დ.ა.	–	400	355
		1.1	Ø 8 B500C	410	60 X 1	24.49	10
		1.2	Ø 12 B500C	1210	42 X 1	50.82	45
		1.3	Ø 10 B500C	1010	26 X 1	26.26	16
		1.4	Ø 12 B500C	1010	12 X 1	12.12	11
		1.5	Ø 10 B500C	1510	32 X 1	48.32	30
		მძიმე ბეტონი C20/25 V = 5.4 X 1 = 5.38 მ³					

პოზ. №	ესკიზი	L მმ
1.1	210; 100; 100	410
1.2	210; 500; 500	1210
1.3	400; 210; 400	1010

პოზ. №	ესკიზი	L მმ
1.4	400; 210; 400	1010
1.5	650; 210; 650	1510

კონსტრ. დასახ. და სართული	ელემენტის დასახ. და რაოდენობა	პოზ. №	დიამეტრი ან კვეთი (მმ)	ერთეულის სიგრძე (მმ.)	ხარჯი ერთ სართულზე		
					რაოდენობა (ც.)	სიგრძე (მ.)	წონა (კგ.)
მონ. კედლების სპეციფიკაცია 6.60 ნიშნულზე (1 სართულზე)	R.C.W. - 11	1	Ø 10 B500C	დ.ა.	–	39	24
		2	Ø 12 B500C	დ.ა.	–	60	54
		1.1	Ø 8 B500C	410	9 X 1	3.70	1
		1.2	Ø 12 B500C	1210	5 X 1	6.35	6
		1.5	Ø 10 B500C	1510	16 X 1	23.41	14
		მძიმე ბეტონი C20/25 V = 0.8 X 1 = 0.81 მ³					
	R.C.W. - 12	1	Ø 10 B500C	დ.ა.	–	151	93
		2	Ø 12 B500C	დ.ა.	–	233	207
		1.1	Ø 8 B500C	410	35 X 1	14.29	6
		1.2	Ø 12 B500C	1210	30 X 1	36.30	32
		1.3	Ø 10 B500C	1010	26 X 1	26.26	16
		1.4	Ø 12 B500C	1010	12 X 1	12.12	11
		1.5	Ø 10 B500C	1510	32 X 1	48.32	30
		მძიმე ბეტონი C20/25 V = 3.1 X 1 = 3.14 მ³					
	R.C.W. - 13	1	Ø 10 B500C	დ.ა.	–	84	52
		2	Ø 12 B500C	დ.ა.	–	130	116
		1.1	Ø 8 B500C	410	19 X 1	7.97	3
		1.2	Ø 12 B500C	1210	15 X 1	18.15	16
		1.3	Ø 10 B500C	1010	46 X 1	45.96	28
		მძიმე ბეტონი C20/25 V = 1.8 X 1 = 1.75 მ³					
მონ. კედლების სპეციფიკაცია 9.90 ნიშნულზე (1 სართულზე)	R.C.W. - 14	1	Ø 10 B500C	დ.ა.	–	219	135
		1.1	Ø 10 B500C	410	51 X 1	20.77	13
		1.2	Ø 10 B500C	1210	97 X 1	117.37	72
		მძიმე ბეტონი C20/25 V = 4.6 X 1 = 4.56 მ³					

შენიშვნა:
NOTE:

No	Date	Revision	Issued by
----	----	----	----
----	----	----	----
----	----	----	----
----	----	----	----
----	----	----	----
----	----	----	----

სიტუაციური სქემა
KEY PLAN

მისამართი ADDRESS: ქ. თბილისი, ნუცუბიძის ფერდობი, ინტენსიფიკაციის ქუჩის მიმდებარედ; ს.კ. 01.14.16.014.177

პროექტი PROJECT: მრავალფუნქციური სახლი სახლი ლისზე

ნახაზი DRWG.
R.C.W. - სპეციფიკაცია 3.30; 6.60 და 9.90 ნიშნულებზე

CUBICON DESIGN & BUILDING ENGINEERING

შპს "ქუბიკონი", თბილისი, მარშალ გელოვანის გამზ. 13
ტელ: (+995 591) 116444 www.cubicon.ge

მთავარი კონსტრუქტორი: LEAD STRUCTURAL ENGINEER: მ. საჯაია	შეასრულა: ISSUED BY: EJ	შეამოწმა APPROVED BY: MS
	ფაილი FILE 02_R.C. WALL_SECTION	პროექტის №: PROJECT No 93A20
	ფორმატი PAPER SIZE A3	მასშტაბი SCALE ----
ნახ.კოდი DRWG. No S-1213	კორექტ. REVISION 00	სტატია STATUS C.D.

07.04.2021

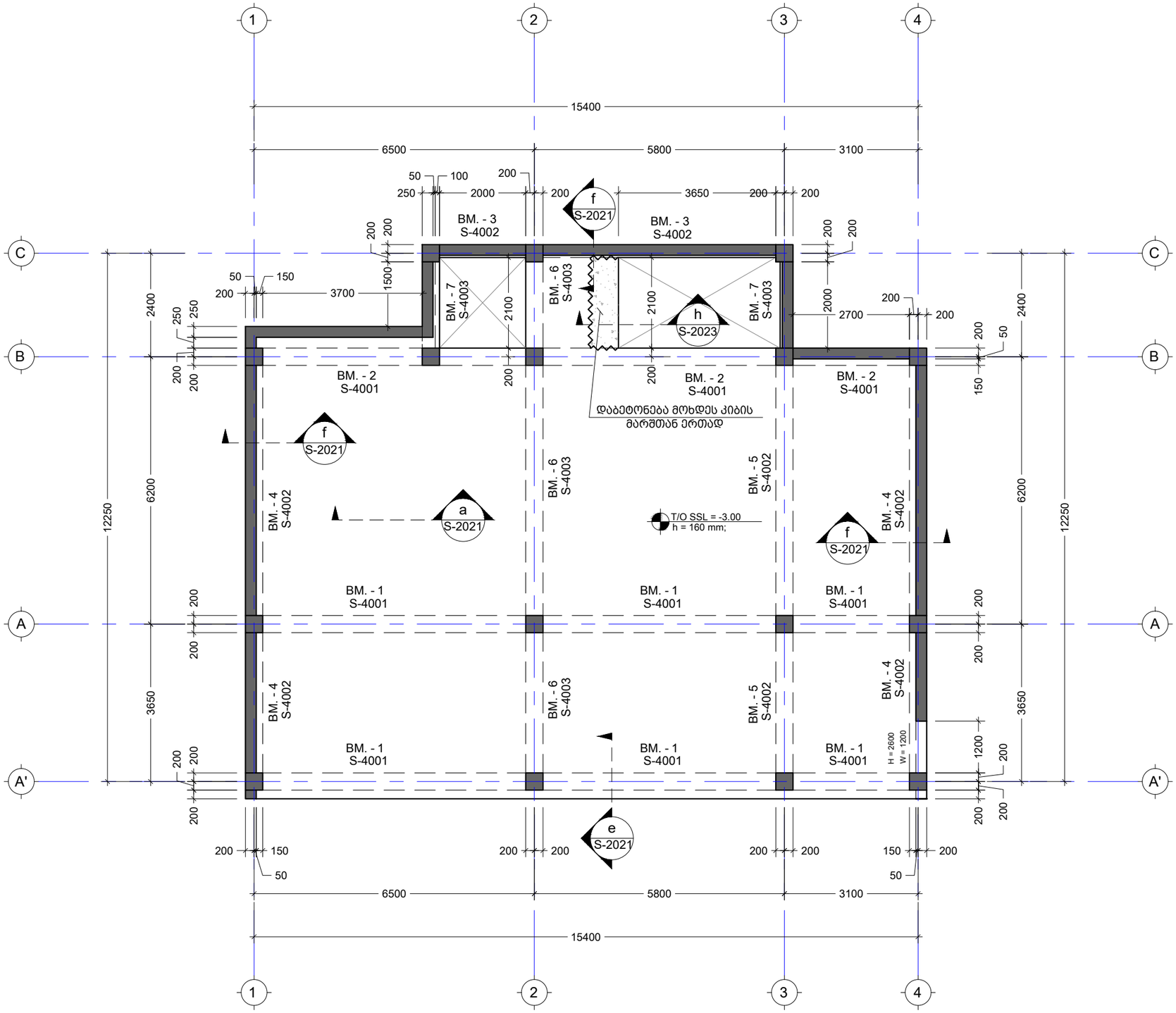

შენიშვნა:
NOTE:

No	Date	Revision	Issued by
----	----	----	----
----	----	----	----
----	----	----	----
----	----	----	----
----	----	----	----

სიტუაციური სქემა
KEY PLAN

მისამართი ADDRESS: ქ. თბილისი, ნუცუბიძის ფერდობი, ინტენსიფიკაციის უბრის მიმდებარედ; ს.კ. 01.14.16.014.177

პროექტი PROJECT: მრავალფუნქციური საცხ. სახლი ლისზე

ნახაზი DRWG.: გად. ფილის საყალიბე გეგმა - 3.00 ნიშნულზე

CUBICON DESIGN & BUILDING ENGINEERING
შპს "ქუბიკონი", თბილისი, მარშალ გელოვანის ბაღი. 13
ტელ: (+995 591) 116444 www.cubicon.ge

მთავარი კონსტრუქტორი: LEAD STRUCTURAL ENGINEER:	შესრულა: ISSUED BY:	შეამოწმა APPROVED BY:
მ. საჯაია	BG	MS
ფაილი FILE: B01_FORMWORK		პროექტის №: PROJECT No: 93A20
ფორმატი PAPER SIZE: A3		მასშტაბი SCALE: 1:100
ნახ.კოდი DRWG. No: S-2001	კორექტ. REVISION: 00	სტადია STATUS: C.D.

07.04.2021

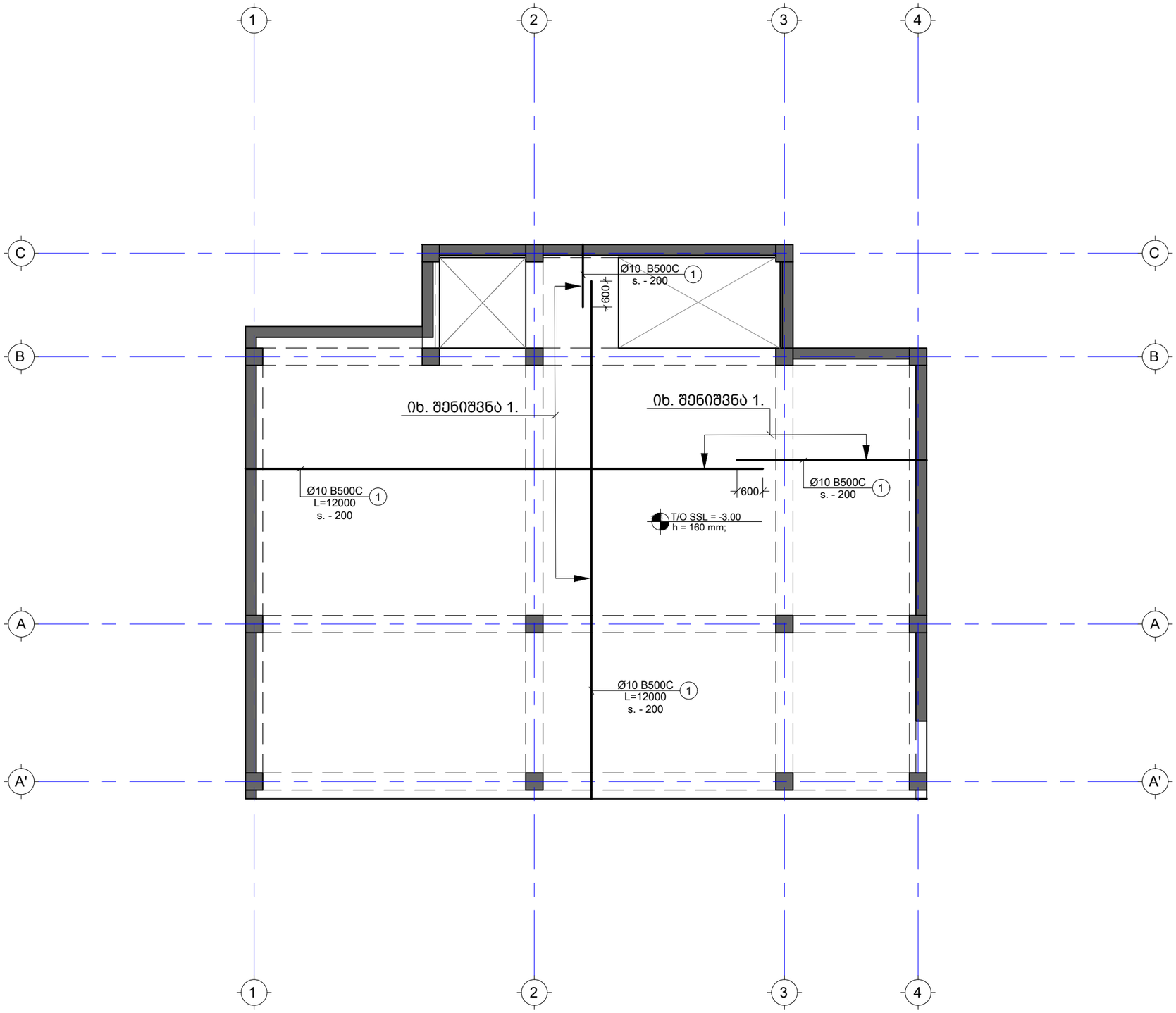

შენიშვნა:
NOTE:

1. ყოველი შემდეგი რიგი შესრულდეს პოზიციების ადგილმონაცვლეობით.

----	----	----	----
----	----	----	----
----	----	----	----
----	----	----	----
----	----	----	----
No	Date	Revision	Issued by

სიტუაციური სქემა
KEY PLAN

მისამართი
ADDRESS
ქ. თბილისი, ნუცუბიძის ფერდობი, ინტენსიფიკაციის უბნის მიმდებარედ; ს.კ. 01.14.16.014.177

პროექტი
PROJECT
მრავალფუნქციური საცხ. სახლი ლისზე

ნახაზი
DRWG.
გად.ფილის არმირების გეგმა -3.00 ნიშნ. ქვედა შრე(X-Y მიმ)

CUBICON
DESIGN & BUILDING ENGINEERING
შპს "ქუბიკონი", თბილისი, მარშალ გელოვანის გამზ. 13
ტელ: (+995 591) 116444 www.cubicon.ge

მთავარი კონსტრუქტორი: LEAD STRUCTURAL ENGINEER:	შესრულა: ISSUED BY:	შეამოწმა APPROVED BY:
მ. საჯაია	BG	MS
	ფაილი FILE: B01_REINFORCEMENT	პროექტის №: PROJECT No: 93A20
	ფორმატი PAPER SIZE: A3	მასშტაბი SCALE: 1:100
ნახ.კოდი DRWG. No: S-2002	კორექტ. REVISION: 00	სტატია STATUS: C.D.

07.04.2021

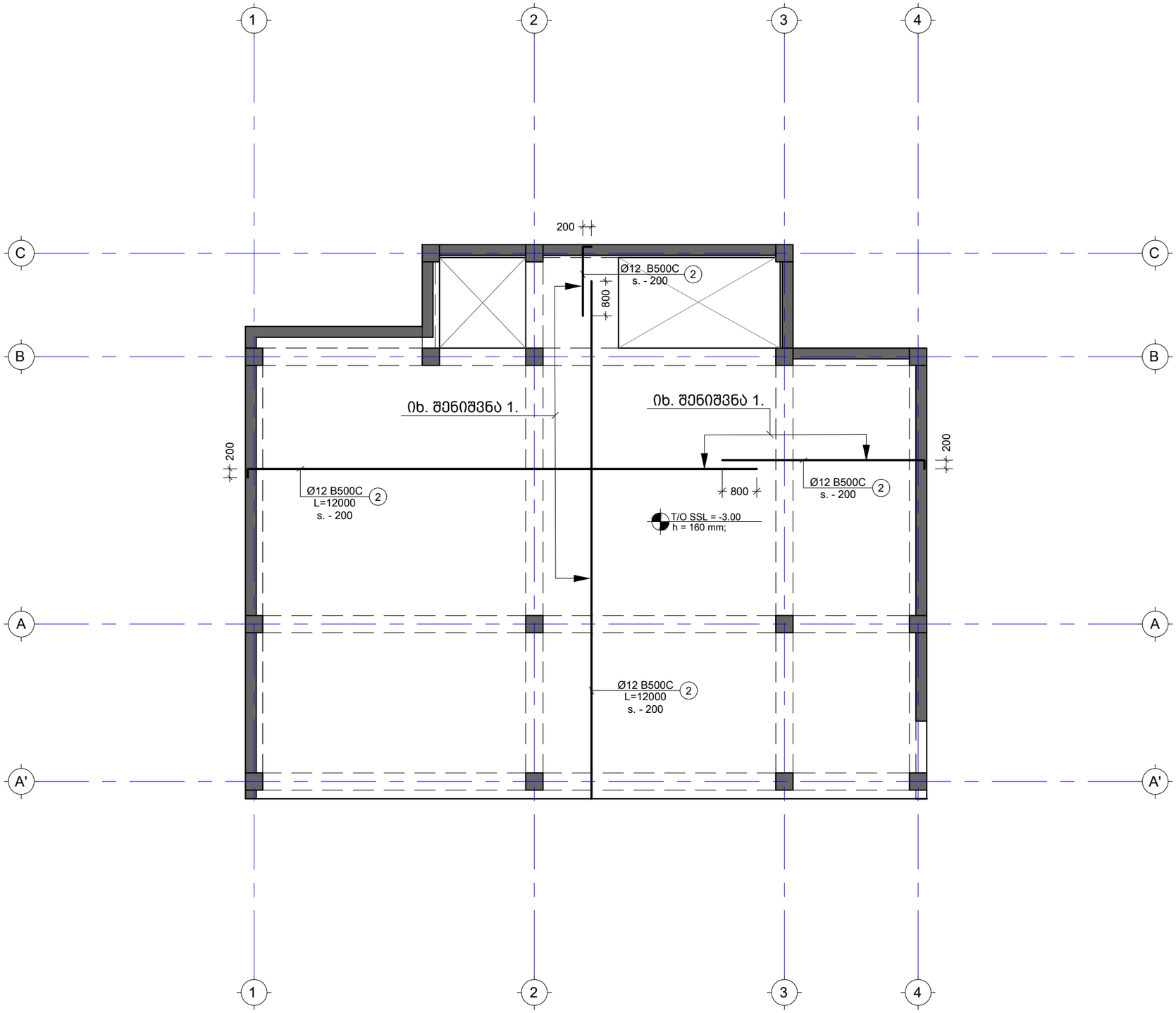

შენიშვნა:
NOTE:

1. ყოველი შემდეგი რიგი შესრულდეს პოზიციების ადგილმონაცვლეობით.

----	----	----	----
----	----	----	----
----	----	----	----
----	----	----	----
----	----	----	----
No	Date	Revision	Issued by

სიტუაციური სქემა
KEY PLAN

მისამართი
ADDRESS
ქ. თბილისი, ნუცუბიძის ფერდობი, ინტენსიფიკაციის უბნის მიმდებარედ; ს.კ. 01.14.16.014.177

პროექტი
PROJECT
მრავალფუნქციური საცხ. სახლი ლისზე

ნახაზი
DRWG.
გად.ფილის არმირების გეგმა -3.00 ნიშნ. ზედა შრე(X-ყმიმ.)

CUBICON
DESIGN & BUILDING ENGINEERING

შპს "ქუბიკონი", თბილისი, მარშალ გელოვანის გამზ. 13
ტელ: (+995 591) 116444 www.cubicon.ge

მთავარი კონსტრუქტორი: LEAD STRUCTURAL ENGINEER:	შესრულა: ISSUED BY:	შეამოწმა APPROVED BY:
მ. საჯაია	BG	MS
	ფაილი FILE: B01_REINFORCEMENT	პროექტის №: PROJECT No: 93A20
	ფორმატი PAPER SIZE: A3	მასშტაბი SCALE: 1:100
ნახ.კოდი DRWG. No: S-2003	კორექტ. REVISION: 00	სტატია STATUS: C.D.

07.04.2021

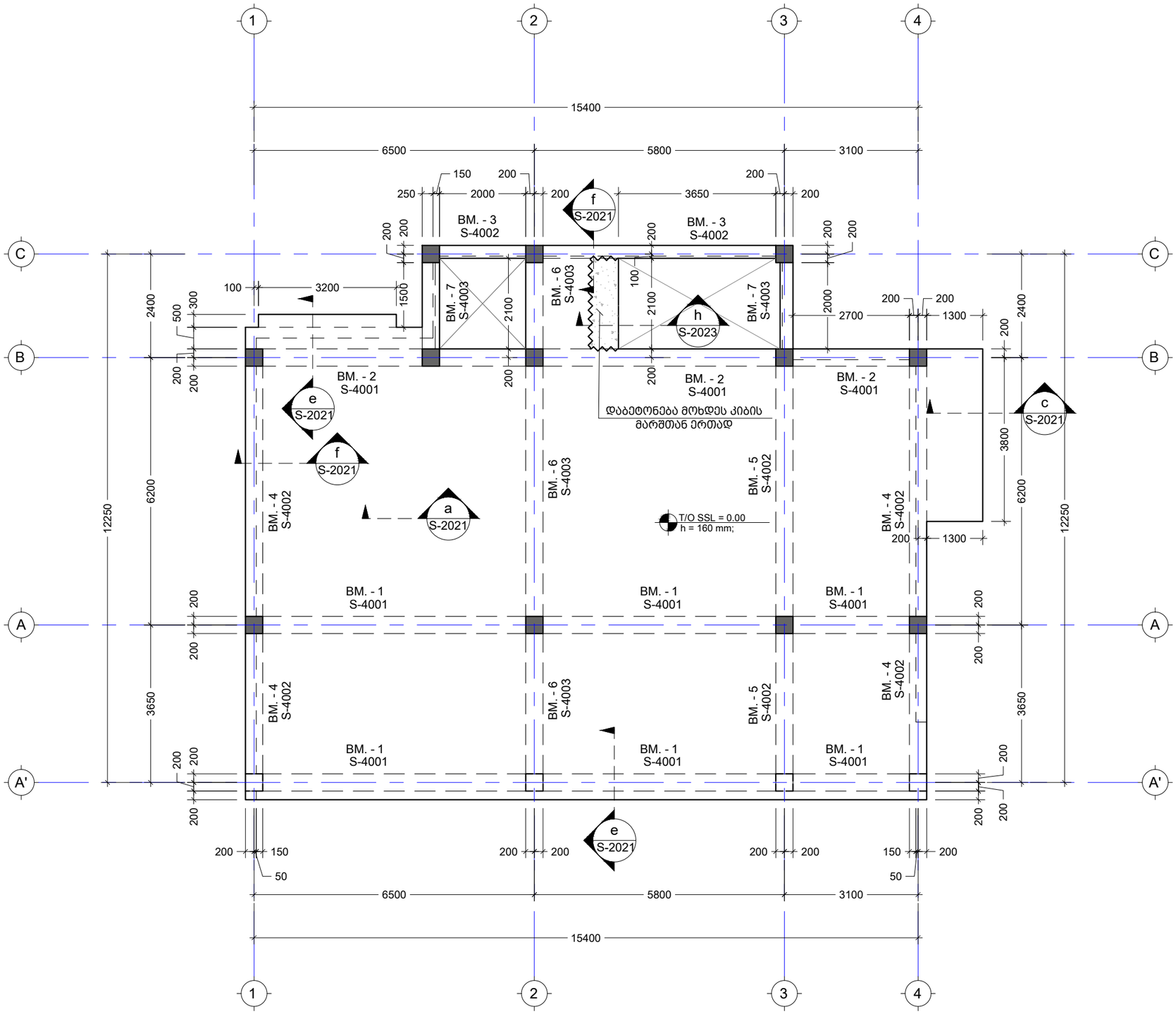

შენიშვნა:
NOTE:

No	Date	Revision	Issued by
----	----	----	----
----	----	----	----
----	----	----	----
----	----	----	----
----	----	----	----

საორიენტაციო სქემა
KEY PLAN

მისამართი ADDRESS: ქ. თბილისი, ნუცუბიძის ფერდობი, ინტენსიფიკაციის ქუჩის მიმდებარედ; ს.კ. 01.14.16.014.177

პროექტი PROJECT: მრავალფუნქციური საცხ. სახლი ლისზე

ნახაზი DRWG.: გად. ფილის საყალიბე გეგმა 0.00 ნიშნულზე

CUBICON DESIGN & BUILDING ENGINEERING

შპს "ქუბიკონი", თბილისი, მარშალ გელოვანის გამზ. 13
ტელ: (+995 591) 116444 www.cubicon.ge

მთავარი კონსტრუქტორი: LEAD STRUCTURAL ENGINEER:	შეასრულა: ISSUED BY:	შეამოწმა APPROVED BY:
მ. საჯაია	BG	MS
	ფაილი FILE: G00_FORMWORK	პროექტის №: PROJECT No: 93A20
	ფორმატი PAPER SIZE: A3	მასშტაბი SCALE: 1:100
ნახ.კოდი DRWG. No: S-2003	კორექტ. REVISION: 00	სტადია STATUS: C.D.

07.04.2021

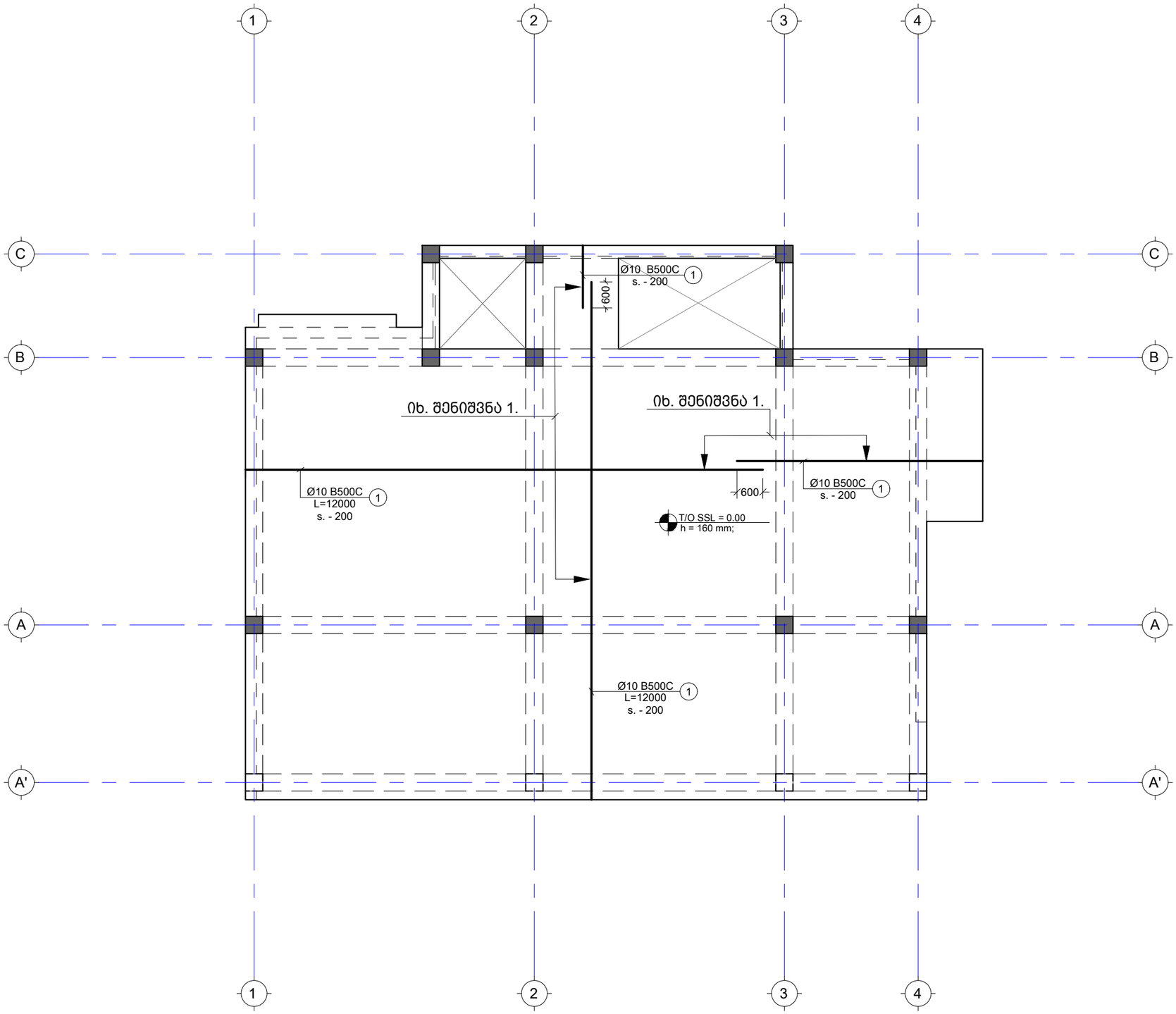

შენიშვნა:
NOTE:

1. ყოველი შემდეგი რიგი შესრულდეს პოზიციების ადგილმონაცვლეობით.

----	----	----	----
----	----	----	----
----	----	----	----
----	----	----	----
----	----	----	----
No	Date	Revision	Issued by

სიტუაციური სქემა
KEY PLAN

მისამართი ADDRESS: ქ. თბილისი, ნუცუბიძის ფერდობი, ინტენსიფიკაციის ქუჩის მიმდებარედ; ს.კ. 01.14.16.014.177

პროექტი PROJECT: მრავალფუნქციური საცხ. სახლი ლისზე

ნახაზი DRWG.: გად.ფილის არმირების გემმა 0.00 ნიშნ. ქვედა შრე(X-Y მიმ)

CUBICON DESIGN & BUILDING ENGINEERING
შპს "ქუბიკონი", თბილისი, მარშალ გელოვანის გამზ. 13
ტელ: (+995 591) 116444 www.cubicon.ge

მთავარი კონსტრუქტორი: LEAD STRUCTURAL ENGINEER: მ. საჯაია	შესრულა: ISSUED BY: BG	შეამოწმა APPROVED BY: MS
	ფაილი FILE: G00_REINFORCEMENT	პროექტის №: PROJECT No 93A20
	ფორმატი PAPER SIZE: A3	მასშტაბი SCALE: 1:100
ნახ.კოდი DRWG. No: S-2004	კორექტ. REVISION: 00	სტადია STATUS: C.D.

07.04.2021

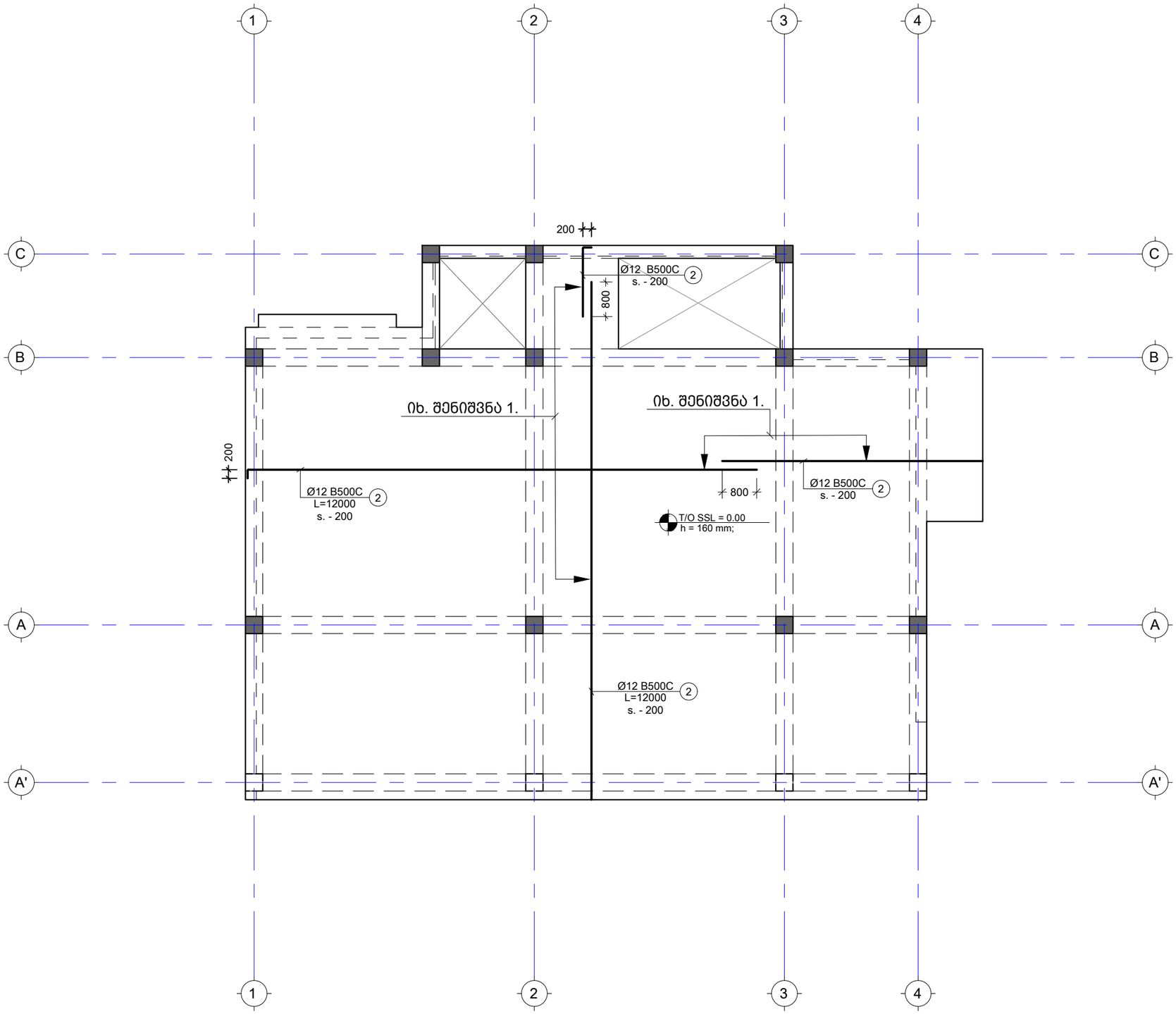

შენიშვნა:
NOTE:

1. ყოველი შემდეგი რიგი შესრულდეს პოზიციების ადგილმონაცვლეობით.

----	----	----	----
----	----	----	----
----	----	----	----
----	----	----	----
----	----	----	----
No	Date	Revision	Issued by

სიტუაციური სქემა
KEY PLAN

მისამართი ADDRESS: ქ. თბილისი, ნუცუბიძის ფერდობი, ინტენსიფიკაციის ქუჩის მიმდებარედ; ს.კ. 01.14.16.014.177

პროექტი PROJECT: მრავალფუნქციური საცხ. სახლი ლისზე

ნახაზი DRWG.: გად.ფილის არმირების გეგმა 0.00 ნიშნ. ზედა შრე(X-Y მიმ)

CUBICON DESIGN & BUILDING ENGINEERING
შპს "ქუბიკონი", თბილისი, მარშალ გელოვანის გამზ. 13
ტელ: (+995 591) 116444 www.cubicon.ge

მთავარი კონსტრუქტორი: LEAD STRUCTURAL ENGINEER: მ. საჯაია	შესრულა: ISSUED BY: BG	შეამოწმა APPROVED BY: MS
	ფაილი FILE G00_REINFORCEMENT	პროექტის №: PROJECT No 93A20
	ფორმატი PAPER SIZE A3	მასშტაბი SCALE 1:100
ნახ.კოდი DRWG. No S-2005	კორექტ. REVISION 00	სტადია STATUS C.D.

07.04.2021

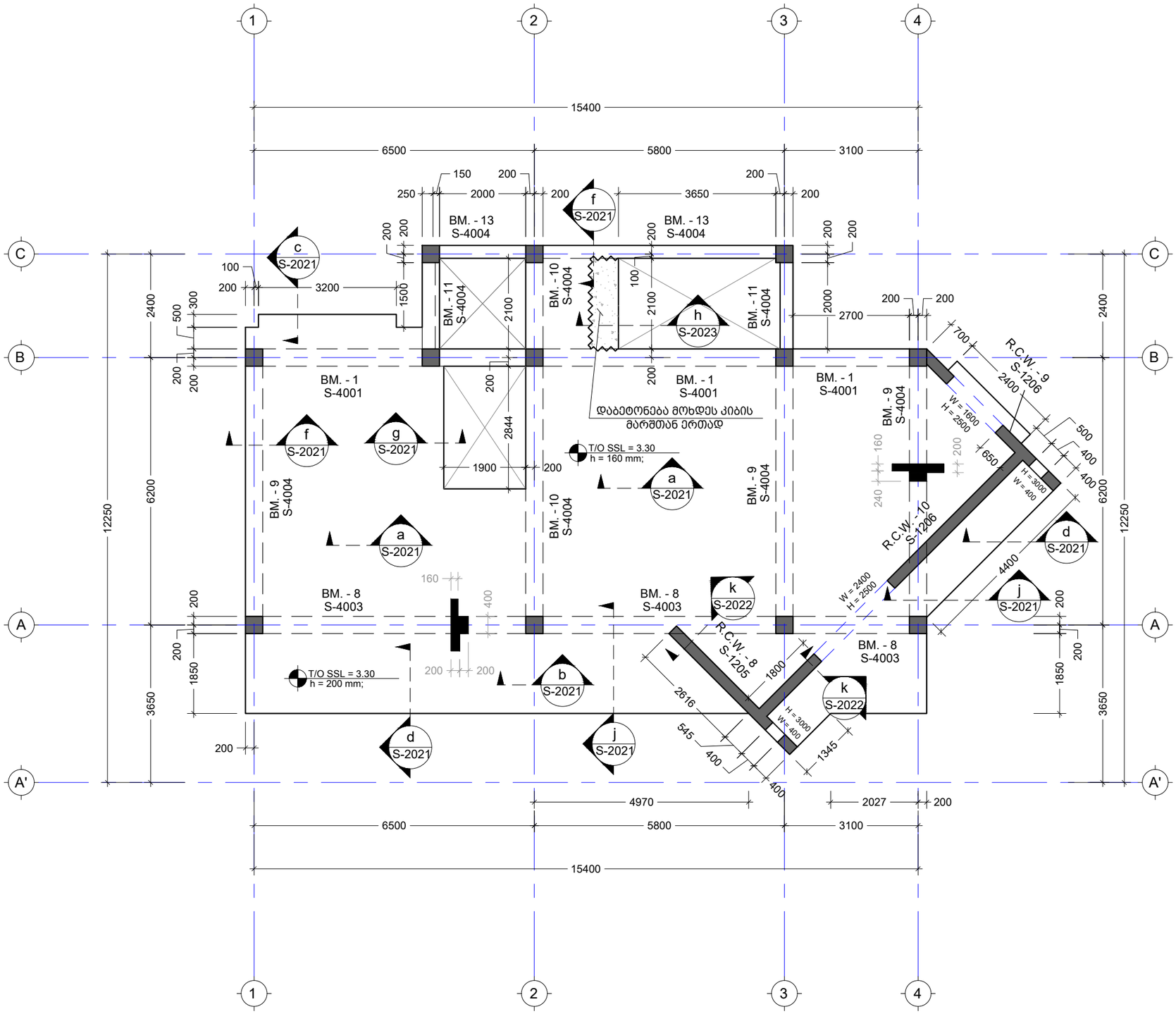

შენიშვნა:
NOTE:

No	Date	Revision	Issued by
----	----	----	----
----	----	----	----
----	----	----	----
----	----	----	----
----	----	----	----

სიტუაციური სქემა
KEY PLAN

მისამართი ADDRESS: ქ. თბილისი, ნუცუბიძის ფერდობი, ინტენსიფიკაციის ქუჩის მიმდებარედ; ს.კ. 01.14.16.014.177

პროექტი PROJECT: მრავალფუნქციური სახლი სახლი ლისზე

ნახაზი DRWG.: გად. ფილის საყალიბე გეგმა 3.30 ნიშნულზე

CUBICON DESIGN & BUILDING ENGINEERING

შპს "ქუბიკონი", თბილისი, მარშალ გელოვანის გამზ. 13
ტელ: (+995 591) 116444 www.cubicon.ge

მთავარი კონსტრუქტორი: LEAD STRUCTURAL ENGINEER:	შეასრულა: ISSUED BY:	შეამოწმა APPROVED BY:
მ. საჯაია	BG	MS
	ფაილი FILE: L01_FORMWORK	პროექტის №: PROJECT No: 93A20
	ფორმატი PAPER SIZE: A3	მასშტაბი SCALE: 1:100
ნახ.კოდი DRWG. No: S-2006	კორექტ. REVISION: 00	სტადია STATUS: C.D.

07.04.2021

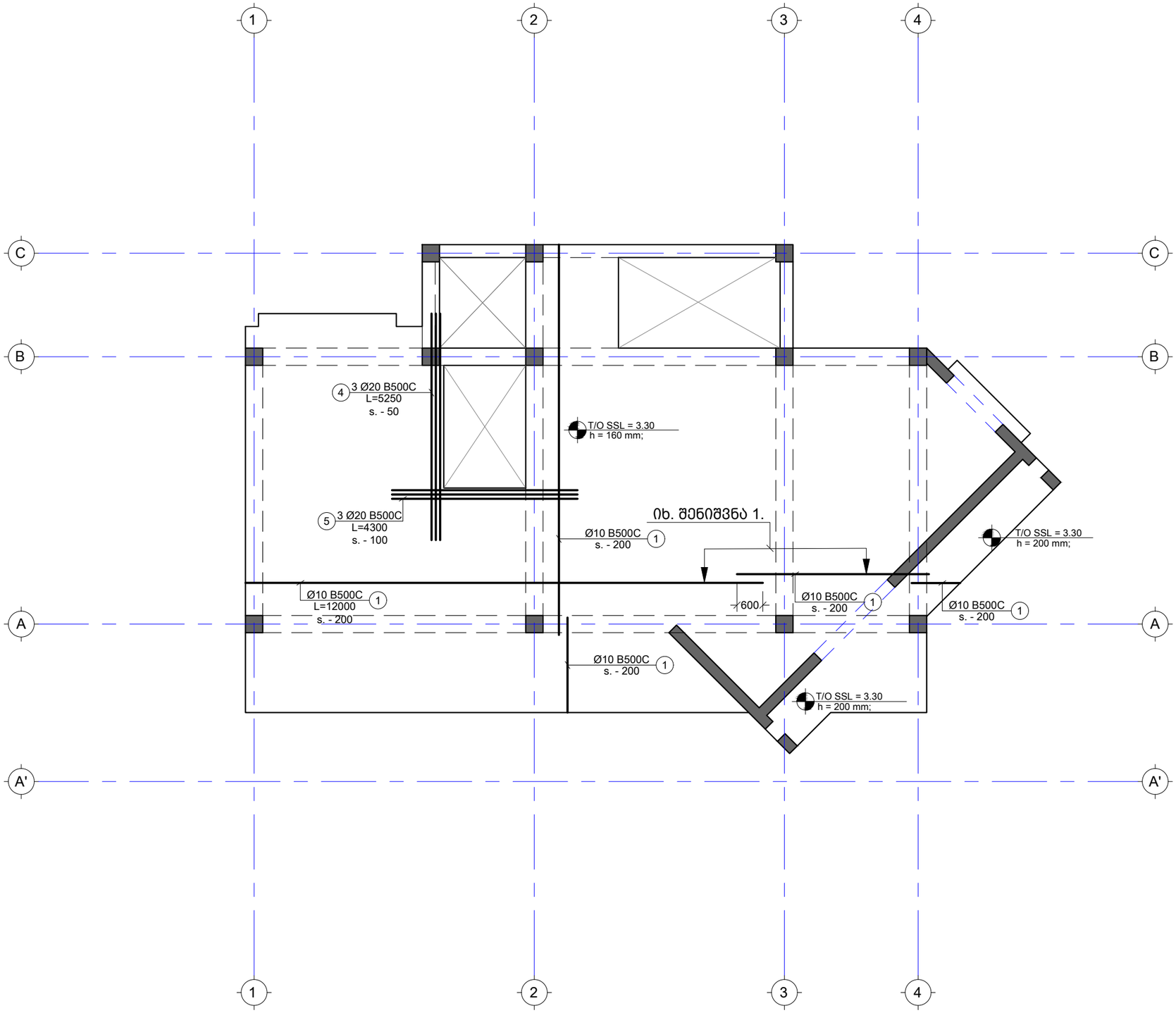

შენიშვნა:
NOTE:

1. ყოველი შემდეგი რიგი შესრულდეს პოზიციების ადგილმონაცვლეობით.

----	----	----	----
----	----	----	----
----	----	----	----
----	----	----	----
----	----	----	----
No	Date	Revision	Issued by

სიტუაციური სქემა
KEY PLAN

მისამართი
ADDRESS
ქ. თბილისი, ნუცუბიძის ფერდობი, ინტენსიფიკაციის უბნის მიმდებარედ; ს.კ. 01.14.16.014.177

პროექტი
PROJECT
მრავალფუნქციური საცხ. სახლი ლისზე

ნახაზი
DRWG.
გად.ფილის არმირების გეგმა 3.30 ნიშნ. ქვედა შრე(X-Y მიმ)

CUBICON
DESIGN & BUILDING ENGINEERING

შპს "ქუბიკონი", თბილისი, მარშალ გელოვანის გამზ. 13
ტელ: (+995 591) 116444 www.cubicon.ge

მთავარი კონსტრუქტორი: LEAD STRUCTURAL ENGINEER:	შეასრულა: ISSUED BY:	შეამოწმა APPROVED BY:
მ. საჯაია	BG	MS
	ფაილი FILE: L01_REINFORCEMENT	პროექტის №: PROJECT No: 93A20
	ფორმატი PAPER SIZE: A3	მასშტაბი SCALE: 1:100
ნახ.კოდი DRWG. No: S-2007	კორექტ. REVISION: 00	სტადია STATUS: C.D.

07.04.2021

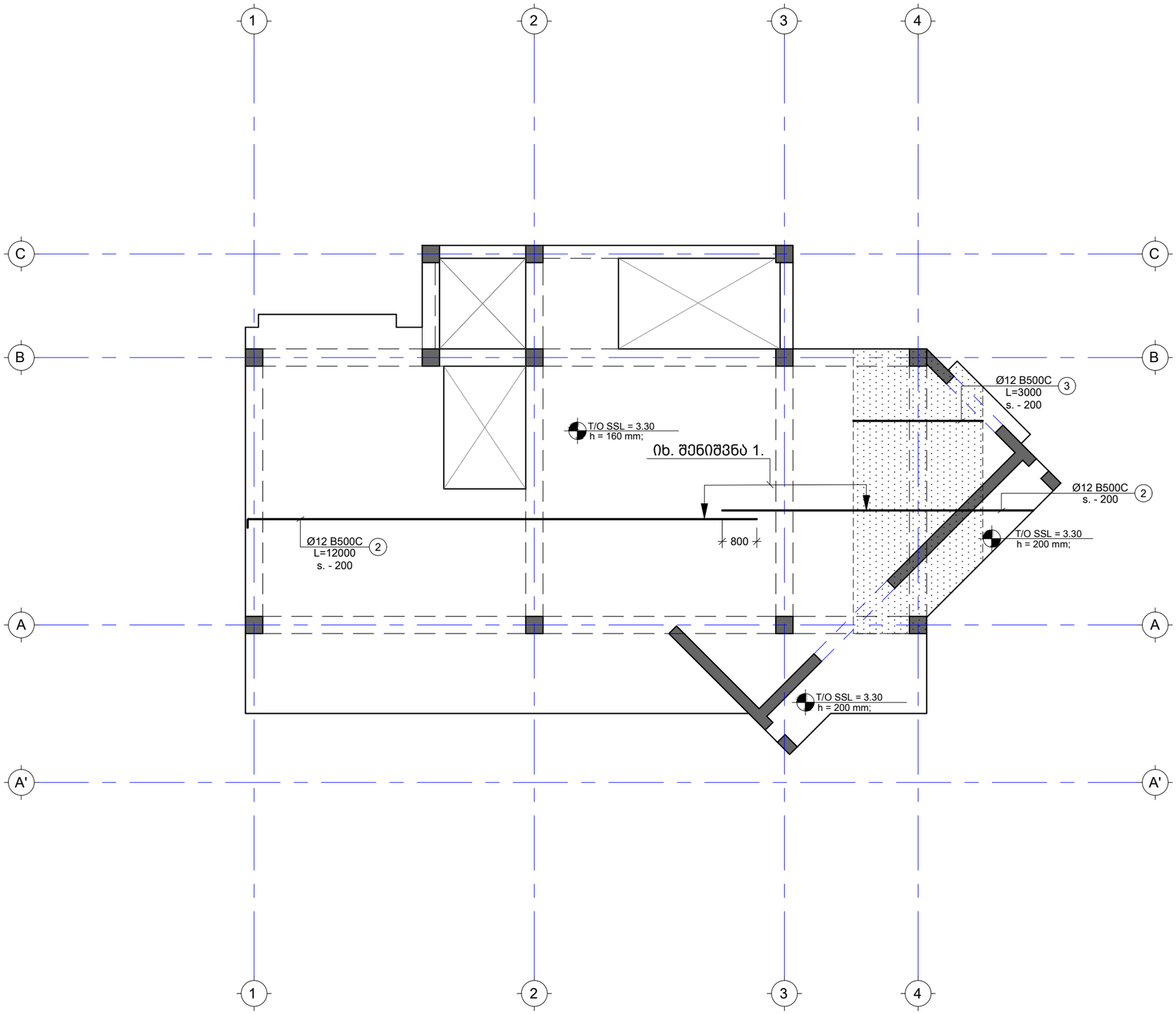

შენიშვნა:
NOTE:

1. ყოველი შემდეგი რიგი შესრულდეს პოზიციების ადგილმონაცვლეობით.

----	----	----	----
----	----	----	----
----	----	----	----
----	----	----	----
----	----	----	----
No	Date	Revision	Issued by

სიტუაციური სქემა
KEY PLAN

მისამართი
ADDRESS
ქ. თბილისი, ნუცუბიძის ფერდობი, ინტენსიფიკაციის ქუჩის მიმდებარედ; ს.კ. 01.14.16.014.177

პროექტი
PROJECT
მრავალფუნქციური საცხ. სახლი ლისზე

ნახაზი
DRWG.
გად.ფილის არმირების გეგმა 3.30 ნიშნ. ქვედა შრე (X მიმ)

CUBICON
DESIGN & BUILDING ENGINEERING

შპს "ქუბიკონი", თბილისი, მარშალ გელოვანის გამზ. 13
ტელ: (+995 591) 116444 www.cubicon.ge

მთავარი კონსტრუქტორი: LEAD STRUCTURAL ENGINEER: მ. საჯაია	შეასრულა: ISSUED BY: BG	შეამოწმა APPROVED BY: MS
	ფაილი FILE L01_REINFORCEMENT	პროექტის №: PROJECT No 93A20
	ფორმატი PAPER SIZE A3	მასშტაბი SCALE 1:100
ნახ.კოდი DRWG. No S-2008	კორექტ. REVISION 00	სტადია STATUS C.D.

07.04.2021

შენიშვნა:
NOTE:

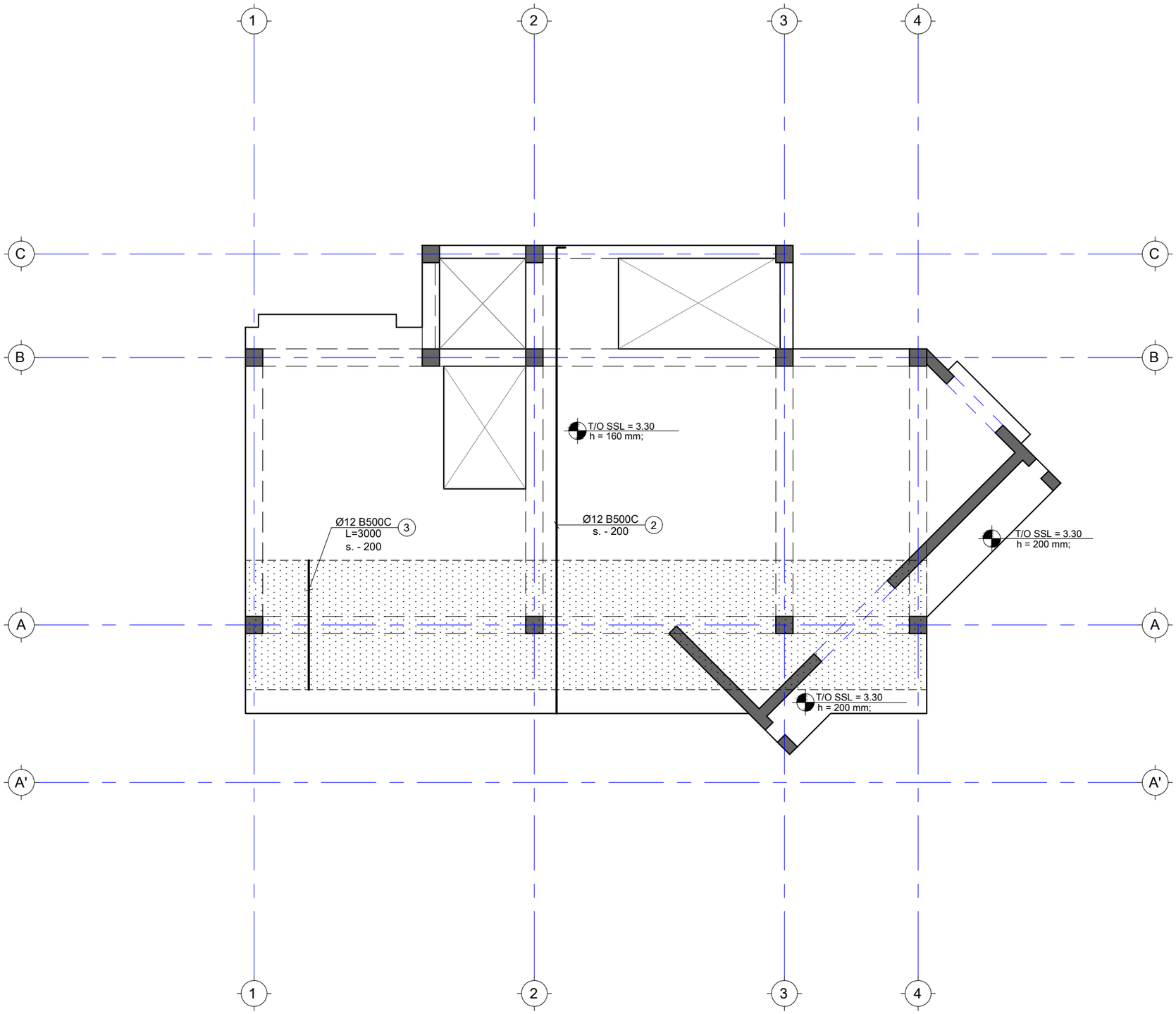

----	----	----	----
----	----	----	----
----	----	----	----
----	----	----	----
----	----	----	----
No	Date	Revision	Issued by

სიტუაციური სქემა
KEY PLAN

მისამართი
ADDRESS
ქ. თბილისი, ნუცუბიძის ფერდობი, ინტენსიფიკაციის ქუჩის მიმდებარედ; ს.კ. 01.14.16.014.177

პროექტი
PROJECT
მრავალფუნქციური საცხ. სახლი ლისზე

ნახაზი
DRWG.
მად.ფილის არმირების მეგმა 3.30 ნიშნ. ზედა შრე (X მიმ)

CUBICON
DESIGN & BUILDING ENGINEERING

შპს "ქუბიკონი", თბილისი, მარშალ გელოვანის გამზ. 13
ტელ: (+995 591) 116444 www.cubicon.ge

მთავარი კონსტრუქტორი: LEAD STRUCTURAL ENGINEER: მ. საჯაია	შეასრულა: ISSUED BY: BG	შეამოწმა APPROVED BY: MS
	ფაილი FILE L01_REINFORCEMENT	პროექტის №: PROJECT No 93A20
	ფორმატი PAPER SIZE A3	მასშტაბი SCALE 1:100
ნახ.კოდი DRWG. No S-2009	კორექტ. REVISION 00	სტადია STATUS C.D.

07.04.2021

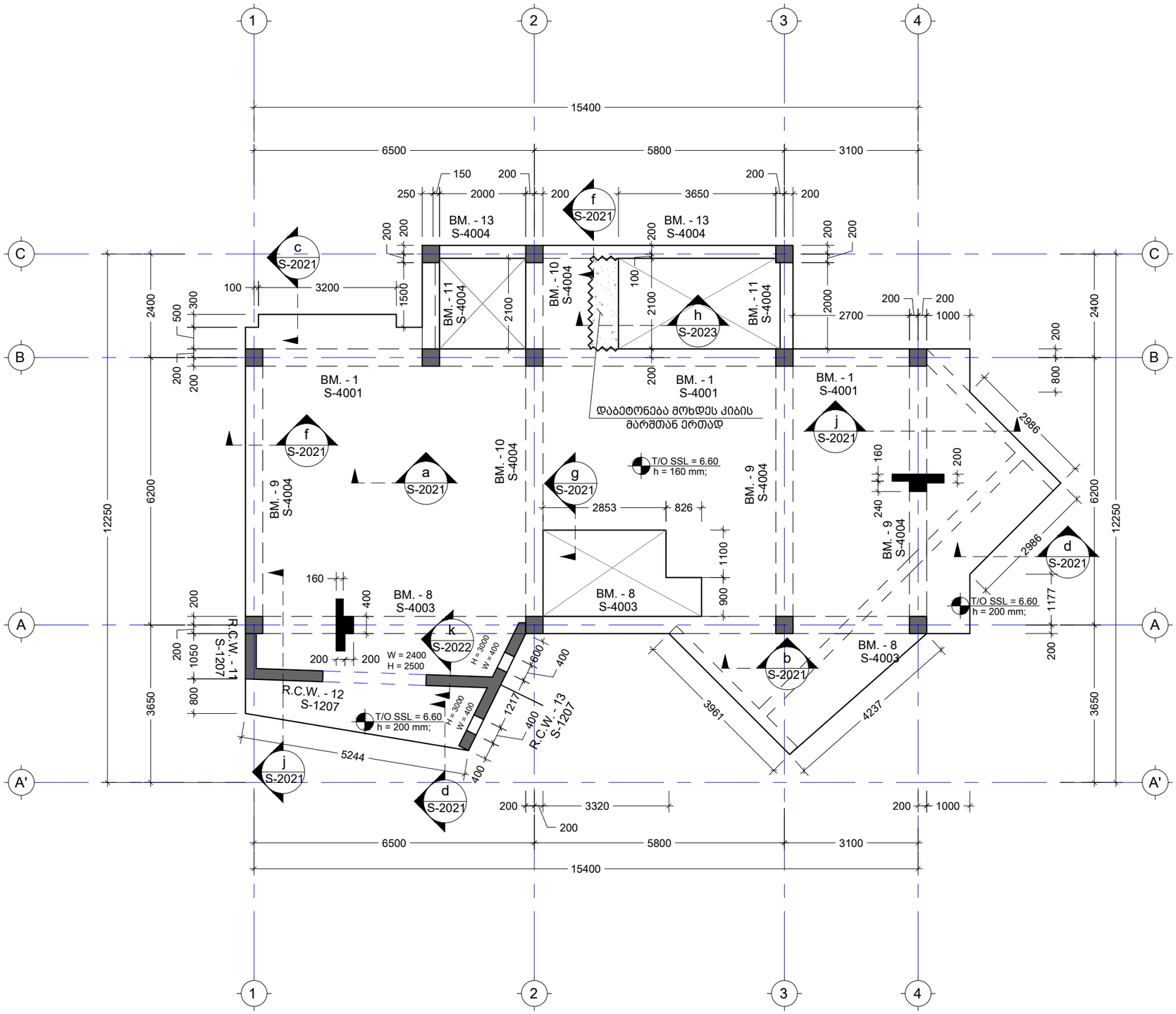

შენიშვნა:
NOTE:

No	Date	Revision	Issued by
----	----	----	----
----	----	----	----
----	----	----	----
----	----	----	----
----	----	----	----

სიტუაციური სქემა
KEY PLAN

მისამართი ADDRESS: ქ. თბილისი, ნუცუბიძის ფერდობი, ინტენსიფიკაციის ქუჩის მიმდებარედ; ს.კ. 01.14.16.014.177

პროექტი PROJECT: მრავალფუნქციური საცხ. სახლი ლისზე

ნახაზი DRWG.: გად. ფილის საყალიბე გეგმა 6.60 ნიშნულზე

CUBICON DESIGN & BUILDING ENGINEERING
შპს "ქუბიკონი", თბილისი, მარშალ გელოვანის გამზ. 13
ტელ: (+995 591) 116444 www.cubicon.ge

მთავარი კონსტრუქტორი: LEAD STRUCTURAL ENGINEER:	შეასრულა: ISSUED BY:	შეამოწმა APPROVED BY:
მ. საჯაია	BG	MS
	ფაილი FILE: L02_FORMWORK	პროექტის №: PROJECT No: 93A20
	ფორმატი PAPER SIZE: A3	მასშტაბი SCALE: 1:100
ნახ.კოდი DRWG. No: S-2010	კორექტ. REVISION: 00	სტადია STATUS: C.D.

07.04.2021

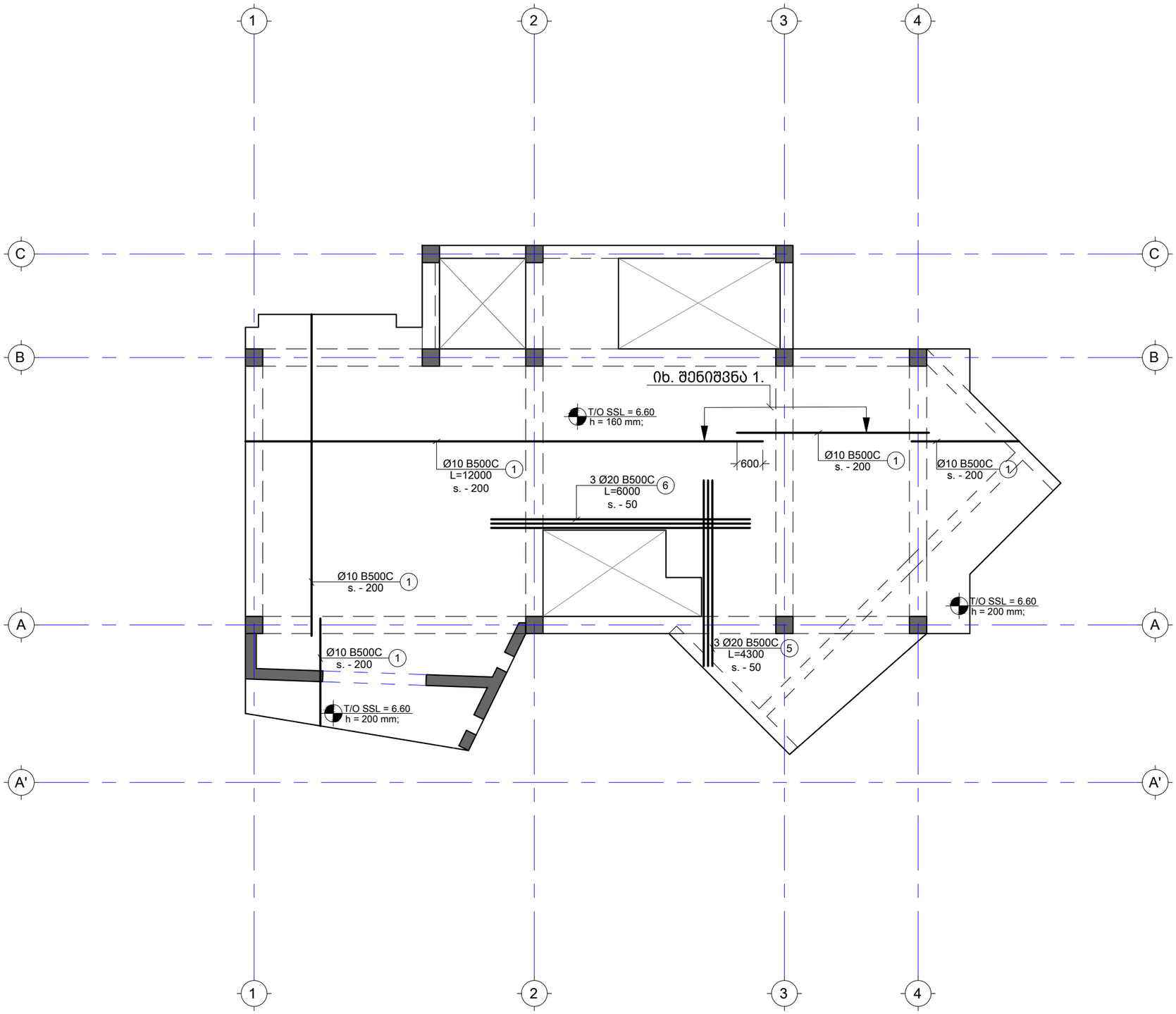

შენიშვნა:
NOTE:

1. ყოველი შემდეგი რიგი შესრულდეს პოზიციების ადგილმონაცვლეობით.

----	----	----	----
----	----	----	----
----	----	----	----
----	----	----	----
----	----	----	----
No	Date	Revision	Issued by

სიტუაციური სქემა
KEY PLAN

მისამართი
ADDRESS
ქ. თბილისი, ნუცუბიძის ფერდობი, ინტენსიფიკაციის უბრის მიმდებარედ; ს.კ. 01.14.16.014.177

პროექტი
PROJECT
მრავალფუნქციური საცხ. სახლი ლისზე

ნახაზი
DRWG.
გად.ფილის არმირების გეგმა 6.60 ნიშნ. ქვედა შრე(X-Y მიმ)

CUBICON
DESIGN & BUILDING ENGINEERING

შპს "ქუბიკონი", თბილისი, მარშალ გელოვანის გამზ. 13
ტელ: (+995 591) 116444 www.cubicon.ge

მთავარი კონსტრუქტორი: LEAD STRUCTURAL ENGINEER:	შეასრულა: ISSUED BY:	შეამოწმა APPROVED BY:
მ. საჯაია	BG	MS
	ფაილი FILE: L02_REINFORCEMENT	პროექტის №: PROJECT No: 93A20
	ფორმატი PAPER SIZE: A3	მასშტაბი SCALE: 1:100
ნახ.კოდი DRWG. No: S-2011	კორექტ. REVISION: 00	სტატია STATUS: C.D.

07.04.2021

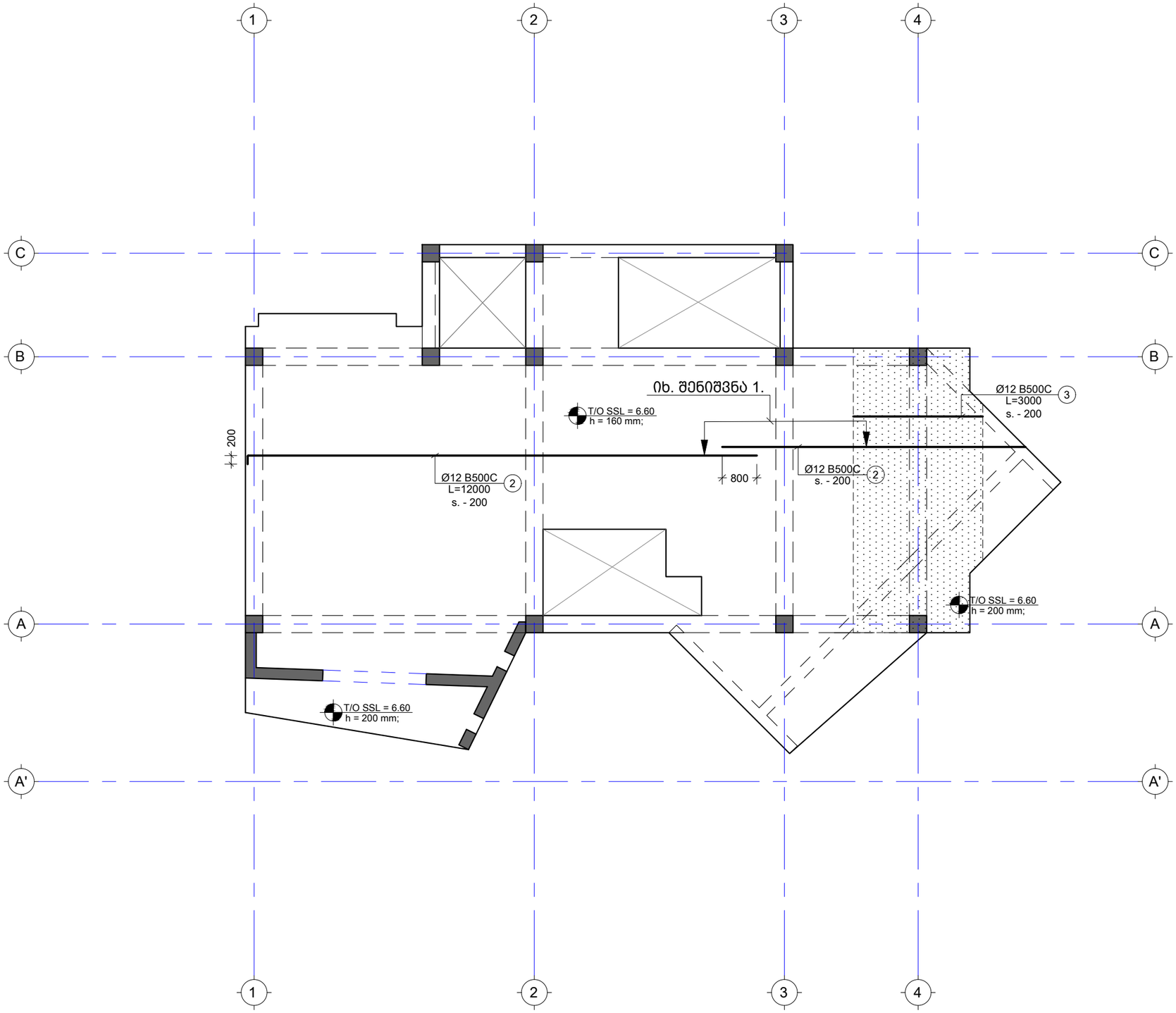

შენიშვნა:
NOTE:

1. ყოველი შემდეგი რიგი შესრულდეს პოზიციების ადგილმონაცვლეობით.

----	----	----	----
----	----	----	----
----	----	----	----
----	----	----	----
----	----	----	----
No	Date	Revision	Issued by

სიტუაციური სქემა
KEY PLAN

მისამართი
ADDRESS
ქ. თბილისი, ნუცუბიძის ფერდობი, ინტენსიფიკაციის უბნის მიმდებარედ; ს.კ. 01.14.16.014.177

პროექტი
PROJECT
მრავალფუნქციური საცხ. სახლი ლისზე

ნახაზი
DRWG.
გად.ფილის არმირების გეგმა 6.60 ნიშნ. ზედა შრე (X მიმ)

CUBICON
DESIGN & BUILDING ENGINEERING
შპს "ქუბიკონი", თბილისი, მარშალ გელოვანის გამზ. 13
ტელ: (+995 591) 116444 www.cubicon.ge

მთავარი კონსტრუქტორი: LEAD STRUCTURAL ENGINEER:	შესრულა: ISSUED BY:	შეამოწმა APPROVED BY:
მ. საჯაია	BG	MS
	ფაილი FILE: L02_REINFORCEMENT	პროექტის №: PROJECT No: 93A20
	ფორმატი PAPER SIZE: A3	მასშტაბი SCALE: 1:100
ნახ.კოდი DRWG. No: S-2012	კორექტ. REVISION: 00	სტადია STATUS: C.D.

07.04.2021

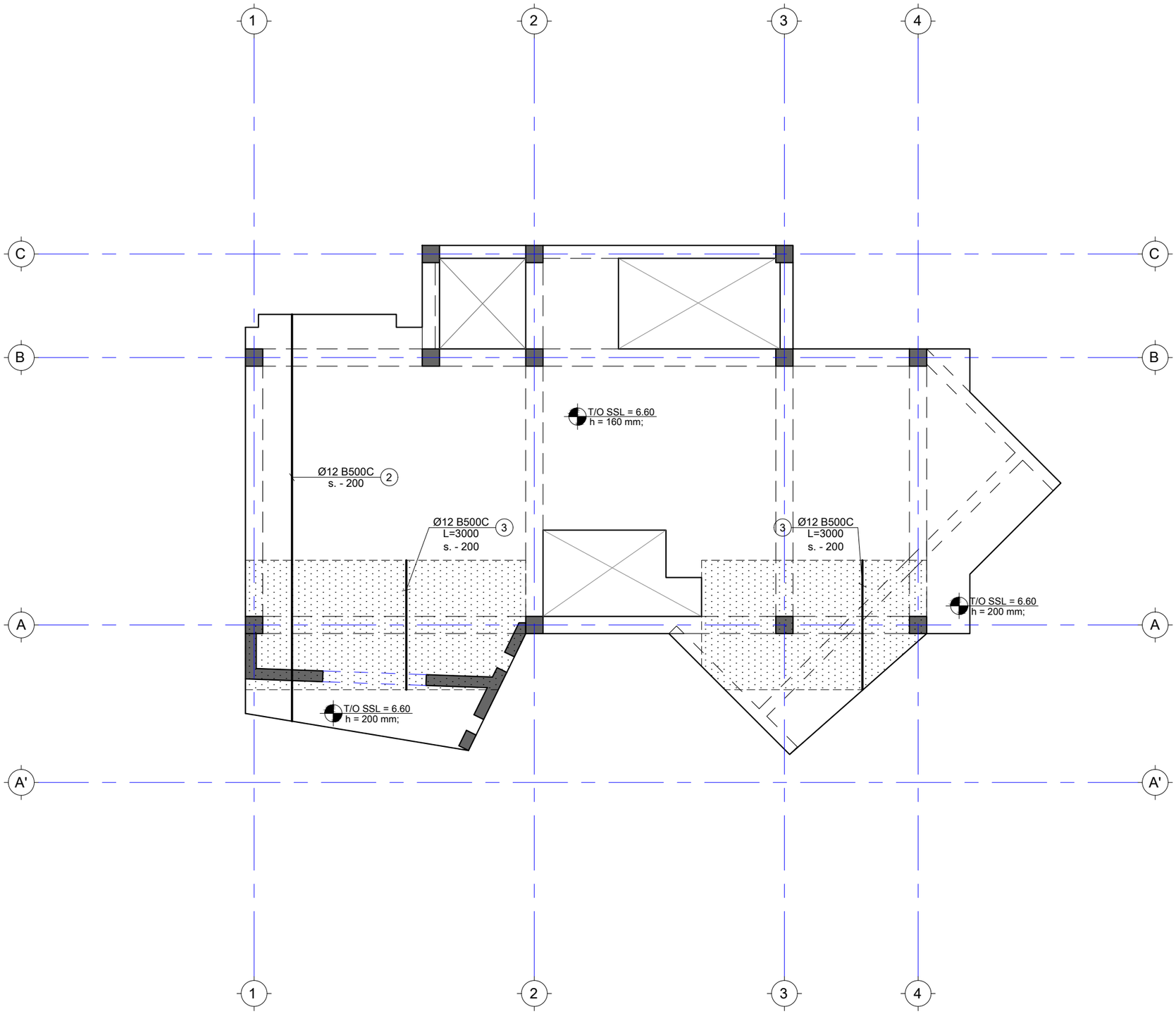

შენიშვნა:
NOTE:

----	----	----	----
----	----	----	----
----	----	----	----
----	----	----	----
----	----	----	----
No	Date	Revision	Issued by

სიტუაციური სქემა
KEY PLAN

მისამართი
ADDRESS
ქ. თბილისი, ნუცუბიძის ფერდობი, ინტენსიფიკაციის ქუჩის მიმდებარედ; ს.კ. 01.14.16.014.177

პროექტი
PROJECT
მრავალფუნქციური საცხ. სახლი ლისზე

ნახაზი
DRWG.
გად.ფილის არმირების გეგმა 6.60 ნიშნ. ქვედა შრე (Y მიმ)

CUBICON
DESIGN & BUILDING ENGINEERING

შპს "ქუბიკონი", თბილისი, მარშალ გელოვანის გამზ. 13
ტელ: (+995 591) 116444 www.cubicon.ge

მთავარი კონსტრუქტორი: LEAD STRUCTURAL ENGINEER:	შეასრულა: ISSUED BY:	შეამოწმა APPROVED BY:
მ. საჯაია	BG	MS
	ფაილი FILE L02_REINFORCEMENT	პროექტის №: PROJECT No 93A20
	ფორმატი PAPER SIZE A3	მასშტაბი SCALE 1:100
ნახ.კოდი DRWG. No S-2013	კორექტ. REVISION 00	სტადია STATUS C.D.

07.04.2021

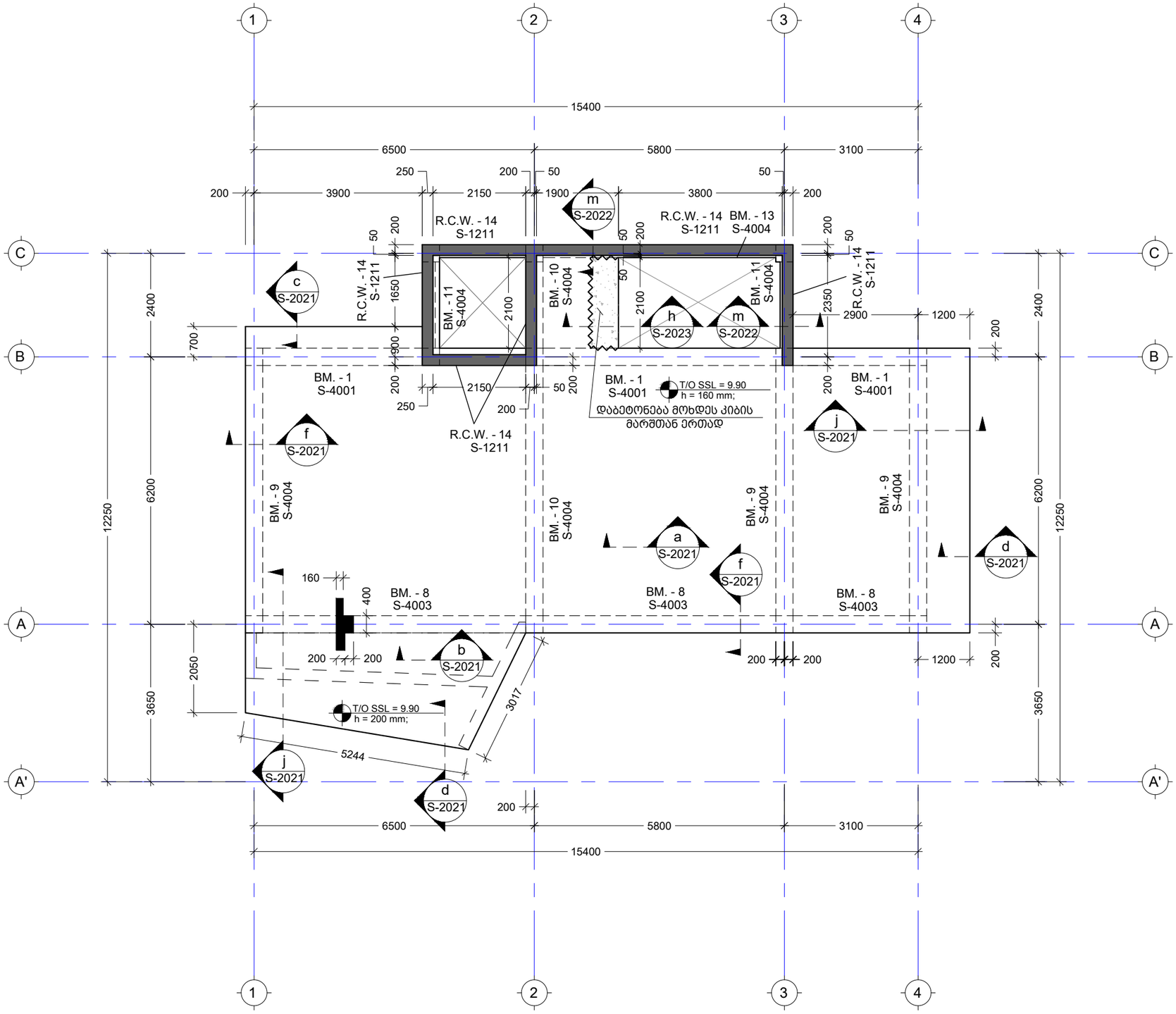

შენიშვნა:
NOTE:

----	----	----	----
----	----	----	----
----	----	----	----
----	----	----	----
----	----	----	----
----	----	----	----
No	Date	Revision	Issued by

სიტუაციური სქემა
KEY PLAN

მისამართი
ADDRESS
ქ. თბილისი, ნუცუბიძის ფერდობი, ინტენსიფიკაციის ქუჩის მიმდებარედ; ს.კ. 01.14.16.014.177

პროექტი
PROJECT
მრავალფუნქციური საცხ. სახლი ლისზე

ნახაზი
DRWG.
გად. ფილის საყალიბე გეგმა 9.90 ნიშნულზე

CUBICON
DESIGN & BUILDING ENGINEERING
შპს "კუბიკონი", თბილისი, მარშალ გელოვანის გამზ. 13
ტელ: (+995 591) 116444 www.cubicon.ge

მთავარი კონსტრუქტორი: LEAD STRUCTURAL ENGINEER: მ. საბაია	შეასრულა: ISSUED BY: BG	შეამოწმა APPROVED BY: MS
	ფაილი FILE L03_FORMWORK	პროექტის №: PROJECT No 93A20
	ფორმატი PAPER SIZE A3	მასშტაბი SCALE 1:100
ნახ.კოდი DRWG. No S-2014	კორექტ. REVISION 00	სტადია STATUS C.D.

07.04.2021

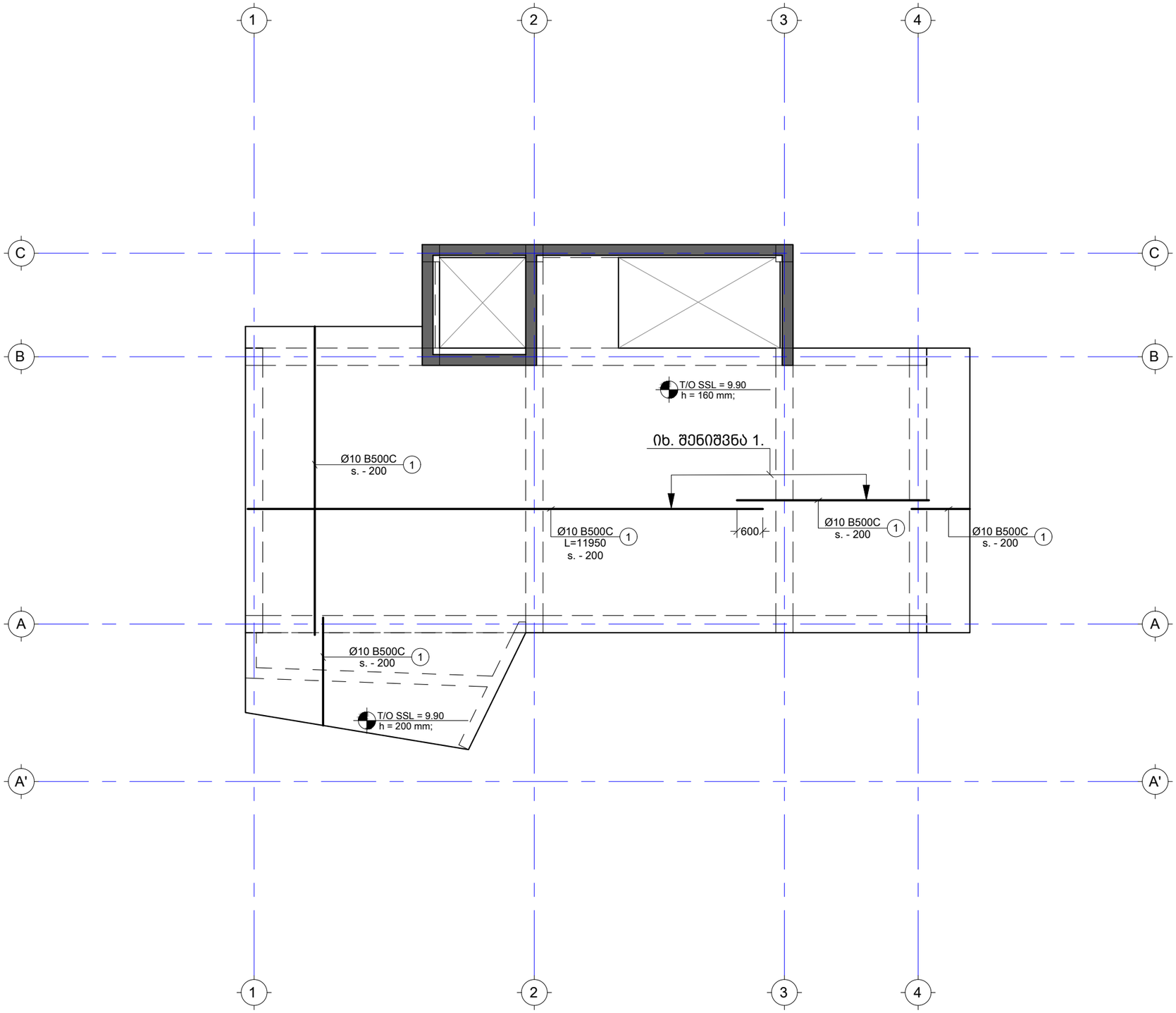

შენიშვნა:
NOTE:

1. ყოველი შემდეგი რიგი შესრულდეს პოზიციების ადგილმონაცვლეობით.

----	----	----	----
----	----	----	----
----	----	----	----
----	----	----	----
----	----	----	----
No	Date	Revision	Issued by

საორიენტაციო სქემა
KEY PLAN

მისამართი ADDRESS: ქ. თბილისი, ნუცუბიძის ფერდობი, ინტენსიფიკაციის უბნის მიმდებარედ; ს.კ. 01.14.16.014.177

პროექტი PROJECT: მრავალფუნქციური საცხ. სახლი ლისზე

ნახაზი DRWG.: გად.ფილის არმირების გეგმა 9.90 ნიშნ. ქვედა შრე (X-Y მიმ)

CUBICON DESIGN & BUILDING ENGINEERING

შპს "კუბიკონი", თბილისი, მარშალ გელოვანის გამზ. 13
ტელ: (+995 591) 116444 www.cubicon.ge

მთავარი კონსტრუქტორი: LEAD STRUCTURAL ENGINEER: მ. საჯაია	შესრულა: ISSUED BY: BG	შეამოწმა APPROVED BY: MS
	ფაილი FILE L03_REINFORCEMENT	პროექტის №: PROJECT No 93A20
	ფორმატი PAPER SIZE A3	მასშტაბი SCALE 1:100
ნახ.კოდი DRWG. No S-2015	კორექტ. REVISION 00	სტადია STATUS C.D.

07.04.2021

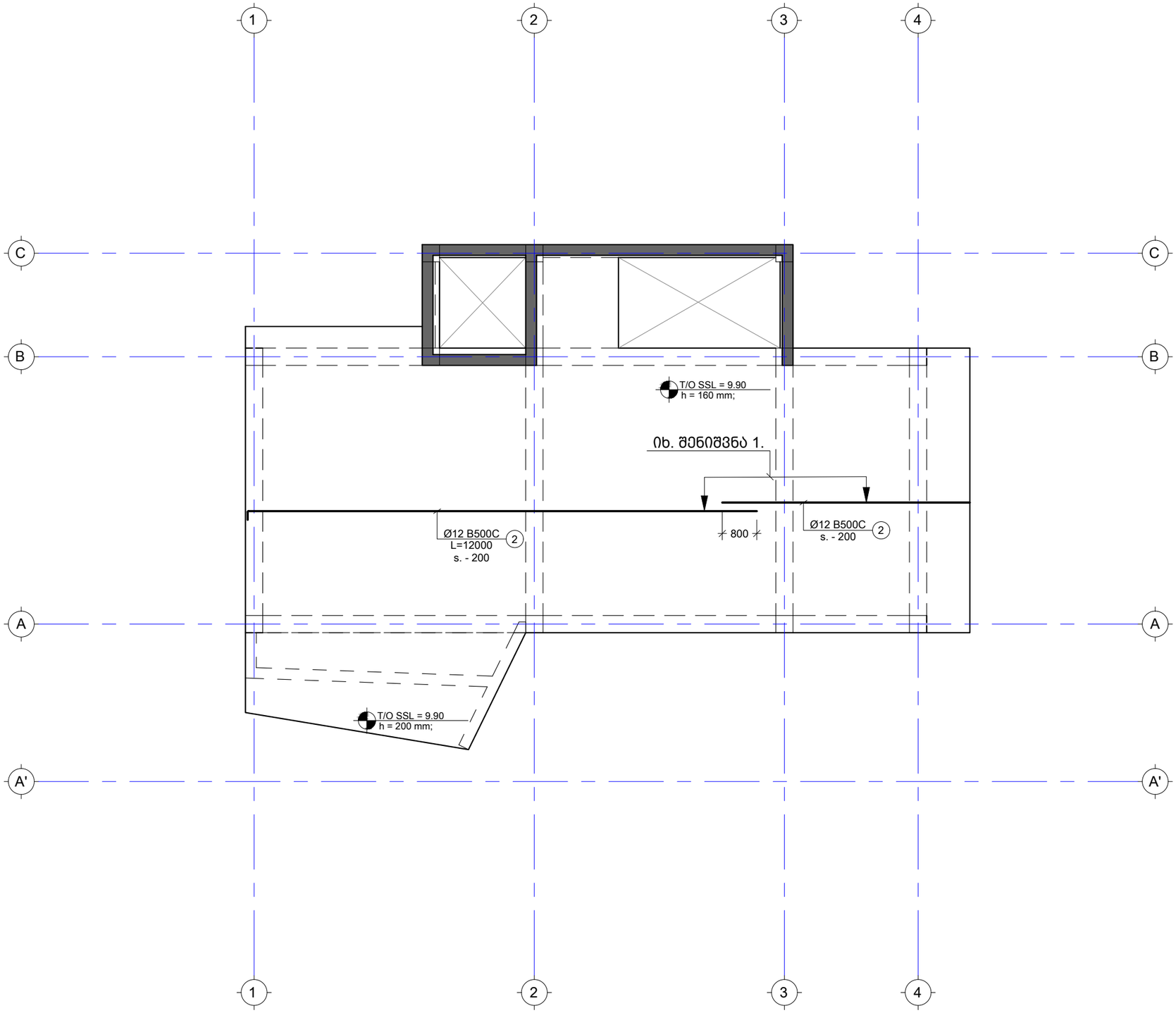

შენიშვნა:
NOTE:

1. ყოველი შემდეგი რიგი შესრულდეს პოზიციების ადგილმონაცვლეობით.

----	----	----	----
----	----	----	----
----	----	----	----
----	----	----	----
----	----	----	----
No	Date	Revision	Issued by

სიტუაციური სქემა
KEY PLAN

მისამართი
ADDRESS
ქ. თბილისი, ნუცუბიძის ფერდობი, ინტენსიფიკაციის უბნის მიმდებარედ; ს.კ. 01.14.16.014.177

პროექტი
PROJECT
მრავალფუნქციური საცხ. სახლი ლისზე

ნახაზი
DRWG.
გად.ფილის არმირების გეგმა 9.90 ნიშნ. ზედა შრე (X მიმ)

CUBICON
DESIGN & BUILDING ENGINEERING

შპს "კუბიკონი", თბილისი, მარშალ გელოვანის გამზ. 13
ტელ: (+995 591) 116444 www.cubicon.ge

მთავარი კონსტრუქტორი: LEAD STRUCTURAL ENGINEER:	შეასრულა: ISSUED BY:	შეამოწმა APPROVED BY:
მ. საჯაია	BG	MS
	ფაილი FILE L03_REINFORCEMENT	პროექტის №: PROJECT No 93A20
	ფორმატი PAPER SIZE A3	მასშტაბი SCALE 1:100
ნახ.კოდი DRWG. No S-2016	კორექტ. REVISION 00	სტადია STATUS C.D.

07.04.2021

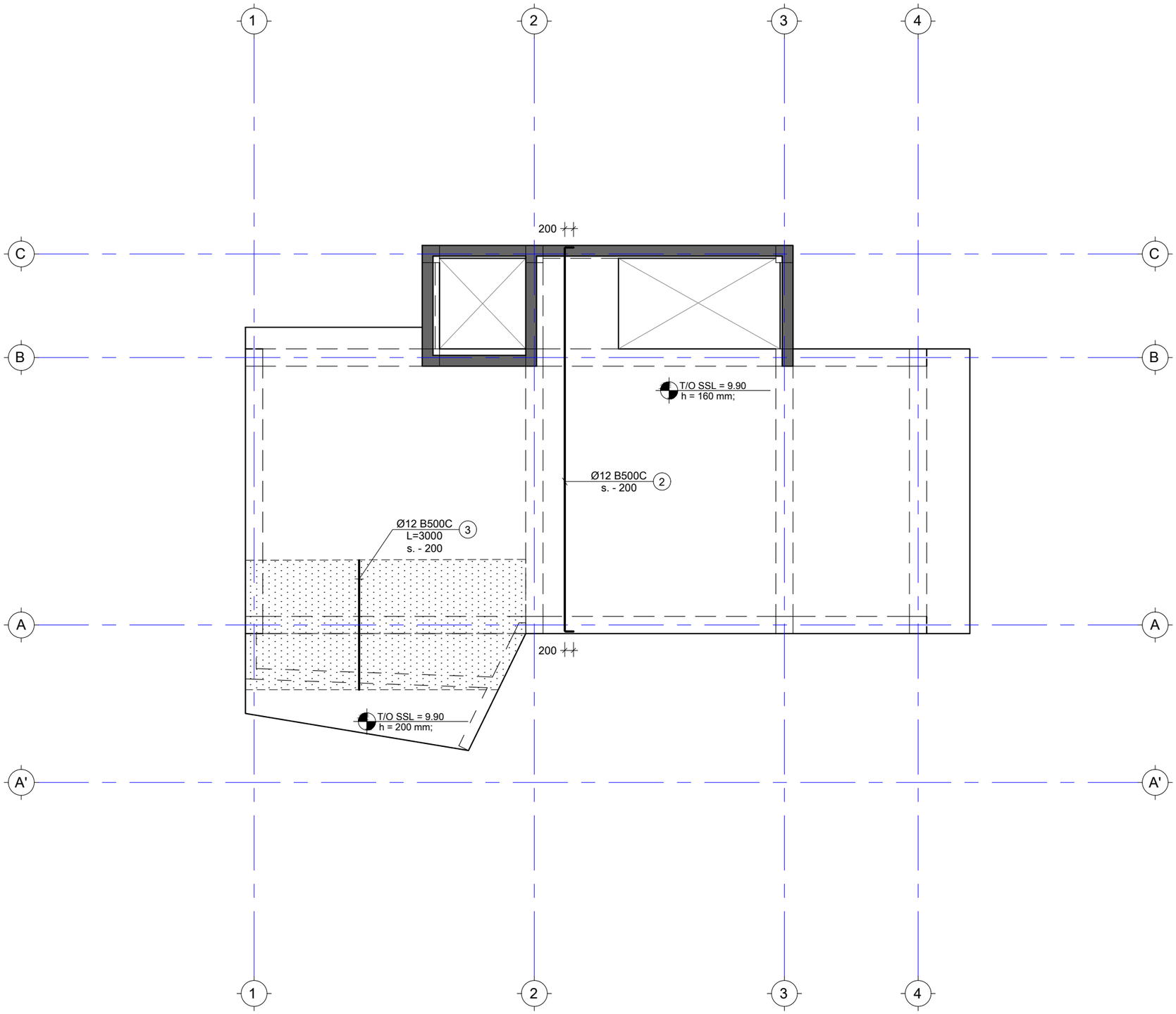

შენიშვნა:
NOTE:

----	----	----	----
----	----	----	----
----	----	----	----
----	----	----	----
----	----	----	----
No	Date	Revision	Issued by

სიტუაციური სქემა
KEY PLAN

მისამართი
ADDRESS
ქ. თბილისი, ნუცუბიძის ფერდობი, ინტენსიფიკაციის ქუჩის მიმდებარედ; ს.კ. 01.14.16.014.177

პროექტი
PROJECT
მრავალფუნქციური საცხ. სახლი ლისზე

ნახაზი
DRWG.
მად.ფილის არმირების მეგმა 9.90 ნიშნ. ზედა შრე (Y მიმ)

CUBICON
DESIGN & BUILDING ENGINEERING

შპს "ქუბიკონი", თბილისი, მარშალ გელოვანის გამზ. 13
ტელ: (+995 591) 116444 www.cubicon.ge

მთავარი კონსტრუქტორი: LEAD STRUCTURAL ENGINEER: მ. საჯაია	შეასრულა: ISSUED BY: BG	შეამოწმა APPROVED BY: MS
	ფაილი FILE L03_REINFORCEMENT	პროექტის №: PROJECT No 93A20
	ფორმატი PAPER SIZE A3	მასშტაბი SCALE 1:100
ნახ.კოდი DRWG. No S-2017	კორექტ. REVISION 00	სტადია STATUS C.D.

07.04.2021

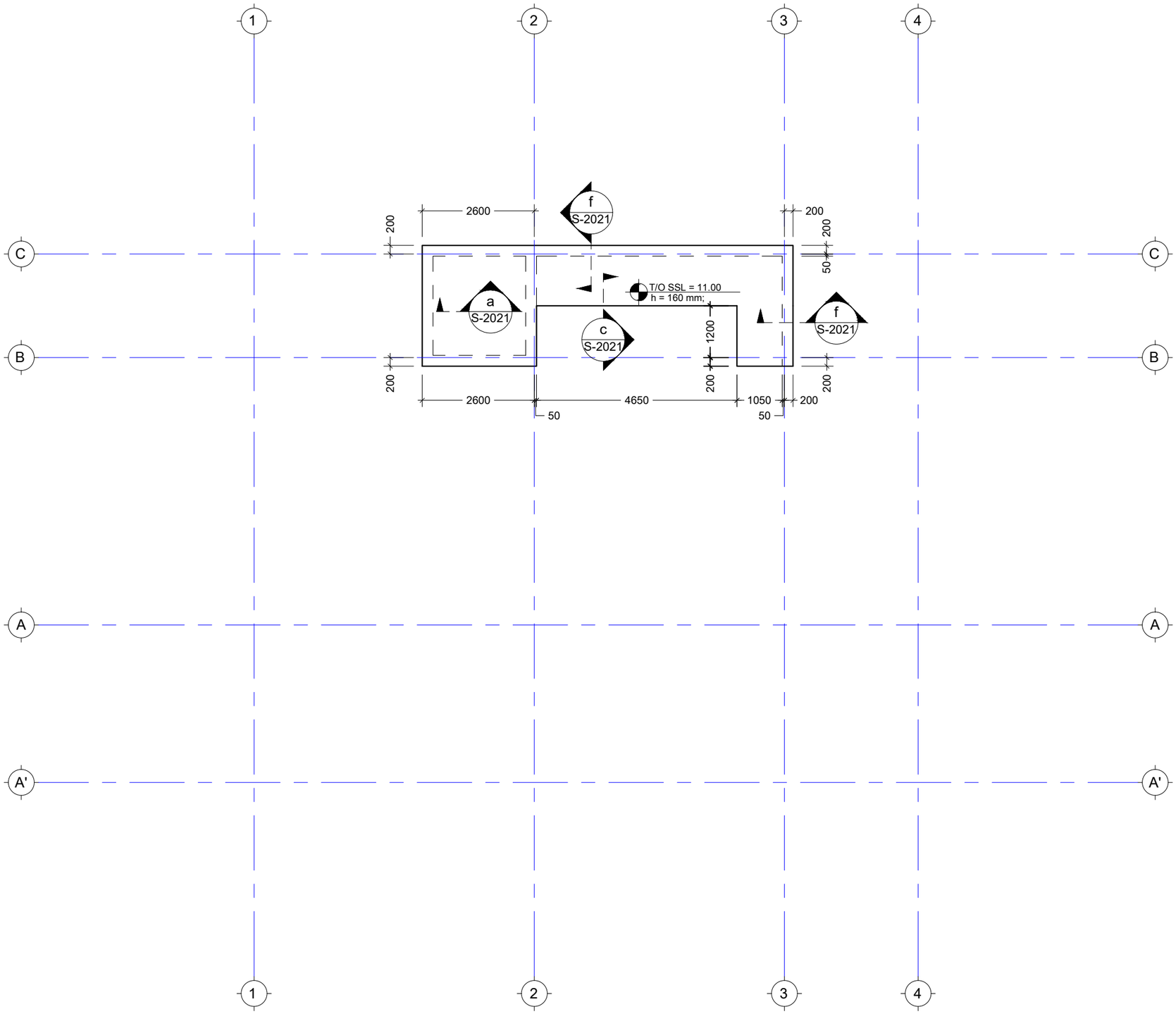

შენიშვნა:
NOTE:

No	Date	Revision	Issued by
----	----	----	----
----	----	----	----
----	----	----	----
----	----	----	----
----	----	----	----
----	----	----	----

სიტუაციური სქემა
KEY PLAN

მისამართი
ADDRESS
ქ. თბილისი, ნუცუბიძის ფერდობი, ინტენსიფიკაციის უბრის მიმდებარედ; ს.კ. 01.14.16.014.177

პროექტი
PROJECT
მრავალფუნქციური საცხ. სახლი ლისზე

ნახაზი
DRWG.
გად. ფილის საყალიბე გეგმა 11.00 ნიშნულზე

CUBICON
DESIGN & BUILDING ENGINEERING
შპს "ქუბიკონი", თბილისი, მარშალ გელოვანის გამზ. 13
ტელ: (+995 591) 116444 www.cubicon.ge

მთავარი კონსტრუქტორი: LEAD STRUCTURAL ENGINEER:	შეასრულა: ISSUED BY:	შეამოწმა APPROVED BY:
მ. საჯაია	BG	MS
	ფაილი FILE: L04_FORMWORK	პროექტის №: PROJECT No: 93A20
	ფორმატი PAPER SIZE: A3	მასშტაბი SCALE: 1:100
ნახ.კოდი DRWG. No: S-2018	კორექტ. REVISION: 00	სტატია STATUS: C.D.

07.04.2021

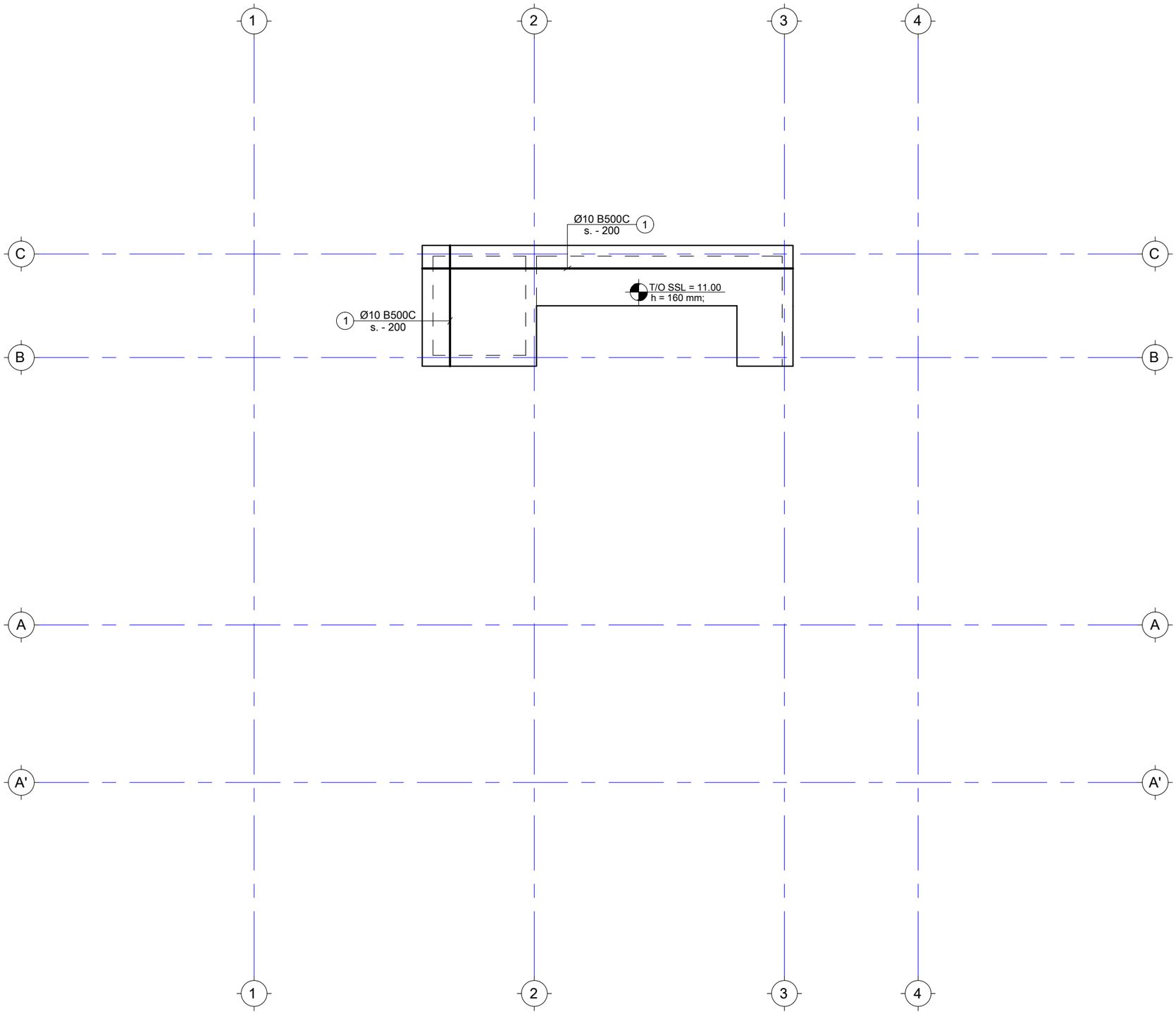

შენიშვნა:
NOTE:

No	Date	Revision	Issued by
----	----	----	----
----	----	----	----
----	----	----	----
----	----	----	----
----	----	----	----

სიტუაციური სქემა
KEY PLAN

მისამართი
ADDRESS
ქ. თბილისი, ნუცუბიძის ფერდობი, ინტენსიფიკაციის უბნის მიმდებარედ; ს.კ. 01.14.16.014.177

პროექტი
PROJECT
მრავალფუნქციური საცხ. სახლი ლისზე

ნახაზი
DRWG.
გად.ფილის არმირების გეგმა 11.00 ნიშნ. ქვედა შრე (X-Y მიმ)

CUBICON
DESIGN & BUILDING ENGINEERING
შპს "ქუბიკონი", თბილისი, მარშალ გელოვანის გამზ. 13
ტელ: (+995 591) 116444 www.cubicon.ge

მთავარი კონსტრუქტორი: LEAD STRUCTURAL ENGINEER:	შეასრულა: ISSUED BY:	შეამოწმა APPROVED BY:
მ. საჯაია	BG	MS
	ფაილი FILE: L04_REINFORCEMENT	პროექტის №: PROJECT No: 93A20
	ფორმატი PAPER SIZE: A3	მასშტაბი SCALE: 1:100
ნახ.კოდი DRWG. No: S-2019	კორექტ. REVISION: 00	სტატია STATUS: C.D.

07.04.2021

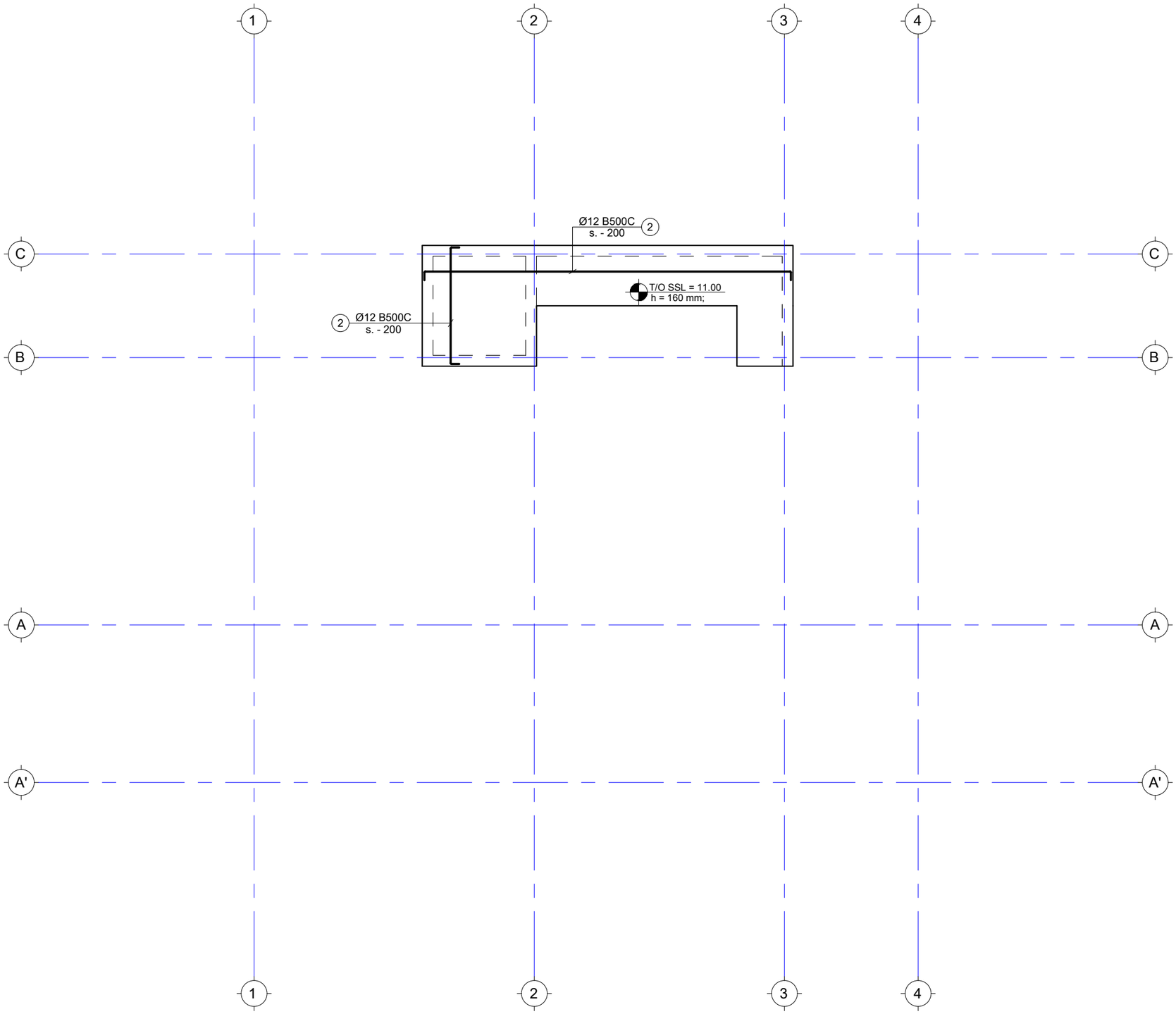

შენიშვნა:
NOTE:

No	Date	Revision	Issued by
----	----	----	----
----	----	----	----
----	----	----	----
----	----	----	----
----	----	----	----

სიტუაციური სქემა
KEY PLAN

მისამართი
ADDRESS
ქ. თბილისი, ნუცუბიძის ფერდობი, ინტენსიფიკაციის უბნის მიმდებარედ; ს.კ. 01.14.16.014.177

პროექტი
PROJECT
მრავალფუნქციური საცხ. სახლი ლისზე

ნახაზი
DRWG.
გად.ფილის არმირების გეგმა 11.00 ნიშნ. ზედა შრე (X-Y მიმ)

CUBICON
DESIGN & BUILDING ENGINEERING

შპს "ქუბიკონი", თბილისი, მარშალ გელოვანის გამზ. 13
ტელ: (+995 591) 116444 www.cubicon.ge

მთავარი კონსტრუქტორი: LEAD STRUCTURAL ENGINEER:	შეასრულა: ISSUED BY:	შეამოწმა APPROVED BY:
მ. საჯაია	BG	MS
	ფაილი FILE: L04_REINFORCEMENT	პროექტის №: PROJECT No: 93A20
	ფორმატი PAPER SIZE: A3	მასშტაბი SCALE: 1:100
ნახ.კოდი DRWG. No: S-2020	კორექტ. REVISION: 00	სტატია STATUS: C.D.

07.04.2021

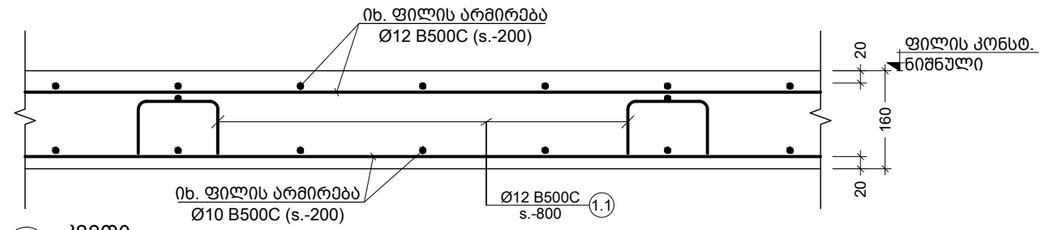

a კვეთი
Scale: 1:10

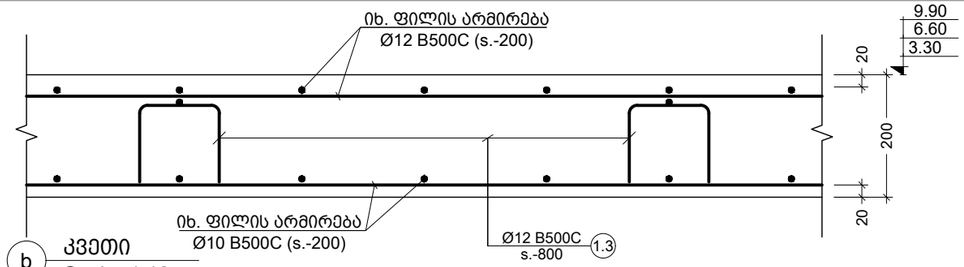

b კვეთი
Scale: 1:10

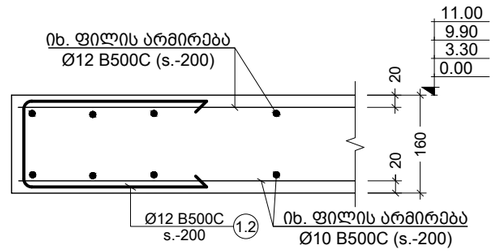

c კვეთი
Scale: 1:10

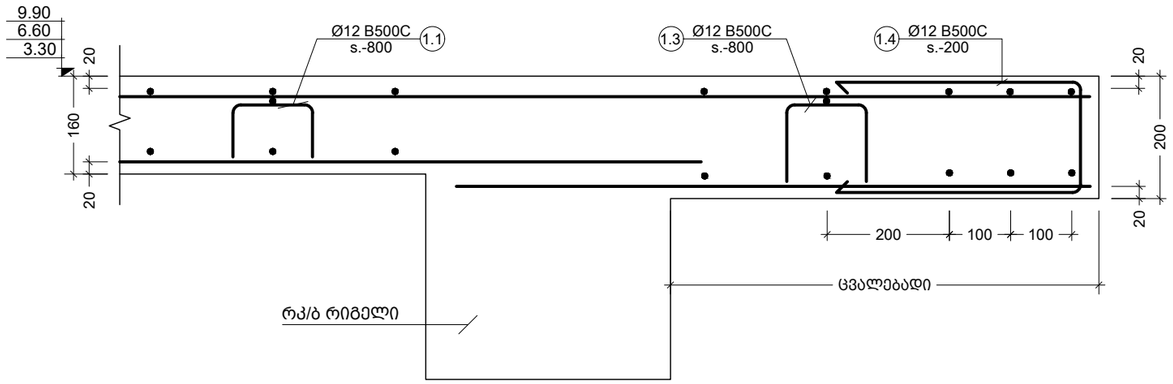

j კვეთი
Scale: 1:10

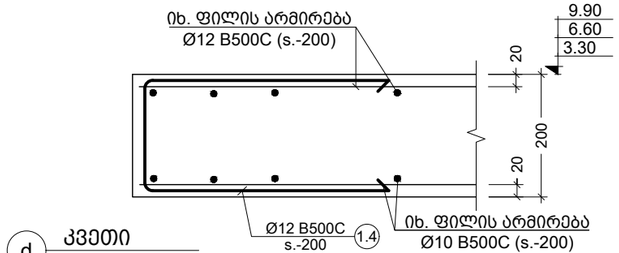

d კვეთი
Scale: 1:10

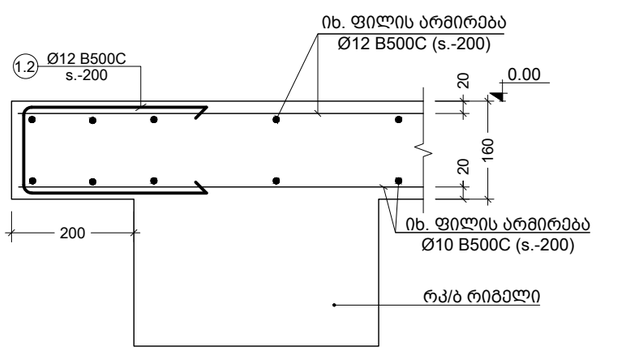

e კვეთი
Scale: 1:10

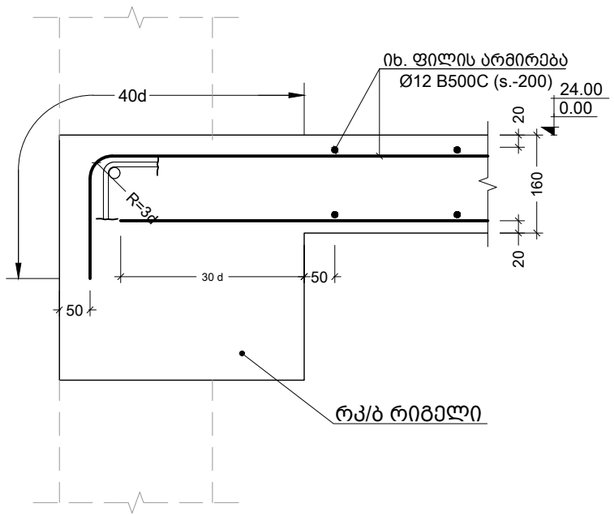

f კვეთი
Scale: 1:10

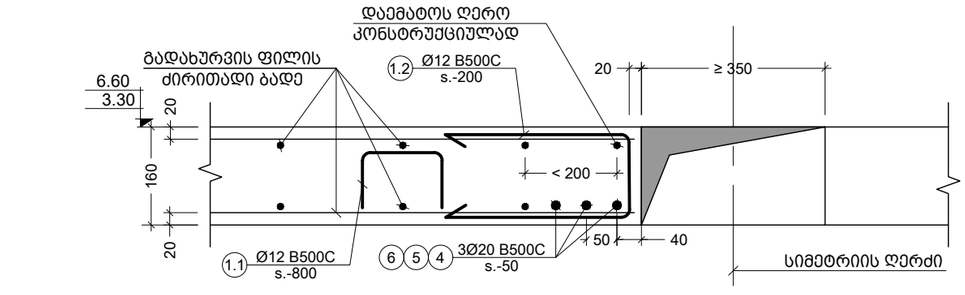

g კვეთი
Scale: 1:10

შენიშვნა:
NOTE:

1. კვეთები იხ. S-2001; S-2003; S-2006; S-2014; S-2018;

No	Date	Revision	Issued by
----	----	----	----
----	----	----	----
----	----	----	----
----	----	----	----
----	----	----	----

სიტუაციური სქემა
KEY PLAN

მისამართი ADDRESS: ქ. თბილისი, ნუცუბიძის ფერდობი, ინტენსიფიკაციის უბნის მიმდებარედ; ს.კ. 01.14.16.014.177

პროექტი PROJECT: მრავალფუნქციური საცხ. სახლი ლისზე

ნახაზი DRWG.: კვეთი - a; b; c; d; e; f; g; j;

CUBICON DESIGN & BUILDING ENGINEERING
შპს "კუბიკონი", თბილისი, მარშალ გელოვანის ბაგზ. 13
ტელ: (+995 591) 116444 www.cubicon.ge

მთავარი კონსტრუქტორი: LEAD STRUCTURAL ENGINEER:	შეასრულა: ISSUED BY:	შეამოწმა APPROVED BY:
მ. საჯაია	BG	MS
	ფაილი FILE: 01_SLAB SECTION	პროექტის №: PROJECT No: 93A20
	ფორმატი PAPER SIZE: A3	მასშტაბი SCALE: 1:10
ნახ.კოდი DRWG. No: S-2021	კორექტ. REVISION: 00	სტატია STATUS: C.D.

07.04.2021

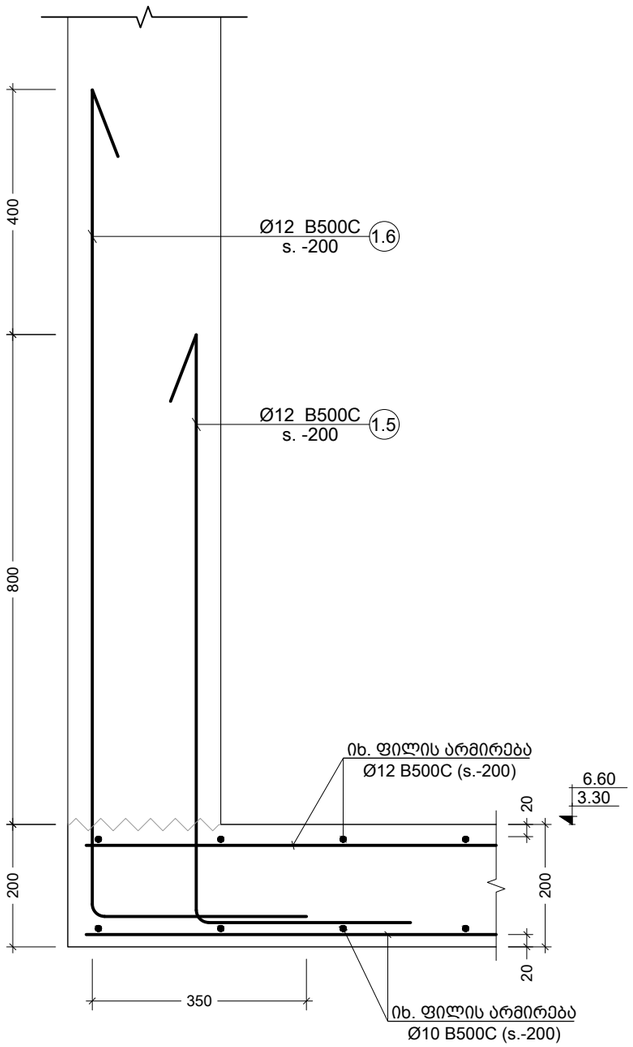

k კვეთი
Scale: 1:10

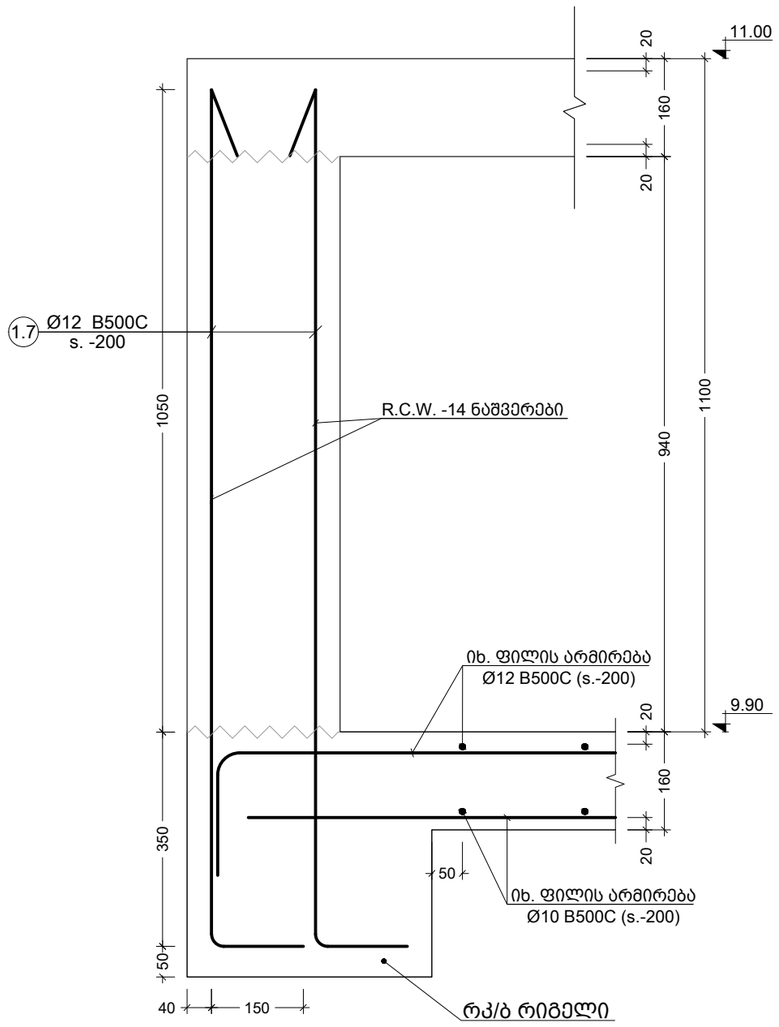

m კვეთი
Scale: 1:10

პოზ. №	ესკიზი	L მმ
1.1	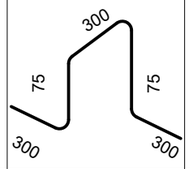	1050
1.2	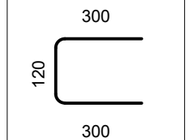	720
1.3	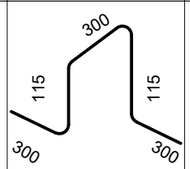	1130
1.4	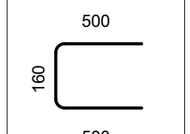	1160
1.5	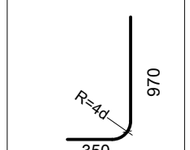	1320
1.6	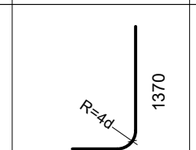	1720
1.7	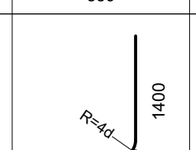	1550

შენიშვნა:
NOTE:

1. კვეთები იხ. S-2006; S-2014; S-2018;

----	----	----	----
----	----	----	----
----	----	----	----
----	----	----	----
----	----	----	----
No	Date	Revision	Issued by

სიტუაციური სქემა
KEY PLAN

მისამართი ADDRESS: ქ. თბილისი, ნუცუბიძის ფერდობი, ინტენსიფიკაციის უბნის მიმდებარედ; ს.კ. 01.14.16.014.177

პროექტი PROJECT: მრავალფუნქციური საცხ. სახლი ლისზე

ნახაზი DRWG.: კვეთი - k; m; ესკიზები

CUBICON DESIGN & BUILDING ENGINEERING
შპს "ქუბიკონი", თბილისი, მარშალ გელოვანის ბაშხ. 13
ტელ: (+995 591) 116444 www.cubicon.ge

მთავარი კონსტრუქტორი: LEAD STRUCTURAL ENGINEER:	შესრულა: ISSUED BY:	შეამოწმა APPROVED BY:
მ. საჯაია	BG	MS
	ფაილი FILE: 01_SLAB SECTION	პროექტის №: PROJECT No: 93A20
	ფორმატი PAPER SIZE: A3	მასშტაბი SCALE: 1:10
ნახ.კოდი DRWG. No: S-2022	კორექტ. REVISION: 00	სტადია STATUS: C.D.

07.04.2021

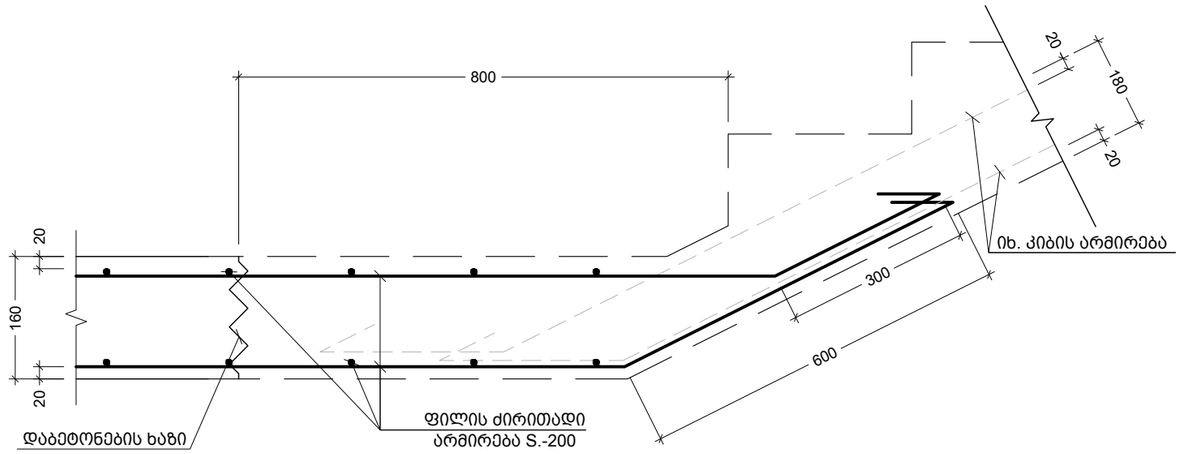

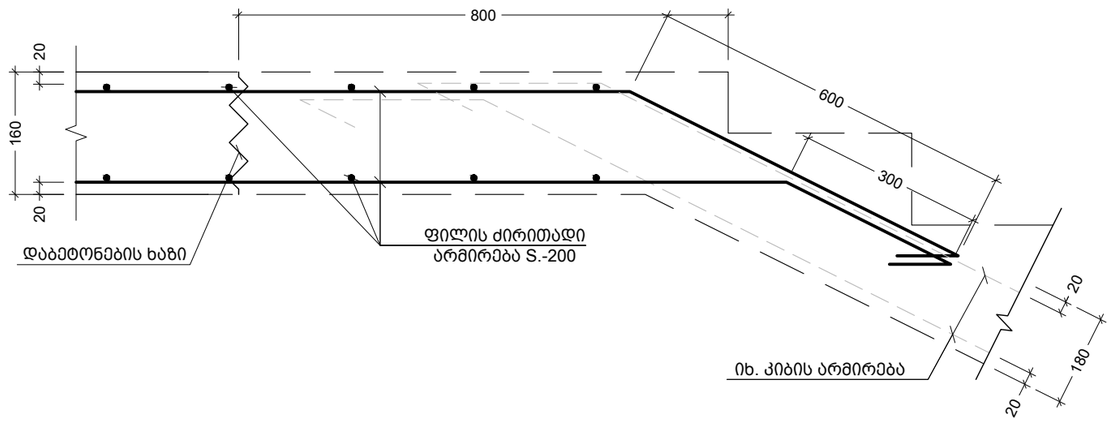

h კვეთი
Scale: 1:10

შენიშვნა:
NOTE:

1. კვეთები იხ. S-2001; S-2003; S-2006; S-2014;

----	----	----	----
----	----	----	----
----	----	----	----
----	----	----	----
----	----	----	----
No	Date	Revision	Issued by

სიტუაციური სქემა
KEY PLAN

მისამართი
ADDRESS
ქ. თბილისი, ნუცუბიძის ფერდობი, ინტენსიფიკაციის უბნის მიმდებარედ; ს.კ. 01.14.16.014.177

პროექტი
PROJECT
მრავალფუნქციური საცხ. სახლი ლისზე

ნახაზი
DRWG.
კვეთი - h;

CUBICON DESIGN & BUILDING ENGINEERING
შპს "კუბიკონი", თბილისი, მარშალ გელოვანის გამზ. 13
ტელ: (+995 591) 116444 www.cubicon.ge

მთავარი კონსტრუქტორი: LEAD STRUCTURAL ENGINEER:	შეასრულა: ISSUED BY:	შეამოწმა APPROVED BY:
მ. საჯაია	BG	MS
	ფაილი FILE 01_SLAB SECTION	პროექტის №: PROJECT No 93A20
	ფორმატი PAPER SIZE A3	მასშტაბი SCALE 1:10
ნახ.კოდი DRWG. No S-2023	კორექტ. REVISION 00	სტადია STATUS C.D.

07.04.2021

კონსტრ. დასახ. და სართული	პოზ. №	დიამეტრი ან კვეთი (მმ)	ერთეულის სიგრძე (მმ.)	ხარჯი ერთ სართულზე		
				რაოდენობა (ც.)	სიგრძე (მ.)	წონა (კგ.)
გად. ფილის სპეციფიკაცია -3.00 ნიშნულზე (1 სართულზე)	1	Ø 10 B500C	დ.ბ.	–	1950	1202
	2	Ø 12 B500C	დ.ბ.	–	2004	1778
	1.1	Ø 12 B500C	1050	280 X 1	294.00	261
	1.2	Ø 10 B500C	720	80 X 1	57.60	35
	მძიმე ბეტონი C20/25 V = 28.3 X 1 = 28.30 მ³					
გად. ფილის სპეციფიკაცია 0.00 ნიშნულზე (1 სართულზე)	1	Ø 10 B500C	დ.ბ.	–	2010	1239
	2	Ø 12 B500C	დ.ბ.	–	2052	1821
	1.1	Ø 12 B500C	1050	286 X 1	300.30	266
	1.2	Ø 10 B500C	720	130 X 1	93.60	58
	მძიმე ბეტონი C20/25 V = 29.3 X 1 = 29.30 მ³					
გად. ფილის სპეციფიკაცია 3.30 ნიშნულზე (1 სართულზე)	1	Ø 10 B500C	დ.ბ.	–	1824	1124
	2	Ø 12 B500C	დ.ბ.	–	1680	1491
	3	Ø 12 B500C	3000	112 X 1	336	298
	4	Ø 20 B500C	5250	3 X 1	15.75	39
	5	Ø 20 B500C	4300	3 X 1	12.90	32
	1.1	Ø 12 B500C	1050	165 X 1	173.25	154
	1.2	Ø 12 B500C	720	50 X 1	36.00	32
	1.3	Ø 12 B500C	1130	75 X 1	84.75	75
	1.4	Ø 12 B500C	1160	147 X 1	170.52	151
	1.5	Ø 12 B500C	1320	85 X 1	112.20	100
	1.6	Ø 12 B500C	1720	85 X 1	146.20	130
	მძიმე ბეტონი C20/25 V = 26.1 X 1 = 26.15 მ³					

კონსტრ. დასახ. და სართული	პოზ. №	დიამეტრი ან კვეთი (მმ)	ერთეულის სიგრძე (მმ.)	ხარჯი ერთ სართულზე		
				რაოდენობა (ც.)	სიგრძე (მ.)	წონა (კგ.)
გად. ფილის სპეციფიკაცია 6.60 ნიშნულზე (1 სართულზე)	1	Ø 10 B500C	დ.ბ.	–	1740	1072
	2	Ø 12 B500C	დ.ბ.	–	1560	1384
	3	Ø 12 B500C	3000	92 X 1	276.00	245
	5	Ø 20 B500C	4300	3 X 1	12.90	32
	6	Ø 20 B500C	6000	3 X 1	18.00	44
	1.1	Ø 12 B500C	1050	172 X 1	180.60	160
	1.2	Ø 12 B500C	720	54 X 1	38.88	35
	1.3	Ø 12 B500C	1130	52 X 1	58.76	52
	1.4	Ø 12 B500C	1160	143 X 1	165.88	147
	1.5	Ø 12 B500C	1320	50 X 1	66.00	59
	1.6	Ø 12 B500C	1720	50 X 1	86.00	76
	მძიმე ბეტონი C20/25 V = 24.3 X 1 = 24.25 მ³					
გად. ფილის სპეციფიკაცია 9.90 ნიშნულზე (1 სართულზე)	1	Ø 10 B500C	დ.ბ.	–	1620	998
	2	Ø 12 B500C	დ.ბ.	–	1500	1331
	3	Ø 12 B500C	3000	33 X 1	33.00	29
	1.1	Ø 12 B500C	1050	192 X 1	201.60	179
	1.2	Ø 12 B500C	720	66 X 1	47.52	42
	1.3	Ø 12 B500C	1130	22 X 1	22.00	20
	1.4	Ø 12 B500C	1160	50 X 1	58.00	51
	1.7	Ø 12 B500C	1550	190 X 1	294.50	261
	მძიმე ბეტონი C20/25 V = 22.3 X 1 = 22.29 მ³					
გად. ფილის სპეციფიკაცია 11.00 ნიშნულზე (1 სართულზე)	1	Ø 10 B500C	დ.ბ.	–	192	118
	2	Ø 12 B500C	დ.ბ.	–	204	181
	1.1	Ø 12 B500C	1050	28 X 1	29.40	26
	1.2	Ø 12 B500C	720	30 X 1	21.60	19
	მძიმე ბეტონი C20/25 V = 3.0 X 1 = 3.00 მ³					

შენიშვნა:
NOTE:

1. კვეთები იხ. #######; #######; #######

No	Date	Revision	Issued by
----	----	----	----
----	----	----	----
----	----	----	----
----	----	----	----
----	----	----	----

სიტუაციური სქემა
KEY PLAN

მისამართი ADDRESS: ქ. თბილისი, ნუცუბიძის ფერდობი, ინტენსიფიკაციის ქუჩის მიმდებარედ; ს.კ. 01.14.16.014.177

პროექტი PROJECT: მრავალფუნქციური საცხ. სახლი ლისზე

ნახაზი DRWG.: გად. ფილების სპეციფიკაცია

CUBICON DESIGN & BUILDING ENGINEERING
შპს "ქუბიკონი", თბილისი, მარშალ გელოვანის გამზ. 13
ტელ: (+995 591) 116444 www.cubicon.ge

მთავარი კონსტრუქტორი: LEAD STRUCTURAL ENGINEER:	შეასრულა: ISSUED BY:	შეამოწმა APPROVED BY:
მ. საჯაია	BG	MS
	ფაილი FILE: 01_SLAB SECTION	პროექტის №: PROJECT No: 93A20
	ფორმატი PAPER SIZE: A3	მასშტაბი SCALE: -
ნახ.კოდი DRWG. No: S-2024	კორექტ. REVISION: 00	სტადია STATUS: C.D.

07.04.2021

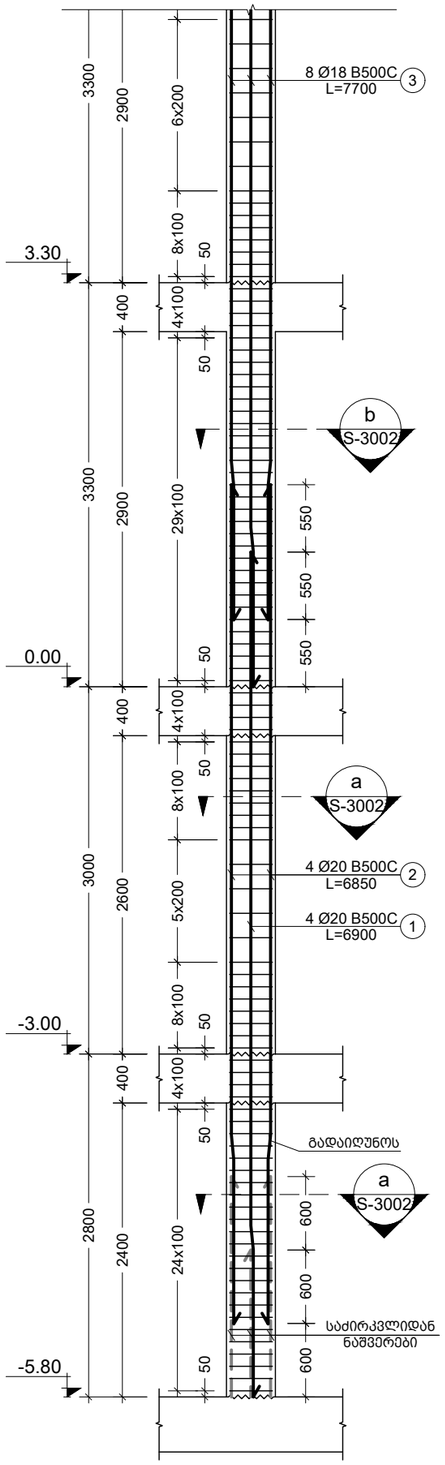

1 C.
Scale: 1:50

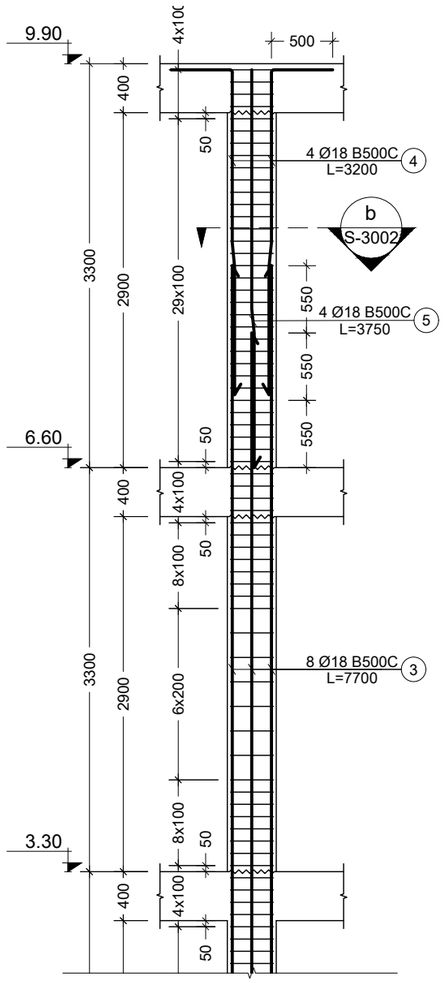

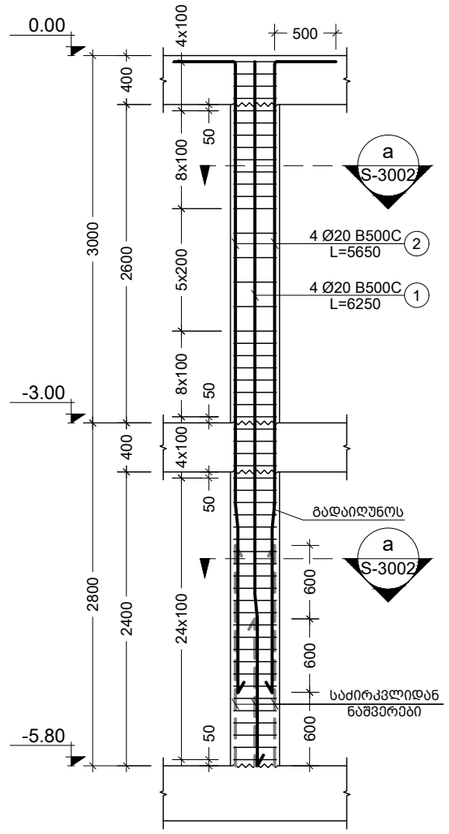

2 C.
Scale: 1:50

შენიშვნა:
NOTE:

1. სვეტების მარკირება იხილეთ საძირკვლის საყალიბე გეგმაზე. ფურცელი - S-1101

----	----	----	----
----	----	----	----
----	----	----	----
----	----	----	----
----	----	----	----
No	Date	Revision	Issued by

სიტუაციური სქემა
KEY PLAN

მისამართი ADDRESS	ქ. თბილისი, ნუცუბიძის ფერდობი, ინტენსიფიკაციის უბნის მიმდებარედ; ს.კ. 01.14.16.014.177
პროექტი PROJECT	მრავალფუნქციური საცხ. სახლი ლისზე
ნახაზი DRWG.	C. - 1; 2

CUBICON
DESIGN & BUILDING ENGINEERING
შპს "ქუბიკონი", თბილისი, მარშალ გელოვანის გამზ. 13
ტელ: (+995 591) 116444 www.cubicon.ge

მთავარი კონსტრუქტორი: LEAD STRUCTURAL ENGINEER:	შეასრულა: ISSUED BY:	შეამოწმა APPROVED BY:
მ. საჯაია	EJ	MS
	ფაილი FILE 01_COLUMN	პროექტის №: PROJECT No 93A20
	ფორმატი PAPER SIZE A3	მასშტაბი SCALE 1:50
ნახ.კოდი DRWG. No S-3001	კორექტ. REVISION 00	სტადია STATUS C.D.

07.04.2021

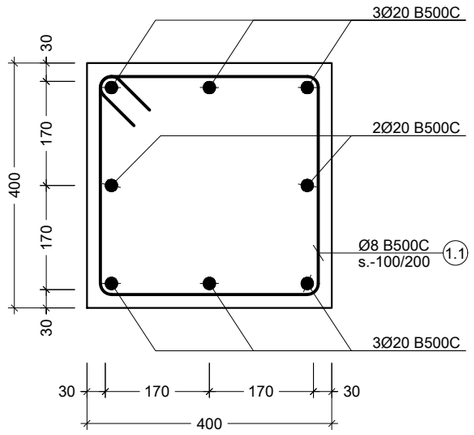

a კვეთი
Scale: 1:10

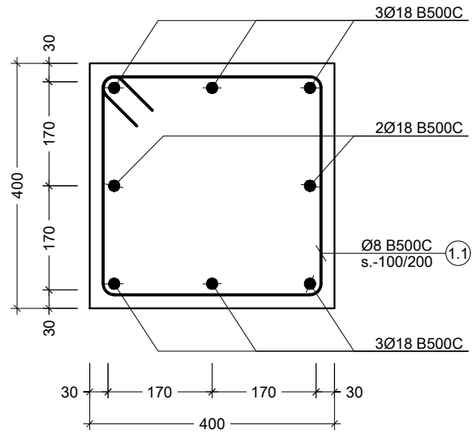

b კვეთი
Scale: 1:10

პოზ. №	ე ს კ ი ზ ი	L მმ
1.1	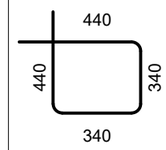	1560

კონსტრ. დასახ. და სართული	ელემენტის დასახ. და რაოდენობა	პოზ. №	დიამეტრი ან კვეთი (მმ)	ერთეულის სიგრძე (მმ.)	ხარჯი ერთ სართულზე		
					რაოდენობა (ც.)	სიგრძე (მ.)	წონა (კგ.)
სვეტების სპეციფიკაცია -5.80 ნიშნულზე (1 სართულზე)	C. - 1 12 (ც.)	1	Ø 20 B500C	6900	4 X 12	331.20	816
		2	Ø 20 B500C	6850	4 X 12	328.80	810
		1.1	Ø 8 B500C	1560	28 X 12	524.16	207
		მძიმე ბეტონი C20/25 V = 0.4 X 12 = 4.61 მ³					
	C. - 2 4 (ც.)	1	Ø 20 B500C	6250	4 X 4	100.00	246
		2	Ø 20 B500C	5650	4 X 4	90.40	223
		1.1	Ø 8 B500C	1560	28 X 4	174.72	69
		მძიმე ბეტონი C20/25 V = 0.4 X 4 = 1.54 მ³					
სვეტების სპეც. -3.00 ნიშნულზე (1 სართულზე)	C. - 1 12 (ც.)	1.1	Ø 8 B500C	1560	25 X 12	468.00	185
		მძიმე ბეტონი C20/25 V = 0.4 X 12 = 4.99 მ³					
	C. - 2 4 (ც.)	1.1	Ø 8 B500C	1560	25 X 4	156.00	62
		მძიმე ბეტონი C20/25 V = 0.4 X 4 = 1.66 მ³					
სვეტების სპეც. 0.00 ნიშნულზე (1 სართულზე)	C. - 1 12 (ც.)	3	Ø 18 B500C	7700	8 X 12	739.20	1476
		1.1	Ø 8 B500C	1560	33 X 12	617.76	244
		მძიმე ბეტონი C20/25 V = 0.5 X 12 = 5.57 მ³					
სვეტების სპეც. 3.30 ნიშნ. (1 სართულზე)	C. - 1 12 (ც.)	1.1	Ø 8 B500C	1560	26 X 12	486.72	192
		მძიმე ბეტონი C20/25 V = 0.5 X 12 = 5.57 მ³					
სვეტების სპეც. 6.60 ნიშნულზე (1 სართულზე)	C. - 1 12 (ც.)	4	Ø 18 B500C	3200	4 X 12	153.60	307
		5	Ø 18 B500C	3750	4 X 12	180.00	359
		1.1	Ø 8 B500C	1560	33 X 12	617.76	244
		მძიმე ბეტონი C20/25 V = 0.5 X 12 = 5.57 მ³					

შენიშვნა:
NOTE:

No	Date	Revision	Issued by
----	----	----	----
----	----	----	----
----	----	----	----
----	----	----	----
----	----	----	----

სიტუაციური სქემა
KEY PLAN

მისამართი ADDRESS: ქ. თბილისი, ნუცუბიძის ფერდობი, ინტენსიფიკაციის ქუჩის მიმდებარედ; ს.კ. 01.14.16.014.177

პროექტი PROJECT: მრავალფუნქციური საცხ. სახლი ლისზე

ნახაზი DRWG.: კვეთი - a; b; ესკიზი; სვეტების სპეციფიკაცია

CUBICON DESIGN & BUILDING ENGINEERING
შპს "კუბიკონი", თბილისი, მარშალ გელოვანის ბაზმ. 13
ტელ: (+995 591) 116444 www.cubicon.ge

მთავარი კონსტრუქტორი: LEAD STRUCTURAL ENGINEER:	შესრულა: ISSUED BY:	შეამოწმა APPROVED BY:
მ. საჯაია	EJ	MS
	ფაილი FILE: 02_COLUMN SECTION	პროექტის №: PROJECT No: 93A20
	ფორმატი PAPER SIZE: A3	მასშტაბი SCALE: 1:10
ნახ.კოდი DRWG. No: S-3002	კორექტ. REVISION: 00	სტადია STATUS: C.D.

07.04.2021

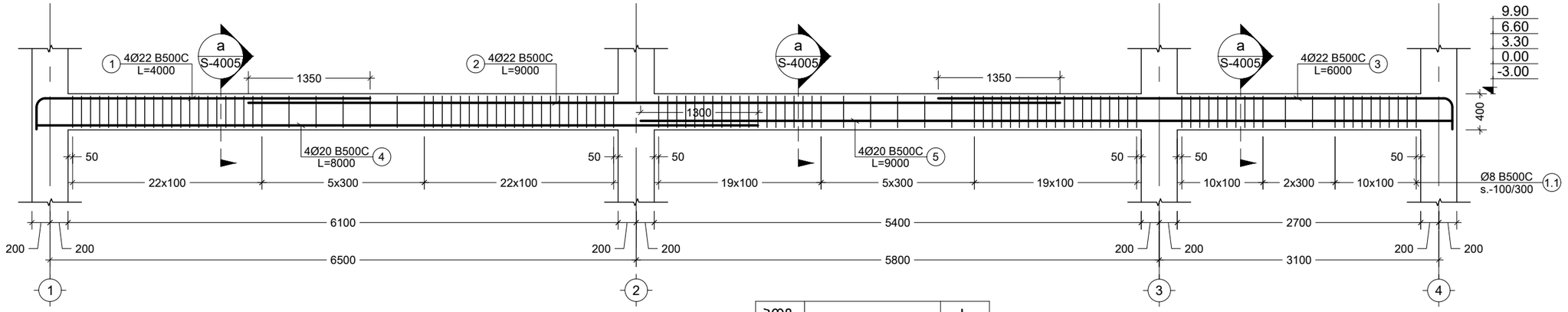

პოზ. №	ესკიზი	L მმ
1	3700, R=4d, 300	4000
3	5700, R=4d, 300	6000

1 BM.
Scale: 1:50

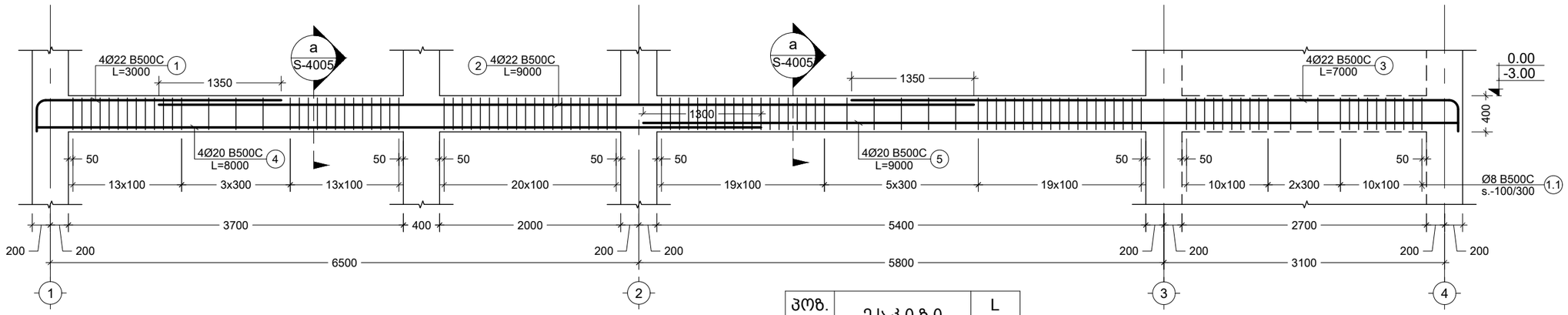

პოზ. №	ესკიზი	L მმ
1	2700, R=4d, 300	3000
3	6700, R=4d, 300	7000

2 BM.
Scale: 1:50

შენიშვნა:
NOTE:

No	Date	Revision	Issued by
----	----	----	----
----	----	----	----
----	----	----	----
----	----	----	----
----	----	----	----

სიტუაციური სქემა
KEY PLAN

მისამართი ADDRESS: ქ. თბილისი, ნუცუბიძის ფერდობი, ინტენსიფიკაციის უბრის მიმდებარედ; ს.კ. 01.14.16.014.177

პროექტი PROJECT: მრავალფუნქციური საცხ. სახლი ლისზე

ნახაზი DRWG.: BM. - 1; 2

CUBICON DESIGN & BUILDING ENGINEERING

შპს "კუბიკონი", თბილისი, მარშალ გელოვანის ბაზე. 13
ტელ: (+995 591) 116444 www.cubicon.ge

მთავარი კონსტრუქტორი: LEAD STRUCTURAL ENGINEER:	შეასრულა: ISSUED BY:	შეამოწმა APPROVED BY:
მ. საჯაია	EJ	MS
	ფაილი FILE: 01_BEAMS	პროექტის №: PROJECT No: 93A20
	ფორმატი PAPER SIZE: A3	მასშტაბი SCALE: 1:50
ნახ.კოდი DRWG. No: S-4001	კორექტ. REVISION: 00	სტადია STATUS: C.D.

07.04.2021

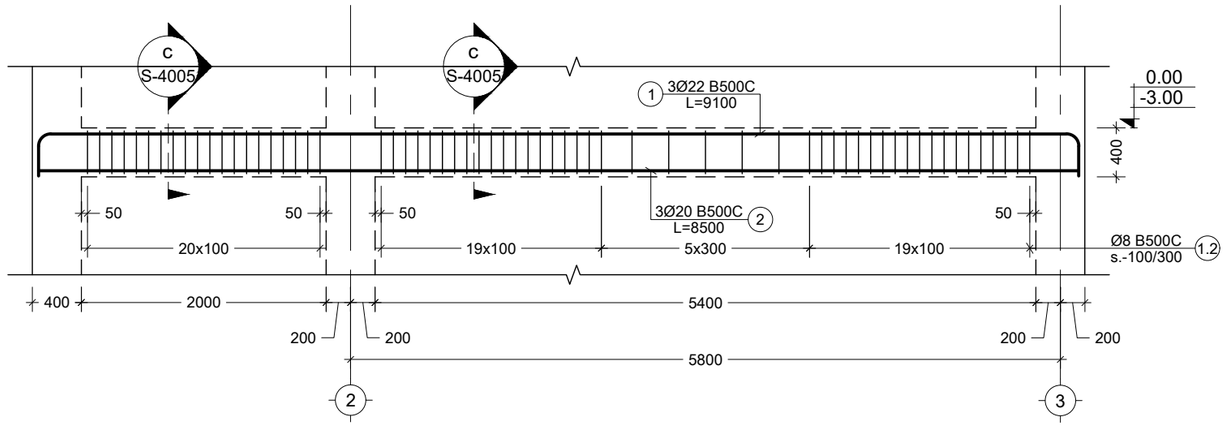

პოზ. №	ესკიზი	L მმ
1	8500, 300, R=3d, 300	9100

3 BM.
Scale: 1:50

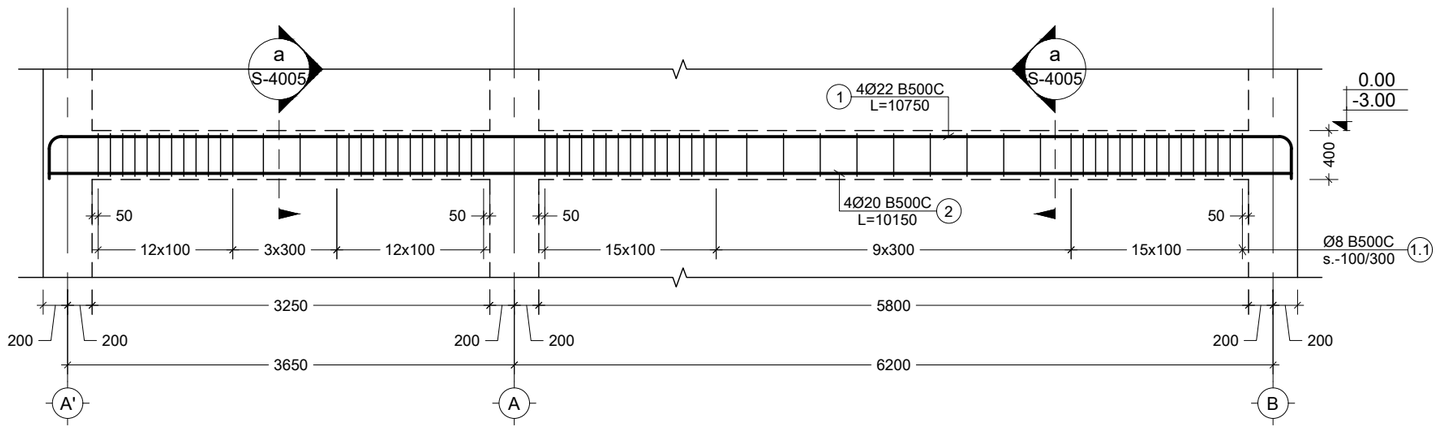

პოზ. №	ესკიზი	L მმ
1	10150, 300, R=3d, 300	10750

4 BM.
Scale: 1:50

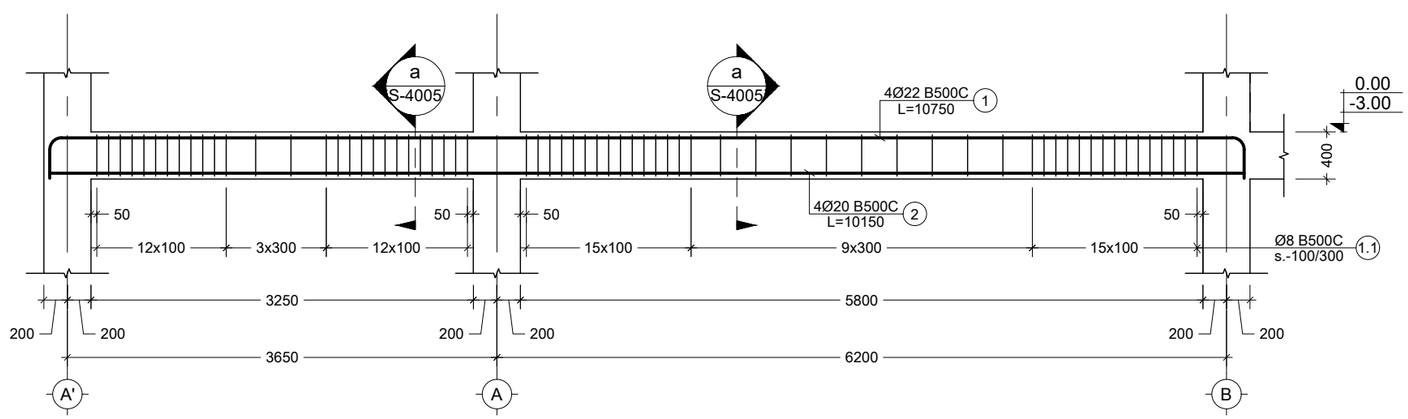

პოზ. №	ესკიზი	L მმ
1	10150, 300, R=3d, 300	10750

5 BM.
Scale: 1:50

შენიშვნა:
NOTE:

----	----	----	----
----	----	----	----
----	----	----	----
----	----	----	----
----	----	----	----
No	Date	Revision	Issued by

სიტუაციური სქემა
KEY PLAN

მისამართი ADDRESS: ქ. თბილისი, ნუცუბიძის ფერდობი, ინტენსიფიკაციის ქუჩის მიმდებარედ; ს.კ. 01.14.16.014.177

პროექტი PROJECT: მრავალფუნქციური საცხ. სახლი ლისზე

ნახაზი DRWG.: BM. - 3; 4; 5

CUBICON DESIGN & BUILDING ENGINEERING
შპს "კუბიკონი", თბილისი, მარშალ გელოვანის გამზ. 13
ტელ: (+995 591) 116444 www.cubicon.ge

მთავარი კონსტრუქტორი: LEAD STRUCTURAL ENGINEER: მ. საჯაია	შესრულა: ISSUED BY: EJ	შეამოწმა APPROVED BY: MS
	ფაილი FILE 01_BEAMS	პროექტის №: PROJECT No 93A20
	ფორმატი PAPER SIZE A3	მასშტაბი SCALE 1:50
ნახ.კოდი DRWG. No S-4002	კორექტ. REVISION 00	სტადია STATUS C.D.

07.04.2021

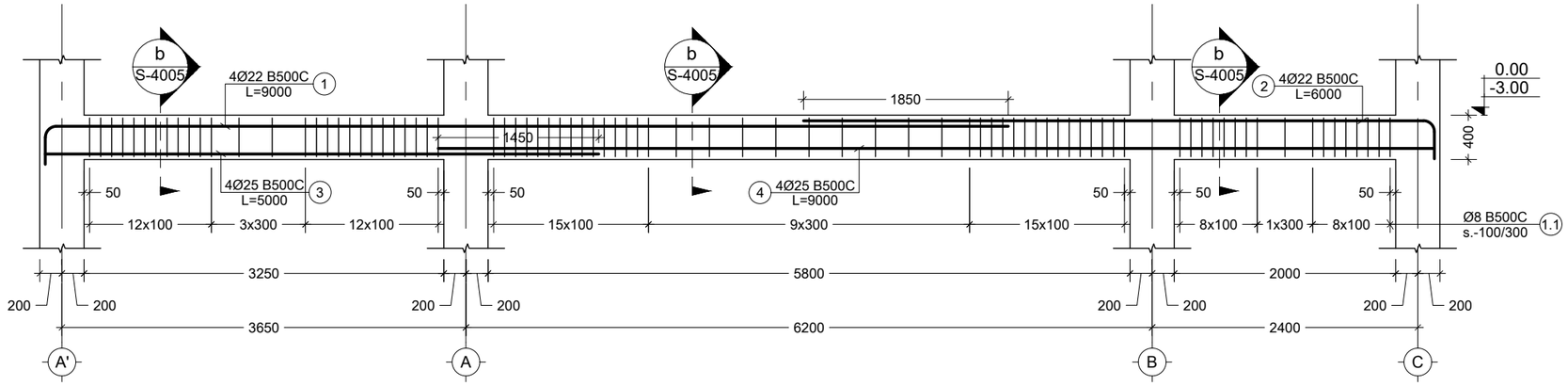

პოზ. №	ესკიზი	L მმ
1	8700, R=4d, 300	9000
2	5700, R=4d, 300	6000

6 BM.
Scale: 1:50

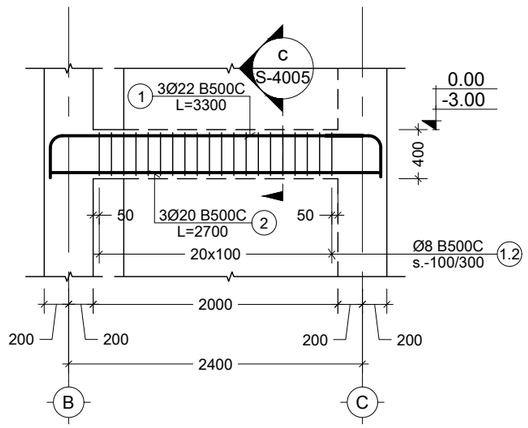

პოზ. №	ესკიზი	L მმ
1	2700, 300, R=3d, 300	3300

7 BM.
Scale: 1:50

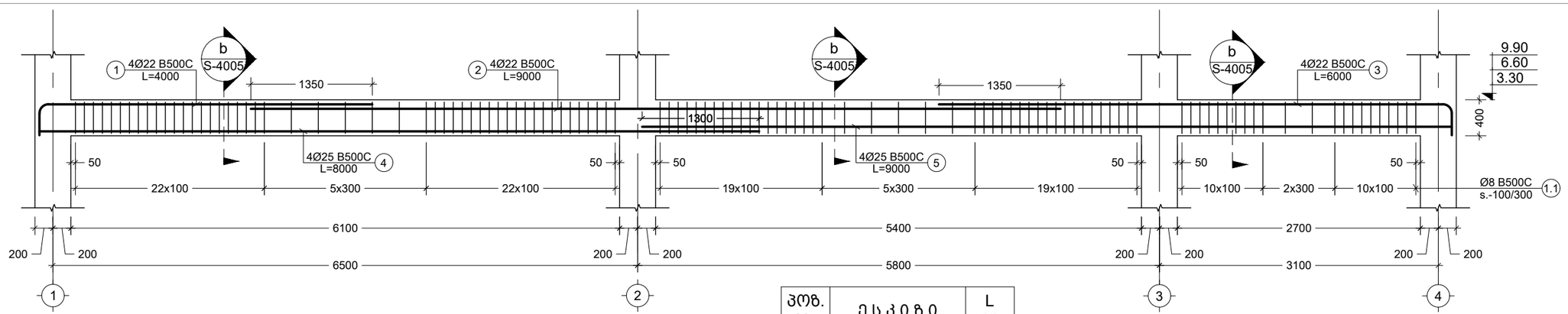

პოზ. №	ესკიზი	L მმ
1	3700, R=4d, 300	4000
3	5700, R=4d, 300	6000

8 BM.
Scale: 1:50

შენიშვნა:
NOTE:

----	----	----	----
----	----	----	----
----	----	----	----
----	----	----	----
----	----	----	----
No	Date	Revision	Issued by

სიტუაციური სქემა
KEY PLAN

მისამართი ADDRESS: ქ. თბილისი, ნუცუბიძის ფერდობი, ინტენსიფიკაციის ქუჩის მიმდებარედ; ს.კ. 01.14.16.014.177

პროექტი PROJECT: მრავალფუნქციური საცხ. სახლი ლისზე

ნახაზი DRWG.: BM. - 6; 7; 8

CUBICON DESIGN & BUILDING ENGINEERING
შპს "ქუბიკონი", თბილისი, მარშალ გელოვანის გამზ. 13
ტელ: (+995 591) 116444 www.cubicon.ge

მთავარი კონსტრუქტორი: LEAD STRUCTURAL ENGINEER:	შეასრულა: ISSUED BY:	შეამოწმა APPROVED BY:
მ. საჯაია	EJ	MS
	ფაილი FILE: 01_BEAMS	პროექტის №: PROJECT No: 93A20
	ფორმატი PAPER SIZE: A3	მასშტაბი SCALE: 1:50
ნახ.კოდი DRWG. No: S-4003	კორექტ. REVISION: 00	სტადია STATUS: C.D.

07.04.2021

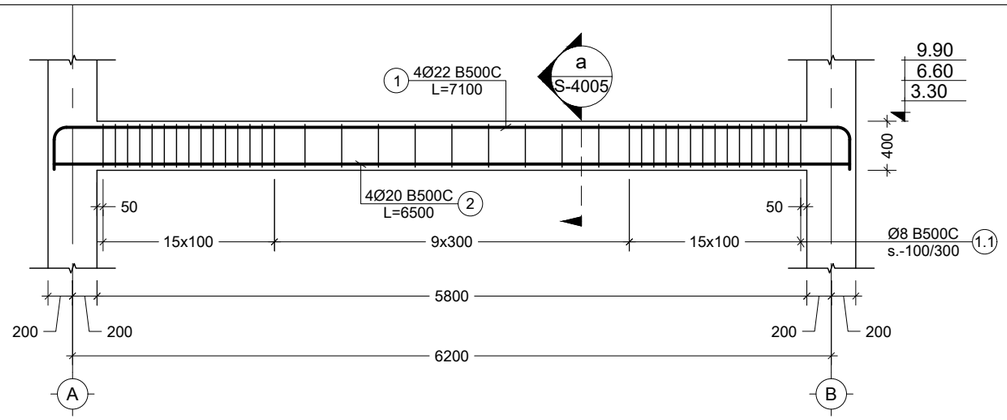

პოზ. №	ესკიზი	L მმ
1	6500; 300; R=3d; 300	7100

9 BM.
Scale: 1:50

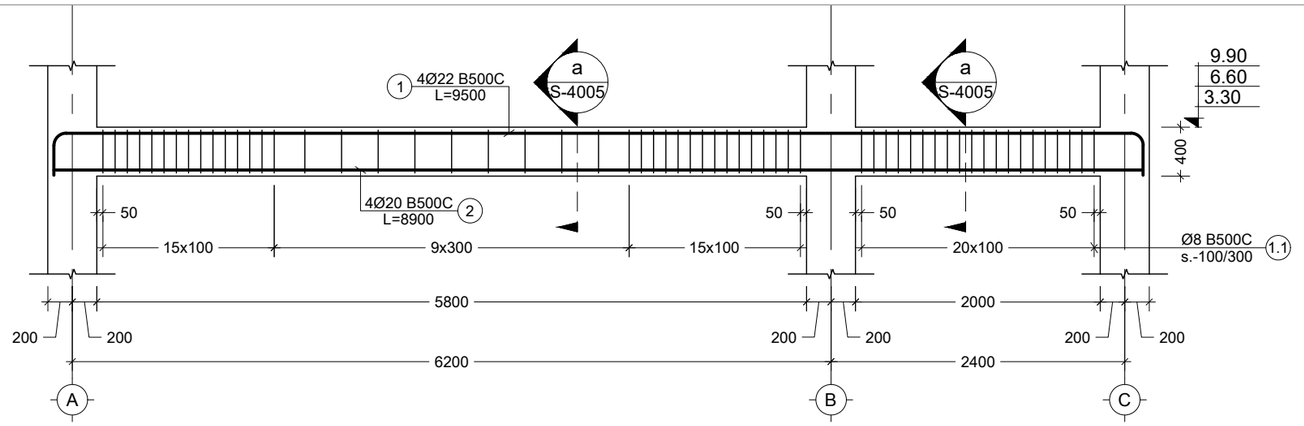

პოზ. №	ესკიზი	L მმ
1	8900; 300; R=3d; 300	9500

10 BM.
Scale: 1:50

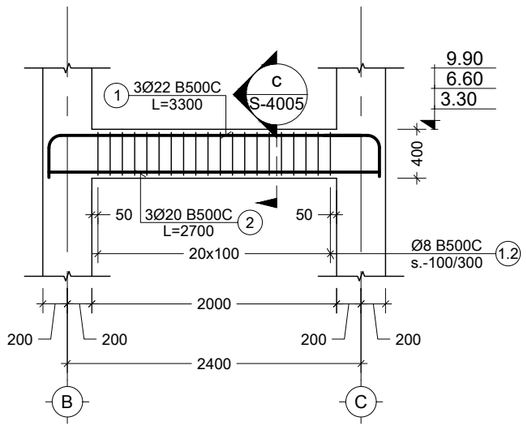

პოზ. №	ესკიზი	L მმ
1	2700; 300; R=3d; 300	3300

11 BM.
Scale: 1:50

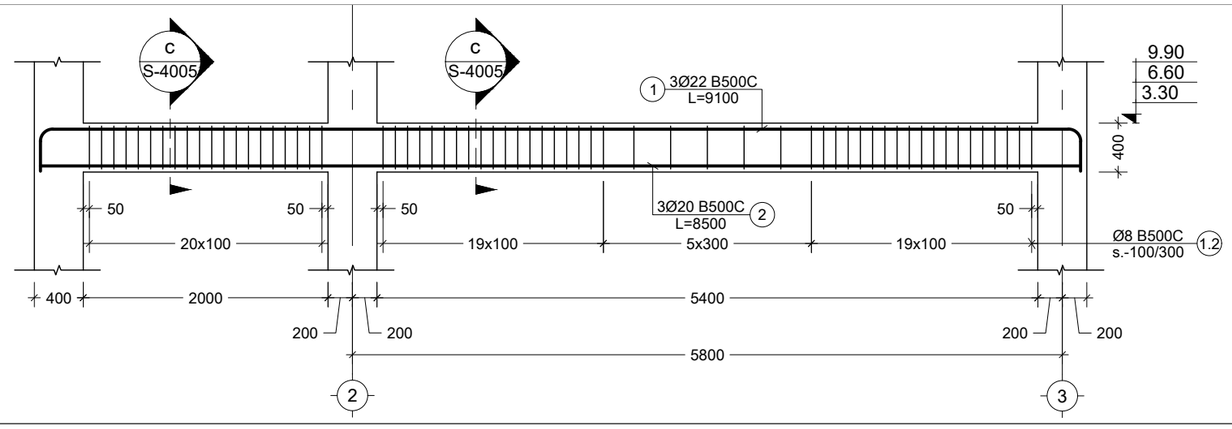

პოზ. №	ესკიზი	L მმ
1	8500; 300; R=3d; 300	9100

13 BM.
Scale: 1:50

შენიშვნა:
NOTE:

----	----	----	----
----	----	----	----
----	----	----	----
----	----	----	----
----	----	----	----
No	Date	Revision	Issued by

სიტუაციური სქემა
KEY PLAN

მისამართი
ADDRESS
ქ. თბილისი, ნუცუბიძის ფერდობი, ინტენსიფიკაციის ქუჩის მიმდებარედ; ს.კ. 01.14.16.014.177

პროექტი
PROJECT
მრავალფუნქციური საცხ. სახლი ლისზე

ნახაზი
DRWG.
BM. - 9; 10; 11

CUBICON
DESIGN & BUILDING ENGINEERING
შპს "კუბიკონი", თბილისი, მარშალ გელოვანის ბაძგ. 13
ტელ: (+995 591) 116444 www.cubicon.ge

მთავარი კონსტრუქტორი: LEAD STRUCTURAL ENGINEER:	შესრულა: ISSUED BY:	შეამოწმა APPROVED BY:
მ. საბაია	EJ	MS
	ფაილი FILE: 01_BEAMS	პროექტის №: PROJECT No: 93A20
	ფორმატი PAPER SIZE: A3	მასშტაბი SCALE: 1:50
ნახ.კოდი DRWG. No: S-4004	კორექტ. REVISION: 00	სტადია STATUS: C.D.

07.04.2021

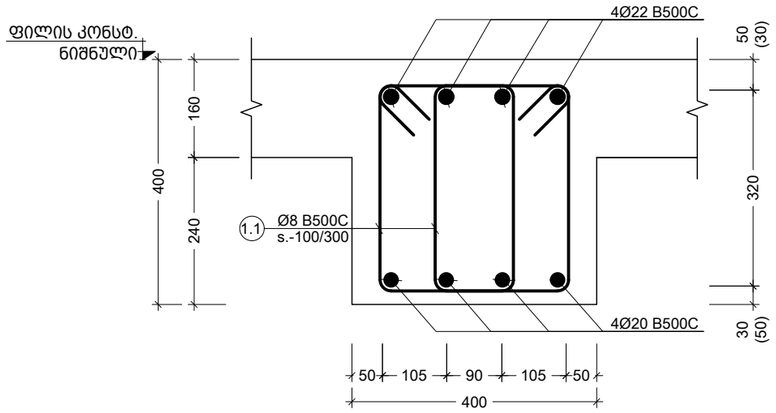

a კვეთი
Scale: 1:10

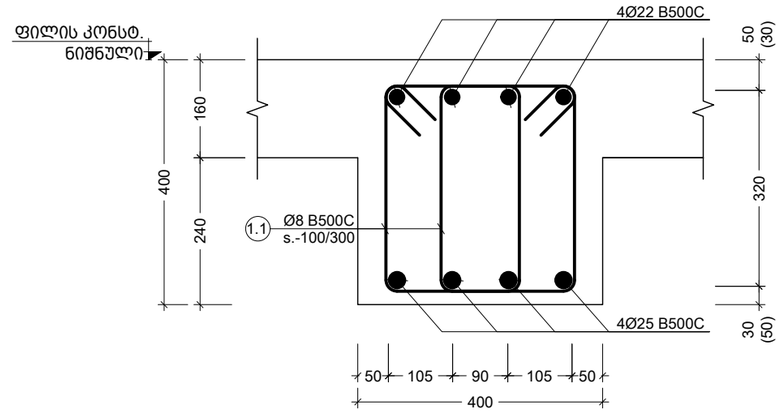

b კვეთი
Scale: 1:10

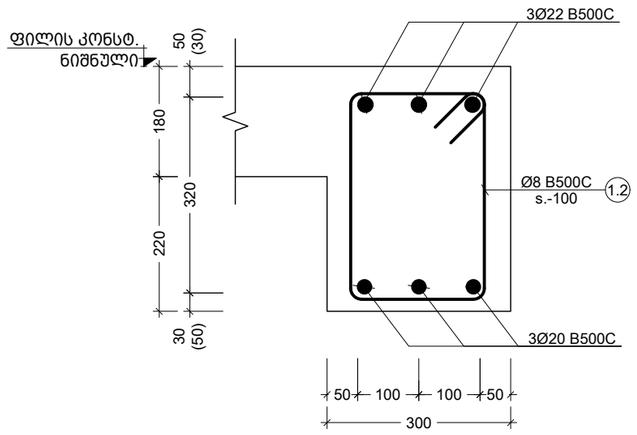

c კვეთი
Scale: 1:10

პოზ. №	ესკიზი	L მმ
1.1	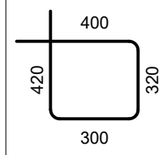	1440
1.2	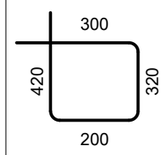	1240

შენიშვნა:
NOTE:

----	----	----	----
----	----	----	----
----	----	----	----
----	----	----	----
----	----	----	----
No	Date	Revision	Issued by

სიტუაციური სქემა
KEY PLAN

მისამართი
ADDRESS
ქ. თბილისი, ნუცუბიძის ფერდობი, ინტენსიფიკაციის უბრის მიმდებარედ; ს.კ. 01.14.16.014.177

პროექტი
PROJECT
მრავალფუნქციური საცხ. სახლი ლისზე

ნახაზი
DRWG.
კვეთი - a; b; ესკიზი

CUBICON DESIGN & BUILDING ENGINEERING
შპს "ქუბიკონი", თბილისი, მარშალ გელოვანის გამზ. 13
ტელ: (+995 591) 116444 www.cubicon.ge

მთავარი კონსტრუქტორი: LEAD STRUCTURAL ENGINEER:	შეასრულა: ISSUED BY:	შეამოწმა APPROVED BY:
მ. საჯაია	EJ	MS
	ფაილი FILE 02_BEAMS SECTION	პროექტის №: PROJECT No 93A20
	ფორმატი PAPER SIZE A3	მასშტაბი SCALE 1:10
ნახ.კოდი DRWG. No S-4005	კორექტ. REVISION 00	სტადია STATUS C.D.

07.04.2021

ელემენტის დასახ. და სართული

ქანასტრ. დასახ. და სართული

ელემენტის დასახ. და რაოდენობის სავარაუდო ცხრილი -3.00 და 0.00 ნიშნულებისთვის
(2 სართულიანი)

| ელემენტის დასახ. და სართული | ქანასტრ. დასახ. და სართული | №№ | ჯამური ანაწერი (სმ) | | |

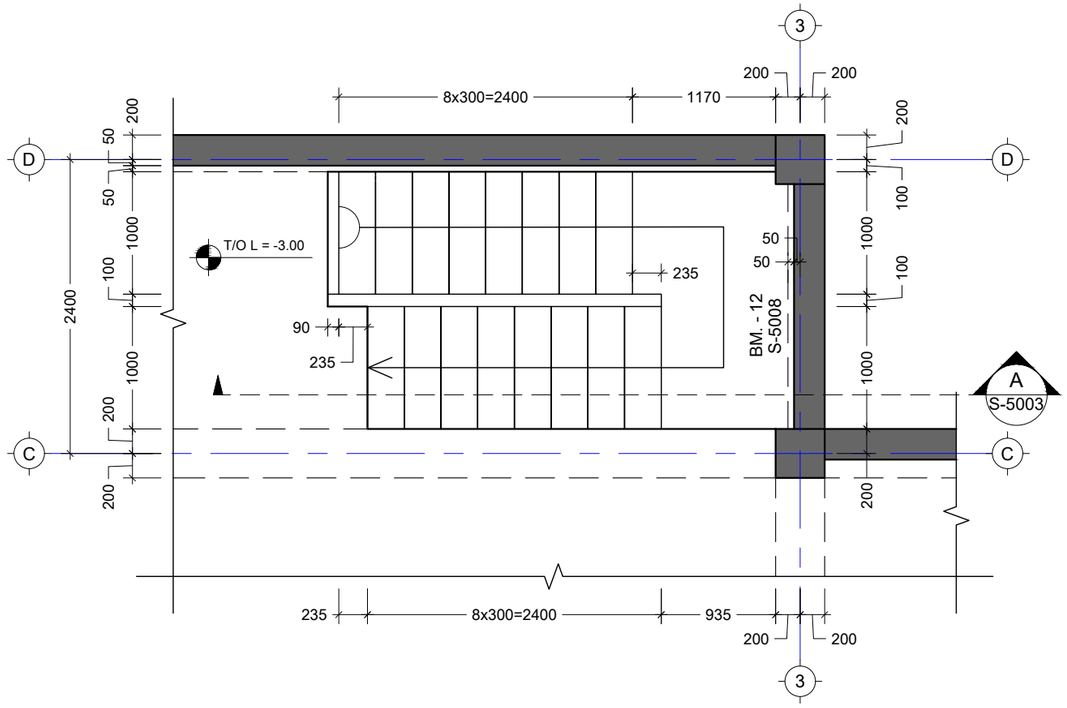

კიბე N-1 საყალიბე გეგმა -5.80 -3.00 ნიშნულებს შორის
Scale: 1:50

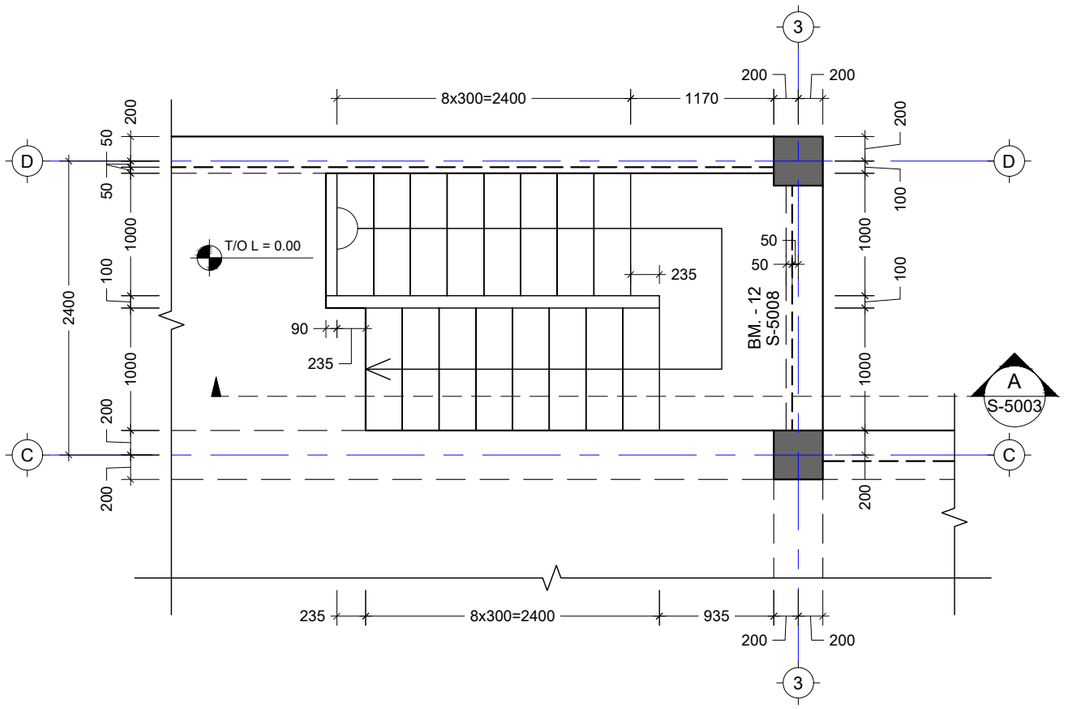

კიბე N-1 საყალიბე გეგმა -3.00 0.00 ნიშნულებს შორის
Scale: 1:50

შენიშვნა:
NOTE:

No	Date	Revision	Issued by
----	----	----	----
----	----	----	----
----	----	----	----
----	----	----	----
----	----	----	----

სიტუაციური სქემა
KEY PLAN

მისამართი
ADDRESS
ქ. თბილისი, ნუცუბიძის ფერდობი, ინტენსიფიკაციის უბნის მიმდებარედ; ს.კ. 01.14.16.014.177

პროექტი
PROJECT
მრავალფუნქციური საცხ. სახლი ლისზე

ნახაზი
DRWG.
კიბე N-1 საყალიბე გეგმა -5.80 0.00 ნიშნულებს შორის

CUBICON
DESIGN & BUILDING ENGINEERING
შპს "კუბიკონი", თბილისი, მარშალ გელოვანის გამზ. 13
ტელ: (+995 591) 116444 www.cubicon.ge

მთავარი კონსტრუქტორი: LEAD STRUCTURAL ENGINEER:	შეასრულა: ISSUED BY:	შეამოწმა APPROVED BY:
მ. საჯაია	EJ	MS
	ფაილი FILE 01_STAIRS	პროექტის №: PROJECT No 93A20
	ფორმატი PAPER SIZE A3	მასშტაბი SCALE 1:50
ნახ.კოდი DRWG. No S-5001	კორექტ. REVISION 00	სტადია STATUS C.D.

07.04.2021

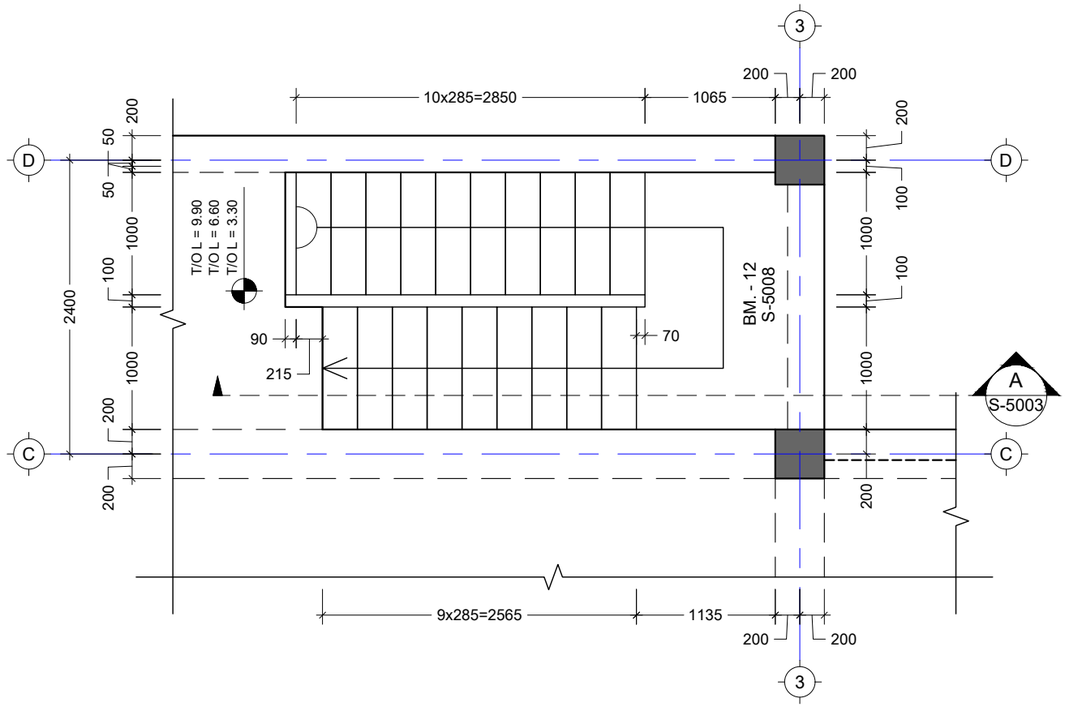

კიბე N-1 საყალიბე გეგმა 0.00 9.90 ნიშნულებს შორის
Scale: 1:50

შენიშვნა:
NOTE:

No	Date	Revision	Issued by
----	----	----	----
----	----	----	----
----	----	----	----
----	----	----	----
----	----	----	----

სიტუაციური სქემა
KEY PLAN

მისამართი
ADDRESS
ქ. თბილისი, ნუცუბიძის ფერდობი, ინტენსიფიკაციის უბნის მიმდებარედ; ს.კ. 01.14.16.014.177

პროექტი
PROJECT
მრავალფუნქციური საცხ. სახლი ლისზე

ნახაზი
DRWG.
კიბე N-1 საყალიბე გეგმა 0.00 9.90 ნიშნულებს შორის

CUBICON
DESIGN & BUILDING ENGINEERING
შპს "კუბიკონი", თბილისი, მარშალ გელოვანის გამზ. 13
ტელ: (+995 591) 116444 www.cubicon.ge

მთავარი კონსტრუქტორი: LEAD STRUCTURAL ENGINEER:	შეასრულა: ISSUED BY:	შეამოწმა APPROVED BY:
მ. საჯაია	EJ	MS
	ფაილი FILE 01_STAIRS	პროექტის №: PROJECT No 93A20
	ფორმატი PAPER SIZE A3	მასშტაბი SCALE 1:50
ნახ.კოდი DRWG. No S-5002	კორექტ. REVISION 00	სტადია STATUS C.D.

07.04.2021

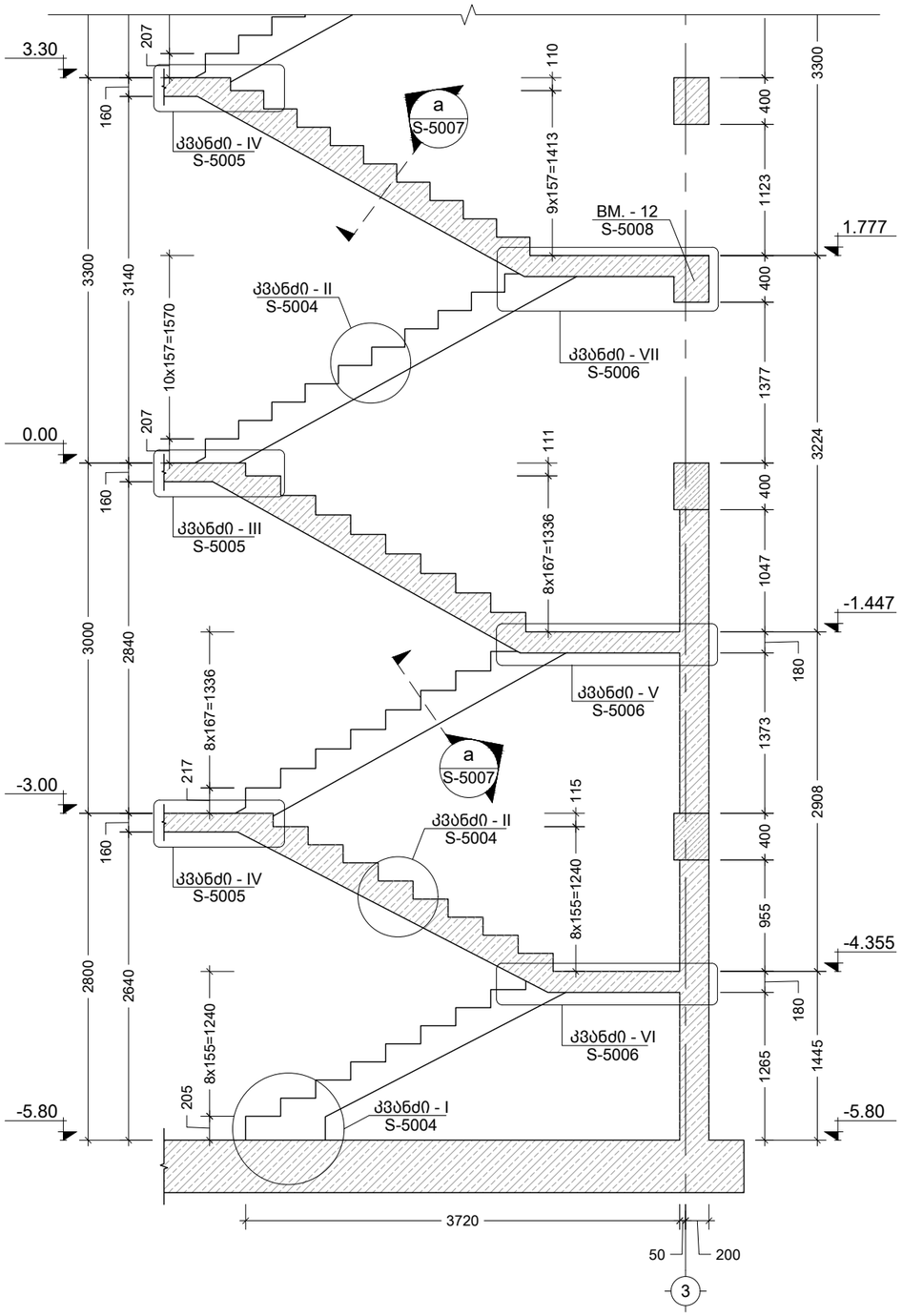

A ჭრილი
Scale: 1:50

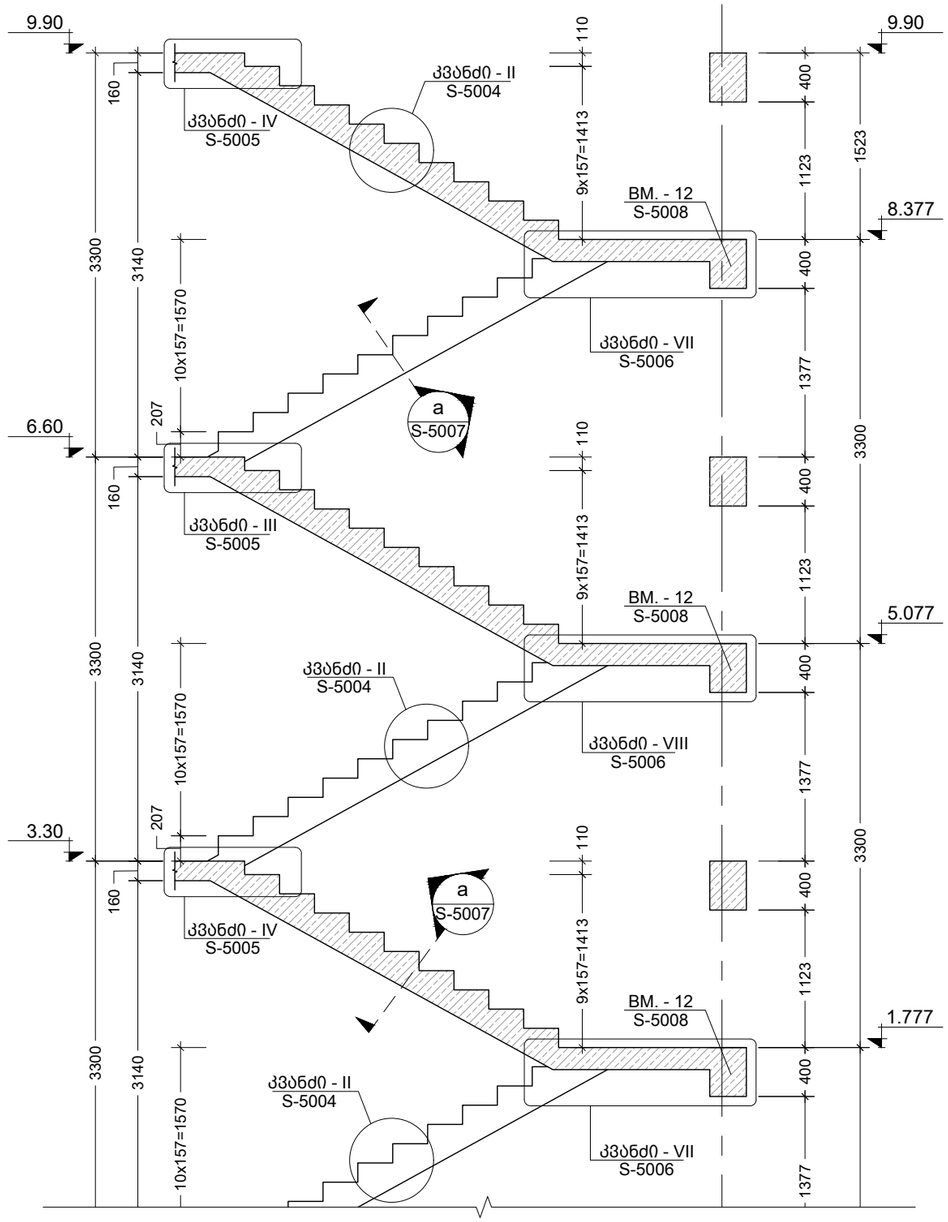

შენიშვნა:
NOTE:

----	----	----	----
----	----	----	----
----	----	----	----
----	----	----	----
----	----	----	----
No	Date	Revision	Issued by

სიტუაციური სქემა
KEY PLAN

მისამართი
ADDRESS
ქ. თბილისი, ნუცუბიძის ფერდობი, ინტენსიფიკაციის ქუჩის მიმდებარედ; ს.კ. 01.14.16.014.177

პროექტი
PROJECT
მრავალფუნქციური საცხ. სახლი ლისზე

ნახაზი
DRWG.
ჭრილი - A

CUBICON DESIGN & BUILDING ENGINEERING
შპს "კუბიკონი", თბილისი, მარშალ გელოვანის ბაძგ. 13
ტელ: (+995 591) 116444 www.cubicon.ge

მთავარი კონსტრუქტორი: LEAD STRUCTURAL ENGINEER:	შეასრულა: ISSUED BY:	შეამოწმა APPROVED BY:
მ. საჯაია	EJ	MS
	ფაილი FILE 01_STAIRS	პროექტის №: PROJECT No 93A20
	ფორმატი PAPER SIZE A3	მასშტაბი SCALE 1:50
ნახ.კოდი DRWG. No S-5003	კორექტ. REVISION 00	სტადია STATUS C.D.

07.04.2021

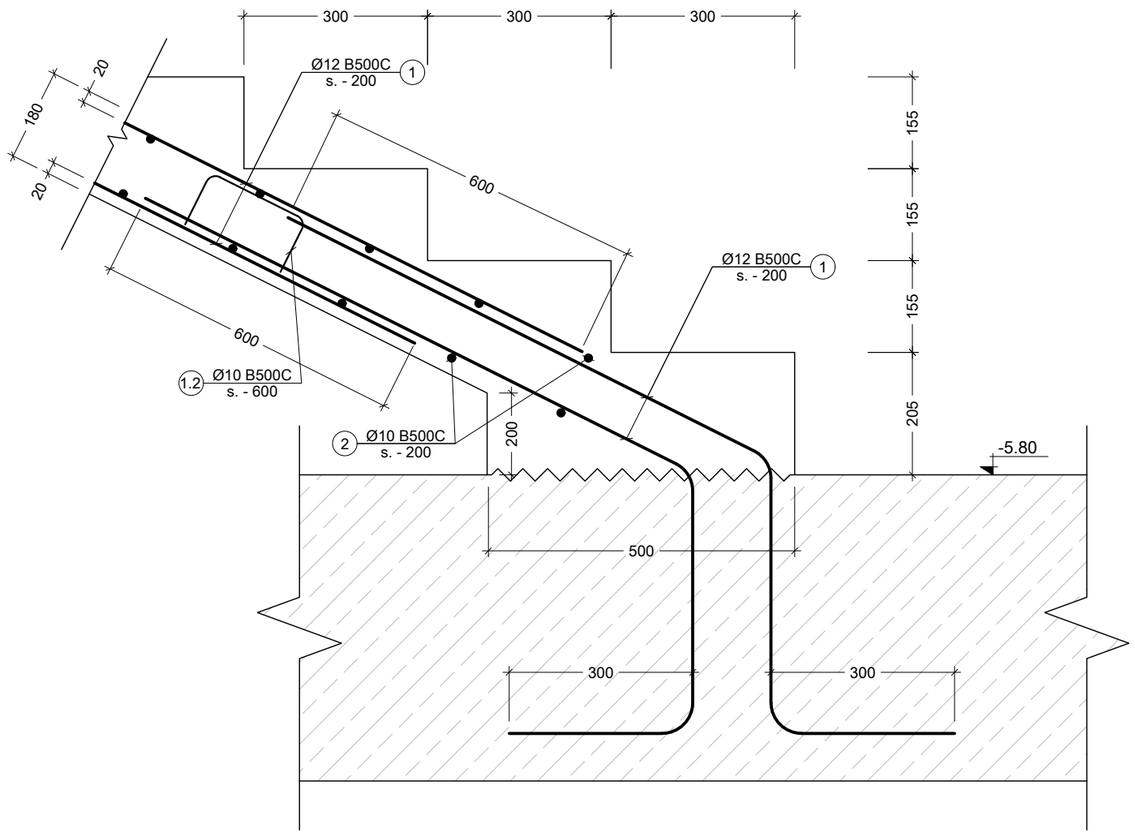

I კვანძი
Scale: 1:10

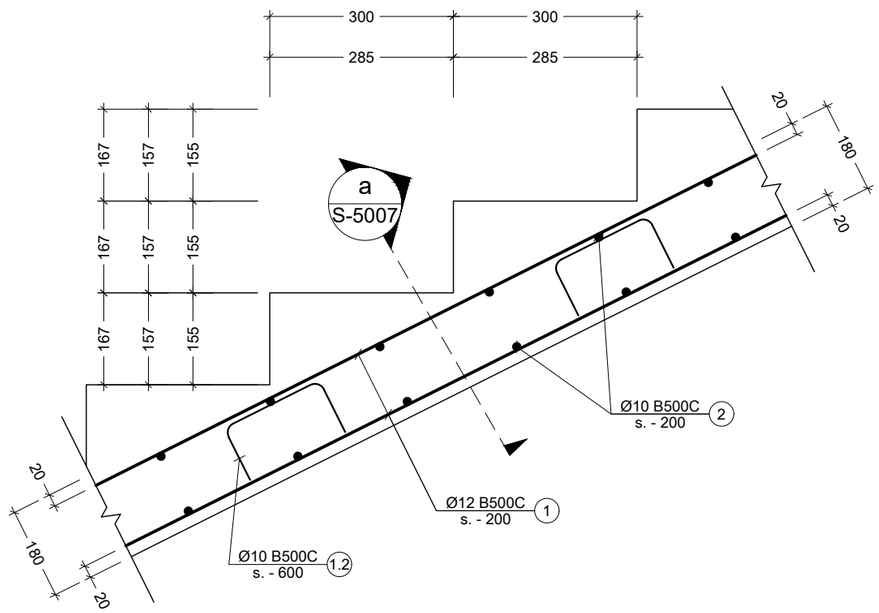

II კვანძი
Scale: 1:10

შენიშვნა:
NOTE:

----	----	----	----
----	----	----	----
----	----	----	----
----	----	----	----
----	----	----	----
No	Date	Revision	Issued by

სიტუაციური სქემა
KEY PLAN

მისამართი
ADDRESS
ქ. თბილისი, ნუცუბიძის ფერდობი, ინტენსიფიკაციის ქუჩის მიმდებარედ; ს.კ. 01.14.16.014.177

პროექტი
PROJECT
მრავალფუნქციური საცხ. სახლი ლისზე

ნახაზი
DRWG.
კვანძი - I; II

CUBICON
DESIGN & BUILDING ENGINEERING
შპს "კუბიკონი", თბილისი, მარშალ გელოვანის გამზ. 13
ტელ: (+995 591) 116444 www.cubicon.ge

მთავარი კონსტრუქტორი: LEAD STRUCTURAL ENGINEER:	შეასრულა: ISSUED BY:	შეამოწმა APPROVED BY:
მ. საჯაია	EJ	MS
	ფაილი FILE 02_STAIRS SECTION	პროექტის №: PROJECT No 93A20
	ფორმატი PAPER SIZE A3	მასშტაბი SCALE 1:10
ნახ.კოდი DRWG. No S-5004	კორექტ. REVISION 00	სტადია STATUS C.D.

07.04.2021

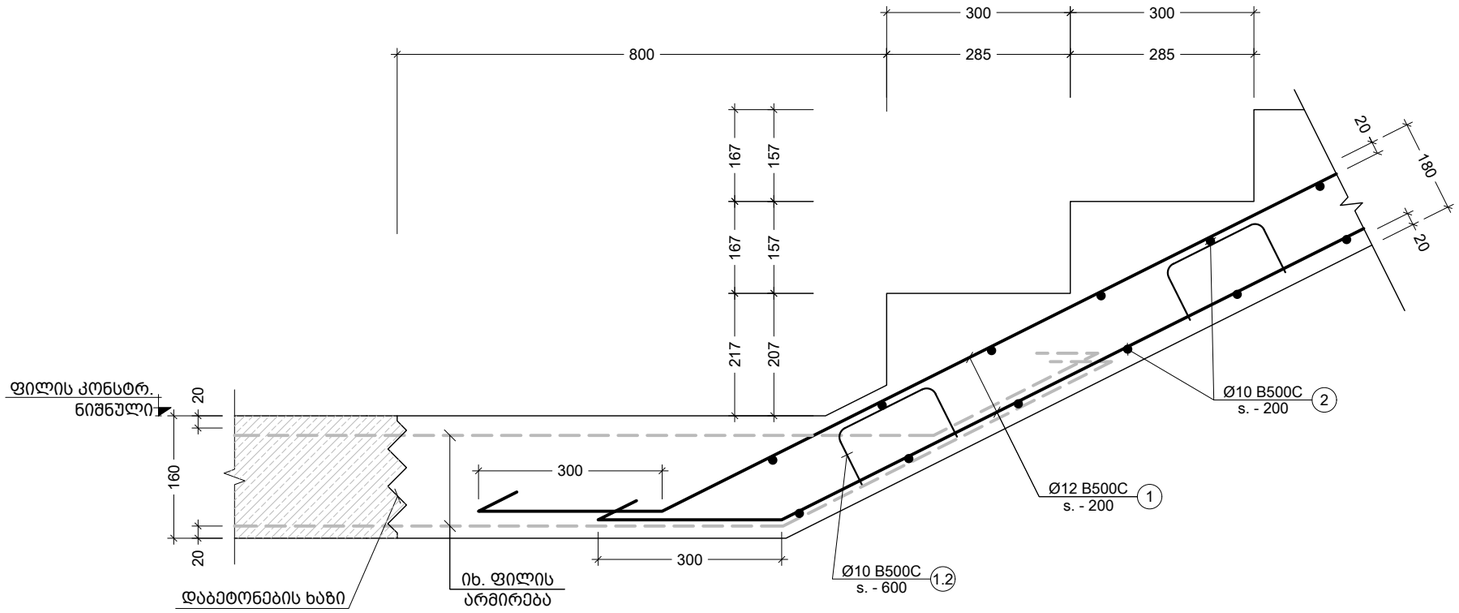

III კვანძი
Scale: 1:10

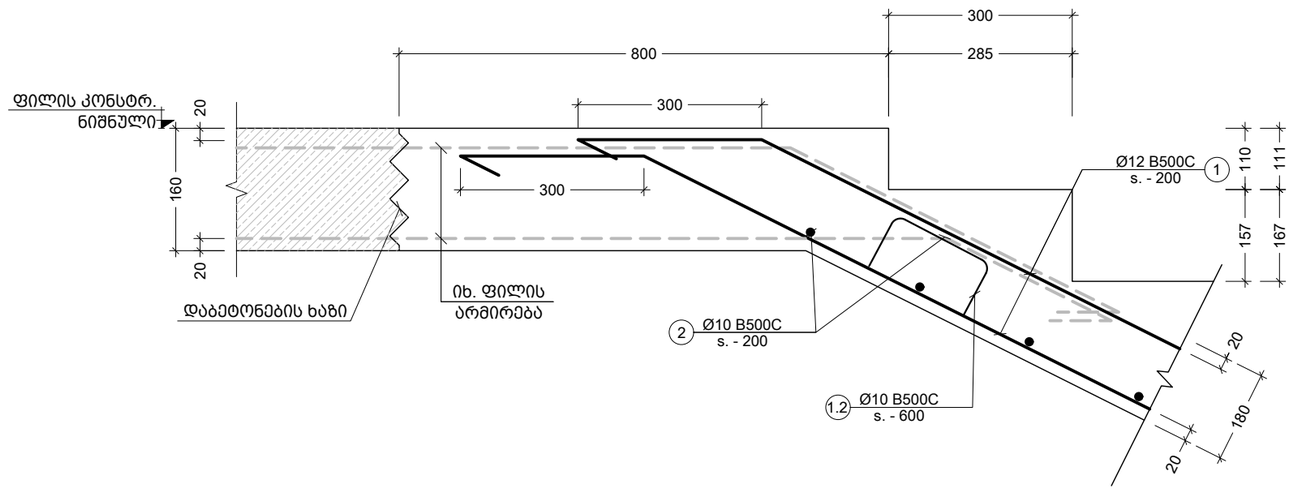

IV კვანძი
Scale: 1:10

შენიშვნა:
NOTE:

No	Date	Revision	Issued by
----	----	----	----
----	----	----	----
----	----	----	----
----	----	----	----
----	----	----	----

სიტუაციური სქემა
KEY PLAN

მისამართი ADDRESS	ქ. თბილისი, ნუცუბიძის ფერდობი, ინტენსიფიკაციის უბრის მიმდებარედ; ს.კ. 01.14.16.014.177
პროექტი PROJECT	მრავალფუნქციური საცხ. სახლი ლისზე
ნახაზი DRWG.	კვანძი - III; IV

CUBICON
DESIGN & BUILDING ENGINEERING
შპს "ქუბიკონი", თბილისი, მარშალ გელოვანის გამზ. 13
ტელ: (+995 591) 116444 www.cubicon.ge

მთავარი კონსტრუქტორი: LEAD STRUCTURAL ENGINEER:	გასრულა: ISSUED BY:	შეამოწმა APPROVED BY:
მ. საჯაია	EJ	MS
	ფაილი FILE 02_STAIRS SECTION	პროექტის №: PROJECT No 93A20
	ფორმატი PAPER SIZE A3	მასშტაბი SCALE 1:10
ნახ.კოდი DRWG. No S-5005	კორექტ. REVISION 00	სტადია STATUS C.D.

07.04.2021

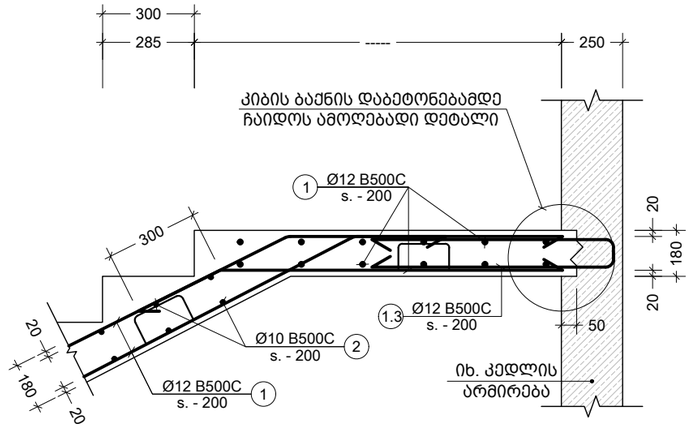

V კვანძი
Scale: 1:20

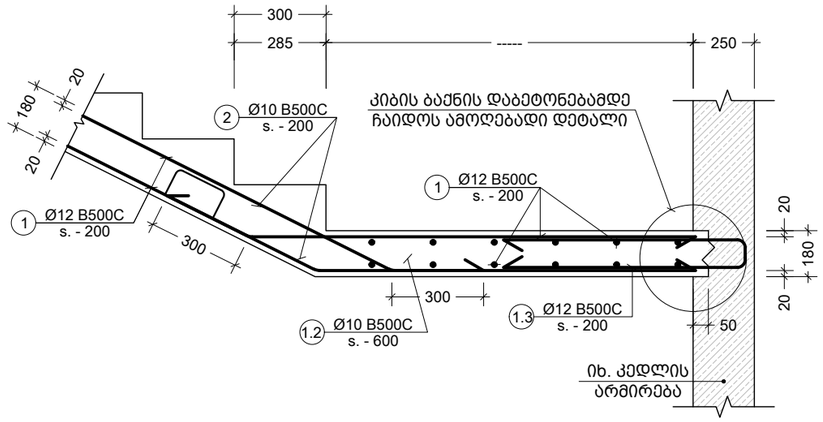

VI კვანძი
Scale: 1:20

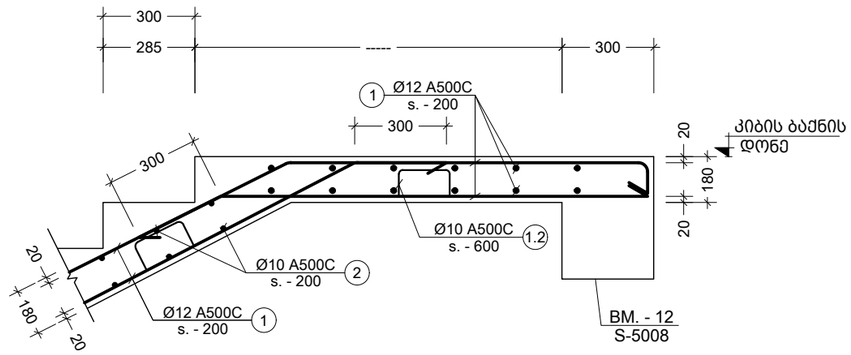

VII კვანძი
Scale: 1:20

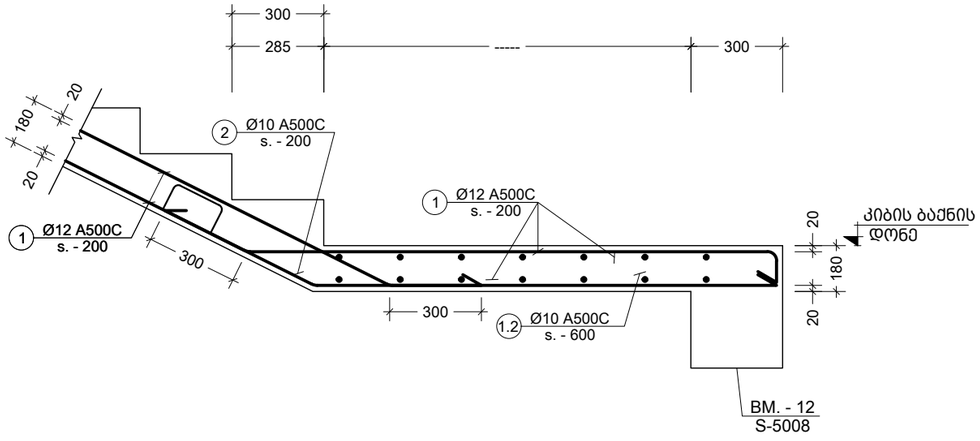

VIII კვანძი
Scale: 1:20

შენიშვნა:
NOTE:

No	Date	Revision	Issued by
----	----	----	----
----	----	----	----
----	----	----	----
----	----	----	----
----	----	----	----
----	----	----	----

სიტუაციური სქემა
KEY PLAN

მისამართი
ADDRESS
ქ. თბილისი, ნუცუბიძის ფერდობი, ინტენსიფიკაციის უბრის მიმდებარედ; ს.კ. 01.14.16.014.177

პროექტი
PROJECT
მრავალფუნქციური საცხ. სახლი ლისზე

ნახაზი
DRWG.
კვანძი - V; VI; VII; VIII

CUBICON
DESIGN & BUILDING ENGINEERING
შპს "ქუბიკონი", თბილისი, მარშალ გელოვანის გამზ. 13
ტელ: (+995 591) 116444 www.cubicon.ge

მთავარი კონსტრუქტორი: LEAD STRUCTURAL ENGINEER:	შესრულა: ISSUED BY:	შეამოწმა APPROVED BY:
მ. საჯაია	EJ	MS
	ფაილი FILE 02_STAIRS SECTION	პროექტის №: PROJECT No 93A20
	ფორმატი PAPER SIZE A3	მასშტაბი SCALE 1:10
ნახ.კოდი DRWG. No S-5006	კორექტ. REVISION 00	სტატია STATUS C.D.

07.04.2021

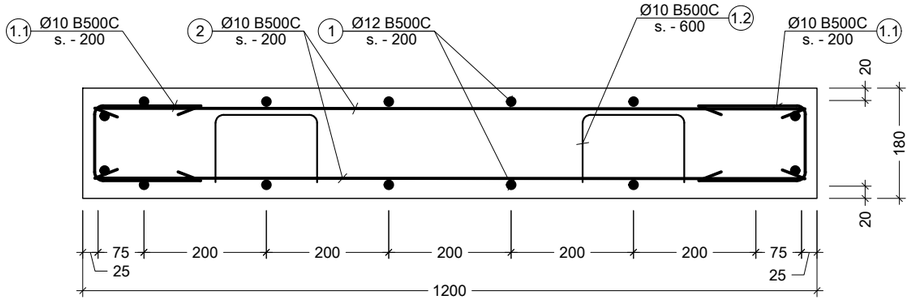

a კვეთი
Scale: 1:10

პოზ. №	ესკიზი	L მმ
1.1	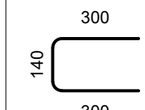	740
1.2	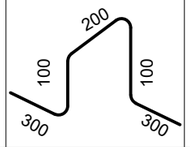	1000
1.3	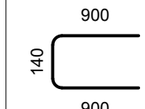	1940

შენიშვნა:
NOTE:

No	Date	Revision	Issued by
----	----	----	----
----	----	----	----
----	----	----	----
----	----	----	----
----	----	----	----

სიტუაციური სქემა
KEY PLAN

მისამართი ADDRESS: ქ. თბილისი, ნუცუბიძის ფერდობი, ინტენსიფიკაციის უბრის მიმდებარედ; ს.კ. 01.14.16.014.177

პროექტი PROJECT: მრავალფუნქციური საცხ. სახლი ლისზე

ნახაზი DRWG.: კვეთი - a; ესკიზი

CUBICON DESIGN & BUILDING ENGINEERING
შპს "ქუბიკონი", თბილისი, მარშალ გელოვანის გამზ. 13
ტელ: (+995 591) 116444 www.cubicon.ge

მთავარი კონსტრუქტორი: LEAD STRUCTURAL ENGINEER:	შეასრულა: ISSUED BY:	შეამოწმა APPROVED BY:
მ. საჯაია	EJ	MS
	ფაილი FILE: 02_STAIRS SECTION	პროექტის №: PROJECT No: 93A20
	ფორმატი PAPER SIZE: A3	მასშტაბი SCALE: 1:10
ნახ.კოდი DRWG. No: S-5007	კორექტ. REVISION: 00	სტატია STATUS: C.D.

07.04.2021

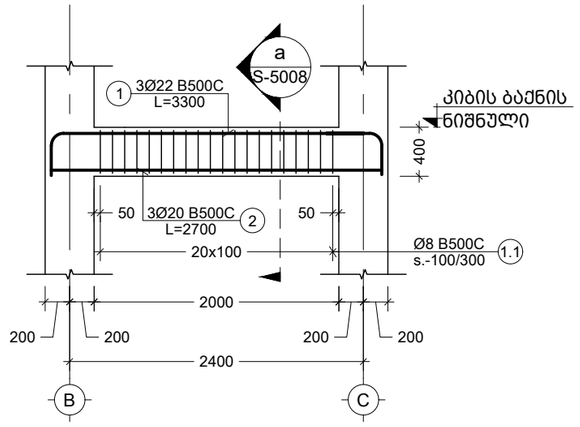

პოზ. №	ე ს კ ი ზ ი	L მმ
1	2700 300 R=3d 300	3300

12 BM.
Scale: 1:50

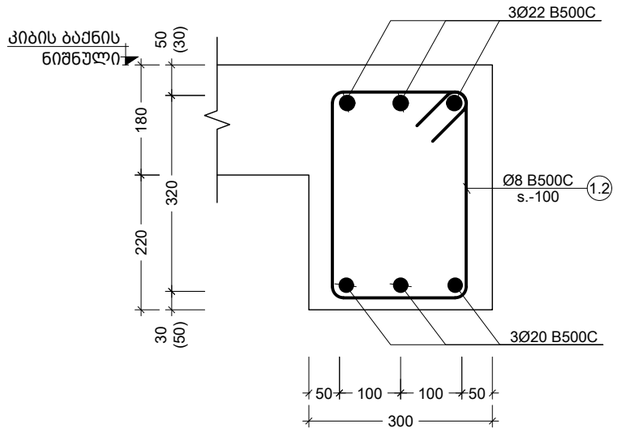

პოზ. №	ე ს კ ი ზ ი	L მმ
1.2	300 420 320 200	1240

a კვეთი
Scale: 1:10

შენიშვნა:
NOTE:

No	Date	Revision	Issued by
----	----	----	----
----	----	----	----
----	----	----	----
----	----	----	----
----	----	----	----

სიტუაციური სქემა
KEY PLAN

მისამართი ADDRESS: ქ. თბილისი, ნუცუბიძის ფერდობი, ინტენსიფიკაციის უბრის მიმდებარედ; ს.კ. 01.14.16.014.177

პროექტი PROJECT: მრავალფუნქციური საცხ. სახლი ლისზე

ნახაზი DRWG.: BM. - 12; კვეთი - a; ესკიზი

CUBICON DESIGN & BUILDING ENGINEERING
შპს "ქუბიკონი", თბილისი, მარშალ გელოვანის გამზ. 13
ტელ: (+995 591) 116444 www.cubicon.ge

მთავარი კონსტრუქტორი: LEAD STRUCTURAL ENGINEER:	შესრულა: ISSUED BY:	შეამოწმა APPROVED BY:
მ. საჯაია	EJ	MS
	ფაილი FILE: 01_STAIRS	პროექტის №: PROJECT No: 93A20
	ფორმატი PAPER SIZE: A3	მასშტაბი SCALE: 1:10; 1:50
ნახ.კოდი DRWG. No: S-5008	კორექტ. REVISION: 00	სტადია STATUS: C.D.

07.04.2021

| ჯამი | | |

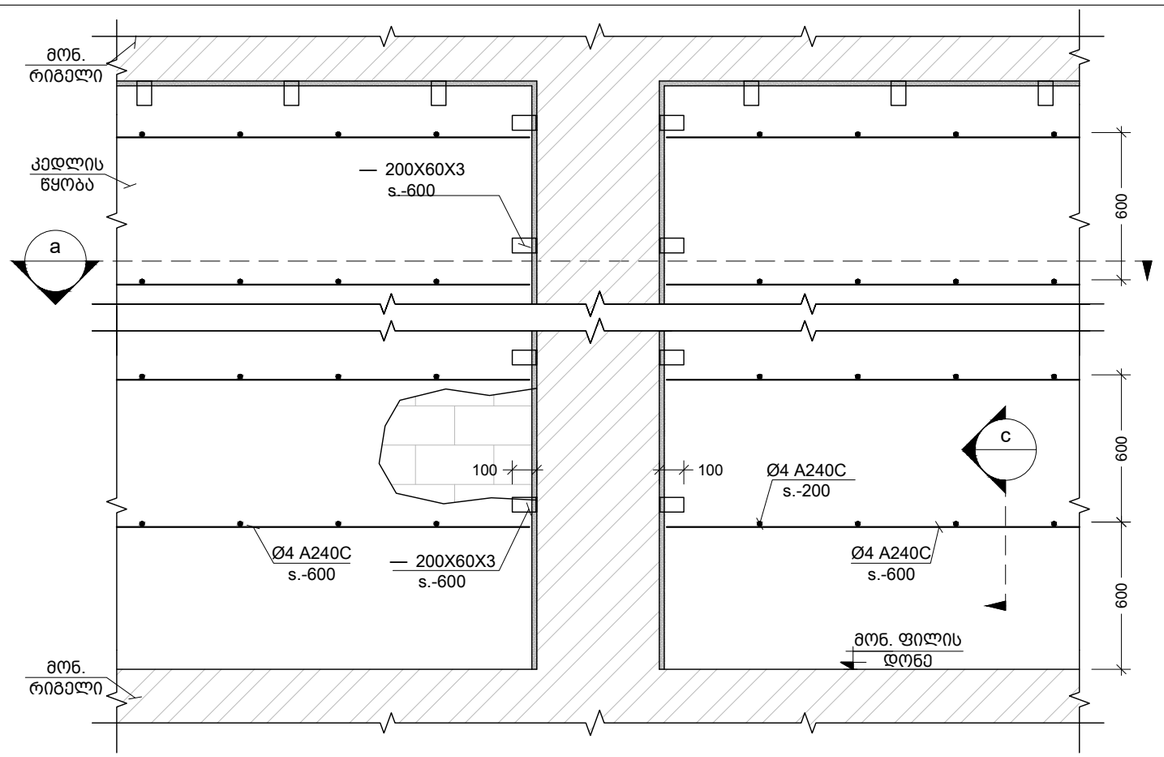

მონ. რ.ბ.-ის სვეტების და გარე შემომგზღუდავი კედლების მიერთების სქემა
Scale: 1:25

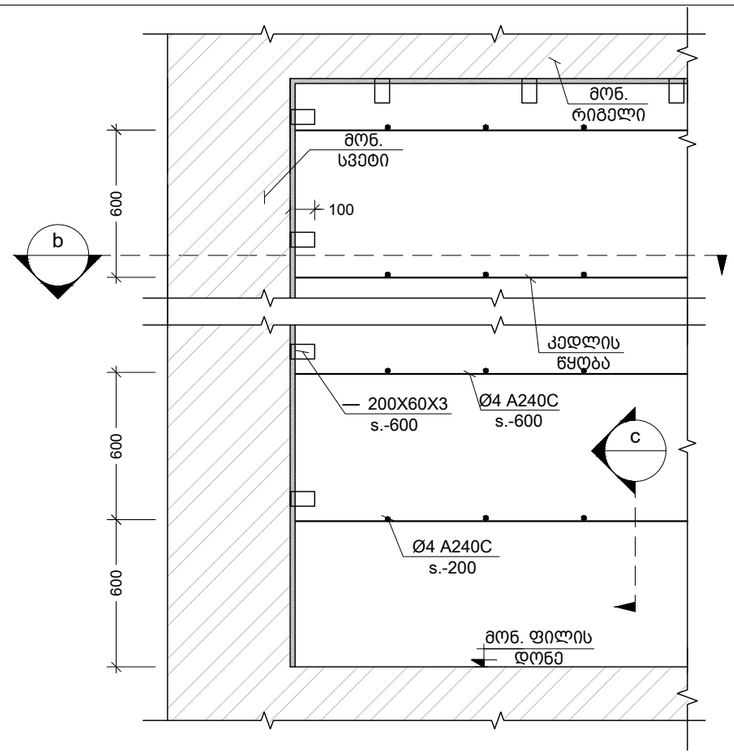

კუთხის სვეტებთან კედლების მიერთების კვანძი
Scale: 1:25

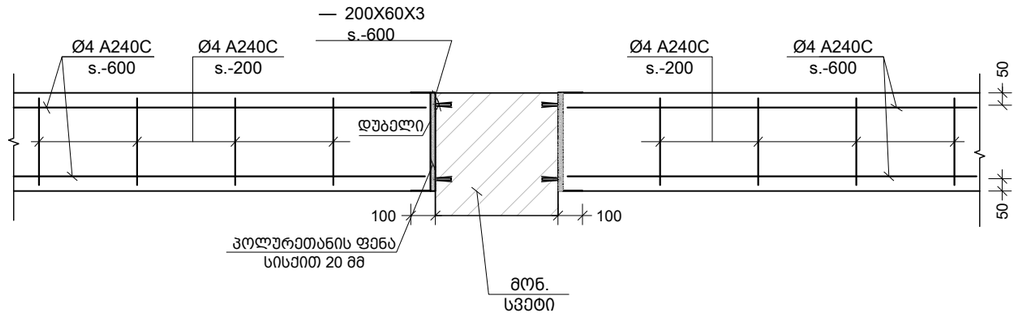

a კვეთი
Scale: 1:25

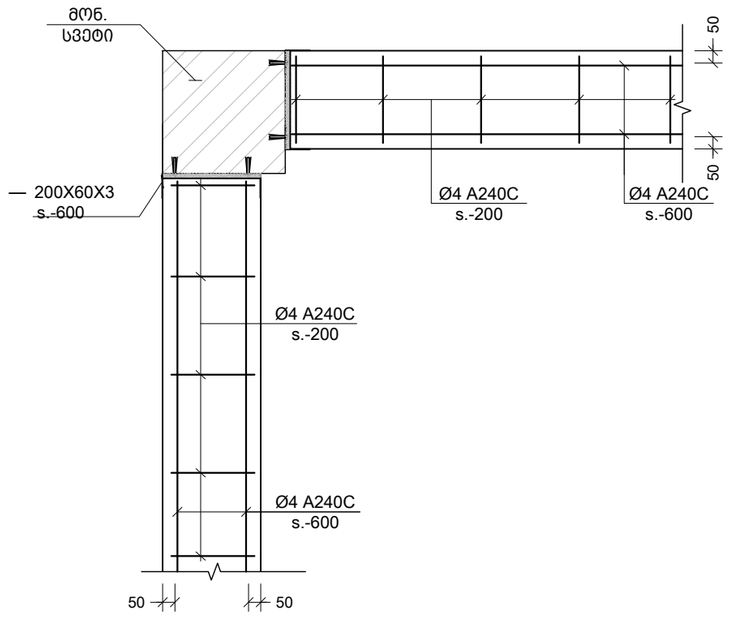

b კვეთი
Scale: 1:25

შენიშვნა:
NOTE:

No	Date	Revision	Issued by

სიტუაციური სქემა
KEY PLAN

მისამართი ADDRESS: ქ. თბილისი, ნუცუბიძის ფერდობი, ინტენსიფიკაციის უბრის მიმდებარედ; ს.კ. 01.14.16.014.177

პროექტი PROJECT: მრავალფუნქციური საცხ. სახლი ლისზე

ნახაზი DRWG.: მონ.რკ.ბ. სვ.-ის და გარე შემომგზღუდავი კედლების მიერთების სქემა

CUBICON DESIGN & BUILDING ENGINEERING

შპს "კუბიკონი", თბილისი, მარშალ გელოვანის გამზ. 13
ტელ: (+995 591) 116444 www.cubicon.ge

მთავარი კონსტრუქტორი: LEAD STRUCTURAL ENGINEER:	შესრულა: ISSUED BY:	შეამოწმა APPROVED BY:
მ. საბაია		
	ფაილი FILE 01_R.C. COLUMN AND OUTSIDE WALL	პროექტის №: PROJECT No 93A20
	ფორმატი PAPER SIZE A3	მასშტაბი SCALE 1:25
ნახ.კოდი DRWG. No S - 9001	კორექტ. REVISION 00	სტადია STATUS C.D.

07.04.2021

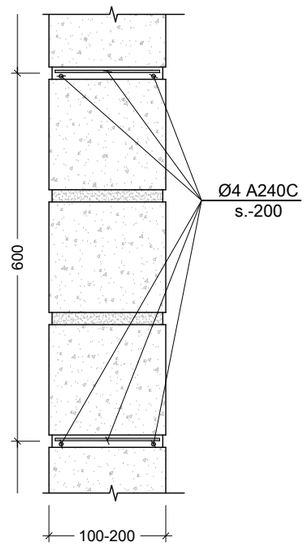

c კვეთი
Scale: 1:10

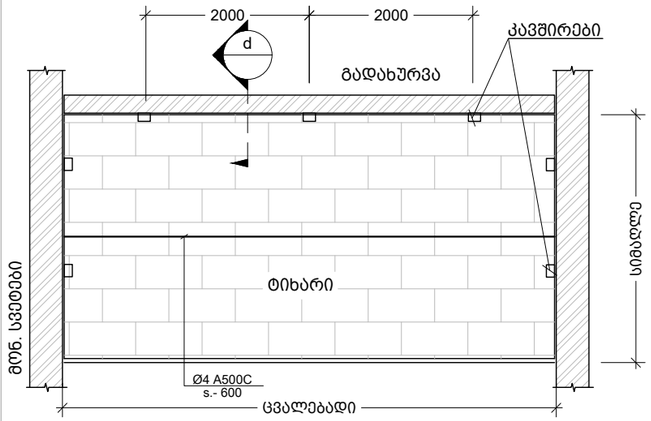

ტიხრების დამაგრების და არმირების ზოგადი სქემა
Scale: 1:100

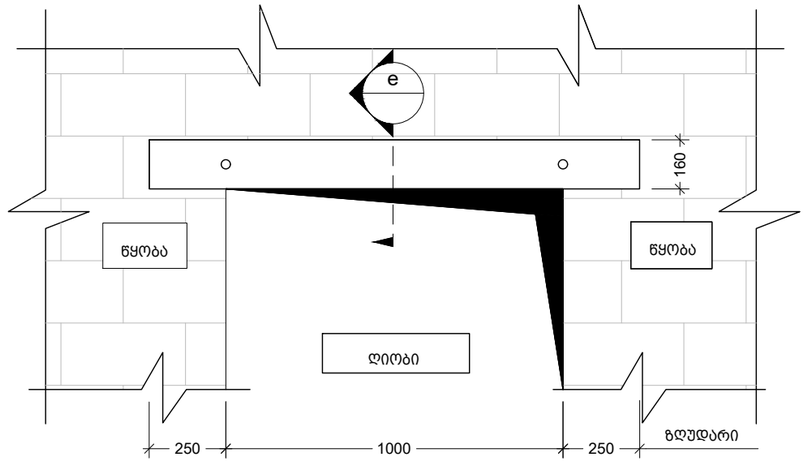

ზღუდარის მოწყობის ტიპიური სქემა
Scale: 1:20

d 100 მმ -იანი და 200 მმ -იანი ტიხრის გადახურვის ფილასთან და რიგელთან შეპირაპირების კვანძი
Scale: 1:10

e 95 მმ-იანი და 200 მმ-იანი ზღუდარის მოწყობის კვანძი
Scale: 1:10

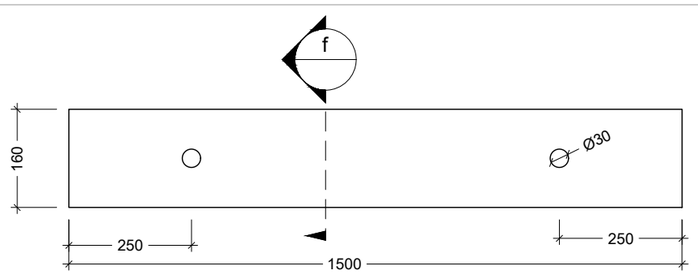

ზღუდარი
Scale: 1:10

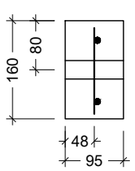

f კვეთი
Scale: 1:10

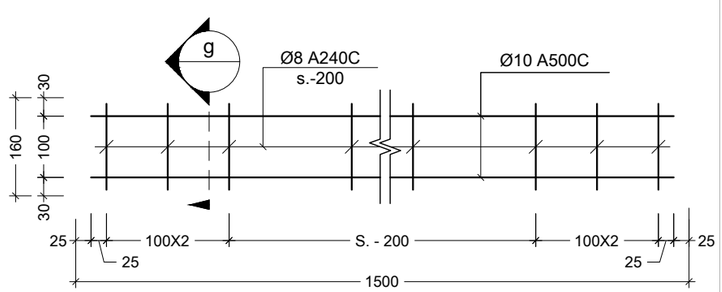

ზღუდარის კარკასი
Scale: 1:10

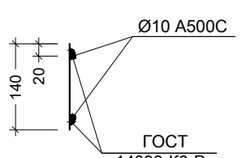

g კვეთი
Scale: 1:10

შენიშვნა:
NOTE:

1. ტიხრების დაარმირება და დამაგრება გადახურვებთან ხდება 2.0 მეტრზე მეტი სიგრძის ემთხვევაში.

No	Date	Revision	Issued by

სიტუაციური სქემა
KEY PLAN

მისამართი ADDRESS: ქ. თბილისი, ნუცუბიძის ფერდობი, ინტენსიფიკაციის ქუჩის მიმდებარედ; ს.კ. 01.14.16.014.177

პროექტი PROJECT: მრავალფუნქციური საცხ. სახლი ლისზე

ნახაზი DRWG.: ტიხრების დამაგრების და ზღუდარების მოწყობის ტიპ. სქემები

CUBICON DESIGN & BUILDING ENGINEERING
შპს "კუბიკონი", თბილისი, მარშალ გელოვანის გამზ. 13
ტელ: (+995 591) 116444 www.cubicon.ge

მთავარი კონსტრუქტორი: LEAD STRUCTURAL ENGINEER: მ. საჯაია	შეასრულა: ISSUED BY:		შეამოწმა APPROVED BY:
	ფაილი FILE 02_PARTITION REINFORCING		პროექტის №: PROJECT No 93A20
	ფორმატი PAPER SIZE A3		მასშტაბი SCALE 1:10
ნახ.კოდი DRWG. No S - 9002	კორექტ. REVISION 00		სტატუსი STATUS C.D.

07.04.2021

პროექტის კონსტრუქციული ნაწილის ექსპერტიზა

ქალაქ თბილისსში, ნუცუბიძის ფერდობზე, ინტენსიფიკაციის ქუჩის მიმდებარედ (ს.კ № 01,14,16,014,177) მიწინს ნაკვეთზე დაპროექტებული შენობის კონსტრუქციული პროექტის ექსპერტიზა

ექსპერტი: გიორგი ხვიჩია

პ.ნ 19001101051

ტელ: 555 33 88 84

მისამართი: ქ.ზუგდიდი, დუტუ მეგრელის ქ. №7

შინაარსი

გავეცანი ქალაქ თბილისსში, ნუცუბიძის ფერდობზე, ინტენსიფიკაციის ქუჩის მიმდებარედ (ს.კ № 01,14,16,014,177) არსებულ მიწის ნაკვეთზე ინდივიდუალური ორბინიანი საცხოვრებელი სახლის, საპროექტო დოკუმენტაციას. რომელიც მოიცავს არქიტექტურულ ნახაზზე დამუშავებულ კონსტრუქციულ მუშა ნახაზებს. პროექტის მიხედვით დაგეგმარებულია ხუთ სართულიანი კარკასული შენობის აშენება. გეოლოგიურ მონაცემებზე დაყრდნობით მიშენების საძირკველი განისაზღვრა ხიმინჯებზე დაყრდნობილი, საძირკვლის კოჭებით გაძლიერებული საზირკვლის ფილა, სისქით 60 სმ.

კონსტრუქციული ნაწილის ექსპერტიზა:

აღნიშნულ პროექტზე ჩვენს მიერ ჩატარებულ იქნა კვლავა, სადაც შესწავლილ იქნა ყველა ის კონსტრუქციული მახასიათებლები და საანგარიშო სქემა, რაც მოიცავს კონსტრუქციის მნიშველოვან მზიდუნარიან დეტალებს. საპროექტო დოკუმენტაციის მიხედვით კონსტრუქციის სქემა წარმოდგენილია შემდეგი სახით:

1. საძირკველი_
   - ხიმინჯები , D = 1 მ,
   - საძირკვლის ფილა , H = 0.60 მ,

2. საანგარიშო სქემა მონ. რკინაბეტონის ჩარჩო ,

3. მონოლითური სვეტები 40*40 სმ

4. მონოლითური წიბოები 40*50 სმ.

5, გადახურვის ფილა 20 სმ.

საპროექტო დოკუმენტაციის მიხედვით გათვალისწინებულია ხუთ სართულიანი, ორ ბინიანი ინდივიდუალური საცხოვრებელი სახლის მშენებლობა, რომლის კონსტრუქცია რკინაბეტონის მონოლითირი ჩარჩოს საანგარიშო სქემითაა გაანგარიშებული.
საძირკვლების კონსტრუქციული სქემა ხიმინჯებზე დაყრდნობილი, საძირკვლის კოჭებით გაძლიერებული, საძირკვლის ფილა, რომელიც გეოლოგიური მონაცემების მიხედვით არის დადგენილი. გამოყენებულია საანგარიშო გათვალებით A500c და A240c არამტურა. ვერტიკალურ მზიდ

ელემენტებად გამოყენებულია მონოლიტური რკინაბეტონის სვეტების 40*40 სმ, ხოლო ჰორიზონტალურ მზიდ ელემენტებად - მონოლითური რიგელები 40*50 სმ. საძირკვლის ქვეშ იყრება და იტკეპნება ბალასტის ფენა, მოსამზადებელი ბეტონის ფენა და ეწყობა საძირკვლის ფილა. წარმოდგენილი კონსტრუქციული პროექტი და მასში მოცემული სქემები დატვირთვებისა და თანაბარ გადანაწილებული ძალვების სწორი მუშაობის პრინციპით არის შედგენილი. სეისმო მედეგობის პირობის მიხედვით აღნიშნული კონსტრუქციული პროექტი მოქმედ სამშენებლო ნორმატივებთან მიმართებაში წარმოებულია სწორად, რასაც ვეთანხმებით და ვანიჭებთ დადებით შეფასებას.

ჩატარებული ექსპერტიზის საფუძველზე საპროექტო დოკუმენტაცია შედგენილია გეოლოგიური მონაცემების და კონსტრუქციული სწორი საანგარიშო სქემის მიხედვით თანდართული მასალებით, რაც მოცემულია მუშა ნახაზებში და გათვლებში. შესაბამისად წარმოდგენილი შენობის პროექტის კონსტრუქციული ნაწილი შედგენილია და დამუშავებული სამშენებლო ნორმატივებისა და წესების ფარგლებში.

ჩატარებული ექსპერტიზის საფუძველზე საპროექტო დოკუმენტაცია შედგენილია გეოლოგიური მონაცემების და კონსტრუქციული საანგარიშო სქემის მიხედვით. შენობის მზიდი კონსტრუქციები გაანგარიშებულია Lira-SAPR 2017R5 პროგრამული კომპლექსის მეშვეობით სასრული ელემენტების მეთოდის საფუძველზე, გაანგარიშებაში განხილულია შემდეგი დატვირთვები: 1. სტატიკური მუდმივი 2. სტატიკური ხანმოკლე 3. სტატიკური ხანგრძლივი 4. სეისმური X მიმართულება (0.21g აჩქარება) 5. სეისმური Y მიმართულება 6. სეისმური 45o 7. სეისმური 135o 8. ქარი სტატიკური X მიმართულება 9. ქარი სტატიკური Y 10. ქარი პულსაციური X 11. ქარი პულსაციური Y 12. აქსელეროგრამა 1, X მიმართულება 13. აქსელეროგრამა 1, Y 14. აქსელეროგრამა 2, X მიმართულება 15. აქსელეროგრამა 2, Y მიმართულება 16. აქსელეროგრამა 3, X მიმართულება 17. აქსელეროგრამა 3, Y მიმართულება 18. აქსელეროგრამა 4, X მიმართულება 19. აქსელეროგრამა აქსელეროგრამა Y მიმართულება 20. აქსელეროგრამა 5, X მიმართულება 21. აქსელეროგრამა Y მიმართულება 22. აქსელეროგრამა 6, X მიმართულება 23. აქსელეროგრამა 6, Y მიმართულება 24. აქსელეროგრამა 7, X მიმართულება 25. აქსელეროგრამა 7, Y მიმართულება.

გრუნტის კატეგორია სეისმური თვისებებით-II. საანგარიშო სეისმურობა 8 ბალს შეადგენს. (EMS-98 სკალით) გათვალისწინებულია საკუთარი რხევის 12 ფორმა. ბეტონის კლასი B-25. არმატურა A500c, A240c. შესაბამისად წარმოდგენილი პროექტის კონსტრუქციული ნაწილი შედგენილია და დამუშავებული სამშენებლო ნორმატივებისა და წესების ფარგლებში.

დასკვნითი ნაწილი:

ჩვენს მიერ შესწავლილი, ქალაქ თბილისში, ნუცუბიძის ფერდობზე, ინტენსიფიკაციის ქუჩის მიმდებარედ (ს.კ № 01,14,16,014,177) არსებულ მიწის ორბინიანი ინდივიდუალური საცხოვრებელი სახლის ,საპროექტო დოკუმენტაცია და მასში მოცემული კონსტრუქციული ნახაზები შესრულებულია სამშენებლო ნორმატივების, გეოლოგიური მონაცემებზე დაგეგმარებული კონსტრუქციული ნაწილის გათვალისწინებით, რომელიც სავსებით დამაკმაყოფილებელია და საიმედო დღეისათვის მოქმედ სამშენებლო ნორმებთან და წესებთან მიმართებაში. საპროექტო სამუშაოებით არ ირღვევა კონსტრუქციული ელემენტების სქემა და დეფორმაციების წარმოქმნის პირობა გამორიცხულია, ასევე დაცულია სეისმომედეგობის ნორმები, რის საფუძველზეც პროექტს ცალსახად ენიჭება დადებითი შეფასება.

კონსტრუქტორ-ექსპერტი: გ. ხვიჩია

❖ სამუშაო გამოცდილება:

➢ 2014 წლის აგვისტო - 2015 წლის სექტემბერი
შ.პ.ს "ლილეო" – კონსტრუქტორი

➢ 2015 წლის სექტემბერი - 2018 წლის სექტემბერი
შ.პ.ს "ხმა" – კონსტრუქტორი

➢ 2018 წლის იანვრიდან- დღემდე
"ემ სი ჯგური" , "დეტალ სტუდიო", "ჯი ელ ექსი" , "ჯეოსილქროუდი" და ა.შ

➢ 2019 წლის იანვარი - 2020 წლის აპრილი
"ჰუალინგი" – კონსტრუქტორი

➢ 2019 წლის ინისი- 2019 წლის ივლისი
საქართველოს შინაგან საქმეთა სამინისტროს ,ლოჯისტიკის დეპარტამენტი - მიწვეული კონსტრუქტორი

➢ 2020 წლის მარტი - დღემდე
ელემენტ ქონსტრაქშენი - ტექნიკური ზედამხედველი

❖ შესრულებული პროექტები:

➢ 18 სართულიანი კორპუსი ქალაქ რუსთავში, ჟ. შარტავას №14–ში
➢ საზოგადოებრივი ტრანსპორტის ბაზა, ქალაქ თბილისში, ჟორესის(პოლიციის) ქუჩა №7–ში
➢ შ.ს.ს რამდენიმე ობიექტი მთელს საქართველოში
➢ 6 სართულიანი კორპუსი სოფ. განმუხურში
➢ 7 სართულიანი კორპუსი, ქ.ზუგდიდში, რუსთაველის ქუჩა №87ა –ში
➢ 6 სართულიანი მრავალბინიანი საცხოვრებელი სახლი, ქ.თბილისშო, მეგრელიძის №18–ში.
➢ ქალაქ ზუგდიდში, ტელევიზიის შენობის რეკონსტრუქცია
➢ ინდივიდუალური საცხოვრებელი სახლები, სხვადასხვა რეგიონებში.
➢ 9 სართულიანი კორპუსი, ქალაქ ზუგდიდში. და ა.შ

საქართველო

Georgia

საჯარო სამართლის იურიდიული პირი

Legal Entity of Public Law

საქართველოს ტექნიკური უნივერსიტეტი

Georgian Technical University

ბაკალავრის დიპლომი

Bachelor's Diploma

BD № 001692

სამშენებლო ფაკულტეტის 2015 წლის 24 აგვისტოს № 77/15 გადაწყვეტილებით

გიორგი ხვიჩიას მიენიჭა ინჟინერიის

ბაკალავრის აკადემიური ხარისხი

მშენებლობაში

By the decision № 77/15 August 24, 2015 of the Faculty of

Civil Engineering

Mr. Giorgi Khvichia was awarded the Degree of Bachelor of

Engineering

in Construction

№ 01530

01 04 2016

დღე/Day თვე/Month წელი/Year

დეკანი
Dean
დავით გურგენიძე
David Gurgenidze

რექტორი
Rector
არჩილ ფრანგიშვილი
Archil Prangishvili

ბ.ა
Seal

საქართველო

Georgia

საჯარო სამართლის იურიდიული პირი

Legal Entity of Public Law

საქართველოს ტექნიკური უნივერსიტეტი

Georgian Technical University

მაგისტრის დიპლომი

Master's Diploma

MD № 002115

სამშენებლო ფაკულტეტის 2018 წლის 6 მარტის № 1 გადაწყვეტილებით

გიორგი ხვიჩიას მიენიჭა ინჟინერიის

მაგისტრის აკადემიური ხარისხი

მშენებლობაში. სამოქალაქო და სამრეწველო მშენებლობის სპეციალიზაციით

By the decision № 1 March 6, 2018 of the Faculty of

Civil Engineering

Mr. Giorgi Khvichia was awarded the Degree of Master of

Engineering

in Specialization of Civil and Industrial Engineering

რეგისტრაციის *Registration* № 02115

თბილისი *Tbilisi* 11 რიცხვი/*Day* 07 თვე/*Month* 2018 წელი/*Year*

დეკანი *Dean* დავით გურგენიძე *David Gurgenidze*

რექტორი *Rector* არჩილ ფრანგიშვილი *Archil Prangishvili*

ბ.ა. *Seal*