შენობა-ნაგებობის დემონტაჟის პროექტი

ქალაქი თბილისი,
ჟუჩა მ. ასათიანი , №9

(ს/ჯ:01.10.15.006.076)

Measuremant
Cadastre
Topography

შპს „ნიუ პოინტ“

საქართველო, თბილისი, მგალობლიშვილის ქუჩა №3,
I სართული, ოფისი №3; ს/ნ: 404883943

Ltd „New point“

office N3, floor N1, 3 mgaloblishvili str. Tbilisi, Georgia
ID: 404883943
+995 32 2945808; cell phone: +995 557 704433;
www.newpoint.ge info@newpoint.ge

დემონტაჟის პროექტი

ავტორი გ.ჯეჯელიძე

2021

დემონტაჟის კალენდარული გარფიკი

№	სამუშაოს დასახელება	თვე	I				II		III		
		დღე	10	20	30	10	20	30	10	20	30
1	ტერიტორიის მომზადება სადემონტაჟო სამუშაოსათვის	20									
2	01/1და 02/1შენობა ნაგებობა დემონტაჟი	30									
3	სამშენებლო ნაგვის გატანა	20									
4	ტერიტორიის დასუფთავება	20									

მითითება: სამშენებლო პერიოდის ათვლა დაიწყება დემონტაჟის ნებართვის გაცემის დღიდან და გაგრძელდება 3 თვე.

თეიმურაზ ჩალაძე

ტექნიკურ-ეკონომიკური მაჩვენებლები:

№	შენობა №1
1	სადემონტაჟო შენობის განაშენიანების ფართი - 460.72 მ^2
2	სადემონტაჟო შენობის საერთო ფართი - 398.50 მ^2
3	სადემონტაჟო შენობის მოცულობა - 1391.38 კუბ.მ
	+/-0.00 ზევით - 1207.09 კუბ.მ
	+/-0.00 ქვევით - 184.29 კუბ.მ
4	სადემონტაჟო შენობის კონსტრუქციული სიმაღლე - 3.57 მ^2
	+/-0.00 ზევით - 3.17 მ^2
	+/-0.00 ქვევით - 0.40 მ^2

№	შენობა №2
1	სადემონტაჟო შენობის განაშენიანების ფართი - 139.57 მ^2
2	სადემონტაჟო შენობის საერთო ფართი - 111.56 მ^2
3	სადემონტაჟო შენობის მოცულობა - 562.34 კუბ.მ
	+/-0.00 ზევით - 506.51 კუბ.მ
	+/-0.00 ქვევით - 55.83 კუბ.მ
4	სადემონტაჟო შენობის კონსტრუქციული სიმაღლე - 4.50 მ^2
	+/-0.00 ზევით - 4.10 მ^2
	+/-0.00 ქვევით - 0.40 მ^2

საცხოვრებელი შენობის დემონტაჟის პროექტი

განმარტებითი ბარათი

წარმოდგენილი პროექტი ითვალისწინებს ქალაქი თბილისი, ქუჩა მ. ასათიანი , №9-ში მდებარე შენობების დემონტაჟს, მიწის ნაკვეთი საკადასტრო კოდით: ს/კ: 01.10.15.006.076)

1. საერთო ნაწილი

1. ტერიტორია, რომელზეც განთავსებულია სადემონტაჟო შენაბები მდებარეობს, ქალაქი თბილისი, ქუჩა მ. ასათიანი , №9 დემონტაჟის პროექტით გათვალისწინებულია ს/ნ. 01/1 და 02/1-ს მთლიანი დემონტაჟი. შენობა გამოუსადეგარია ექსპოტაციისთვის.

შენობა ნაგებობები არის ერთ სართულიანი ლენტური საძირკვლით. კედლები არის შერეული მასალისგან აწყობილი. ერთქანობიანი სახურავი ეყრდნობა ბეტონის კონსტრუქციას.

1.1 სადემონტაჟო სამუშაოების დაწყებამდე, აუცილებელია ჩატარდეს შემდეგი სამუშაოები:
-შემოიფარგლოს სადემონტაჟო ტერიტორია
-ჩატარდეს სამუშაოები საინჟინრო კომუნიკაციების დასაცავად
-ორგანიზაცია გაუკეთდეს სანიტარული პირობების მოწესრიგებას მუშა/მომსახურე პერსონალისათვის.

1.2 მკაცრად გაკონტროლდეს მუშა/მომსახურე პერსონალის უსაფრთხოებისათვის აუცილებელი საგნებითა და აქსესუარებით აღჭურვა დაცული იქნას ტერიტორია გარეშე პირთა შედწევისაგან.
საჭიროების შემთხვევაში ადგილზე იქნას პირველადი დახმარებისთვის აუცილებელი მედიკამენტები და სხვ. საშუალებები.
საჭიროების შემთხვევაში მუშა/მომსახურე პერსონალს ჩაუტარდეს, დამატებითი უსაფრთხოების სწავლებები, კვალიფიციური სპეციალისტის მიერ.

2. სადემონტაჟო შენობის მოკლე დახასიათება

2.1 წინამდებარე პროექტით გათვალისწინებულია საცხოვრებელი შენობის სრული დემონტაჟი
2.2 1.. შენობის დანიშნულება: საწყობი

შენობის ვიზუალური დათვალიერების შედეგად ირკვევა შემდეგი:

ტერიტორიაზე განთავსებული საწყობები ნაგებობები წარმოადგენს ორ ერთ სართულიან შენობას.

3. პროექტით გათვალისწინებულია შენობა-ნაგებობის ეტაპობრივი დემონტაჟი, ქვემოთ აღნიშნული სამუშაოების შესაბამისად.

I რიგის სამუშაოები

3.1.1. მიმდებარე ტერიტორიაზე არსებული მწვანე ნარგავების დაცვა, სადემონტაჟო სამუშაოების წარმოების პერიოდში.
3.1.2.გადამოწმდეს საინჟინრო კომუნიკაციების ქსელები და საჭიროების შემთხვევაში მათი დემონტაჟი ან დროებითო კომუნიკაციების მოწყობა შეთანხმდეს სათანადო ორგანიზაციებთან.
3.1.3. საჭიროების შემთხვევაში მოეწყოს დროებითი სარგავი და დამცავი ბადეები.
3.1.4.გენ-გეგმის შესაბამისად მოხდეს სადემონტაჟო ტერიტორიის შემოსაზღვრა და უსაფრთხოების დაცვა.

II რიგის სამუშაოები

3.2.1. სახურავის დემონტაჟი, მოეწყოს ხარაჩოები და დაიშალოს.

3.2.2. კედლები მოიხნას ეტაპობრივად.

3.2.3. გიდრავლიკური ჩაქუჩით დაიშალოს პერიმეტრზე სარტყელი და სართულშუა გადახურვები, რკინაბეტონის ფილა.

3.2.4. მოიჭრას საყრდენი კოლონები.

3.2.5. ნაგებობის დაშლის შემდეგ დაიტვირთოს სამშენებლო ნაგავი თვითმცლელზე და გათავისუფლდეს ტერიტორია.

სადემონტაჟო სამუშაოების დროს ვიხელმძღვანელოთ სნ. და წ-ით.

სნ. და წ. 12.04.2001 „მშენებლობის ორგანიზაცია“
სნ. და წ. 2-01.02.-85 „ხანძარსაწინააღმდეგო ნორმები“
სნ. და წ. 3-01.02-85 „სამშენებლო წარმოების ორგანიზაცია“

მშენებლობის ორგანიზაციის პროექტის დამუშავებას საფუძვლად დაედო
შემდეგი მონაცემები:
მშენებლობის რაიონის სიტუაციური გეგმა
აზომვითი ნახაზები

პროექტის შედგენის წინ მოხდა შენობების ეზოს და მთლიანად ტერიტორიისა და მიმდებარე ქუჩების დათვალიერება, დაშლის პირობების შესწავლითა და გაანალიზებით.

მშენბელობის ორგანიზაციის პროექტი შესრულებულია მოქმედი სამშენებლო ნორმების წესებისა და სახელმწიფო სტანდარტები მიხედვით.

მიწის ნაკვეთის ტოპოგრაფიული გეგმა

New Point

ქალაქი თბილისი, ქუჩა მ. ასათიანი, №9 (ს/კ: 01.10.15.006.076)
შპს „კომპანია ბლექ სი გრუპი“-ს (ს/ნ: 204477734) საკუთრებაში არსებული 1177 კვ.მ. არასასოფლო-სამეურნეო
დანიშნულების მიწის ნაკვეთის და მისი მიმდებარე ტერიტორიის ტოპოგრაფიული გეგმა

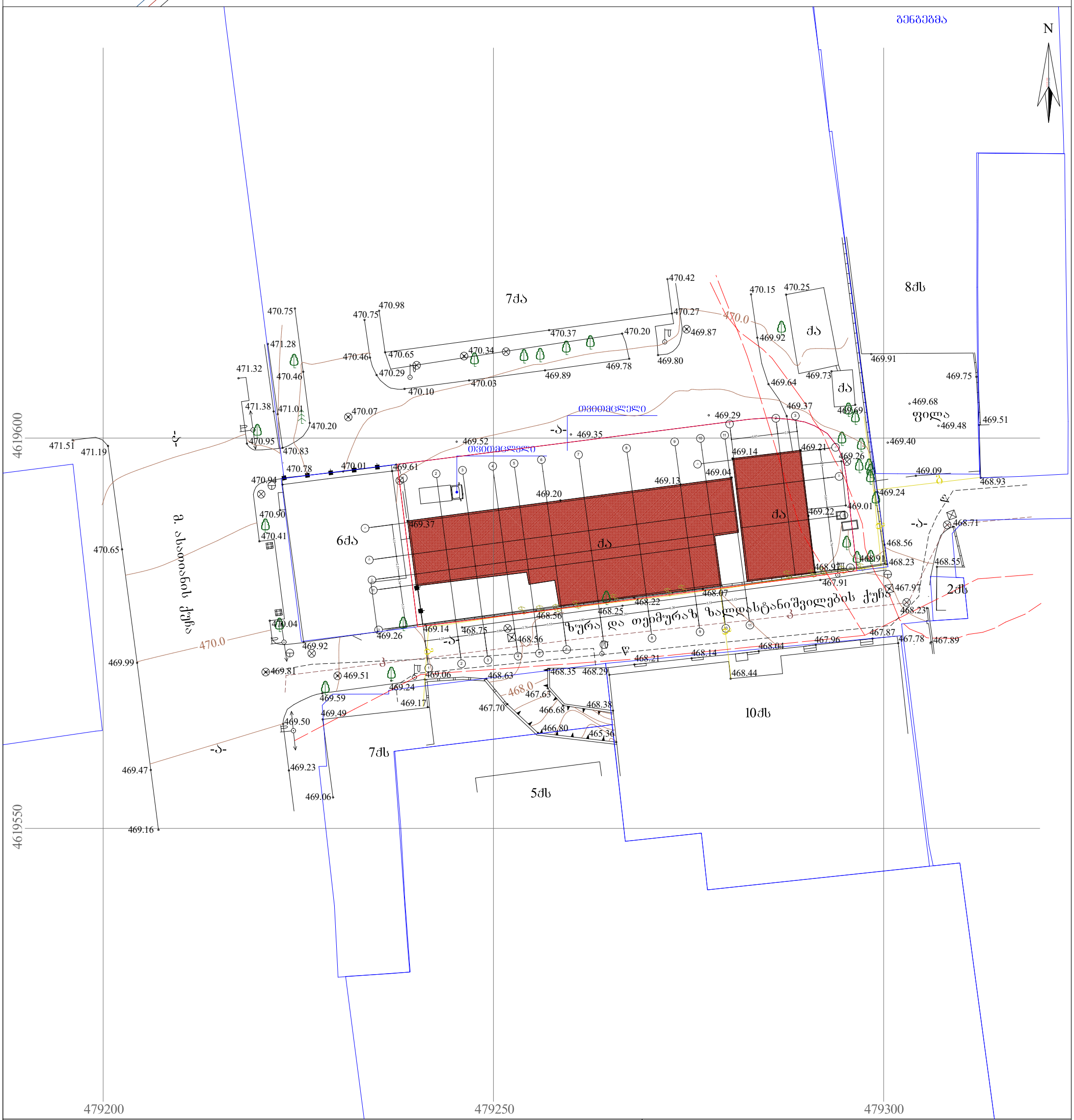

პირობითი აღნიშვნები

WGS 1984-ის კოორდინატთა სისტემის UTM პროექცია

- ძს — საცხოვრებელი შენობა
- ძა — არასაცხოვრებელი შენობა
- მშენებარე შენობა
- ნანგრევი
- ფარდული
- ფოთლოვანი ხე
- ხილკენკროვანი ხე
- წიწვოვანი ხე
- პალმა
- ბუჩქი/ მასიური ბუჩქი
- ვაზი
- გარე განათება
- ხის ღობე
- ღობე
- ლითონის ღობე
- ქვის კედელი
- კედელი
- ფლატე
- რკინიგზა
- სამეთვალყურეო ჭები
- ელ. გადამცემი ხაზი
- წ — წყალგაყვანილობა
- გ — გაზი
- კ — კანალიზაცია
- სან — სანიაღვრე
- კშ — კავშირგაბმულობა
- ელ. ქსელები
- ობ — გაობობა

შენიშვნა:1) გეგმაზე დატანილია საჯარო რეესტრში რეგისტრირებული ნაკვეთის საზღვრები
2) ვინაიდან გეგმაზე დატანილია მხოლოდ რეგისტრირებული მიწისქვეშა კომუნიკაციები მათი მდებარეობების დაზუსტება მოხდეს ყველა კომუნიკაციის წარმომადგენლებთან

შპს „ნიუ პოინტ“
საქართველო, თბილისი, მგალობლიშვილის ქუჩა №3,
I სართული, ოფისი №3; ს/ნ: 404883943
www. newpoint.ge info@newpoint.ge
ტელ: / tel: +995 32 2945808; მობ: /cell phone: +995 557 704433;
Ltd „NewPoint“
office N3, floor N1, 3 mgaloblishvili str.
Tbilisi, Georgia ID: 404883943

დირექტორი:		გ. კირკიტაძე
აზომა:		ვ. ვირსალაძე
დახაზა:		ვ. ვირსალაძე
მაშტაბი: 1:500	ფორმატი: A3	05/04/2021 წ.

შენობა ნაგებობა 01/1
I სართულის გეგმა +0.00

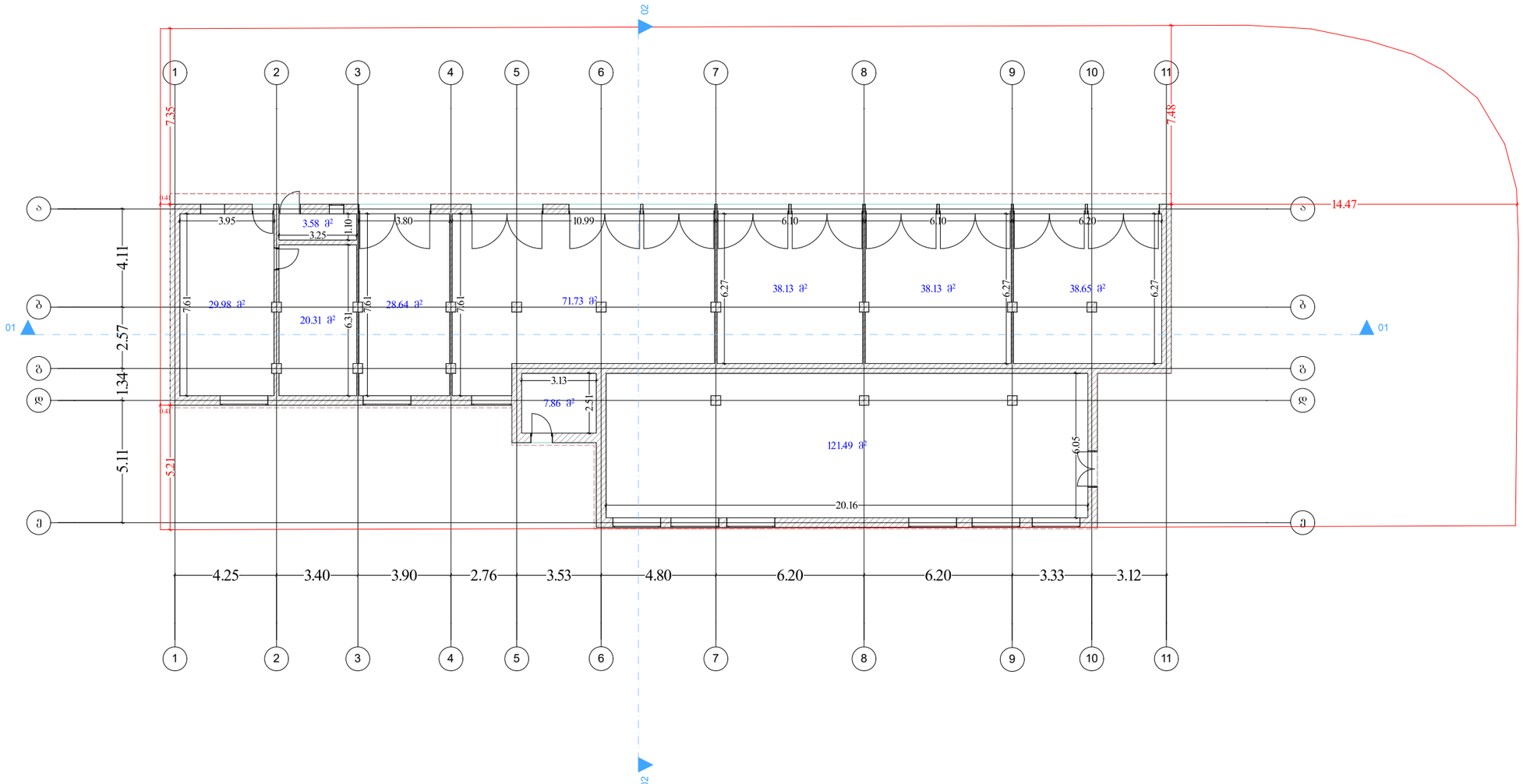

შპს „ნიუ პოინტ“
საქართველო, თბილისი, მგალობლიშვილის ქუჩა №3,
I სართული, ოფისი №3; ს/კ: 404883943
Ltd „New point“
office N3, floor N1, 3 mgaloblishvili str. Tbilisi, Georgia
ID: 404883943
+995 32 2945808; cell phone: +995 557 704433;
www.newpoint.ge info@newpoint.ge

შენიშვნები — Notes

განმარტება — Explication

ტექნიკურ-ეკონომიური მაჩვენებლები — Technical-econimic indicators

ქალაქი თბილისი, ქუჩა მ. ასათიანი, №9
(ს/კ:01.10.15.006.076)

განაშენიანების ფართობი 460.12 მ²

სართულების რაოდენობა 1

პროექტის დასახელება — Project

ინდივიდუალური ერთბინიანი საცხოვრებელი სახლი

დამკვეთი — Client

შპს "პომპანია ბლეჭ სი გრუპი" (ID:204777734)

მისამართი — Address

ქალაქი თბილისი, ქუჩა მ. ასათიანი, №9
(ს/კ:01.10.15.006.076)

თანამდებობა Position	სახელი გვარი Name Nurame	ხელმოწერა Signature
დირექტორი Director		გ. კირკიტაძე
პროექტის ავტორი Author		გ. კვკვლიძე
არქიტექტორი Architector		გ. კვკვლიძე
არქიტექტორი Architector		
კონსტრუქტორი Constructor		

არქიტექტურული ნაწილი
architecture

ნახაზი Drawing	თარიღი Date of issue	03/04/2021
	მასშტაბი Scale	1:100
	სტადია Stage	პროექტი
	ფორმატი Paper size	A3
	ფაილის სახელი File name	
	ფურცელი Pages	

შენობა ნაგებობა 01/1
სახურავის გეგმა

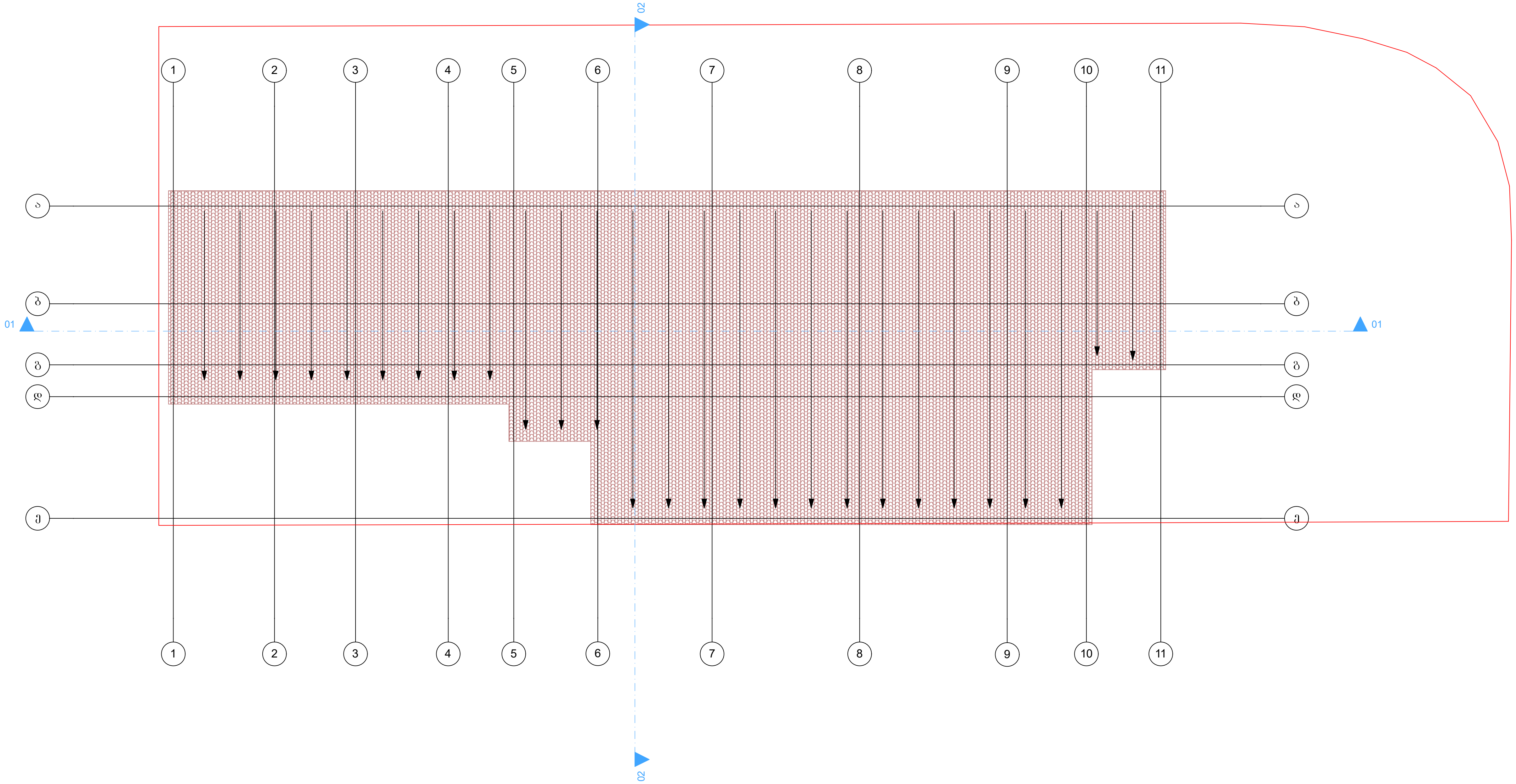

NEW POINT
Measuremant
Cadastre
Topography

შპს „ნიუ პოინტ"
საქართველო, თბილისი, მგალობლიშვილის ქუჩა №3, I სართული, ოფისი №3; ს/ნ: 404883943

Ltd „New point"
office N3, floor N1, 3 mgaloblishvili str. Tbilisi, Georgia
ID: 404883943
+995 32 2945808; cell phone: +995 557 704433;
www.newpoint.ge info@newpoint.ge

შენიშვნები — Notes

ექსპლიკაცია — Explication

ტექნიკურ-ეკონომიკური მაჩვენებლები — Technical-econimic indicators

პროექტის დასახელება — Project
ინდივიდუალური ერთბინიანი საცხოვრებელი სახლი

დამკვეთი — Client
შპს "კომპანია ბლექ სი გრუპი" (ID:204477734)

მისამართი — Address
ქალაქი თბილისი, ქუჩა მ. ასათიანი, №9
(ს/კ:01.10.15.006.076)

თანამდებობა Position	სახელი გვარი Name Nurame	ხელმოწერა Signature
დირექტორი Director		გ. კირკიტაძე
პროექტის ავტორი Author		გ. კეკელიძე
არქიტექტორი Architector		გ. კეკელიძე
არქიტექტორი Architector		
კონსტრუქტორი Constructor		

არქიტექტურული ნაწილი
architecture

ნახაზი Drawing	თარიღი Date of issue	03/04/2021
	მასშტაბი Scale	1:100
	სტადია Stage	პროექტი
	ფორმატი Paper size	A3
	ფაილის სახელი File name	
	ფურცელი Pages	

01/1 შენობა ნაგებობა
ფასადი ე-ა

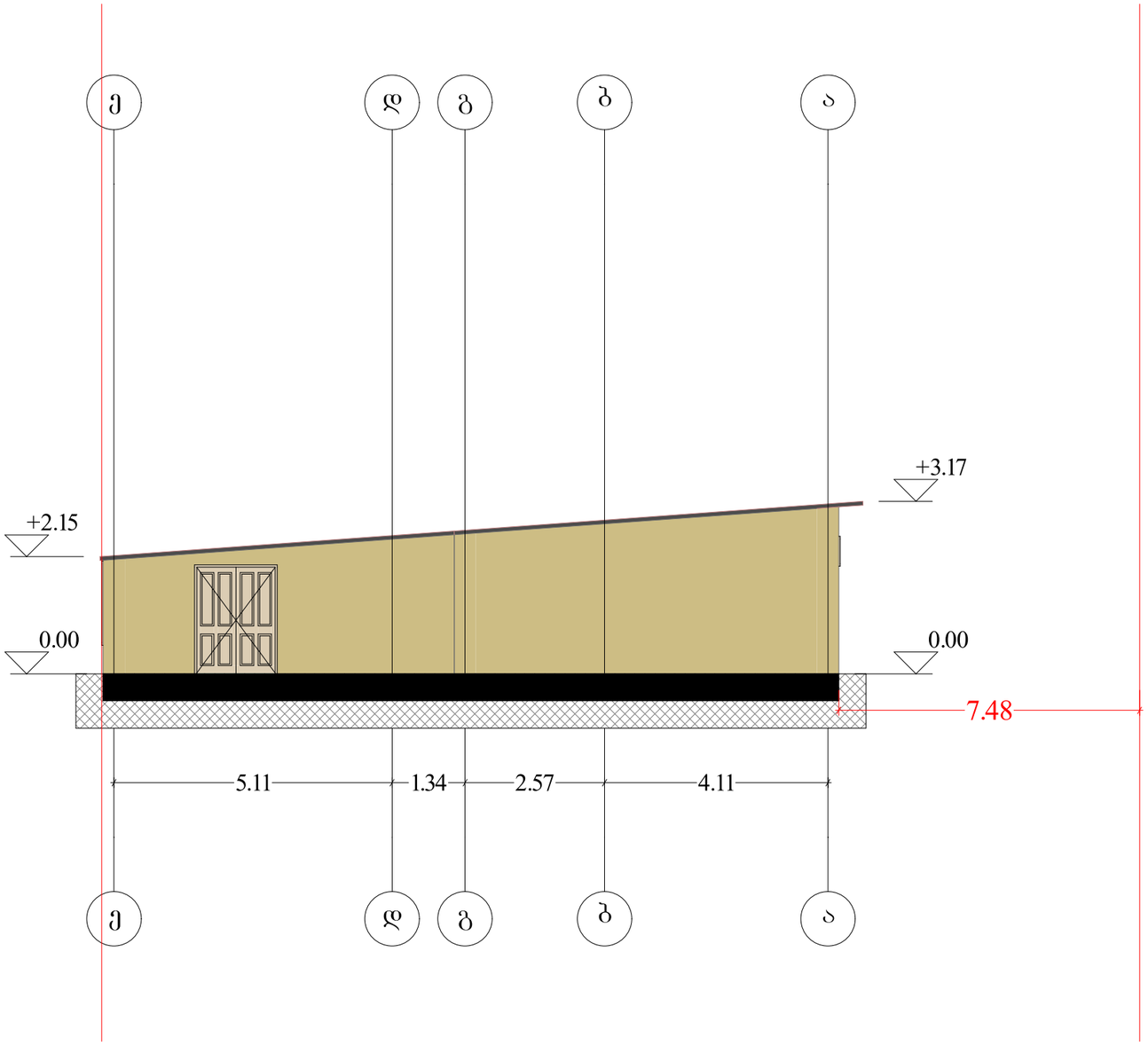

NEW POINT
Measuremant
Cadastre
Topography

შპს „ნიუ პოინტ“
საქართველო, თბილისი, მგალობლიშვილის ქუჩა №3,
I სართული, ოფისი №3; ს/ნ: 404883943
Ltd „New point“
office N3, floor N1, 3 mgaloblishvili str. Tbilisi, Georgia
ID: 404883943
+995 32 2945808; cell phone: +995 557 704433;
www.newpoint.ge info@newpoint.ge

შენიშვნები — Notes

ექსპლიკაცია — Explication

ტექნიკურ-ეკონომიკური მაჩვენებლები — Technical-econimic indicators

პროექტის დასახელება — Project
ინდივიდუალური ერთბინიანი საცხოვრებელი სახლი

დამკვეთი — Client
შპს "პრომპანია ბლექ სი გრუპი" (ID:204477734)

მისამართი — Address
ქალაქი თბილისი, ქუჩა მ. ასათიანი, №9
(ს/ს:01.10.15.006.076)

თანამდებობა Position	სახელი გვარი Name Nurame	ხელმოწერა Signature
დირექტორი Director		გ. კირკიტაძე
პროექტის ავტორი Author		გ. კვაკვლიძე
არქიტექტორი Architector		გ. კვაკვლიძე
არქიტექტორი Architector		
კონსტრუქტორი Constructor		

არქიტექტურული ნაწილი
architecture

ნახაზი Drawing	თარიღი Date of issue	03/04/2021
	მასშტაბი Scale	1:100
	სტადია Stage	პროექტი
	ფორმატი Paper size	A3
	ფაილის სახელი File name	
	ფურცელი Pages	

01/1 შენობა ნაგებობა ფასადი 1-11

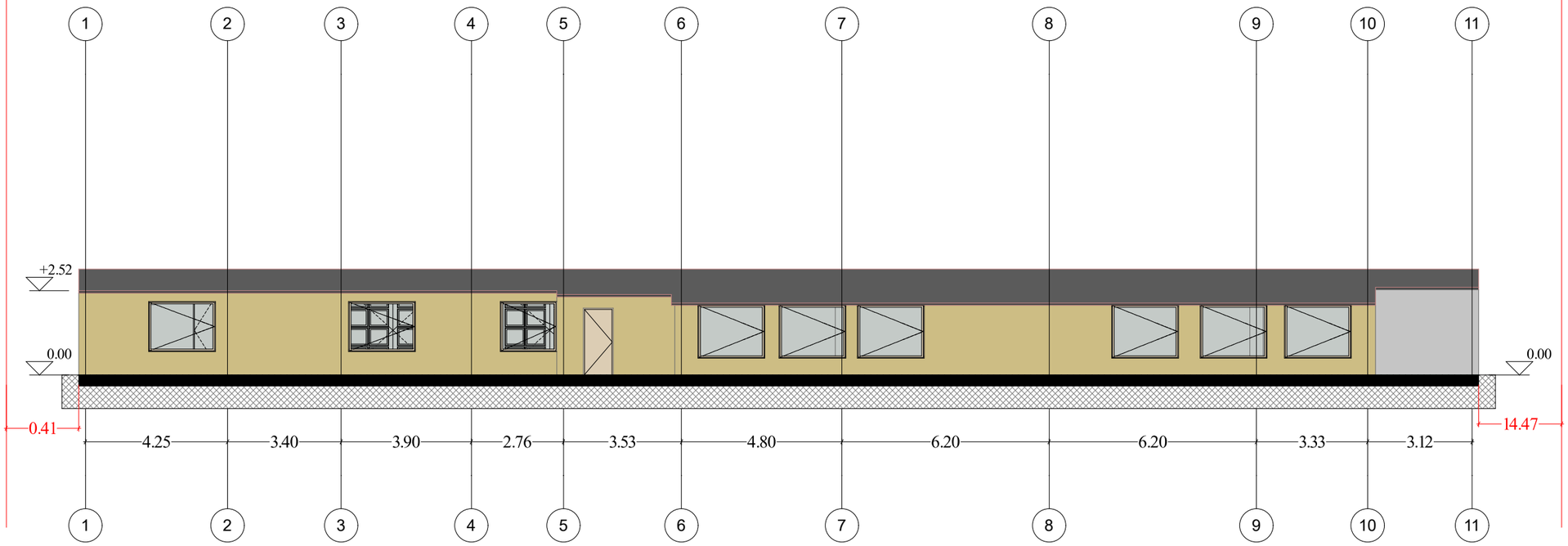

NEW POINT
Measuremant
Cadastre
Topography

შპს „ნიუ პოინტ“
საქართველო, თბილისი, მგალობლიშვილის ქუჩა №3, I სართული, ოფისი №3; ს/ნ: 404883943
Ltd „New point“
office N3, floor N1, 3 mgaloblishvili str. Tbilisi, Georgia
ID: 404883943
+995 32 2945808; cell phone: +995 557 704433;
www.newpoint.ge info@newpoint.ge

შენიშვნები — Notes

ექსპლიკაცია — Explication

ტექნიკურ-ეკონომიური მაჩვენებლები — Technical-econimic indicators

პროექტის დასახელება — Project

ინდივიდუალური ერთბინიანი საცხოვრებელი სახლი

დამკვეთი — Client

შპს "პომპანია ბლექ სი გრუპი" (ID:204477734)

მისამართი — Address

ქალაქი თბილისი, ქუჩა მ. ასათიანი, №9 (ს/ნ:01.10.15.006.076)

თანამდებობა Position	სახელი გვარი Name Nurame	ხელმოწერა Signature
დირექტორი Director		გ. კირკიტაძე
პროექტის ავტორი Author		გ. კეკელიძე
არქიტექტორი Architector		გ. კეკელიძე
არქიტექტორი Architector		
კონსტრუქტორი Constructor		

არქიტექტურული ნაწილი
architecture

ნახაზი Drawing	თარიღი Date of issue	03/04/2021
	მასშტაბი Scale	1:100
	სტადია Stage	პროექტი
	ფორმატი Paper size	A3
	ფაილის სახელი File name	
	ფურცელი Pages	

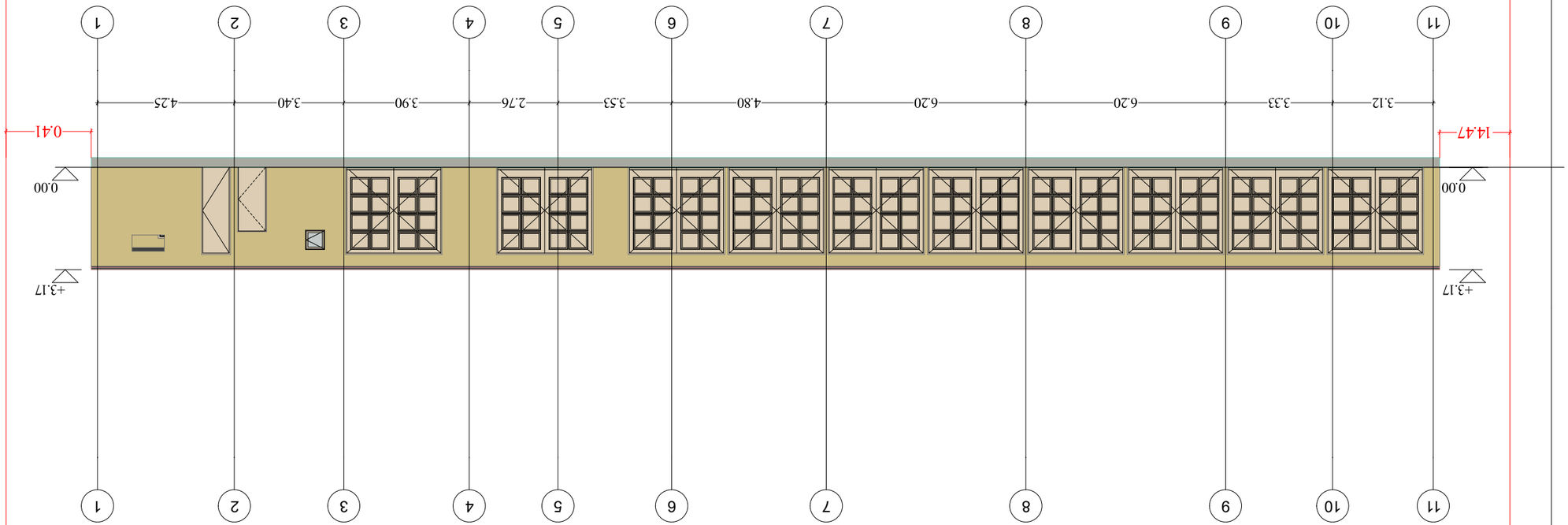

01/1 ვებგვერდის განვითარების დაგეგმარება
ფასკუნი 11-1

Measurement Cadastre Topography	შპს „New point“ საქართველო, თბილისი, ფონიავის ქ. №3, 1 სართული, ოფისი №3. ს/კ 404883943
	Ltd „New point“ office N3, floor N1, 3 magaloblishvili str. Tbilisi, Georgia ID: 404883943 +995 32 2945808; cell phone: +995 557 704433; www.newpoint.ge info@newpoint.ge
Notes შენიშვნები	
Explication ექსპლიკაცია	
Technical-economic indicators ტექნიკურ-ეკონომიკური მაჩვენებლები	ქალაქი თბილისი, კახეთის გზატკეცილი №9 (ს/კ:01.10.15.006.076) სამშენებლო ფართობი 460.12 მ² სართულიანობა ერთი სართული 1

Project პროექტის დასახელება	ვებ გვერდის განვითარების დაგეგმარება ფასკუნი 11-1
Client დამკვეთი	შპს "ეკომშენი" (ID:204477734)
Address ობიექტის მისამართი	ქალაქი თბილისი, კახეთის გზატკეცილი №9 (ს/კ:01.10.15.006.076)

Position დასახელება	Name Surname სახელი და გვარი	Signature ხელმოწერა
Director ხელმძღვანელი	ე. ჯიმშელეიშვილი	
Author ავტორი	ე. ჯაბუაშვილი	
Architector არქიტექტორი	ე. ჯაბუაშვილი	
Architector არქიტექტორი		
Constructor კონსტრუქტორი		

Drawing ნახაზის	
Date of issue გაცემის თარიღი	03/04/2021
Scale მასშტაბი	1:100
Stage სტადია	პროექტი
Paper size ფორმატი	A3
File name ფაილის სახელი	
Pages ფურცლები	

01/1 შენობა ნაგებობა
ფასადი ა-ე

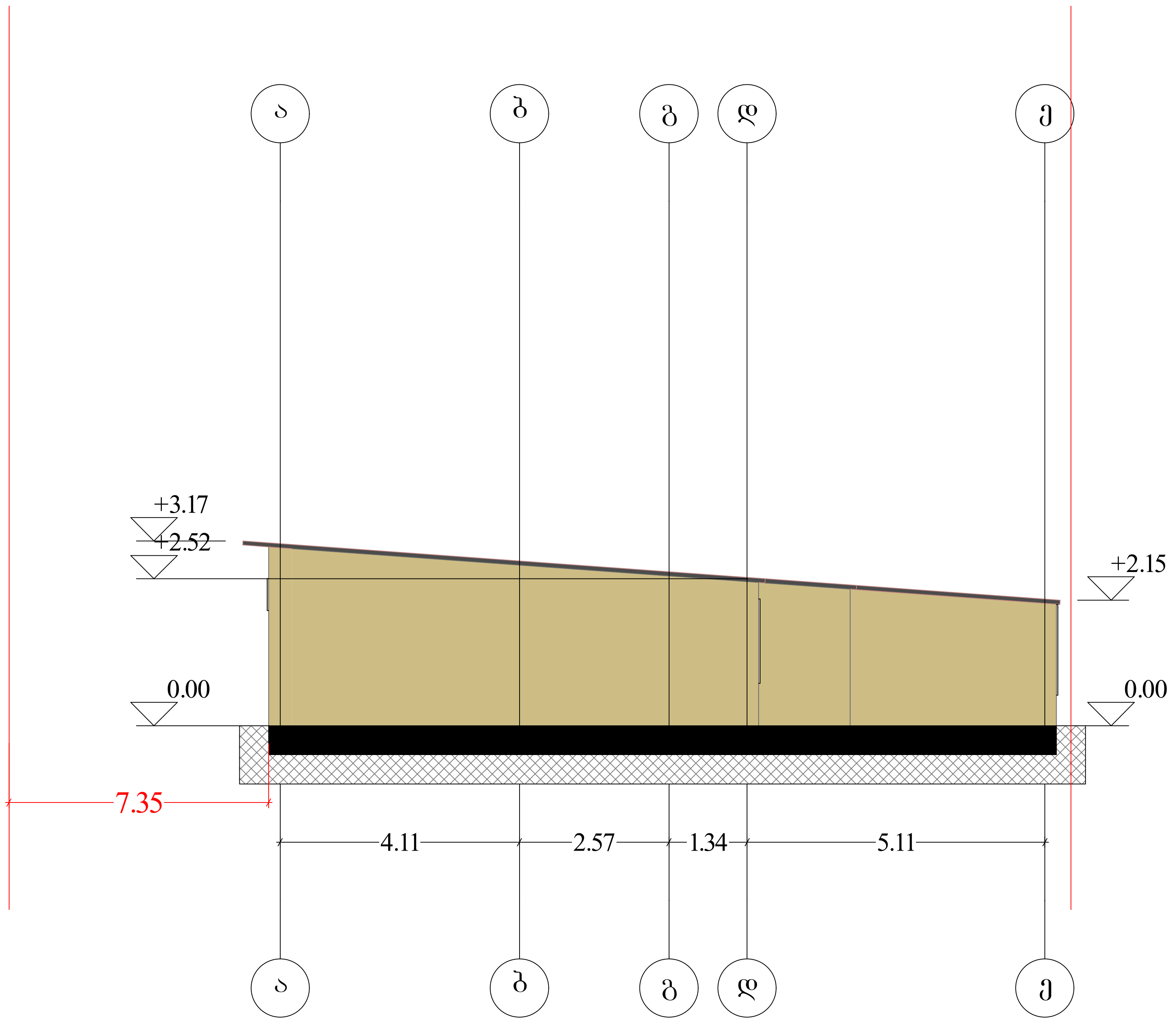

NEW POINT
Measuremant
Cadastre
Topography
შპს „ნიუ პოინტ“
საქართველო, თბილისი, მგალობლიშვილის ქუჩა №3,
I სართული, ოფისი №3; ს/ნ: 404883943
Ltd „New point“
office N3, floor N1, 3 mgaloblishvili str. Tbilisi, Georgia
ID: 404883943
+995 32 2945808; cell phone: +995 557 704433;
www.newpoint.ge info@newpoint.ge

შენიშვნები — Notes

ექსპლიკაცია — Explication

ტექნიკურ-ეკონომიკური მაჩვენებლები — Technical-econimic indicators

პროექტის დასახელება — Project
ინდივიდუალური ერთბინიანი საცხოვრებელი სახლი

დამკვეთი — Client
შპს "კომპანია ბლექ სი გრუპი" (ID:204477734)

მისამართი — Address
ქალაქი თბილისი, ქუჩა მ. ასათიანი, №9
(ს/კ:01.10.15.006.076)

თანამდებობა Position	სახელი გვარი Name Nurame	ხელმოწერა Signature
დირექტორი Director		გ. კირკიტაძე
პროექტის ავტორი Author		გ. კეკელიძე
არქიტექტორი Architector		გ. კეკელიძე
არქიტექტორი Architector		
კონსტრუქტორი Constructor		

არქიტექტურული ნაწილი
architecture

ნახაზი Drawing	თარიღი Date of issue	03/04/2021
	მასშტაბი Scale	1:100
	სტადია Stage	პროექტი
	ფორმატი Paper size	A3
	ფაილის სახელი File name	
	ფურცელი Pages	

01/1 შენობა ნაგებობა
ჭრილი 01



New Point
Measuremant
Cadastre
Topography

შპს „ნიუ პოინტ"
საქართველო, თბილისი, მგალობლიშვილის ქუჩა №3,
I სართული, ოფისი №3; ს/ნ: 404883943
Ltd „New point"
office N3, floor N1, 3 mgaloblishvili str. Tbilisi, Georgia
ID: 404883943
+995 32 2945808; cell phone: +995 557 704433;
www.newpoint.ge info@newpoint.ge

შენიშვნები — Notes

ექსპლიკაცია — Explication

ტექნიკურ-ეკონომიკური მაჩვენებლები — Technical-econimic indicators

პროექტის დასახელება — Project
ინდივიდუალური ერთბინიანი საცხოვრებელი სახლი

დამკვეთი — Client
შპს "კომპანია ბლექ სი გრუპი" (ID:204477734)

მისამართი — Address
ქალაქი თბილისი, ქუჩა მ. ასათიანი, №9
(ს/კ:01.10.15.006.076)

თანამდებობა Position	სახელი გვარი Name Nurame	ხელმოწერა Signature
დირექტორი Director	[signature]	გ. კირკიტაძე
პროექტის ავტორი Author	[signature]	გ. კეკელიძე
არქიტექტორი Architector	[signature]	გ. კეკელიძე
არქიტექტორი Architector		
კონსტრუქტორი Constructor		

არქიტექტურული ნაწილი
architecture

ნახაზი Drawing	თარიღი Date of issue	03/04/2021
	მასშტაბი Scale	1:100
	სტადია Stage	პროექტი
	ფორმატი Paper size	A3
	ფაილის სახელი File name	
	ფურცელი Pages	

01/1 შენობა ნაგებობა
ჭრილი 02

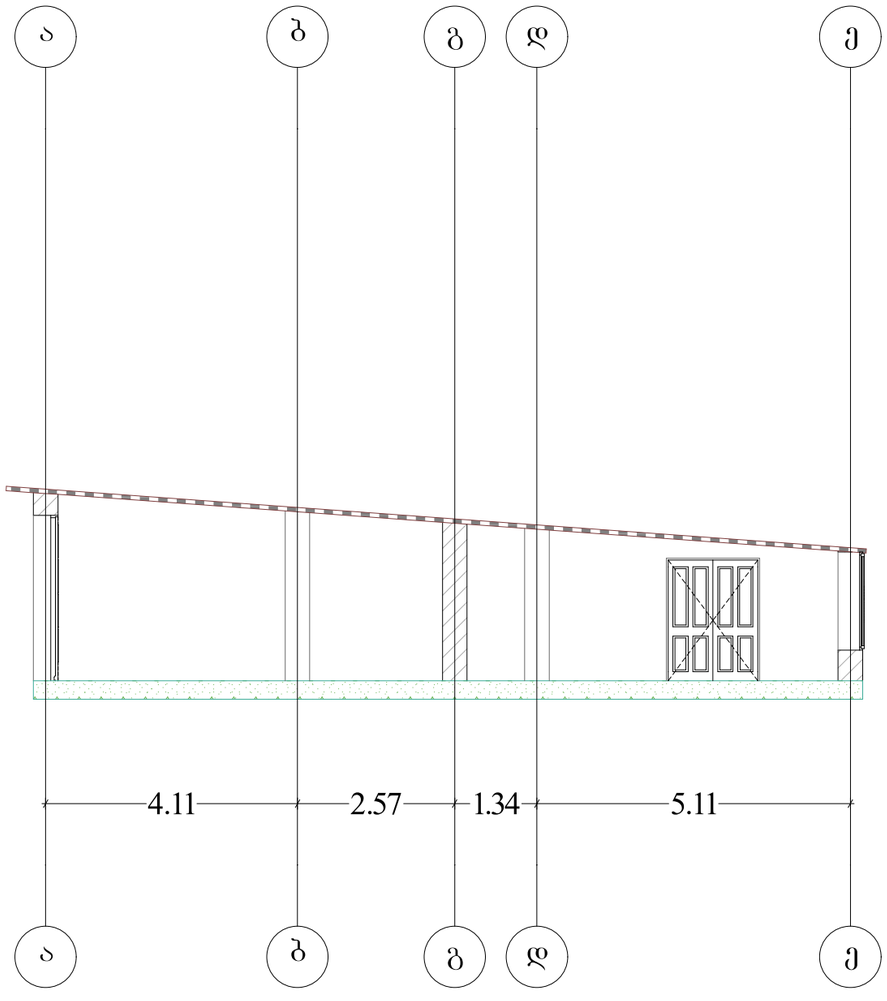

Measuremant
Cadastre
Topography

შპს „ნიუ პოინტ"
საქართველო, თბილისი, მგალობლიშვილის ქუჩა №3,
I სართული, ოფისი №3; ს/ნ: 404883943

Ltd „New point"
office N3, floor N1, 3 mgaloblishvili str. Tbilisi, Georgia
ID: 404883943
+995 32 2945808; cell phone: +995 557 704433;
www.newpoint.ge info@newpoint.ge

შენიშვნები — Notes

ექსპლიკაცია — Explication

ტექნიკურ-ეკონომიური მაჩვენებლები — Technical-econimic indicators

პროექტის დასახელება — Project

ინდივიდუალური ერთბინიანი საცხოვრებელი სახლი

დამკვეთი — Client

შპს "პრომპანია ბლექ სი გრუპი" (ID:204477734)

მისამართი — Address

ქალაქი თბილისი, ქუჩა მ. ასათიანი, №9
(ს/ნ:01.10.15.006.076)

თანამდებობა Position	სახელი გვარი Name Nurame	ხელმოწერა Signature
დირექტორი Director		გ. კირკიტაძე
პროექტის ავტორი Author		გ. კეკენლიძე
არქიტექტორი Architector		გ. კეკენლიძე
არქიტექტორი Architector		
კონსტრუქტორი Constructor		

არქიტექტურული ნაწილი
architecture

ნახაზი Drawing	თარიღი Date of issue	03/04/2021
	მასშტაბი Scale	1:100
	სტადია Stage	პროექტი
	ფორმატი Paper size	A3
	ფაილის სახელი File name	
	ფურცელი Pages	





ფოტოები 01/1

პროექტი Project	ტექნიკურ-ეკონომიკური მაჩვენებლები Technical-economic indicators
დამკვეთი Client	განმარტებითი ბარათი Explication
მისამართი Address	ნახაზების ნუსხა Notes
სახელი, გვარი Name Surname	ხელმოწერა Signature
პოზიცია Position	
დირექტორი Director	ე. ჯოხაძე
ავტორი Author	ე. ბერიძე
არქიტექტორი Architector	ე. ბერიძე
არქიტექტორი Architector	
კონსტრუქტორი Constructor	
არქიტექტურული ნაწილი architecture	
ნახაზის Drawing	
გამოცემის თარიღი Date of issue	03/04/2021
მასშტაბი Scale	1:100
სტადია Stage	
ფორმატის Paper size	A3
ფაილის დასახელება File name	
დამატებით Pages	

შენობა ნაგებობა 02/1
I სართულის გეგმა +0.00

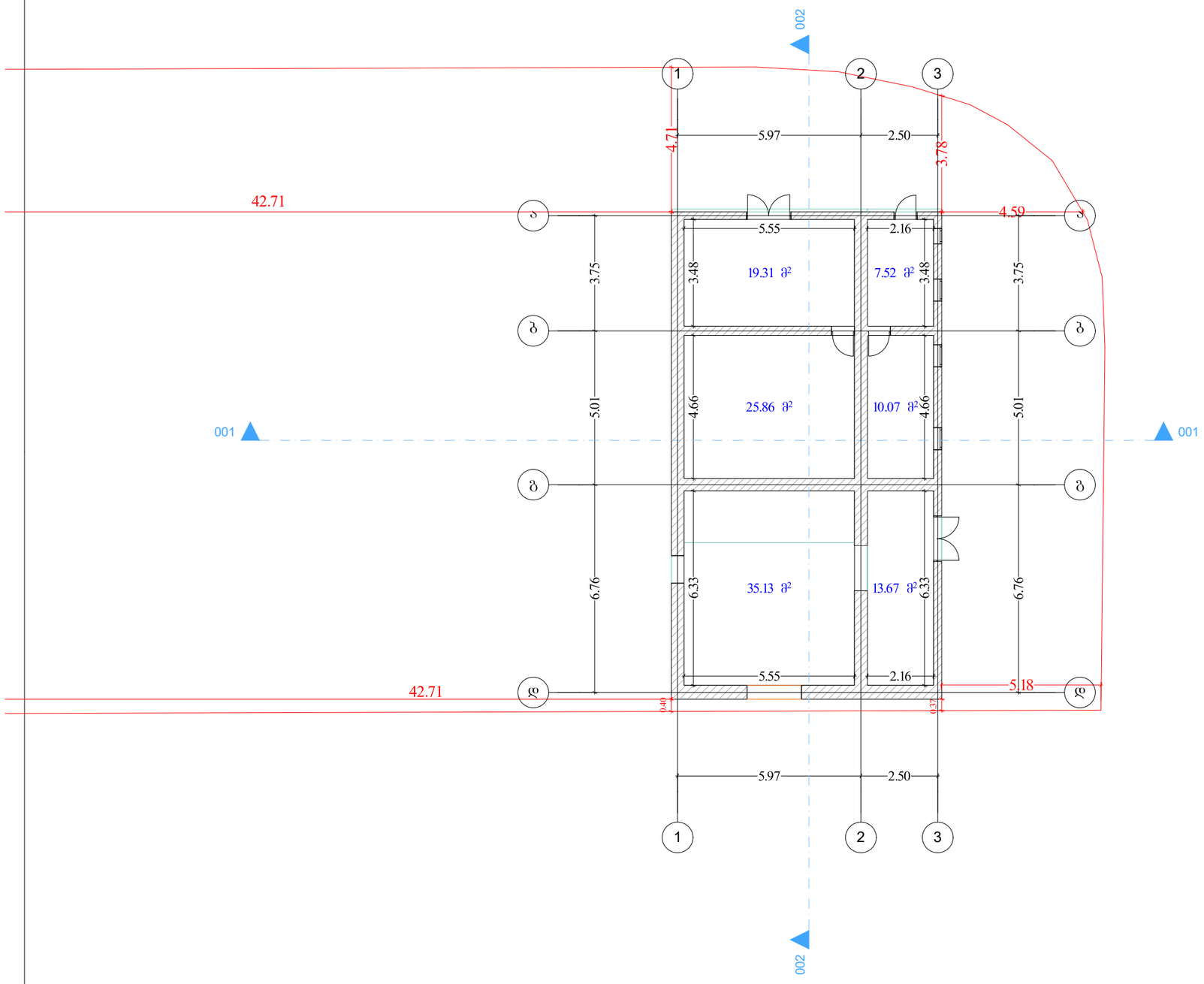

NEW POINT
Measuremant
Cadastre
Topography

შპს „ნიუ პოინტ“
საქართველო, თბილისი, მგალობლიშვილის ქუჩა №3,
I სართული, ოფისი №3; ს/ნ: 404883943
Ltd „New point“
office N3, floor N1, 3 mgaloblishvili str. Tbilisi, Georgia
ID: 404883943
+995 32 2945808; cell phone: +995 557 704433;
www.newpoint.ge info@newpoint.ge

შენიშვნები — Notes

განმარტება — Explication

ტექნიკურ-ეკონომიური მაჩვენებლები — Technical-econimic indicators

ქალაქი თბილისი, ქუჩა მ. ასათიანი, №9
(ს/კ:01.10.15.006.076)

განაშენიანების ფართობი 139.57 მ²

სართულების რაოდენობა 1

პროექტის დასახელება — Project

ინდივიდუალური ერთბინიანი საცხოვრებელი სახლი

დამკვეთი — Client

შპს "პომპანია ბლექ სი გრუპი" (ID:204477734)

მისამართი — Address

ქალაქი თბილისი, ქუჩა მ. ასათიანი, №9
(ს/კ:01.10.15.006.076)

თანამდებობა Position	სახელი გვარი Name Nurame	ხელმოწერა Signature
დირექტორი Director		გ. კორკიტაძე
პროექტის ავტორი Author		გ. კაკაულიძე
არქიტექტორი Architector		გ. კაკაულიძე
არქიტექტორი Architector		
კონსტრუქტორი Constructor		

არქიტექტურული ნაწილი
architecture

ნახაზი Drawing	თარიღი Date of issue	03/04/2021
	მასშტაბი Scale	1:100
	სტადია Stage	პროექტი
	ფორმატი Paper size	A3
	ფაილის სახელი File name	
	ფურცელი Pages	

შენობა ნაგებობა 02/1
სახურავის გეგმა

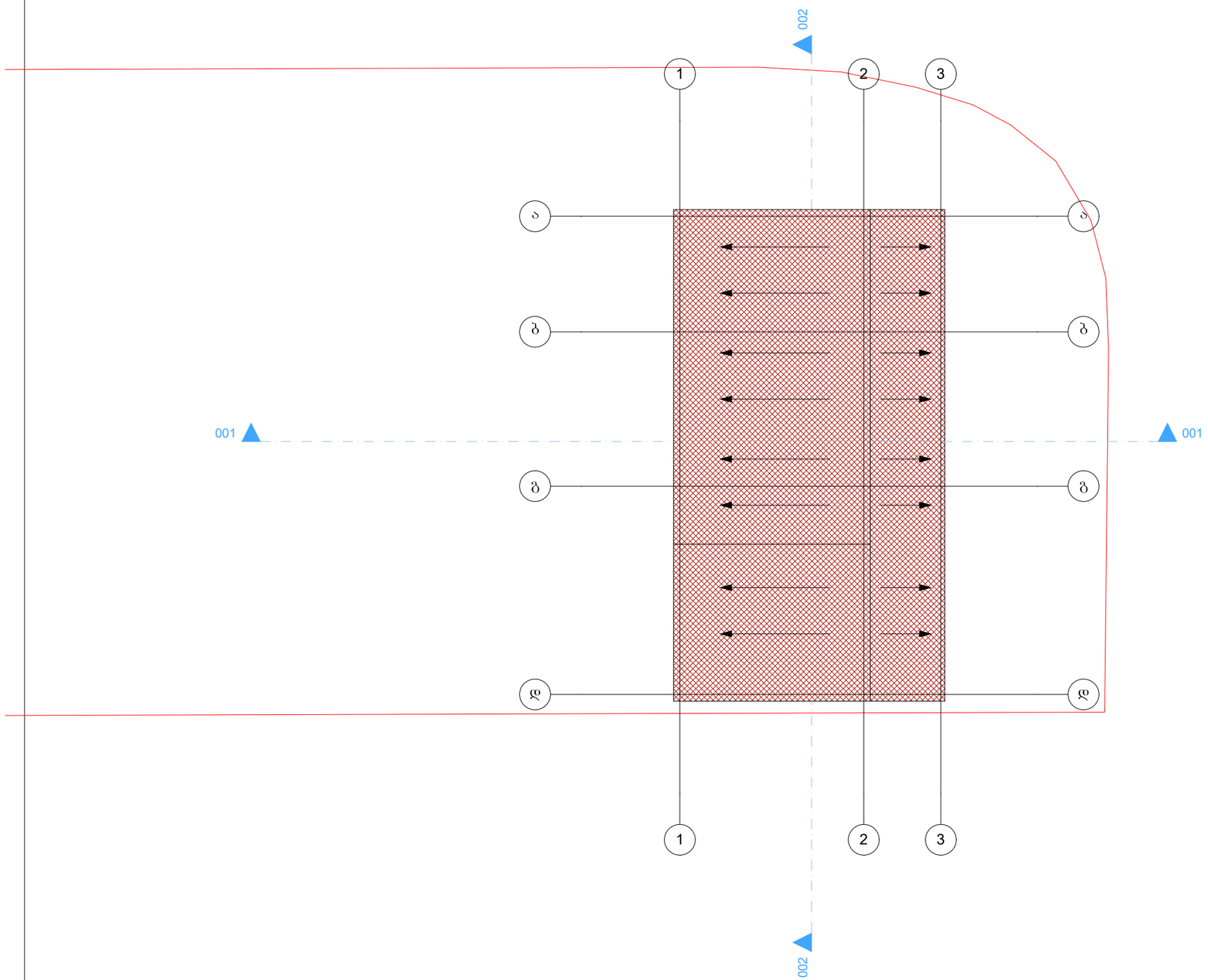

NEW POINT
Measuremant
Cadastre
Topography

შპს „ნიუ პოინტ“
საქართველო, თბილისი, მგალობლიშვილის ქუჩა №3,
I სართული, ოფისი №3; ს/ნ: 404883943
Ltd „New point“
office N3, floor N1, 3 mgaloblishvili str. Tbilisi, Georgia
ID: 404883943
+995 32 2945808; cell phone: +995 557 704433;
www.newpoint.ge info@newpoint.ge

შენიშვნები — Notes

ექსპლიკაცია — Explication

ტექნიკურ-ეკონომიური მაჩვენებლები — Technical-econimic indicators

ქალაქი თბილისი, ქუჩა მ. ასათიანი, №9
(ს/კ:01.10.15.006.076)

განაშენიანების ფართობი 139.57 მ²

სართულების რაოდენობა 1

პროექტის დასახელება — Project

ინდივიდუალური ერთბინიანი საცხოვრებელი სახლი

დამკვეთი — Client

შპს "ეომპანია ბლექ სი გრუპი" (ID:204477734)

მისამართი — Address

ქალაქი თბილისი, ქუჩა მ. ასათიანი, №9
(ს/კ:01.10.15.006.076)

თანამდებობა Position	სახელი გვარი Name Nurame	ხელმოწერა Signature
დირექტორი Director		გ. კირკიტაძე
პროექტის ავტორი Author		გ. კეკელიძე
არქიტექტორი Architector		გ. კეკელიძე
არქიტექტორი Architector		
კონსტრუქტორი Constructor		

არქიტექტურული ნაწილი
architecture

ნახაზი Drawing	თარიღი Date of issue	03/04/2021
	მასშტაბი Scale	1:100
	სტადია Stage	პროექტი
	ფორმატი Paper size	A3
	ფაილის სახელი File name	
	ფურცელი Pages	

შენობა ნაგებობა 02/1
ფასადი 3-1

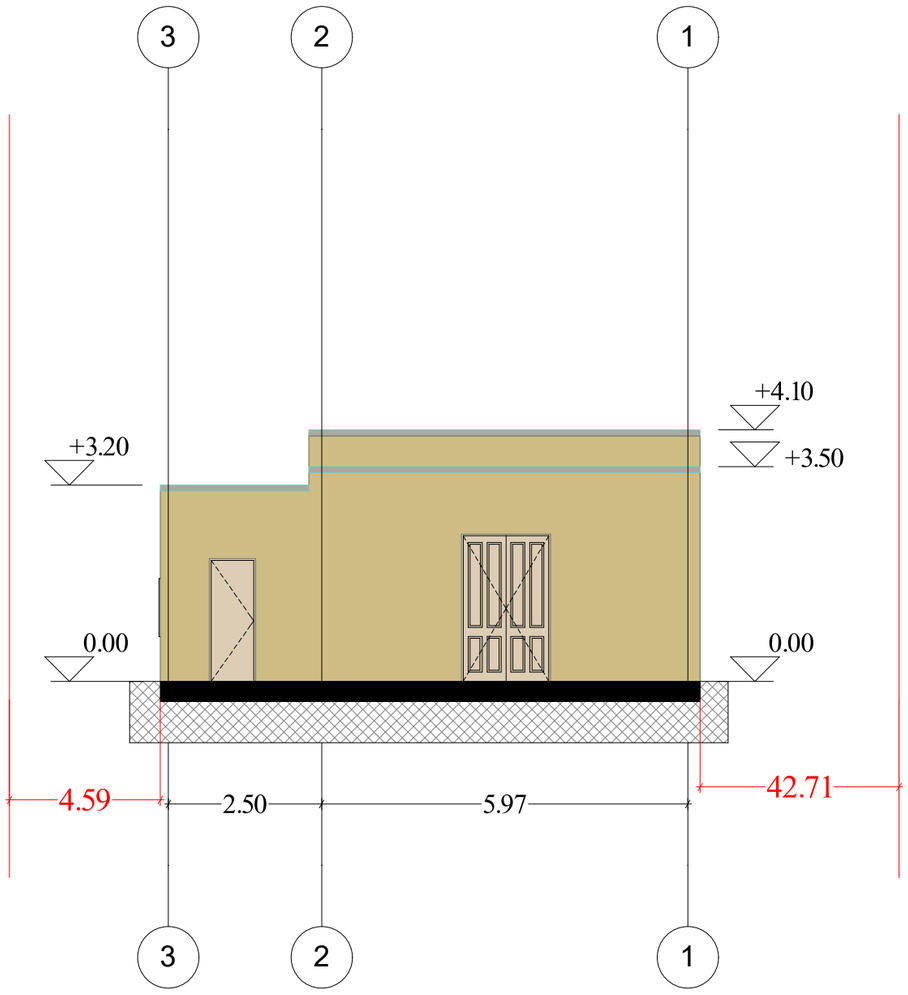

NEW POINT
Measuremant
Cadastre
Topography

შპს „ნიუ პოინტ“
საქართველო, თბილისი, მგალობლიშვილის ქუჩა №3,
I სართული, ოფისი №3; ს/ნ: 404883943
Ltd „New point“
office N3, floor N1, 3 mgaloblishvili str. Tbilisi, Georgia
ID: 404883943
+995 32 2945808; cell phone: +995 557 704433;
www.newpoint.ge info@newpoint.ge

შენიშვნები — Notes

ექსპლიკაცია — Explication

ტექნიკურ-ეკონომიური მაჩვენებლები — Technical-econimic indicators

პროექტის დასახელება — Project
ინდივიდუალური ერთბინიანი საცხოვრებელი სახლი

დამკვეთი — Client
შპს "პომპანია ბლექ სი გრუპი" (ID:204477734)

მისამართი — Address
ქალაქი თბილისი, ქუჩა მ. ასათიანი, №9
(ს/კ:01.10.15.006.076)

თანამდებობა Position	სახელი გვარი Name Nurame	ხელმოწერა Signature
დირექტორი Director		გ. კორკიტაძე
პროექტის ავტორი Author		გ. კეკელიძე
არქიტექტორი Architector		გ. კეკელიძე
არქიტექტორი Architector		
კონსტრუქტორი Constructor		

არქიტექტურული ნაწილი
architecture

ნახაზი Drawing	
თარიღი Date of issue	03/04/2021
მასშტაბი Scale	1:100
სტადია Stage	პროექტი
ფორმატი Paper size	A3
ფაილის სახელი File name	
ფურცელი Pages	

შენობა ნაგებობა 02/1
ფასადი დ-ა

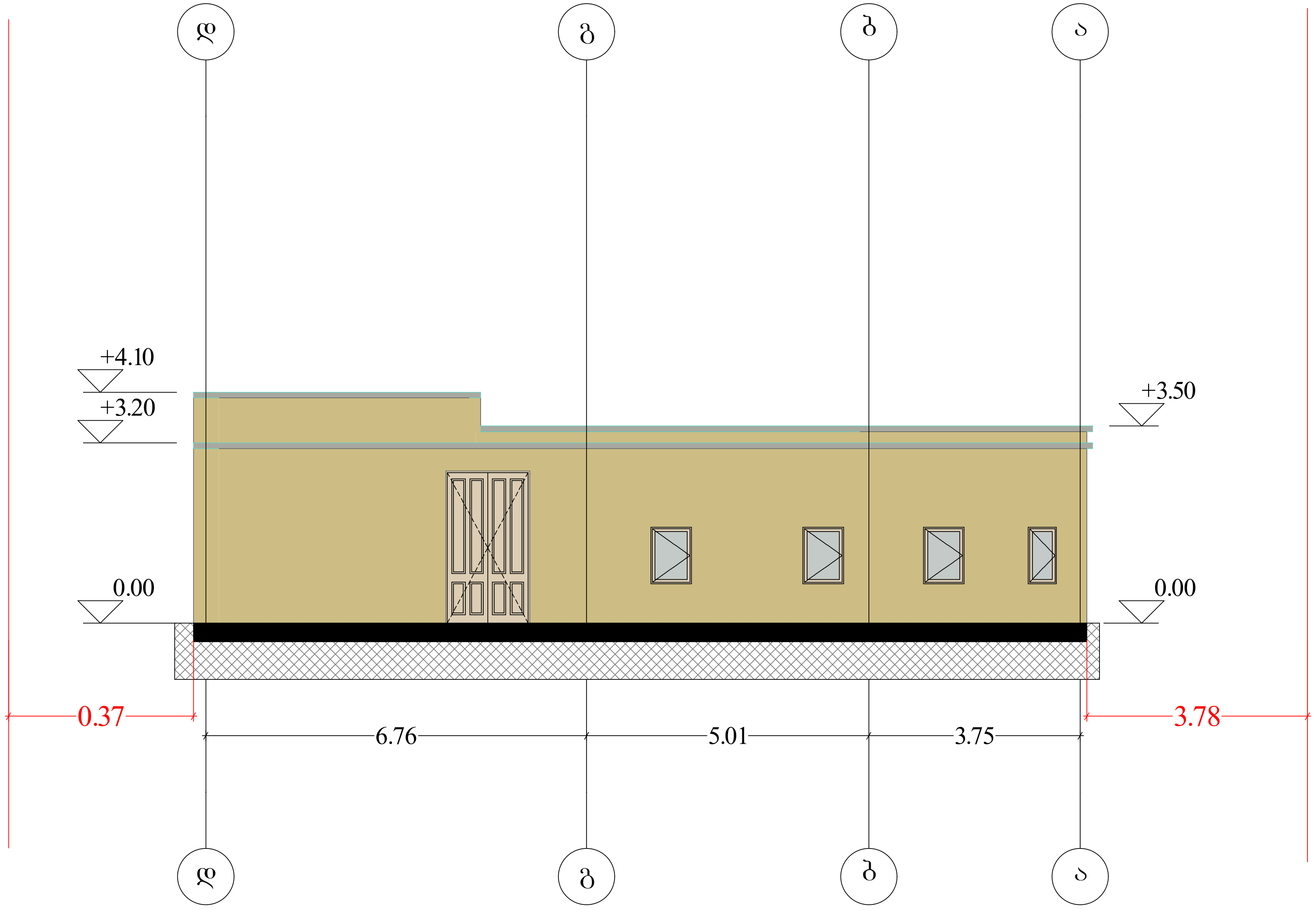

NEW POINT
Measuremant
Cadastre
Topography

შპს „ნიუ პოინტ"
საქართველო, თბილისი, მგალობლიშვილის ქუჩა №3, I სართული, ოფისი №3; ს/ნ: 404883943

Ltd „New point"
office N3, floor N1, 3 mgaloblishvili str. Tbilisi, Georgia
ID: 404883943
+995 32 2945808; cell phone: +995 557 704433;
www.newpoint.ge info@newpoint.ge

შენიშვნები — Notes

ექსპლიკაცია — Explication

ტექნიკურ-ეკონომიკური მაჩვენებლები — Technical-econimic indicators

პროექტის დასახელება — Project
ინდივიდუალური ერთბინიანი საცხოვრებელი სახლი

დამკვეთი — Client
შპს "კომპანია ბლექ სი გრუპი" (ID:204477734)

მისამართი — Address
ქალაქი თბილისი, ქუჩა მ. ასათიანი, №9
(ს/კ:01.10.15.006.076)

თანამდებობა Position	სახელი გვარი Name Nurame	ხელმოწერა Signature
დირექტორი Director	[signature]	გ. კირკიტაძე
პროექტის ავტორი Author	[signature]	გ. კეკელიძე
არქიტექტორი Architector	[signature]	გ. კეკელიძე
არქიტექტორი Architector		
კონსტრუქტორი Constructor		

არქიტექტურული ნაწილი
architecture

ნახაზი Drawing	თარიღი Date of issue	03/04/2021
	მასშტაბი Scale	1:100
	სტადია Stage	პროექტი
	ფორმატი Paper size	A3
	ფაილის სახელი File name	
	ფურცელი Pages	

შენობა ნაგებობა 02/1
ფასადი 1-3

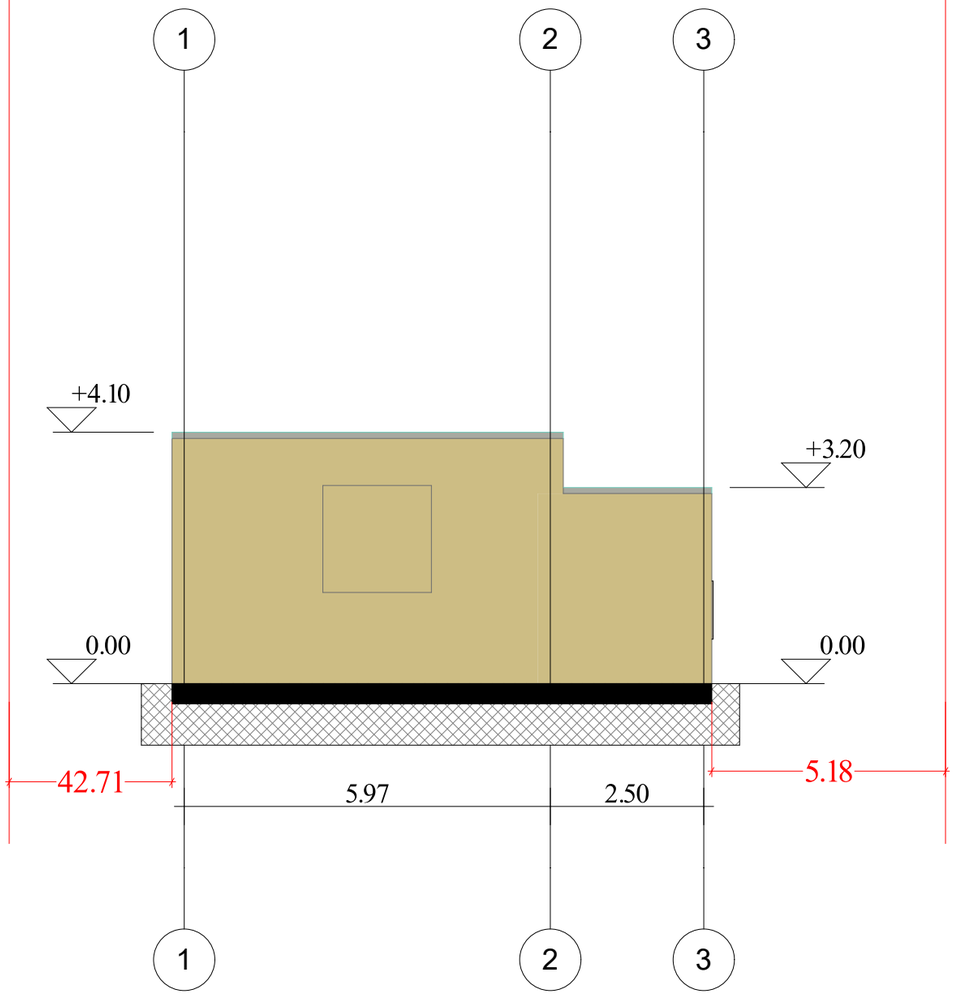

NEW POINT
Measuremant
Cadastre
Topography

შპს „ნიუ პოინტ“
საქართველო, თბილისი, მგალობლიშვილის ქუჩა №3,
I სართული, ოფისი №3; ს/ნ: 404883943

Ltd „New point“
office N3, floor N1, 3 mgaloblishvili str. Tbilisi, Georgia
ID: 404883943
+995 32 2945808; cell phone: +995 557 704433;
www.newpoint.ge info@newpoint.ge

შენიშვნები — Notes

ექსპლიკაცია — Explication

ტექნიკურ-ეკონომიური მაჩვენებლები — Technical-econimic indicators

პროექტის დასახელება — Project
ინდივიდუალური ერთბინიანი საცხოვრებელი სახლი

დამკვეთი — Client
შპს "პომპანია ბლექ სი გრუპი" (ID:204477734)

მისამართი — Address
ქალაქი თბილისი, კოჩა მ. ასათიანი, №9
(ს/კ:01.10.15.006.076)

თანამდებობა Position	სახელი გვარი Name Nurame	ხელმოწერა Signature
დირექტორი Director		გ. კორკიტაძე
პროექტის ავტორი Author		გ. კვკვლიძე
არქიტექტორი Architector		გ. კვკვლიძე
არქიტექტორი Architector		
კონსტრუქტორი Constructor		

არქიტექტურული ნაწილი
architecture

ნახაზი Drawing	თარიღი Date of issue	03/04/2021
	მასშტაბი Scale	1:100
	სტადია Stage	პროექტი
	ფორმატი Paper size	A3
	ფაილის სახელი File name	
	ფურცლები Pages	

შენობა ნაგებობა 02/1
ფასადი ა-დ

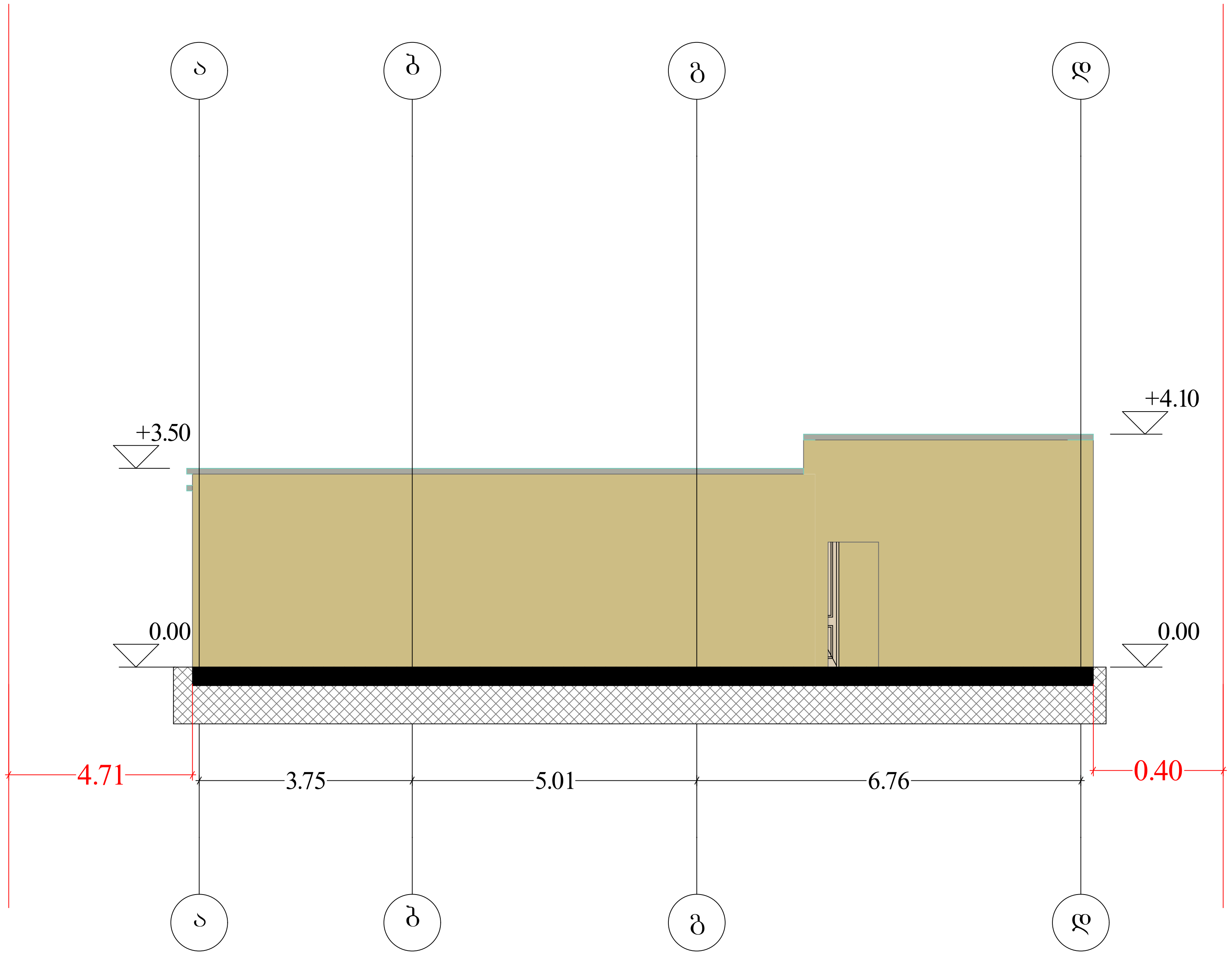

New Point

Measuremant
Cadastre
Topography

შპს „ნიუ პოინტ"
საქართველო, თბილისი, მგალობლიშვილის ქუჩა №3, I სართული, ოფისი №3; ს/ნ: 404883943

Ltd „New point"
office N3, floor N1, 3 mgaloblishvili str. Tbilisi, Georgia
ID: 404883943
+995 32 2945808; cell phone: +995 557 704433;
www.newpoint.ge info@newpoint.ge

შენიშვნები — Notes

ექსპლიკაცია — Explication

ტექნიკურ-ეკონომიკური მაჩვენებლები — Technical-econimic indicators

პროექტის დასახელება — Project
ინდივიდუალური ერთბინიანი საცხოვრებელი სახლი

დამკვეთი — Client
შპს "კომპანია ბლექ სი გრუპი" (ID:204477734)

მისამართი — Address
ქალაქი თბილისი, ქუჩა მ. ასათიანი, №9
(ს/კ:01.10.15.006.076)

თანამდებობა Position	სახელი გვარი Name Nurame	ხელმოწერა Signature
დირექტორი Director	[signature]	გ. კირკიტაძე
პროექტის ავტორი Author	[signature]	გ. კეკელიძე
არქიტექტორი Architector	[signature]	გ. კეკელიძე
არქიტექტორი Architector		
კონსტრუქტორი Constructor		

არქიტექტურული ნაწილი
architecture

ნახაზი Drawing	
თარიღი Date of issue	03/04/2021
მასშტაბი Scale	1:100
სტადია Stage	პროექტი
ფორმატი Paper size	A3
ფაილის სახელი File name	
ფურცელი Pages	

შენობა ნაგებობა 02/1
ვრილი 001

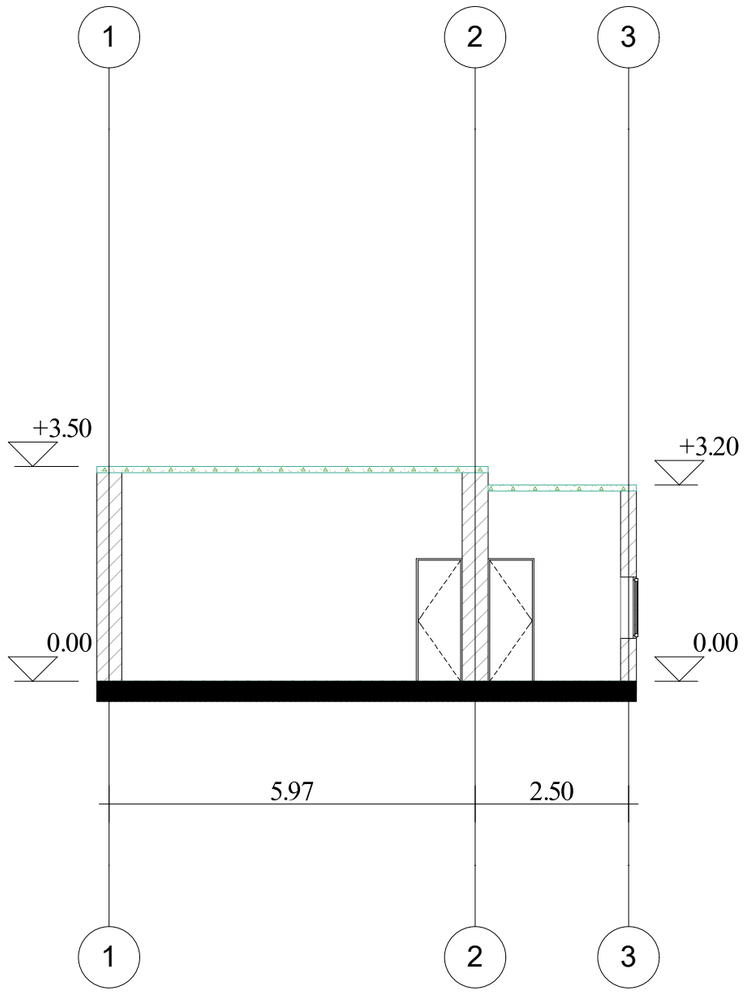

NEW POINT
Measuremant
Cadastre
Topography

შპს „ნიუ პოინტ“
საქართველო, თბილისი, მგალობლიშვილის ქუჩა №3,
I სართული, ოფისი №3; ს/ნ: 404883943
Ltd „New point“
office N3, floor N1, 3 mgaloblishvili str. Tbilisi, Georgia
ID: 404883943
+995 32 2945808; cell phone: +995 557 704433;
www.newpoint.ge info@newpoint.ge

შენიშვნები — Notes

ექსპლიკაცია — Explication

ტექნიკურ-ეკონომიკური მაჩვენებლები — Technical-econimic indicators

პროექტის დასახელება — Project
ინდივიდუალური ერთბინიანი საცხოვრებელი სახლი

დამკვეთი — Client
შპს "პომპანია ბლეჯ სი გრუპი" (ID:204477734)

მისამართი — Address
ქალაქი თბილისი, ქუჩა მ. ასათიანი, №9
(ს/ნ:01.10.15.006.076)

თანამდებობა Position	სახელი გვარი Name Nurame	ხელმოწერა Signature
დირექტორი Director		გ. კირკიტაძე
პროექტის ავტორი Author		გ. კვკვლიძე
არქიტექტორი Architector		გ. კვკვლიძე
არქიტექტორი Architector		
კონსტრუქტორი Constructor		

არქიტექტურული ნაწილი
architecture

ნახაზი Drawing	თარიღი Date of issue	03/04/2021
	მასშტაბი Scale	1:100
	სტადია Stage	პროექტი
	ფორმატი Paper size	A3
	ფაილის სახელი File name	
	ფურცელი Pages	

შენობა ნაგებობა 02/1
ჭრილი 002

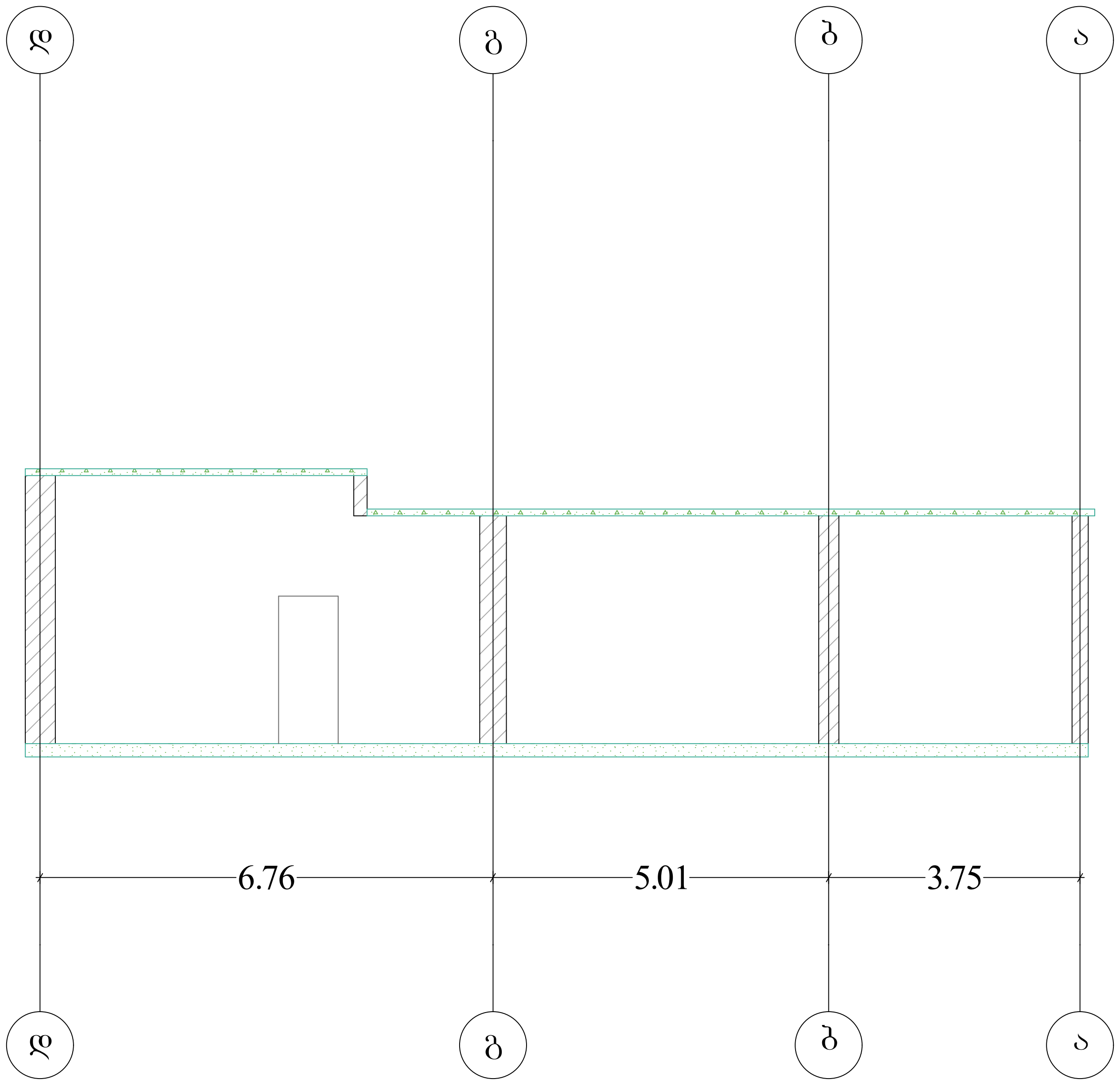

NEW POINT
Measuremant
Cadastre
Topography

შპს „ნიუ პოინტ"
საქართველო, თბილისი, მგალობლიშვილის ქუჩა №3,
I სართული, ოფისი №3; ს/ნ: 404883943

Ltd „New point"
office N3, floor N1, 3 mgaloblishvili str. Tbilisi, Georgia
ID: 404883943
+995 32 2945808; cell phone: +995 557 704433;
www.newpoint.ge info@newpoint.ge

შენიშვნები — Notes

ექსპლიკაცია — Explication

ტექნიკურ-ეკონომიკური მაჩვენებლები — Technical-econimic indicators

პროექტის დასახელება — Project
ინდივიდუალური ერთბინიანი საცხოვრებელი სახლი

დამკვეთი — Client
შპს "კომპანია ბლექ სი გრუპი" (ID:204477734)

მისამართი — Address
ქალაქი თბილისი, ქუჩა მ. ასათიანი, №9
(ს/კ:01.10.15.006.076)

თანამდებობა Position	სახელი გვარი Name Nurame	ხელმოწერა Signature
დირექტორი Director	[signature]	გ. კირკიტაძე
პროექტის ავტორი Author	[signature]	გ. კეკელიძე
არქიტექტორი Architector	[signature]	გ. კეკელიძე
არქიტექტორი Architector		
კონსტრუქტორი Constructor		

არქიტექტურული ნაწილი
architecture

ნახაზი Drawing	თარიღი Date of issue	03/04/2021
	მასშტაბი Scale	1:100
	სტადია Stage	პროექტი
	ფორმატი Paper size	A3
	ფაილის სახელი File name	
	ფურცელი Pages	

შენობა 02/1











NEW POINT
Measuremant
Cadastre
Topography

შპს „ნიუ პოინტ“
საქართველო, თბილისი, მგალობლიშვილის ქუჩა №3,
I სართული, ოფისი №3; ს/ნ: 404883943
Ltd „New point“
office N3, floor N1, 3 mgaloblishvili str. Tbilisi, Georgia
ID: 404883943
+995 32 2945808; cell phone: +995 557 704433;
www.newpoint.ge info@newpoint.ge

შენიშვნები — Notes

ექსპლიკაცია — Explication

ტექნიკურ-ეკონომიკური მაჩვენებლები — Technical-econimic indicators

პროექტის დასახელება — Project

ინდივიდუალური ერთბინიანი საცხოვრებელი სახლი

დამკვეთი — Client

შპს "პომპანია ბლექ სი გრუპი" (ID:204477734)

მისამართი — Address

ქალაქი თბილისი, ქუჩა მ. ასათიანი, №9
(ს/ს:01.10.15.006.076)

თანამდებობა Position	სახელი გვარი Name Nurame	ხელმოწერა Signature
დირექტორი Director		გ. კირკიტაძე
პროექტის ავტორი Author		გ. კეკელიძე
არქიტექტორი Architector		გ. კეკელიძე
არქიტექტორი Architector		
კონსტრუქტორი Constructor		

არქიტექტურული ნაწილი
architecture

ნახაზი Drawing	თარიღი Date of issue	03/04/2021
	მასშტაბი Scale	1:100
	სტადია Stage	პროექტი
	ფორმატი Paper size	A3
	ფაილის სახელი File name	
	ფურცელი Pages	