მრავალბინიანი საცხოვრებელი სახლი მოსკოვის გამზირზე (ს.კ 01.19.34.003.217)

საქართველოს მთავრობის 2016 წლის 28 იანვრის #41 დადგენილებასთან "ტექნიკური რეგლამენტის "შენობა-ნაგებობის უსაფრთხოების ნესების დამტკიცების თაობაზე " შესაბამისობის ანალიზი

02.11.2020

შენობა-ნაგებობის უსაფრთხოების წესებთან შესაბამისობის ანალიზი

გამოყენებული წესები - **„შენობა-ნაგებობის უსაფრთხოების წესები“**

ჩამოთვალეთ შენობის დაკავებულებები და აღწერეთ თითოეული გამოყენება
სასაწყობო ჯგუფი **სწ-2** (შემოზღუდული ავტოსადგომი გარაჟი, სახანძრო ტუმბო და წყლის რეზერვუარის ოთახი -**3.50** ნიშნულზე ღია ავტოსადგომის გარაჟი **+0.00** ნიშნულზე)
საცხოვრებელი ჯგუფის ქვეჯგუფი **სც-2** (საცხოვრებელი ერთეულები (ბინები)**+3.07; 6.20; +9.33; +12.46; +15.59; +18.72; +21.85; +28.11 +28.44; +31.24; +34.37** ნიშნულებზე)

კონსტრუქციის ტიპი:	
განსაზღვრეთ კონსტრუქციის არსებული შენობისთვის: მაგალითი: II-A, II-B, V-A, V-B	
განსაზღვრეთ კონსტრუქციის ტიპი ახალი შენობისთვის: მაგალითი: II-A, II-B, V-A, V-B	**I-A**
შერეული კონსტრუქციის შემთხვევაში მიუთითეთ ტიპები, რომელიც გამოყენებული იქნება, განსაზღვრეთ ტიპები და მათი მდებარეობა:	

სიმაღლის შეზღუდვები ცხრილი 503 -ის მიხედვით		
დაკავებულობები	**დასაშვები სართულიანობა**	**შემოთავაზებული სართულიანობა**
საცხოვრებელი ჯგუფის ქვეჯგუფი **სც-2**	**შეუზღუდავია**	**12**
სასაწყობო ჯგუფი **სწ-2**	**შეუზღუდავია**	**2**
	დასაშვები სიმაღლე	**შემოთავაზებული სიმაღლე**
შენობის სიმაღლე =	**შეუზღუდავია**	**37.70 მეტრი** **(მიწის დონის ნიშნული 408,50)**
მიწის დონის ზემოთ სართულ(ებ)ის რაოდენობა =	**12 სართული**	

ფართობის შეზღუდვები ცხრილი 503 -ის მიხედვით		
დაკავებულობები	**დასაშვები ფართობი (სართულზე)**	**შემოთავაზებული ფართობი(სართულზე)**
საცხოვრებელი ჯგუფის ქვეჯგუფი **სც-2**	**შეუზღუდავი**	**13375 კვ.მ**
სასაწყობო ჯგუფო **სწ-2**	**შეუზღუდავი**	**2407.0 კვ.მ**
შემოთავაზებული ფართობების ჯამი =	**15782 კვ.მ**	
სართულების რაოდენობა =	**12**	
შენობის საერთო ფართობი =	**17250 კვ.მ**	

გარე კედლის ცეცხლმედეგობისა და ღიობისადმი მოთხოვნები ცხრილების 602-ის და 705.8 -ის მიხედვით									
გარე კედელი	**ხანძარსაწინააღმდეგო მანძილი** (მეტრი)	**ცეცხლმედეგობის ხარისხი**(საათი)		**კედლის ღიობების ფართობი** (კედლის %)					
		მოთხოვნილი	**გათვალისწინებული**	**დასაშვები**			**გათვალისწინებული**		
				დაცული	**დაუცველი საშხეფებით**	**დაუცველი**	**დაცული**	**დაუცველი საშხეფებით**	**დაუცველი**
ა-ლ ღერძებში	9.73-15.65	0	0	შეუზღუდავი	შეუზღუდავი	შეუზღუდავი	-		45,0%
ლ-ა ღერძებში	16.61	0	0	შეუზღუდავი	შეუზღუდავი	შეუზღუდავი	-		47%
1-5 ღერძებში	18.65	0	0	შეუზღუდავი	შეუზღუდავი	შეუზღუდავი	-		32%
5-1 ღერძებში	15,97-16.03	0	0	შეუზღუდავი	შეუზღუდავი	შეუზღუდავი	-		35%

ხანძრისაგან დაცვის სისტემებისადმი მოთხოვნები							
დაკავებულობები/სივრცეები/გასასვლელი საშუალებები	ავტოსაშხეფი სისტემა	ალტერნატიული ავტომატური ცეცხლსაქრობი სისტემები	სახანძრო განგაშისა, კვამლაღმომჩენი და ცეცხლაღმომჩენი სისტემები	სახანძრო მილდგარების სისტემები	კვამლის საკონტროლო სისტემები	ხელის ცეცხლმაქრები	საავარიო განგაშის სისტემები
საცხოვრებელი ჯგუფის ქვეჯგუფი **სც-2**	**არა**	-	**კი**	**კი**	-	**არა**	-
სასაწყობო ჯგუფი **სწ-2**	**კი**		**კი**	**კი**		**კი**	
კიბის უჯრედი	-	-	-	**კი**	**კი** (ტამბური კვამლის მექანიკური კონტროლის სისტემით)	-	-
ლიფტები	-	-	-	-		-	-
დერეფანი	-	-	**კი**	-	-	-	-
სახანძრო-სამაშველო სამსახურის მიერ გამოსაყენებელი მისაერთებლები				**კი**			
სახანძრო ტიმბოები და წყლის რეზერვუარი განთავსებულია -3,10 ნიშნულზე				**კი**			

განიავებისადმი მოთხოვნები		
დაკავებულობები/სივრცეები/გასასვლელი საშუალებები	ბუნებრივი განიავება	მექანიკური განიავება
საცხოვრებელი ჯგუფის ქვეჯგუფი **სც-2**	**კი**	
შემოზღუდული ავტოსადგომი გარაჟი სასაწყობო ჯგუფი **სწ-2**		**კი**
ღია ავტოსადგომი გარაჟი სასაწყობო ჯგუფი **სწ-2**	**კი**	

კიბის უჯრედი		კი
ლიფტები	-	კი
დერეფანი	-	კი

თითოეული სართულიდან გასასვლელი საშუალება									
სართულები	დაკავებულობა და დაკავებულობის დატვირთვის ჯამური მაჩვენებელი	მოთხოვნილი გასასვლელების/გასასვლელთან მისადგომის რაოდენობა	გათვალისწინებული გასასვლელების/გასასვლელთან მისადგომის რაოდენობა და ტიპი	გასასვლელი საშუალებების სიგანე(მეტრი)					
				გზა-კიბეები		დერაფანი,		გასასვლელის გზა-კარი	
				მოთხოვნილი	გათვალისწინებული	მოთხოვნილი	გათვალისწინებული	მოთხოვნილი	გათვალისწინებული
მიწის დონის ქვედა სართული -3,50 ნიშნული	სწ-2 (დ.დ -66)	2	2 შიგა გასასვლელის გზა-კიბე	1,10 (თითო)	1,31 (თითო)	--	--	0,82 (თითო)	0,82 (თითო)
მიწის დონის სართული +/-0.00 ნიშნული	სწ-2 (დ.დ -65)	2	2 გასასვლელის ღიობები	--	--	--	--	0,82 (თითო)	მინ. 1.20 (თითო)
ტიპიური სართული +3.07_+34.30 ნიშნულები	სც-2 (დ.დ -60)	2	2 შიგა გასასვლელის გზა-კიბე	1.10 (თითო)	1.31 (თითო)	--	--	0,82 (თითო)	0,82 (თითო)

ყალსადენი სისტემის ფიქსირებული მოწყობილობების რაოდენობა ცხრილი 1602.1-ის მიხედვით													
სართულები	დაკავებულობა და დაკავებულობის დატვირთვის ჯამური მაჩვენებელი	ფიქსირებული მოწყობილობები(ცალი)											
		უნიტაზი		ტუალეტის ხელსაბანები		აბაზანა/შხაპი		სასმელი წყლის ფანტანი		სამომსახურეო ნიჟარა		სამზარეულოს ნიჟარა	
		მოთხოვნილი	გათვალისწინებული	მოთხოვნილი	გათვალისწინებული	მოთხოვნილი	გათვალისწინებული	მოთხოვნილი	გათვალისწინებული	მოთხოვნილი	გათვალისწინებული	მოთხოვნილი	გათვალისწინებული
მიწის დონის ქვედა -1 სართული მიწის დონის ნიშნული +/-0.00	სწ-2 (დ.დ - 66) სწ-2 (დ.დ - 65)	შენობა-ნაგებობის უსაფრთხოების წესების 1602.3 ქვეთავის მიხედვით საზოგადოებრივი ტუალეტები აუცილებელი არ არის ღია ან შემოზღუდულ ავტოსადგომ გარაჟებში. ტუალეტის მოწყობილობები საჭირო არ არის ავტოსადგომ გარაჟებში, რომელთაც ავტოსადგომის მეთვალყურეები არ ემსახურებიან.											

წყალსადენი სისტემის ფიქსირებული მოწყობილობების რაოდენობა-საცხოვრებელი ჯგუფი სც-2 ქვეჯგუფი ცხრილი 1602.1-ის მიხედვით											
სართულები	საცხოვრებელი ერთეულები	ფიქსირებული მოწყობილობები									
		უნიტაზი (ერთ საცხოვრებელ ერთეულზე)		ტუალეტის ხელსაბანები (ერთ საცხოვრებელ ერთეულზე)		აბაზანა/შხაპი (ერთ საცხოვრებელ ერთეულზე)		სამზარეულოს ნიჟარა (ერთ საცხოვრებელ ერთეულზე)		ავტომატური სარეცხი მანქანის მისაერთებელი	
		მოთხოვნილი	გათვალისწინებული	მოთხოვნილი	გათვალისწინებული	მოთხოვნილი	გათვალისწინებული	მოთხოვნილი	გათვალისწინებული	მოთხოვნილი	გათვალისწინებული

მე-2_მე-12 სართულები	სც-2 მაქს (დ.დ --60)	1	1	1	1	1	1	1	1	1 (20 საცხ. ერთეულზე)	1 (თითო საცხ. ერთეულზე)

סימון ומקרא

גבול מגרש	
קו בניין	
ציר	1
מפלס קובעני	+96.75
קווי בניין	
מבנה קיים להריסה	
מבנה חדש	
מבנה חדש מעל הקרקע	L=7000 12%
מבנה חדש מתחת לקרקע	
מבנה חדש מתחת לקרקע	
מבנה חדש מתחת לקרקע


490050
4613650
490150
4613750
01.19.34.003.216
01.19.34.003.217
639.4 m²
294.5 m²
388.1 m²
434.2 m²
289.3 m²
346.2 m²
1751.8 m²
50.1 m²
+460.61
+460.51
+460.61
+460.61
+460.61

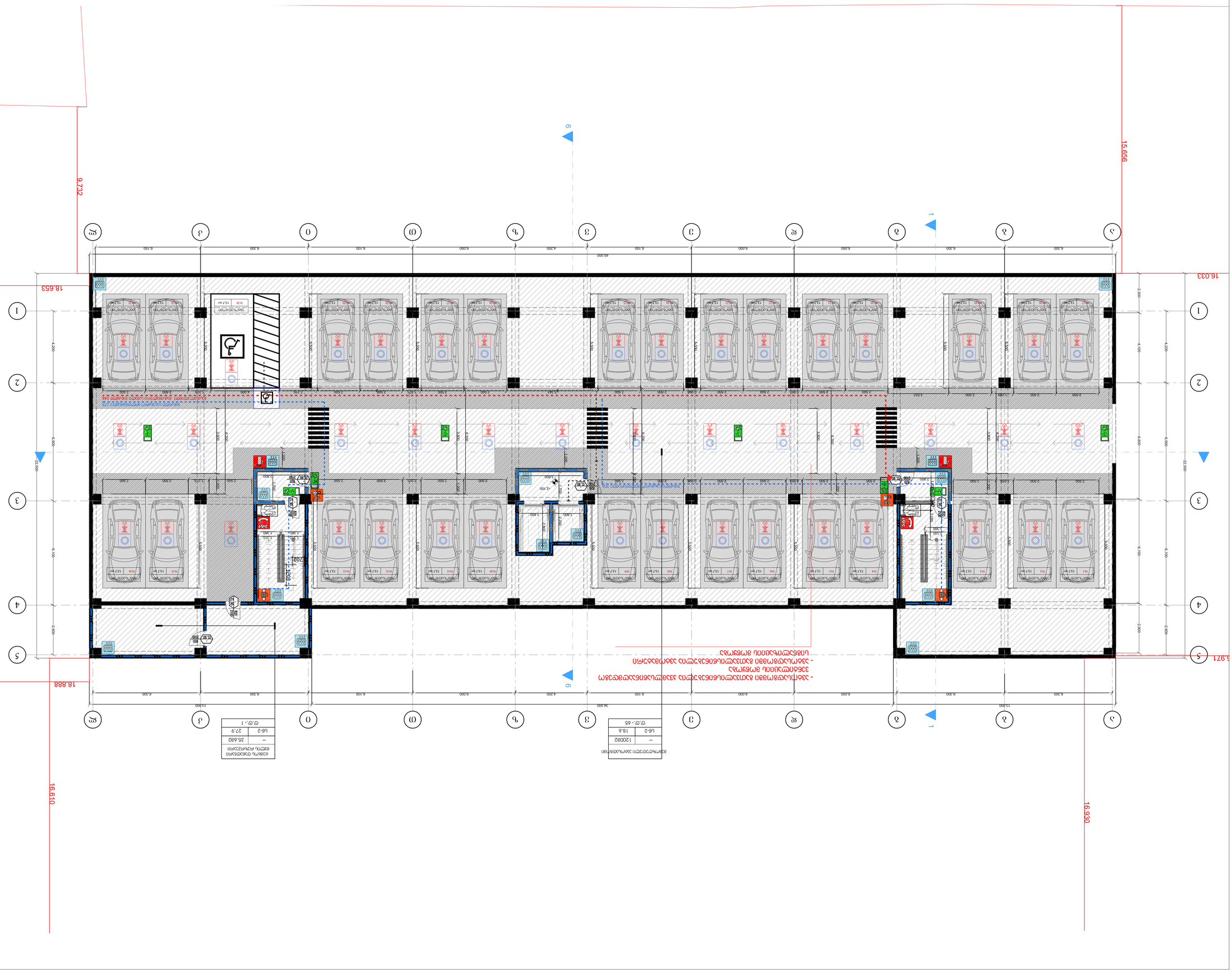
16.033
15.656
9.732
18.653
16.610
18.888
16.930
5.971
- ՀՀ ՇԻՆԱՐԱՐՈՒԹՅԱՆ ԵՎ ՏԵՂԱԿԱՆ ԻՆՔՆԱԿԱՌԱՎԱՐՄԱՆ ՆԱԽԱՐԱՐՈՒԹՅԱՆ ՀԱՍՏԱՏՈՒԹՅԱՆ ՄԱՍԻՆ ՕՐԵՆՔԻ ՊԱՀԱՆՋՆԵՐԻ ՀԱՄԱՁԱՅՆ ՇԻՆԱՐԱՐԱԿԱՆ ԳՈՐԾՈՒՆԵՈՒԹՅԱՆ ԻՐԱԿԱՆԱՑՄԱՆ ԸՆԹԱՑՔՈՒՄ ՊԱՀՊԱՆՎՈՂ ՀՈՂԱՄԱՍԵՐԻ ՎՐԱ ԱՆՑՈՒՄ ԵՎ ՇԻՆԱՐԱՐԱԿԱՆ ԱՇԽԱՏԱՆՔՆԵՐ ԻՐԱԿԱՆԱՑՆԵԼՈՒ ՀԱՄԱՐ ՀԱՏԿԱՑՎԱԾ ՀՈՂԱՄԱՍԻ ՄԱՍՆԱԿԻ ՍԱՀՄԱՆԱՓԱԿՈՒՄՆԵՐԻ ՄԱՍԻՆ
- ՀՀ ՇԻՆԱՐԱՐՈՒԹՅԱՆ ԵՎ ՏԵՂԱԿԱՆ ԻՆՔՆԱԿԱՌԱՎԱՐՄԱՆ ՆԱԽԱՐԱՐՈՒԹՅԱՆ ՀԱՍՏԱՏՈՒԹՅԱՆ ՄԱՍԻՆ ՕՐԵՆՔԻ ՊԱՀԱՆՋՆԵՐԻ ՀԱՄԱՁԱՅՆ ՇԻՆԱՐԱՐԱԿԱՆ ԳՈՐԾՈՒՆԵՈՒԹՅԱՆ ԻՐԱԿԱՆԱՑՄԱՆ ԸՆԹԱՑՔՈՒՄ ՊԱՀՊԱՆՎՈՂ ՀՈՂԱՄԱՍԵՐԻ ՎՐԱ ԱՆՑՈՒՄ ԵՎ ՇԻՆԱՐԱՐԱԿԱՆ ԱՇԽԱՏԱՆՔՆԵՐ ԻՐԱԿԱՆԱՑՆԵԼՈՒ ՀԱՄԱՐ ՀԱՏԿԱՑՎԱԾ ՀՈՂԱՄԱՍԻ ՄԱՍՆԱԿԻ ՍԱՀՄԱՆԱՓԱԿՈՒՄՆԵՐԻ ՄԱՍԻՆ

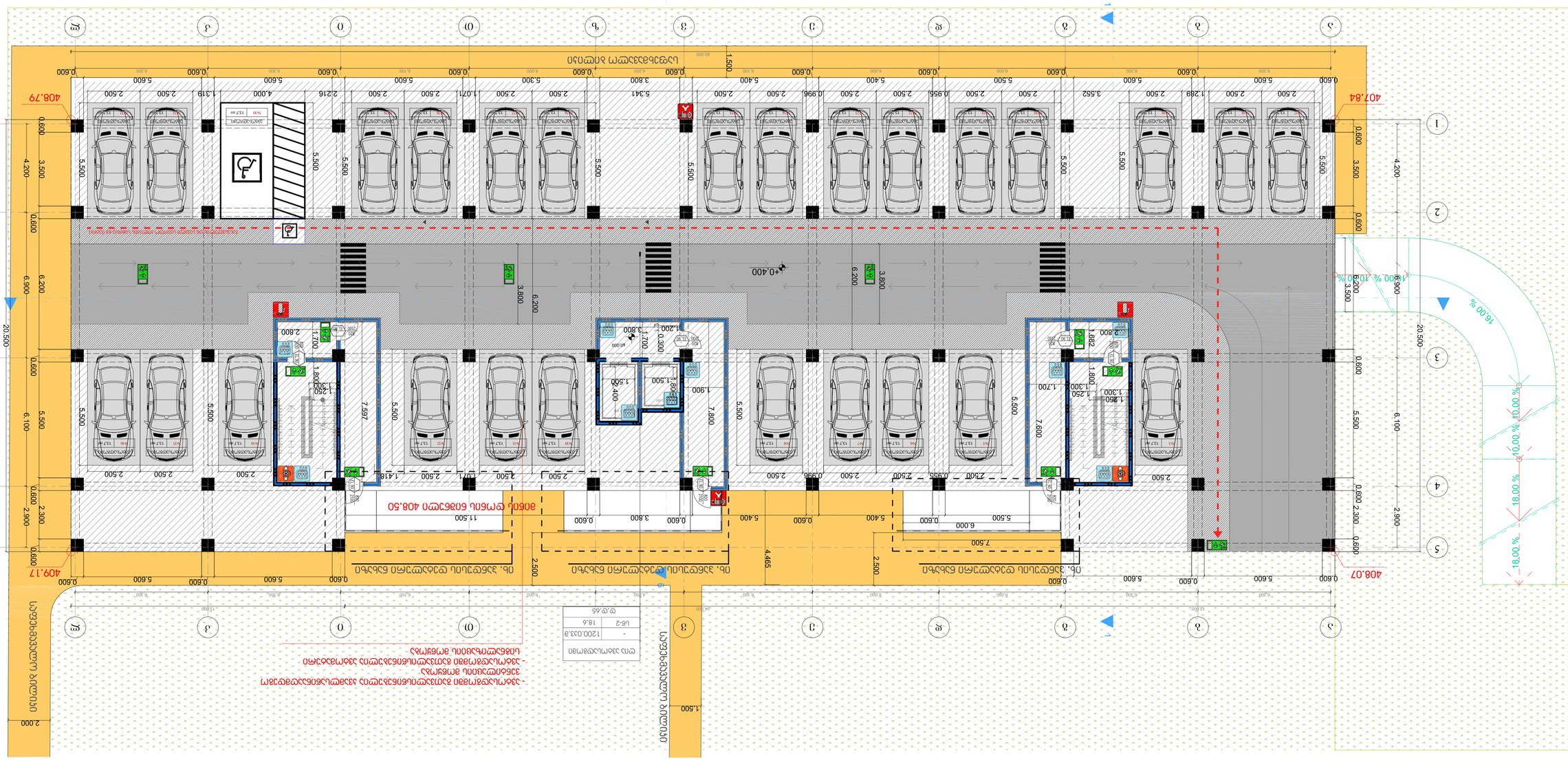
+0.400
+0.400
+0.400

ექსპლიკაცია

გეგმა +3.07 ნიშნულზე

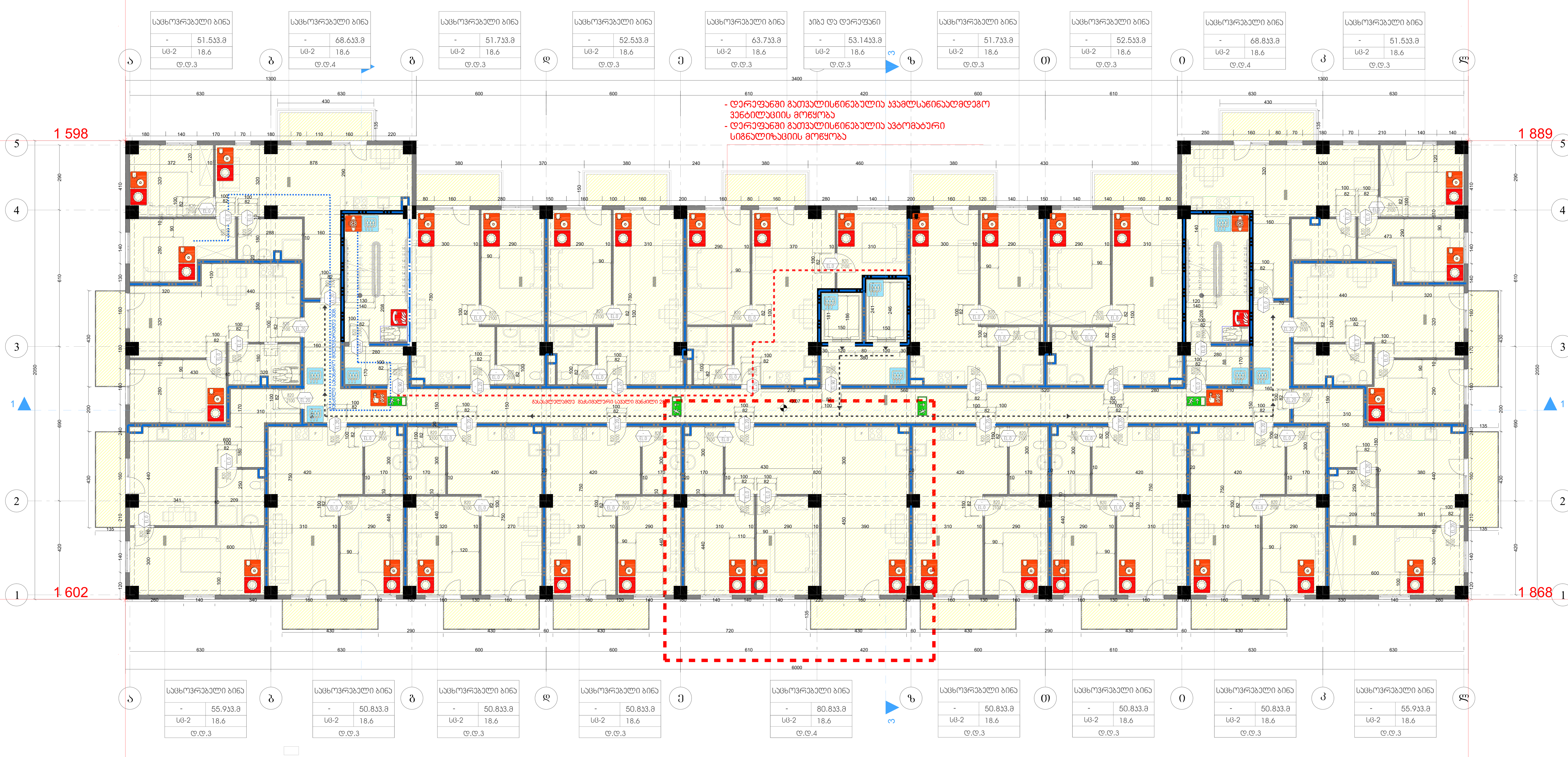

შენიშვნები და პირობითი აღნიშვნა

პროექტის სახელწოდება

მრავალბინიანი საცხოვრებელი სახლი

ობიექტის მისამართი

ქ. თბილისი, მოსკოვის გამზირი №38
(ს.კ: 01.19.34.003.217)

შ.პ.ს. "არქვეი"

ს.ნ.: 420425524
ელ-ფოსტა: arch.way@outlook.com

დირექტორი	უ.ჭანტურია
მთ. არქიტექტორი	დ. კაშია
დამკვეთი	შ.პ.ს. ისანი გარდენსი

ნახაზის დასახელება

მასშტაბი	ფორმატი	გვერდი
1:100	A-1	

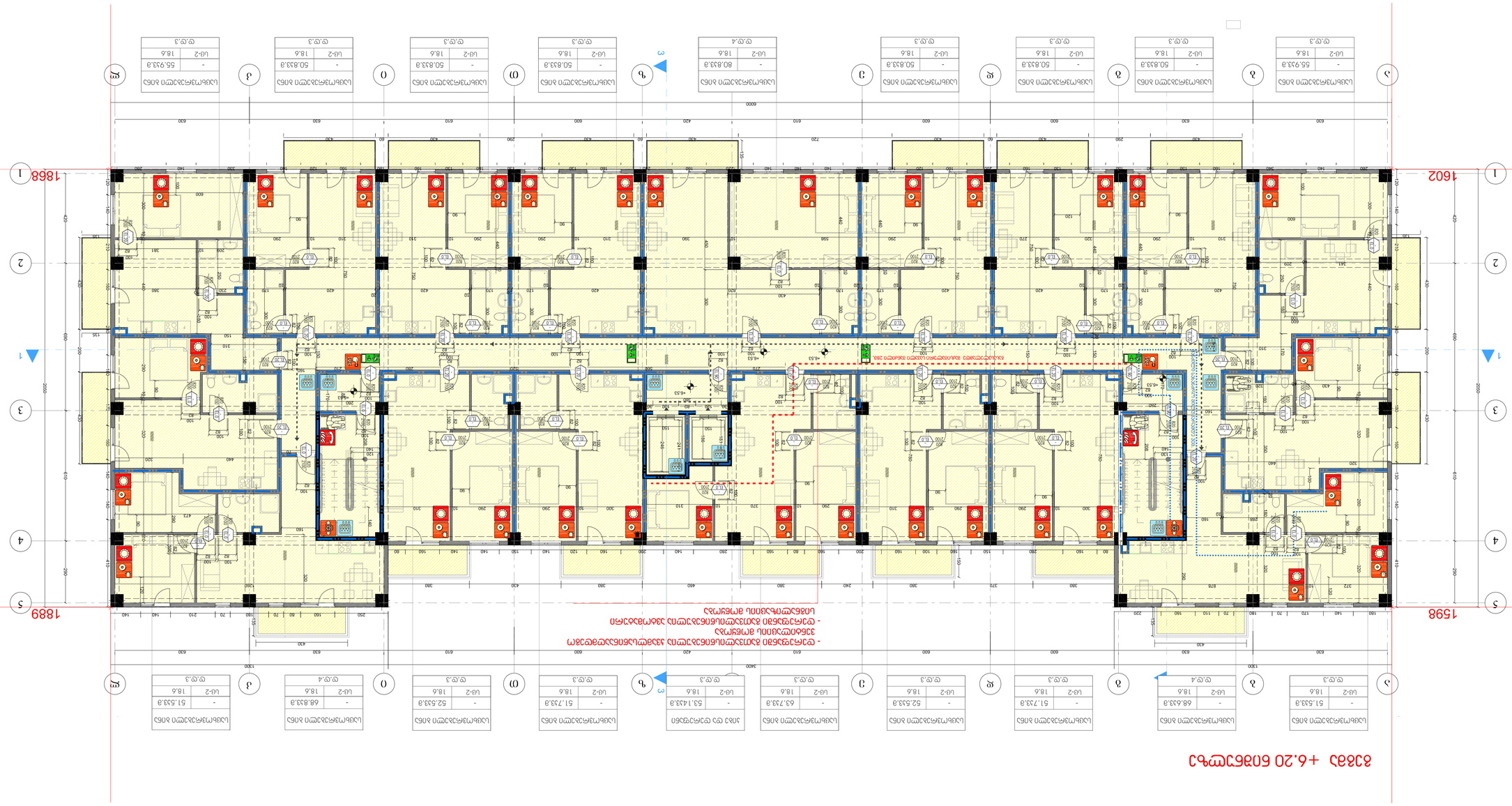

ა	ბ	გ	დ	ე	ვ	ზ	თ	ი	კ	ლ	მ	ნ	ო	პ	ჟ	რ	ს	ტ	უ	ფ	ქ	ღ	ყ	შ	ჩ	ც	ძ	წ	ჭ	ხ	ჯ	ჰ
630	630	630	630	600	600	600	610	420	60	240	720	60	420	610	600	600	630	630	630	630	1200											

ՀԱՐԿԱՅԻՆ ԱՆՑՈՒՄՆԵՐՈՎ ԱՅԳԵՀԱՆՔԻ ՆԱԽԱԳԻԾ

ՀԱՄԱՅՆՔԱՅԻՆ ՆՇԱՆԱԿՈՒԹՅԱՆ ԱՅԳԵՀԱՆՔԻ ՆԱԽԱԳԻԾ

ՀԱՍԱՐԱԿԱԿԱՆ ՆՇԱՆԱԿՈՒԹՅԱՆ ԱՅԳԵՀԱՆՔԻ ՆԱԽԱԳԻԾ

ՀՀ, ԳԵՂԱՐՔՈՒՆԻՔԻ ՄԱՐԶ, ԳԱՎԱՌ ՀԱՄԱՅՆՔԻ ՎԱՐՉԱԿԱՆ ՇԵՆՔԻ ՀԱՐԱԿԻՑ ԿՈՂՄ ԳՏՆՎՈՂ ՀՈՂԱՄԱՍԻ ԱՌԱՆՁՆԱՑՎԱԾ ՀՈՂԱՄԱՍԻ ՎՐԱ

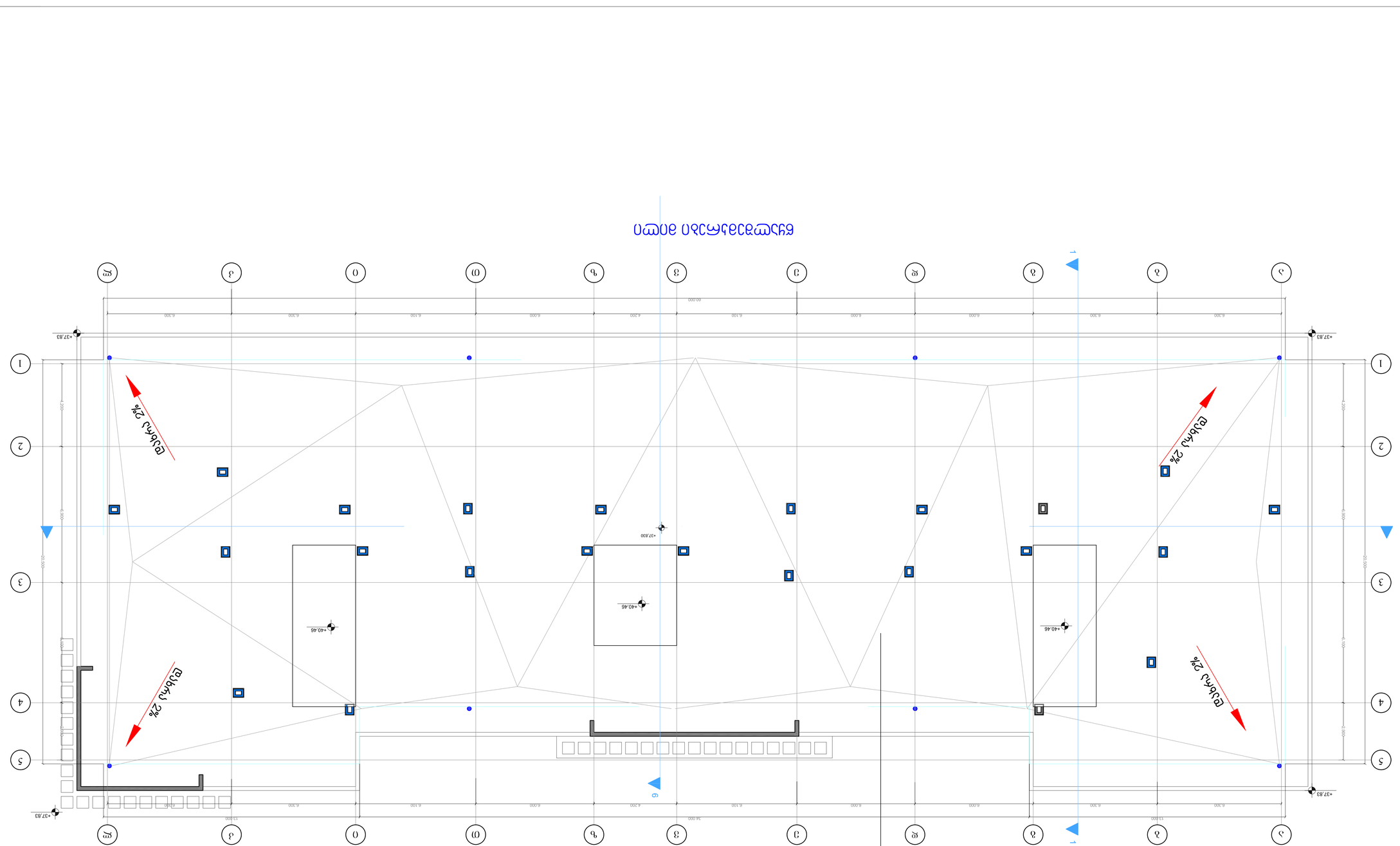

ՍԱՀՄԱՆԱՓԱԿՄԱՆ ՆԱԽԱԳԻԾ

ՀԱՅԱՍՏԱՆԻ ՀԱՆՐԱՊԵՏՈՒԹՅԱՆ ԱՐԱՐԱՏԻ ՄԱՐԶԻ ԱՐԱՐԱՏ ՀԱՄԱՅՆՔԻ ՆԱԽԱԴՊՐՈՑԱԿԱՆ ՀԱՍՏԱՏՈՒԹՅԱՆ ՀԱՄԱՐ

ՀԱՄԱՅՆՔԱՅԻՆ ՆՇԱՆԱԿՈՒԹՅԱՆ ՀԱՍՑԵՈՒՄ ՆԱԽԱՏԵՍՎՈՂ ՀՈՂԱՄԱՍԻ ՀԱՍՑԱՅԻՆ ՊԼԱՆ

ք. ԹԹՈՒՄՈՒ, ՀՐԱԶԴԱՆ ԳՈՒՄԱՐԱՆ ՆԳ38
(և.Հ. 01.19.34.003.27)

ՀՀ ՏԱՐԱԾՔԱՅԻՆ ԿԱՌԱՎԱՐՄԱՆ ԵՎ ՔԱՂԱՔԱՇԻՆՈՒԹՅԱՆ ԿՈՄԻՏԵ

ՀՀ, ք. ԱՐԱՐԱՏ, ՀՐԱԶԴԱՆԻ ՊՈՂՈՏԱՅԻ 7

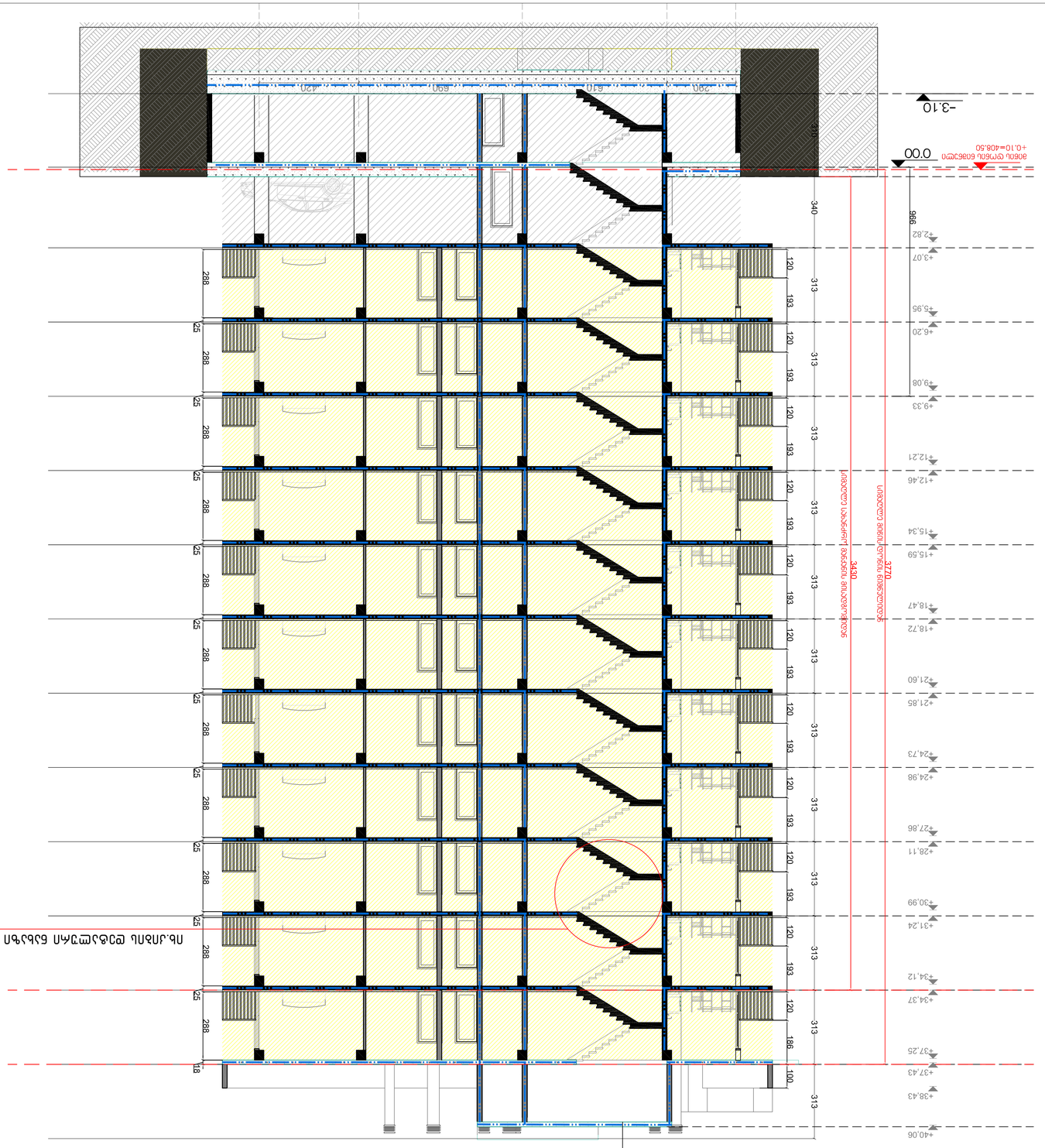

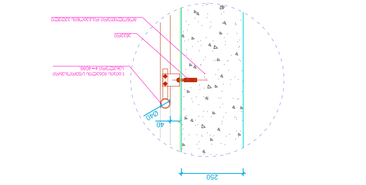

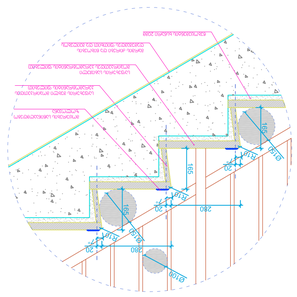
Ø10/20
Ø10/20
Ø10/20

მისანვდომობის ეროვნული სტანდარტის შესაბამისი დოკუმენტაცია მოსკოვის ბამზირი (ს.კ 01.19.34.003.216)

საქართველოს მთავრობის 2016 წლის 28 იანვრის #41 დადგენილებასთან "ტექნიკური რეგლამენტის "შენობა-ნაგებობის უსაფრთხოების წესების დამტკიცების თაობაზე " შესაბამისობის ანალიზი

31.03.2021

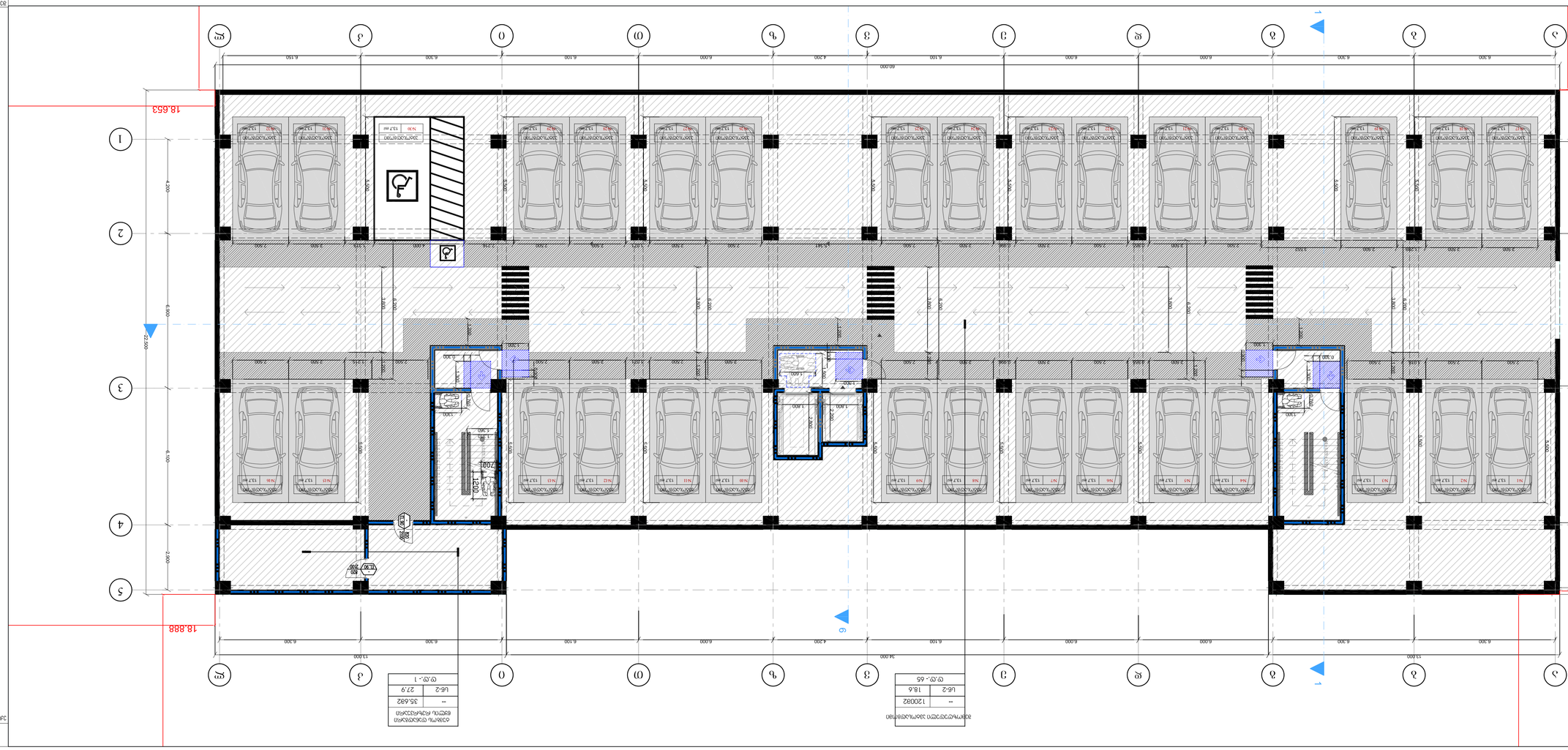

ნომერი	ფართობი, მ2
N1	13.7
N2	13.7
N3	13.7
N4	13.7
N5	13.7
N6	13.7
N7	13.7
N8	13.7
N9	13.7
N10	13.7
N11	13.7
N12	13.7
N13	13.7
N14	13.7
N15	13.7
N16	13.7
N17	13.7
N18	13.7
სულ	247.2

ნომერი	ფართობი, მ2
L6-1	18.6
--	1.20082
სულ	19.8

ნომერი	ფართობი, მ2
L6-2	27.9
--	35.682
სულ	63.582

1:100	A-1

ტექნიკური ანგარიში

ზოგადი ნაწილი

ობიექტის ზოგადი აღწერა

ობიექტი წარმოადგენს ორსართულიან საცხოვრებელ სახლს, რომელიც განთავსებულია ქ. თბილისში, ვაკის რაიონში, ნაკვეთზე ს/კ 01.19.34.003.271. ნაკვეთის ფართობი 1438 კვ.მ. ნაკვეთის რელიეფი ბრტყელია. ობიექტის მისასვლელი გზა ასფალტირებულია.

ობიექტის ზოგადი მონაცემები

ნაკვეთის ფართობი	1438 კვ.მ.
ობიექტის ფართობი	247.2 კვ.მ.
სართულების რაოდენობა	2
სიმაღლე	6.8 მ.
სიგრძე	22.2 მ.
სიგანე	13 მ.

ობიექტის ფუნქციური დანიშნულება

ობიექტის ფუნქციური დანიშნულებაა საცხოვრებელი სახლი.

ობიექტის ტექნიკური მახასიათებლები

ობიექტის ტექნიკური მახასიათებლებია:

- ობიექტის ფართობი 247.2 კვ.მ.
- ობიექტის სართულების რაოდენობა 2
- ობიექტის სიმაღლე 6.8 მ.
- ობიექტის სიგრძე 22.2 მ.
- ობიექტის სიგანე 13 მ.

ობიექტის ტექნიკური მახასიათებლების დასაბუთება

ობიექტის ტექნიკური მახასიათებლები დასაბუთებულია ობიექტის ფუნქციური დანიშნულებით, ობიექტის ფართობით, სართულების რაოდენობით, სიმაღლით, სიგრძით და სიგანით.

ობიექტის ფუნქციური დანიშნულების დასაბუთება

ობიექტის ფუნქციური დანიშნულება დასაბუთებულია ობიექტის ფართობით, სართულების რაოდენობით, სიმაღლით, სიგრძით და სიგანით

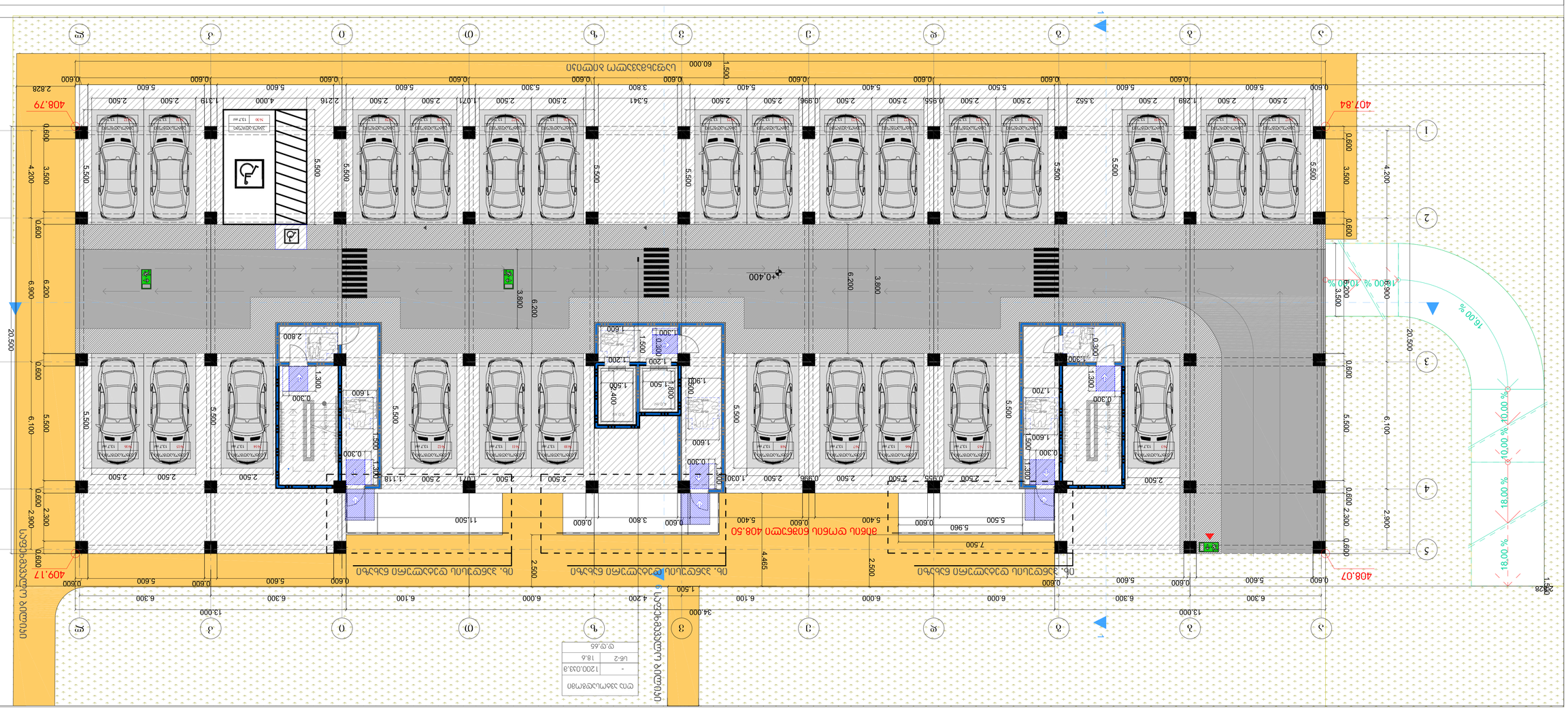
60.000
1.500
1 2 3 4 5 6 7 8 9 10 11 12 13
A B C D E F G H J K L M N
20.500
34.000
13.000
6.300
6.000
6.100
4.200
5.600
0.600
2.828
408.79
407.84
409.17
408.07
+0.400
+0.000
16.00 %
10.00 %
18.00 %
5.500
3.500
6.200
3.800
6.900
5.800
2.900
2.300
4.200
6.100
20.500
2.500
4.465
1.500
1.300
1.600
1.200
1.900
1.400
0.300
0.600
11.500
5.960
5.500
7.500
5.400
3.800
9.600
1.300
1.500
1.600
1.700
1.200
1.500
1.400
1.900
1.300
1.500
1.600
0.300
0.600
2.600
2.500
2.216
4.000
1.319
2.500
1.289
3.562
2.500
0.956
5.400
5.300
2.500
1.071
5.341
3.800
2.500
0.996
2.500
1.030
2.500
1.118
2.500
2.500
2.500

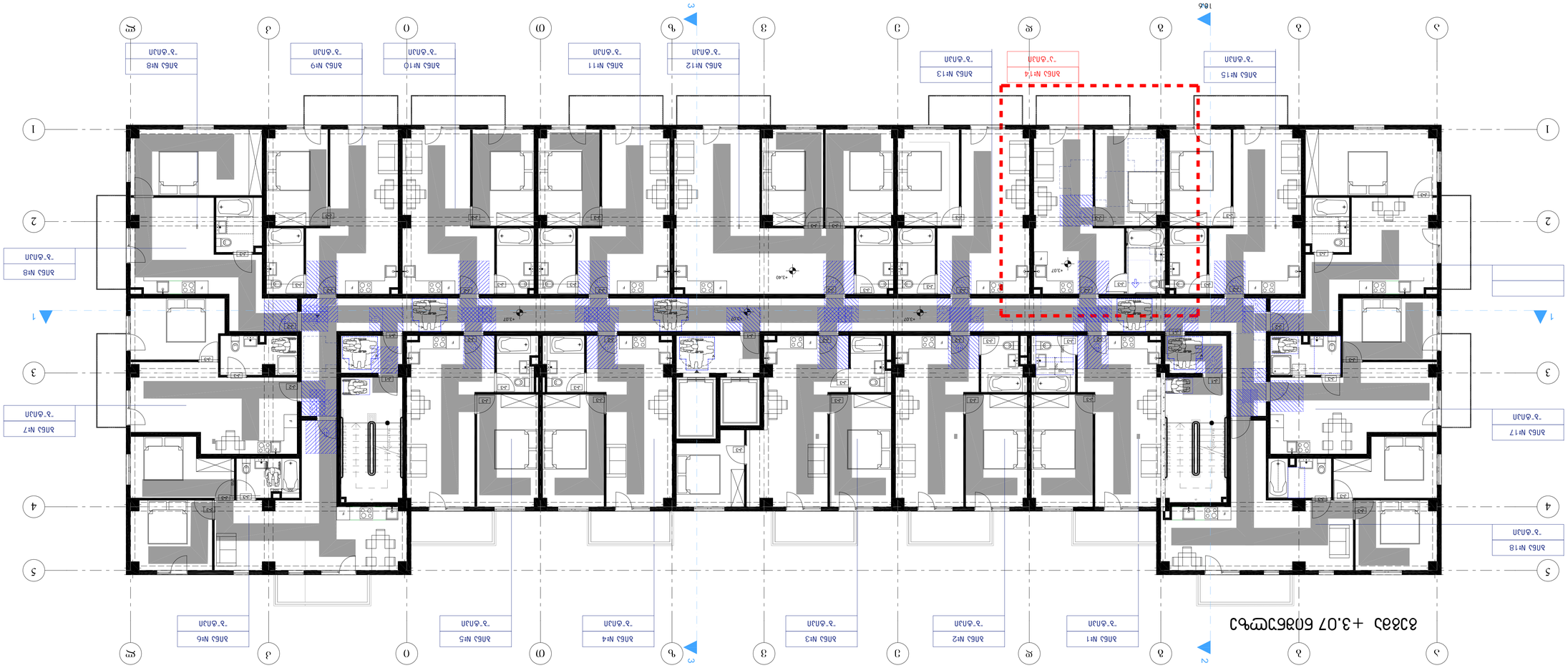
ՀԱԿ №1
ՀԱԿ №2
ՀԱԿ №3
ՀԱԿ №4
ՀԱԿ №5
ՀԱԿ №6
ՀԱԿ №7
ՀԱԿ №8
ՀԱԿ №9
ՀԱԿ №10
ՀԱԿ №11
ՀԱԿ №12
ՀԱԿ №13
ՀԱԿ №14
ՀԱԿ №15
ՀԱԿ №16
ՀԱԿ №17
ՀԱԿ №18
+3.07 ճշտված
+3.40
+3.07
+3.07
+3.07

გეგმა +6.20 ნიშნულზე

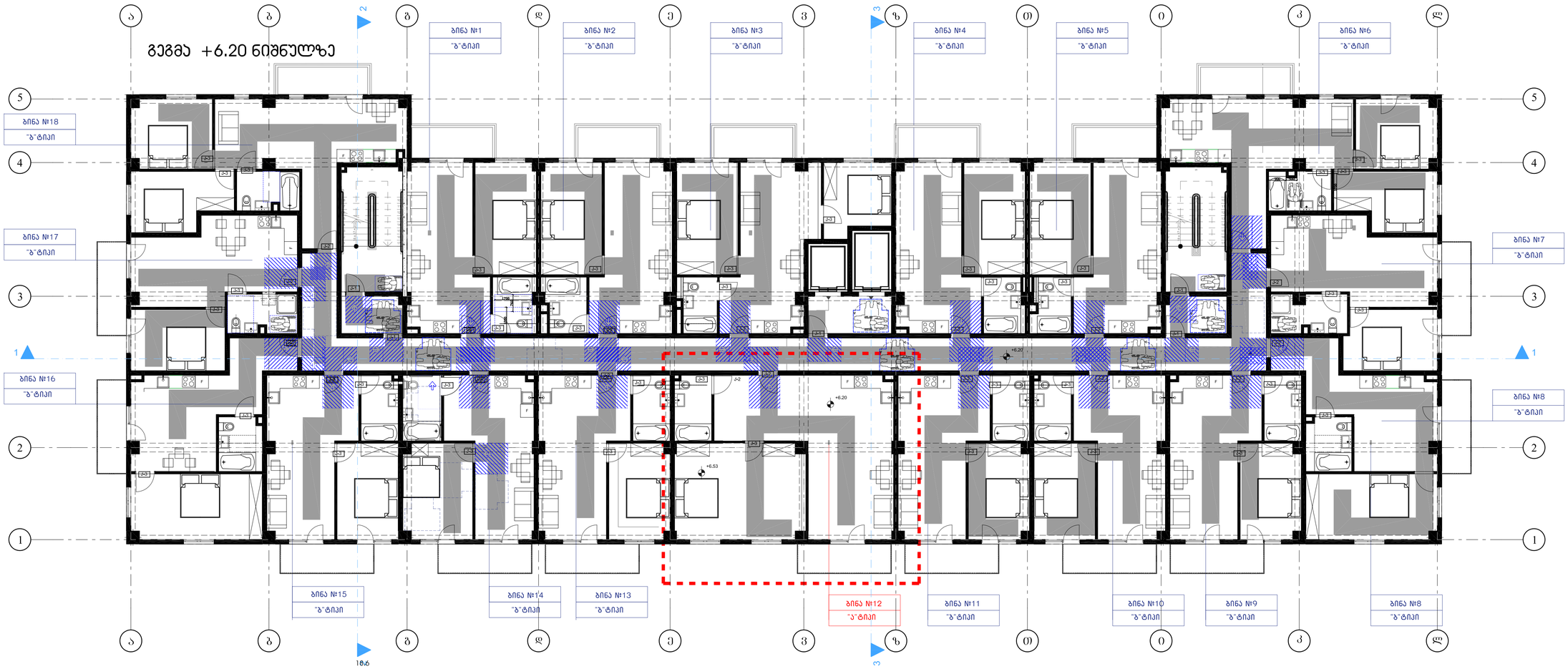

იატაკის თავისუფალი სივრცის ზომა ახალი შენობა ნაგებობიოსთვის სურ.305.3.1.

თავისუფალი სივრცე კართან განივრირებისთვის ანჯამიანი კარი საკეტის მხრიდან მისაწვდომი მინოლით გაღება 404.2.3.2 (ბ)

თავისუფალი სივრცე კართან განივრირებისთვის ანჯამიანი კარი საკეტის მხრიდან მისაწვდომი მინოლით გაღება 404.2.3.2 (ბ

სივრცე 304.3.2.1 (ბ) ვარიანტი 3

ზომა და გადაფარვა

გზა-კარის თავისუფალი სიგანე ანჯამიანი კარი სურ.404.2.2.(ა)

შენიშვნა:
იატაკის ზედაპირი უნდა იყოს მდგრადი, მყარი და არასასრიალო.
იატაკის თავისუფალ სივრცეში ღრინის ცვლილება დაუშვებელი

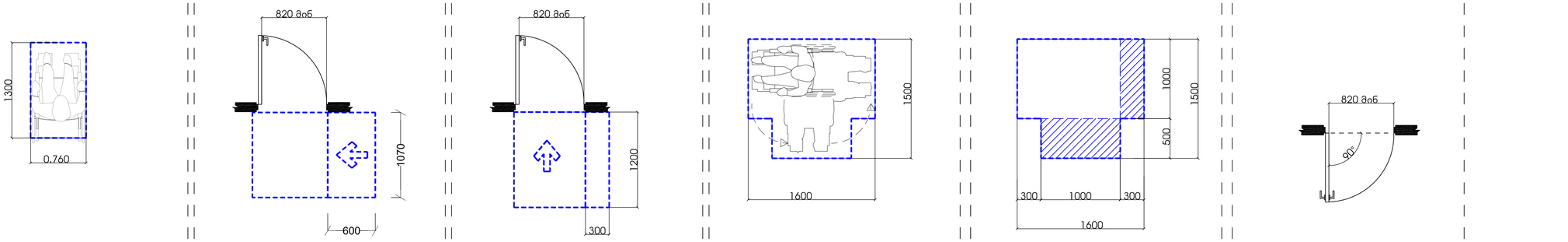

თბილისი 2020

ექსპლიკაცია

შენიშვნები და პირობითი აღნიშვნა

პროექტის სახელწოდება

მრავალბინიანი საცხოვრებელი სახლი

ობიექტის მისამართი

ქ. თბილისი, გოსტოვის გამზირი №38 (ს.კ: 01.19.34.003.217)

შ.პ.ს. "არქკვი"

ს.ნ.: 420425524
ელ-ფოსტა: arch.way@outlook.com

დირექტორი	უ.ჯანტარია
მთ. არქიტექტორი	დ. აბაშა
დამპროექტი	შ.პ.ს. ისანი გარდენსი

ნახაზის დასახელება

მასშტაბი	ფორმატი	გვერდი
1:100	A-1	

თბილისი 2020

შენიშვნები

გეგმა +18.72 ნიშნულზე

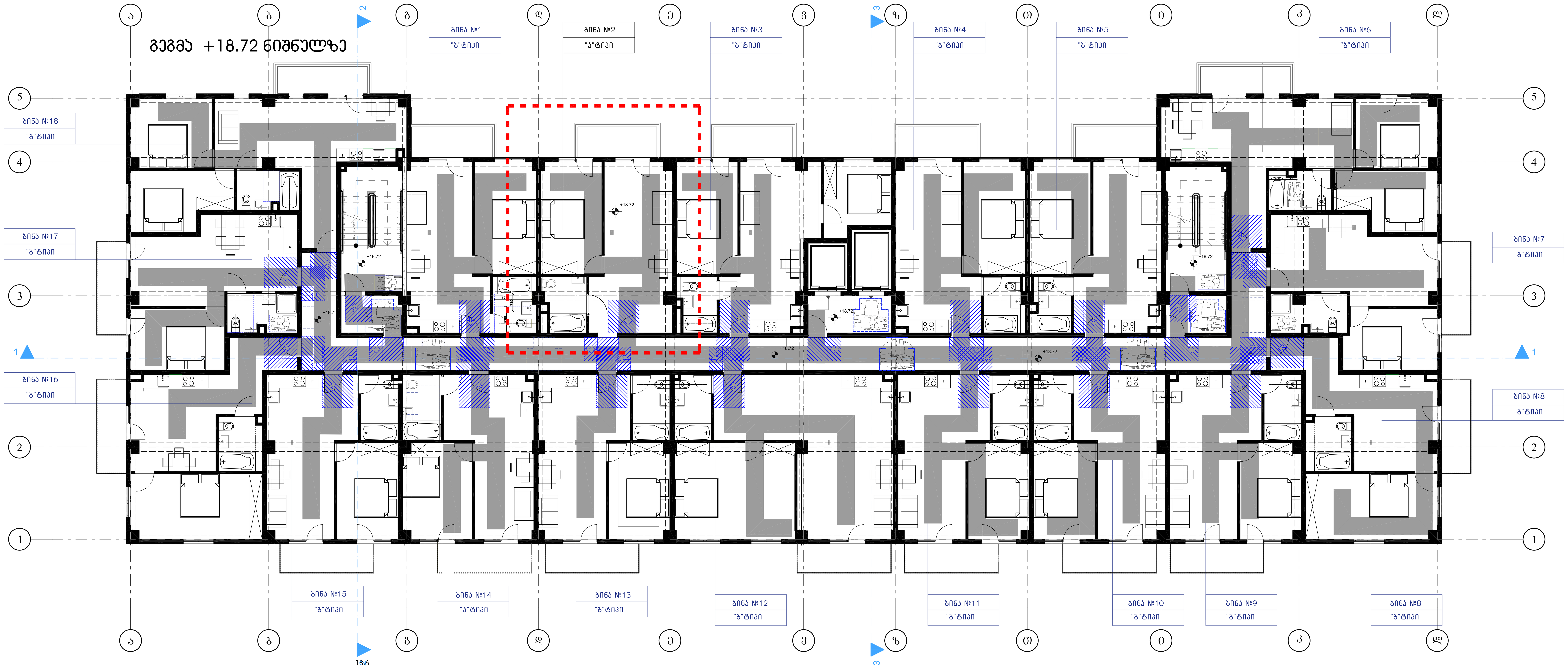

შენიშვნები და პირობითი აღნიშვნა

იატაკის თავისუფალი სივრცის ზომა ახალი შენობა ნაგებობისთვის სურ.305.3.1.	თავისუფალი სივრცე კართან მანევრირებისთვის ანჯამიანი კარი საკეტის მხრიდან მისაწვდომი მიწოლით გაღება 404.2.3.2 (ბ)	თავისუფალი სივრცე კართან მანევრირებისთვის ანჯამიანი კარი საკეტის მხრიდან მისაწვდომი მიწოლით გაღება 404.2.3.2 (გ	სივრცე 304.3.2.1 (გ) ვარიანტი 3	ზომა და გადაფარვა	გზა-კარის თავისუფალი სიგანე ანჯამიანი კარი სურ.404.2.2.(ა)

შენიშვნა:
იატაკის ზედაპირი უნდა იყოს მდგრადი, მყარი და არასასრიალა.
იატაკის თავისუფალ სივრცეში დონის ცვლილება დაუშვებელი

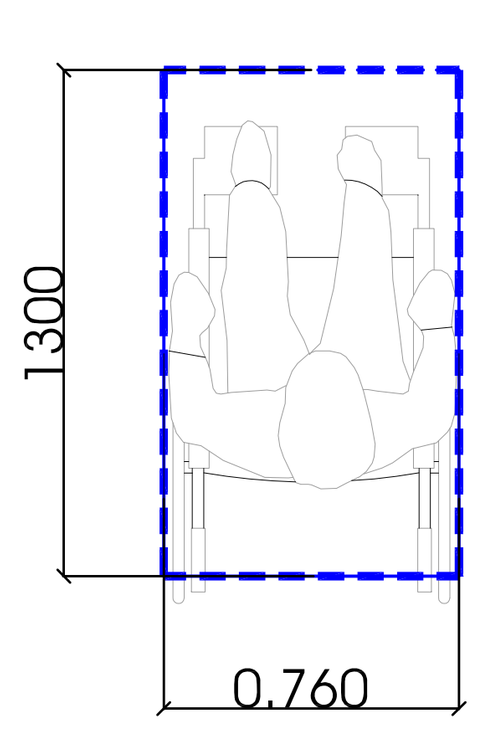

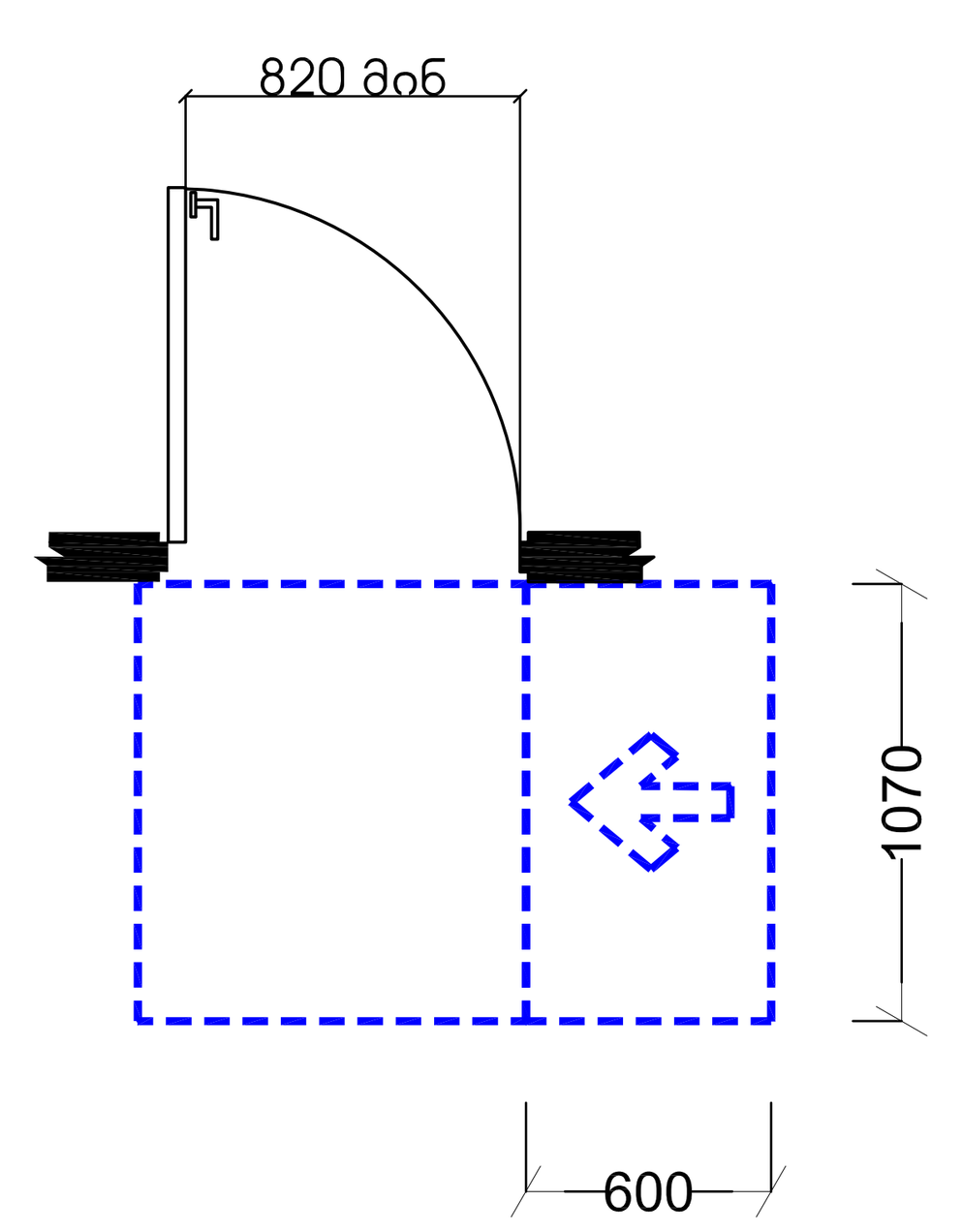

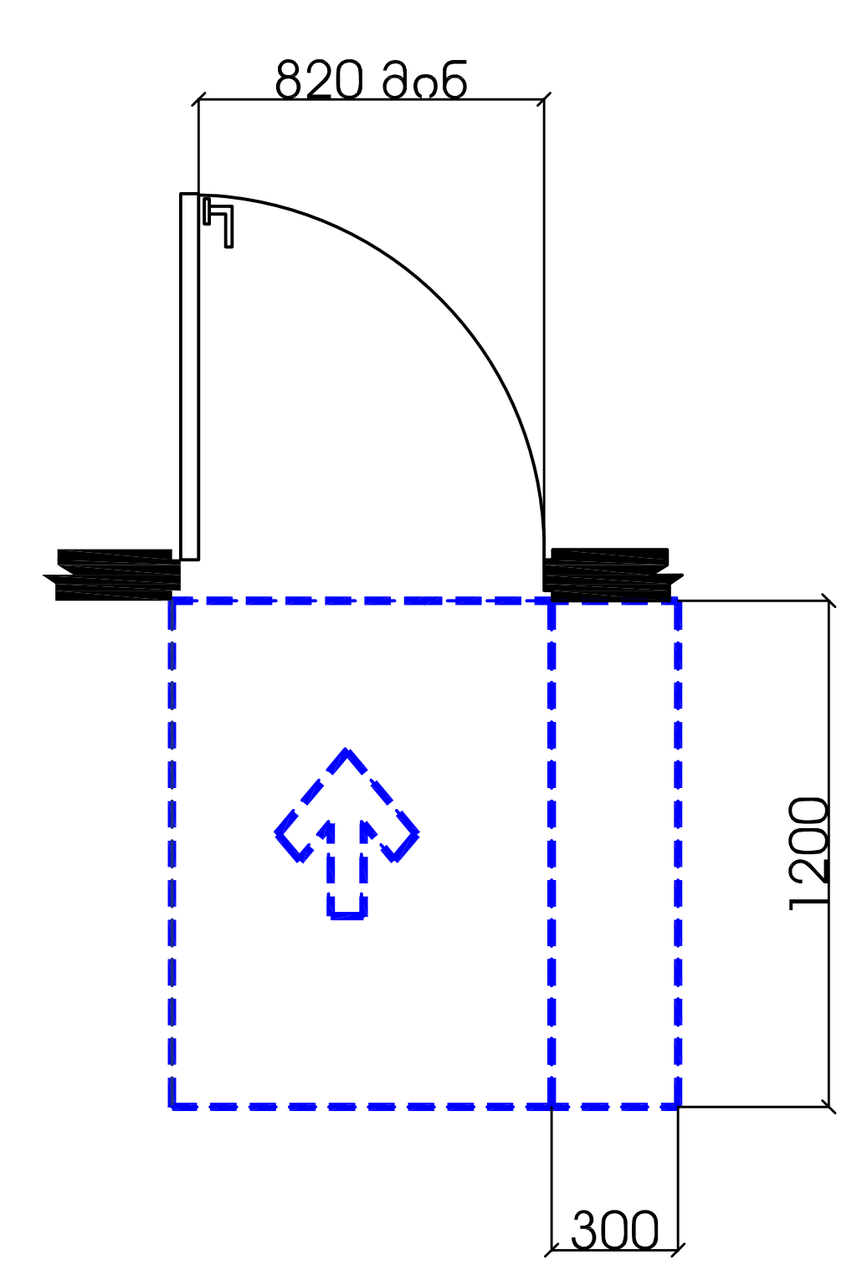

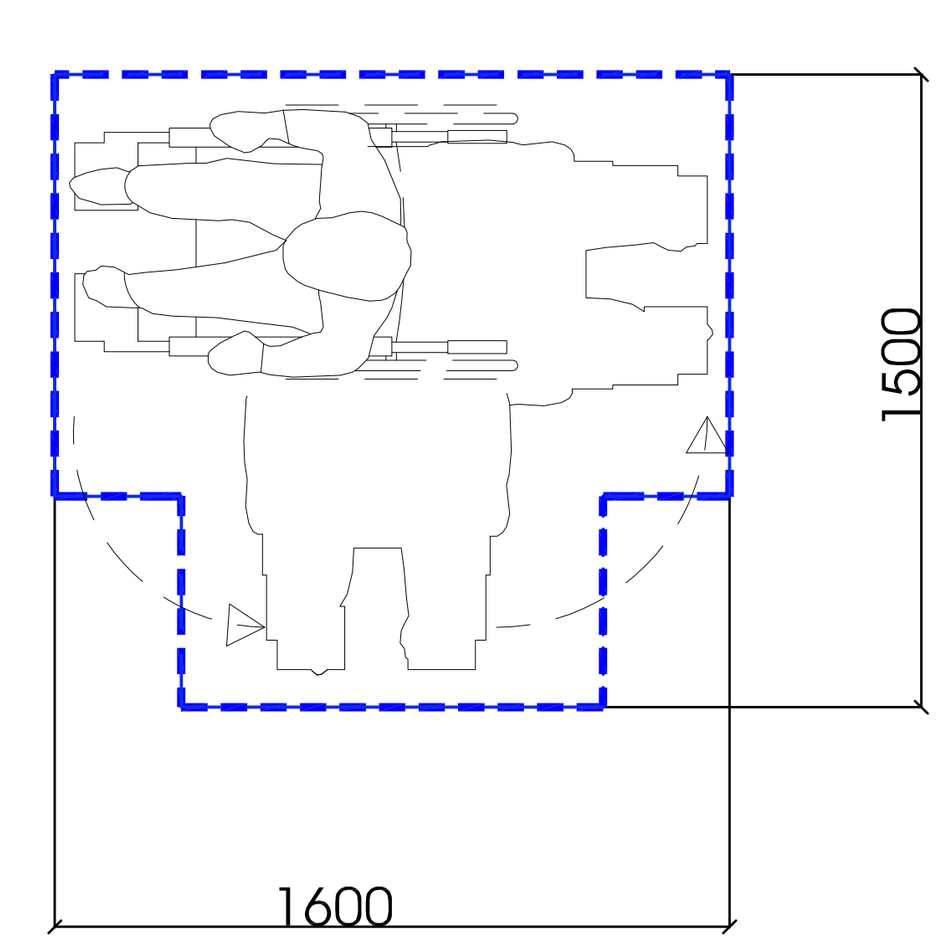

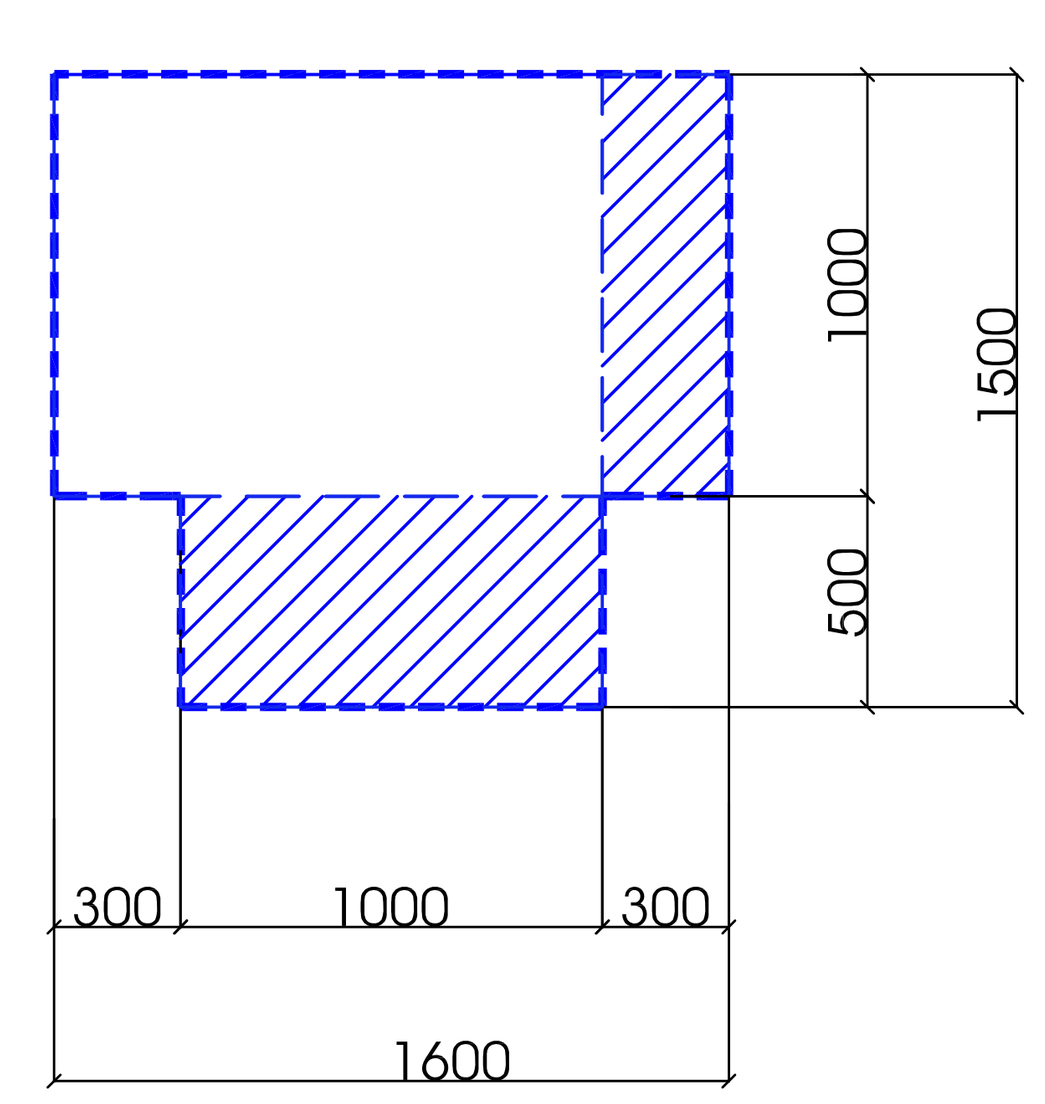

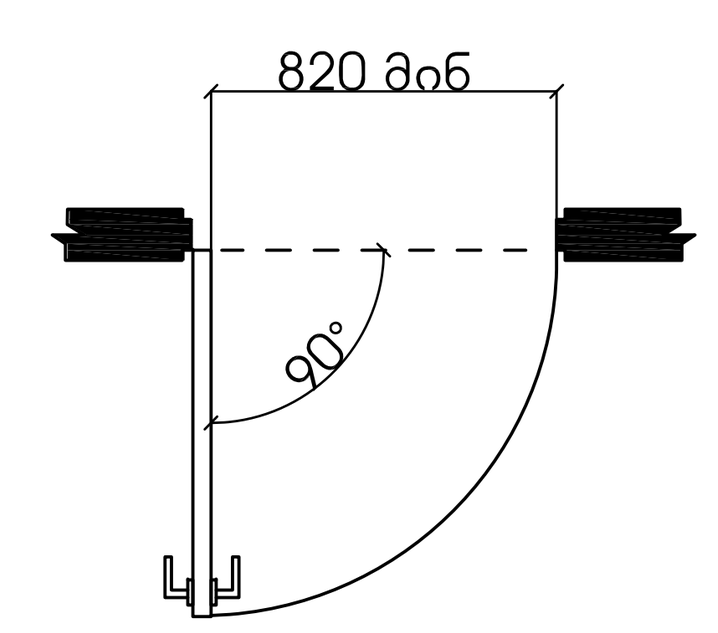

პროექტის სახელწოდება
მრავალბინიანი საცხოვრებელი სახლი

ობიექტის მისამართი
ქ. თბილისი, მოსკოვის გამზირი №38
(ს.კ: 01.19.34.003.217)

შ.პ.ს. "არქვეი"
ს.ნ.: 420425524
ელ-ფოსტა: arch.way@outlook.com

დირექტორი	უ.ჭანტურია
მთ. არქიტექტორი	დ. კაშია
დამკვეთი	შ.პ.ს. ისანი გარდენსი

ნახაზის დასახელება

მასშტაბი	ფორმატი	გვერდი
1:100	A-1	

"ა" ტიპის ბინა +3.07 ნიშნულზე

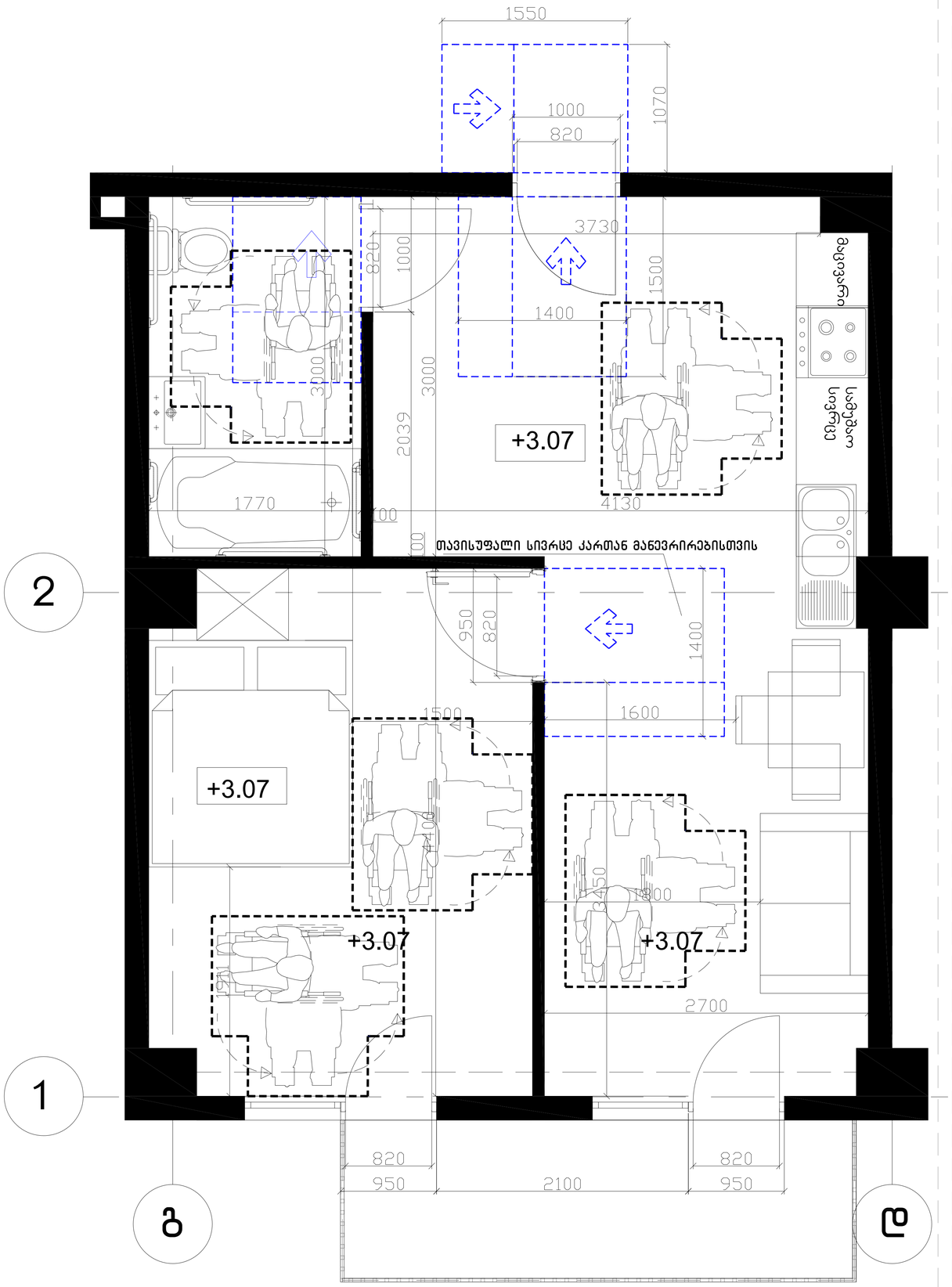

ტუალეტის დეტალური ნახაზი

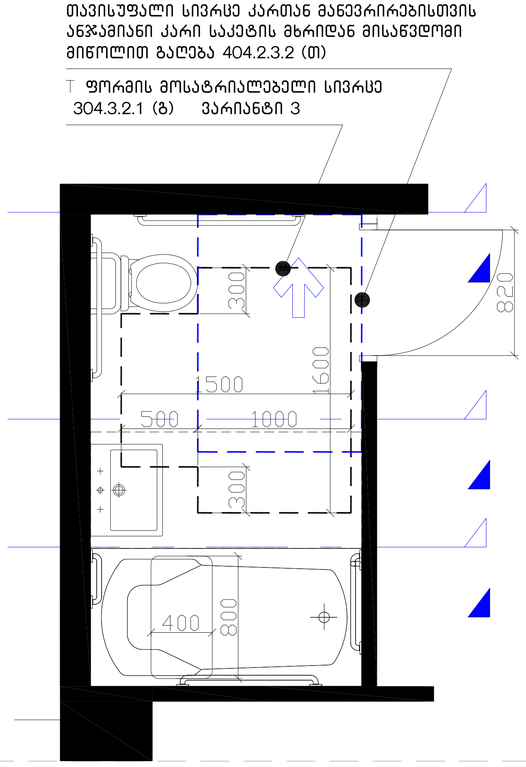

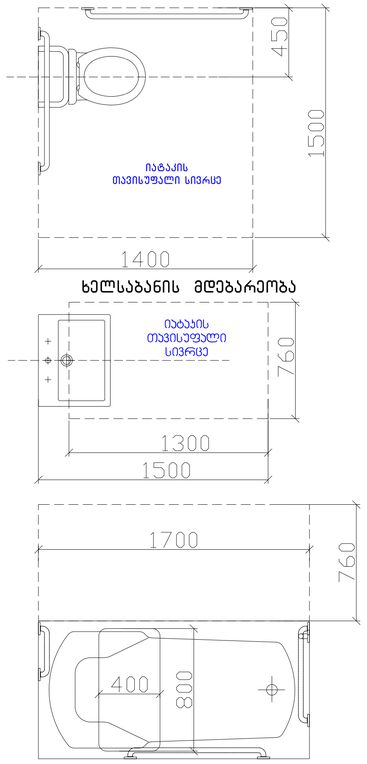

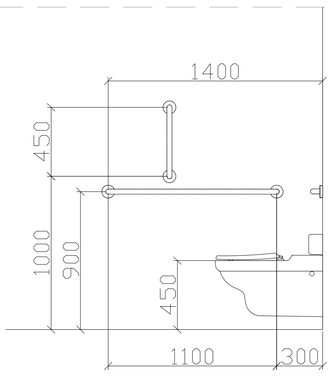

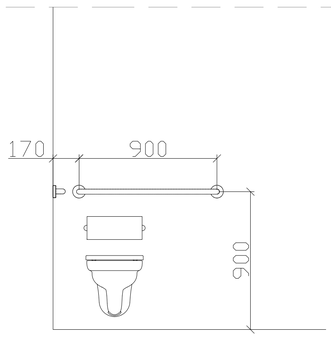

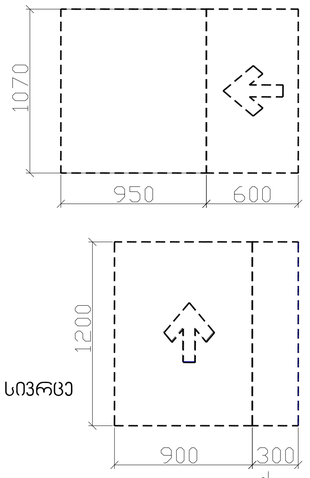

დასაჯდომის მკრთე აბაჯანა ხელმოსაჯიდი ძელებით

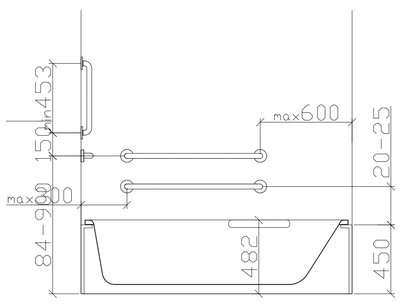

T ფორმის მოსატრიალებელი სივრცე 304.3.2.1 (ა) ვარიანტი 1

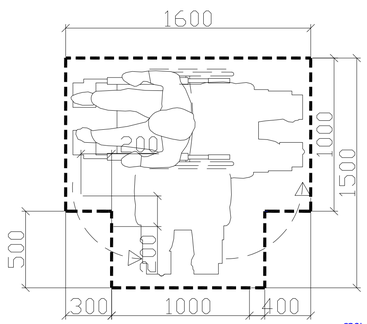

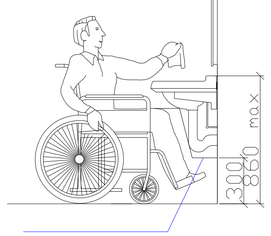

ფეხის ფალანგის თავისუფალი სივრცე

თბილისი 2020

ექსპლიკაცია

შენიშვნები და პირობითი აღნიშვნა

პროექტის სახელწოდება

მრავალბინიანი საცხოვრებელი სახლი

ობიექტის მისამართი

ქ. თბილისი, მოსკოვის გამზირი №38 (ს.კ: 01.19.34.003.217)

შ.პ.ს. "არქვეი"

ს.ნ.: 420425524
ელ-ფოსტა: arch.way@outlook.com

დირექტორი	უ.ჯანტარია
მთ. არქიტექტორი	დ. ავმია
დამპროექტი	შ.პ.ს. ისანი გარდენსი

ნახაზის დასახელება

მასშტაბი	ფორმატი	გვერდი
1:100	A-1	

"ა" ტიპის ბინა +6.20;+15.60 ნიშნულებზე

თავისუფალი სივრცე კართან მანევრირებისთვის
ანჯამიანი კარი საკეტის მხრიდან მისაწვდომი
მიწოლით გაღება 404.2.3.2 (თ)

ᒣ ფორმის მოსატრიალებელი სივრცე
304.3.2.1 (ბ) ვარიანტი 3

თავისუფალი სივრცე კართან მანევრირებისთვის

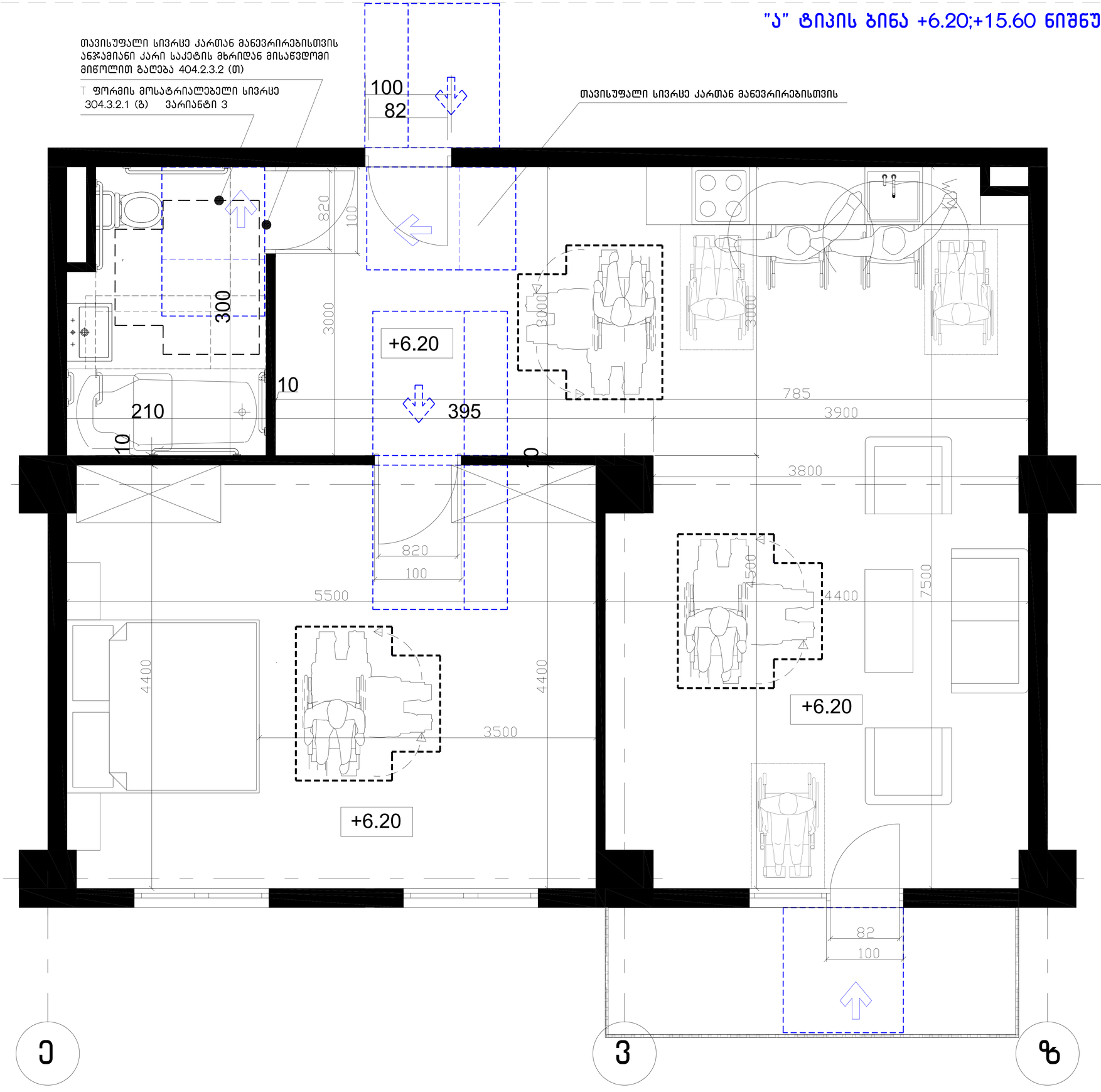

თბილისი 2020

პასპორტიზაცია

შენიშვნები და პირობითი აღნიშვნა

პროექტის სახელწოდება

მრავალბინიანი საცხოვრებელი სახლი

ობიექტის მისამართი

ქ. თბილისი, მოსკოვის გამზირი №38
(ს.კ: 01.19.34.003.217)

შ.პ.ს. "არქვეი"

ს.ნ.: 420425524
ელ-ფოსტა: arch.way@outlook.com

დირექტორი უ.ჯანტერია
მთ. არქიტექტორი დ. ჯამეი
დამპროექტი შ.პ.ს. ისანი გარდენსი

ნახაზის დასახელება

მასშტაბი	ფორმატი	გვერდი
1:100	A-1	

"ג.ש מגורים בתים בתי אבות ומוסדות סיעוד בקרבת מבנים ציבוריים"
+6.20;+15.59 התקנת מעקה בטיחות

מעקה בטיחות אומנותי בגובה 1.10 מ' בחלק הפנימי של גזוזטת מגורים בבית אבות 404.2.3.2 (מ)
בהתאם לתקנות התכנון והבנייה (נגישות בבניה) 3 תשע"ג-2013
1 פרופיל אלומיניום מחוסם בחתך מלבני 3
304.3.2.1 (ג) עיגון לרצפה

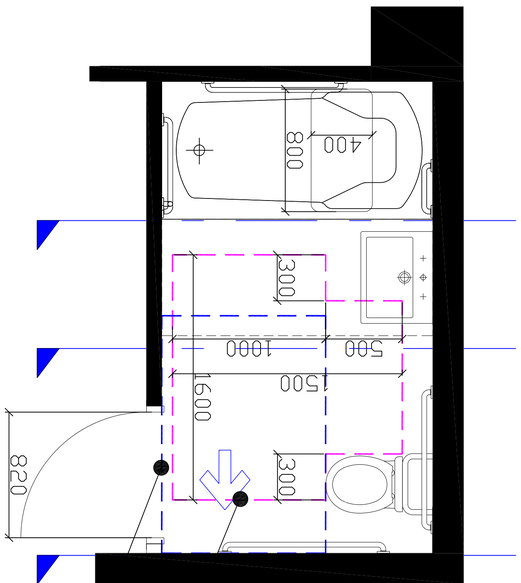

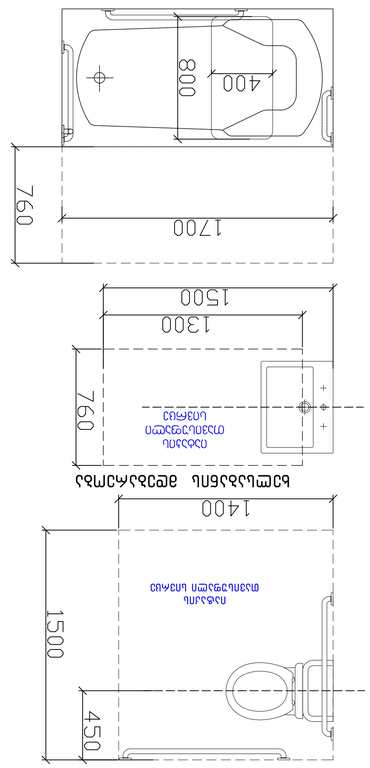

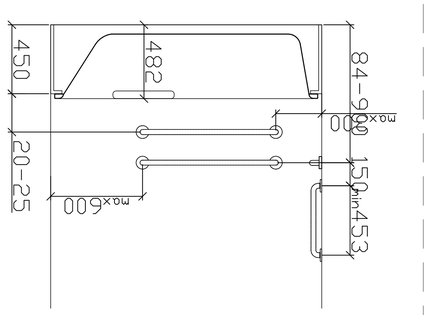

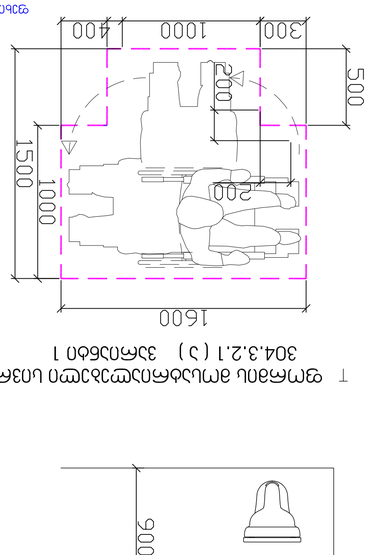

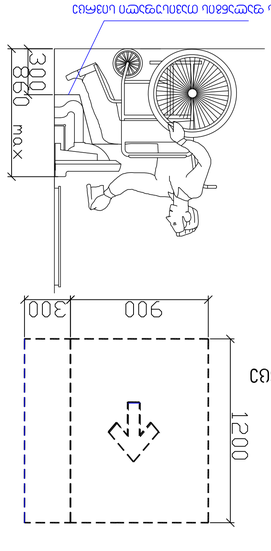

ת עיגון מעקה אומנותי לרצפה ומחיצה מסוג זכוכית בעובי 1 מ"מ
304.3.2.1 (ב) עיגון מעקה אומנותי לרצפה ומחיצה מסוג זכוכית בעובי 1 מ"מ

מעקה בטיחות אומנותי לגזוזטת מגורים בבית אבות
מעקה בטיחות אומנותי לגזוזטת מגורים בבית אבות

מעקה בטיחות אומנותי לגזוזטת מגורים בבית אבות	

"ა" ტიპის ბინა +18.72 ნიშნულზე

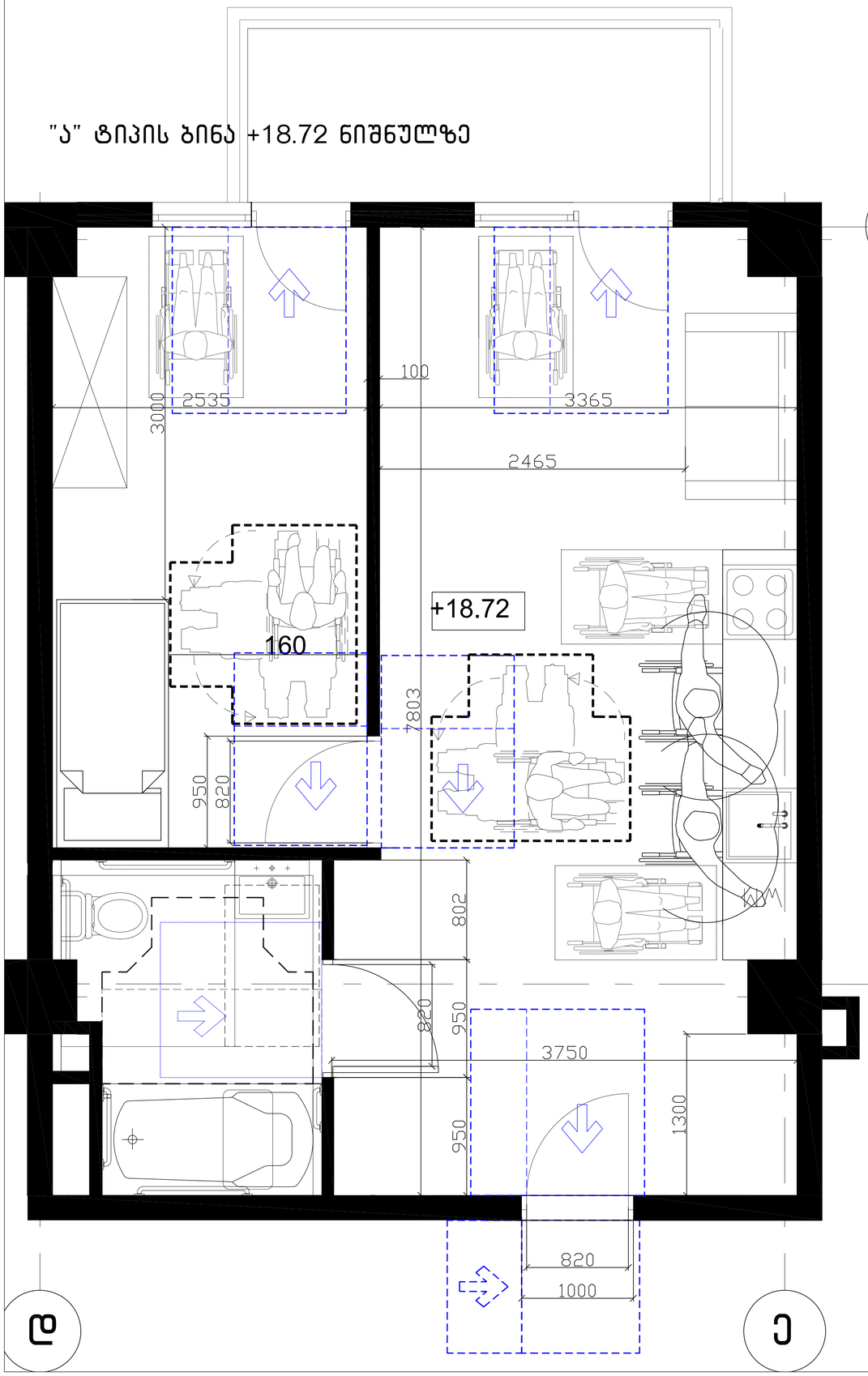

4

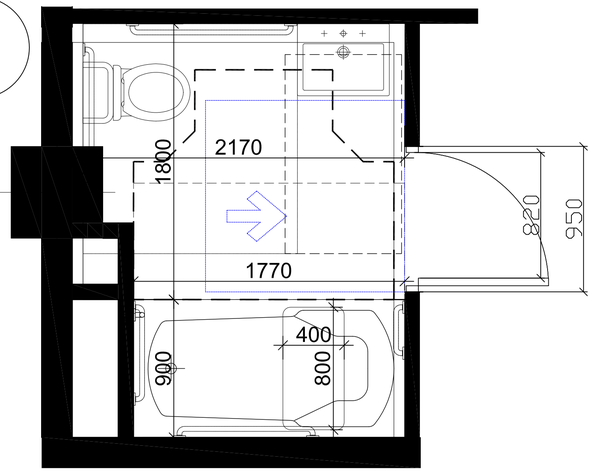

3

უნიტაზის და ხელმოსაჯიდი ძელების (საჭიროების შემთხვევაში) მდებარეობა

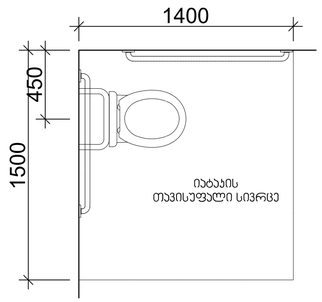

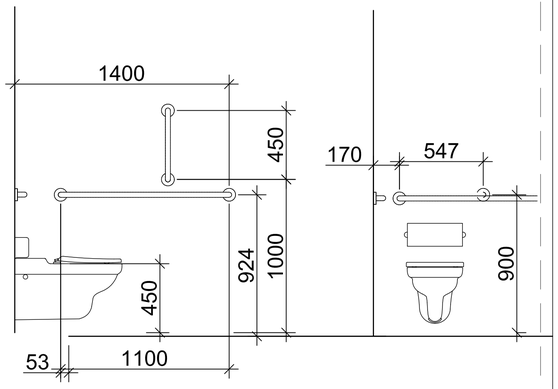

დასაჯდომის მჭონე აბაზანა ხელმოსაჯიდი ძელებით

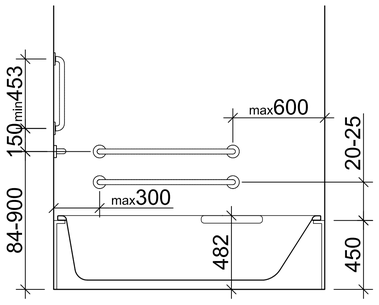

ხელსაბანის მდებარეობა

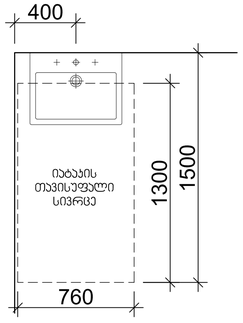

თავისუფალი სივრცე ფეხის ფალანგისთვის

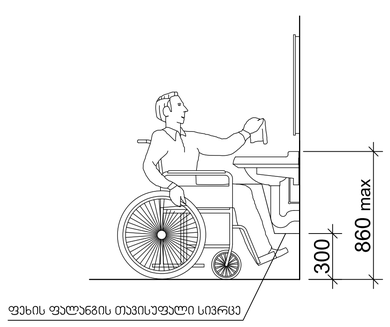

ფორმის მოსატრიალებელი სივრცე ვარიანტი 1

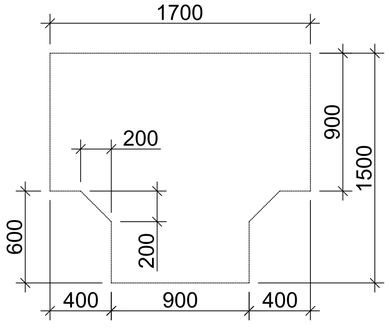

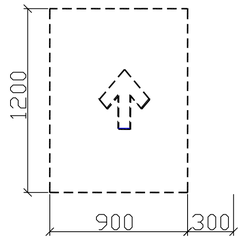

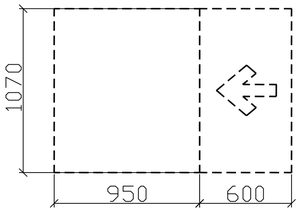

თბილისი 2020

ესკალიაცია

მენივნელი და პირობითი აღნიშვნა

პროექტის სახელწოდება

მრავალბინიანი საცხოვრებელი სახლი

ობიექტის მისამართი

ქ. თბილისი, მოსკოვის გამზირი №38
(ს.კ.: 01.19.34.003.217)

შ.პ.ს. "ურქვეი"

ს.ნ.: 420425524
ელ-ფოსტა: arch.way@outlook.com

დირექტორი	უ.ჯანტარია
მთ. არქიტექტორი	დ. ასპია
დამკვეთი	შ.პ.ს. ისანი გარდენსი

ნახაზის დასახელება

მასშტაბი	ფორმატი	გვერდი
1:100	A-1	

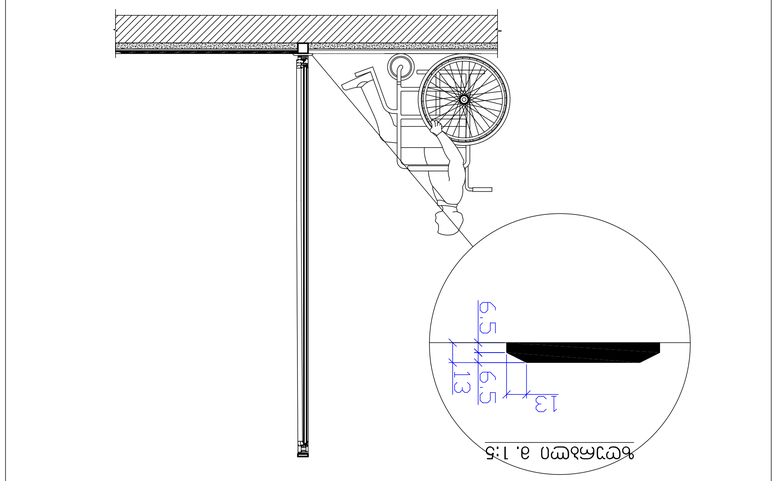

פרט מאזן 1:5

מעקה בטיחות לרמפה ולמדרגות (לפי תקנות התכנון והבנייה (נגישות לבניין), התשע"ג-2013)

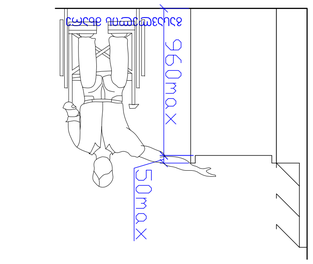

חתך אורך 1:50

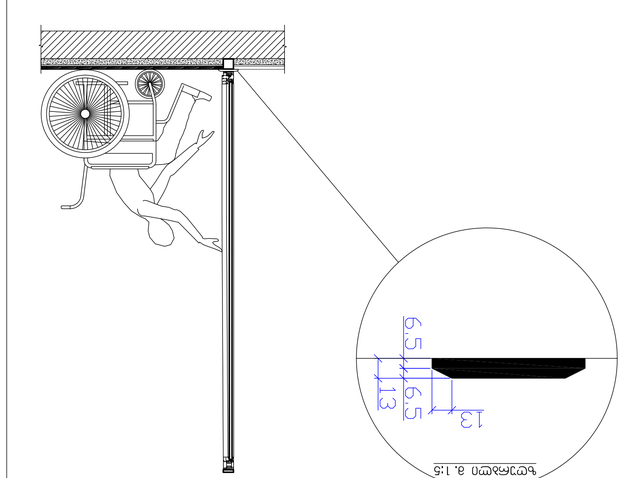

פרט מאזן 1:5

מעקה בטיחות "כף יד" לרמפה ולמדרגות (לפי תקנות התכנון והבנייה (נגישות לבניין), התשע"ג-2013)

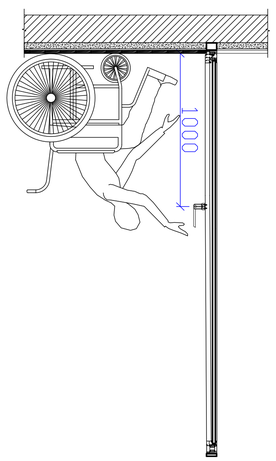

חתך אורך 1:50

"כף יד" לרמפה ולמדרגות

מהנדס:	
מתכנן:	
שם המשרד:	
כתובת:	
טלפון:	
דוא"ל:	
עורך הבקשה:	
מספר רישיון:	
כתובת הנכס:	
גוש:	חלקה:
מספר תיק מידע:	
מספר בקשה:	
קנה מידה:	A-1
תאריך:	

תוכנית מס' A-1 מתוך 1 תוכניות

קנה מידה 1:100

תאריך 2020

"ა" ტიპის ბინაში ვიტრაჟის სახელურის სიმაღლე მ. 1:50

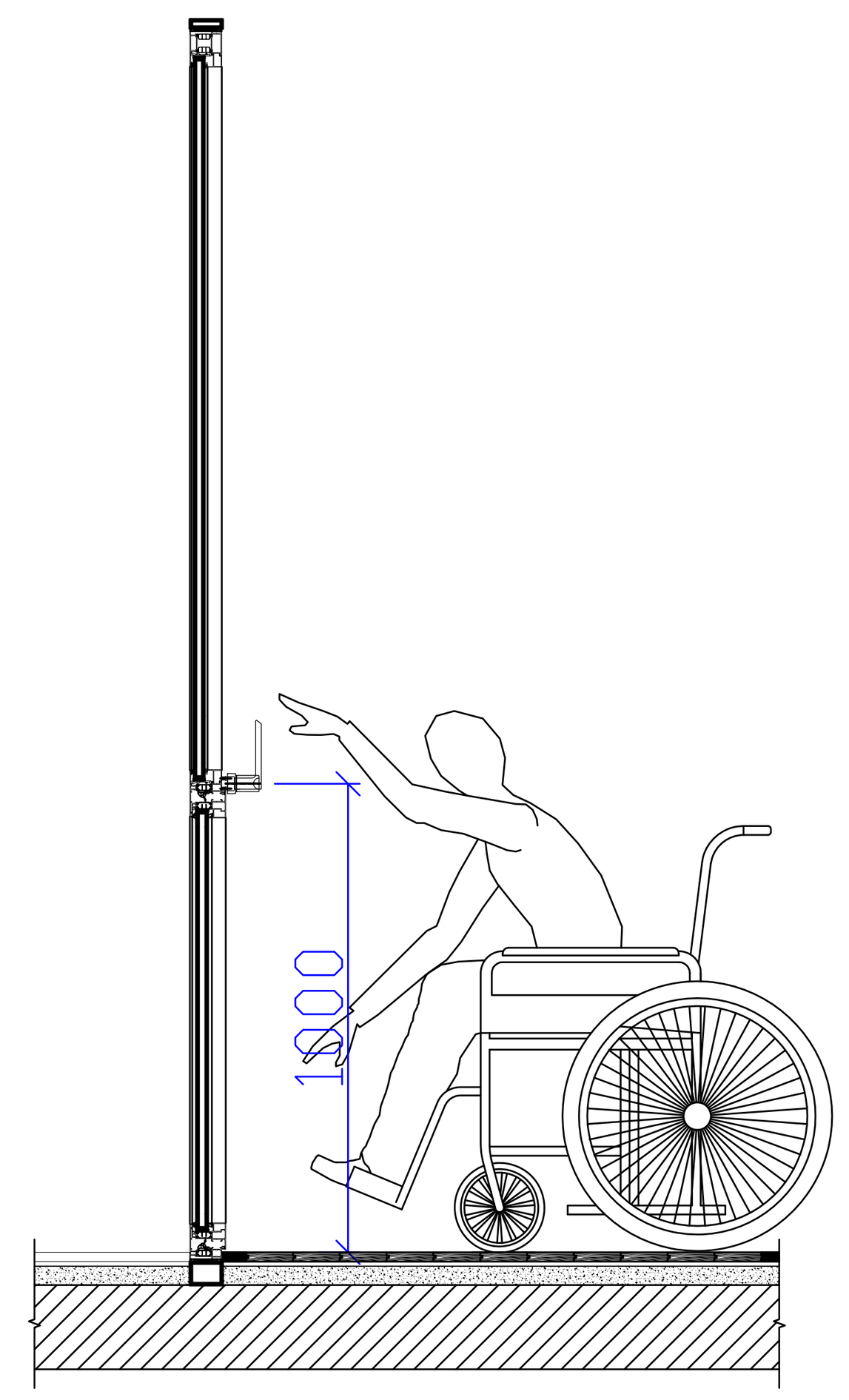

"ა" ტიპის ბინაში ფანჯრის სახელურის სიმაღლე მ. 1:50

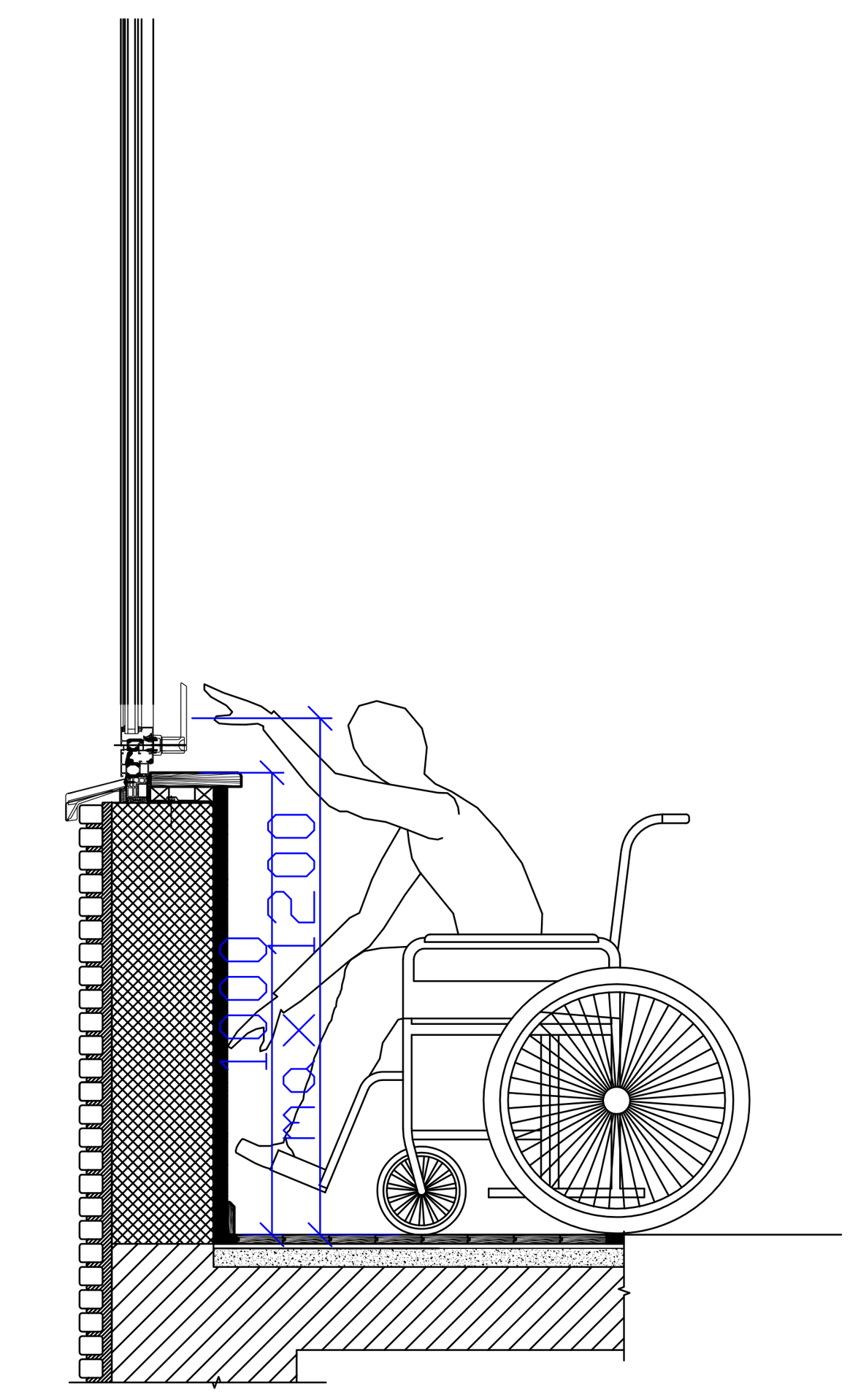

სამზარეულოს ან აბაზანის კაბინაზე მიწვდომა მ. 1:50

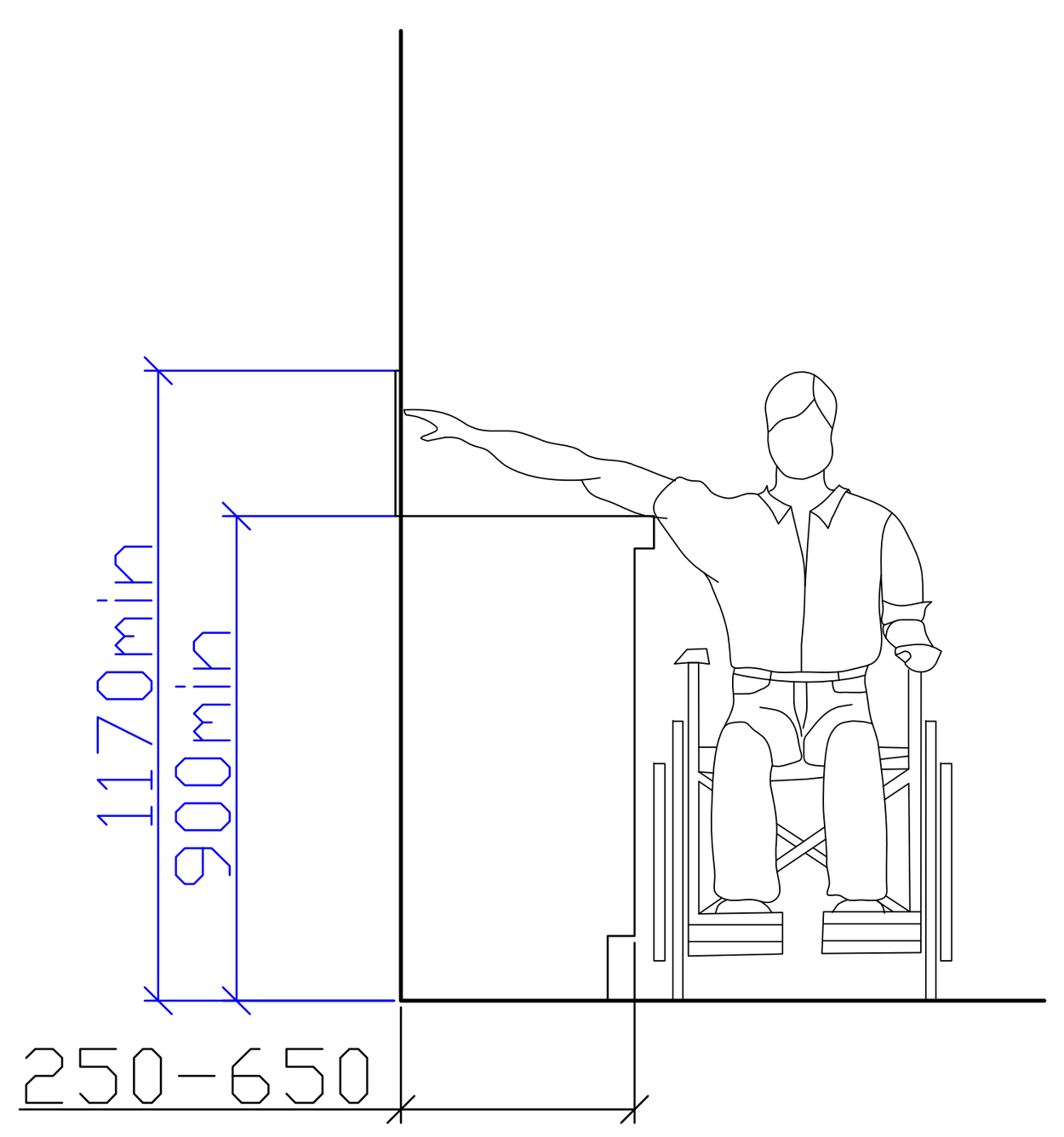

ხელსაბანი "ბ" ტიპის ერთეულში მ. 1:50

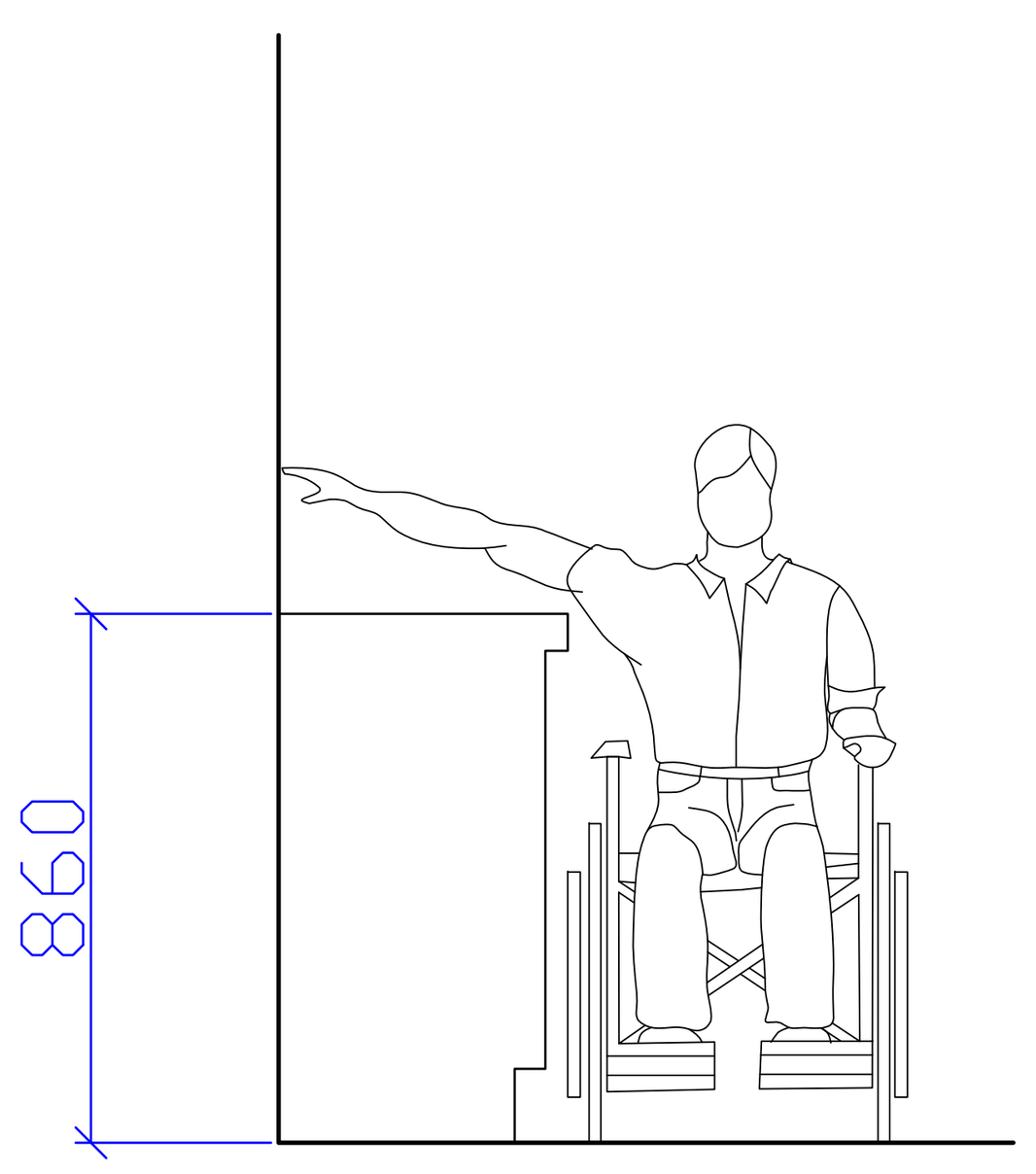

თბილისი 2020

ექსპლიკაცია

შენიშვნები და პირობითი აღნიშვნა

პროექტის სახელწოდება

მრავალბინიანი საცხოვრებელი სახლი

ობიექტის მისამართი

ქ. თბილისი, მოსკოვის გამზირი №38
(ს.კ: 01.19.34.003.217)

შ.პ.ს. "არქვეი"

ს.ნ.: 420425524
ელ-ფოსტა: arch.way@outlook.com

დირექტორი	უ.ჭანტურია
მთ. არქიტექტორი	დ. კაშია
დამკვეთი	შ.პ.ს. ისანი გარდენსი

ნახაზის დასახელება

მასშტაბი	ფორმატი	გვერდი
1:100	A-1	

კარ-ფანჯრების დეტალიზაცია მ. 1:50

კ-1

კარი ზღურბლის გარეშე მიმხურავით

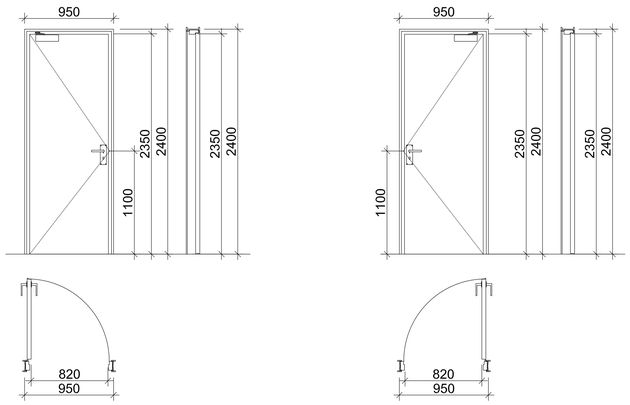

კ-2

კარი ზღურბლით მიმხურავის გარეშე

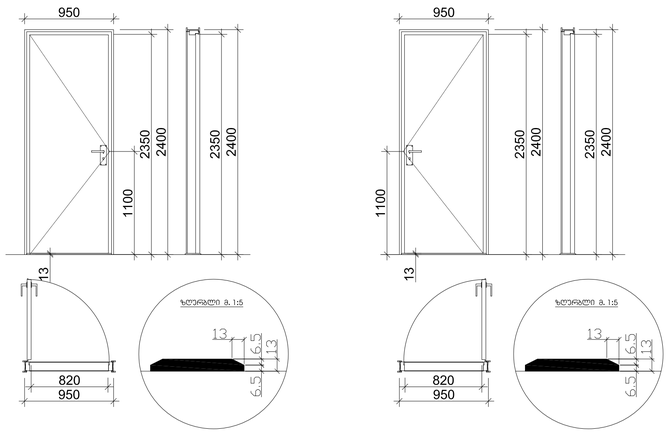

კ-3

კარი ზღურბლის და მიმხურავის გარეშე

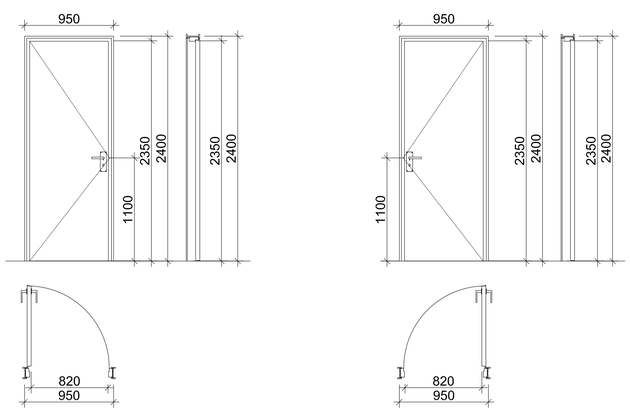

თავისუფალი სივრცე კართან მანევრირებისთვის - ანჯამიანი კარი საპეტის მხრიდან მისაწვდომი - გამოწევით გალება

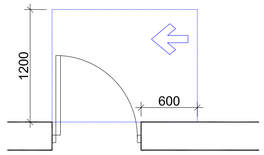

თავისუფალი სივრცე კართან მანევრირებისთვის - ანჯამიანი კარი წინიდან მისაწვდომი - მიწოლით გალება

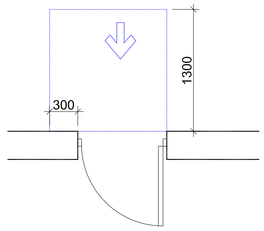

თავისუფალი სივრცე კართან მანევრირებისთვის ანჯამიანი კარი ანჯამის მხრიდან მისაწვდომი - გამოწევით გალება

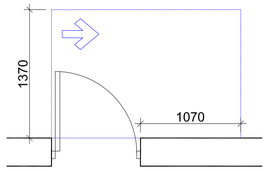

ორი კარი ან ჭიშკარი მწკრივში 404.2.5 (გ)

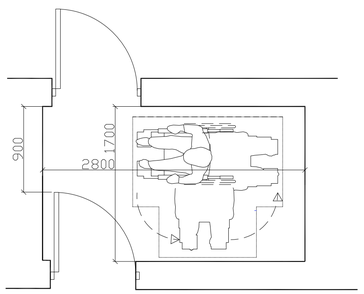

მოსატრიალებელი სივრცეები

ვარიანტი 2

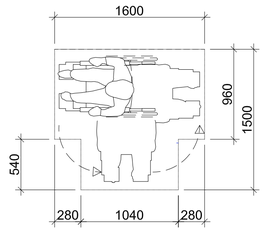

ვარიანტი 3

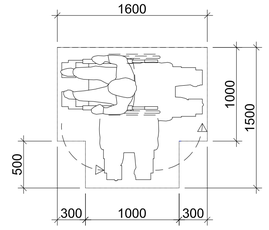

ვარიანტი 4

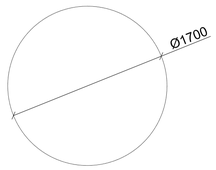

იატაკის თავისუფალი სივრცე

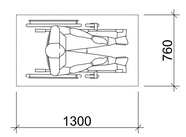

თბილისი 2020

პასპორტიზაცია

მენიშვნები და პირობითი აღნიშვნა

პროექტის სახელწოდება

მრავალბინიანი საცხოვრებელი სახლი

ობიექტის მისამართი

ქ. თბილისი, მოსკოვის გამზირი №38 (ს.კ. 01.19.34.003.217)

შ.პ.ს. "არქკეი"

ს.ნ.: 420425524
ელ-ფოსტა: arch.way@outlook.com

დირექტორი	უ.ჯანტარია
მთ. არქიტექტორი	დ. აამია
დამპროექტი	შ.პ.ს. ისანი გარდენსი

ნახაზის დასახელება

მასშტაბი	ფორმატი	გვერდი
1:100	A-1	

ბ ტიპის ბინაში №9,10,11,12,13,15, მიაწვდომი ტუალეტი

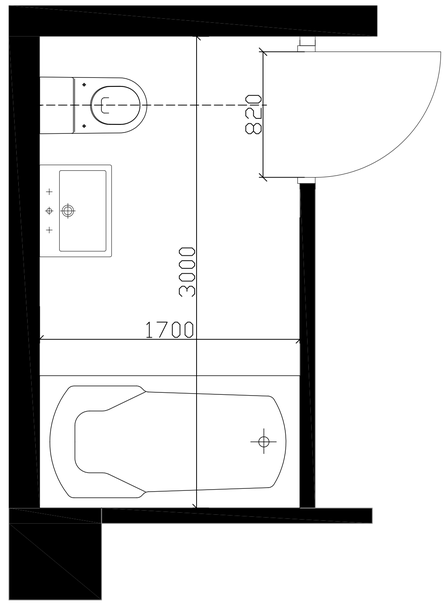

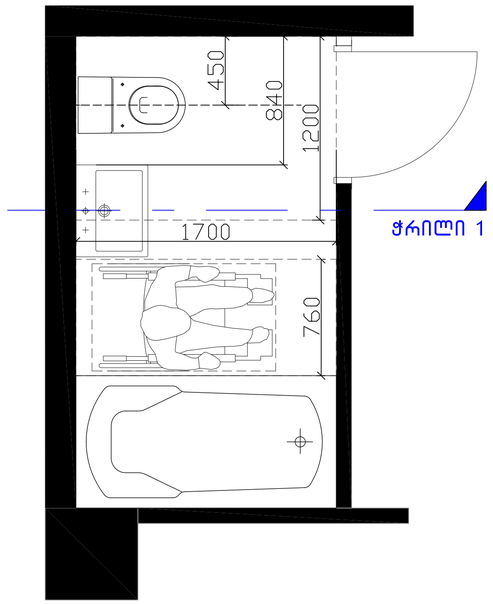

კარი MDF-ის

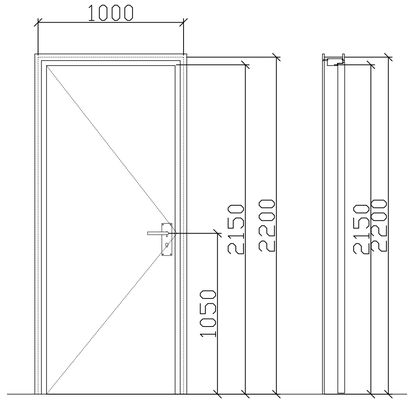

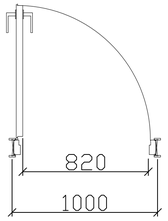

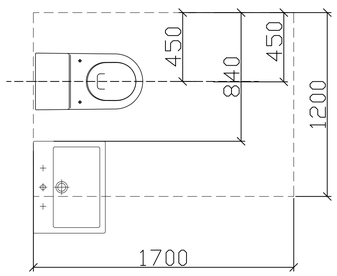

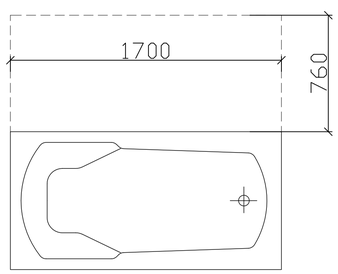

ჭრილი 2

ხელსაბანის მდებარეობა

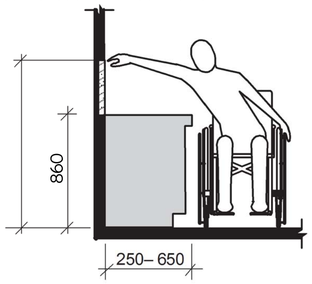

ხელსაბანი ბ ტიპის ერთეულებში
ვარიანტი ბ საბაზანოებში

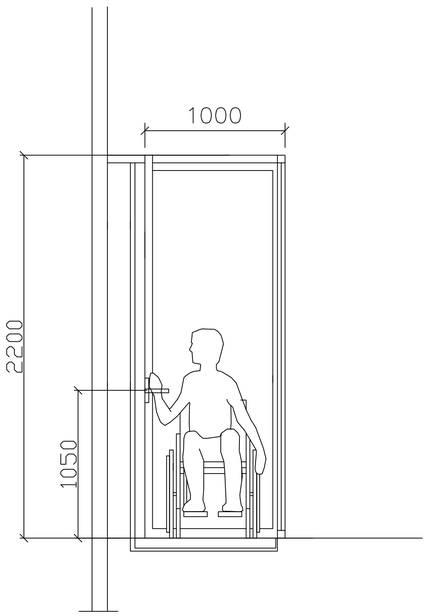

თბილისი 2020

ესკალირებული

მშენებელი და პირობითი აღნიშვნა

პროექტის სახელწოდება

მრავალბინიანი საცხოვრებელი სახლი

ობიექტის მისამართი

ქ. თბილისი, მოსკოვის გამზირი №38
(ს.კ: 01.19.34.003.217)

შ.პ.ს. "არქკვი"

ს.ნ.: 420425524
ელ-ფოსტა: arch.way@outlook.com

დირექტორი	უ.ჯანბარია
მთ. არქიტექტორი	დ. აბრა
დამკვეთი	შ.პ.ს. ისანი გარდენსი

ნახაზის დასახელება

მასშტაბი	ფორმატი	გვერდი
1:100	A-1	

ბ ტიპის ბინაში №8,16, მიაწვდომი ტუალეტი

ბ ტიპის ბინაში №3, მიაწვდომი ტუალეტი

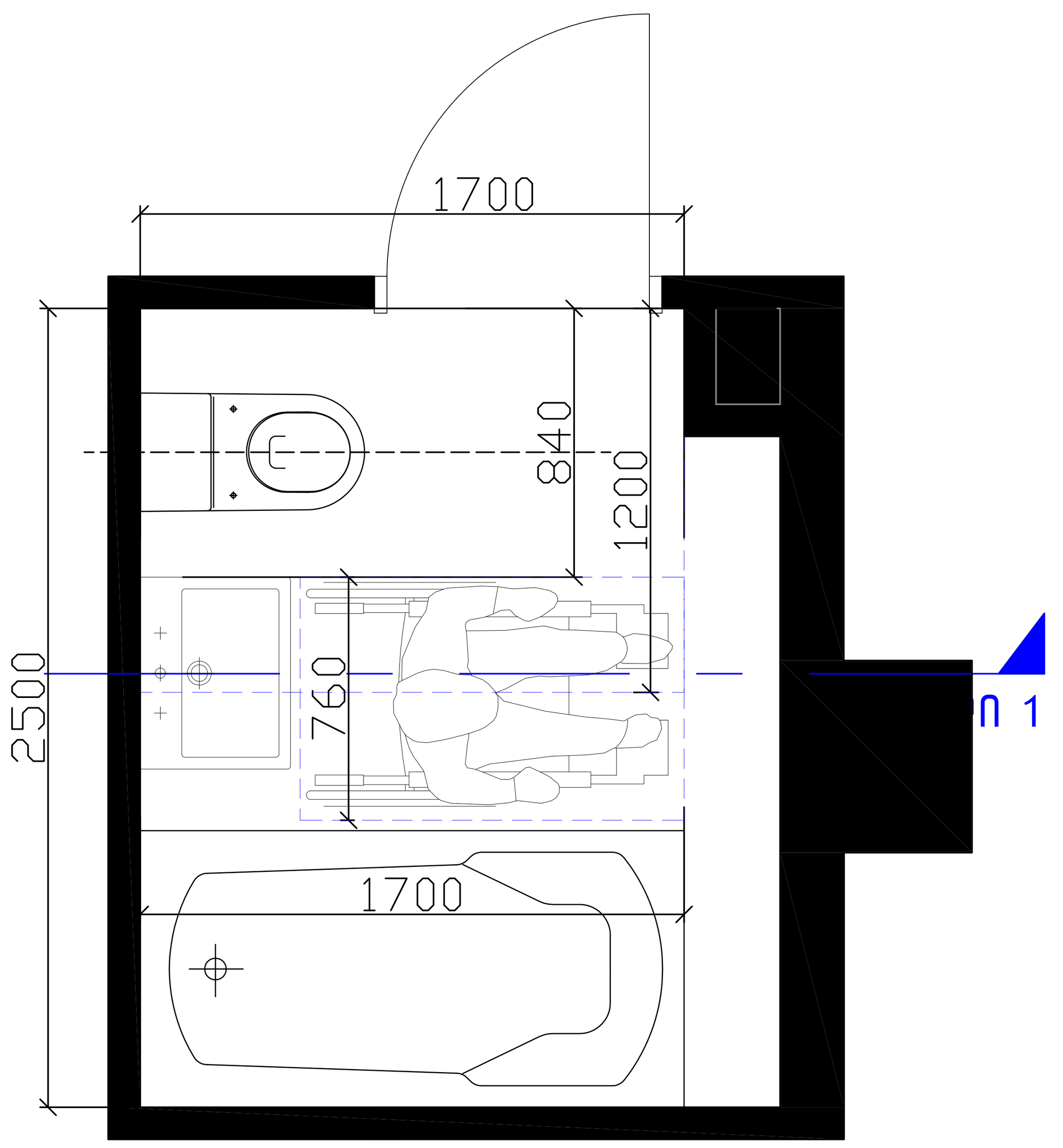

ჭრილი 1
ხელსაბანის მდებარეობა

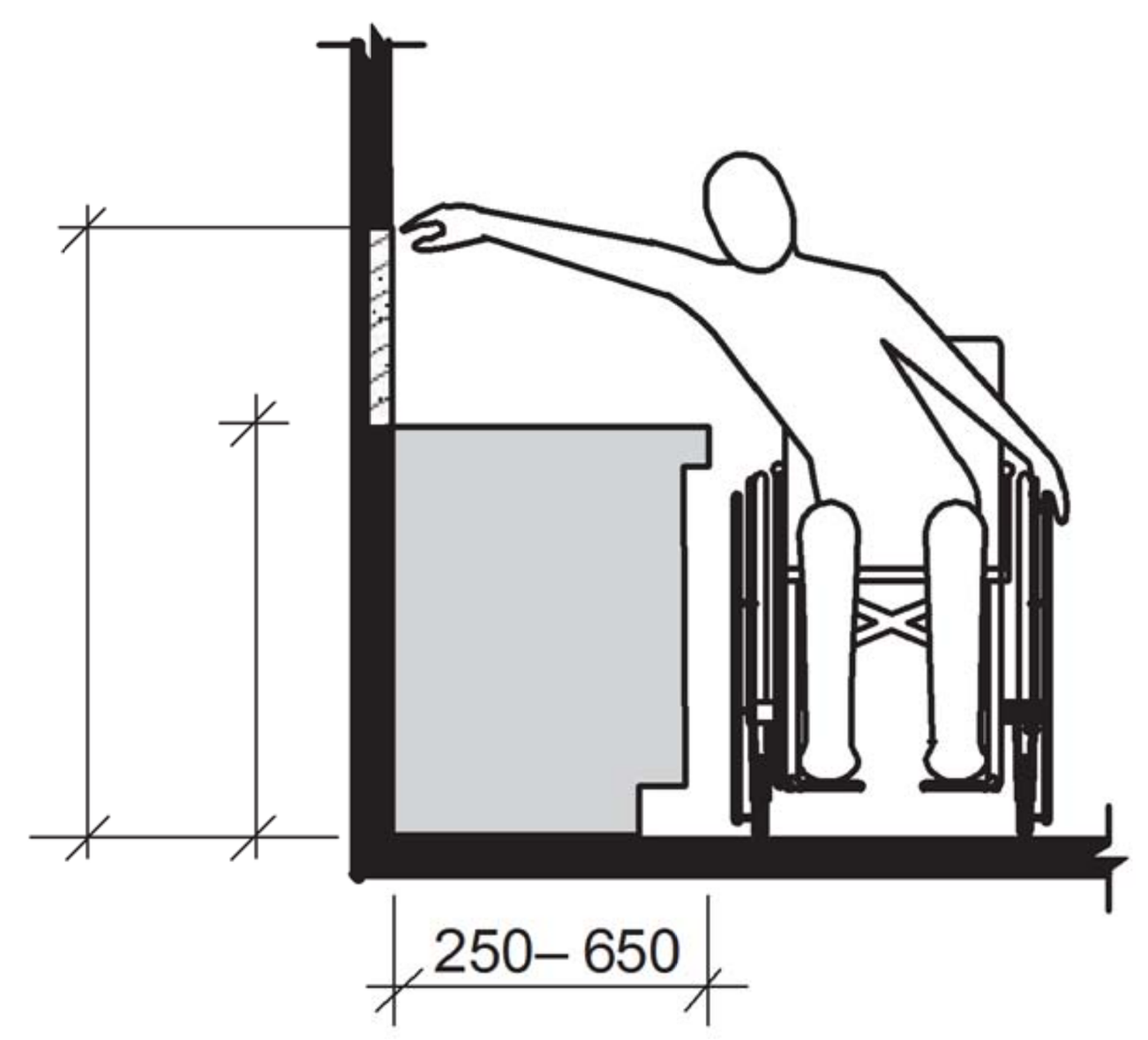

ხელსაბანი ბ ტიპის ერთეულებში
ვარიანტი ბ სააბაზანოები

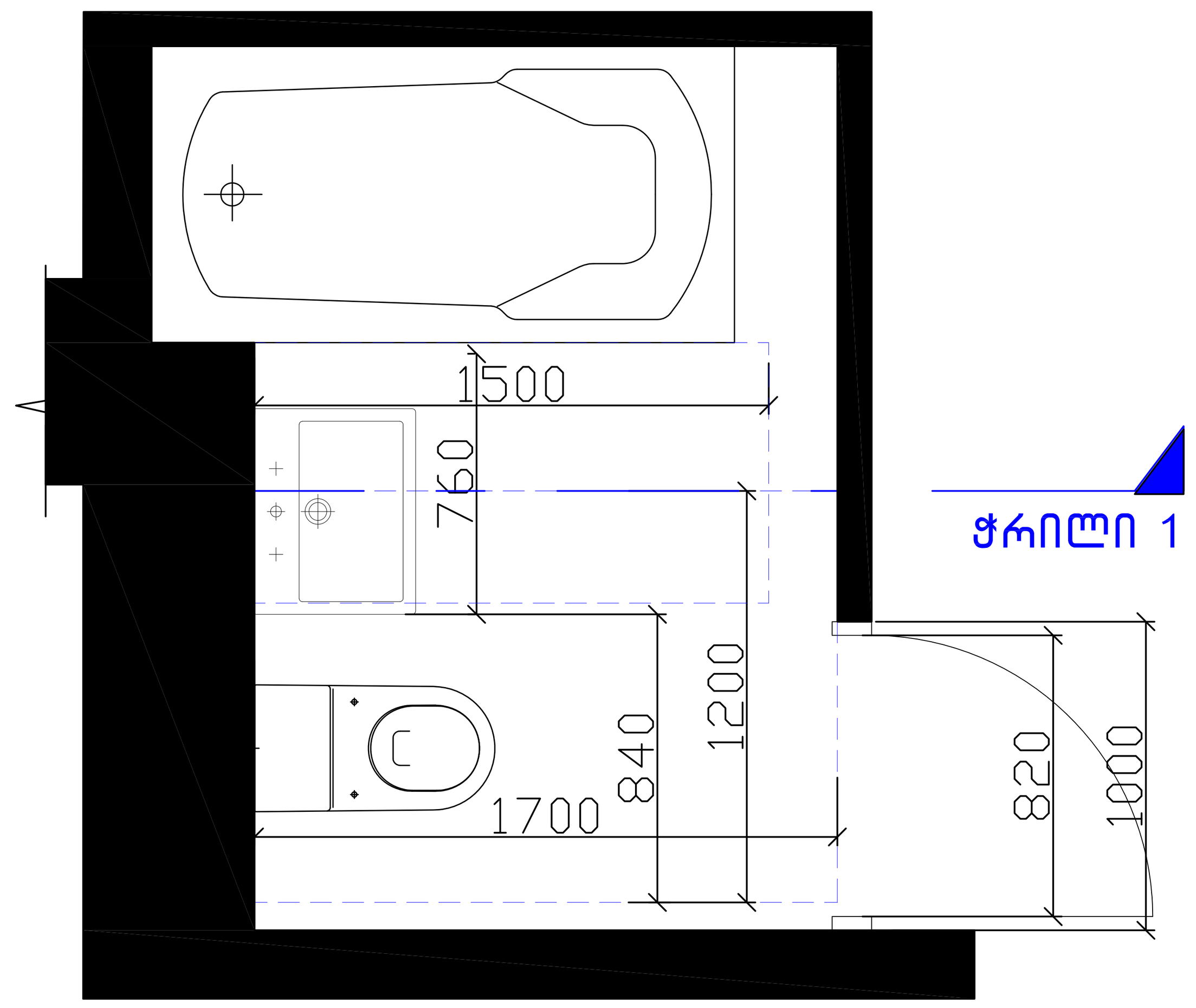

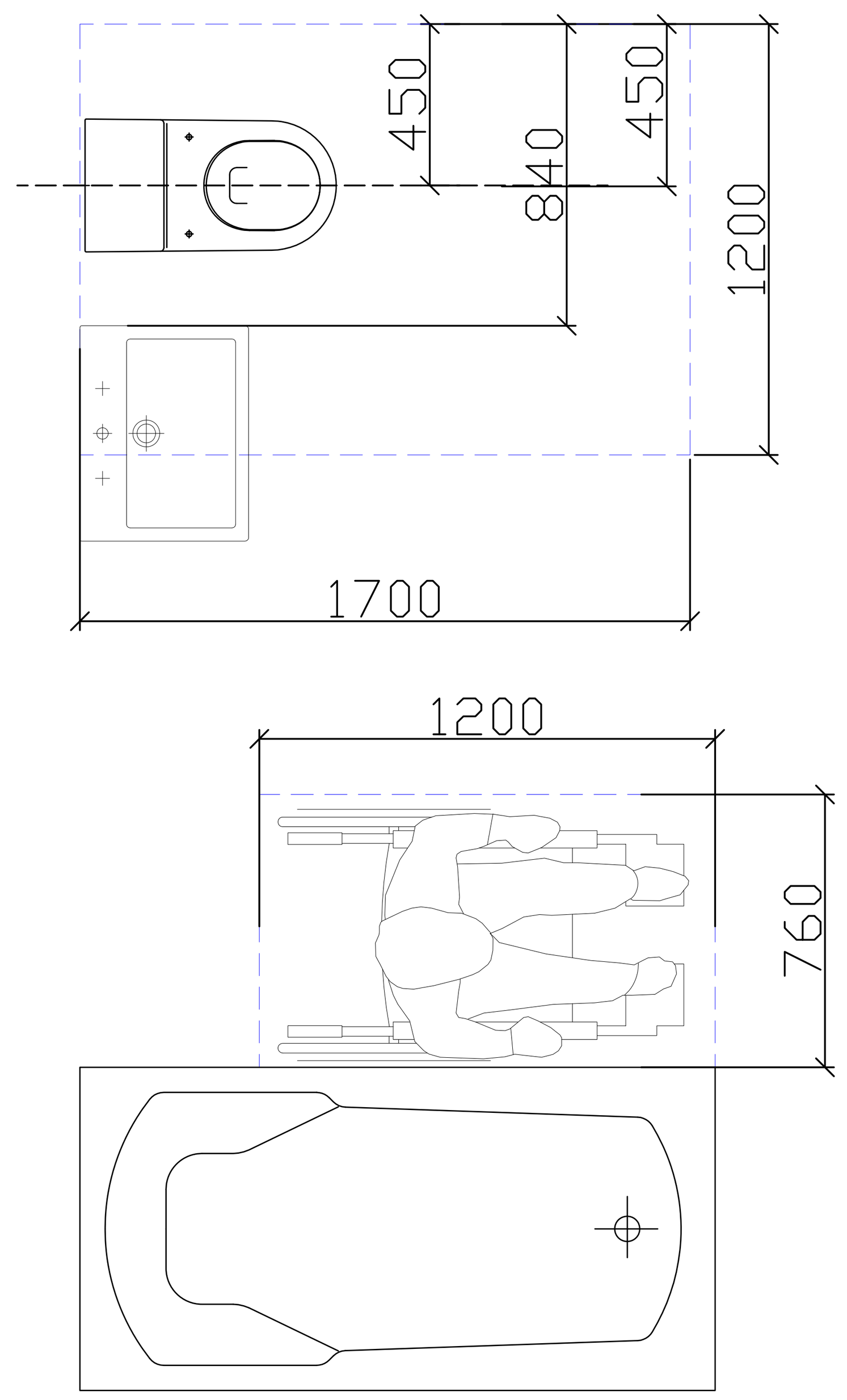

კარი MDF-ის

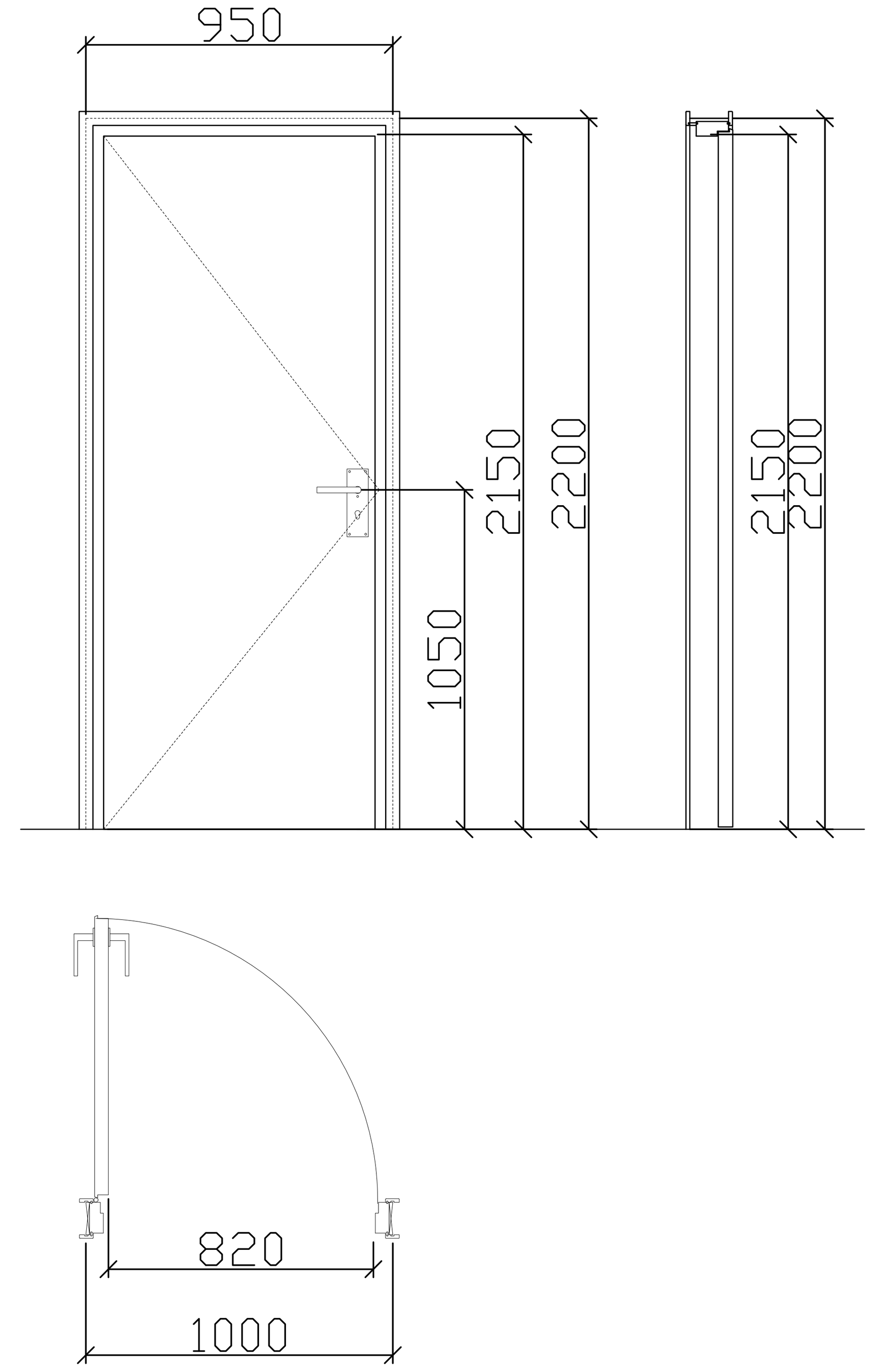

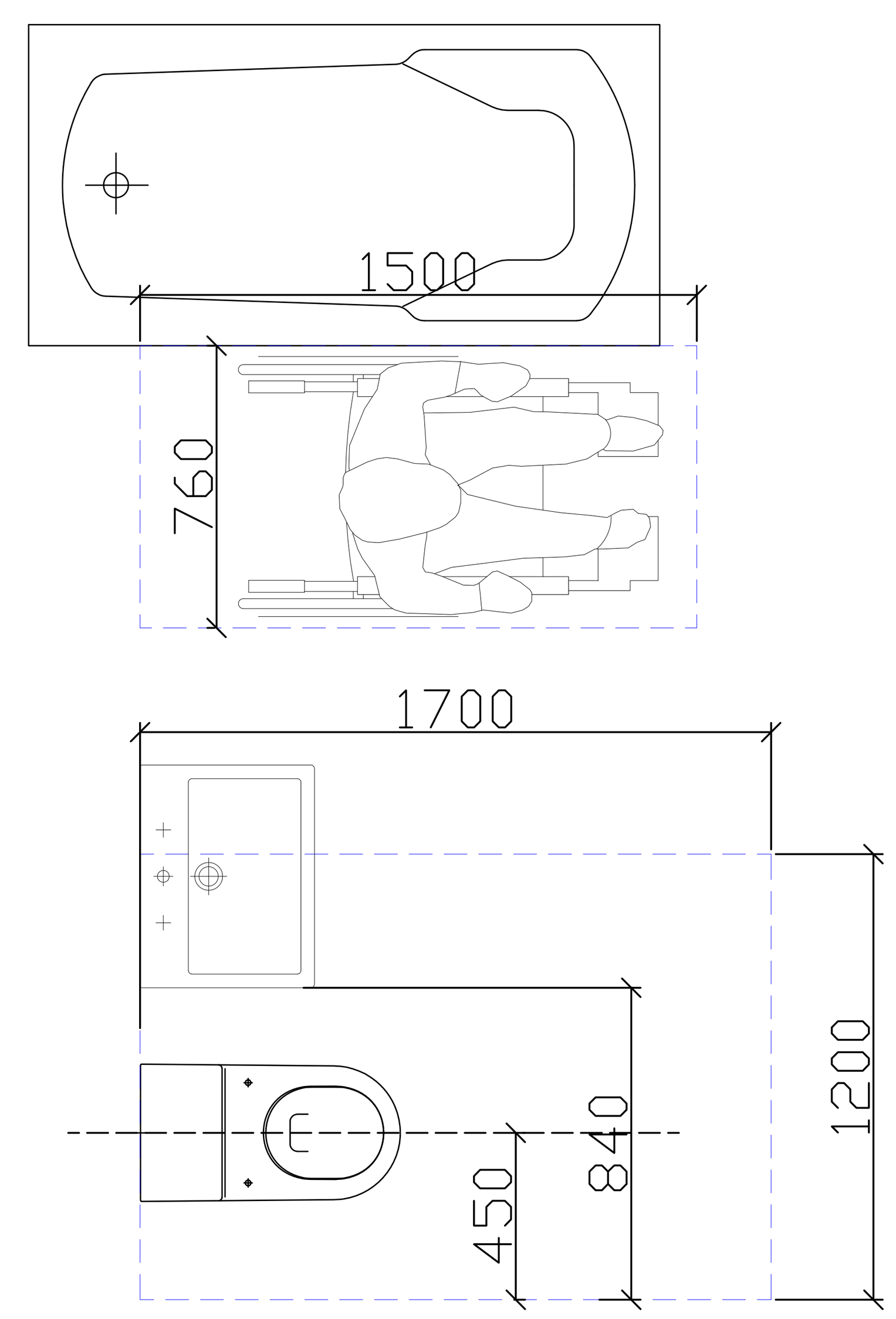

თბილისი 2020

ექსპლიკაცია

შენიშვნები და პირობითი აღნიშვნა

პროექტის სახელწოდება

მრავალბინიანი საცხოვრებელი სახლი

ობიექტის მისამართი

ქ. თბილისი, მოსკოვის გამზირი №38
(ს.კ: 01.19.34.003.217)

შ.პ.ს. "არქვეი"

ს.ნ.: 420425524
ელ-ფოსტა: arch.way@outlook.com

დირექტორი	უ.ჯანტურია
მთ. არქიტექტორი	დ. კაშია
დამკვეთი	შ.პ.ს. ისანი გარდენსი

ნახაზის დასახელება

მასშტაბი	ფორმატი	გვერდი
1:100	A-1	

ბ ტიპის ბინაში №5,4,2,1, მიაწვდომი ტუალეტი

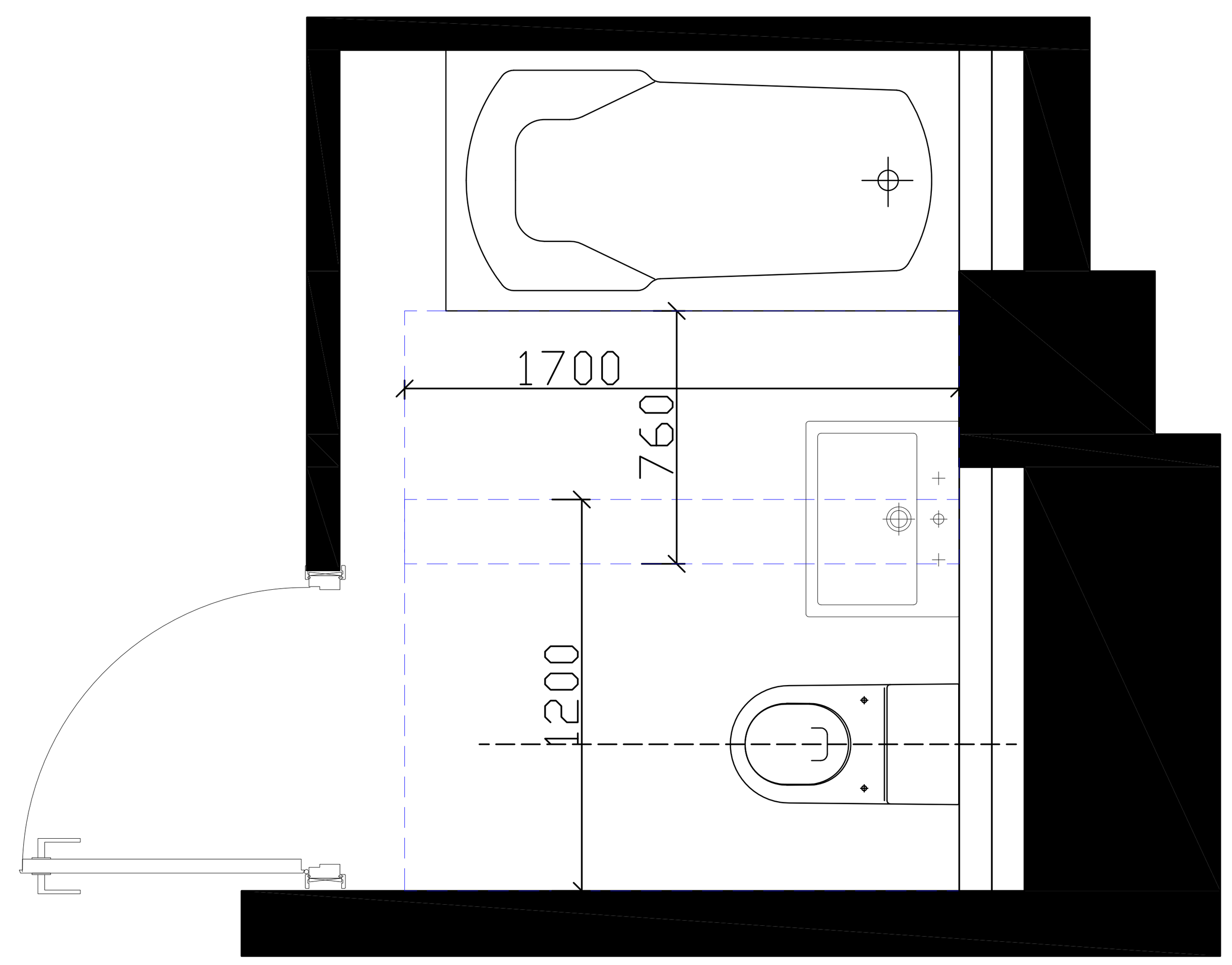

ჭრილი 1

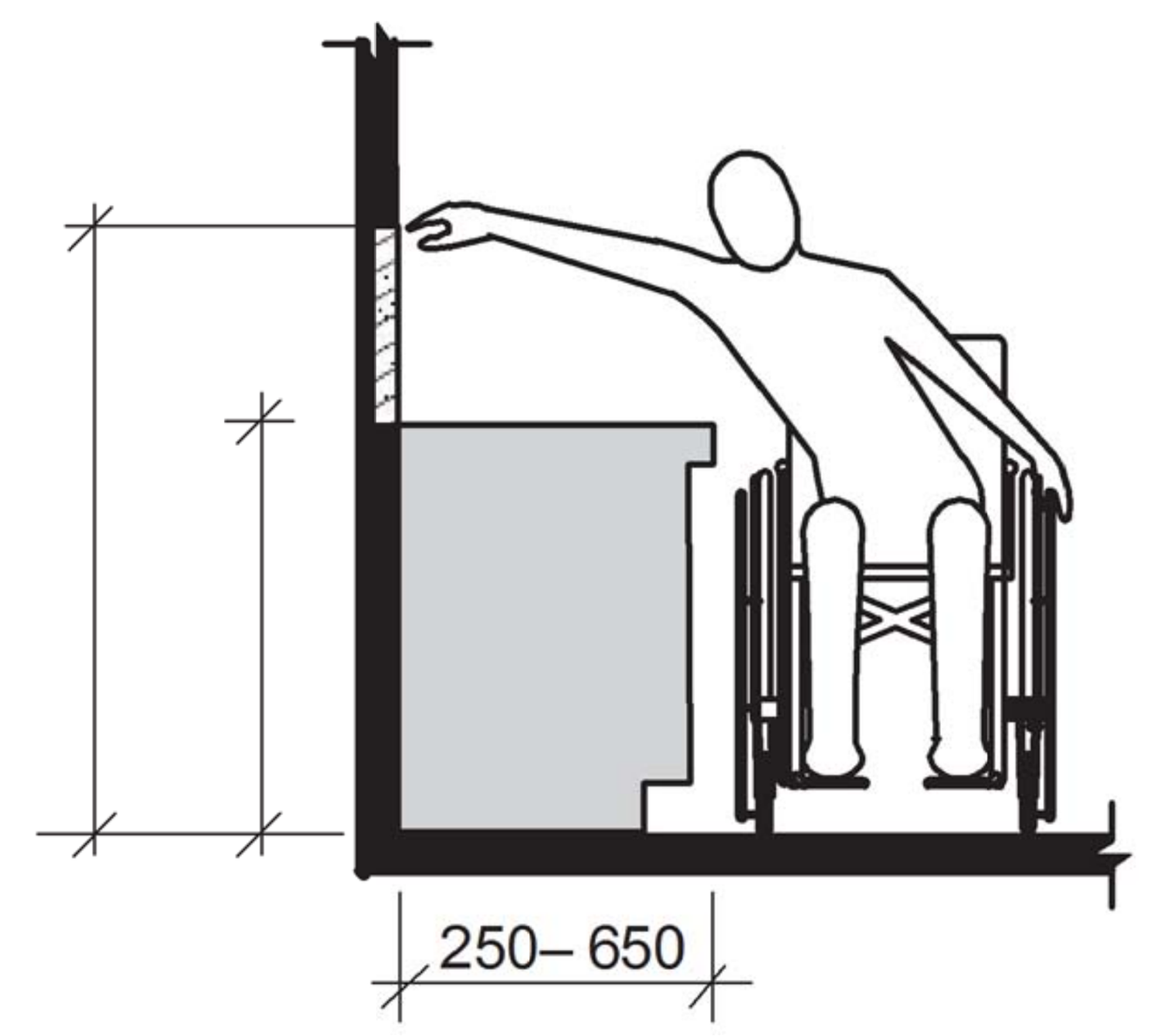

ხელსაბანი ბ ტიპის ერთეულებში
ვარიანტი ბ სააბაზანოები
სურ.1104.11.3.2.1

ბ ტიპის ბინაში №7,17, მიაწვდომი ტუალეტი

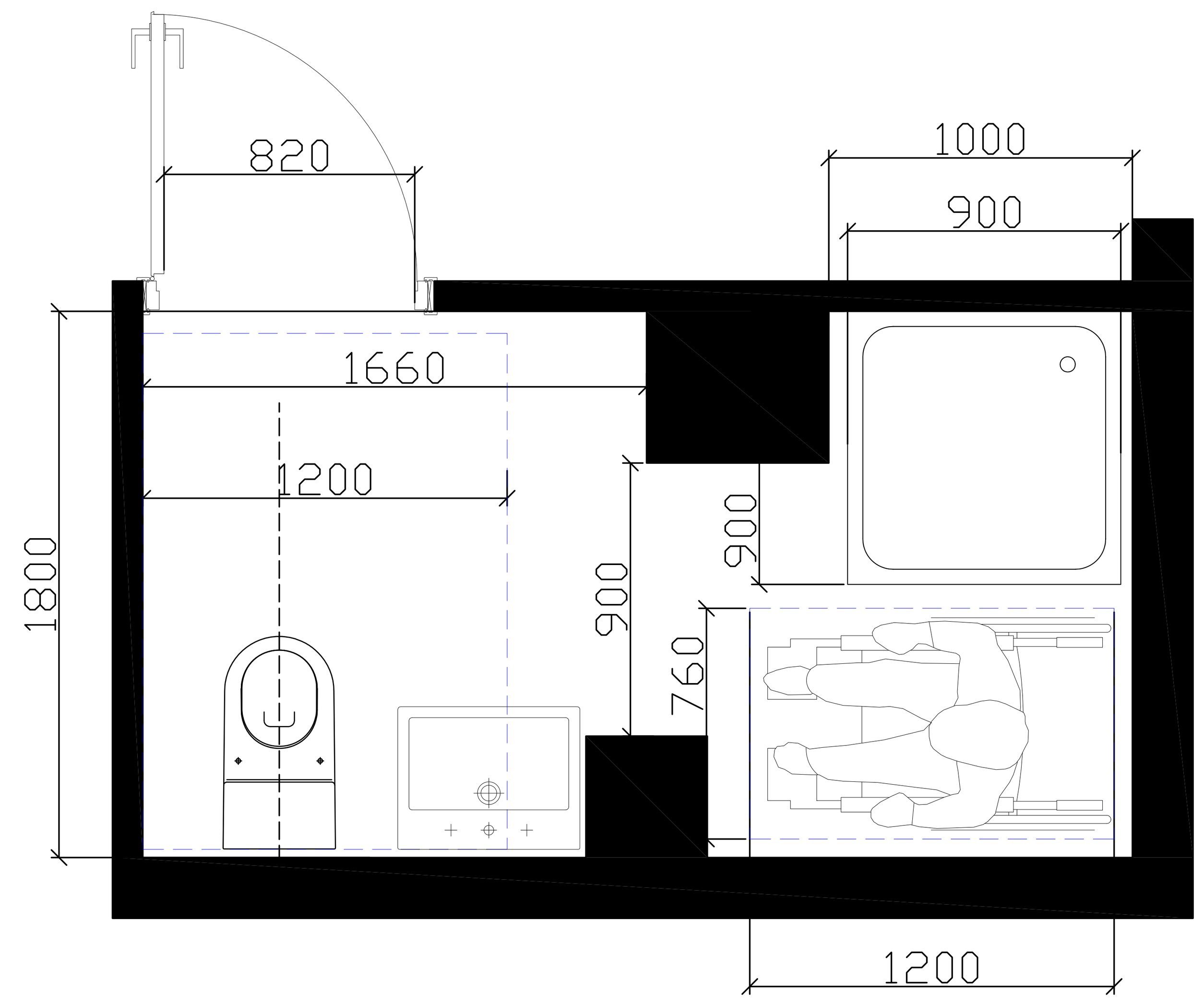

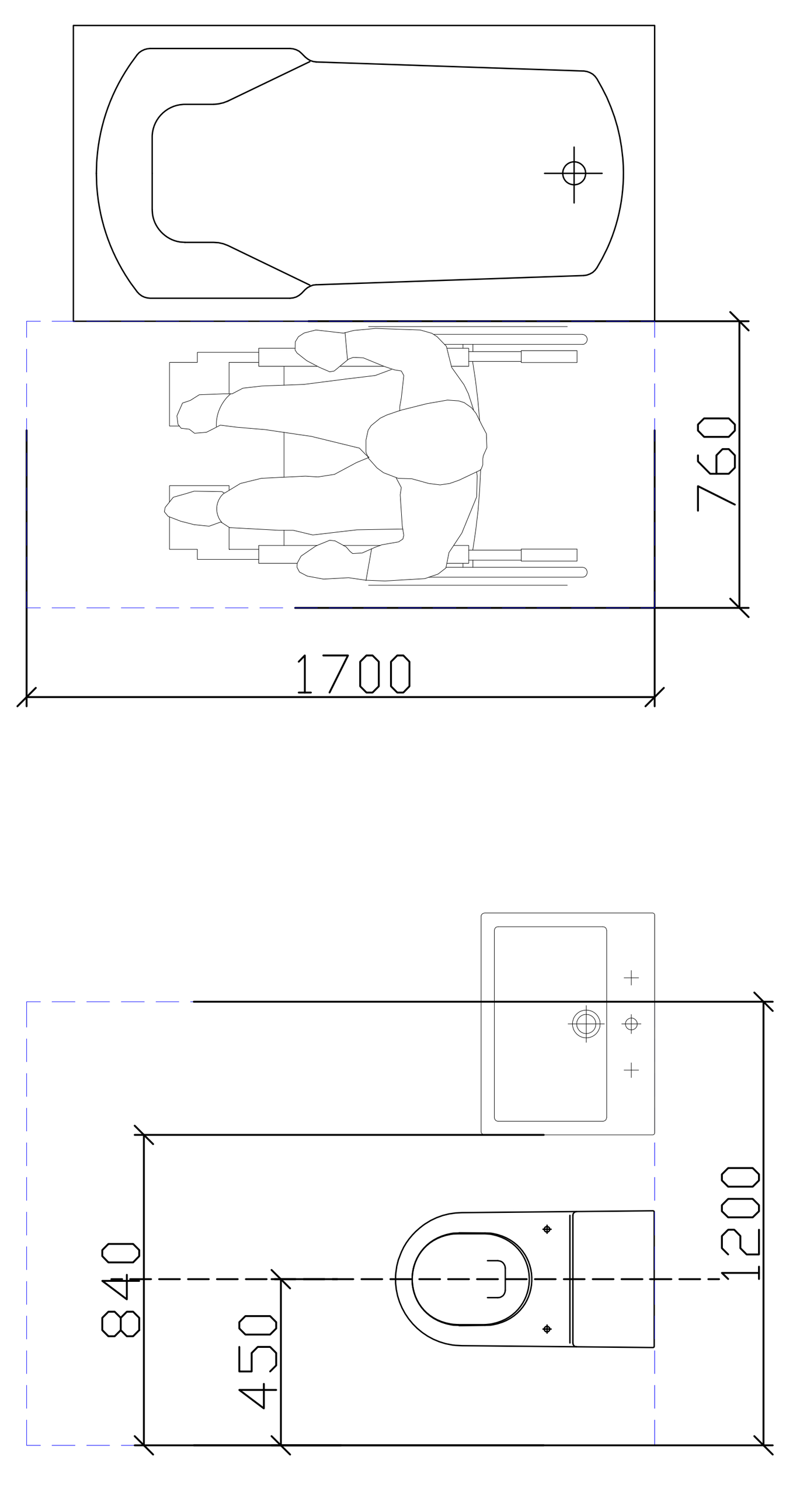

კარი MDF-ის

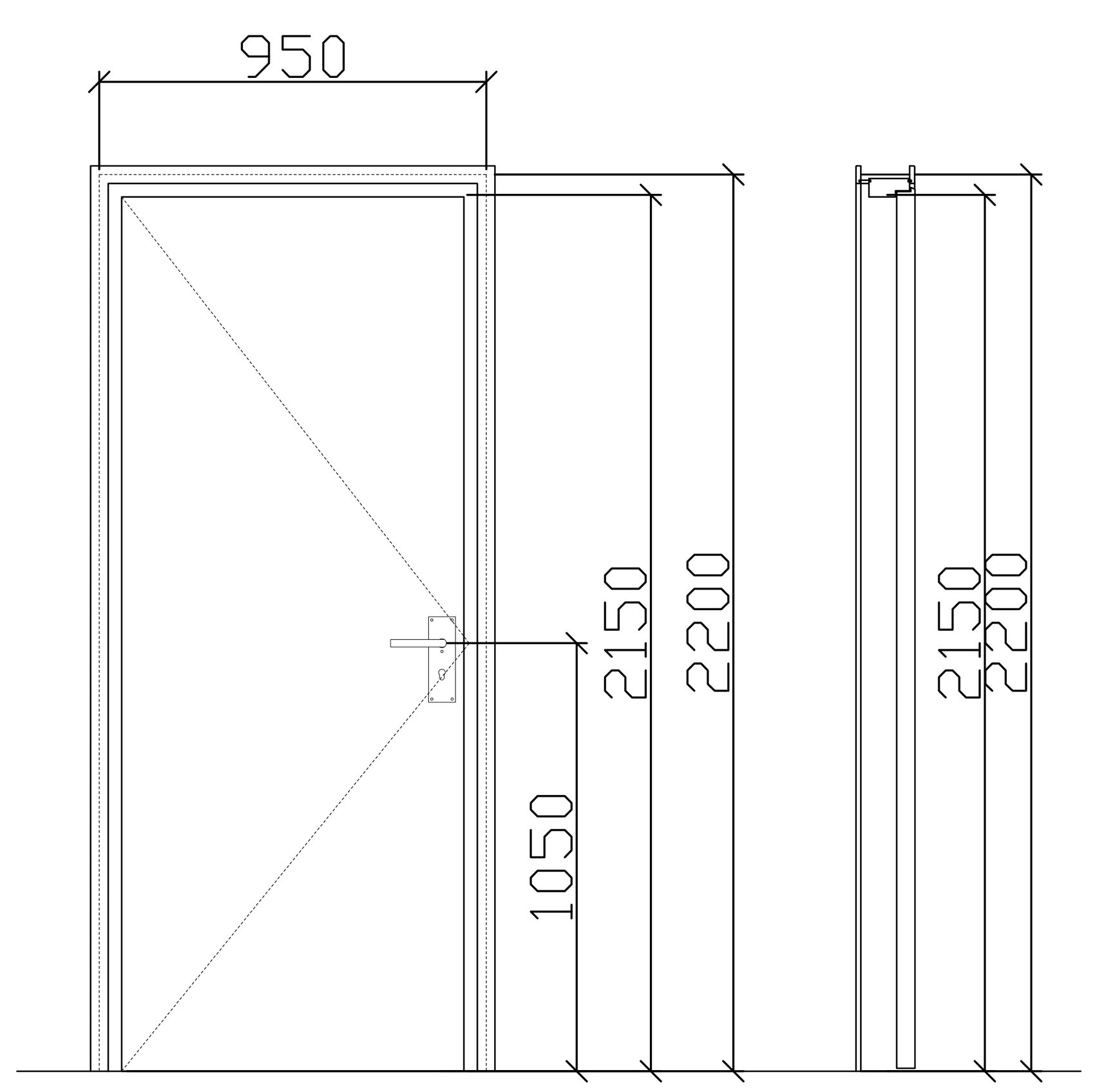

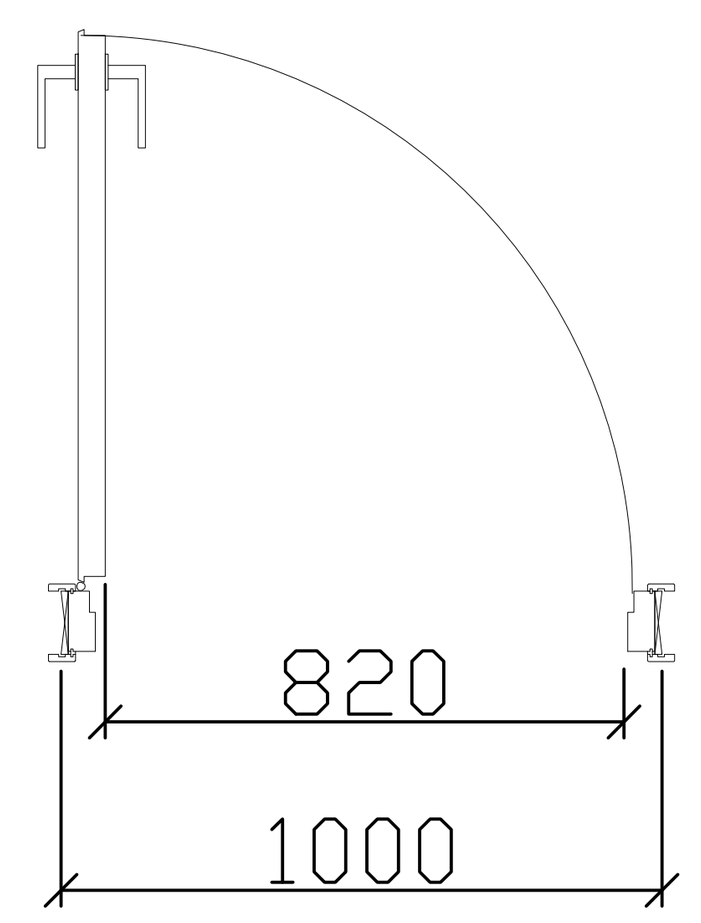

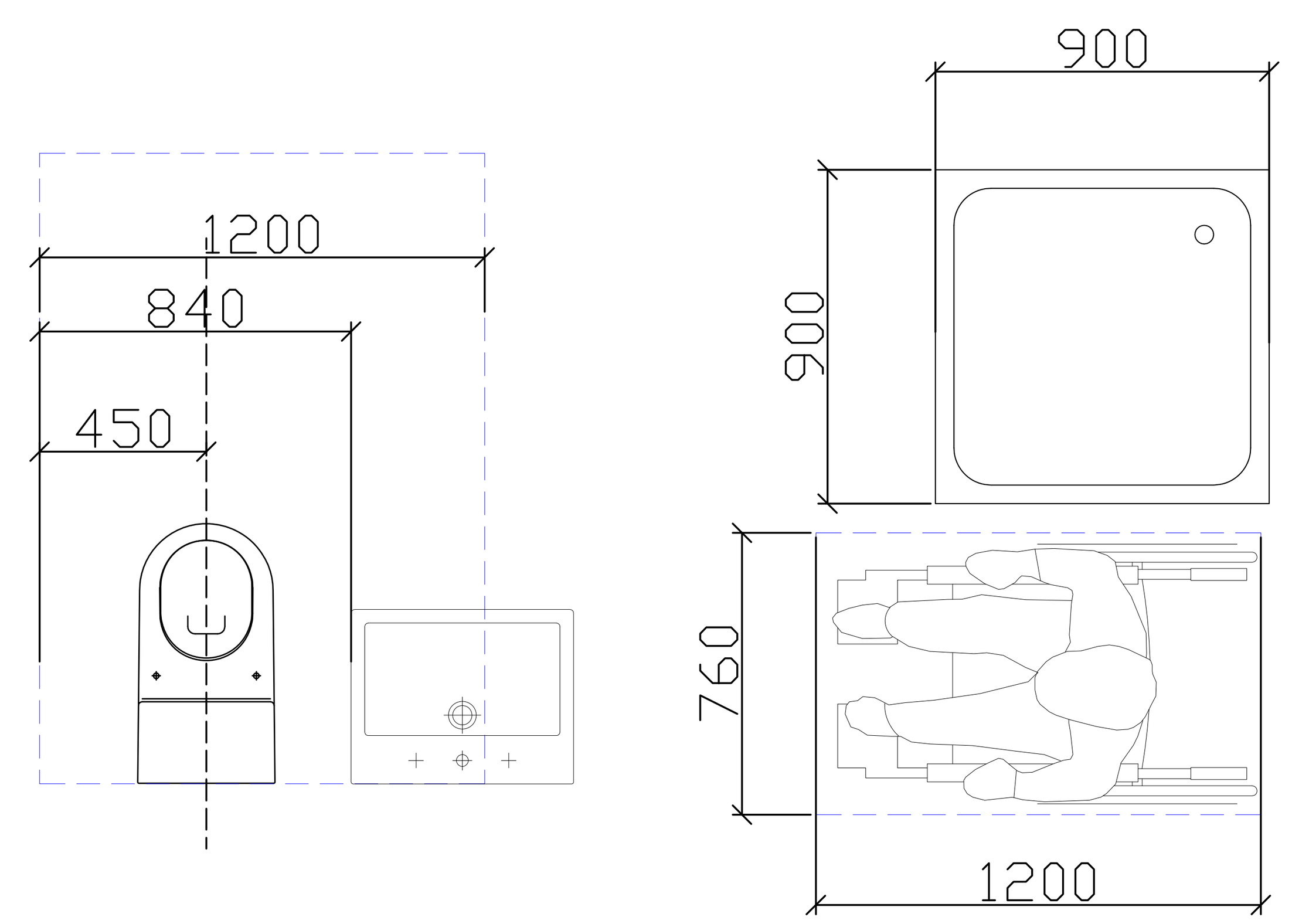

თბილისი 2020	
ექსპლიკაცია	
შენიშვნები და პირობითი აღნიშვნა	
პროექტის სახელწოდება	მრავალბინიანი საცხოვრებელი სახლი
ობიექტის მისამართი	ქ. თბილისი, მოსკოვის გამზირი №38 (ს.კ: 01.19.34.003.217)
შ.პ.ს. "არქვეი"	ს.ნ.: 420425524 ელ-ფოსტა: arch.way@outlook.com
დირექტორი	უ.ჯანტურია
მთ. არქიტექტორი	დ. კაშია
დამკვეთი	შ.პ.ს. ისანი გარდენსი
ნახაზის დასახელება	

მასშტაბი	ფორმატი	გვერდი
1:100	A-1	

ბ ტიპის ბინაში №6,მიაწვდომი ტუალეტი

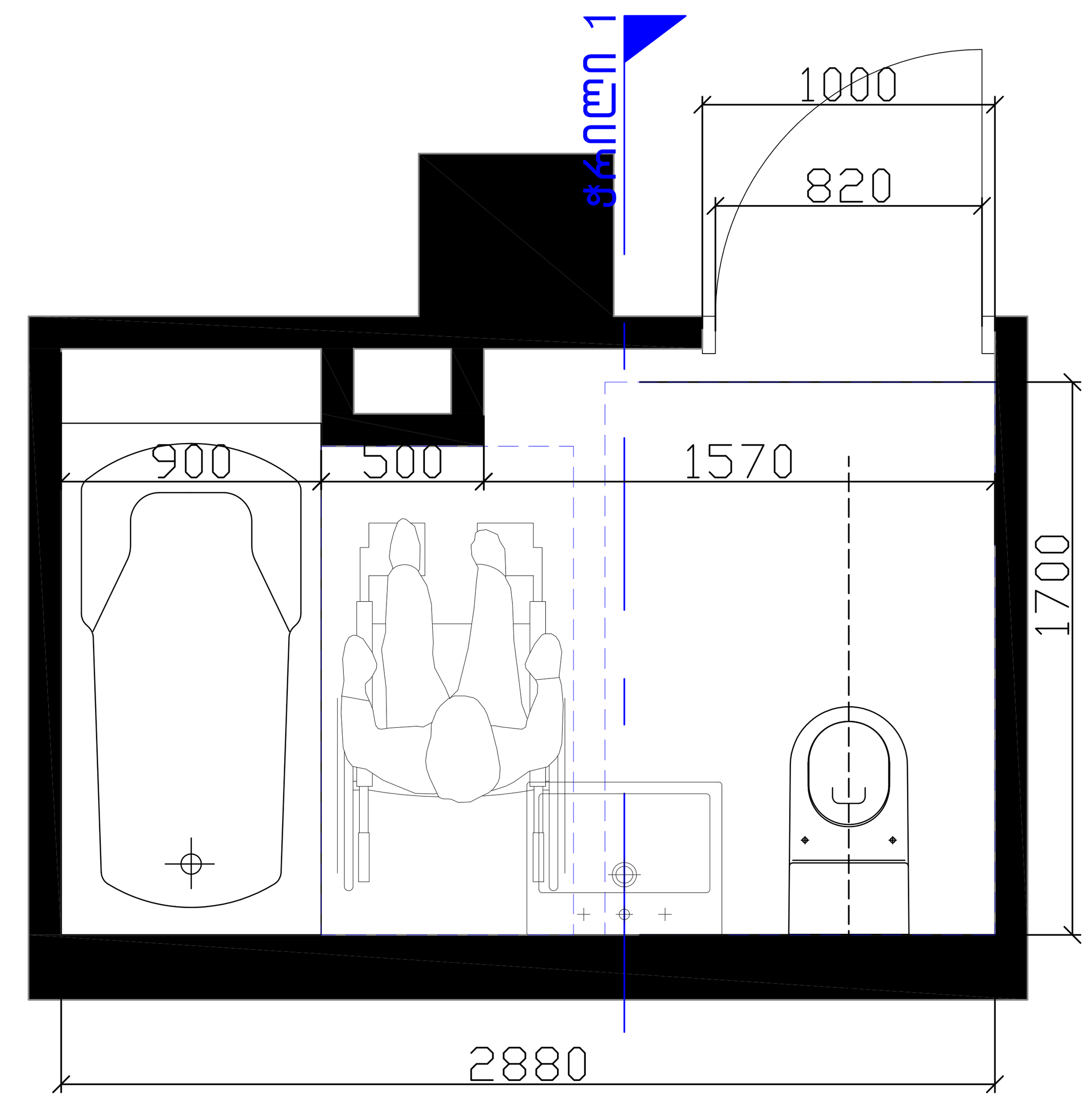

ბ ტიპის ბინაში №18, მიაწვდომი ტუალეტი

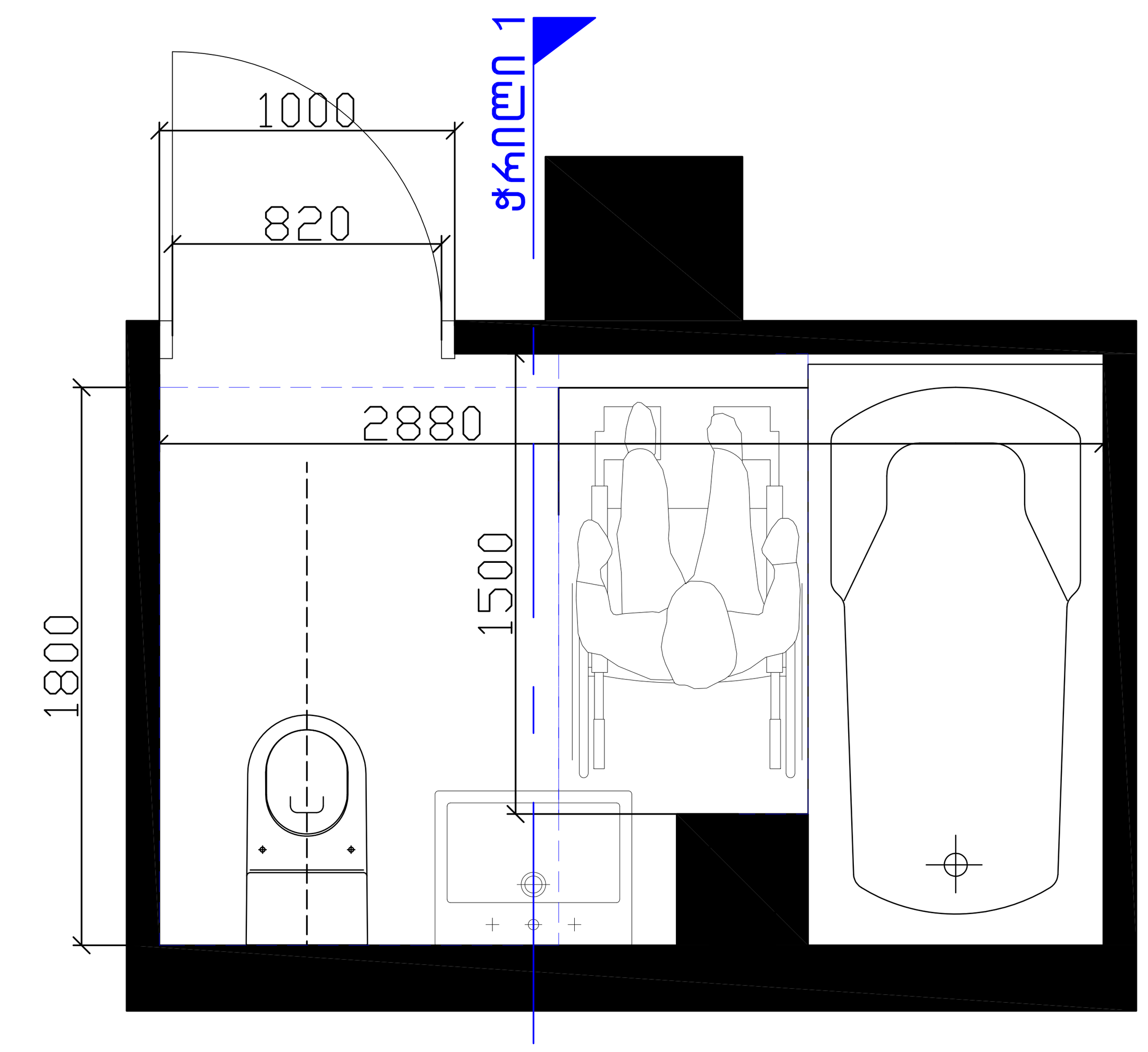

ჭრილი 1

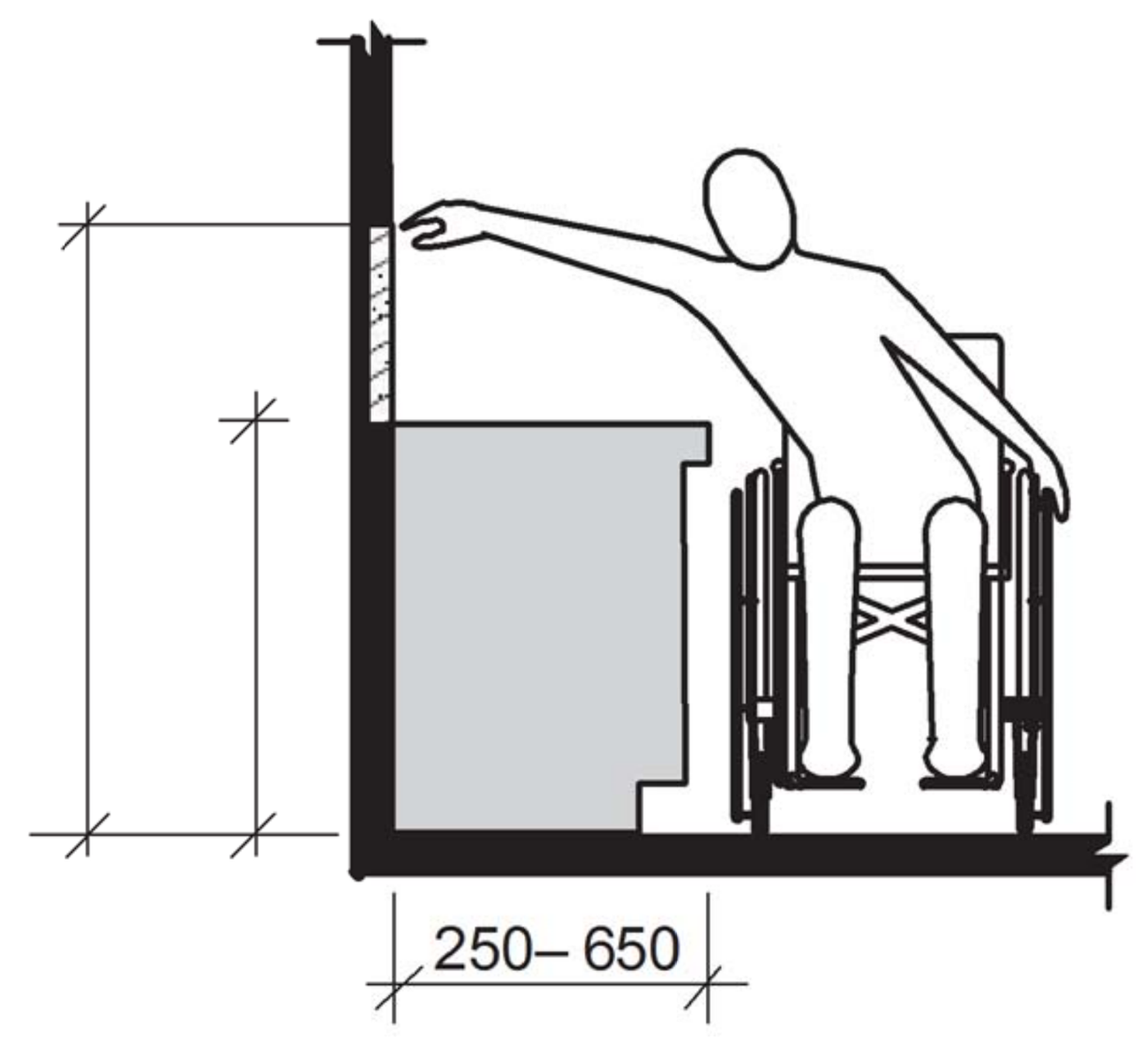

ხელსაბანი ბ ტიპის ერთეულებში
ვარიანტი ბ საბაზანოები
სურ.1104.11.3.2.1

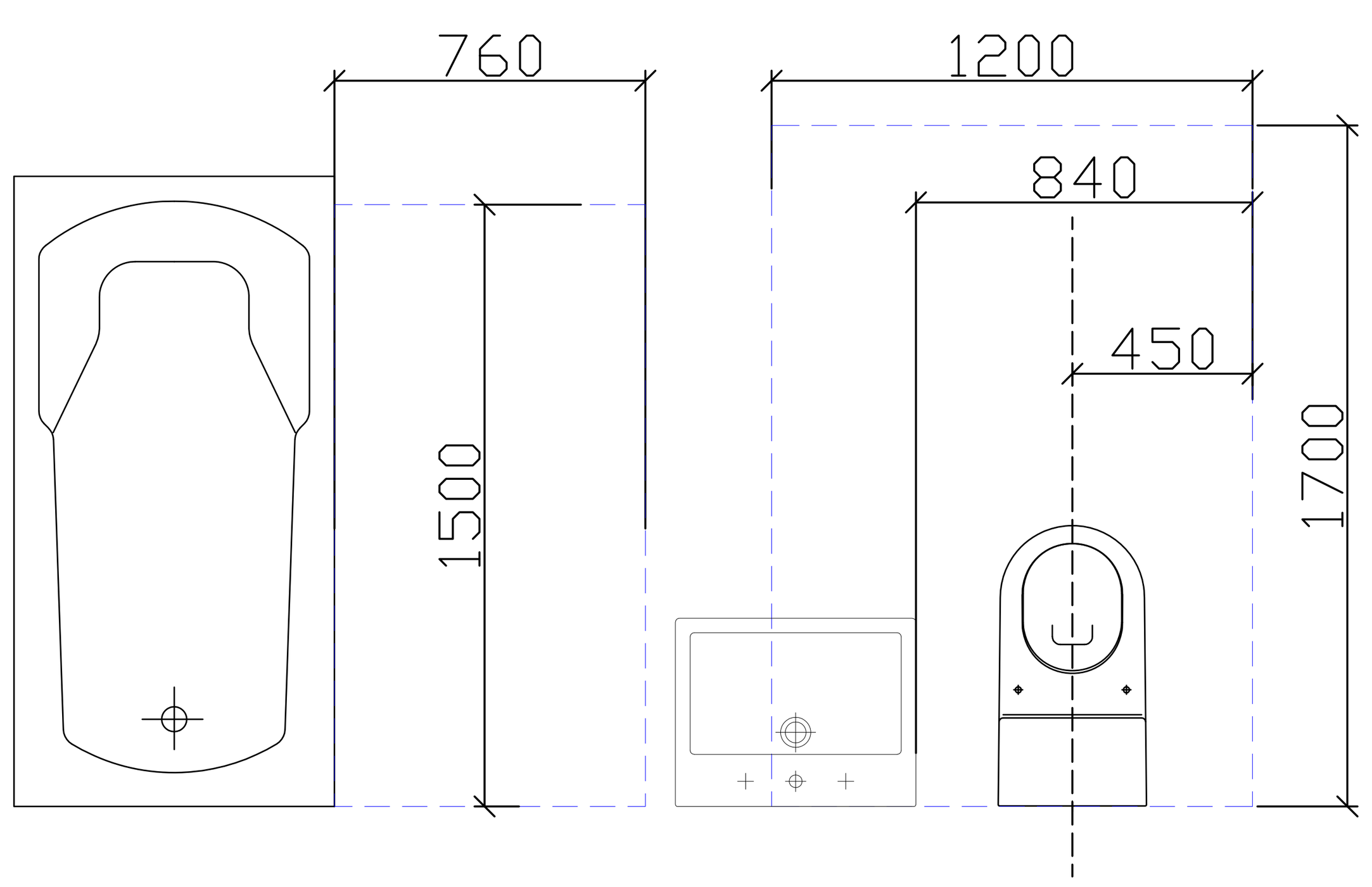

კარი MDF-ის

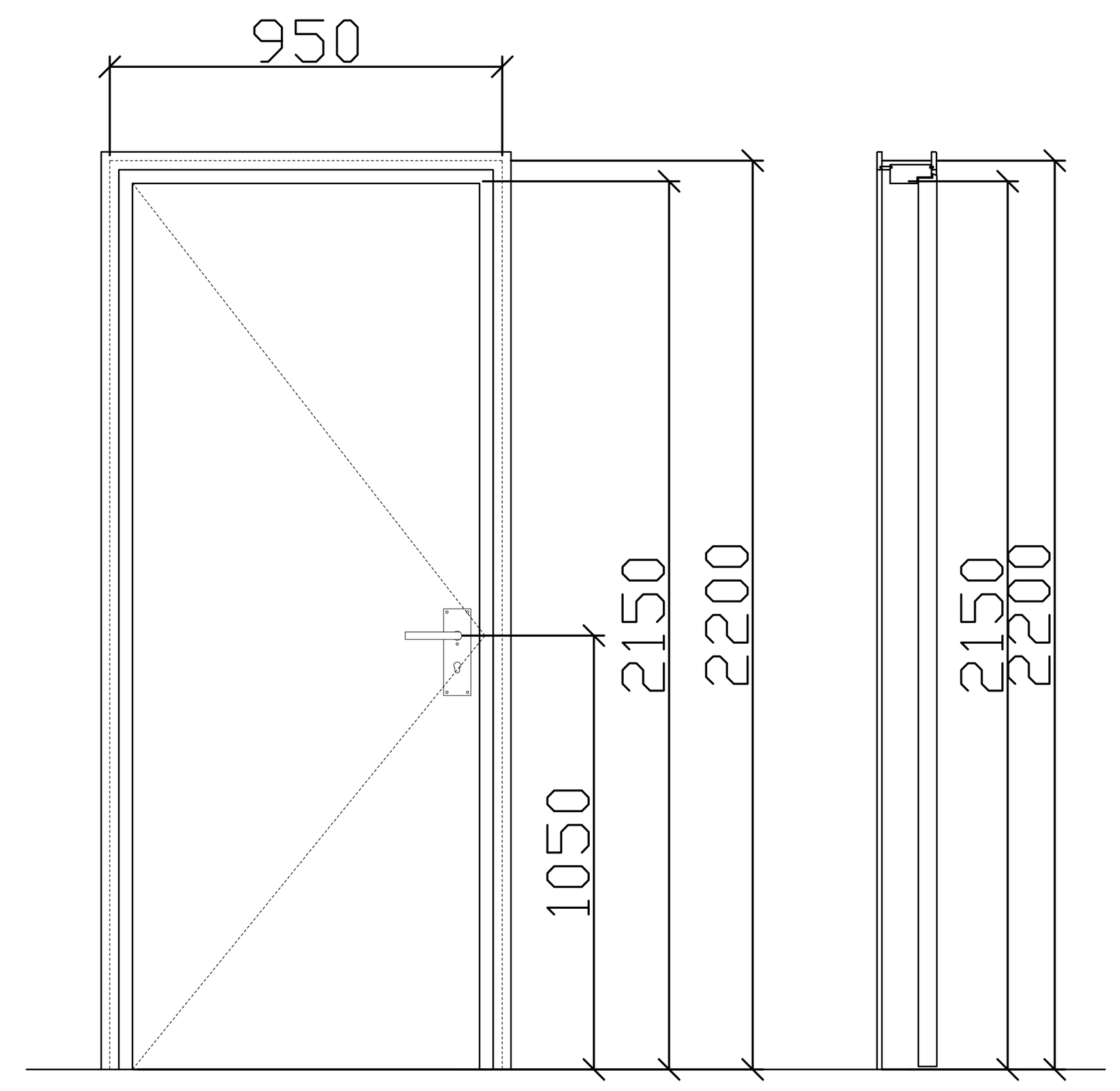

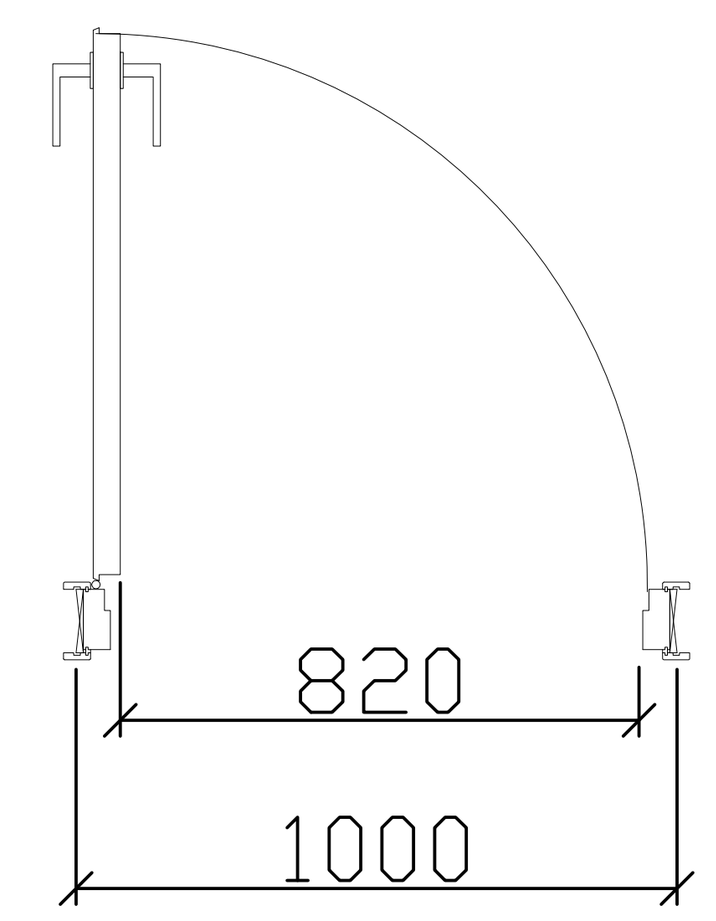

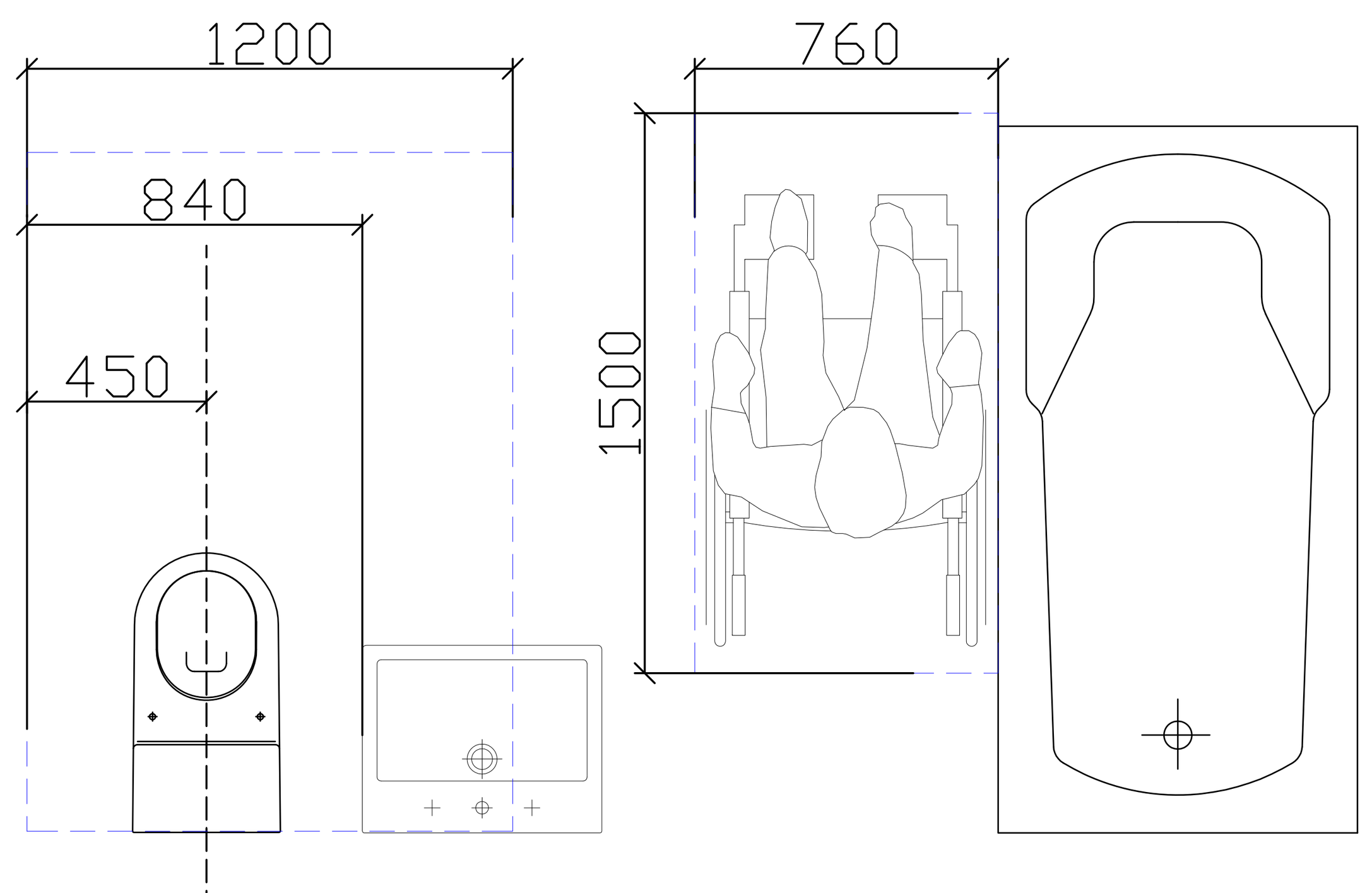

თბილისი 2020

ექსპლიკაცია

შენიშვნები და პირობითი აღნიშვნა

პროექტის სახელწოდება

მრავალბინიანი საცხოვრებელი სახლი

ობიექტის მისამართი

ქ. თბილისი, მოსკოვის გამზირი №38
(ს.კ: 01.19.34.003.217)

შ.პ.ს. "არქვეი"

ს.ნ.: 420425524
ელ-ფოსტა: arch.way@outlook.com

დირექტორი	უ.ჯანტურია
მთ. არქიტექტორი	დ. კაშია
დამკვეთი	შ.პ.ს. ისანი გარდენსი

ნახაზის დასახელება

მასშტაბი	ფორმატი	გვერდი
1:100	A-1	

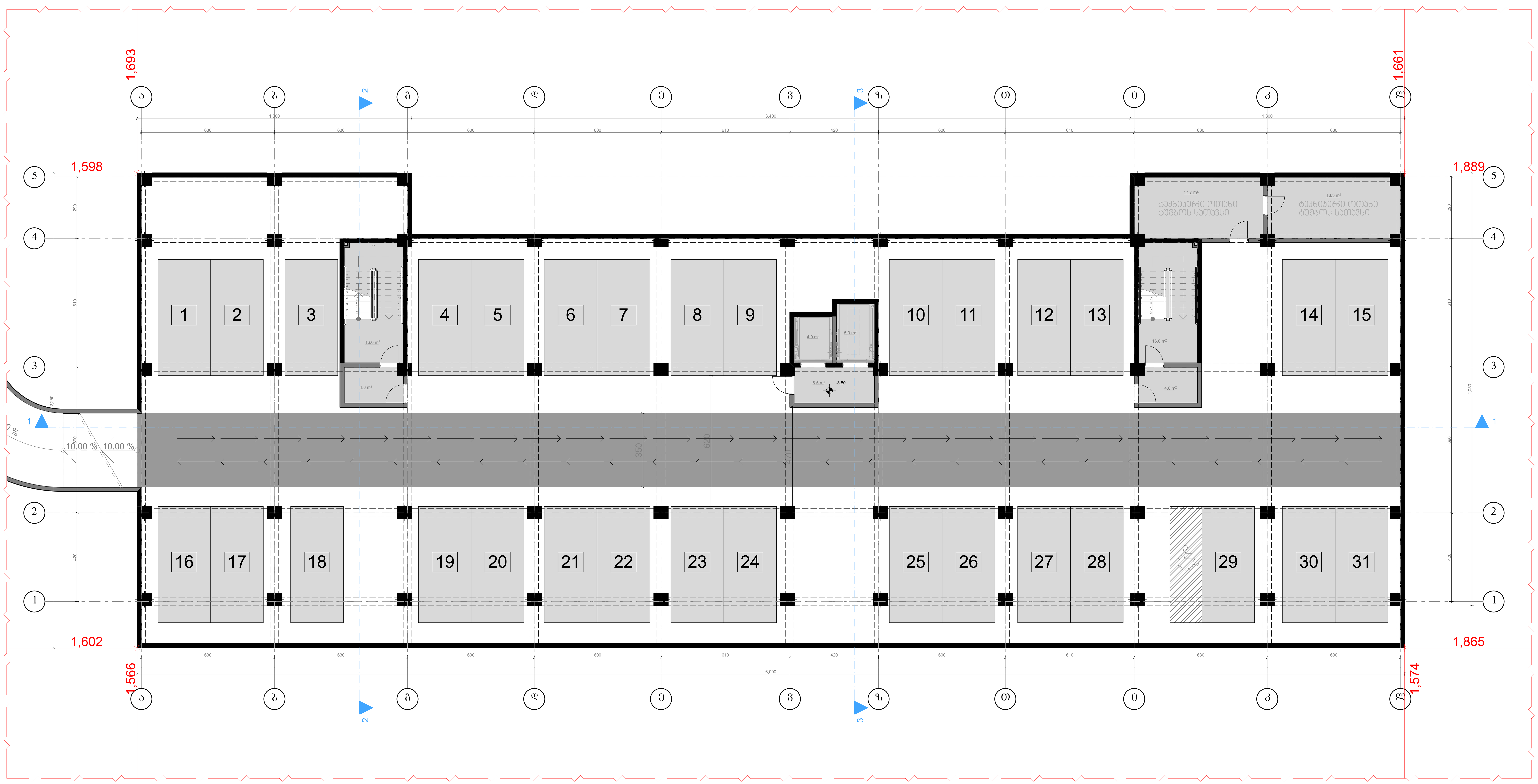

თბილისი 2021

ექსპლიკაცია

ტექნიკური ფართი	36
საპარკინგე ფართი	1016.5
სადარბაზოს კიბის უჯრედის და ლიფტის ფართი	57.1

შენიშვნები და პირობითი აღნიშვნა

პროექტის სახელწოდება

მრავალბინიანი საცხოვრებელი სახლი

ობიექტის მისამართი

ქ. თბილისი, მოსკოვის გამზირი №38
(ს.კ: 01.19.34.003.217)

შ.პ.ს. "არქვეი"

ს.ნ.: 420425524
ელ-ფოსტა: arch.way@outlook.com

დირექტორი	უ.ჯანტურია
მთ. არქიტექტორი	დ. კაშია
დამკვეთი	შ.პ.ს. ისანი გარდენსი

ნახაზის დასახელება

-1 პარკინგის სართულის გეგმა

მასშტაბი	ფორმატი	გვერდი
1:100	A-1	

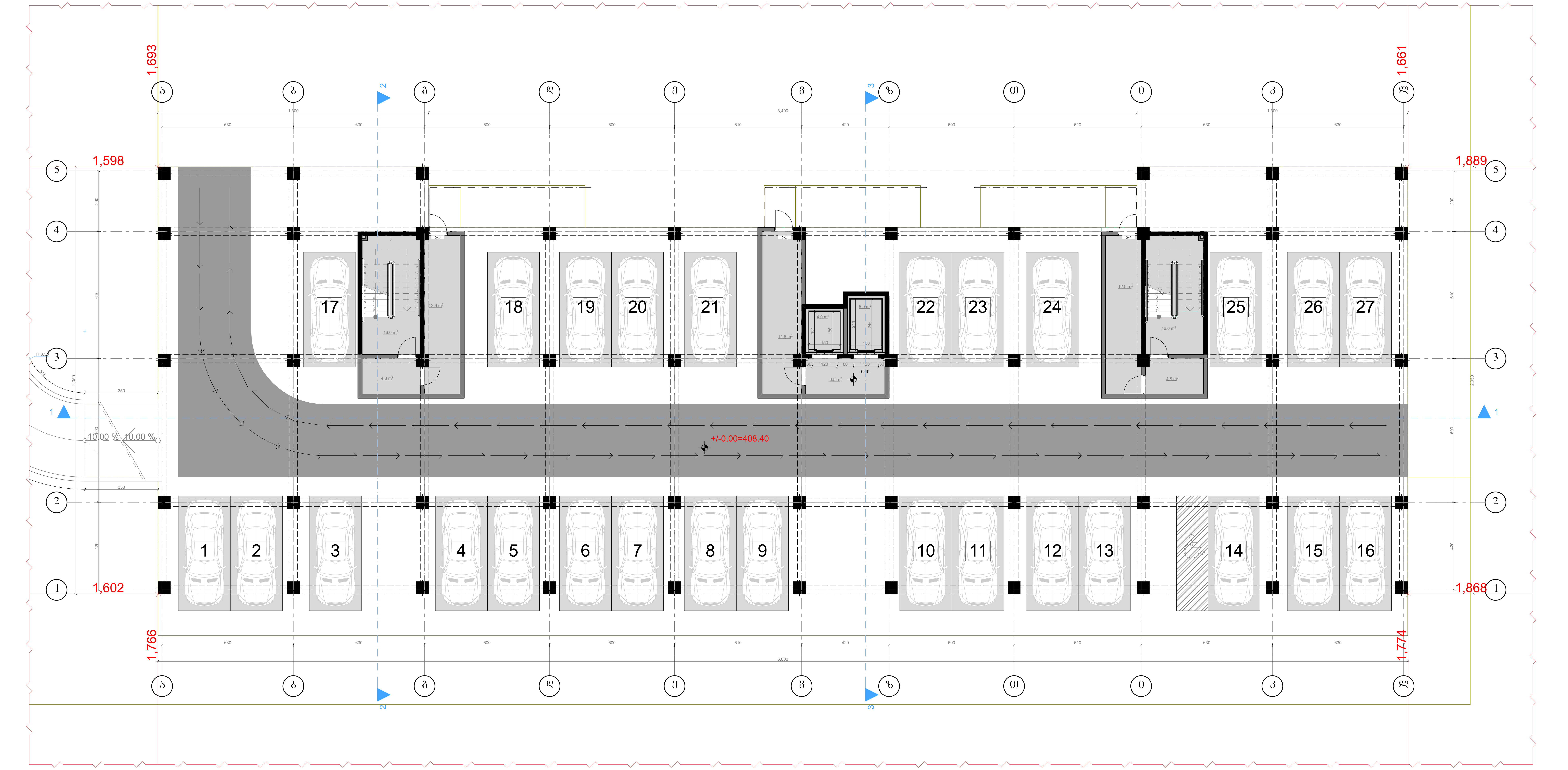

თბილისი 2021

ექსპლიკაცია

საპარკინგე ფართი	1060.8
სადარბაზოს კიბის უჯრედის და ლიფტის ფართი	97.7

შენიშვნები და პირობითი აღნიშვნა

პროექტის სახელწოდება

მრავალბინიანი საცხოვრებელი სახლი

ობიექტის მისამართი

ქ. თბილისი, მოსკოვის გამზირი №38
(ს.კ: 01.19.34.003.217)

შ.პ.ს. "არქვეი"

ს.ნ.: 420425524
ელ-ფოსტა: arch.way@outlook.com

დირექტორი	უ.ჭანტურია
მთ. არქიტექტორი	დ. კაშია
დამკვეთი	შ.პ.ს. ისანი გარდენსი

ნახაზის დასახელება

0 პარკინგის სართულის გეგმა

მასშტაბი	ფორმატი	გვერდი
1:100	A-1	

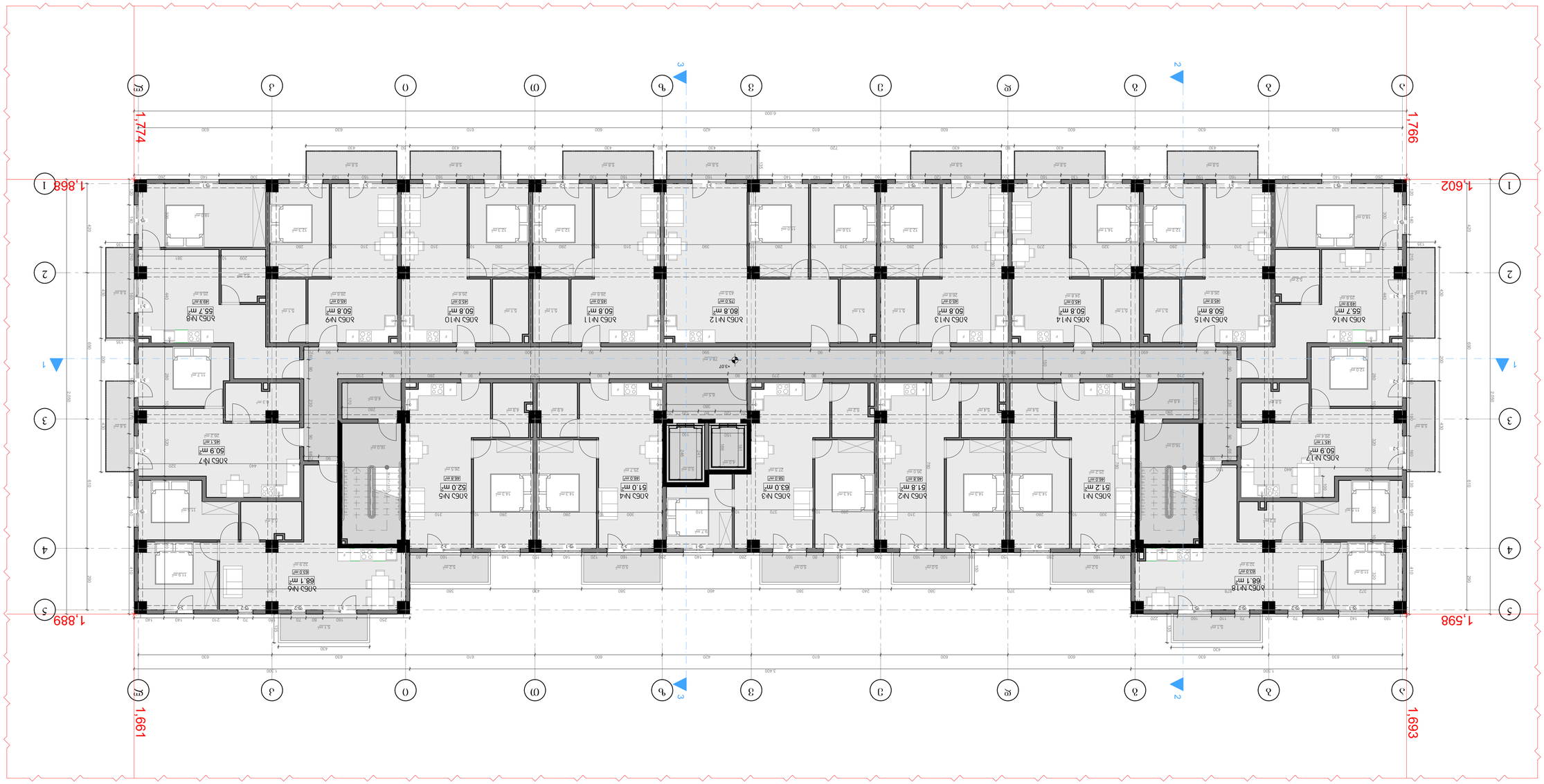

ՇՀՏ-ների ընդհանուր մակերեսը	1,135.5
ՇՀՏ-ների ապակեպատված մասերի մակերեսը	99.4
Նախագծվող շենքի մակերեսը	904.6

Ծրագրման 2021

Նախագիծ

Գործարանային տարածքի ընդհանուր հատակագիծ

Գործարանային տարածքի ընդհանուր հատակագիծ

ք. Երևան, Քանաքեռ-Զեյթուն վարչական շրջան, 1-ին թաղամաս, 38 հասցեում գտնվող հողամասի
(կ.հ. 01-19.34.003.217)

«ARCHWAY»
ՍՊԸ
հեռ.՝ 42042524
էլ. փոստ՝ arch.way@outlook.com

Գլխավոր ճարտարապետ՝ Ա. Ղազարյան

Գլխավոր ինժեներ՝ Ա. Ղազարյան

Նախագծման փուլ՝ Նախագիծ

Նախագծի անվանում՝ Գործարանային տարածքի ընդհանուր հատակագիծ

Նախագիծ	Գլխ. ճարտ.	Թերթ
1:100	Ա-1	

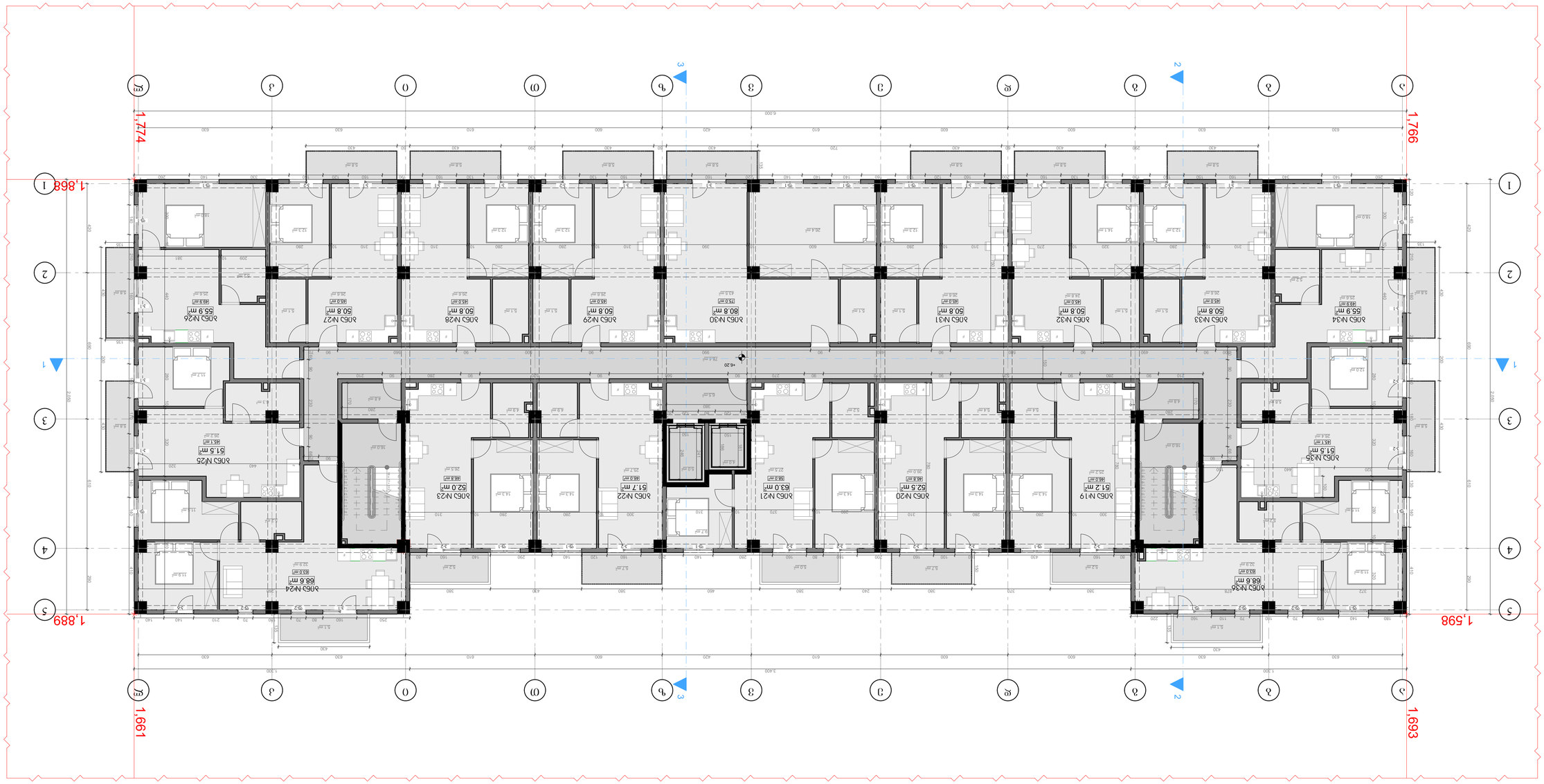

904.6	ՇԻՆԱՐԱՐԱԿԱՆ ՍԱՀՄԱՆԱՓԱԿՈՒՄ
100.8	ԱՌԱՋԻՆ ՀԱՐԿԱՅԻՆ ՀԱՐԿ
135.5	ՀԱՐԿԱՅԻՆ ՀԱՐԿ ՀԱՐԱԿԱՑԱԿԱՆ ԵՎ ՈՒՂԱՀԱՅԱՑ ՀԱՐԿ

ՇԻՆԱՐԱՐԱԿԱՆ ԵՎ ՏԵԽՆԻԿԱԿԱՆ ՀՍԿՈՒՄՆԵՐ

ԱՇԽԱՏԱՆՔԱՅԻՆ ՆԱԽԱԳԻԾ

ԱՇՏԱՐԱԿԻ ՎԱՐՉԱԿԱՆ ՀԱՍՏԱՏՈՒԹՅԱՆ ԱՇԽԱՏԱԿԱԶՄԻ ԿԱՌՈՒՑՈՒՄ

ՀԱՍՑԵՀԱՍՑԱՅԻՆ ՇԵՆՔԵՐԻ ԵՎ ՀԱՄԱԼԻՐՆԵՐԻ ՇԻՆԱՐԱՐՈՒԹՅՈՒՆ

ՀՀ, ՇԻՐԱԿԻ ՄԱՐԶ, ԳՅՈՒՄՐԻ ՔԱՂԱՔԱՅԻՆ ՀԱՄԱՅՆՔԻ ՀԱՍՑԵՀԱՍՑԱՅԻՆ ՇԵՆՔԵՐԻ ՇԻՆԱՐԱՐՈՒԹՅՈՒՆ N:38
Հ. ԳՅՈՒՄՐԻ ՔԱՂԱՔԱՅԻՆ ՀԱՄԱՅՆՔԻ ՀԱՍՑԵՀԱՍՑԱՅԻՆ ՇԵՆՔԵՐԻ ՇԻՆԱՐԱՐՈՒԹՅՈՒՆ N:38
[և.ն: 01.19.34.003.2179]

ՀՀ, ՇԻՐԱԿԻ մարզ, Գյումրի, Հ. Գյումրի հասցեական համարանիշ

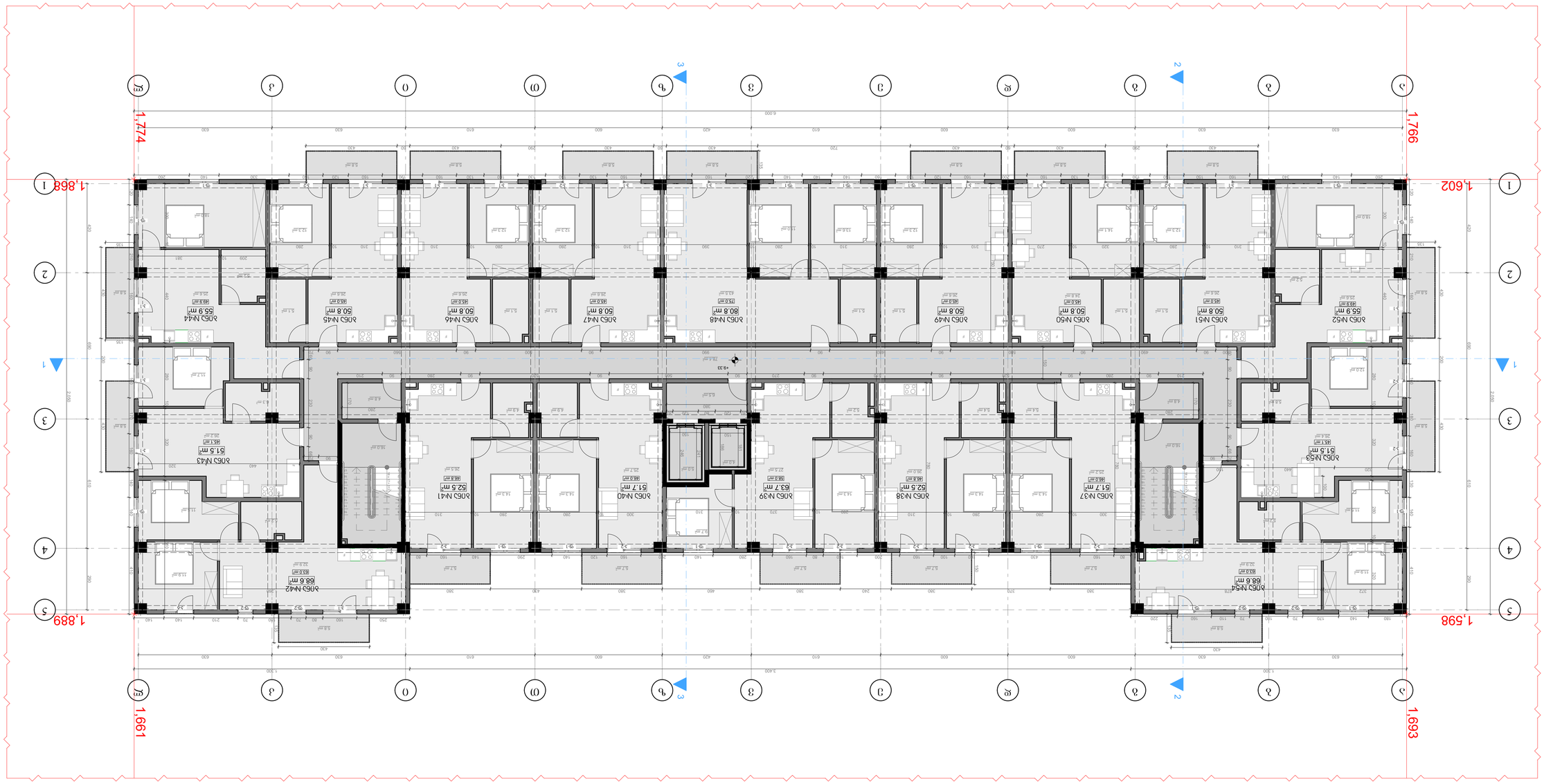

Նախագծային փաստաթղթերի փուլ	ԿԱ
Գծագրերի ամբողջական փաթեթ	904.6
Գծագրերի ամբողջական փաթեթ	103.9
Նախագծային փաստաթղթերի ՀՀ ոլորտային պահանջներին համապատասխանության հայտարարագրի համար	135.5

ՀԱՅԱՍՏԱՆԻ ՀԱՆՐԱՊԵՏՈՒԹՅԱՆ ԱՐԱՐԱՏԻ ՄԱՐԶԻ ԱՐԱՐԱՏ ՀԱՄԱՅՆՔԻ ԱՇԽԱՏԱՆՔԱՅԻՆ ԽՄԲԻ ՈՐՈՇՄԱՄԲ ԿԱՌՈՒՑՎՈՂ ԲՆԱԿԱՐԱՆՆԵՐԻ ՇԻՆԱՐԱՐՈՒԹՅԱՆ ՏԵՍՉԱԿԱՆ ՄԱՐՄՆԻ ՈՐՈՇՄԱՄԲ ԿԱՌՈՒՑՎՈՂ ԲՆԱԿԱՐԱՆՆԵՐԻ ՇԻՆԱՐԱՐՈՒԹՅԱՆ ՏԵՍՉԱԿԱՆ ՄԱՐՄՆԻ

ՀՀ, ՀԱՅԱՍՏԱՆ, ԱՐԱՐԱՏԻ ՄԱՐԶ, ԱՐԱՐԱՏ ՀԱՄԱՅՆՔ, ԱՐԱՐԱՏ ՔԱՂԱՔԻ ԱՇԽԱՏԱՆՔԱՅԻՆ ԽՄԲԻ 38 ՀԱՍՑԵՈՎ ԲՆԱԿԵԼԻ ՇԵՆՔԵՐԻ ԱՌԱՆՁՆԱՑՎԱԾ ԲՆԱԿԱՐԱՆՆԵՐ
[ն.ծ: 01.19.34.003.2171]

ՀՀ, Ք. ԵՐԵՎԱՆ
ARCHWAY
ն/հ: 42042524
էլ.փոստ: arch.way@outlook.com

ԳՐԱՖԻԿԱԿԱՆ ՀԱՎԱՍԱՐԵՑՈՒՄ	Գ. 3.3.6.6.ՀԱՅ
ՀԵՂ. ԱՐՀԱՐԱՊԵՏ	Ա. ՀԱՐՈՒԹՅՈՒՆՅԱՆ
ԳԼԽԱՎՈՐ ՃԱՐՏԱՐԱՊԵՏ	Ա.Յ. ՈՒՍՏԱՍՅԱՆ ՀԱՅԿԱՆՈՒՇ
ՀԱՅԿԱԿԱՆ ԳՆԱՀԱՏՈՒՄ ՈՒՆԻ	

3 ՍՆՑԱԿԱՅԱՆ ՍՏՈՐԳՐՈՒՆ ՍՏՈՒԳՈՒՄՆԱԿԱՆ ՇԻՆԱՐԱՐՈՒԹՅՈՒՆ

ՀԱՏԱԿԱԳԻՐ	ԳԾՄԱՀԱՏՈՒՄ	1:100
ՀԱՏԱԿԱԳԻՐ	Ա-1	

ՀԱՄԱՐ ՕՐԻՆԱԿԱՆ ՀԱՏՎԱԾ ՉԻ

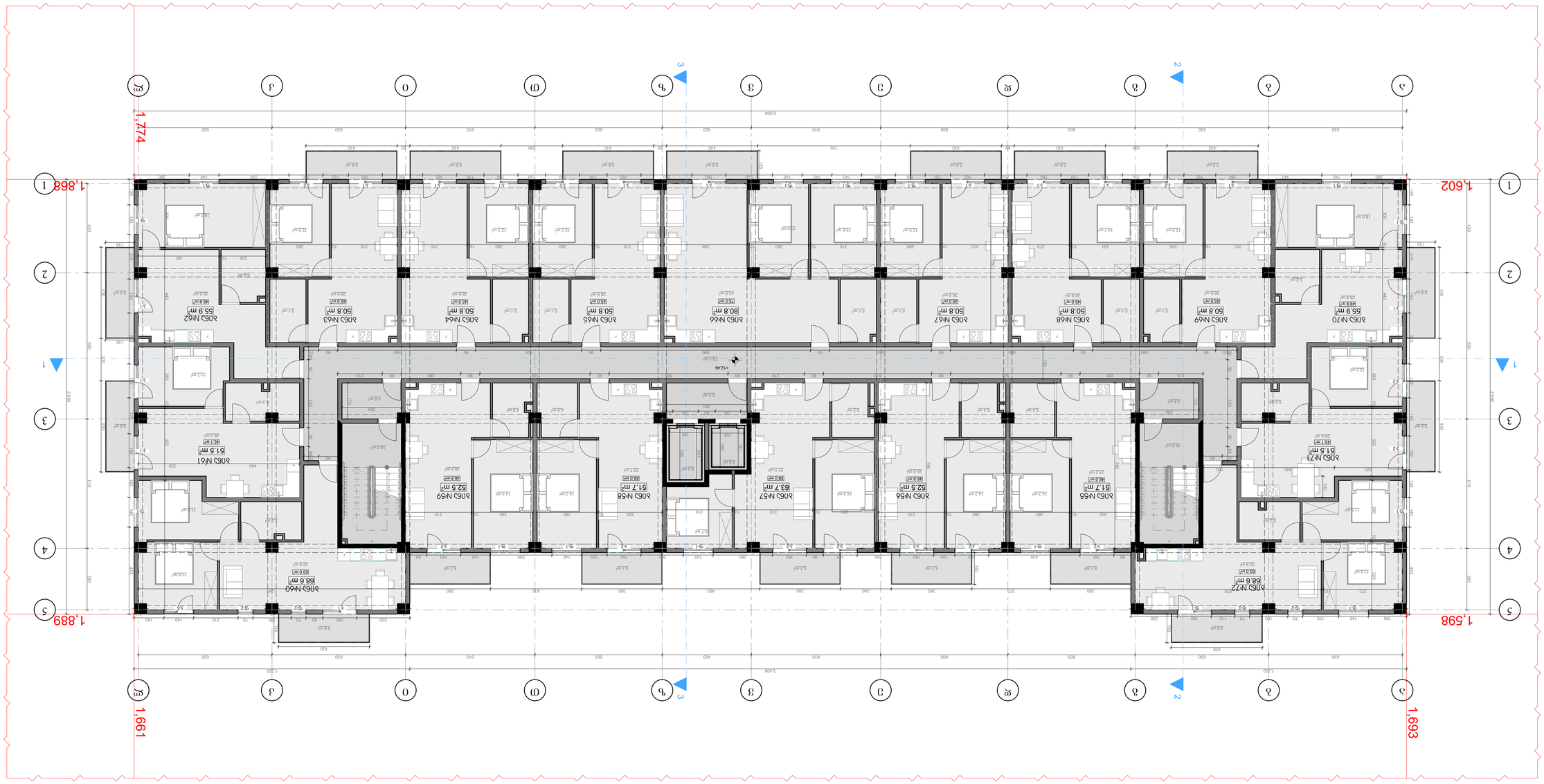

ՀՈՍ №70	55.9 m²
ՀՈՍ №69	50.8 m²
ՀՈՍ №68	50.8 m²
ՀՈՍ №67	50.8 m²
ՀՈՍ №66	80.8 m²
ՀՈՍ №65	50.8 m²
ՀՈՍ №64	50.8 m²
ՀՈՍ №63	50.8 m²
ՀՈՍ №62	55.9 m²
ՀՈՍ №72	88.6 m²
ՀՈՍ №71	51.5 m²
ՀՈՍ №70	51.5 m²
ՀՈՍ №69	52.5 m²
ՀՈՍ №68	51.7 m²
ՀՈՍ №67	63.7 m²
ՀՈՍ №66	52.5 m²
ՀՈՍ №65	51.7 m²
ՀՈՍ №64	51.5 m²
ՀՈՍ №63	51.5 m²
ՀՈՍ №60	88.6 m²

ԸՆԴՀԱՆՈՒՐ ՄԱԿԵՐԵՍԸ	904.6
ԱՆՈՒՂԱԿԻ ՄԱԿԵՐԵՍԸ	103.9
ԱՆՈՒՂԱԿԻ ՄԱԿԵՐԵՍԸ ՀԱՇՎԱՌՎԱԾՔՈՎ	135.5

ՀԱՏԱԿԱՅԻՆ ԱՇԽԱՏԱՆՔՆԵՐԻ ԾԱՎԱԼԱԳԻՐ

ՀԱՍԱՐԱԿԱԿԱՆ ՆՇԱՆԱԿՈՒԹՅԱՆ ՈՐՈՇՈՒՄՆԵՐ ՈՒ ՊԱՀԱՆՋՆԵՐ

ՀՀ, ՔԱՂԱՔ ԵՐԵՎԱՆ, ՇՐՋԱՆԱՅԻՆ ԱՇԽԱՏԱՆՔՆԵՐ N:38
Հ. ՕՀԱՆՅԱՆ փող. [և.ծ: 01.19.34.003.217]

ՀՀ, ք. Երևան

ARCHWAY
ե.ծ: 42042524
էլ.փոստ: arch.way@outlook.com

ԳԵՂԱՐՎԵՍՏԱԿԱՆ ՀՈՒՇԱՐԱՆ
Հ.ՅԱՆԻՆ

ՀԵՂԻՆԱԿ. ՏԻԳՐ. ՍԱՐԳԻՍ

ԱՇԽԱՏԱՆՔԱՅԻՆ ՆԱԽԱԳԻԾ

4 ՍՆՈՒՑՄԱՅԻՆ ՍԱՀՄԱՆՈՒՄՆԵՐ ՈՒ ՀԱՏԱԿԱՑՈՒՄՆԵՐ

ՀԱՏԱԿԱՑՄԱՆ	ՓՈՓՈԽՈՒԹՅՈՒՆ	ԱՇԽԱՏԱՆՔԻ ՓՈՒԼ
1:100	A-1	

2021 ԹՎԱԿԱՆ

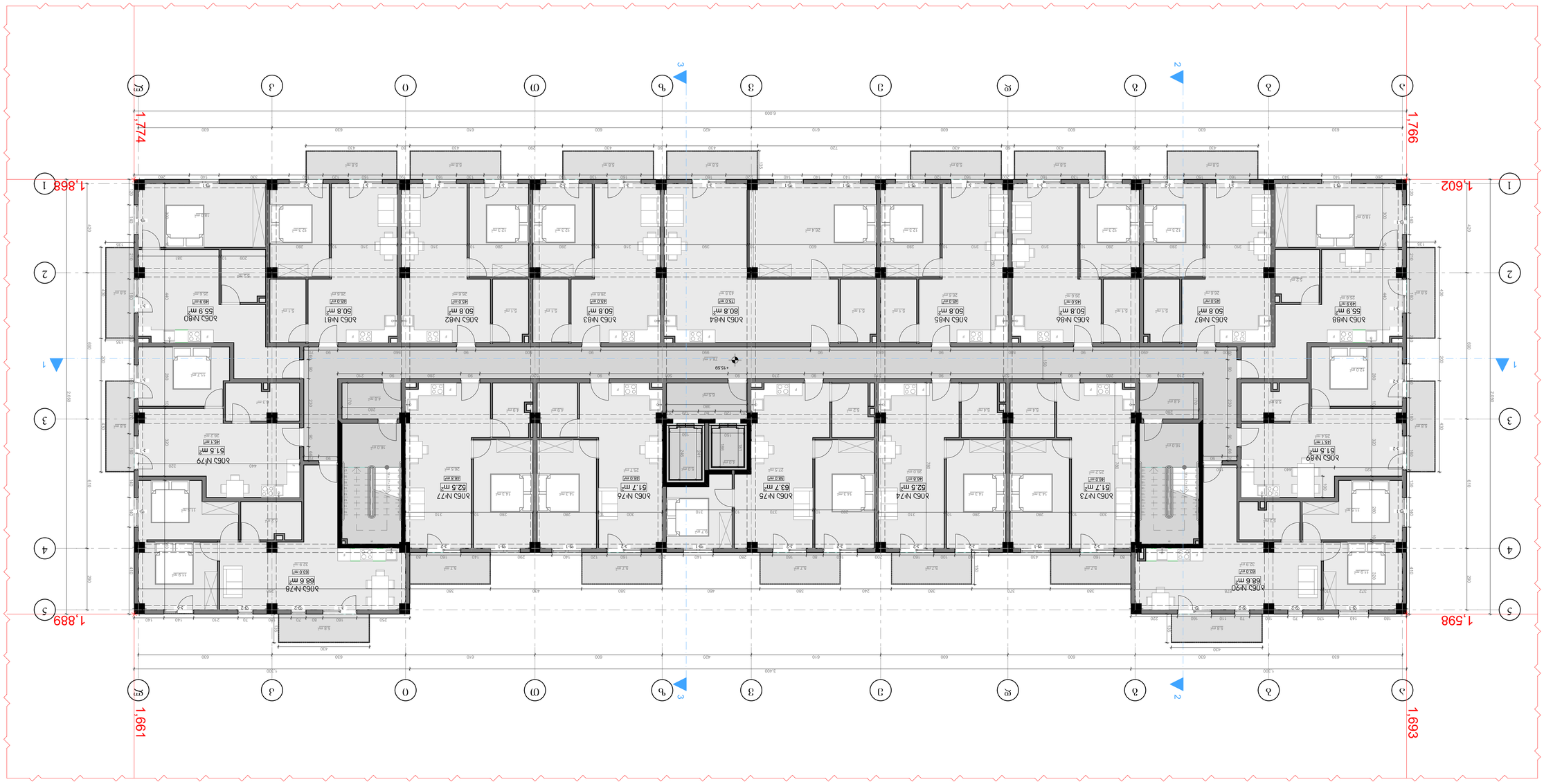

Նախագծային փաստաթղթերի փուլ	ԿԱ
Նախագծի փուլ	ԿԱ
Կառուցվող օբյեկտի հասցե	Հ. Մանթաշյան փող. թիվ 38 հասցեում գտնվող բազմաբնակարան 5 նկուղային շենքերի համալիրի կառուցում [ծ.ն: 01.19.34.003.217]
Գլխավոր ճարտարապետ	Ա.Ա. "ԱՐՔԻՄԱՎ"
Գլխավոր ինժեներ	Ա.Ա.
Գլխավոր տնտեսագետ	Ա.Ա.
Գլխավոր տեխնոլոգ	Ա.Ա.
Գլխավոր մասնագետ	Ա.Ա.
Գլխավոր մասնագետ	Ա.Ա.
Գլխավոր մասնագետ

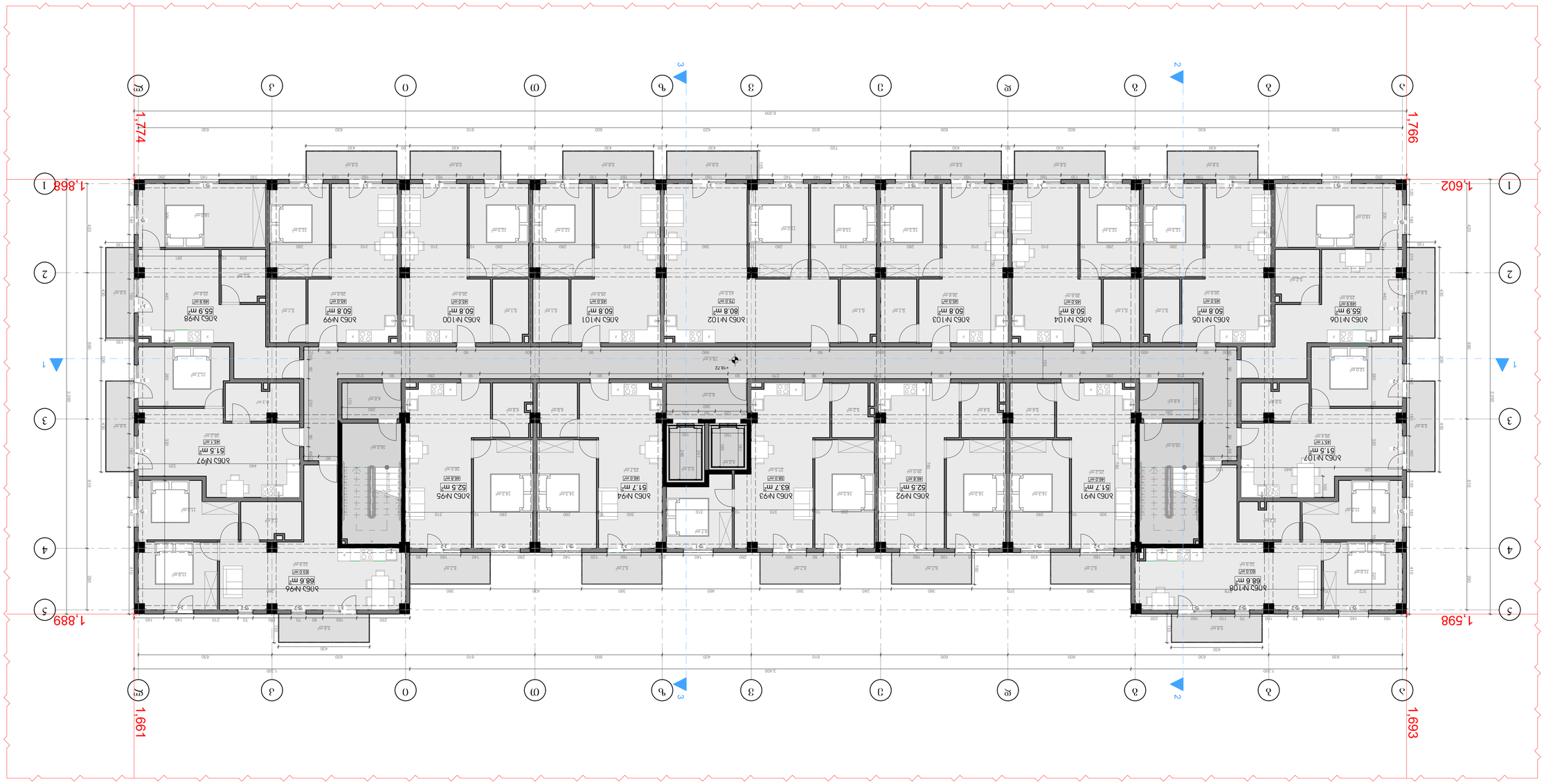

ԿԱՌՈՒՑՎԱԾՔԻ ՄԱԿԵՐԵՍԱՅԻՆ ՑՈՒՑԱՆԻՇՆԵՐ	904.6
ՄՈՒՏՔԻ ԸՆԴՀԱՆՈՒՐ ՄԱԿԵՐԵՍԸ	103.9
ԱՌԱՆՑՔԻ ՊԱՇՏՊԱՆՎՈՂ ՏԱՐԱԾՔԻ ՄԱՍԻՆ	135.5

ՀԱՄԱՁԱՅՆԵՑՎԱԾ ԱՇԽԱՏԱՆՔՆԵՐԻ ՑԱՆԿ

ԱՇԽԱՏԱՆՔԱՅԻՆ ՆԱԽԱԳԾԻ ՊԱՏՐԱՍՏՄԱՆ ՀԱՄԱՐ ՊԱՏԱՍԽԱՆԱՏՈՒ ԱՆՁՆԱԳԻՐ

ՊՐՈՅԵԿՏԱՅԻՆ ԿԱԶՄԱԿԵՐՊՈՒԹՅՈՒՆ

ՀԱՍՑԵՀԱՍԱՐԱԿԱԿԱՆ ՀԱՐԹԱԿՈՒԹՅՈՒՆ

ՀՀ, ք. ԵՐԵՎԱՆ, ԱՐԱՄ ԽԱՉԱՏՐՅԱՆ N38
[ն.ս: 01.19.34.003.2171]

ՀՀ, ք. ԵՐԵՎԱՆ

ARCHWAY

ՀԵՌ.՝ 42042552424
ԷԼ-ՓՈՍՏԱ՝ arch.way@outlook.com

ՊՐՈՅԵԿՏԻ ՀԵՂԻՆԱԿ	Գ. ՅԱՅՐԻ
ՀԱՄ. ՃԱՐՏԱՐԱՊԵՏ	Հ.Ա.Ս. ՈՒՍՈՒՑԻՉ ՃԱՐՏԱՐԱՊԵՏ
ԳԼԽԱՎՈՐ ԳՐԱՖԻԿԱԿԱՆ ԱՇԽԱՏՈՂ	
6 ՍՆՈՒՑԱՅԻՆ ՍԱՀՄԱՆՈՒՄՆԵՐ ՈՒ ՀԱՏԱԿԱԳԾԵՐ	
ՀԱՏԱԿԱԳԾՄԱՆ ՍՏԱԴԻԱ	ԳՐԱՖԻԿԱՅԻՆ ՄԱՍՇՏԱԲ	ՀԱՏԱԿԱԳԻՐ
1:100	A-1	

ՀԱՍՏԱՏՎԱԾ Է 2021

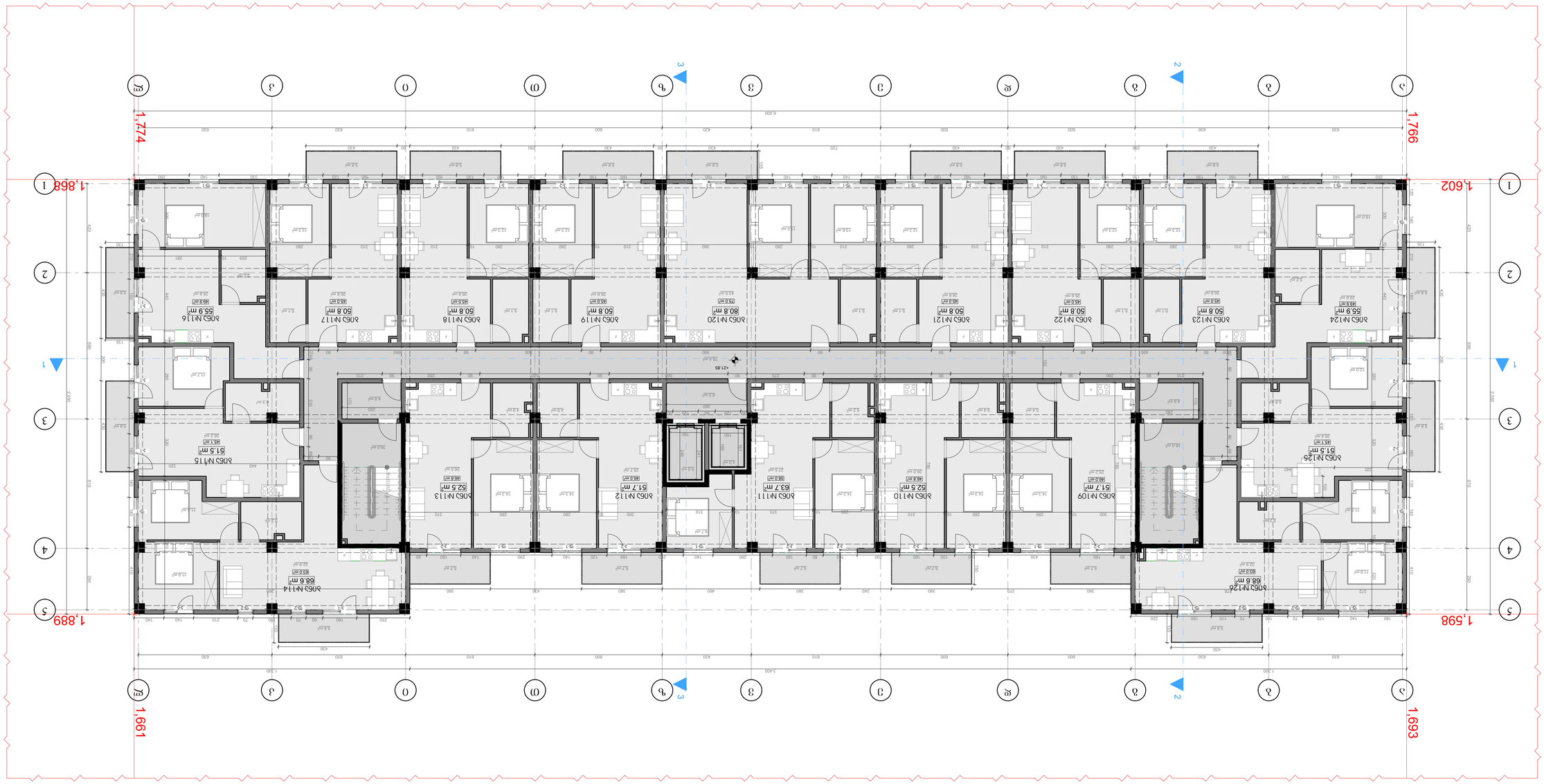

ԱՇՏԱՐԱԿԱՊԵՏ	Հ. ՍԱՀԱԿՅԱՆ
ՀԱՍՏԱՏՈՒԹՅԱՆ ՄԱՍՆԱԳԻՏ	Ա. ՄԱՐՏԻՐՈՍՅԱՆ
ԳԼԽԱՎՈՐ ՃԱՐՏԱՐԱՊԵՏ	Ա. ՄԱՐՏԻՐՈՍՅԱՆ
ՀԱՄԱՀԵՂԻՆԱԿ	Ա. ՄԱՐՏԻՐՈՍՅԱՆ
ՆԱԽԱԳԻԾ	Ա. ՄԱՐՏԻՐՈՍՅԱՆ

ՀՀ, ՇԻՐԱԿԻ ՄԱՐԶ, ԳՅՈՒՄՐԻ ՀԱՄԱՅՆՔ, ԱՐՏԱՎԱՆ ԳՅՈՒՂԻ ՀՈՍԱՆՈՎԱՎՈՐ ՇԵՆՔԵՐ
[ԱՆ: 01.19.34.003.2171]

ՀՀ, Ք. ԵՐԵՎԱՆ
ARCHWAY
ՀԵՌ.՝ 42042524
ԷԼ-ՓՈՍՏԱ՝ arch.way@outlook.com

ՇԻՆԱՐԱՐԱԿԱՆ ԱՇԽԱՏԱՆՔՆԵՐԻ ՍԱՀՄԱՆԱՓԱԿՈՒՄ

ՀՈՍԱՆՈՎԱՎՈՐ ՇԵՆՔԵՐ
ՀՈՍԱՆՔԻ ՀԱՍՑԵ

ՀԱՐԿԱՅԻՆ ՊԼԱՆ

ՄԱՍՇՏԱԲ	1:100
ՓՈՓԱՓԱՍՏԱՀ	A-1
ԱՇԱԿԵՐՏ	2021

ՀԱՅԱՍՏԱՆԻ ՀԱՆՐԱՊԵՏՈՒԹՅԱՆ ՇԻՆԱՐԱՐՈՒԹՅԱՆ ԵՎ ՏԵՂԱԿԱՆ ԻՆՔՆԱԿԱՌԱՎԱՐՄԱՆ ՆԱԽԱՐԱՐՈՒԹՅԱՆ ՊԵՏԱԿԱՆ ՇԻՆԱՐԱՐԱԿԱՆ ՎԱՐՉՈՒԹՅՈՒՆ

ԱՇՏԱՐԱՅՔԻ ԱՄԲԱՐՁԱԿԱՆՈՒԹՅՈՒՆ	904.6
ԱՇՏԱՐԱՅՔԻ ԱՇԽԱՏԱՆՔԱՅԻՆ ՄԱԿԵՐԵՍ	103.9
ԱՇՏԱՐԱՅՔԻ ՕԳՏԱԿԱՐ ՄԱԿԵՐԵՍԱՅԻՆ ՄԱՍԻ ՀԱՇՎԱՐԿՈՎ ՀՀ ՊԱՇՏՊԱՆՈՒԹՅԱՆ ՊԱՀԱՆՋՎՈՂ	135.5

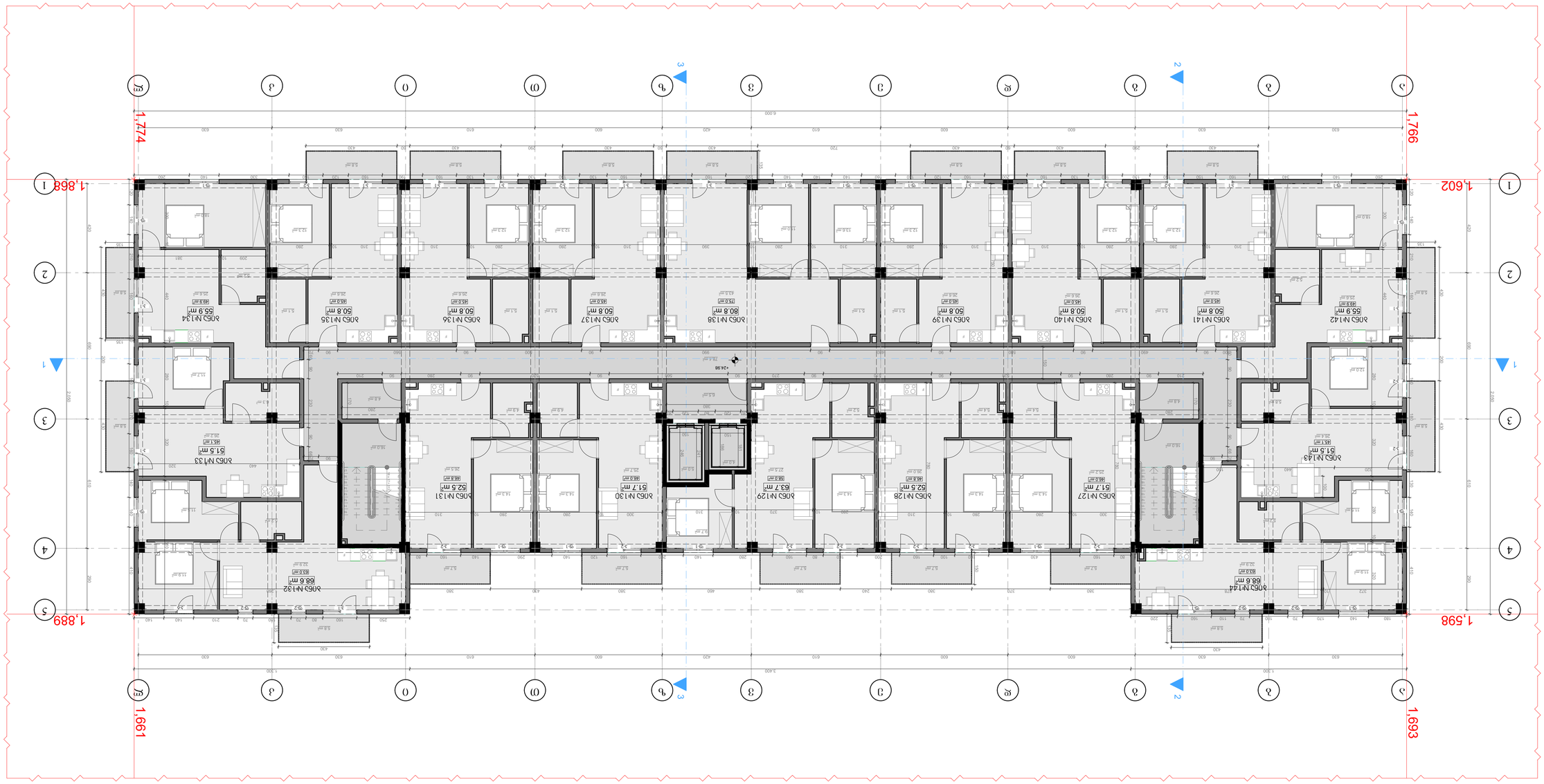

ՇԱՀԱԳՈՐԾԱՐԱՆԻ ՍԱՀՄԱՆԱՓԱԿՈՒՄ	904.6
ՇԱՀԱԳՈՐԾՎՈՂ ՄԱՍԵՐԻ ՔԱՆԱԿ	103.9
ԱՇԽԱՏԱՆՔԱՅԻՆ ՆԱԽԱՏԵՍՎԱԾ ՄԱՍԵՐԻ ՔԱՆԱԿԸ ԿԱԶՄՎՈՂ ՇԵՆՔԵՐՈՒՄ	135.5

ՀԱՍԱՐԱԿԱՑՈՒԹՅԱՆ ՏԵՂԵԿԱՏՎՈՒԹՅՈՒՆ

ՀԱՍԱՐԱԿԱՑԱԿԱՆ ՆՊԱՏԱԿՈՎ ՕԳՏԱԳՈՐԾՎՈՂ ՇԵՆՔԵՐ

ՀՀ, ՇԻՐԱԿԻ ՄԱՐԶ, ԳՅՈՒՄՐԻ ՀԱՄԱՅՆՔԱՊԵՏԱՐԱՆ N38
[ԱՆ: 01.19.34.003.2171]

ՀՀ, ՇԻՐԱԿԻ ՄԱՐԶ, ԳՅՈՒՄՐԻ

ARCHWAY

ՀԵՏ. 42042552424
ԷԼ-ՓՈՍՏԱ: arch.way@outlook.com

ԳՈՐԾԱԴԻՐ ՀԱՍԱՐԱԿՈՒԹՅՈՒՆ

ՀԱՅԿ ՄԱՐՏԻՐՈՍՅԱՆ

ՀԱՅԿ ՄԱՐՏԻՐՈՍՅԱՆ

ՀՀ, ՇԻՐԱԿԻ ՄԱՐԶ, ԳՅՈՒՄՐԻ ՀԱՄԱՅՆՔԱՊԵՏԱՐԱՆԻ ՍԱՀՄԱՆԱՓԱԿՈՒՄ 8 ՍՆՈՒՑԱՅԱՆ ՍԱՀՄԱՆՈՒՄՆԵՐՈՎ ԲՆԱԿԵԼԻ ՇԵՆՔԻ

ՀԱՏԱԿԱԳԾԱՅԻՆ ՊԼԱՆ

ՀԱՄԱՐ	ԳԾՄԱՖԱՅԼ	ՀԱՏԱԿ
1:100	A-1	

ՀԱՍԱՐԱԿԱՑՈՒԹՅՈՒՆ

2021 ԹՎԱԿԱՆ

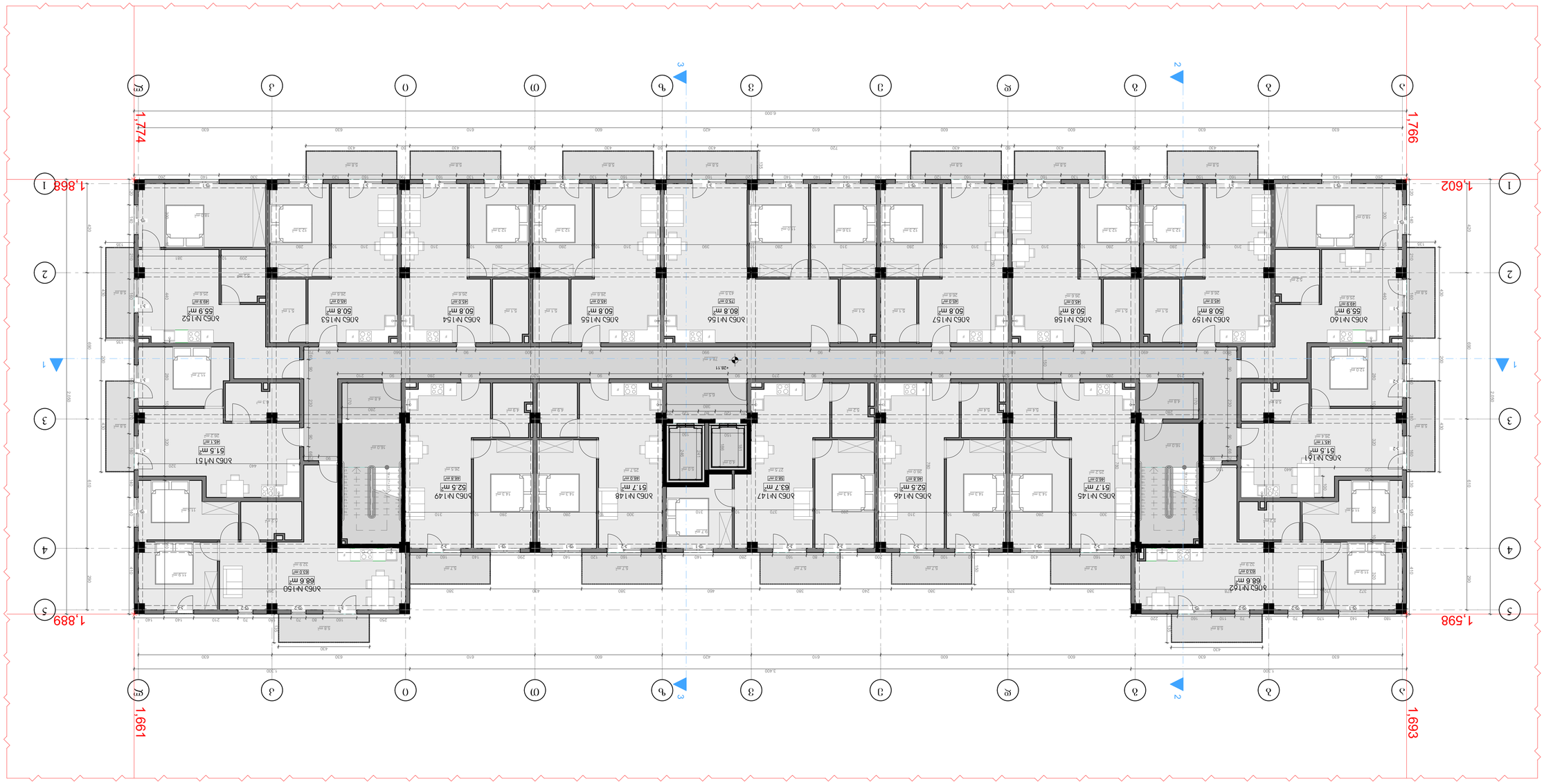

ԸՆԴՀԱՆՈՒՐ ՄԱԿԵՐԵՍԸ	9044
ԱՌԱՆՑՔԱՅԻՆ ԱՄՍԱԿԱՆԱՑՎԱԾ	103.9
ԱՌԱՆՑՔԱՅԻՆ ՈՒՂՂԱՀԱՅԱՑՎԱԾՈՒ ՄԱԿԵՐԵՍԸ	135.5

ՇԱՀԱԳՈՐԾՎԱԾ ՄԱՍԵՐ

ՀԱՍԱՐԱԿԱԿԱՆ ՆՇԱՆԱԿՈՒԹՅՈՒՆ

ՀԱՄԱՐ ՀԱՄԱՀԱՎԱՔԱԿԱՆ ՍՏԱՑՈՒՄՆԵՐԻ ՀԱՄԱԼԻՐ

ՀԱՄԱՀԱՎԱՔԱԿԱՆ ՊԱՅՄԱՆԱԳԻՐ

ՀԱՍՑԵ N 38
ք. ԵՐԵՎԱՆ, ՇԻՐԱԿԻ ՄԱՐԶ, ԱՐԱՐԱՏՅԱՆ ՓՈՂՈՑ
[և.ն.: 01.19.34.003.2171]

ՀՀ, ք. Երևան, "Արաբկիր"
ՀԾՁ "ԱՐՔԻՄԱՅ"
ե.հ.: 42042552424
էլ.փոստ: arch.may@outlook.com

ՀԵՂԻՆԱԿ ՀԱՅԿ ՀԱՐՈՒԹՅՈՒՆ
ՀԱՅԿ ՀԱՐՈՒԹՅՈՒՆ
ՀԱՐԿԱՅԻՆ ՏԱՐԱԾՔԻ ՀԱՏԱԿԱԳԾԻՐ
ՀԱՐԿԱՅԻՆ ՏԱՐԱԾՔԻ ՀԱՏԱԿԱԳԾԻՐ

9 ՍՍՍՅՅՅ

თბილისი 2021

ექსპლიკაცია

საცხოვრებელი ფართი	904.6
საზაფხულო ფართი	103.9
სადარბაზოს კიბის უჯრედის და ლიფტის ფართი	135.5

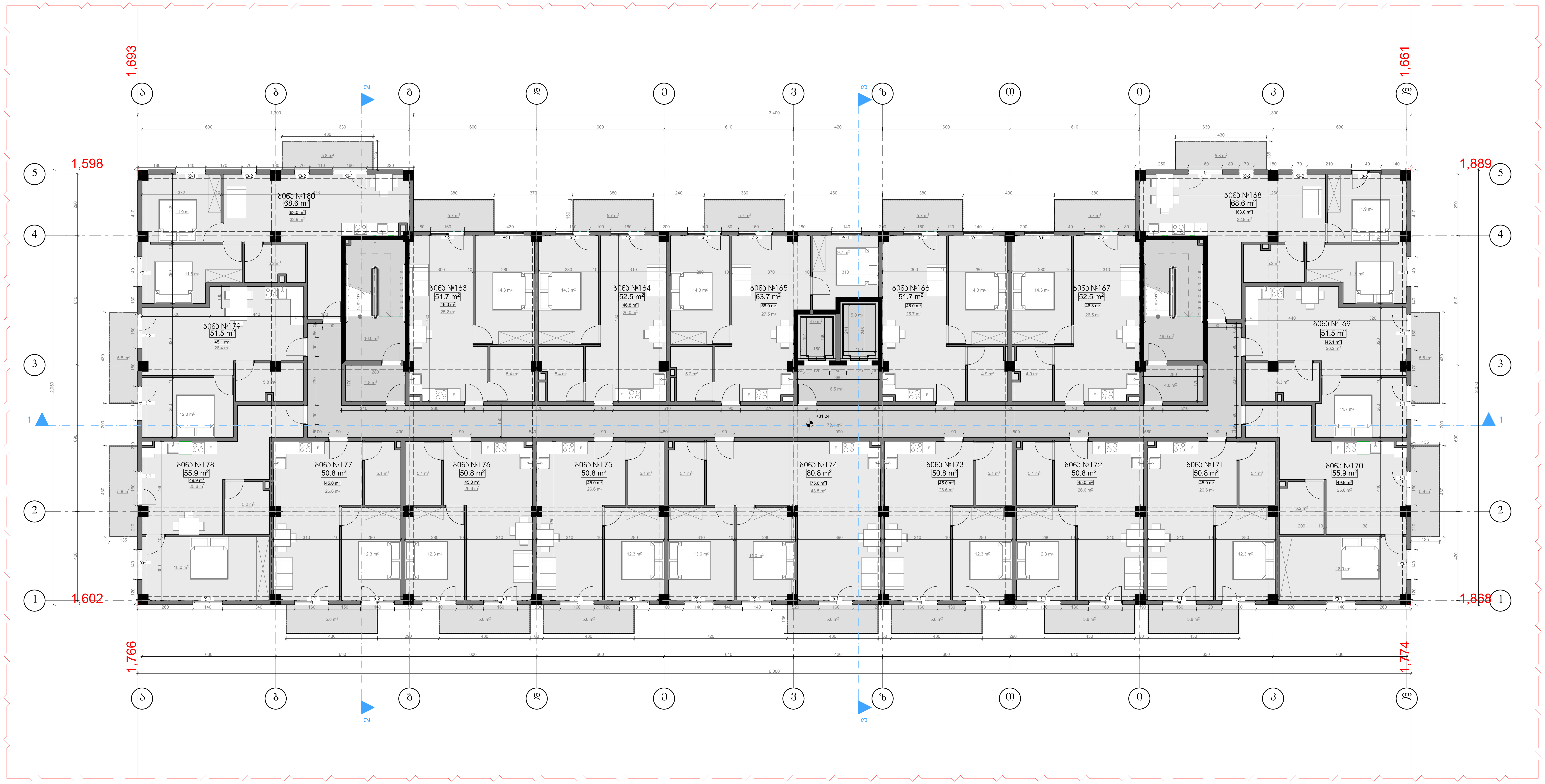

შენიშვნები და პირობითი აღნიშვნა

პროექტის სახელწოდება

მრავალბინიანი საცხოვრებელი სახლი

ობიექტის მისამართი

ქ. თბილისი, მოსკოვის გამზირი №38
(ს.კ: 01.19.34.003.217)

შ.პ.ს. "არქვეი"

ს.ნ.: 420425524
ელ-ფოსტა: arch.way@outlook.com

დირექტორი	უ.ჯანტურია
მთ. არქიტექტორი	დ. კაშია
დამკვეთი	შ.პ.ს. ისანი გარდენსი

ნახაზის დასახელება

10 საცხოვრებელი სართულის გეგმა

მასშტაბი	ფორმატი	გვერდი
1:100	A-1	

თბილისი 2021

ექსპლიკაცია

საცხოვრებელი ფართი	904.6
საზაფხულო ფართი	103.9
სადარბაზოს კიბის უჯრედის და ლიფტის ფართი	135.5

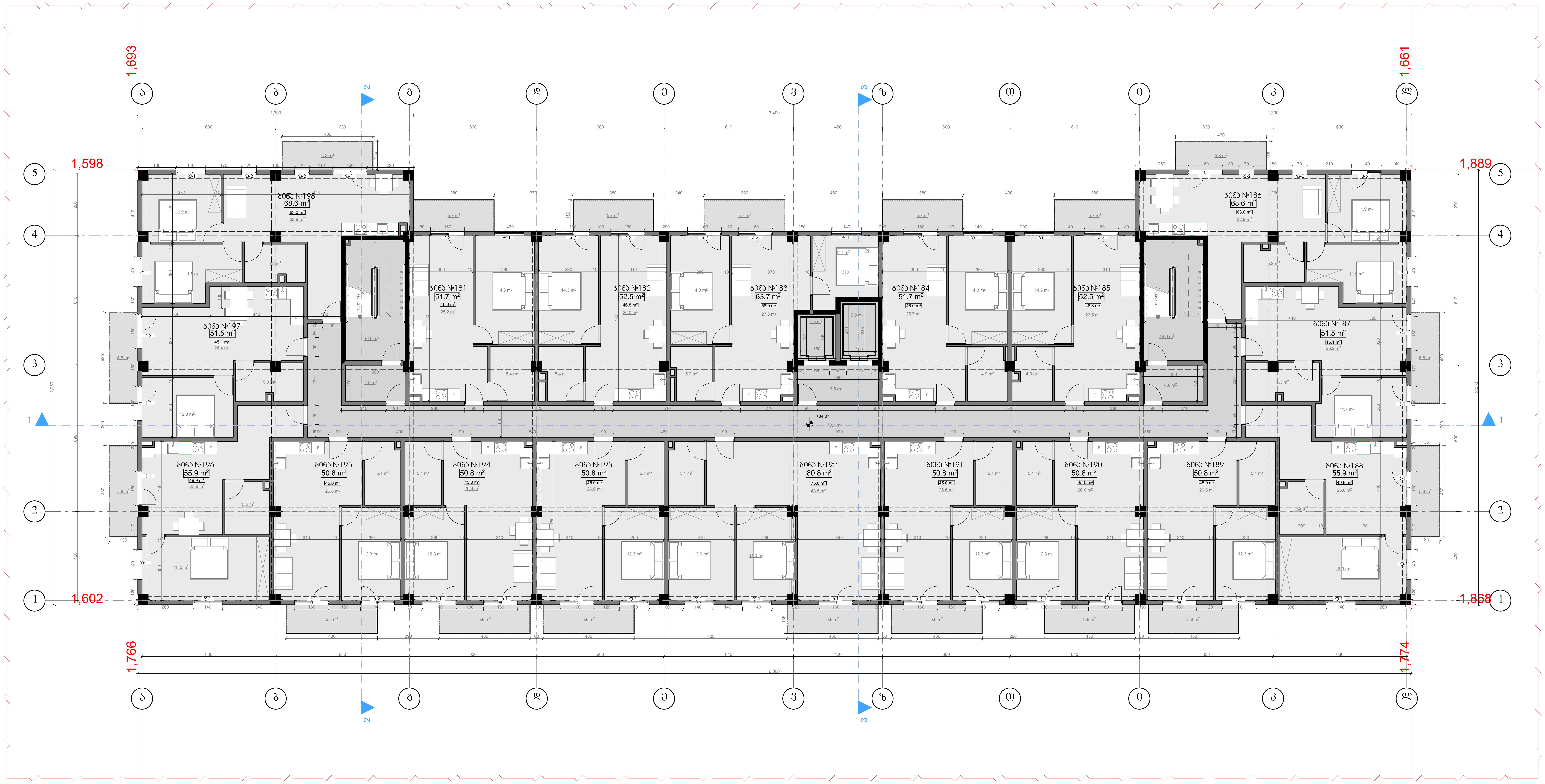

შენიშვნები და პირობითი აღნიშვნა

პროექტის სახელწოდება

მრავალბინიანი საცხოვრებელი სახლი

ობიექტის მისამართი

ქ. თბილისი, მოსკოვის გამზირი №38
(ს.კ: 01.19.34.003.217)

შ.პ.ს. "არქვეი"

ს.ნ.: 420425524
ელ-ფოსტა: arch.way@outlook.com

დირექტორი	უ.ჯანტურია
მთ. არქიტექტორი	დ. კაშია
დამკვეთი	შ.პ.ს. ისანი გარდენსი

ნახაზის დასახელება

11 საცხოვრებელი სართულის გეგმა

მასშტაბი	ფორმატი	გვერდი
1:100	A-1	

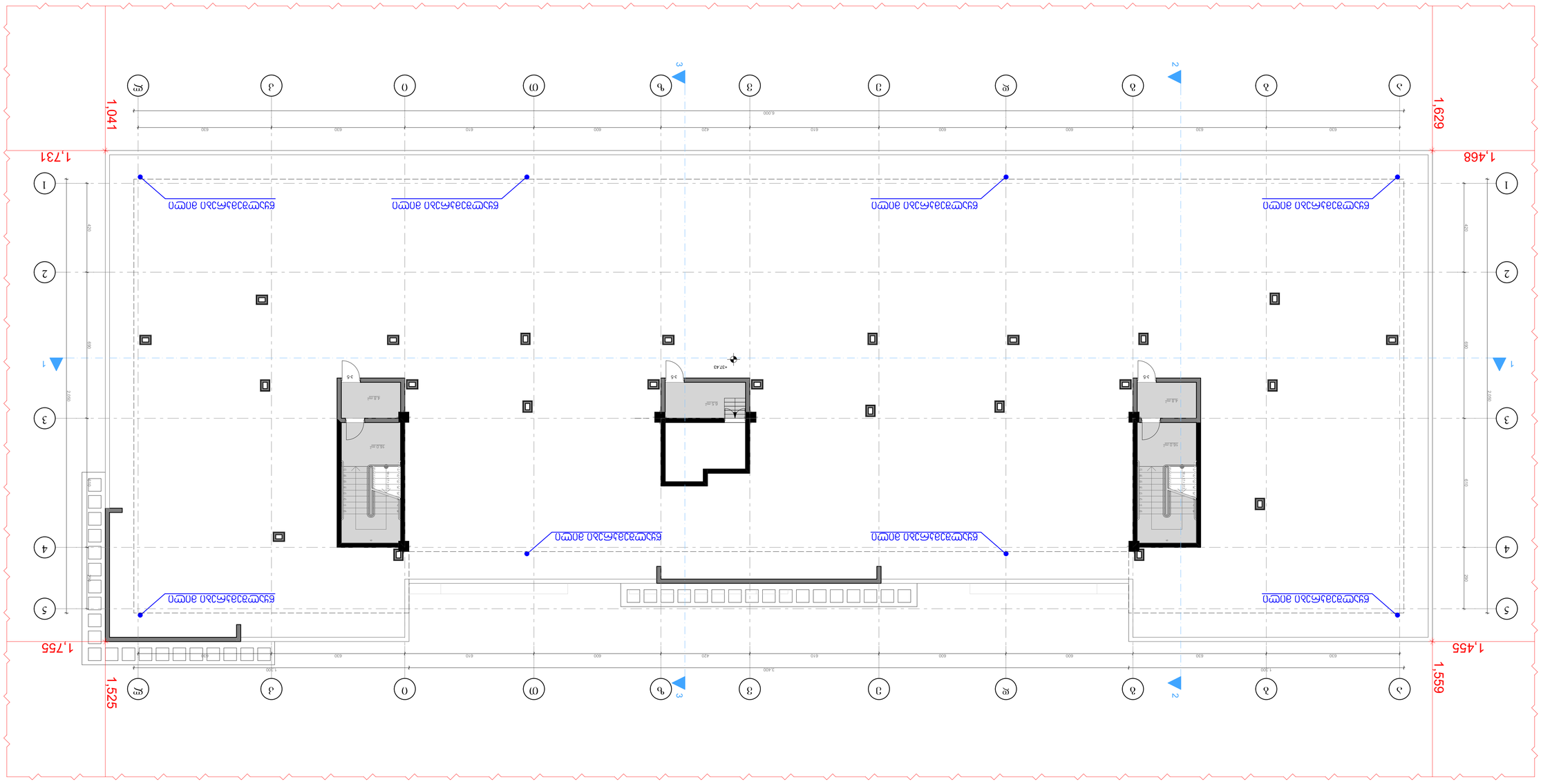
1,468
1,629
1,731
1,041
1,755
1,455
1,559
1,525
1
2
3
4
5
1
2
3
4
5
6
7
8
9
10
11
12
13
1
2
3
1
2
3
4
5
6
7
8
9
10
11
12
13
1
2
3
4
5
6
7
8
9
10
11
12
13
1
2
3
4
5
6
7
8
9
10
11
12
13

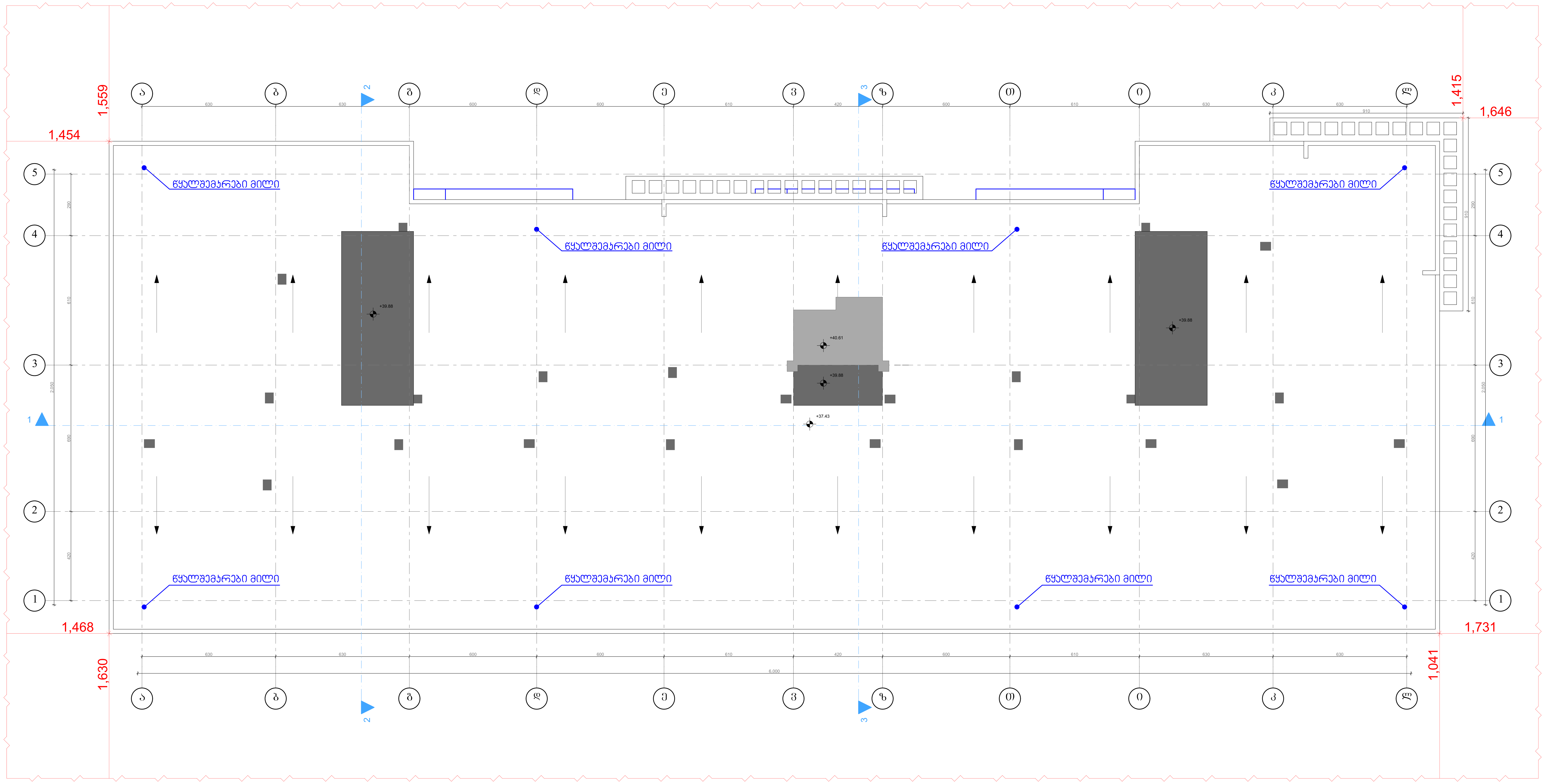

თბილისი 2021

ექსპლიკაცია

შენიშვნები და პირობითი აღნიშვნა

პროექტის სახელწოდება	
მრავალბინიანი საცხოვრებელი სახლი	
ობიექტის მისამართი	
ქ. თბილისი, მოსკოვის გამზირი №38 (ს.კ: 01.19.34.003.217)	
შ.პ.ს. "არქვეი"	ს.ნ.: 420425524 ელ-ფოსტა: arch.way@outlook.com
დირექტორი	უ.ჭანტურია
მთ. არქიტექტორი	დ. კაშია
დამკვეთი	შ.პ.ს. ისანი გარდენსი
ნახაზის დასახელება	
გადახურვის გეგმა	

მასშტაბი	ფორმატი	გვერდი
1:100	A-1	