სასაწყობე შენობა-ნაგებობა

საბანგებო სიტუაციების მართვის სამსახურის პროექტი

მისამართი: ქ. თბილისი, ქიზიყის ქ. #27.
საკადასტრო კოდი: 01.19.24.007.845

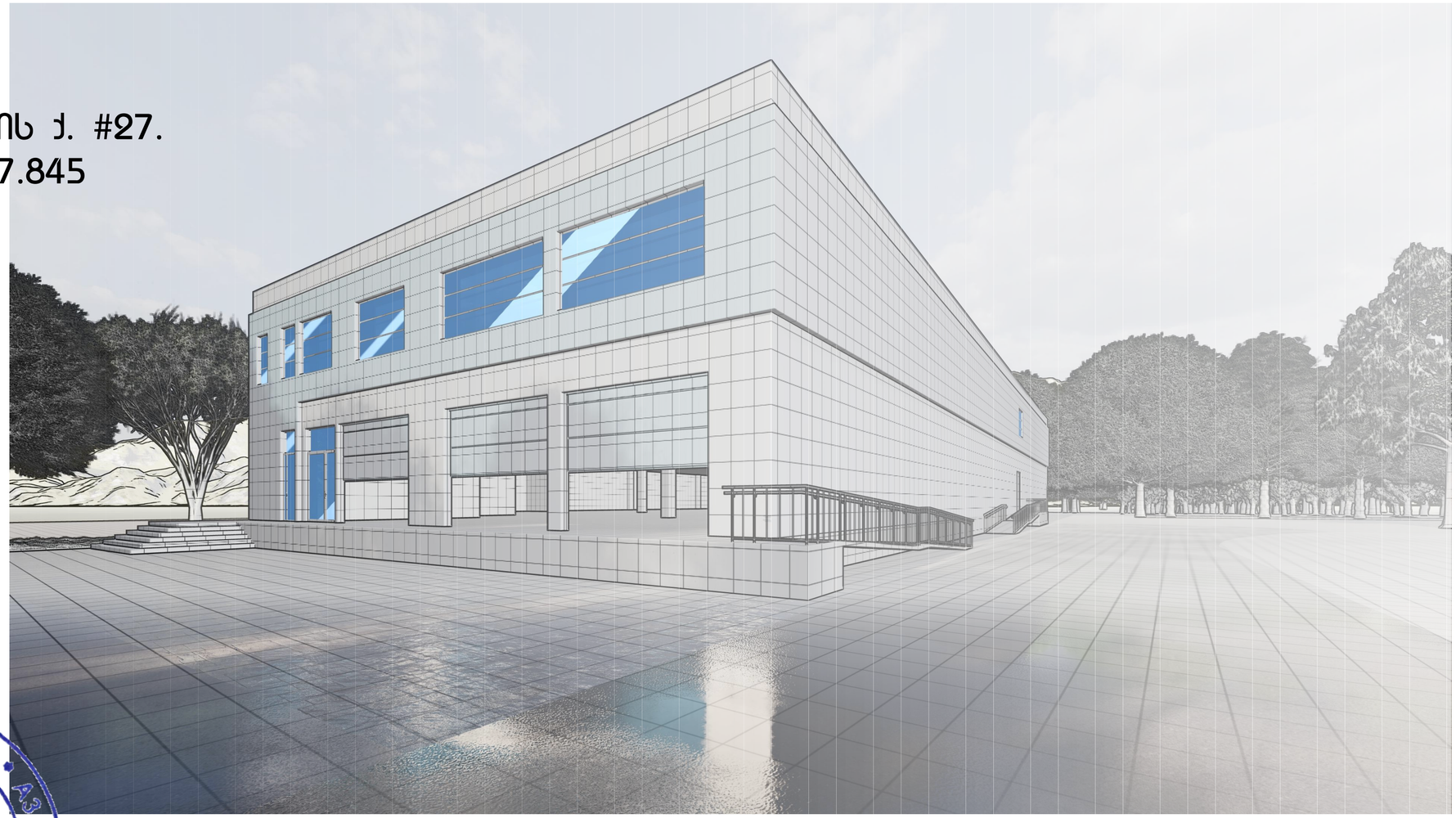

შემსრულებელი:
შპს "ა3 არქიტექტს"
(ს/კ 405286444)
დირექტორი: თ. სააკი

საქართველოს შინაგან საქმეთა სამინისტროს სახელმწიფო საქვეუწყებო დაწესებულება – საგანგებო სიტუაციების მართვის სამსახური

MINISTRY OF INTERNAL AFFAIRS OF GEORGIA SUBORDINATED STATE ENTITY – EMERGENCY MANAGEMENT SERVICE

MIA 6 21 00508122

02/03/2021

სსიპ ქალაქ თბილისის მუნიციპალიტეტის არქიტექტურის სამსახურის უფროსის მოადგილეს (სანებართვო საკითხებში)
ქალბატონ **თეონა ახალაშვილს**

ქალბატონო თეონა,

თქვენი 2021 წლის 26 თებერვლის N60-01210573400 წერილის პასუხად გაცნობებთ, რომ განხილული იქნა ქალაქ თბილისში, ქიზიყის ქუჩა N27-ში (ნაკვეთი N07/048) არსებულ მიწის ნაკვეთზე (ს/კ 01.19.24.007.845) საწყობის შენობის არქიტექტურული პროექტის, სახანძრო უსაფრთხოების მარეგულირებელ ნორმებთან, ტექნიკურ რეგლამენტებთან ან/და სტანდარტებთან შესაბამისობა.

წარმოდგენილი დაპროექტების დოკუმენტების განხილვის შედეგად დადგინდა, რომ ტექნიკური რეგლამენტი „შენობა-ნაგებობის უსაფრთხოების წესების“ დამტკიცების თაობაზე“ საქართველოს მთავრობის 2016 წლის 28 იანვრის N41 დადგენილებით დამტკიცებული წესებისა და „საქართველოს ტერიტორიაზე სამშენებლო სფეროს მარეგულირებელი ტექნიკური რეგლამენტების აღიარებისა და სამოქმედოდ დაშვების შესახებ“ საქართველოს მთავრობის 2014 წლის 14 იანვრის N52 დადგენილების მოთხოვნების შესაბამისად, შესამუშავებელია სახანძრო უსაფრთხოების რიგი ღონისძიებები. კერძოდ:

1. განხილვის შედეგად დადგინდა, რომ დაპროექტების დოკუმენტაცია არ არის სრულყოფილი და არ შეიცავს სათანადო ინფორმაციას. კერძოდ, არ ახლავს საექსპერტო დასკვნა (შესაბამისი საწყობის).

2. შენობაში გასათვალისწინებელია (სასაწყობო სათავსებში) სახანძრო ონკანების მოწყობა.

3. შენობაში გასათვალისწინებელია (სველი წერტილების გარდა) ავტომატური სახანძრო სიგნალიზაციის მოწყობა.

4. შენობაში ხელით სამართავი ღილაკები უნდა დაყენდეს ყველა გასასვლელთან.

საქართველო, 0114, თბილისი, ვ. გორგასლის ქ. №83ა
ტელ: (+995 032) 2 41 44 79
ელ. ფოსტა: info@es.gov.ge

№83a, V. Gorgasali str. Tbilisi, 0114, Georgia
Tel: (+995 032 2 41 44 79
E-mail: info@es.gov.ge

5. გაურკვეველია შენობაში კვამლსაწინააღმდეგო ვენტილაციის სისტემების მოწყობის საკითხი.

6. ვინაიდან შენობა აღჭურვილი უნდა იყოს ხანძარსაწინააღმდეგო დაცვის ავტომატური საშხეფი სისტემებით, შენობაში ან მის ტერიტორიაზე გათვალისწინებული იქნას სატუმბო სადგურისა და წყლის შესაბამისობის რაოდენობის ავზის მოწყობა

7. ვინაიდან შენობაში მოსაწყობია ხანძარსაწინააღმდეგო დაცვის სისტემები, რომლებიც საჭიროებს სათადარიგო ელექტრომომარაგებას, ხოლო დაპროექტების დოკუმენტაციაში არ არის წარმოდგენილი მისი მოწყობის ადგილი, შესაბამისად აღნიშნული ინფორმაცია მოძიებული და ასახული იქნას არქიტექტურულ პროექტში.

8. შენობაში გასათვალისწინებელია ხანძრის შესახებ მაუწყებლობის, ევაკუაციის მართვის სისტემებისა და საევაკუაციო განათების მოწყობა.

9. განხილვის შედეგად დადგინდა, რომ ხანძარსაწინააღმდეგო დაცვის სისტემების პროექტები არ არის სრულყოფილი და არ შეიცავს სათანადო ინფორმაციას, შემდგომი განხილვისათვის საჭიროა სრულყოფილი ხანძარსაწინააღმდეგო დაცვის სისტემების პროექტების წარმოდგენა რომლებიც უნდა შეიცავდეს:

ა) შენობის გარე ხანძარსაწინააღმდეგო წყალმომარაგების მოწყობის პროექტს;
ბ) შენობის შიდა ხანძარსაწინააღმდეგო წყალმომარაგების მოწყობის პროექტს;
გ) შენობის ავტომატური სახანძრო სიგნალიზაციის მოწყობის პროექტს;
დ) შენობის ხანძრის ჩაქრობის ავტომატური სისტემის მოწყობის პროექტს;
ე) შენობის კვამლსაწინააღმდეგო ვენტილაციის სისტემის მოწყობის პროექტს;
ვ) შენობის ხანძრის შესახებ შეტყობინების, ადამიანთა ევაკუაციის მართვისა და ავარიული განათების სისტემების მოწყობის პროექტს;

ყოველივე ზემოაღნიშნულიდან გამომდინარე წარმოდგენილი სამშენებლო დოკუმენტების სახანძრო უსაფრთხოების მოთხოვნებთან შესაბამისობაში მოყვანის მიზნით უზრუნველყოფილი უნდა იქნას შენობის პროექტში სათანადო ცვლილებების და დამატებების შეტანა, ხოლო კორექტირებული სამშენებლო დოკუმენტაცია დადგენილი წესის შესაბამისად წარმოდგენილი იქნას საგანგებო სიტუაციების მართვის სამსახურში შემდგომი განხილვისა და სახანძრო უსაფრთხოების მოთხოვნების შესაბამისობის თაობაზე სათანადო დასკვნის მოსამზადებლად.

პატივისცემით,

სახელმწიფო საქვეუწყებო დაწესებულება-საგანგებო სიტუაციების მართვის სამსახური /
ზედამხედველობის დეპარტამენტი
დეპარტამენტის უფროსი
ვარშანიძე როინ

განმარტებები შენიშვნებთან დაკავშირებით

შენიშვნა #1:
წარმოდგენილ გენგეგმაზე დატანილი გარე სახანძრო ჰიდრანტი მითითებული სტანდარტის შესაბამისად

განმარტებები შენიშვნებთან დაკავშირებით

შენიშვნა #1:
განახლებულ მასალაში წარმოდგენილია შენობის შესაბამისი ექსპერტიზა

შენიშვნა #2:
განახლებული ნახაზებში წარმოდგენილია სახანძრო ონკანების განთავსების სქემა

შენიშვნა #3:
ავტომატური სახანძრო სიგნალიზაცია მოეწყობა მთელ შენობაში, იხ. გეგმა

შენიშვნა #4:
ხელით სამართავი ღილაკები მოწყობილია ყველა გასასვლელთან

შენიშვნა #5:
შენობის სიღრმეში მოეწყობა კვამლგამწოვი სისტემები წარმოდგენილი სქემის შესაბამისად

შენიშვნა #6-#7:
სატუმბო ავზი და დამატებითი ელექტრო გენერატორი განთავსდება შენობის გარეთ, მისი განთავსების დეტალური სქემა წარმოდგენილი იქნება დეტალურ პროექტებთან ერთად 3-4 თვის ვადაში

შენიშვნა #8:
შენობიდან ყველა გასასვლელთან მოწყობილია შესაბამისი გასასვლელის მაჩვენებელი და შენობაში განთავსდება საევაკუაციო გეგმები
აღნიშნულის დეტალური პროექტი

შენიშვნა #8:
ხანძარსაწინააღმდეგო დაცვის სისტემების პროექტები წარმოდგენილი იქნება მშენებლობის დაწყებიდან 3-4 თვის ვადაში

სიმბოლოს სახელწოდება

	კვამლის ავტომატური აღმომჩენი		სახანძრო მილდგარი
	სახანძრო სიგნალიზაცია		ავტოსაშხეფები
	კვამლის გამწოვი		მექანიკური განიავება
EXIT	გასასვლელი		ხელის ცეცხლმაქრი
	სახანძრო განგაშის ხელით სამართავი ღილაკი		ჰიდრანტი

პირობითი აღნიშვნები

- საკადასტრო საზღვრები
- მიმართულების სვლა გეზი
- ხანძარმქრობობა
- გასასვლელამდე მაქს. სავალი

ტექნიკურ ეკონომიკური მონაცემები

	ფუნქცია	ფართობი
1	სასაწყობე ფართი	2677.9 მ²
2	საოფისე ფართი	124.7 მ²
3	პერსონალის ოთახი	47.4 მ²
4	WC ფართი	28.4 მ²
5	დამხმარე ფართი	9.3 მ²
6	კიბის და ლიფტის უჯრედის ფართი	175.9 მ²
7	გასახდელი და საშხაპის ფართი	32.7 მ²

ნახაზის სახელწოდება

I სართულის გეგმა 0.00 ნიშნულზე

0 12.5 25 50

ფორმატი	მასშტაბი
A 2	1:1.67
ფურცლები	ფურცელი
49	A.01.2

N

პროექტის მონაცემები

პროექტის სახელწოდება

სასაწყობე შენობა

მისამართი:

ქ.თბილისი, ქიზიყის ქუჩა 27

ა3 არქიტექტს
ს/კ : 405231663
მის: შ. რუსთაველის გამზ. #37

A3 Architects
Urban Planning & Architecture
A3 ARCHITECTS
s/k : 405231663
ADDR: SH. RUSTAVELI AVE. #37

თანამდებობა	გვარი	ხელმოწერა
დირექტორი	თ. ცაავა	
მთ.არქიტექტორი	თ. ცაავა	

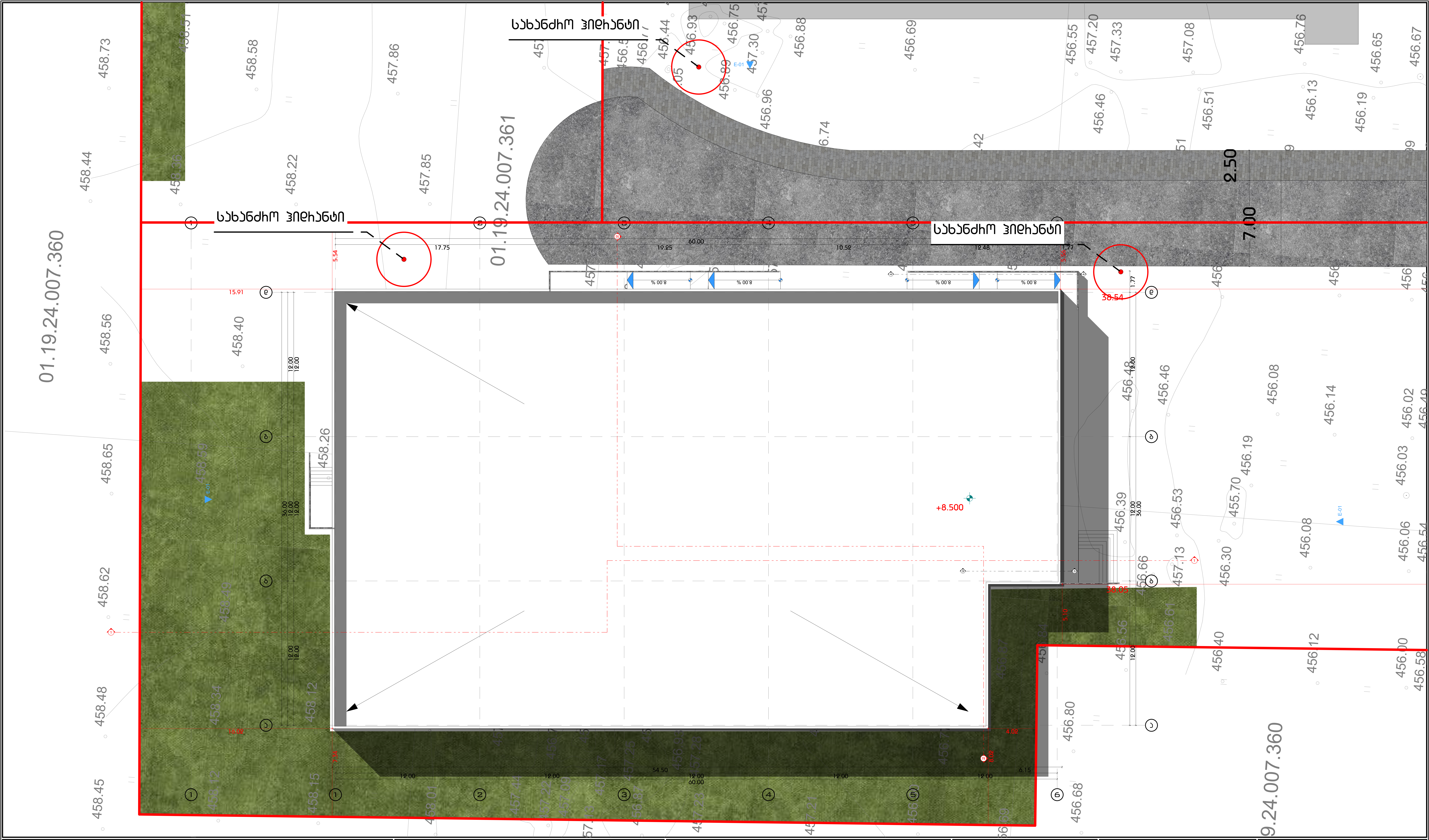

სიმბოლოს დასახელება			
	კვამლის ავტომატური აღმომჩენი		სახანძრო მილებიანი
	სახანძრო სიგნალიზაცია		ავტოსაშხეფები
	კვამლის გამწოვი		მექანიკური განიავება
EXIT	გასასვლელი		ხელის ცეცხლმაქრი
	სახანძრო განგაშის ხელით სამართავი კოლოფი		ჰიდრანტი

პირობითი აღნიშვნები

- საკადასტრო საზღვრები
- მიმართულების ცვლა გეზი
- ხანძარმედეგობა
- გასასვლელამდე მაქს. სავალი

ტექნიკურ ეკონომიკური მონაცემები

	ფუნქცია	ფართობი
1	სასაწყობე ფართი	2677.9 მ²
2	საოფისე ფართი	124.7 მ²
3	პერსონალის ოთახი	47.4 მ²
4	WC ფართი	28.4 მ²
5	დამხმარე ფართი	9.3 მ²
6	კიბის და ლიფტის უჯრედის ფართი	175.9 მ²
7	გასახდელი და საშხაპის ფართი	32.7 მ²

ნახაზის დასახელება

I სართულის გეგმა 0.00 ნიშნულზე თემა

ფორმატი	მასშტაბი
A 2	1:200
ფურცლები	ფურცელი
49	A.01.3

N

პროექტის მონაცემები

პროექტის დასახელება

სასაწყობე შენობა

მისამართი:

ქ.თბილისი, ქიზიყის ქუჩა 27

ა3 არქიტექტს
ს/კ : 405231663
მის: შ. რუსთაველის გამზ. #37
A3 Architects
Urban Planning & Architecture
A3 ARCHITECTS
s/k : 405231663
ADDR: SH. RUSTAVELI AVE. #37

თანამდებობა	გვარი	ხელმოწერა
დირექტორი	თ. სააკე	
მთ.არქიტექტორი	თ. სააკე	

სასაწყობე შენობა-ნაგებობა
ბეგმები

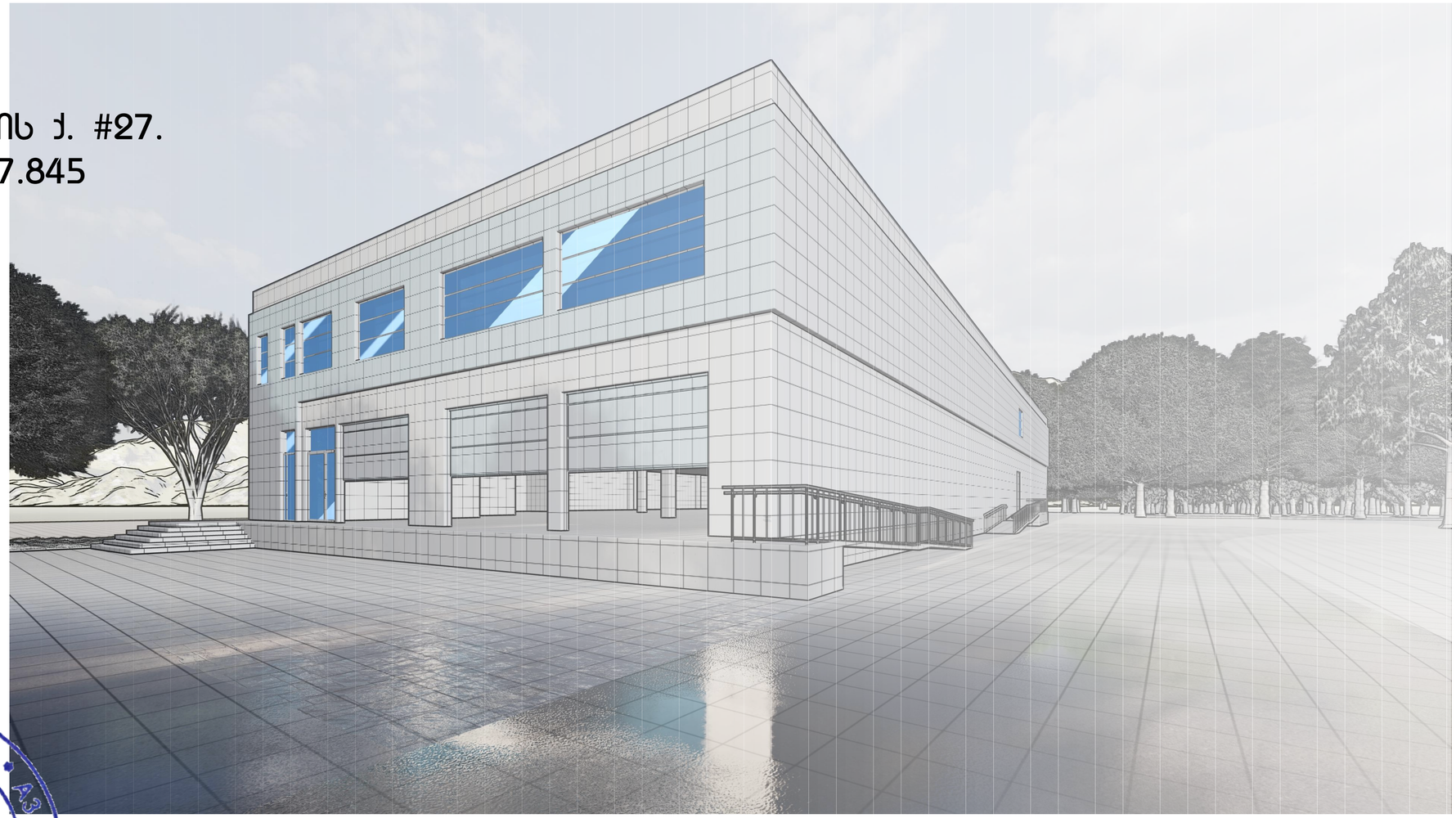

მისამართი: ქ. თბილისი, ქიზიყის ქ. #27.
საკადასტრო კოდი: 01.19.24.007.845

შემსრულებელი:
შპს ''ა3 არქიტექტს"
(ს/კ 405286444)
დირექტორი: თ. სააკა

ტექნიკური დავალება

ავტომატური საკაბელო ხაზების მონტაჟი

ობიექტი 503 -ის ბიბლიოთეკა

დასახელება	რაოდენობა
ხანძარსაწინააღმდეგო სისტემის ავტომატიკის ელემენტების მონტაჟი	2
ხანძარსაწინააღმდეგო სისტემის ელემენტების მონტაჟი	5
სხვადასხვა სახის სადენების გაყვანა	19.8
სხვადასხვა სახის სადენების გაყვანა	10.00

ავტომატური ხანძარსაწინააღმდეგო სისტემის ელემენტების მონტაჟისას დაშვებული ხარვეზების ჩამონათვალი

ხარვეზის დასახელება	ხარვეზის დაშვების მიზეზი	ხარვეზის აღმოსაფხვრელად ჩასატარებელი სამუშაოების ჩამონათვალი	ხარვეზის აღმოსაფხვრელად საჭირო დრო (სთ)	ხარვეზის აღმოსაფხვრელად საჭირო მატერიალური რესურსები
ხანძარსაწინააღმდეგო სისტემის ელემენტების მონტაჟისას დაშვებული ხარვეზების აღმოსაფხვრელად საჭირო დრო და მატერიალური რესურსები				

ავტომატური ხანძარსაწინააღმდეგო სისტემის ელემენტების მონტაჟისას დაშვებული ხარვეზების აღმოსაფხვრელად საჭირო დრო და მატერიალური რესურსები

ხარვეზის დასახელება	ხარვეზის დაშვების მიზეზი	ხარვეზის აღმოსაფხვრელად ჩასატარებელი სამუშაოების ჩამონათვალი	ხარვეზის აღმოსაფხვრელად საჭირო დრო (სთ)	ხარვეზის აღმოსაფხვრელად საჭირო მატერიალური რესურსები
ხანძარსაწინააღმდეგო სისტემის ელემენტების მონტაჟისას დაშვებული ხარვეზების აღმოსაფხვრელად საჭირო დრო და მატერიალური რესურსები				

ტექნიკური დავალება

ავტომატური ხანძარსაწინააღმდეგო სისტემის ელემენტების მონტაჟისას დაშვებული ხარვეზების აღმოსაფხვრელად საჭირო დრო და მატერიალური რესურსები

ობიექტი 503 -ის ბიბლიოთეკა

დასახელება	რაოდენობა
ხანძარსაწინააღმდეგო სისტემის ელემენტების მონტაჟისას დაშვებული ხარვეზების აღმოსაფხვრელად საჭირო დრო და მატერიალური რესურსები

ЗНАЧКИ ВЪВ ПЛАНА

ВЪЗЛОВЕ ЗА ЗАЗЕМЯВАНЕ ЗЪРНОСТОЯЩИ ЗЪМНИ	ВЪЗЛОВЕ ЗА ЗАЗЕМЯВАНЕ ЗЪРНОСТОЯЩИ ЗЪМНИ	
ВЪЗЛОВЕ ЗА ЗАЗЕМЯВАНЕ ЗЪРНОСТОЯЩИ ЗЪМНИ	ВЪЗЛОВЕ ЗА ЗАЗЕМЯВАНЕ ЗЪРНОСТОЯЩИ ЗЪМНИ	
ЗЪЗЕМЯВАЩИ ПРОВОДНИЦИ	ЗЪЗЕМЯВАЩИ ПРОВОДНИЦ

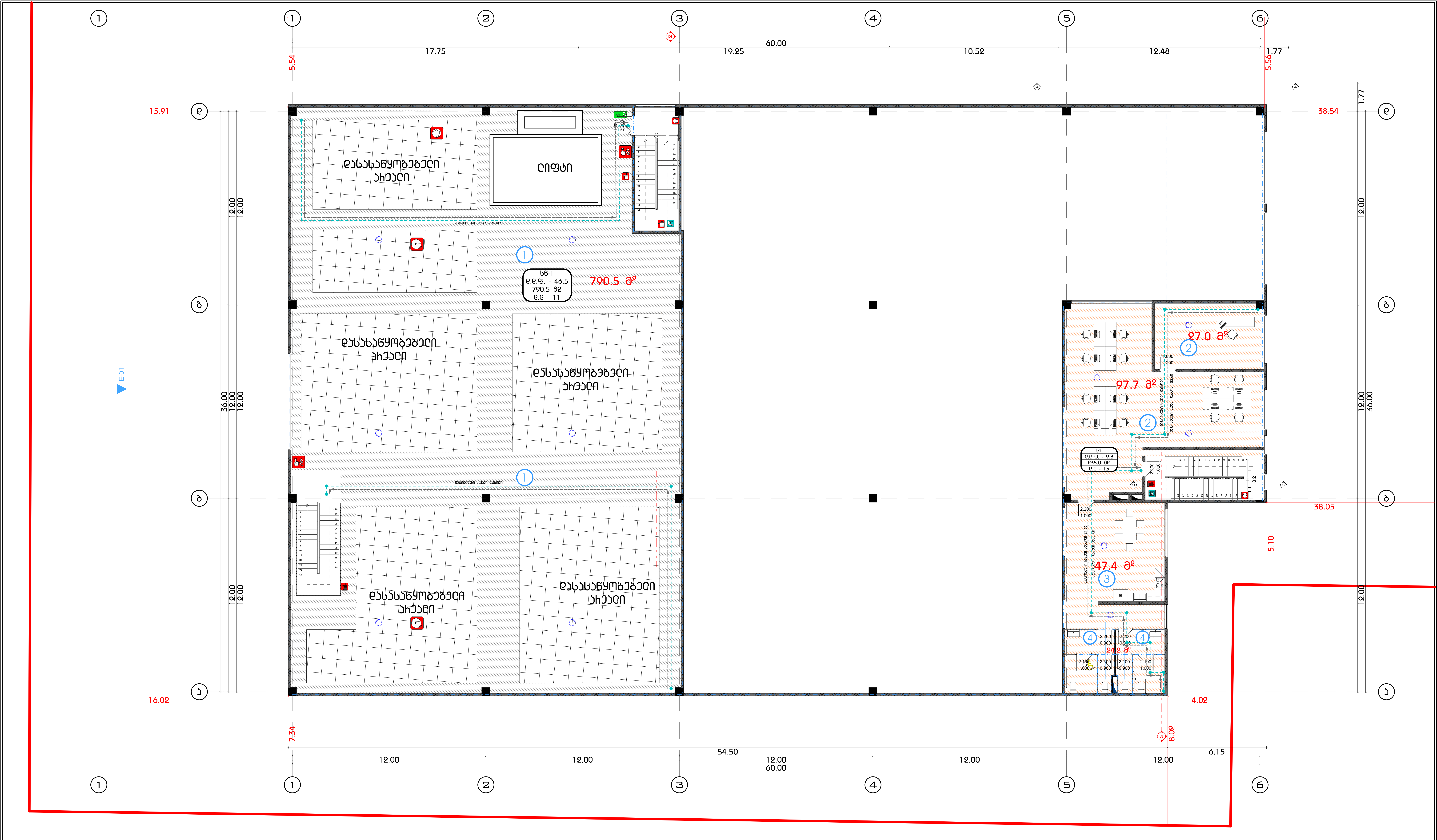

სიმბოლოს სახელწოდება

	კვამლის ავტომატური აღმომჩენი		სახანძრო მილებარი
	სახანძრო სიგნალიზაცია		ავტოსაშხეფები
	კვამლის გამწოვი		მექანიკური განიავება
EXIT	გასასვლელი		ხელის ცეცხლმაქრი
	სახანძრო განგაშის ხელით სამართავი კოლოფი		ჰიდრანტი

პირობითი აღნიშვნები

- საკადასტრო საზღვრები
- მიმართულების სვლა გეზი
- ხანძარმედეგობა
- გასასვლელამდე მაქს. სავალი

ტექნიკურ ეკონომიკური მონაცემები

	ფუნქცია	ფართობი
1	სასაწყობო ფართი	2677.9 მ²
2	საოფისე ფართი	124.7 მ²
3	პერსონალის ოთახი	47.4 მ²
4	WC ფართი	28.4 მ²
5	დამხმარე ფართი	9.3 მ²
6	კიბის და ლიფტის უჯრედის ფართი	175.9 მ²
7	გასახდელი და საშხაპის ფართი	32.7 მ²

ნახაზის სახელწოდება

II სართულის გეგმა 4.50 ნიშნულზე თერმა

ფორმატი	მასშტაბი
A 2	1:150
ფურცლები	ფურცელი
49	A.04.4

N

პროექტის მონაცემები

პროექტის სახელწოდება

სასაწყობო შენობა

მისამართი:

ქ.თბილისი, ქიზიყის ქუჩა 27

ა3 არქიტექტს
ს/კ : 405231663
მის: შ. რუსთაველის გამზ. #37
Urban Planning & Architecture
A3 Architects
A3 ARCHITECTS
s/k : 405231663
ADDR: SH. RUSTAVELI AVE. #37

თანამდებობა	გვარი	ხელმოწერა
დირექტორი	თ. საავა	
მთ.არქიტექტორი	თ. საავა	

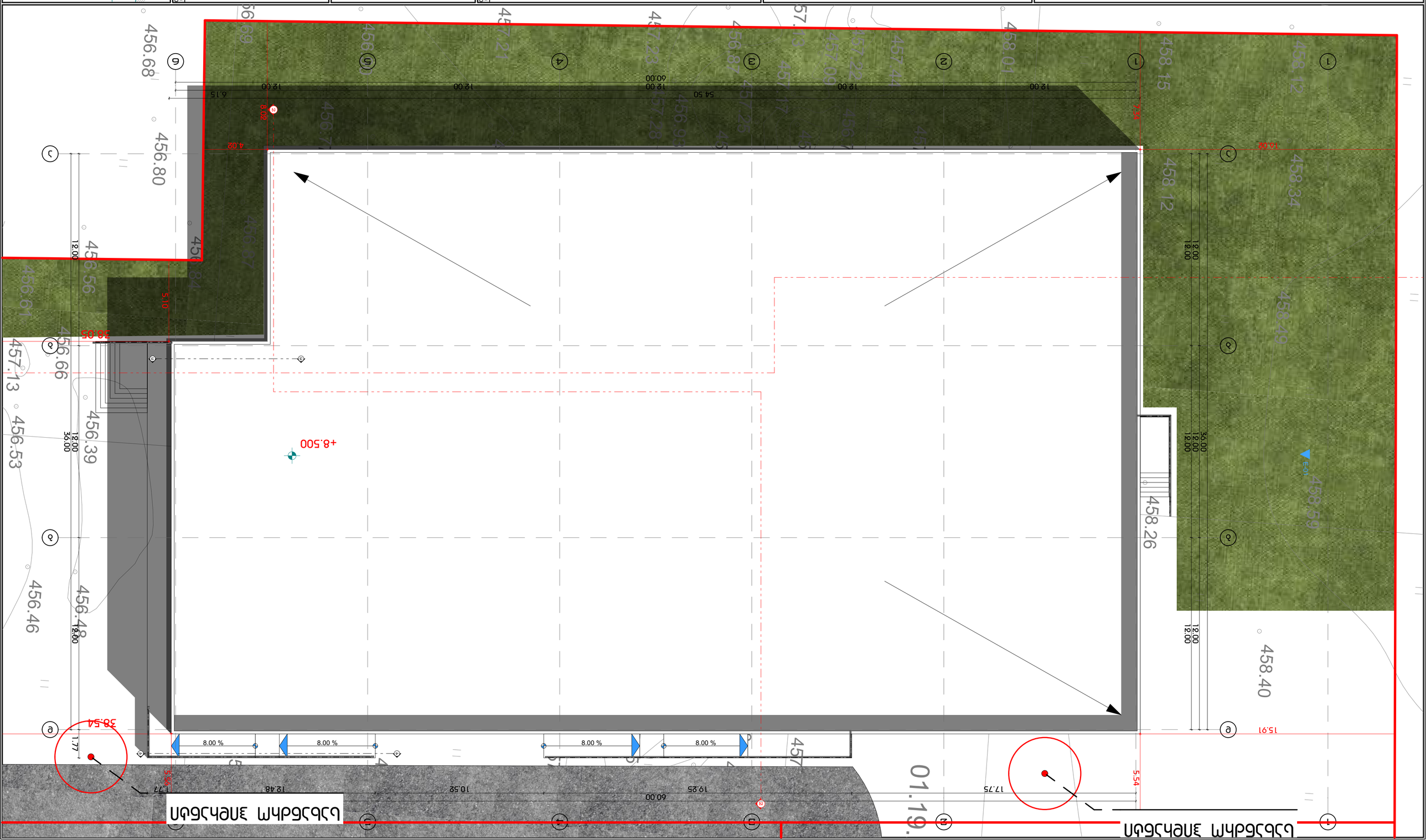

ნიშნების ექსპლიკაცია

	გვერდის ავტომაგისტრალი ტერმინალი	საინფორმაციო ნიშანი თეთრ ფონზე
	საინფორმაციო ნიშანი	საინფორმაციო ნიშანი
	საინფორმაციო ნიშანი	საინფორმაციო ნიშანი
EXIT	მანძილის მაჩვენებელი	საინფორმაციო ნიშანი
	ხანძარსაწინააღმდეგო ნიშანი	ხანძარსაწინააღმდეგო ინვენტარის ადგილმდებარეობა

ასფალტის საფარის ექსპლიკაცია

	ასფალტის საფარი
	ასფალტის საფარი
	ასფალტის საფარი

ტროტუარის ექსპლიკაცია

	ტროტუარი
	ტროტუარი
	ტროტუარი

ტერიტორიის ექსპლიკაცია

	ტერიტორიის საზღვარი
	ტერიტორიის საზღვარი
	ტერიტორიის საზღვარი
	ტერიტორიის საზღვარი

ტერიტორიის ექსპლიკაცია

1	ტერიტორიის ფართობი	8677.9 მ²
2	ტერიტორიის ფართობი	124.7 მ²
3	ჩამოსხმული ტროტუარი	47.4 მ²
4	WC ფართობი	28.4 მ²
5	ღობის ფართობი	9.3 მ²
6	ბიბის ღია ნაწილის ფართობი	175.9 მ²
7	ტერიტორიის ფართობი	32.7 მ²

ნაგებობის საზღვრების ექსპლიკაცია

	ნაგებობის საზღვარი
	ნაგებობის საზღვარი
	ნაგებობის საზღვარი
	ნაგებობის საზღვარი

ნაგებობის ექსპლიკაცია

	ნაგებობის ძირითადი ნაგებობის ნაგებობის საზღვარი	ნაგებობის ძირითადი ნაგებობის ნაგებობის საზღვარი
	ნაგებობის ნაგებობის საზღვარი	ნაგებობის ნაგებობის საზღვარი
	ნაგებობის ნაგებობის საზღვარი	ნაგებობის ნაგებობის საზღვარი
	ნაგებობის ნაგებობის საზღვარი	ნაგებობის ნაგებობის საზღვარი

ნაგებობის ექსპლიკაცია

	ნაგებობის საზღვარი
	ნაგებობის საზღვარი
	ნაგებობის საზღვარი

კედლების სპეციფიკაციები

კედლის დასახელება	გეგმა	კედლის ტიპი	სიმაღლე [მ]	Thickness [მ]	ფართობი [მ2]	მოცულობა [მ3]	პერიმეტრი [მ]	კლასიფიკაცია
SW - 002		150 ბლოცკ დოუბლე პლასტერედ	4	0.19	21.34	78.34	242.65	კედეი
SW - 002		150 ბლოცკ დოუბლე პლასტერედ	4.5	0.19	4.56	22.94	86.27	კედეი
SW - 002		150 ბლოცკ დოუბლე პლასტერედ ინსიდე	4	0.19	5.69	22.79	69.04	კედეი
SW - 002		150 ბლოცკ დოუბლე პლასტერედ ინსიდე	4.5	0.19	1.95	9.03	23.78	კედეი
SW - 003		150 ბლოცკ დოუბლე პლასტერედ	4	0.19	0.76	2.97	8.78	კედეი
SW - 003		150 ბლოცკ დოუბლე პლასტერედ	4.5	0.19	10.71	48.63	121.23	კედეი
SW - 003		150 ბლოცკ დოუბლე პლასტერედ ინსიდე	4	0.19	0.11	0.42	1.43	კედეი
SW - 004		150 ბლოცკ დოუბლე პლასტერედ	4	0.19	6.73	24.42	73.53	კედეი
SW - 004		150 ბლოცკ დოუბლე პლასტერედ	4.5	0.19	7.21	32.95	84.04	კედეი
SW - 004		150 ბლოცკ დოუბლე პლასტერედ ინსიდე	4	0.19	1.65	6.61	19.16	კედეი
SW - 005		150 ბლოცკ დოუბლე პლასტერედ	4	0.19	16.7	65.79	182.27	კედეი
SW - 005		150 ბლოცკ დოუბლე პლასტერედ	4.5	0.19	10.98	49.04	120.04	კედეი
SW - 005		150 ბლოცკ დოუბლე პლასტერედ ინსიდე	4	0.19	0.08	0.33	1.66	კედეი
SW - 006		150 ბლოცკ დოუბლე პლასტერედ	1	0.19	6.75	6.75	73.23	კედეი
SW - 006		150 ბლოცკ დოუბლე პლასტერედ	4	0.19	5.25	17.13	58.17	კედეი
SW - 006		150 ბლოცკ დოუბლე პლასტერედ	4.5	0.19	3.14	14.03	35.1	კედეი
SW - 007		100 ბლოცკ დოუბლე პლასტერედ	4	0.13	2.98	13	59.79	კედეი
SW - 007		150 ბლოცკ დოუბლე პლასტერედ	1	0.19	10.06	10.06	109.23	კედეი
SW - 007		150 ბლოცკ დოუბლე პლასტერედ	4	0.19	6.56	22.53	74.2	კედეი
SW - 007		150 ბლოცკ დოუბლე პლასტერედ	4.5	0.19	0.93	4.18	10.81	კედეი
SW - 008		150 ბლოცკ დოუბლე პლასტერედ	1	0.19	2.22	2.22	24.52	კედეი
SW - 009		150 ბლოცკ დოუბლე პლასტერედ	1	0.19	1.11	1.11	12.52	კედეი
SW - 010		150 ბლოცკ დოუბლე პლასტერედ	1	0.19	4.51	4.51	49.23	კედეი
SW - 011		150 ბლოცკ დოუბლე პლასტერედ	1	0.19	11.14	11.14	121.23	კედეი

სიმბოლოს სახელწოდება

	კვამლის ავტომატური ალმომჩენი		სახანძრო მილდბარი
	სახანძრო სიგნალიზაცია		ავტოსაშხეფები
	კვამლის გამწოვი		მექანიკური განიავება
EXIT	გასასვლელი		ხელის ცეცხლმაქრი
	სახანძრო განგაშის ხელით სამართავი კოლოფი		პიდრანტი

პირობითი აღნიშვნები

- საკადასტრო საზღვრები
- მიმართულების სვლა გეზი
- ხანძარმედეგობა
- გასასვლელამდე მაქს. სავალი

ტექნიკურ ეკონომიკური მონაცემები

	ფუნქცია	ფართობი
1	სასაწყობე ფართი	2677.9 მ²
2	საოფისე ფართი	124.7 მ²
3	პერსონალის ოთახი	47.4 მ²
4	WC ფართი	28.4 მ²
5	დამხმარე ფართი	9.3 მ²
6	კიბის და ლიფტის უჯრედის ფართი	175.9 მ²
7	გასახდელი და საშხაპის ფართი	32.7 მ²

ნახაზის სახელწოდება

კედლების სპეციფიკაციები

0 12.5 25 50

ფორმატი	მასშტაბი
A 2	2:1
ფურცლები	ფურცელი
49	A.04.6

N

პროექტის მონაცემები

პროექტის სახელწოდება

სასაწყობე შენობა

მისამართი:

ქ.თბილისი, ქიზიყის ქუჩა 27

ა3 არქიტექტს
ს/კ : 405231663
მის: შ. რუსთაველის გამზ. #37

A3 Architects
Urban Planning & Architecture
A3 ARCHITECTS
s/k : 405231663
ADDR: SH. RUSTAVELI AVE. #37

თანამდებობა	გვარი	ხელმოწერა
დირექტორი	თ. ცაავა	
მთ.არქიტექტორი	თ. ცაავა	

Условни обозначения

Дървена дограма с двоен стъклопакет		Бяла мат боя
Бяла мат боя с латекс		Зидария
Фаянсови плочки		Бетонова замазка
Бетонова замазка с дървени трегери		Бетонова замазка
Дървена дограма		Бетонова замазка
Бяла мат боя		Бетонова замазка с дървени трегери
Бяла мат боя с латекс		Фаянсови плочки

Легенда

1	Бетонова замазка	2677.9 m²
2	Бетонова замазка	124.7 m²
3	Зидария от тухли	47.4 m²
4	WC чугун	28.4 m²
5	Еднакъвна чугун	9.3 m²
6	Линия на стената /хигиена чугун	175.9 m²
7	Бетонова замазка с дървени трегери	32.7 m²

Забележки

1. Бетонова замазка, 1 бетонови дървени трегери
0.00 бетонова чугунена

чугунена	49
Я 2	Я.04.7
1:15, 1:20	чугунена
дървена	чугунена

Експликация

Бетонова замазка	4
Фаянсови плочки	3
Бетонова замазка с дървени трегери	2
Бетонова замазка	1

Обект: Ремонт на бани

Адрес: ул. Руставели 37, ап. 37

Възложител: Ани Димитрова

Изготвил: инж. Петър Колев

Дата: 03.2025

Мащаб: 1:50

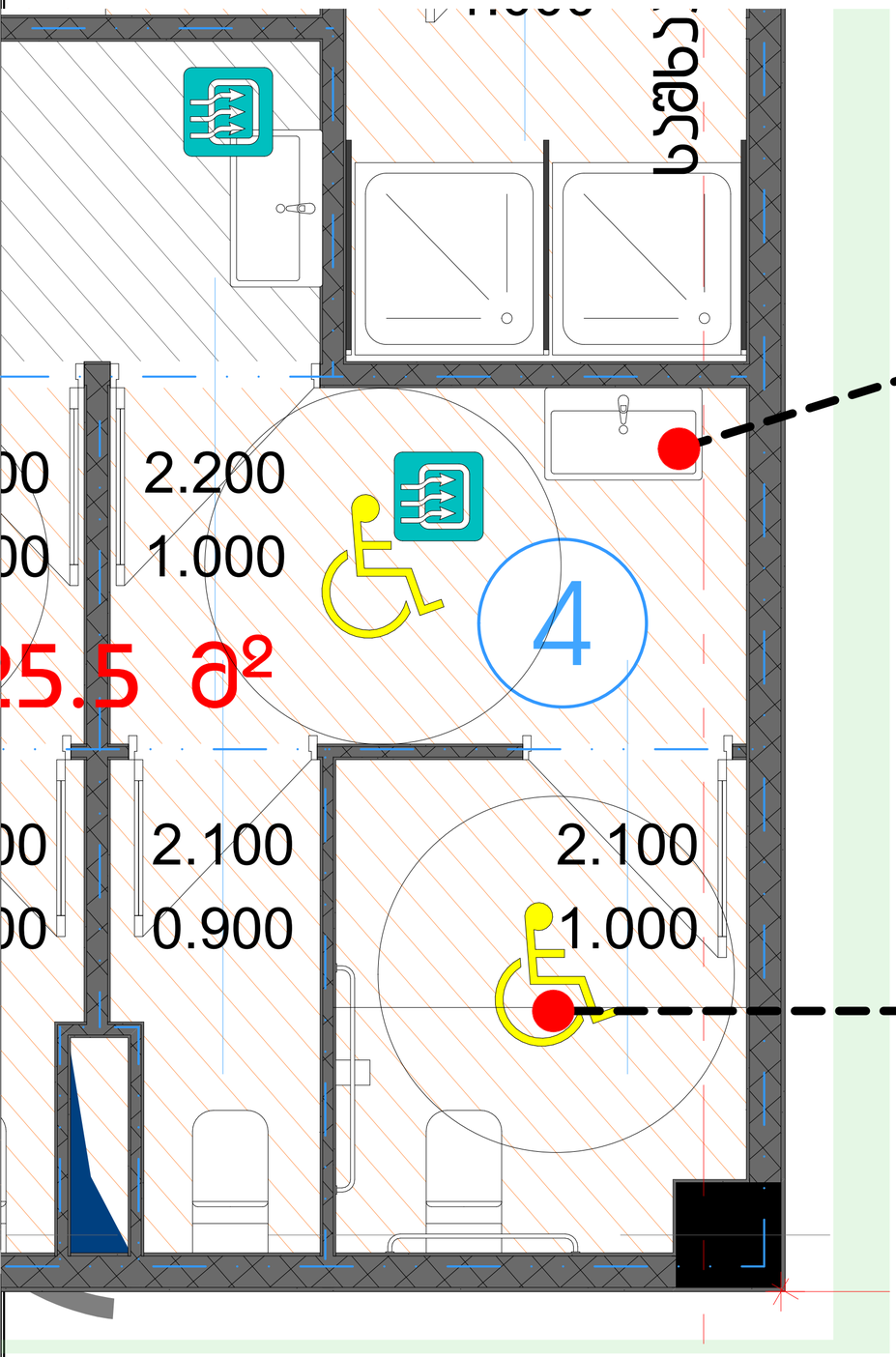

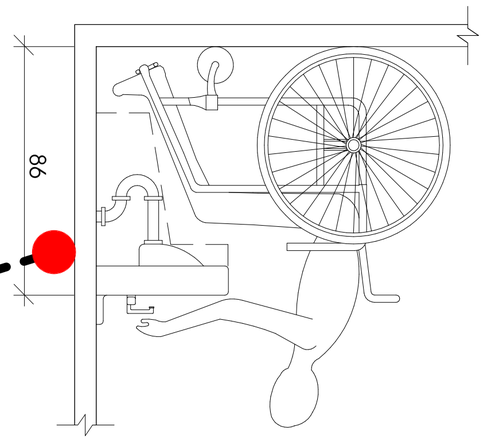

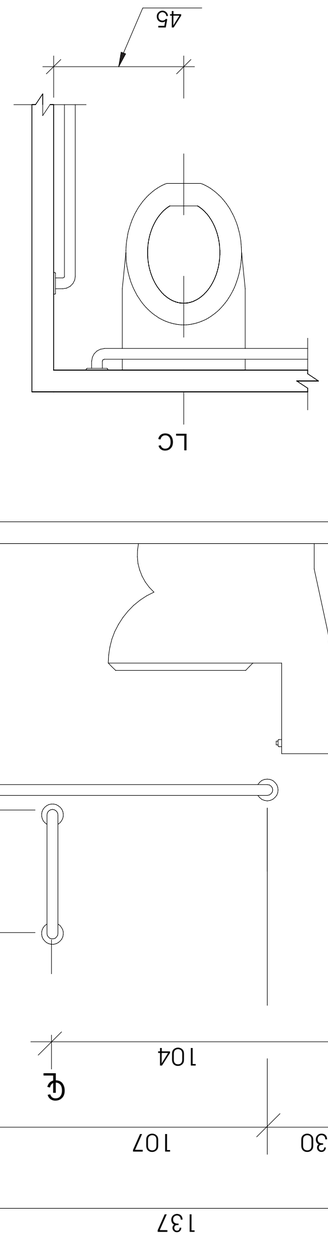

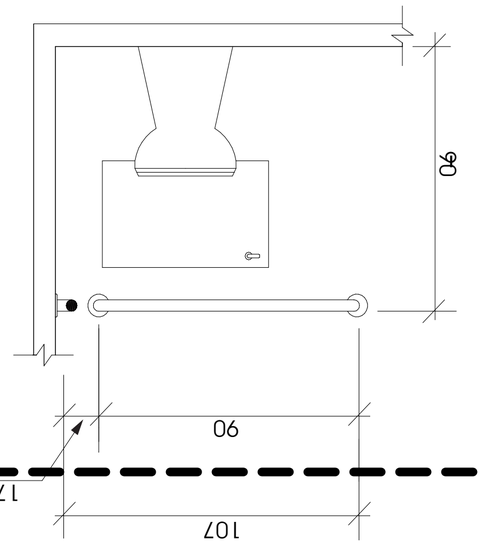

სამართავი ღილაკის ტიპი	ამობურცული ნიშანი	ბრაილის შეტყობინება	თანაფარდობა (გახსნილი რკალები აღნიშნავს გამოუ-ყენებელ წერტილებს ბრაი-ლის თითოეულ უჯრაში)
3.0 მმ TYP. BETWEEN ELEMENTS; 16.0 მმ; 4.8 მმ; DOOR OPEN		op"en"	2.0 მმ; 2.0 მმ
REAR/SIDE DOOR OPEN		op"en"	
DOOR CLOSE		close	
REAR/SIDE DOOR CLOSE		close	
MAIN		ma"in"	
ALARM		al"ar"m	
PHONE		ph"one"	
EMERGENCY STOP (WHEN PROVIDED) X on face of octagon is not required to be tactile		"st"op	

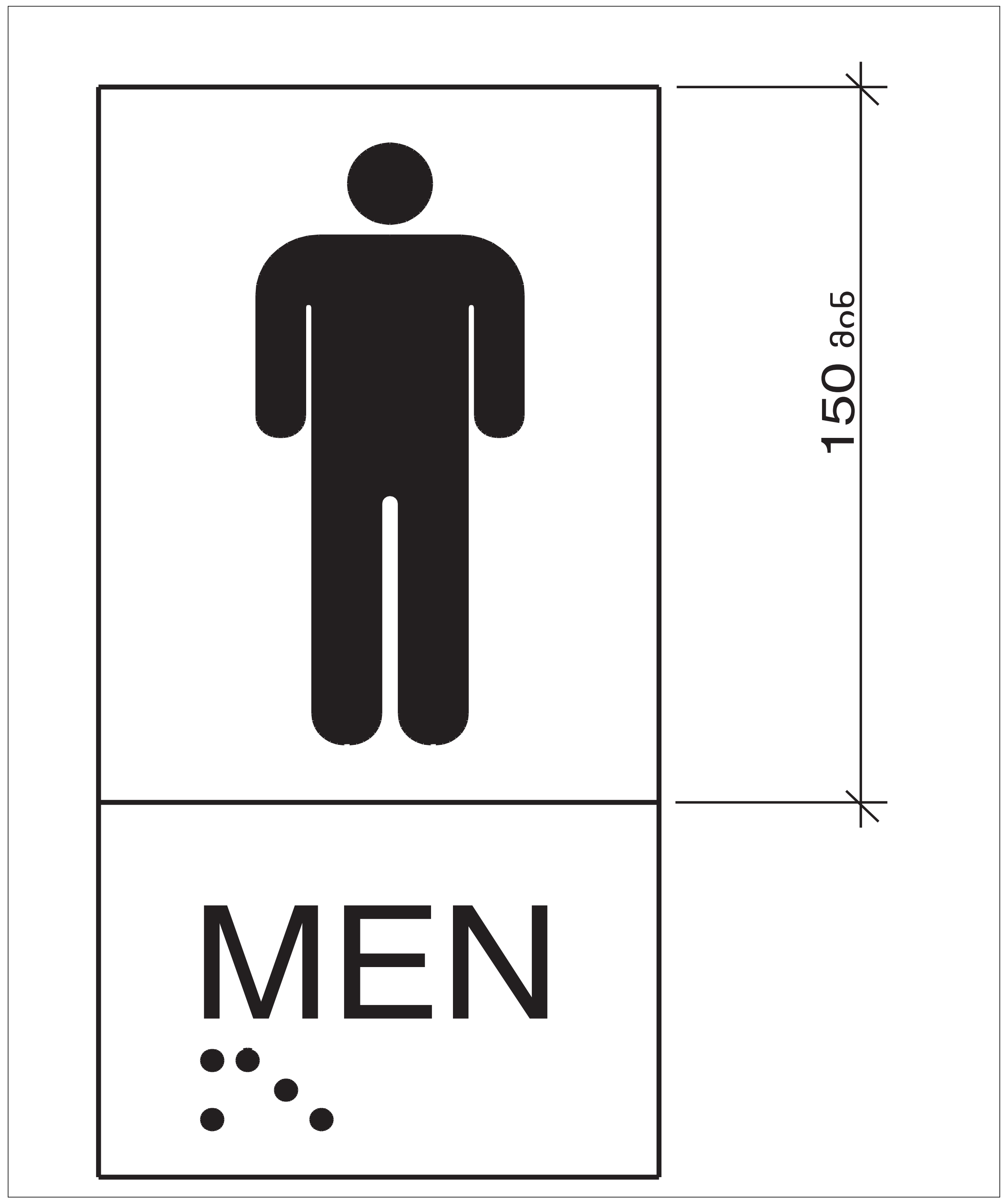

სიმბოლოს სახელწოდება

	კვამლის ავტომატური აღმომჩენი		სახანძრო მილებაში
	სახანძრო სიგნალიზაცია		ავტოსაშხეფები
	კვამლის გამწოვი		მექანიკური განიავება
EXIT	გასასვლელი		ხელის ცეცხლმაქრი
	სახანძრო განგაშის ხელით სამართავი კოლოფი		ჰიდრანტი

პირობითი აღნიშვნები

- საკადასტრო საზღვრები
- მიმართულების სვლა გეზი
- ხანძარმედეგობა
- გასასვლელამდე მაქს. სავალი

ტექნიკურ ეკონომიკური მონაცემები

	ფუნქცია	ფართობი
1	სასაწყობე ფართი	2677.9 მ²
2	საოფისე ფართი	124.7 მ²
3	პერსონალის ოთახი	47.4 მ²
4	WC ფართი	28.4 მ²
5	დამხმარე ფართი	9.3 მ²
6	კიბის და ლიფტის უჯრედის ფართი	175.9 მ²
7	გასახდელი და საშხაპის ფართი	32.7 მ²

ნახაზის სახელწოდება

ბრაილის სქემა

ფორმატი	მასშტაბი
A 2	1:0.67, 2:1
ფურცლები	ფურცელი
49	A.04.8

N

პროექტის მონაცემები

პროექტის სახელწოდება

სასაწყობე შენობა

მისამართი:

ქ.თბილისი, ქიზიყის ქუჩა 27

ა3 არქიტექტს
ს/კ : 405231663
მის: შ. რუსთაველის გამზ. #37

A3 Architects
Urban Planning & Architecture
A3 ARCHITECTS
s/k : 405231663
ADDR: SH. RUSTAVELI AVE. #37

თანამდებობა	გვარი	ხელმოწერა
დირექტორი	თ. ცაავა	
მთ.არქიტექტორი	თ. ცაავა	

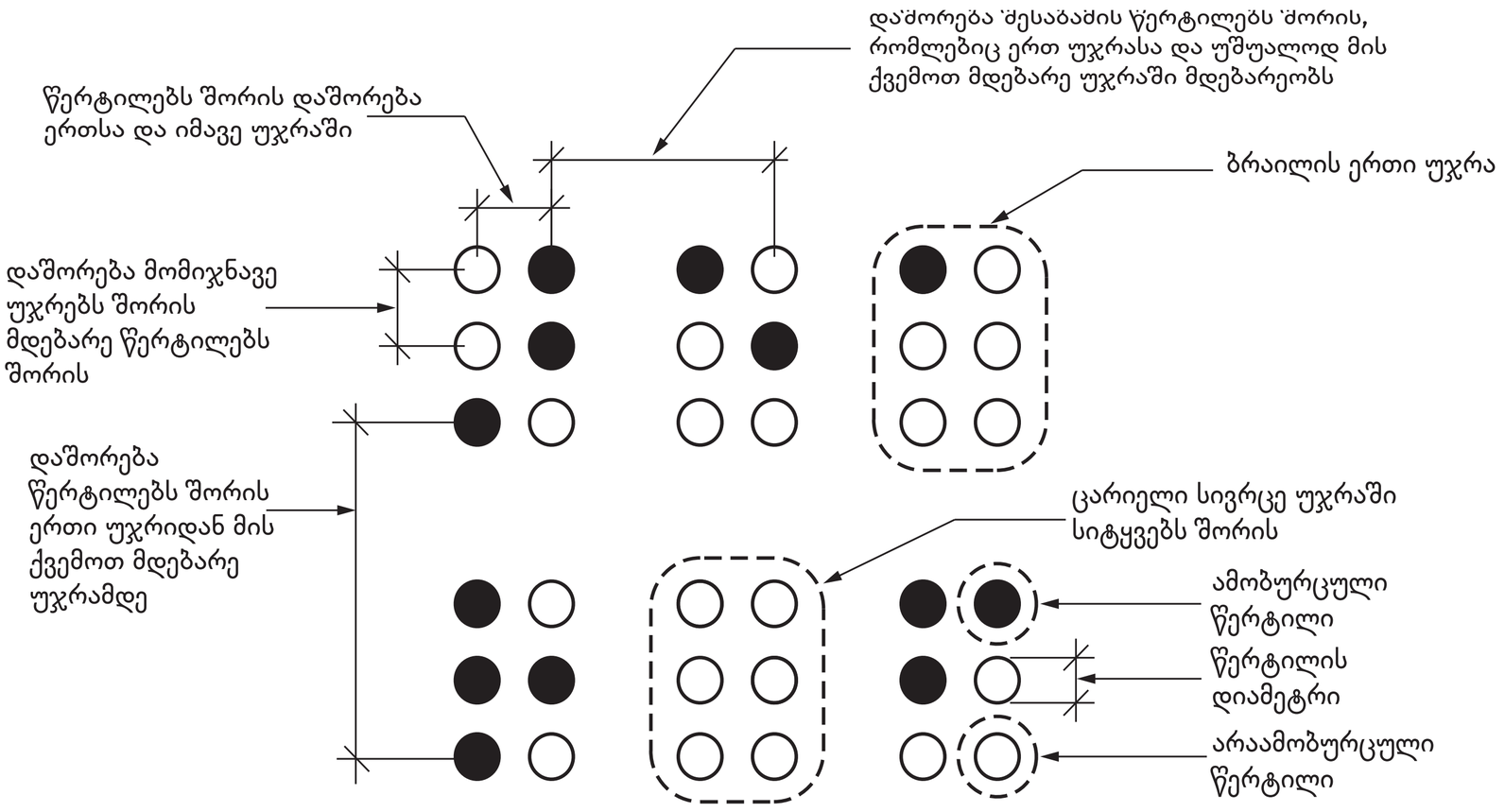

სურათი 703.4.3
ბრაილის გაზომვა

ცხრილი 703.4.3 – ბრაილის ზომები

გაზომვის დიაპაზონი	მინიმალური მმ-ში. მაქსიმალური მმ-ში
წერტილის ფუძის დიამეტრი	1,5 მმ-დან 1,6 მმ-მდე
დაშორება ორ წერტილს შორის ერთსა და იმავე უჯრაში	2,3 მმ-დან 2,5 მმ-მდე
მომიჯნავე უჯრებში მდებარე შესაბამის წერტილებს შორის დაშორება[1]	6,1 მმ-დან 7,6 მმ-მდე
წერტილის სიმაღლე	0,6 მმ-დან 0,9 მმ-ზე
დაშორება შესაბამის წერტილებს შორის ერთი უჯრიდან უშუალოდ ქვემოთ[1]	10,0 მმ-დან 10,2 მმ-მდე

სიმბოლოს სახელწოდება

	ჯვამლის ავტომატური აღმომჩენი		სახანძრო მილღობარი
	სახანძრო სიგნალიზატორი		ავტომატური ჩამხშობი
	ჯვამლის გამოვი		მექანიკური განივება
EXIT	გასასვლელი		ხელის ცეცხლმაქრი
	სახანძრო განგაშის ხელით ჩამრთველი		ჰიდრანტი

პირობითი აღნიშვნები

- საკადასტრო საზღვრები
- მიმართულების ცვლა ბეჭი
- ხანძარსაწინააღმდეგო
- გასასვლელამდე მანძ. ცვალი

ტექნიკური ეკონომიკური მონაცემები

	ფუნქცია	ფართობი
1	სასანყობე ფართი	2677.9 მ²
2	საოფისე ფართი	124.7 მ²
3	ჰესისონალის ოთახი	47.4 მ²
4	WC ფართი	28.4 მ²
5	დამხმარე ფართი	9.3 მ²
6	ჯიბის და ლიფტის ჯაჰელის ფართი	175.9 მ²
7	გასასდელი და სამხჯანის ფართი	32.7 მ²

ნახაზის სახელწოდება

ბრაეილის სქემა

ფორმატი	მასშტაბი
A 2	1:0.43
ფურცლები	ფურცელი
49	A.04.9

N

პროექტის მონაცემები

პროექტის სახელწოდება

სასანყობე შენობა

მისამართი:

ქ.თბილისი, ჯიზიყის ქუჩა 27

A3 არქიტექტს
ს/ს : 405231663
მის: მ. ჩხეთიანელის ბაღზ. #37
A3 ARCHITECTS
s/k : 405231663
ADDR: SH. RUSTAVELI AVE. #37

თანამდებობა	გვარი	ხელმოწერა
დიზაინერი	თ. სააკა	
მთ.არქიტექტორი	თ. სააკა	