არსებული გეგმა მ. - 1:100

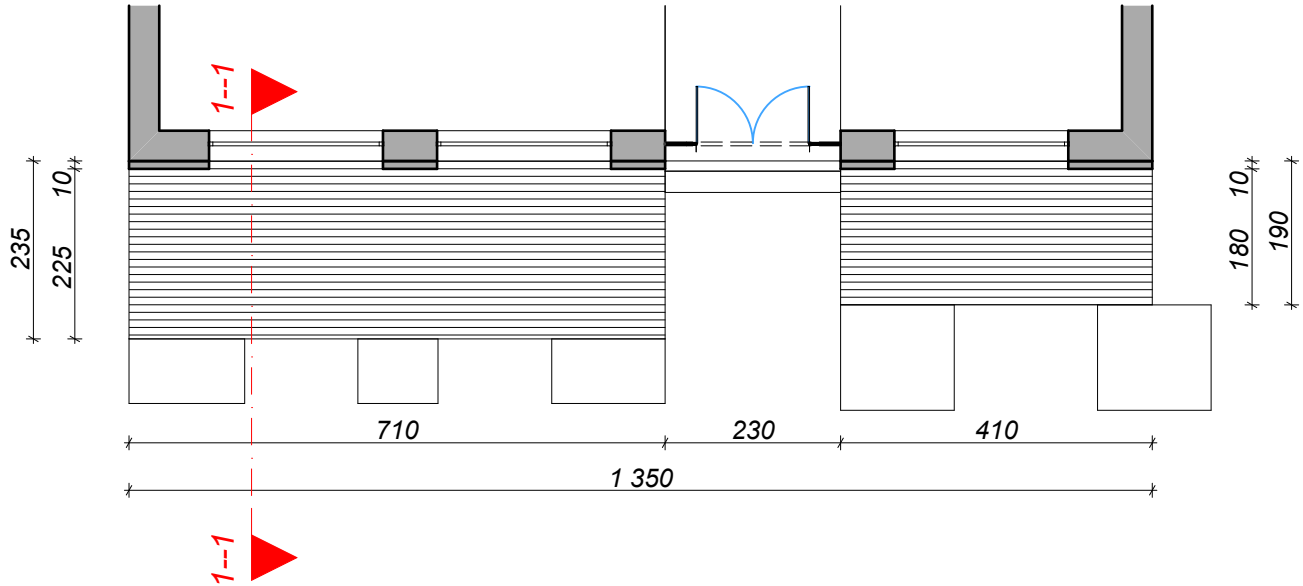

საპროექტო გეგმა მ. - 1:100

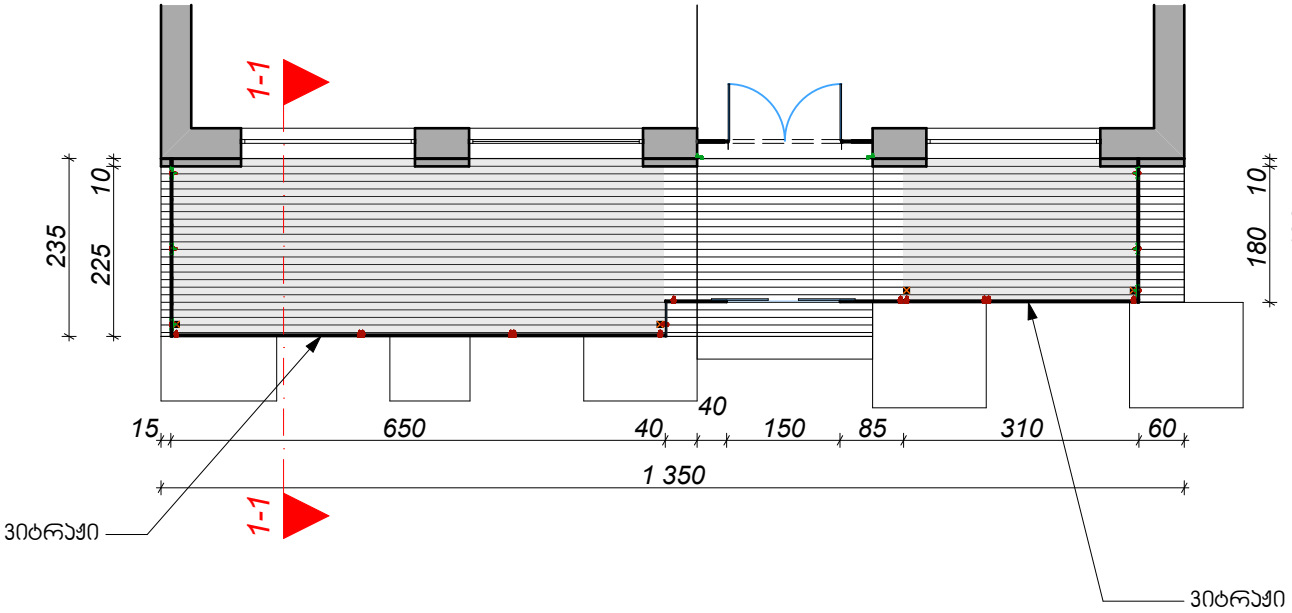

შენშვნები

დამკვეთი:	შ.პ.ს. "დაუნთაუნი"
მისამართი:	გ. ტაბიძის №7
არქიტექტურული ნაწილი	
არსებული და საპროექტო გეგმა	
მასშტაბი: 1:100	
დირექტორი:	პ. ჯიხვაშვილი
პრ. მთ. არქიტექტორი:	რ. ტყემალაძე
დაამუშავა:	დ. ჯობაძე
შეამოწმა:	ვ. კახიანი
ფურცელი:	ფურცლები:

არსებული ჭრილი 1-1 მ. - 1:50

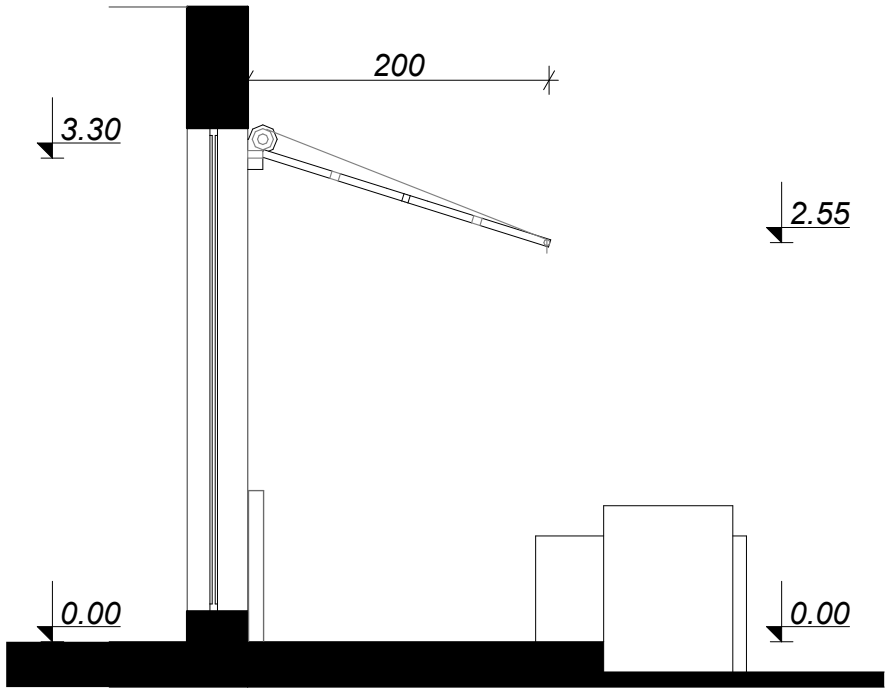

საპროექტო ჭრილი 1-1 მ. - 1:50

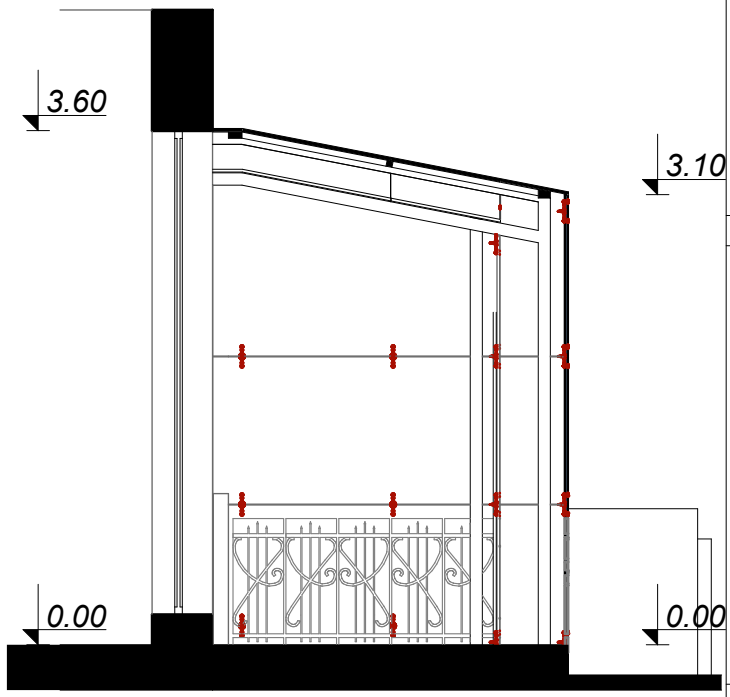

შენშვნები

დამკვეთი:	შ.პ.ს. "დაუნთაუნი"
მისამართი:	გ. ტაბიძის №7

არქიტექტურული ნაწილი

არსებული და საპროექტო ჭრილი 1-1

მასშტაბი: 1:50

დირექტორი:	პ. ჯიხვაშვილი
პრ. მთ. არქიტექტორი:	რ. ტყემალაძე
დაამუშავა:	დ. ჯობაძე
შეამოწმა:	ვ. კახიანი
ფურცელი:	ფურცლები:

არსებული ფასადი 1 მ. - 1:100

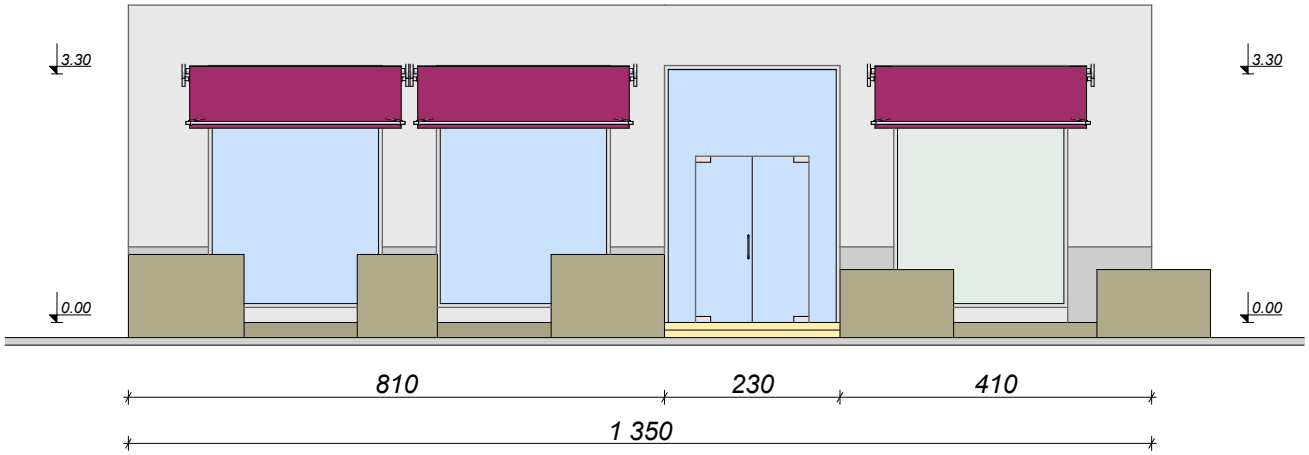

საპროექტო ფასადი 1 მ. - 1:100

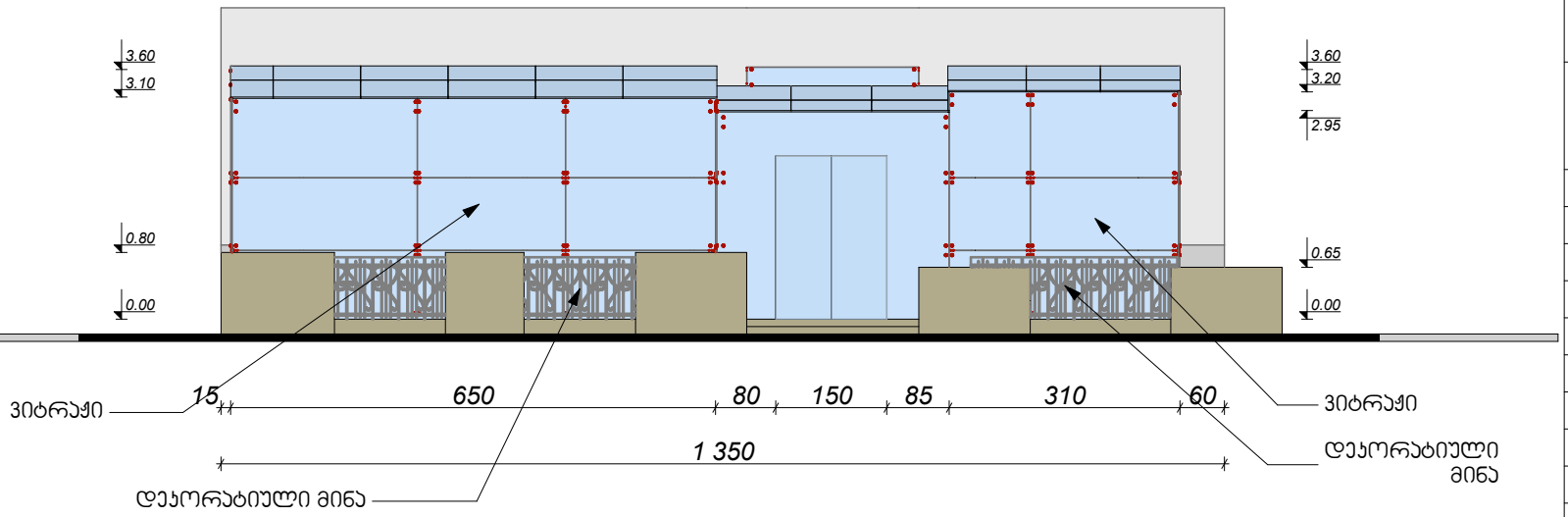

შენშვნები

დამკვეთი:	შ.პ.ს. "დაუნთაუნი"
მისამართი:	გ. ტაბიძის №7
არქიტექტურული ნაწილი	
არსებული და საპროექტო ფასადი 1	
მასშტაბი: 1:100	
დირექტორი:	პ. ჯიხვაშვილი
პრ. მთ. არქიტექტორი:	რ. ტყემალაძე
დაამუშავა:	დ. ჯობაძე
შეამოწმა:	ვ. კახიანი
ფურცელი:	ფურცლები:

არსებული ფასადი 2
მ. - 1:50

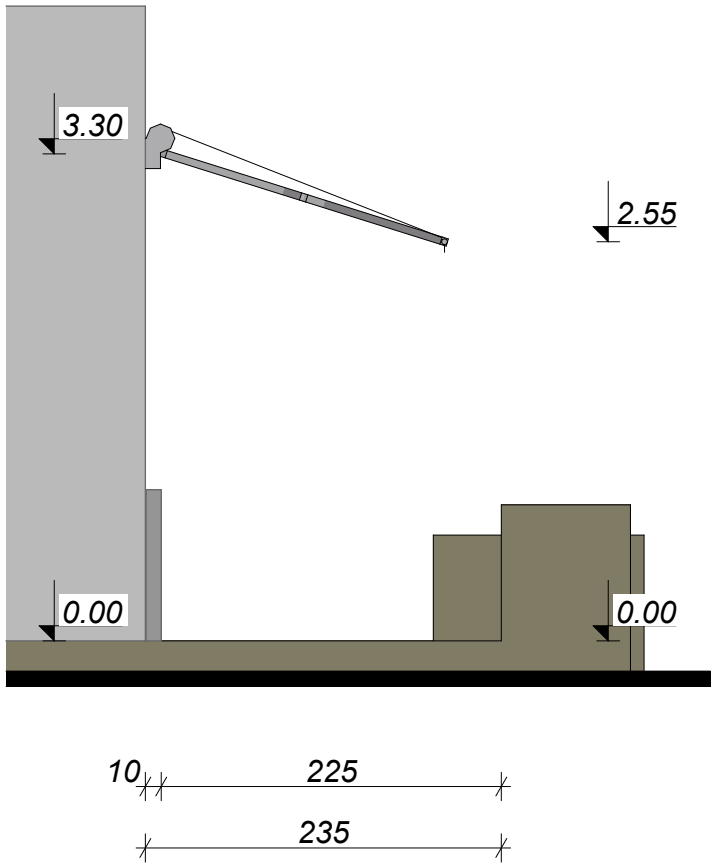

საპროექტო ფასადი 2
მ. - 1:50

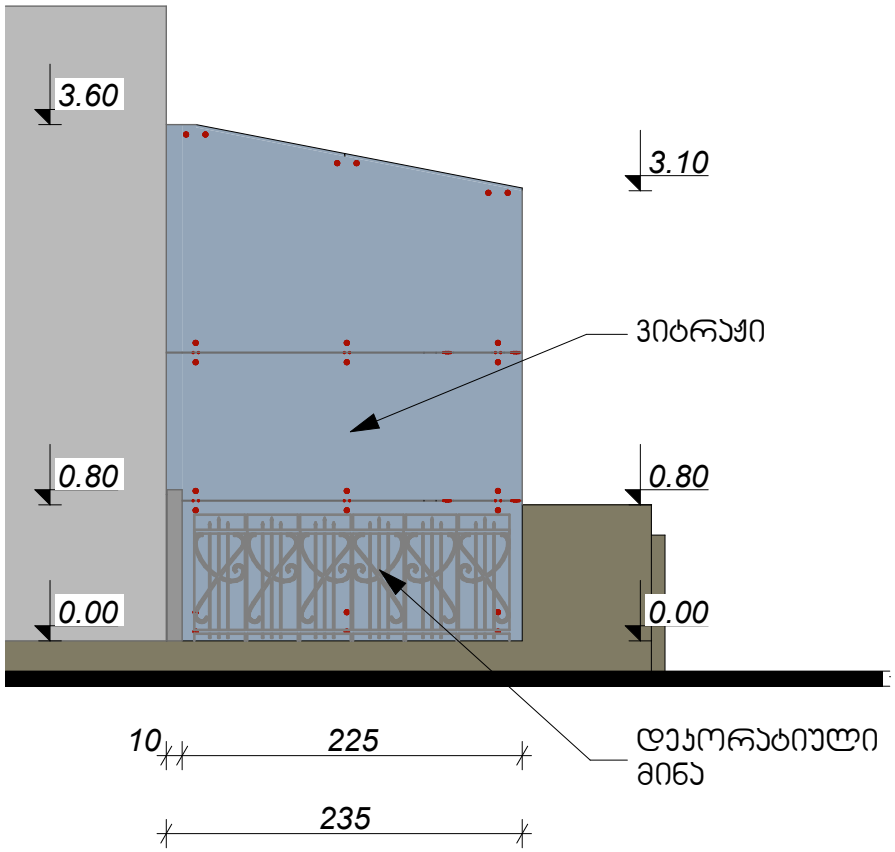

შენშვნები

დამკვეთი:	შ.პ.ს. "დაუნთაუნი"
მისამართი:	გ. ტაბიძის №7
არქიტექტურული ნაწილი	
არსებული და საპროექტო ფასადი 2	
მასშტაბი: 1:50	
დირექტორი:	პ. ჯიხვაშვილი
პრ. მთ. არქიტექტორი:	რ. ტყემალაძე
დაამუშავა:	დ. ჯობაძე
შეამოწმა:	ვ. კახიანი
ფურცელი:	ფურცლები:

არსებული ფასადი 3
მ. - 1:50

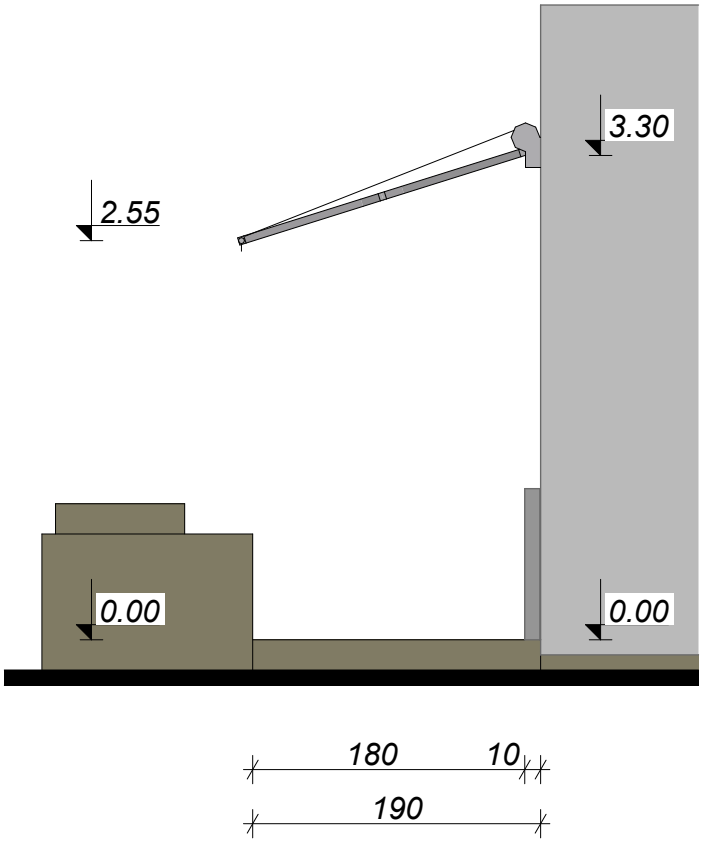

საპროექტო ფასადი 3
მ. - 1:50

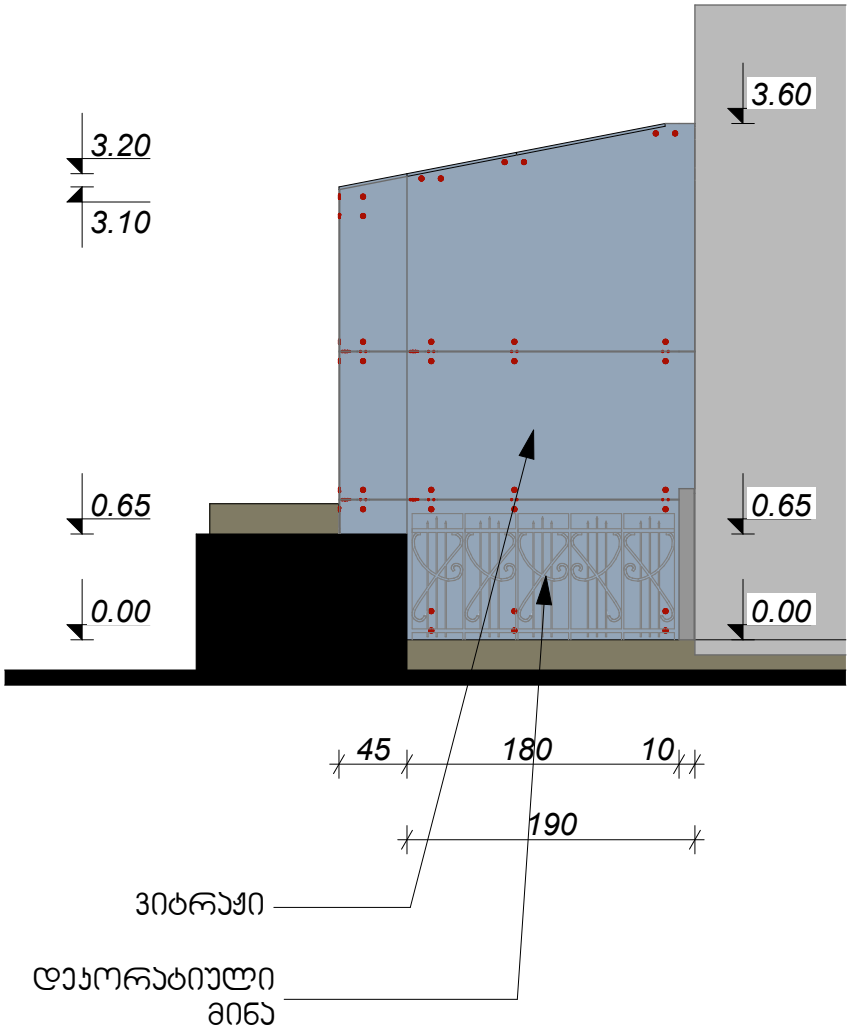

შენშვნები

დამკვეთი:	შ.პ.ს. "დაუნთაუნი"
მისამართი:	გ. ტაბიძის №7
არქიტექტურული ნაწილი	
არსებული და საპროექტო ფასადი 3	
მასშტაბი: 1:50	
დირექტორი:	პ. ჯიხვაშვილი
პრ. მთ. არქიტექტორი:	რ. ტყემალაძე
დაამუშავა:	დ. ჯობაძე
შეამოწმა:	ვ. კახიანი
ფურცელი:	ფურცლები:


დაუნთაუნ
DOWNTOWN


DOWNTOWN


DOWNTOWN



