S.p.s. speqtri

q.TbilisSi, mirza faTali axundovis muzeumis Senobis rekonstruqciis proeqti

konstruqciuli nawili

/muSa proeqti/

S.p.s ”speqtris” direqtori (s.jabua)

Tbilisi – 2010 w.

II sarTuli ezos mxridan

Suakedlisebis gaZlierebis detali d 4

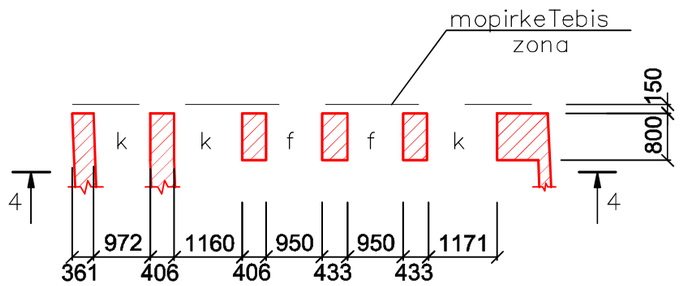

g–g

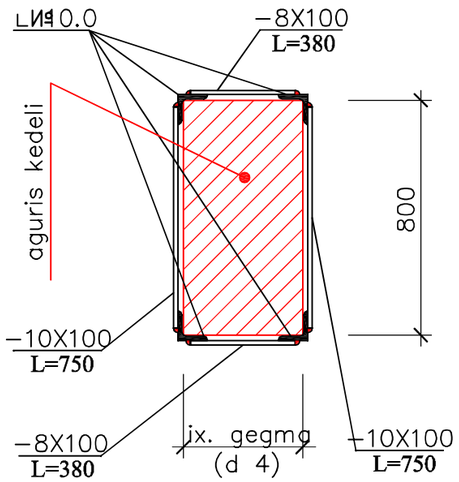

kv 1

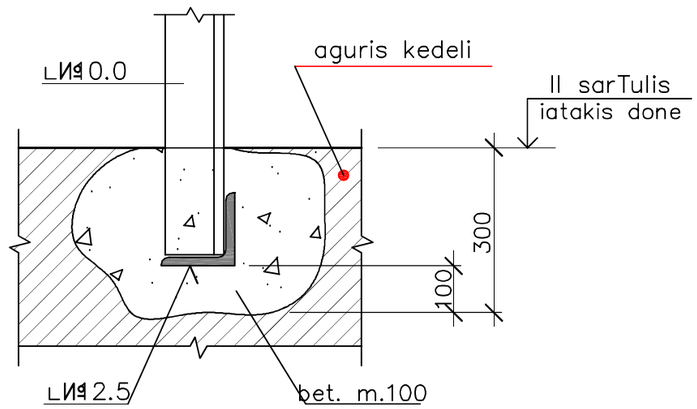

d–d

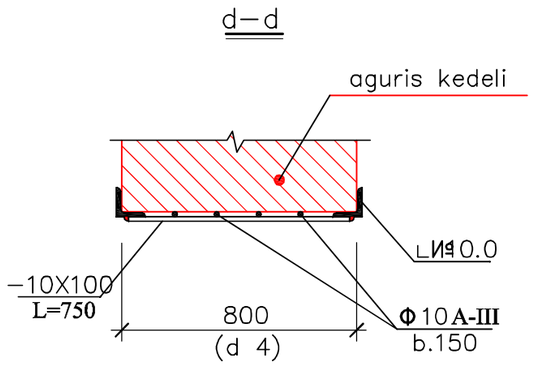

damkveTi:		Semsrulebeli:	
SOCAR "Representation SOCAR in Georgia "		S.p.s. "speqtri" L.T.D. "SPEKTRI"	
q.TbilisSi, mirza faTali axundovis muzeumis Senobis rekonstruqcia	direqtori		s. jabua
	pr. mTavari arqiteqtori		
	pr.mT.konstruqtori		g. rexviaSvili
Suakedlisebis gaZlierebis detali d 4	Seasrula		g. rexviaSvili
	stadia	masStabi	furceli / formati
	m.p.	1:25	rk– / A-3

4—4

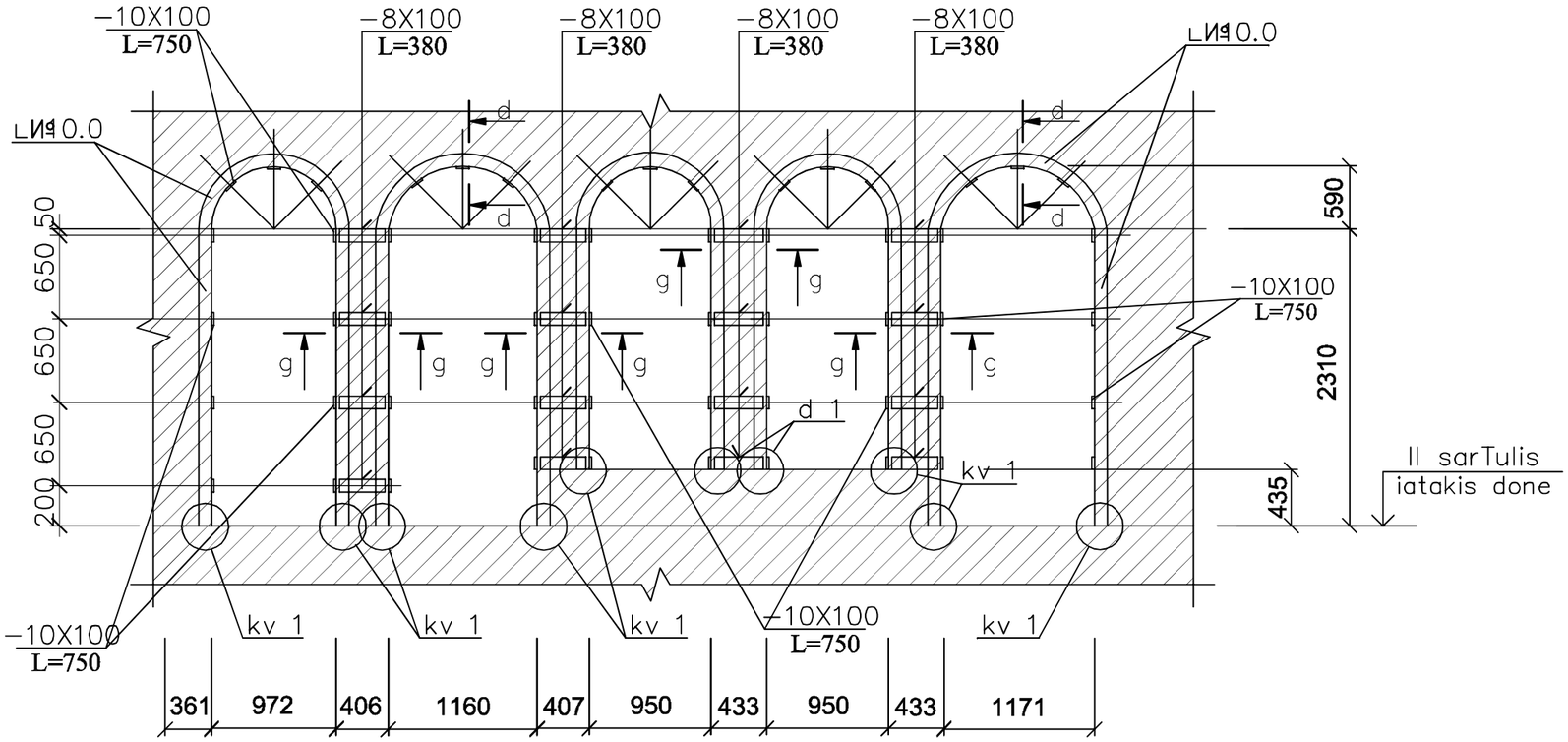

damkveTi: "Representation SOCAR in Georgia "			Semsrulebeli: S.p.s. "speqtri" L.T.D. "SPEKTRI"	
q.TbilisSi, mirza faTali axundovis muzeumis Senobis rekonstruqcia	direqtori			s. jabua
	pr. mTavari arqiteqtori			
	pr.mt.konstruqtori			g. rexviaSvili
Suakedlisebis gaZlierebis detali d 4 xedi 4—4	Seasrula			g. rexviaSvili
	stadia	masStabi	furceli	formati
	m.p.	1:25	rk—	A—3

II sarTuli ezos mxridan

Suakedlisebis gaZlierebis detali d 3

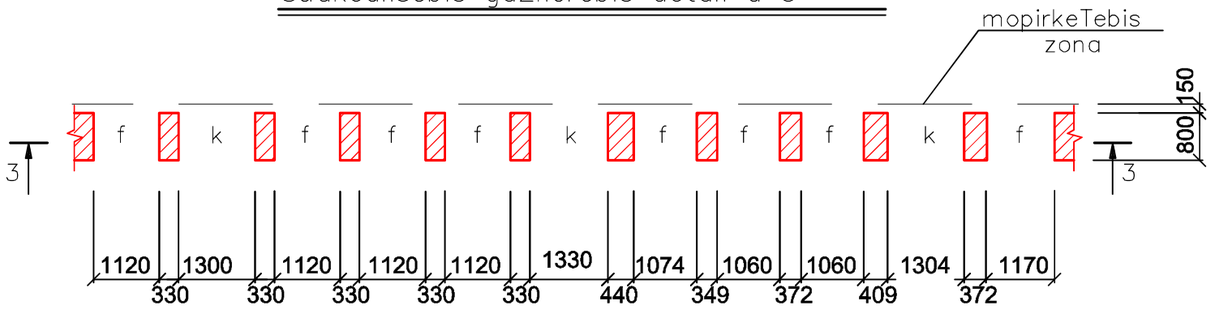

d–d

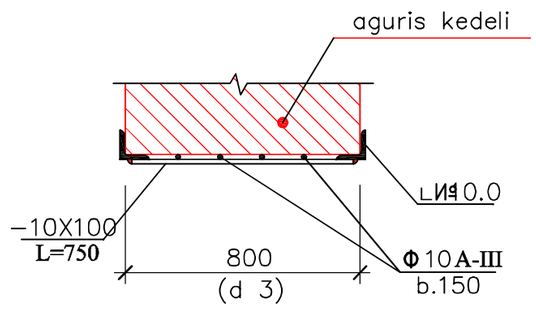

g–g

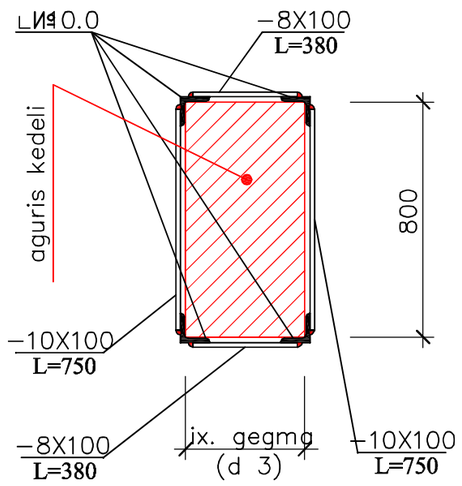

kv 1

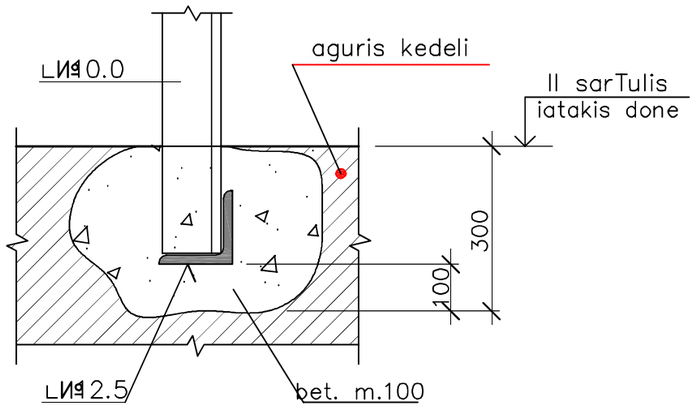

damkveTi: "Representation SOCAR in Georgia "		Semsrulebeli: S.p.s. "speqtri" L.T.D. "SPEKTRI"		
q.TbilisSi, mirza faTali axundovis muzeumis Senobis rekonstruqcia	direqtori			s. jabua
	pr. mTavari arqiteqtori			
	pr.mt.konstruqtori			g. rexviaSvili
Suakedlisebis gaZlierebis detali d 3	Seasrula			g. rexviaSvili
	stadia	masStabi	furceli	formati
	m.p.	1:25	rk–	^–3

3–3

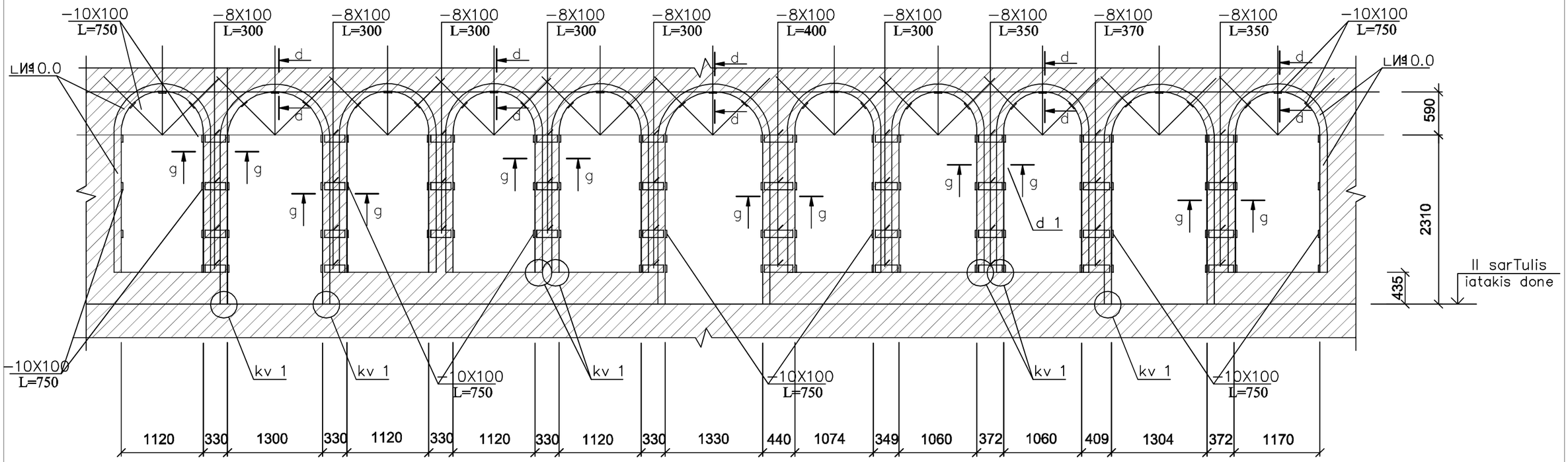

damkveTi: "Representation SOCAR in Georgia "		Semsrulebeli: S.p.s. "speqtri" L.T.D. "SPEKTRI"		
q.TbilisSi, mirza faTali axundovis muzeumis Senobis rekonstruqcia	direqtori			s. jabua
	pr. mTavari arqiteqtori			
	pr.mt.konstruqtori			g. rexviaSvili
Suakedlisebis gaZlierebis detali d 3 xedi 3–3	Seasrula			g. rexviaSvili
	stadia	masStabi	furceli	formati
	m.p.	1:25	rk–	^–3

I sarTuli quCis mxridan

Suakedlisebis gaZlierebis detali d 8

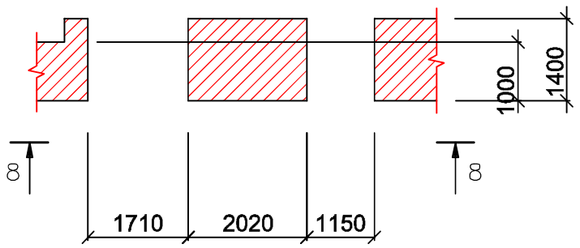

kv 2

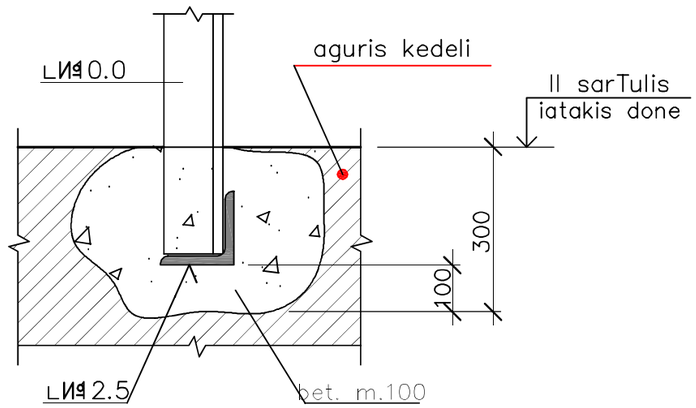

a—a

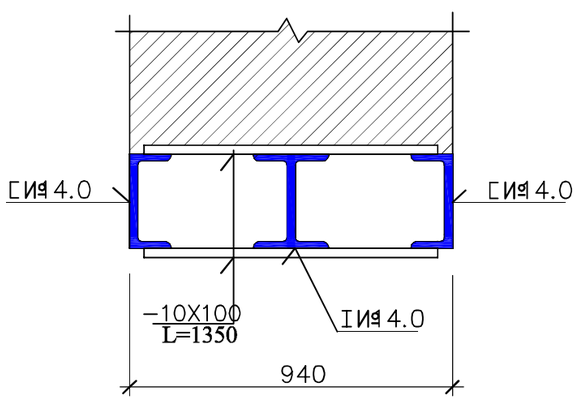

8—8

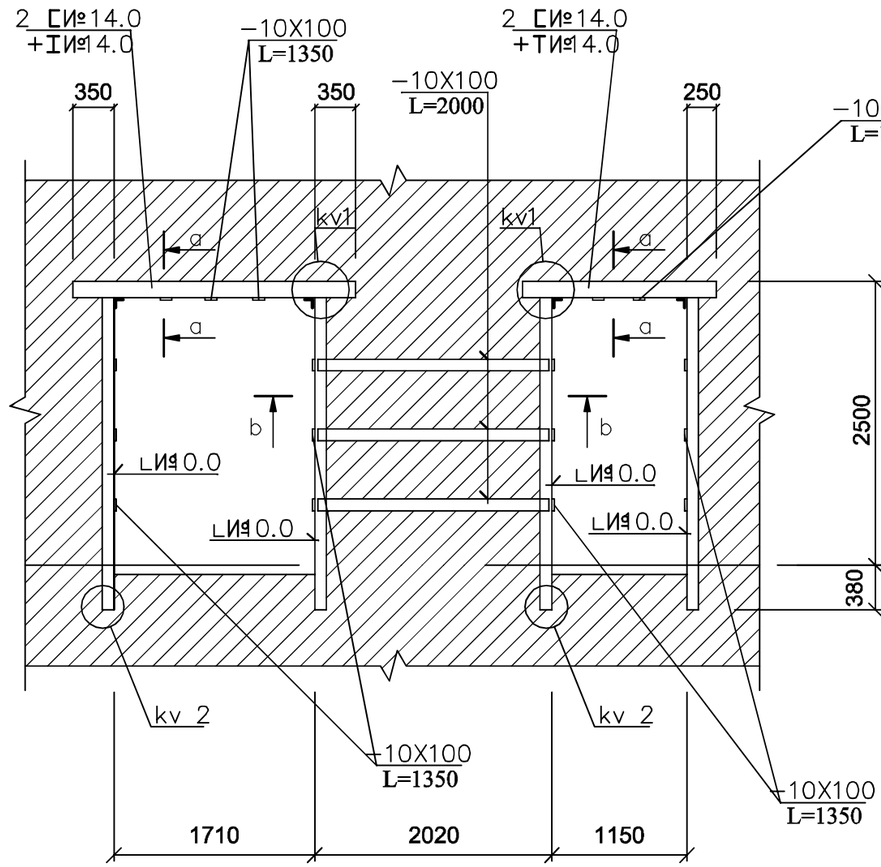

kv 1

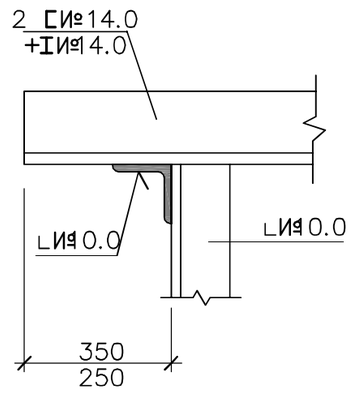

b—b

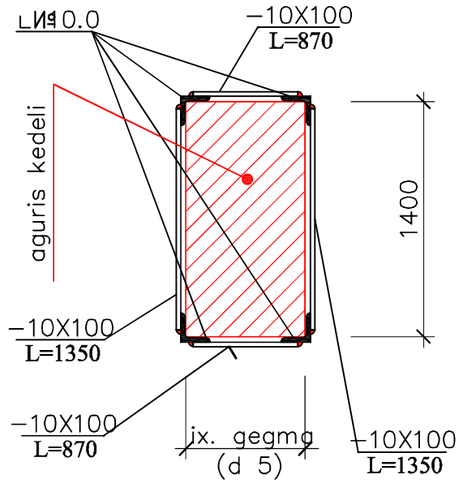

damkveTi: "Representation SOCAR in Georgia "			Semsrulebeli: S.p.s. "speqtri" L.T.D. "SPEKTRI"	
q.TbilisSi, mirza faTali axundovis muzeumis Senobis rekonstruqcia	direqtori			s. jabua
	pr. mTavari arqiteqtori			
	pr.mt.konstruqtori			g. rexviaSvili
Suakedlisebis gaZlierebis detali d 8 xedi 8—8	Seasrula			g. rexviaSvili
	stadia	masStabi	furceli	formati
	m.p.	1:25	rk—	A-3

I sarTuli ezos mxridan
Suakedlisebis gaZlierebis detali d 1

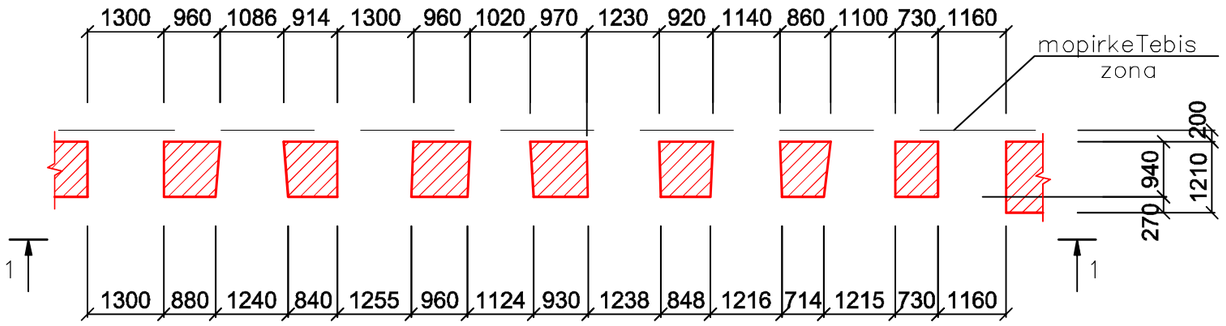

b–b

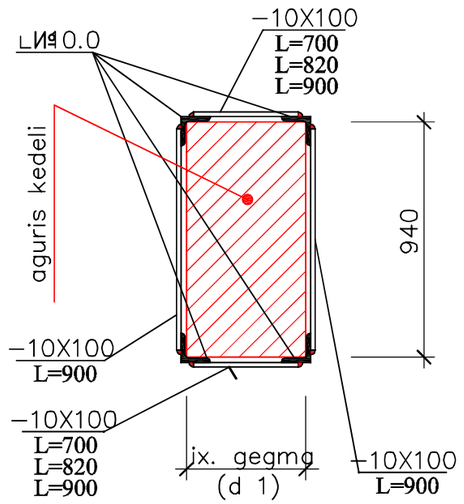

a–a

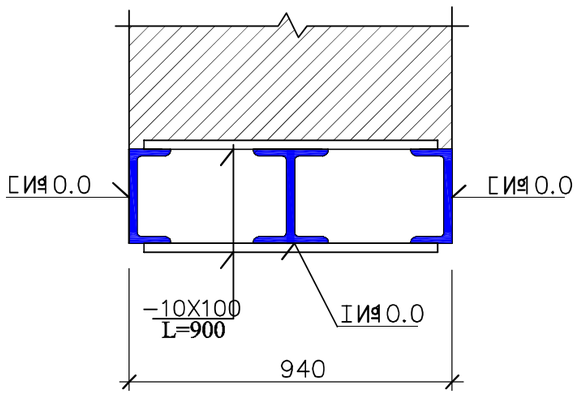

kv 2

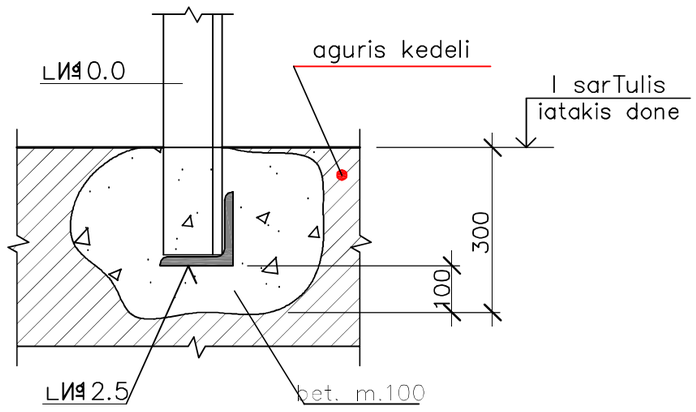

kv 1

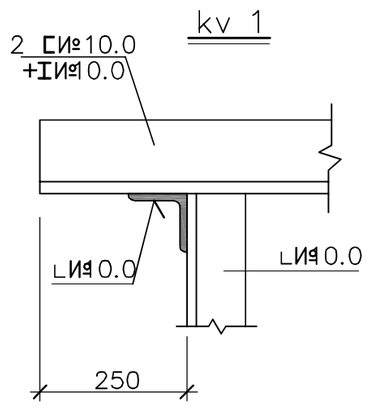

damkveTi: "Representation SOCAR in Georgia "			Semsrulebeli: S.p.s. "speqtri" L.T.D. "SPEKTRI"	
q.TbilisSi, mirza faTali axundovis muzeumis Senobis rekonstruqcia	direqtori			s. jabua
	pr. mTavari arqiteqtori			
	pr.mt.konstruqtori			g. rexviaSvili
Suakedlisebis gaZlierebis detali d 1	Seasrula			g. rexviaSvili
	stadia	masStabi	furceli	formati
	m.p.	1:25	rk–	^–3

1–1

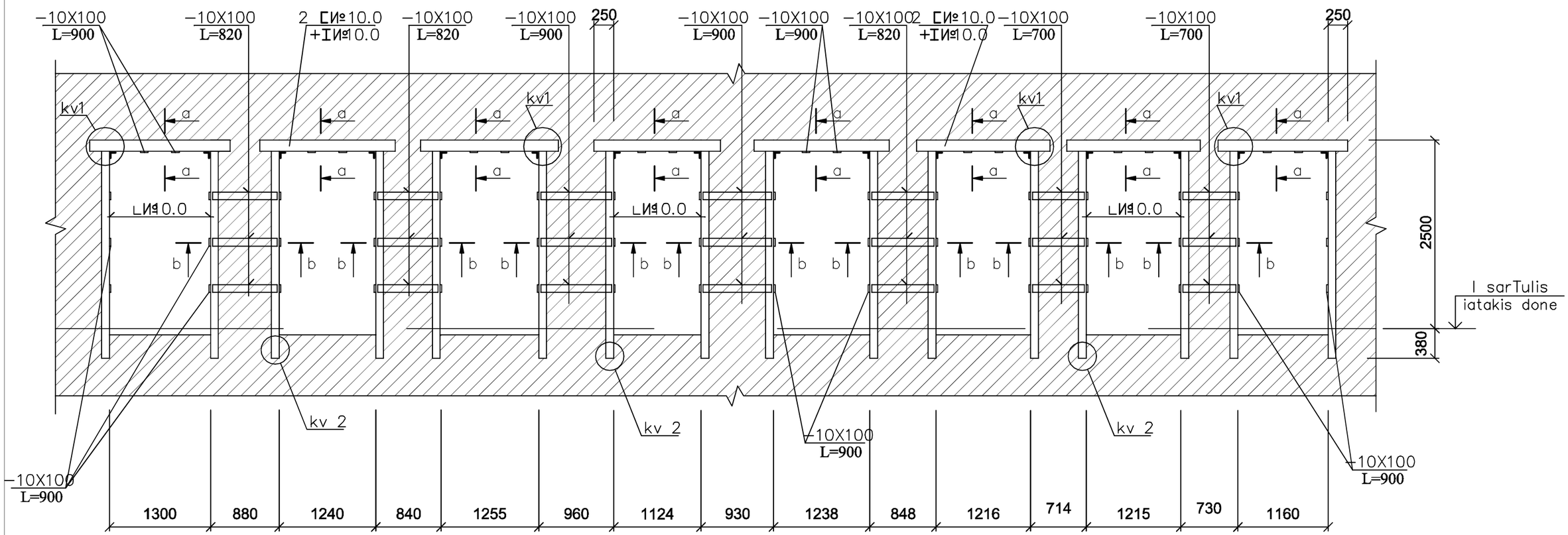

damkveTi: "Representation SOCAR in Georgia "		Semsrulebeli: S.p.s. "speqtri" L.T.D. "SPEKTRI"	
q.TbilisSi, mirza faTali axundovis muzeumis Senobis rekonstruqcia	direqtori		s. jabua
	pr. mTavari arqiteqtori		
	pr.mt.konstruqtori		g. rexviaSvili
Suakedlisebis gaZlierebis detali d 1 xedi 1–1	Seasrula		g. rexviaSvili
	stadia	masStabi	furceli / formati
	m.p.	1:25	rk– / ‘–3

I sarTuli ezos mxridan

Suakedlisebis gaZlierebis det. d 2

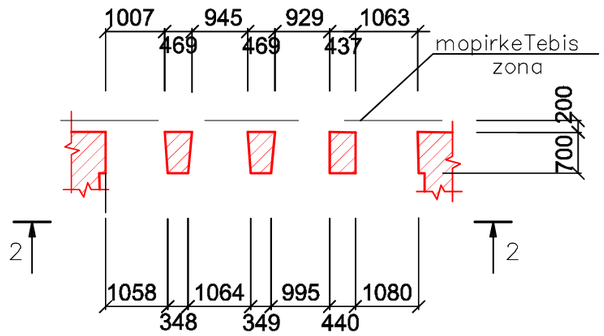

kv 2

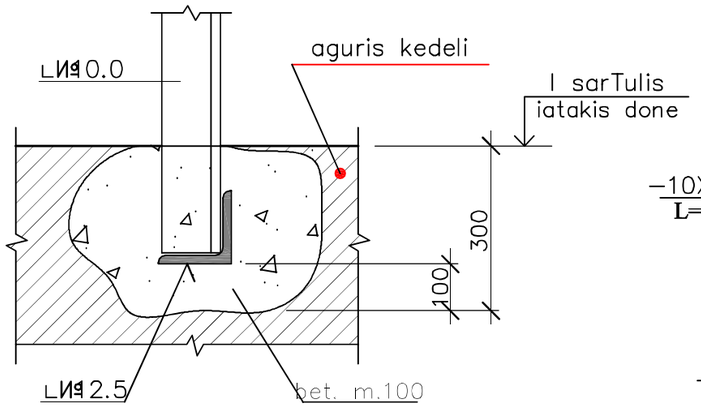

2–2

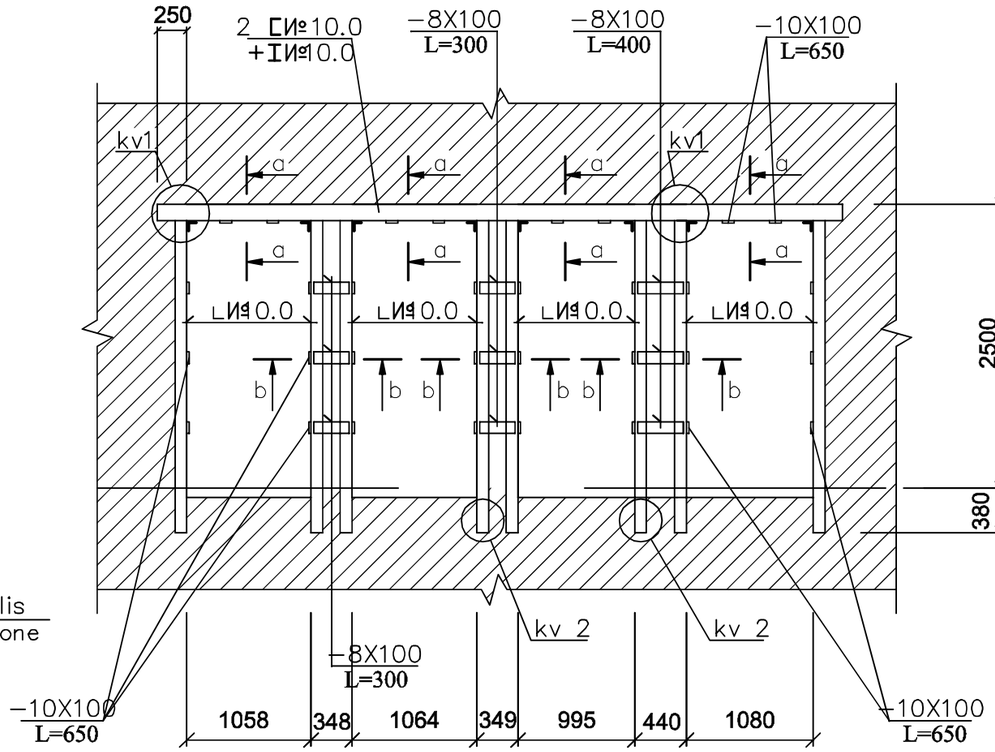

a–a

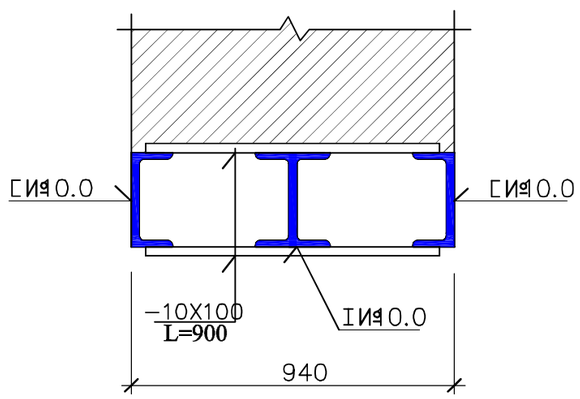

kv 1

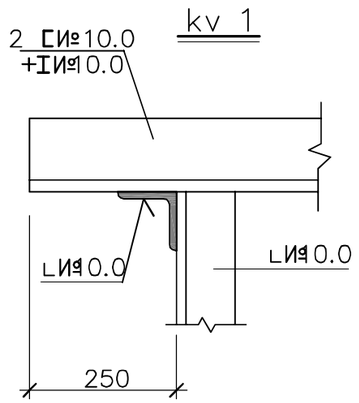

b–b

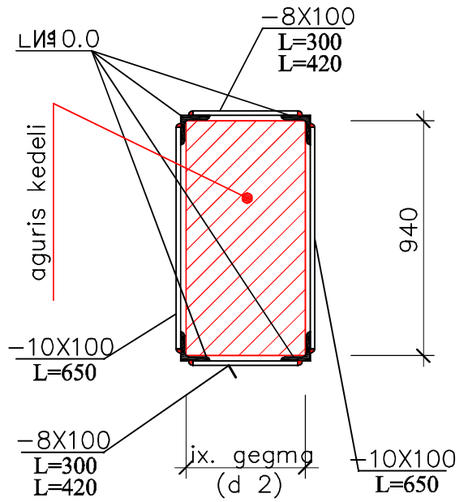

damkveTi: "Representation SOCAR in Georgia "			Semsrulebeli: S.p.s. "speqtri" L.T.D. "SPEKTRI"	
q.TbilisSi, mirza faTali axundovis muzeumis Senobis rekonstruqcia	direqtori			s. jabua
	pr. mTavari arqiteqtori			
	pr.mt.konstruqtori			g. rexviaSvili
Suakedlisebis gaZlierebis detali d 2 xedi 2–2	Seasrula			g. rexviaSvili
	stadia	masStabi	furceli	formati
	m.p.	1:25	rk–	A–3

II sarTuli quCis mxridan

Suakedlisebis gaZlierebis detali d 7

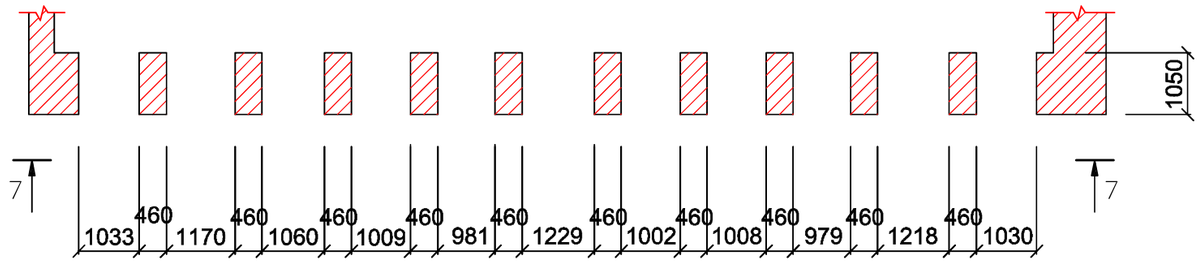

b–b

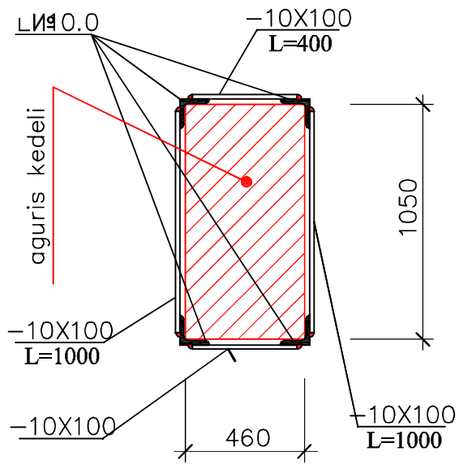

a–a

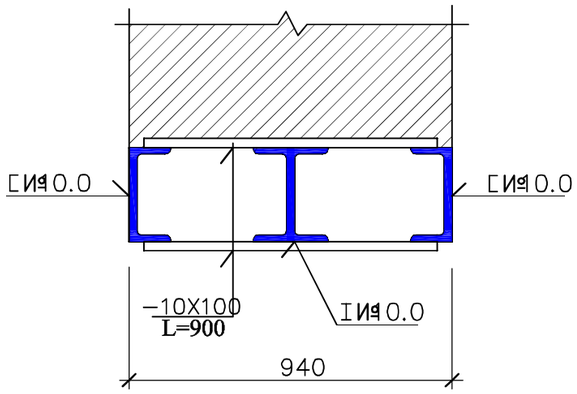

kv 2

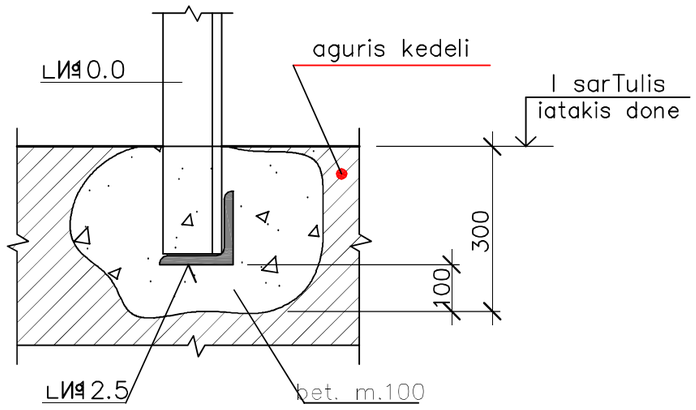

kv 1

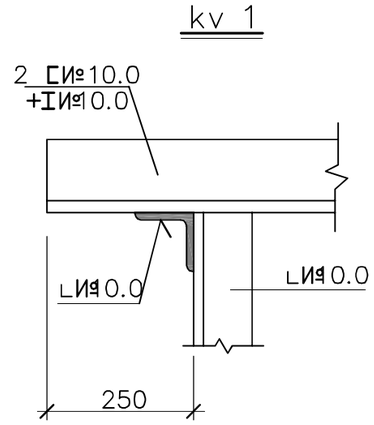

damkveTi: "Representation SOCAR in Georgia "			Semsrulebeli: S.p.s. "speqtri" L.T.D. "SPEKTRI"	
q.TbilisSi, mirza faTali axundovis muzeumis Senobis rekonstruqcia	direqtori			s. jabua
	pr. mTavari arqiteqtori			
	pr.mt.konstruqtori			g. rexviaSvili
Suakedlisebis gaZlierebis detali d 7	Seasrula			g. rexviaSvili
	stadia	masStabi	furceli	formati
	m.p.	1:25	rk–	^–3

7–7

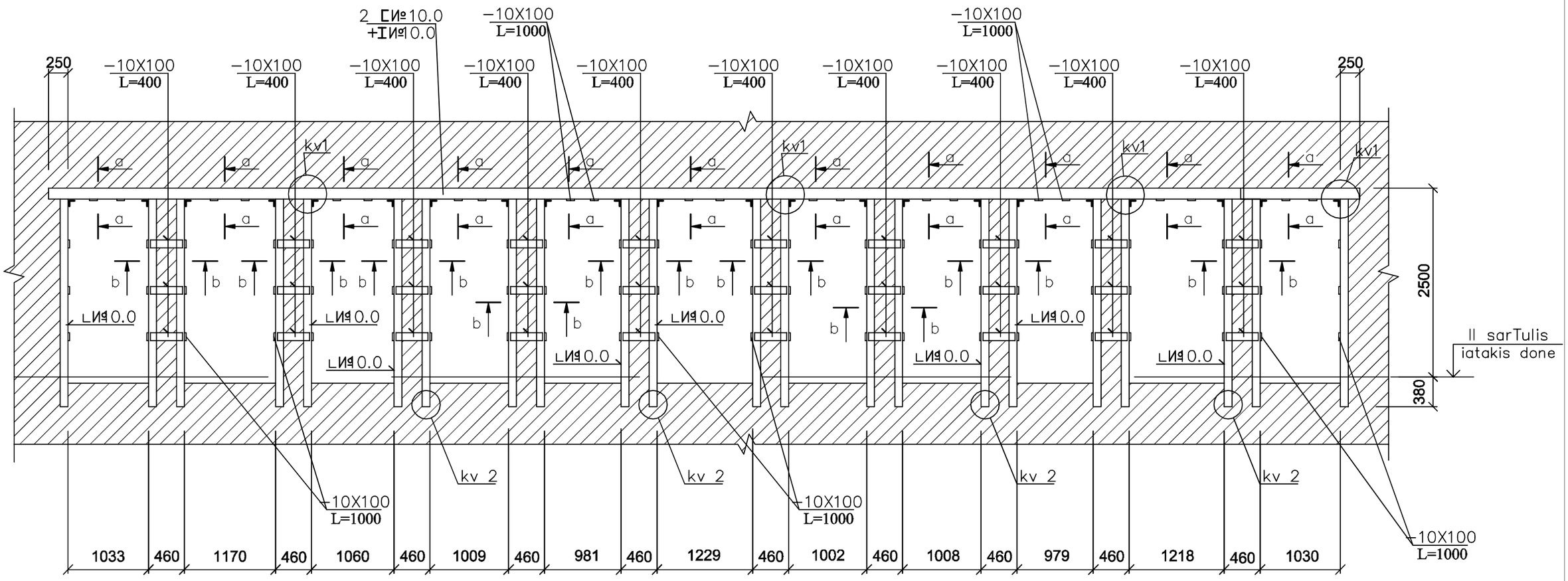

damkveTi: **"Representation SOCAR in Georgia "**		Semsrulebeli: S.p.s. "speqtri" L.T.D. "SPEKTRI"	
q.TbilisSi, mirza faTali axundovis muzeumis Senobis rekonstruqcia	direqtori		e. jabua
	pr. mTavari arqiteqtori		
	pr.mt.konstruqtori		g. rexviaSvili
Suakedlisebis gaZlierebis detali d 7 xedi 7–7	Seasrula		g. rexviaSvili
	stadia	masStabi furceli	formati
	m.p.	1:25 rk–	^–3

I sarTuli quCis mxridan

Suakedlisebis gaZlierebis detali d 5

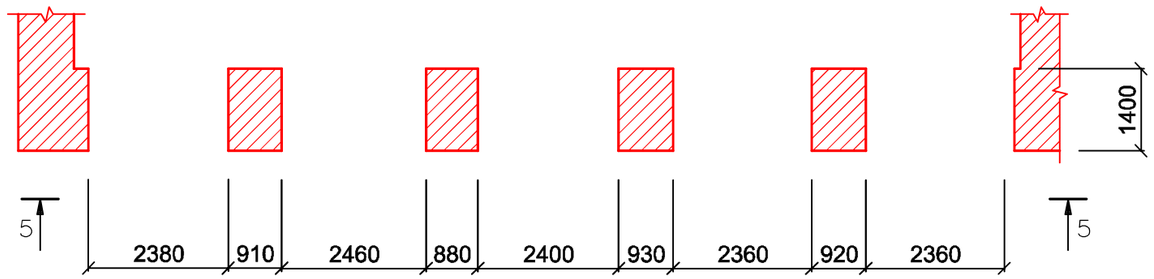

b—b

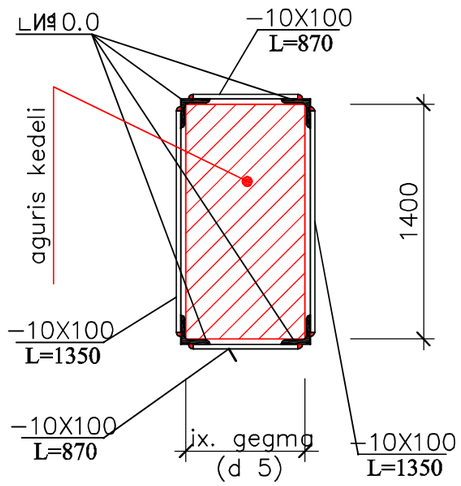

a—a

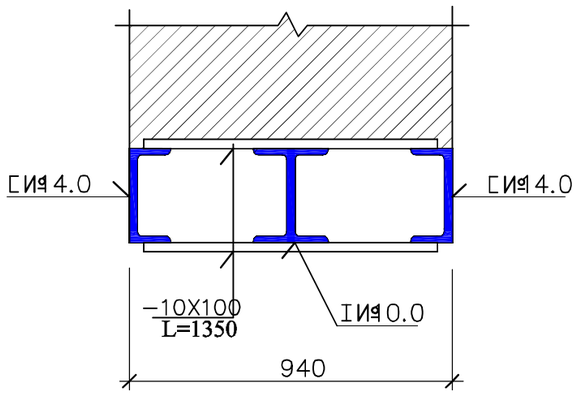

kv 2

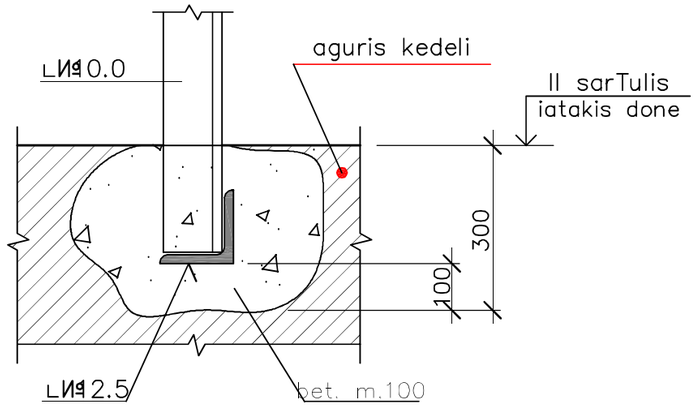

kv 1

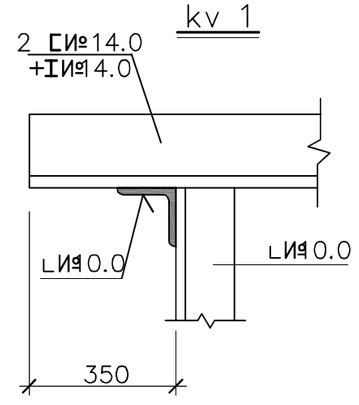

damkveTi: "Representation SOCAR in Georgia "			Semsrulebeli: S.p.s. "speqtri" L.T.D. "SPEKTRI"	
q.TbilisSi, mirza faTali axundovis muzeumis Senobis rekonstruqcia	direqtori			s. jabua
	pr. mTavari arqiteqtori			
	pr.mt.konstruqtori			g. rexviaSvili
Suakedlisebis gaZlierebis detali d 5	Seasrula			g. rexviaSvili
	stadia	masStabi	furceli	formati
	m.p.	1:25	rk–	ˆ–3

5–5

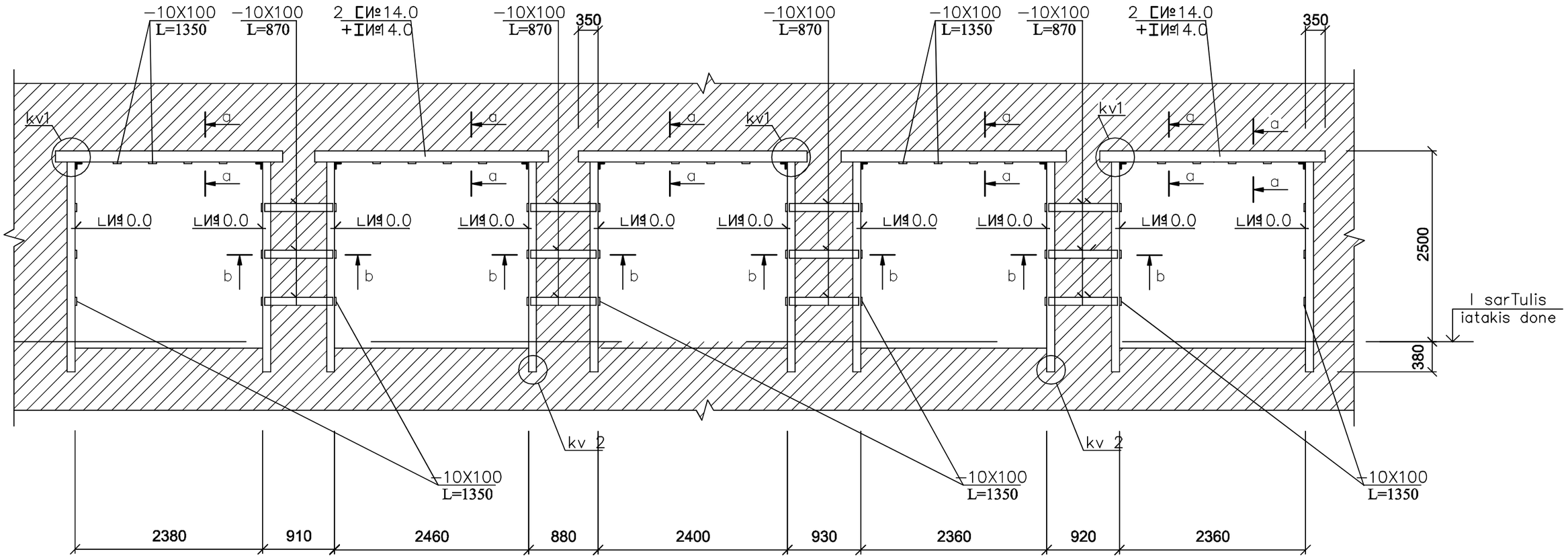

damkveTi: "Representation SOCAR in Georgia "			Semsrulebeli: S.p.s. "speqtri" L.T.D. "SPEKTRI"	
q.TbilisSi, mirza faTali axundovis muzeumis Senobis rekonstruqcia	direqtori			s. jabua
	pr. mTavari arqiteqtori			
	pr.mt.konstruqtori			g. rexviaSvili
Suakedlisebis gaZlierebis detali d 5 xedi 5–5	Seasrula			g. rexviaSvili
	stadia	masStabi	furceli	formati
	m.p.	1:25	rk–	`–3

masalis xarji

detali d 1

∟№10.0	110.0	grZ. m.	Q=1350.0 kg.
∟№12.5	22.0	grZ. m.	Q=380.6 kg.
[№14.0	30.0	grZ. m.	Q=369.0 kg.
I№14.0	15.0	grZ. m.	Q=205.5 kg.
−10X100	L=900	n=76 c.	Q=540.0 kg.
−10X100	L=820	n=18 c.	Q=116.0 kg.
−10X100	L=700	n=12 c.	Q=66.0 kg.

detali d 2

∟№10.0	55.0	grZ. m.	Q=675.0 kg.
∟№12.5	15.0	grZ. m.	Q=260.0 kg.
[№14.0	16.0	grZ. m.	Q=200.0 kg.
I№14.0	8.0	grZ. m.	Q=110.0 kg.
−10X100	L=650	n=29 c.	Q=148.0 kg.
−8X100	L=300	n=12 c.	Q=23.0 kg.
−8X100	L=400	n=6 c.	Q=16.0 kg.

detali d 3

∟№10.0	95.0	grZ. m.	Q=116.0 kg.
∟№12.5	10.0	grZ. m.	Q=173.0 kg.
−10X100	L=750	n=55 c.	Q=325.0 kg.
−8X100	L=380	n=32 c.	Q=77.0 kg.

detali d 4

∟№10.0	220.0	grZ. m.	Q=2690.0 kg.
∟№12.5	22.0	grZ. m.	Q=385.0 kg.
−8X100	L=400	n=8 c.	Q=20.0 kg.
−8X100	L=370	n=8 c.	Q=20.0 kg.
−8X100	L=350	n=16 c.	Q=35.0 kg.
−8X100	L=300	n=42 c.	Q=80.0 kg.
−8X100	L=750	n=111 c.	Q=525.0 kg.

detali d 5

∟№10.0	80.0	grZ. m.	Q=976.0 kg.
∟№12.5	17.0	grZ. m.	Q=295.0 kg.
[№14.0	35.0	grZ. m.	Q=435.0 kg.
I№14.0	18.0	grZ. m.	Q=250.0 kg.
−10X100	L=870	n=24 c.	Q=165.0 kg.
−10X100	L=1350	n=50 c.	Q=530.0 kg.

detali d 6 (10 c.)

∟№10.0	14.0	grZ. m.	Q=170.8 kg.
∟№12.5	2.0	grZ. m.	Q=34.6 kg.
[№14.0	4.0	grZ. m.	Q=49.2 kg.
I№14.0	2.0	grZ. m.	Q=27.4 kg.
−10X100	L=900	n=8 c.	Q=56.6 kg.

detali d 7

∟№10.0	145.0	grZ. m.	Q=1769.0 kg.
∟№12.5	25.0	grZ. m.	Q=435.0 kg.
[№14.0	260.0	grZ. m.	Q=3200.0 kg.
I№14.0	130.0	grZ. m.	Q=1785.0 kg.
−10X100	L=400	n=24 c.	Q=76.0 kg.
−10X100	L=1000	n=50 c.	Q=395.0 kg.

detali d 8

∟№10.0	26.0	grZ. m.	Q=320.0 kg.
∟№12.5	7.0	grZ. m.	Q=125.0 kg.
[№14.0	10.0	grZ. m.	Q=123.0 kg.
I№14.0	5.0	grZ. m.	Q=70.0 kg.
−10X100	L=2000	n=6 c.	Q=95.0 kg.
−10X100	L=1350	n=16 c.	Q=170.0 kg.

detali d 9 (10 c.)

∟№10.0	11.0	grZ. m.	Q=134.2 kg.
∟№12.5	2.0	grZ. m.	Q=34.6 kg.
[№14.0	4.0	grZ. m.	Q=49.2 kg.
I№14.0	2.0	grZ. m.	Q=27.4 kg.
−10X100	L=900	n=6 c.	Q=42.6 kg.

detali d 10

∟№10.0	30.0	grZ. m.	Q=366.0 kg.
∟№12.5	4.0	grZ. m.	Q=69.2 kg.
[№14.0	7.0	grZ. m.	Q=86.1 kg.
I№14.0	3.5	grZ. m.	Q=48.0 kg.
−10X100	L=950	n=16 c.	Q=119.4 kg.
−10X100	L=850	n=6 c.	Q=40.1 kg.

detali d 11

[№33.0	16.0	grZ. m.	Q=675.2 kg.
I№33.0	8.0	grZ. m.	Q=292.0 kg.
−10X250	L=700	n=2 c.	Q=27.5 kg.
Φ18	A−III	L=200 n=16 c.	Q=7.2 kg.

detali d 11

∟№10.0	11.0	grZ. m.	Q=134.2 kg.
∟№12.5	2.0	grZ. m.	Q=34.6 kg.
[№14.0	4.0	grZ. m.	Q=49.2 kg.
I№14.0	2.0	grZ. m.	Q=27.4 kg.
−10X100	L=900	n=6 c.	Q=42.6 kg.

detali d 12

[№30.0	16.0	grZ. m.	Q=584.0 kg.
I№30.0	8.0	grZ. m.	Q=254.4 kg.
−10X250	L=700	n=2 c.	Q=27.5 kg.
Φ18	A−III	L=200 n=16 c.	Q=7.2 kg.

detali d 13

∟№14.0	60.0	grZ. m.	Q=1074.0 kg.
−8X80	ΣL=512.0	grZ. m.	Q=2600.0 kg.
ankeri	Φ18	A−III ΣL=400.0	grZ. m. Q=200.0 kg.

detali d 14

−8X80	L=700	n=25 c.	Q=88.0 kg.
ankeri	Φ18	A−III L=250	n=50 c. Q=25.0 kg.

detali d 15

ankeri	Φ18	A−III L=250	n=580 c. Q=290.0 kg.
arm. bade	Φ10	A−II ΣL=1000.0	grZ. m. Q=620.0 kg.

d 6
karis Riobis gaZliereba

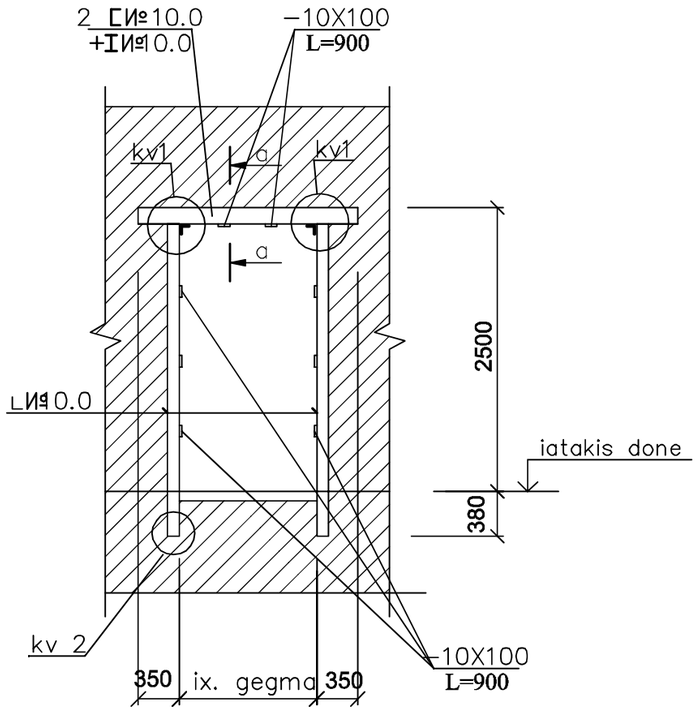

d 9
fanjris Riobis gaZliereba

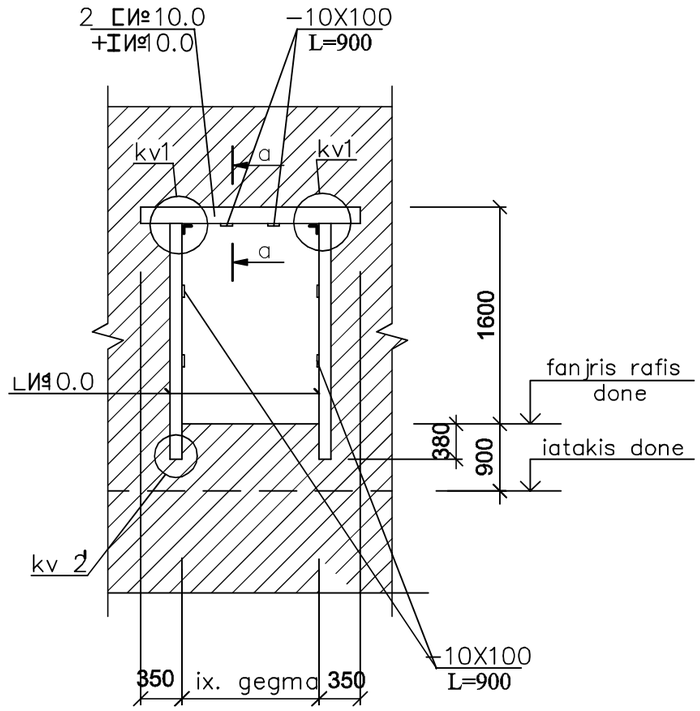

kv 2

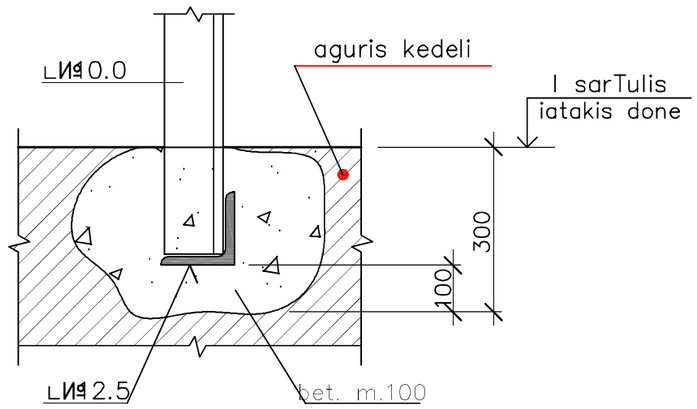

kv 2'

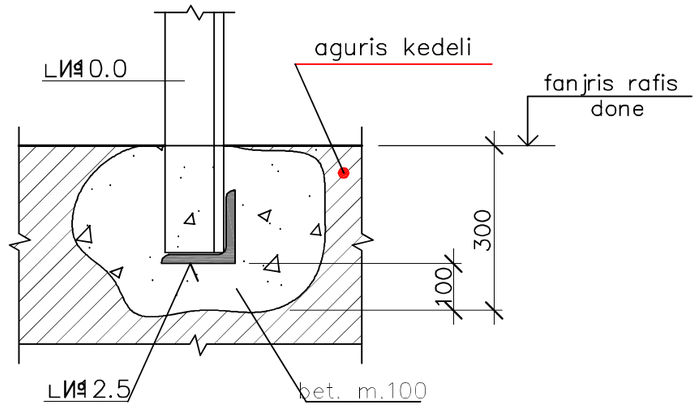

a–a

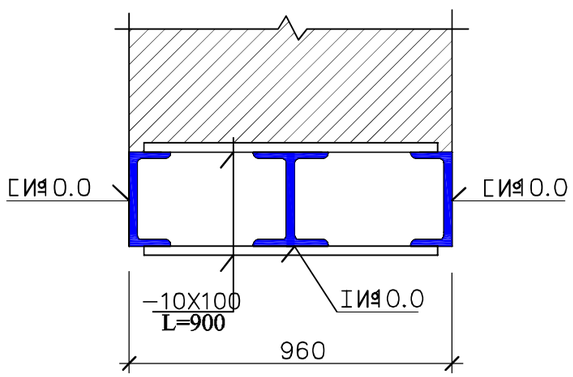

kv 1

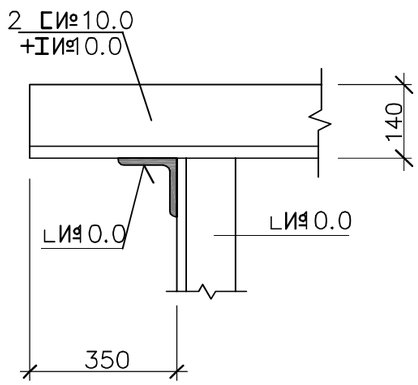

damkveTi:
"SOCAR GEORGIA PETROLEUM"

Semsrulebeli:
S.p.s. "speqtri"
L.T.D. "SPEKTRI"

q.TbilisSi, faTali mirza axundovis muzeumis Senobis rekonstruqcia

direqtori		s. jabua
pr. mTavari arqiteqtori		v. baxtaZe
pr.mt.konstruqtori		g. rexviaSvili
Seasrula		g. rexviaSvili

Riobebis gaZlierebis detali
d 6, d 9

stadia	masStabi	furceli	formati
m.p.	1:25	rk–	A–3

10–10

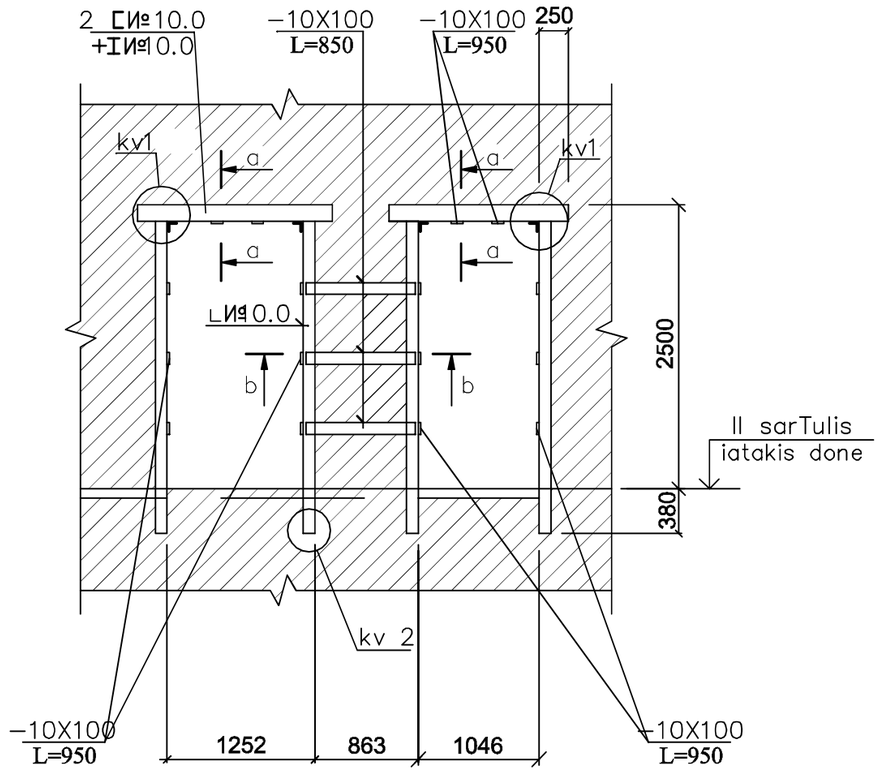

II sarTuli quCis mxridan
Suakedlisebis gaZlierebis detali d 10

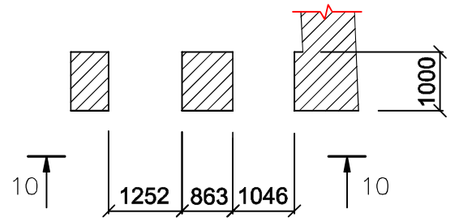

kv 2

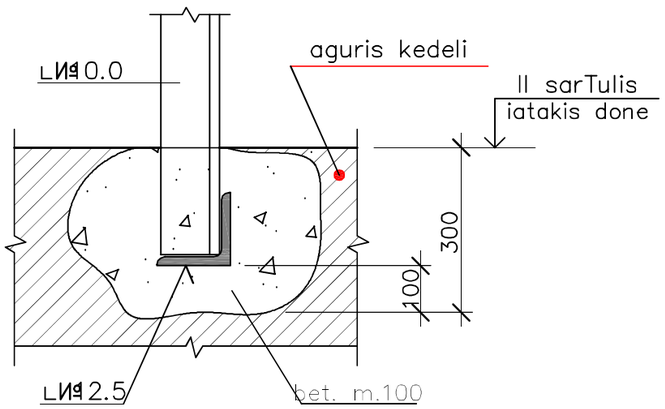

kv 1

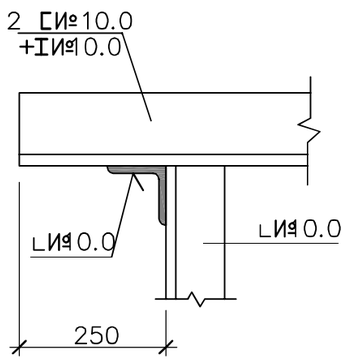

a–a

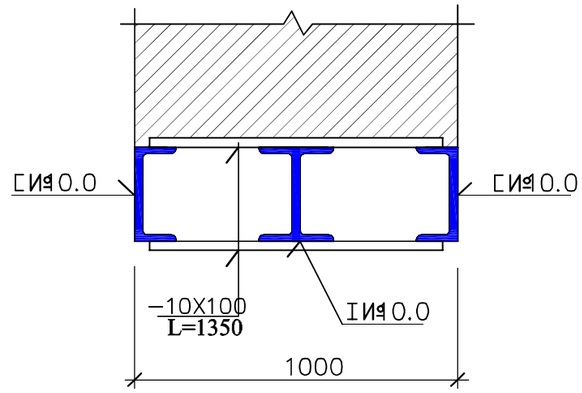

b–b

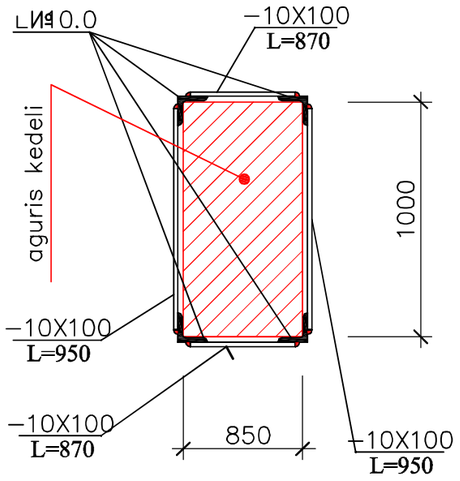

damkveTi: "SOCAR GEORGIA PETROLEUM"			Semsrulebeli: S.p.s. "speqtri" L.T.D. "SPEKTRI"	
q.TbilisSi, faTali mirza axundovis muzeumis Senobis rekonstruqcia	direqtori			s. jabua
	pr. mTavari arqiteqtori			v. baxtaZe
	pr.mt.konstruqtori			g. rexviaSvili
Suakedlisebis gaZlierebis detali d 10 xedi 10–10	Seasrula			g. rexviaSvili
	stadia	masStabi	furceli	formati
	m.p.	1:25	rk–	‘–3

d 11
arsebuli aguris kedlis daWera

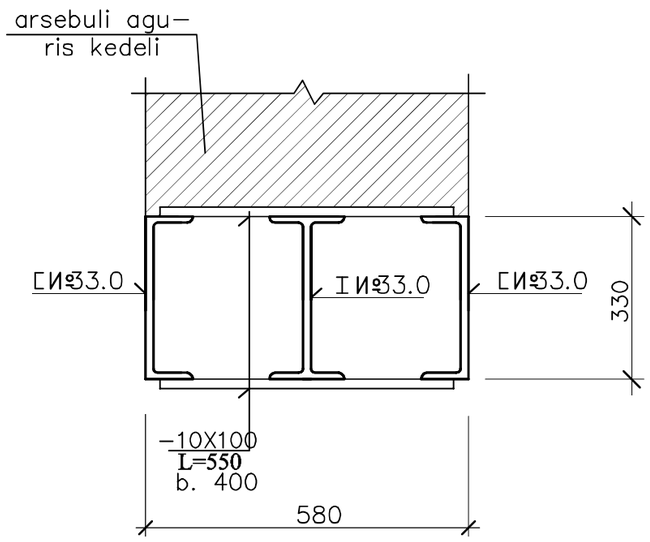

d 12
arsebuli aguris kedlis daWera

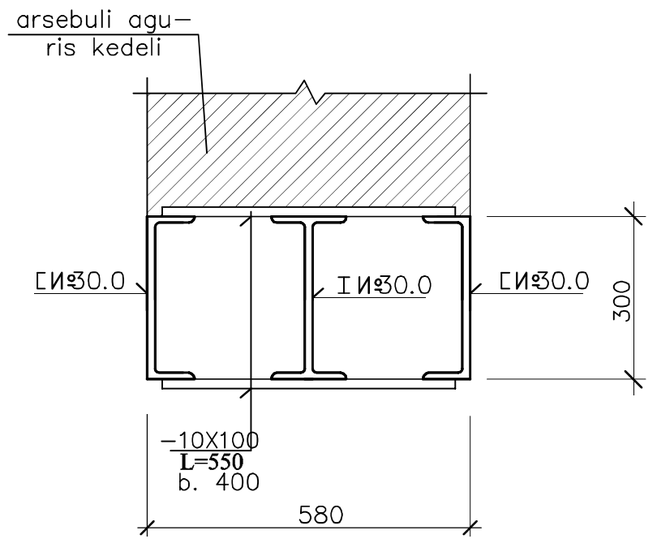

kedlis bzarebis gaZlierebis detali
armaturis badiT

d 15

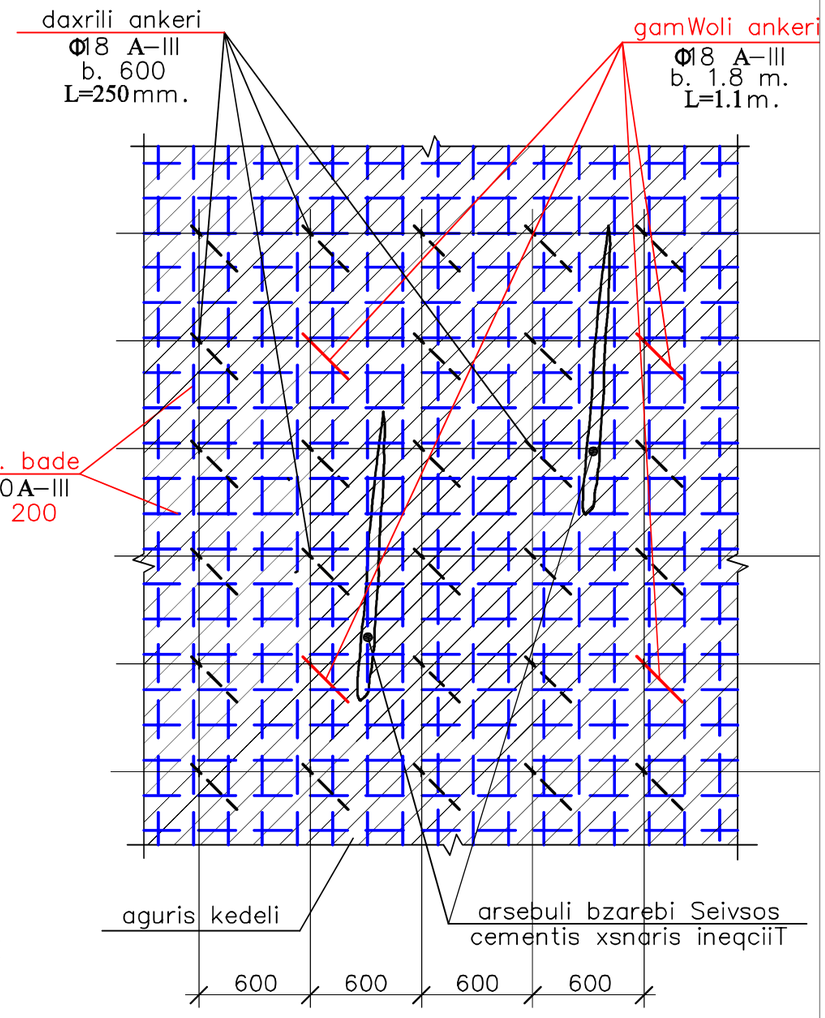

liTonis profilis kedelSi
Camagrebis detali (d 11, d 12)

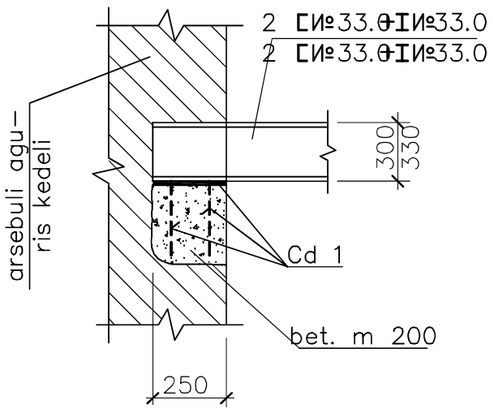

Cd 1

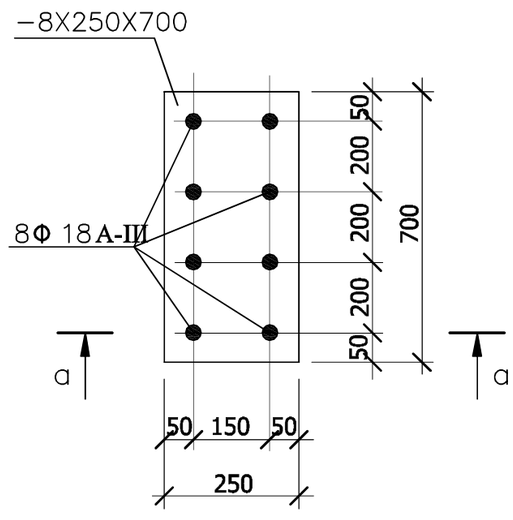

a–a

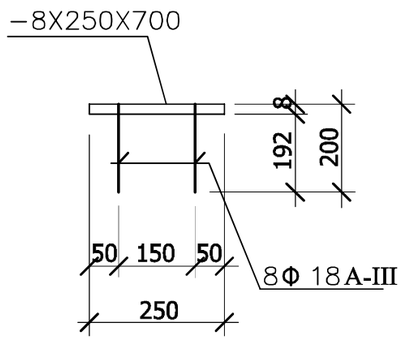

damkveTi: "SOCAR GEORGIA PETROLEUM"			Semsrulebeli: S.p.s. "speqtri" L.T.D. "SPEKTRI"	
q.TbilisSi, faTali mirza axundovis muzeumis Senobis rekonstruqcia	direqtori			s. jabua
	pr. mTavari arqiteqtori			v. baxtaZe
	pr.mt.konstruqtori			g. rexviaSvili
	Seasrula			g. rexviaSvili
Suakedlisebis gaZlierebis detali d 11, d 12, d 15	stadia	masStabi	furceli	formati
	m.p.	1:25	rk–	^–3

d 13

kedlebis sisqeebi ix.
gadaxurvis gegmebze

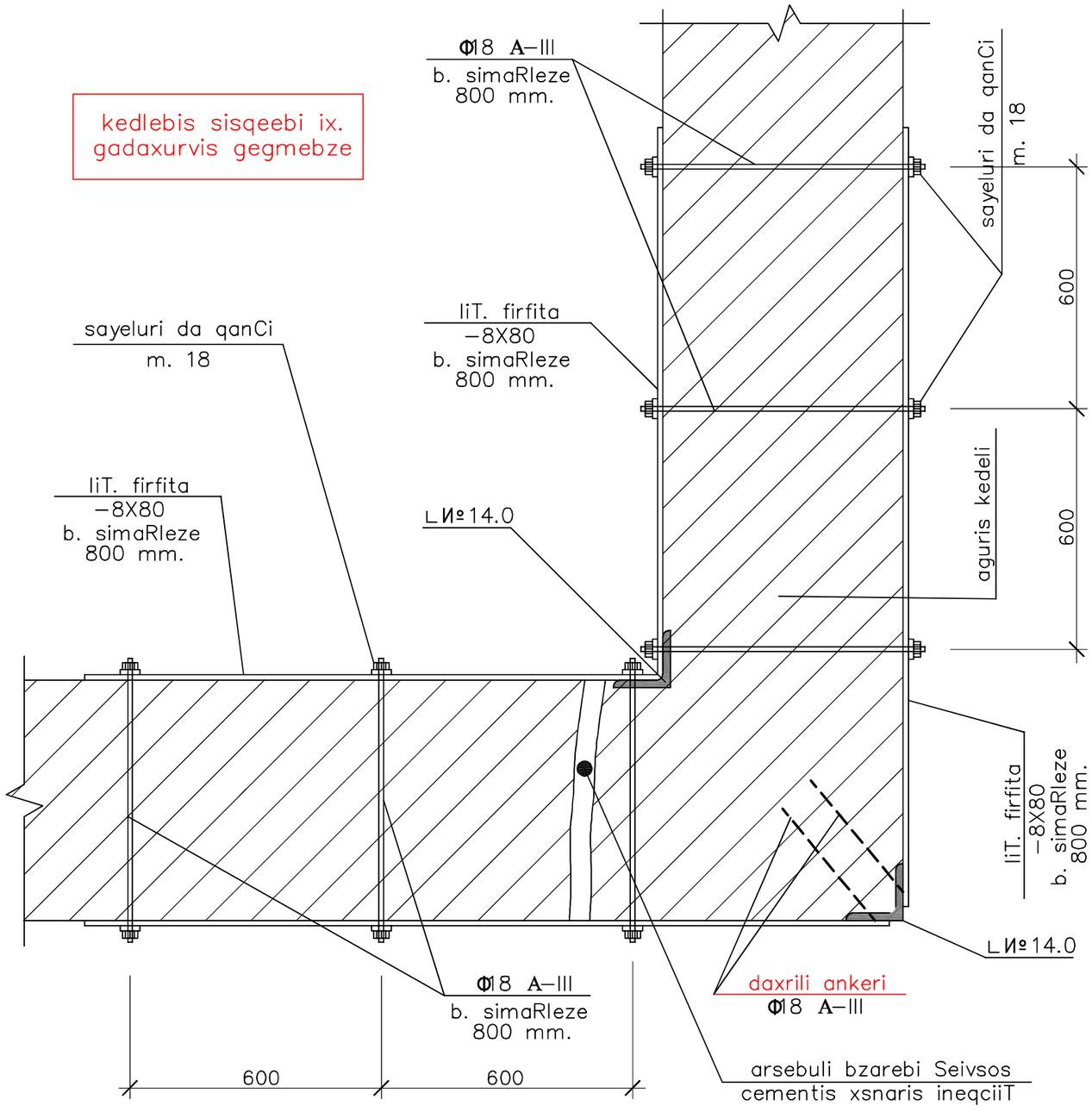

kedlis bzarebis gaZlierebis detali
firfitebiT da daxrili ankerebiT

d 14

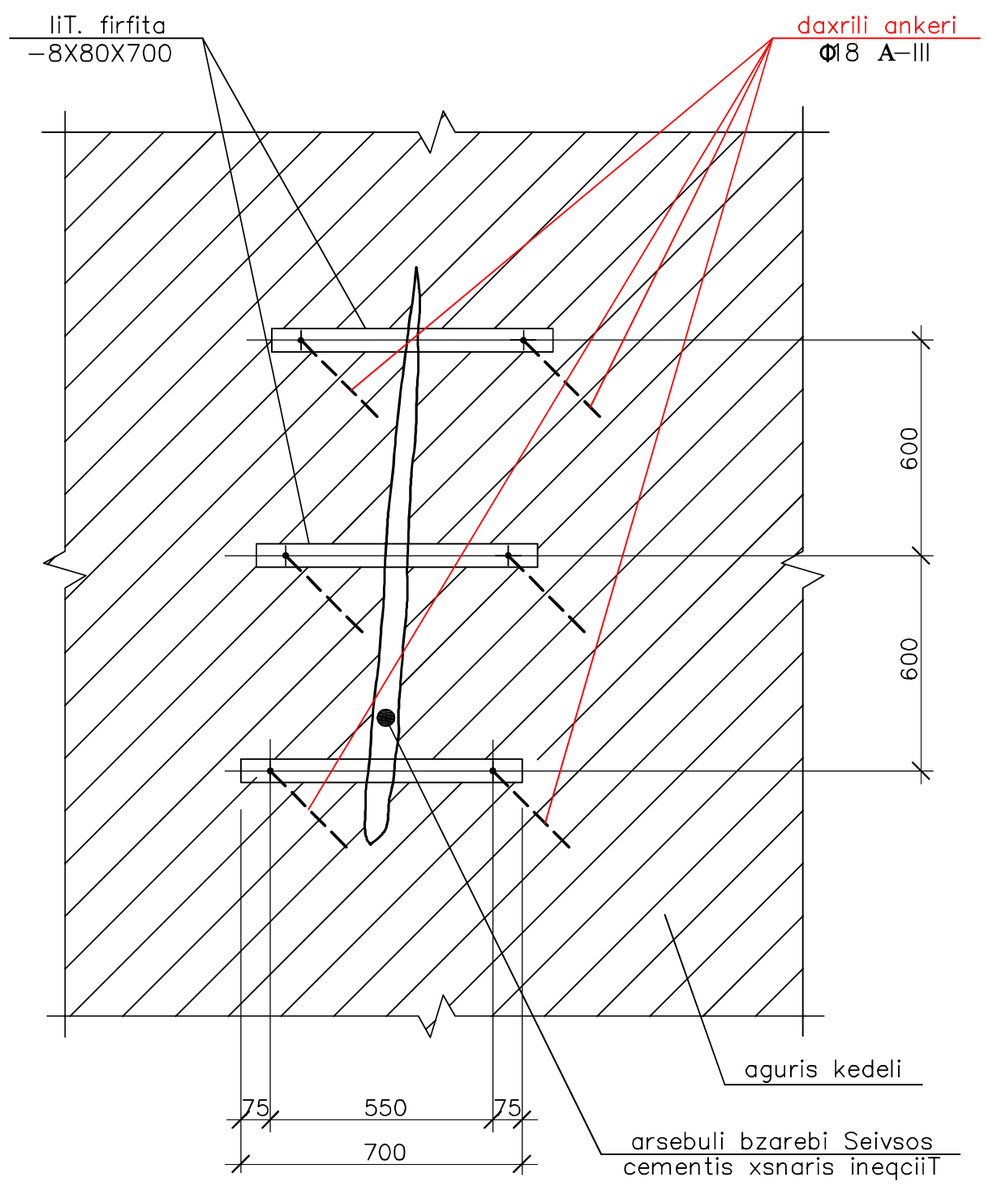

damkveTi: "SOCAR GEORGIA PETROLEUM"		Semsrulebeli: S.p.s. "speqtri" L.T.D. "SPEKTRI"	
q.TbilisSi, faTali mirza axundovis muzeumis Senobis rekonstruqcia	direqtori		s. jabua
	pr. mTavari arqiteqtori		v. baxtaZe
	pr.mt.konstruqtori		g. rexviaSvili
	Seasrula		g. rexviaSvili
gaZlierebis detali d 13, d 14	stadia	masStabi	furceli / formati
	m.p.	1:25	rk– / ‘–3

saZirkvlis gaZlierebis detali

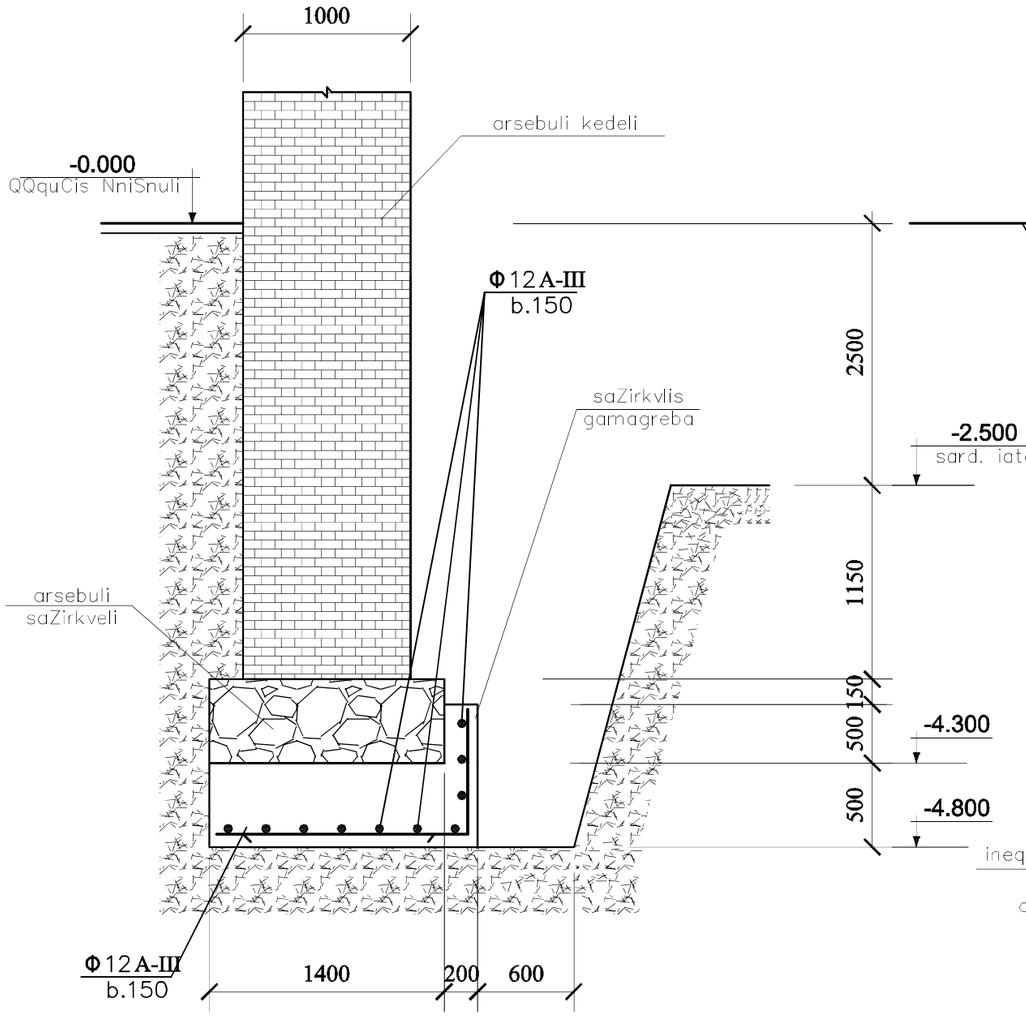

masalis xarji ΣL=18.0 grZ. m.

arm. bade Φ12 A–II ΣL=300.0 grZ. m.

G=267.0 kg.

V_b =16,2 m³ (m 150)

saZirkvlis gaZlierebis detali

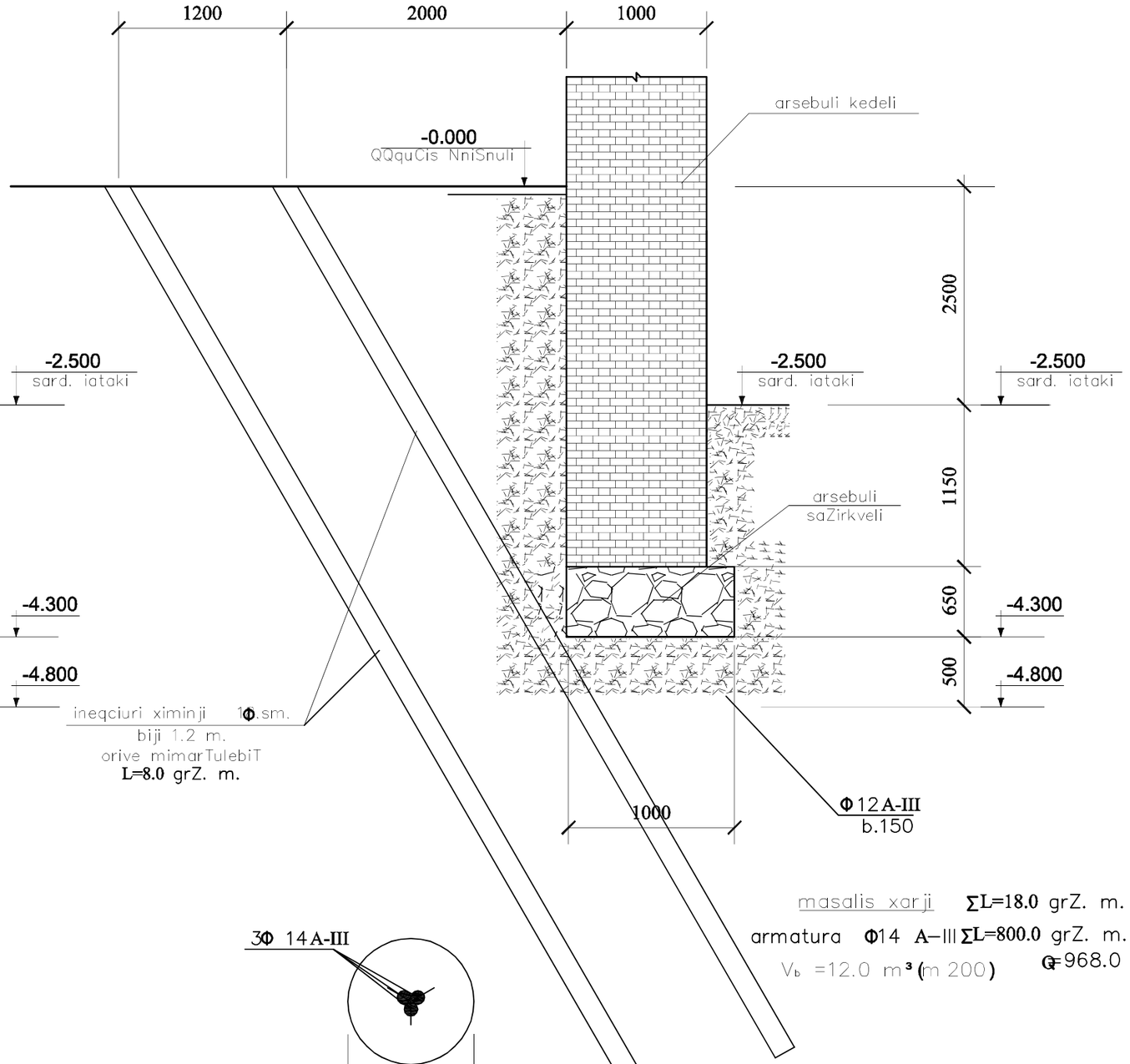

masalis xarji ΣL=18.0 grZ. m.

armatura Φ14 A–III ΣL=800.0 grZ. m.

V_b =12.0 m³ (m 200) G=968.0 kg.

SeniSvnebi:

1. saZirkvlis gamagreba moxdes calmxrivad. amisaTvis gaSiSvldes saZirkveli sardafis mxridan, gasufTavdes, dabetondes mocemuli naxazis mixedviT (ix.Wrili 1–1) etapobrivad 1.0 m. monakveTebad gegmaze mocemuli numeraciis mixedviT m 200 markis betoniT. dabetonebis Semdeg ubeebi amoivsos amoRebuli gruntiT.
2. saZirkvlis gamagreba moxdes sadrenaJo samuSaobis Catarebis Semdeg

damkveTi: "SOCAR GEORGIA PETROLEUM"

Semsrulebeli: S.p.s. "speqtri" L.T.D. "SPEKTRI"

q.TbilisSi, faTali mirza axundovis muzeumis Senobis rekonstruqcia

saZirkvlis gaZlierebis ori varianti

direqtori		s. jabua
pr. mTavari arqiteqtori		v. baxtaZe
pr.mt.konstruqtori		g. rexviaSvili
Seasrula		g. rexviaSvili

stadia	masStabi	furceli	formati
m.p.	1:25	rk–	A–3

kibe #1
17 saf.(179.4X270) sm.

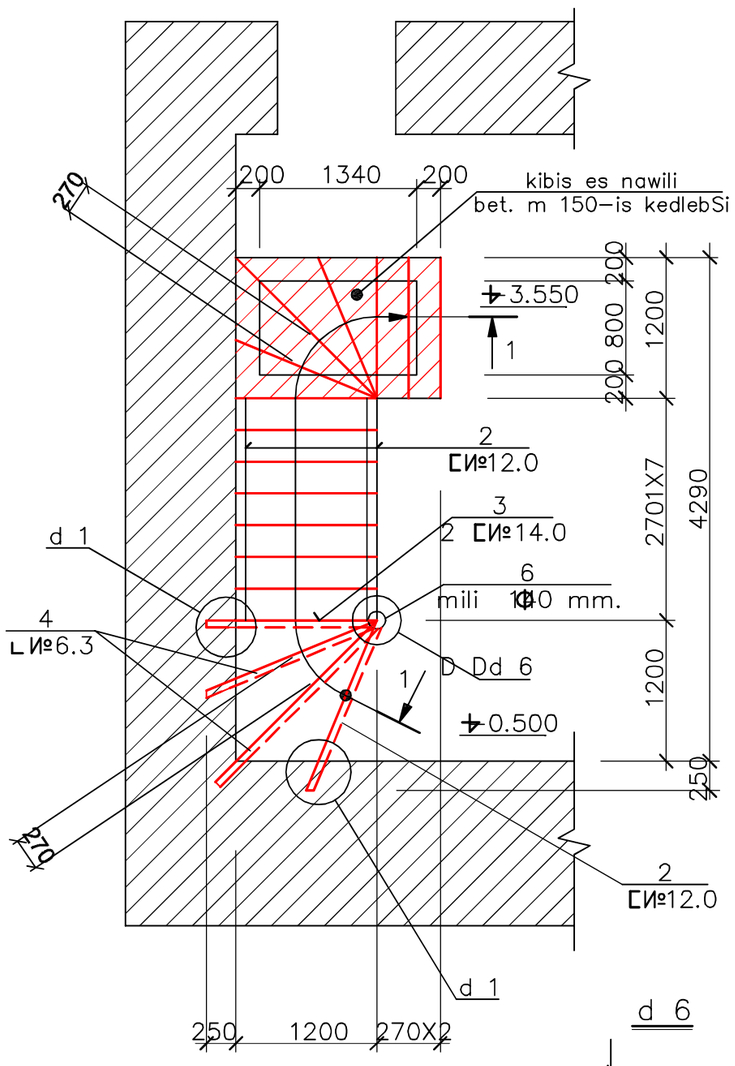

kibe #1
17 saf.(179.4X270) sm.

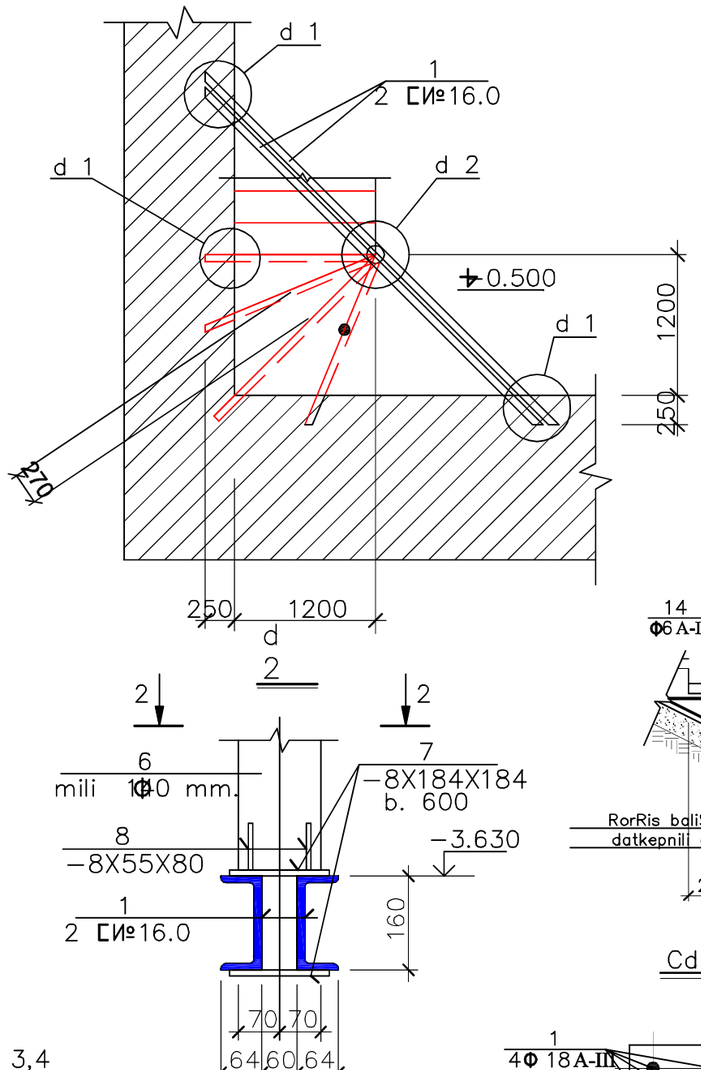

1–1

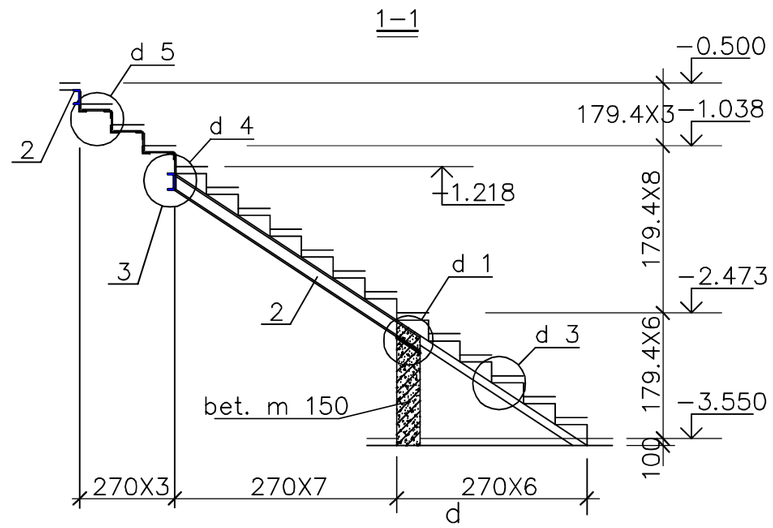

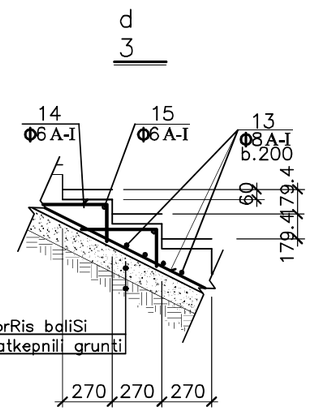

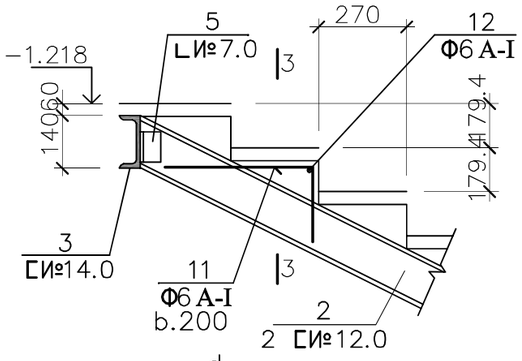

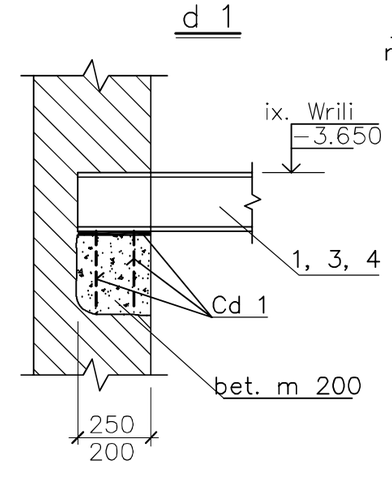

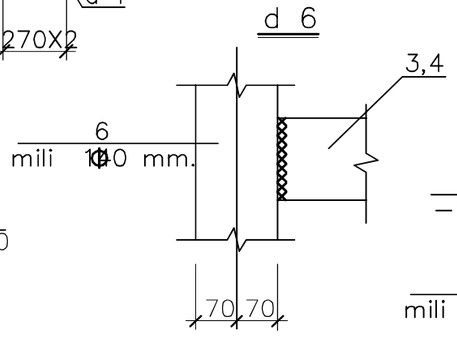

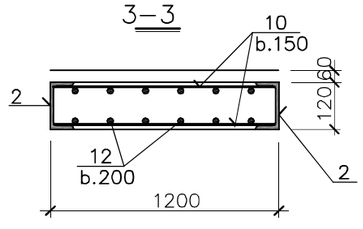

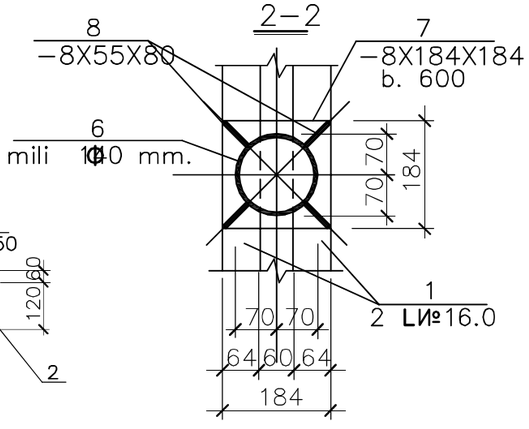

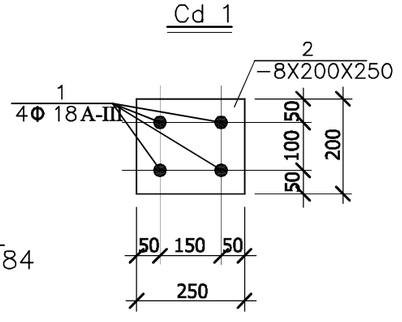

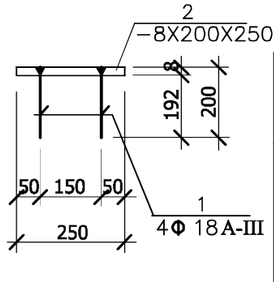

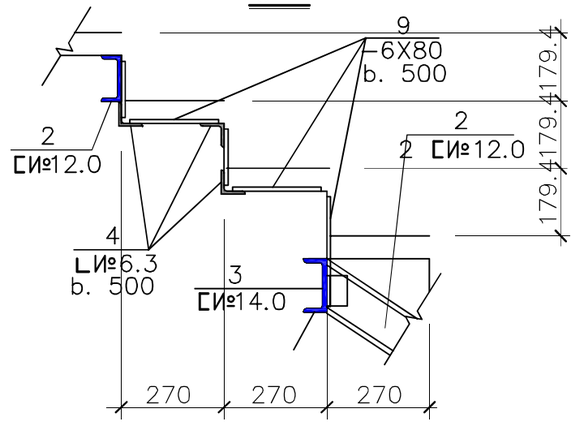

damkveTi: "Representation SOCAR in Georgia"			Semsrulebeli: S.p.s. "speqtri" L.T.D. "SPEKTRI"
q.TbilisSi, mirza faTali axundovis muzeumis Senobis rekonstruqcia	direqtori		s. jabua
	pr. mTavari arqiteqtori		
	pr.mt.konstruqtori		g. rexviaSvili
	Seasrula		z. Sengelia
kibe #1	stadia	masStabi	furceli / formati
	m.p.	1:50	rk– / A–3

kibe #5

23 saf.(17.82X27.0) sm.

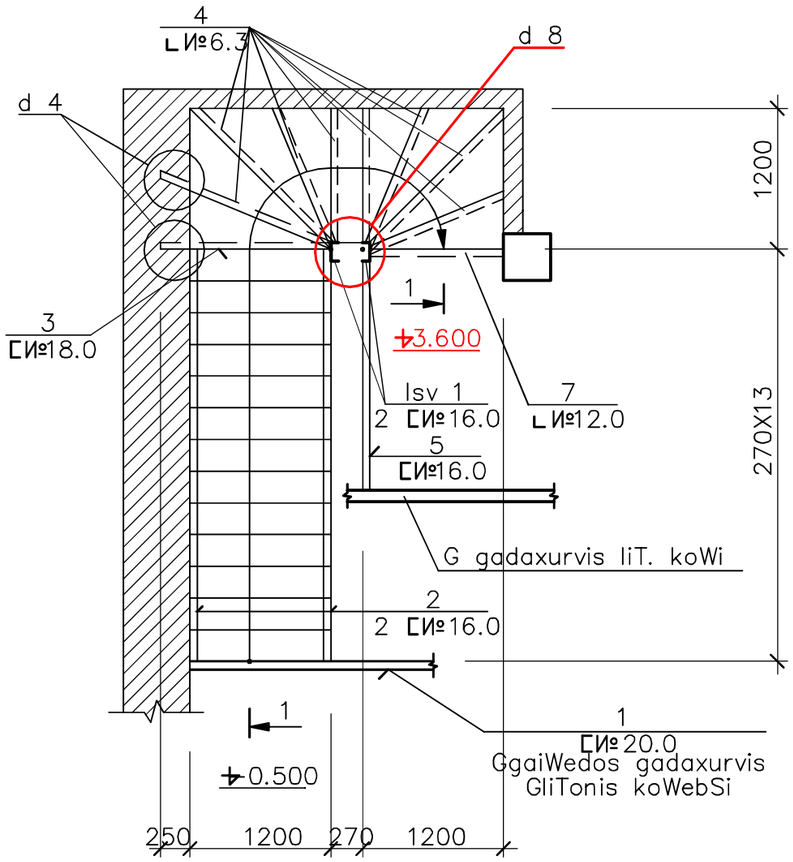

dgarebis damagrebis gegma

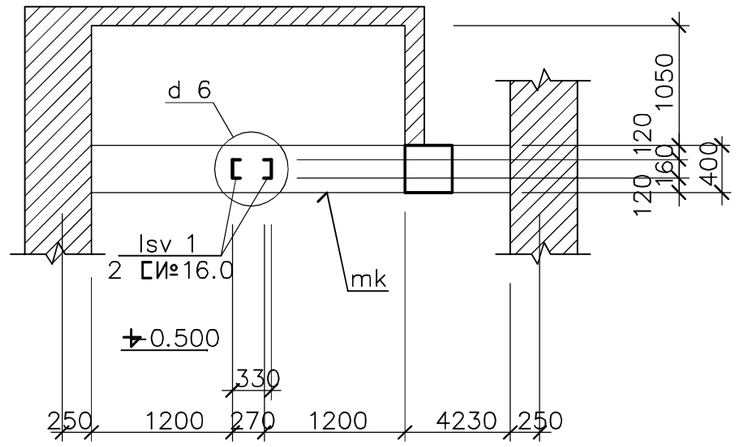

d 1

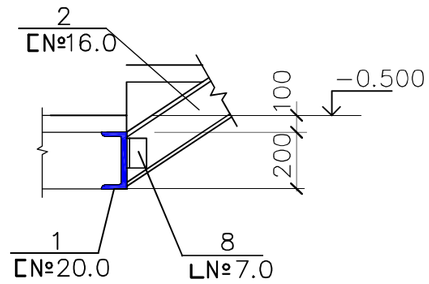

d 2

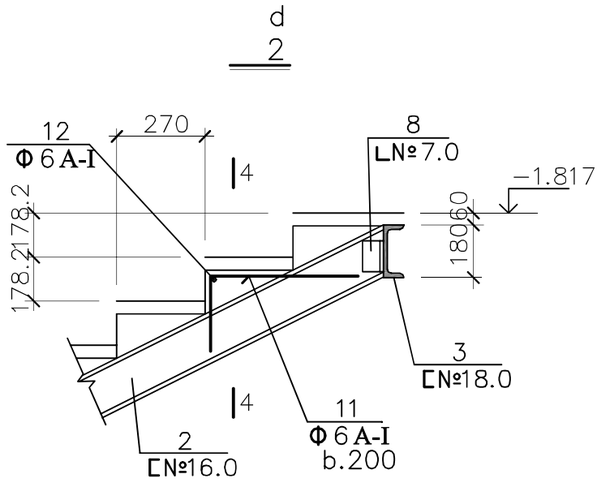

d 3

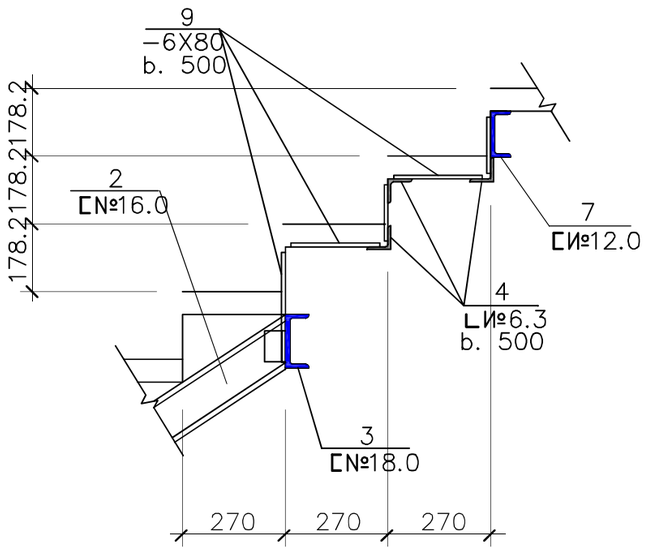

1–1

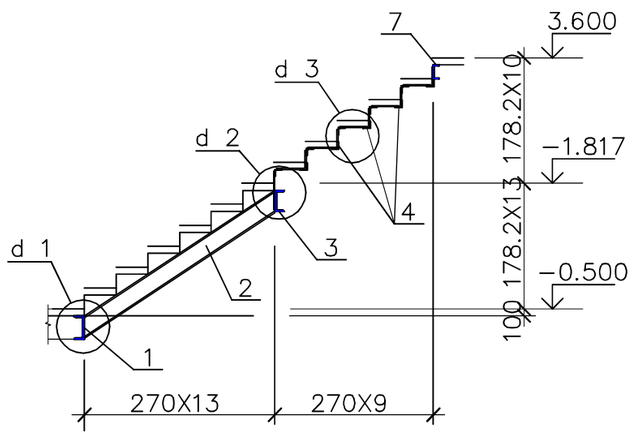

4–4

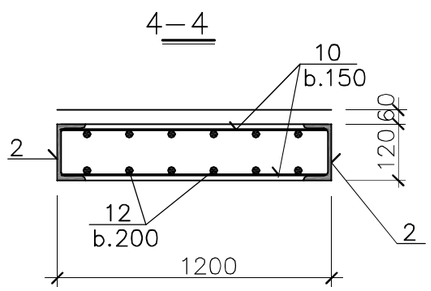

lsv 1

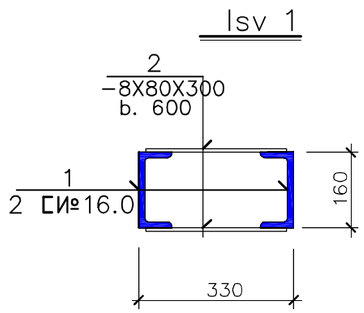

damkveTi: "Representation SOCAR in Georgia"			Semsrulebeli: S.p.s. "speqtri" L.T.D. "SPEKTRI"	
q.TbilisSi, mirza faTali axundovis muzeumis Senobis rekonstruqcia	direqtori			s. jabua
	pr. mTavari arqiteqtori			
	pr.mt.konstruqtori			g. rexviaSvili
kibe #5 gegma det. d 1, d 2, d 3	Seasrula			z. Sengelia
	stadia	masStabi	furceli	formati
	m.p.	1:1	rk-	A-3

d 4

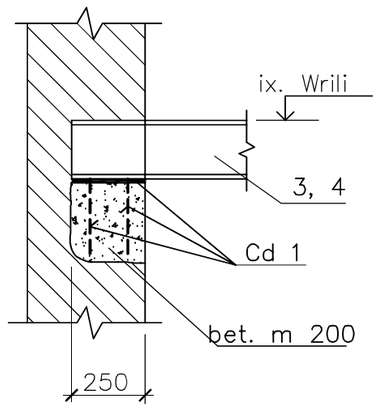

d 6

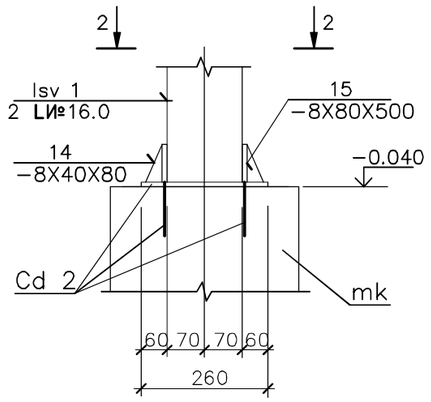

Cd 1

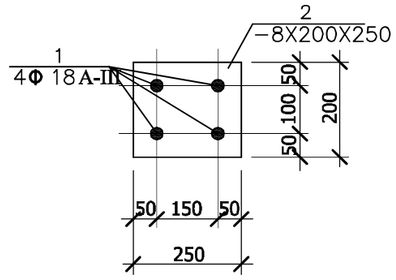

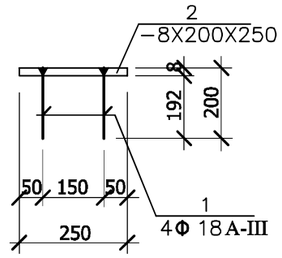

Cd 2

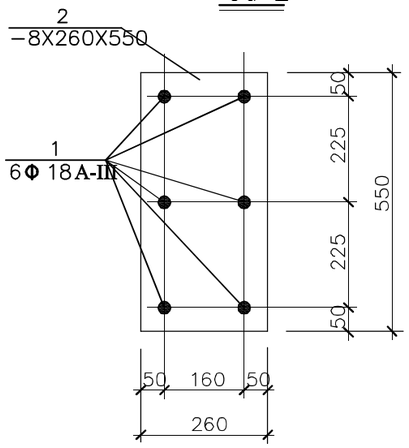

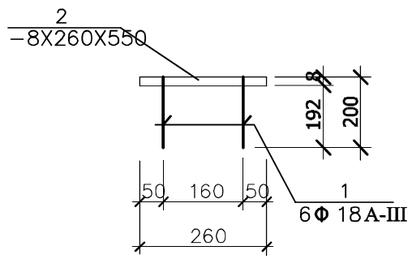

2–2

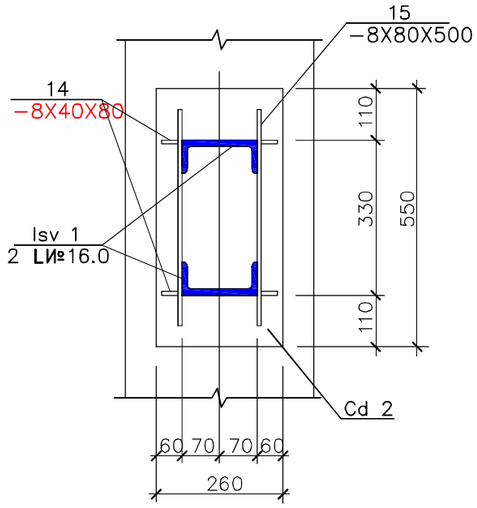

d 8

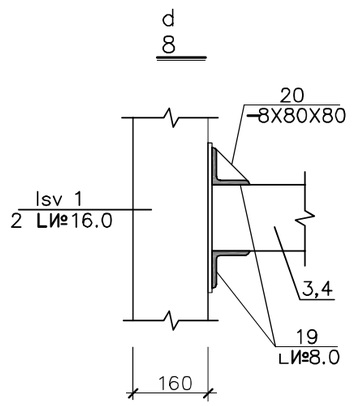

damkveTi: "Representation SOCAR in Georgia"			Semsrulebeli: S.p.s. "speqtri" L.T.D. "SPEKTRI"	
q.TbilisSi, mirza faTali axundovis muzeumis Senobis rekonstruqcia	direqtori			s. jabua
	pr. mTavari arqiteqtori			
	pr.mt.konstruqtori			g. rexviaSvili
kibe #5 det. d 4 --- d 8	Seasrula			z. Sengelia
	stadia	masStabi	furceli	formati
	m.p.	1/50	rk-	A-3

kibe #2 (gruntze)

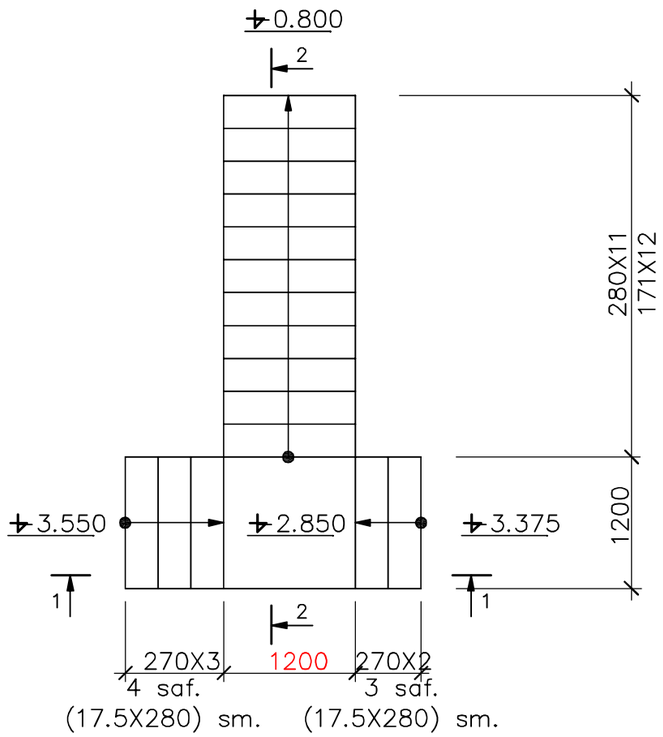

kibe #6

14 saf.(27.0X26.4) sm.

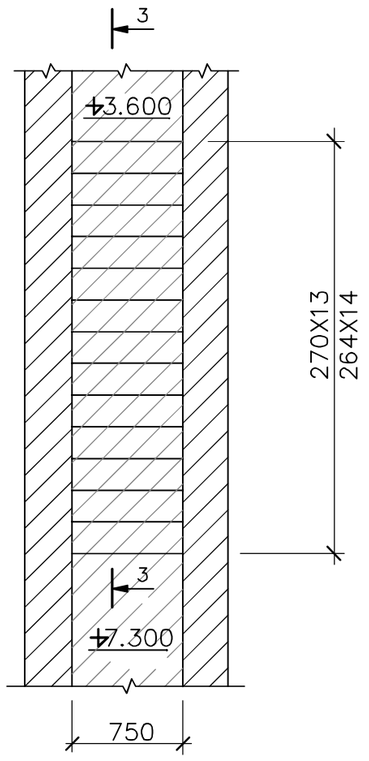

1–1

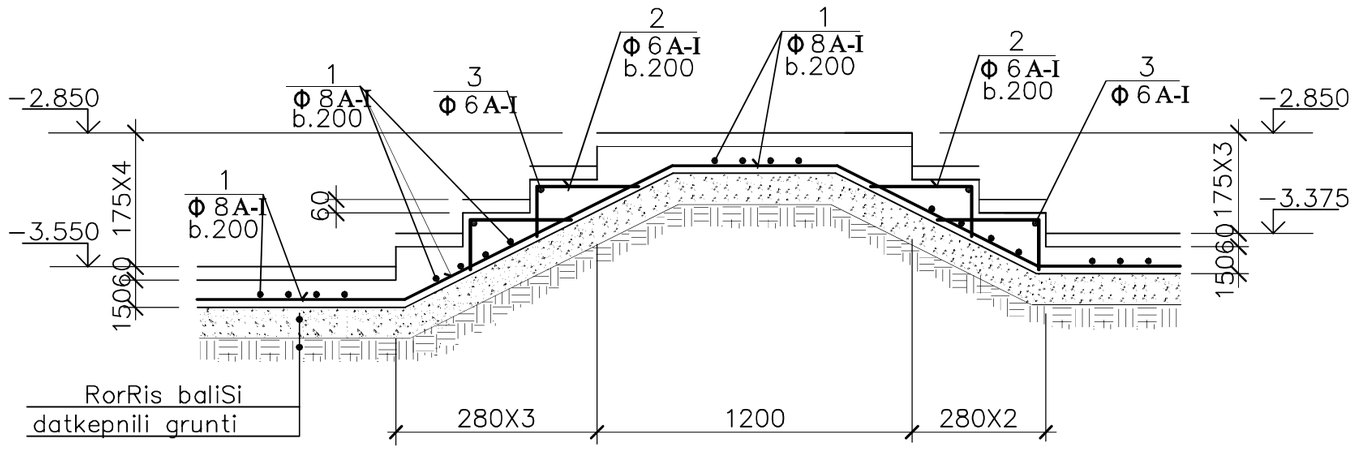

2–2

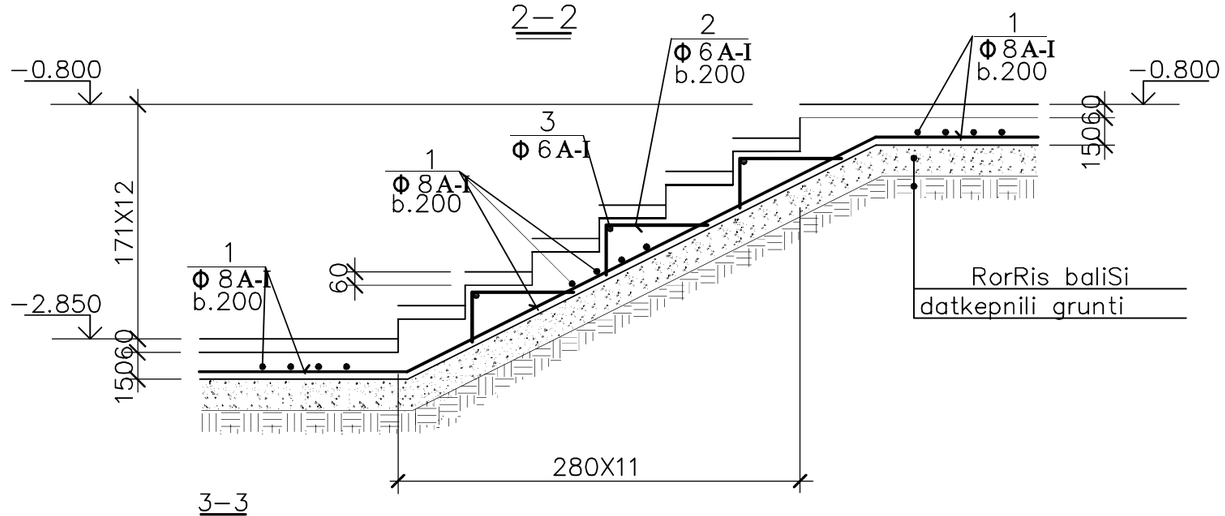

3–3

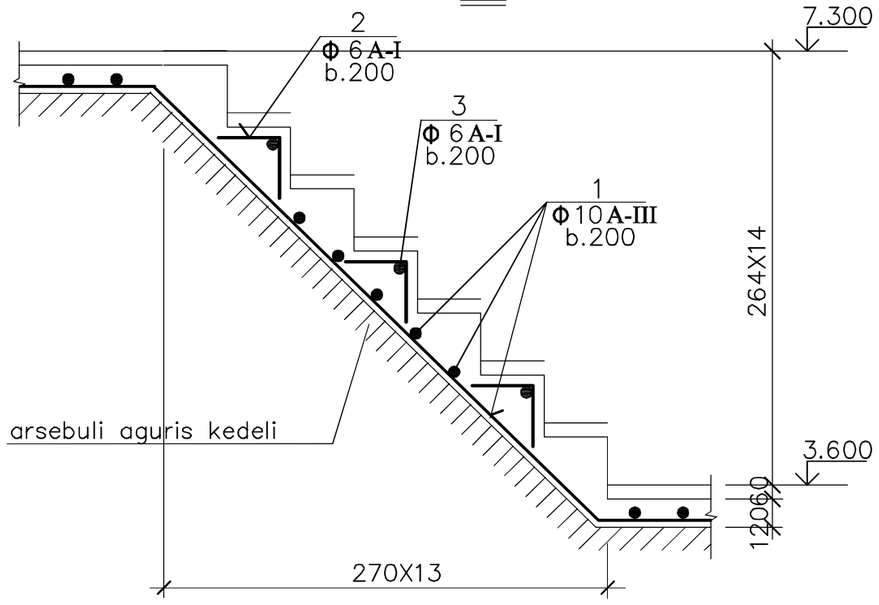

damkveTi: "Representation SOCAR in Georgia"			Semsrulebeli: S.p.s. "speqtri" L.T.D. "SPEKTRI"	
q.TbilisSi, mirza faTali axundovis muzeumis Senobis rekonstruqcia	direqtori			s. jabua
	pr. mTavari arqiteqtori			
	pr.mt.konstruqtori			g. rexviaSvili
	Seasrula			z. Sengelia
kibe #2, kibe #6	stadia	masStabi	furceli	formati
	m.p.	1/50	rk–	∆–3

d 1

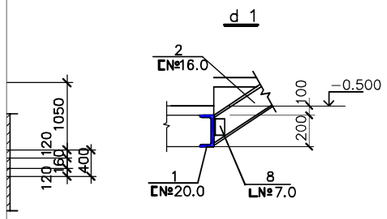

d 3

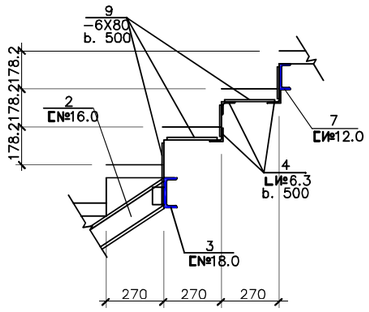

d 4

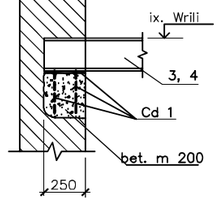

Cd 2

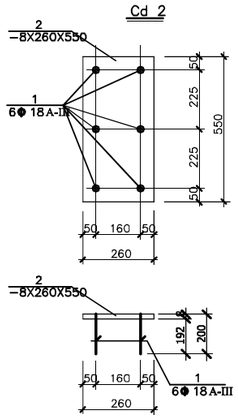

d 6

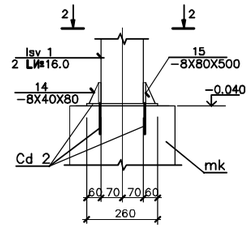

2–2

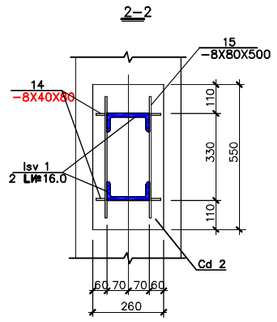

Cd 1

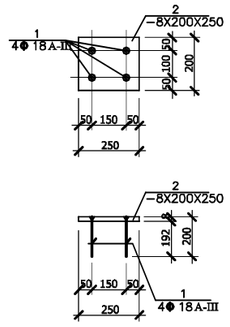

d 8

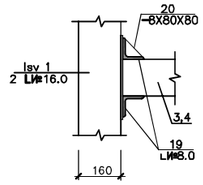

kibe #2
(gruntze)

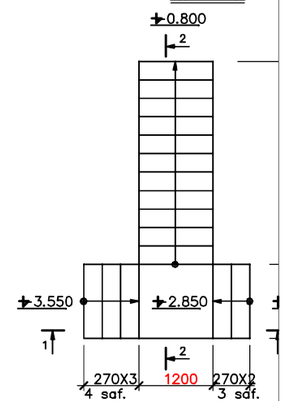

kibe #6
14 saf.(27.0X26.4) sm.

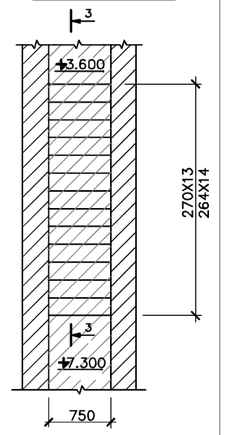

160

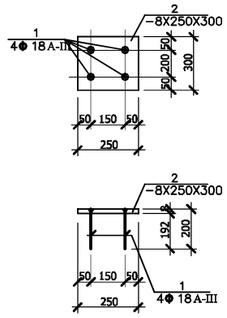

d 6

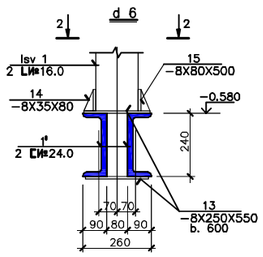

2–2

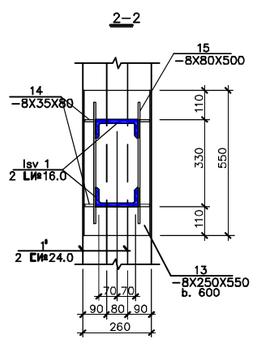

d 7

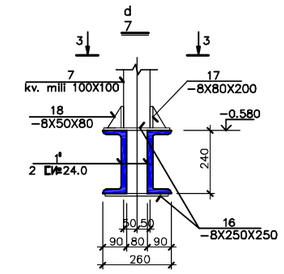

3–3

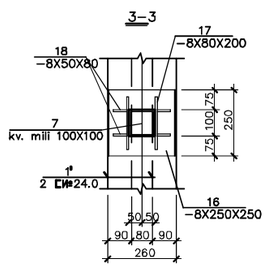

damkveTi: "Representation SOCAR in Georgia"			Semsrulebeli: S.p.s. "speqtri" L.T.D. "SPEKTRI"	
q.TbilisSi, mirza faTali axundovis muzeumis Senobis rekonstruqcia	direqtori			s. jabua
	pr. mTavari arqiteqtori			
	pr.mt.konstruqtori			g. rexviaSvili
	Seasrula			z. Sengelia
kibe #3	stadia	masStabi	furceli	formati
	m.p.	1/50	rk–	A–3

saxuravis konstruqciis gegma

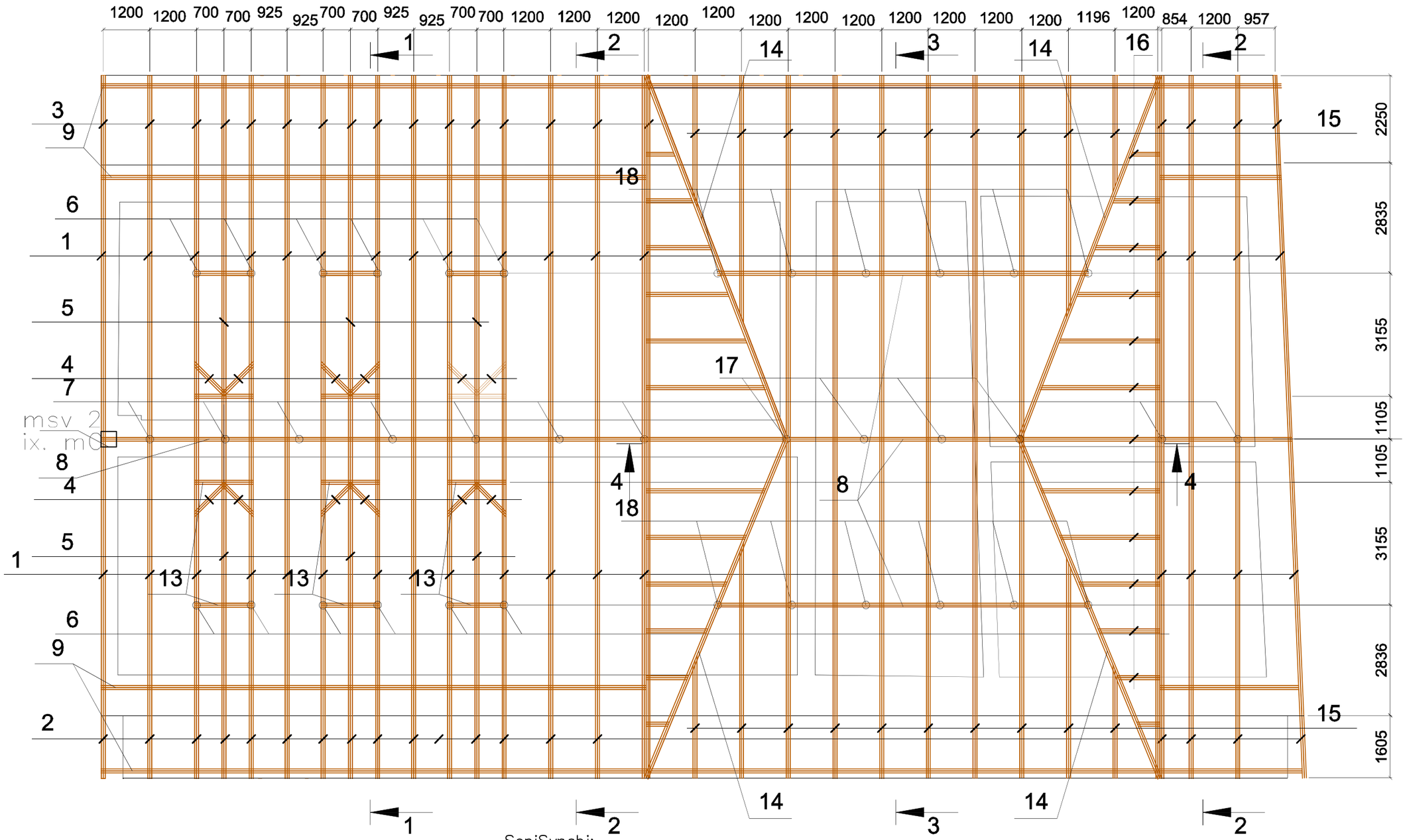

SeniSvnebi:

1. saxuravis konstruqciuli naxazi ganxilul iqnas saxuravis arqiteqturul naxazTan erTad.
2. xis konstruqciebi SeiRebos antiseptikuri da xanZarsawinaamRdego siTxeebiT.
3. xis konstruqciis is nawili, romelic exeba saxlis konstruqciebs Seimosos hidrosaizolacio masaliT.

damkveTi: "Representation SOCAR in Georgia"			Semsrulebeli: S.p.s. "speqtri" L.T.D. "SPEKTRI"	
q.TbilisSi, mirza faTali axundovis muzeumis Senobis rekonstruqcia	direqtori			s. jabua
	pr. mTavari arqiteqtori			
	pr. mT. konstruqtori			g. rexviaSvili
saxuravis konstruqciis gegma	Seasrula			S. doliZe
	stadia	masStabi	furceli	formati
	m.p.	1:100	rk–	A–2

1 - 1

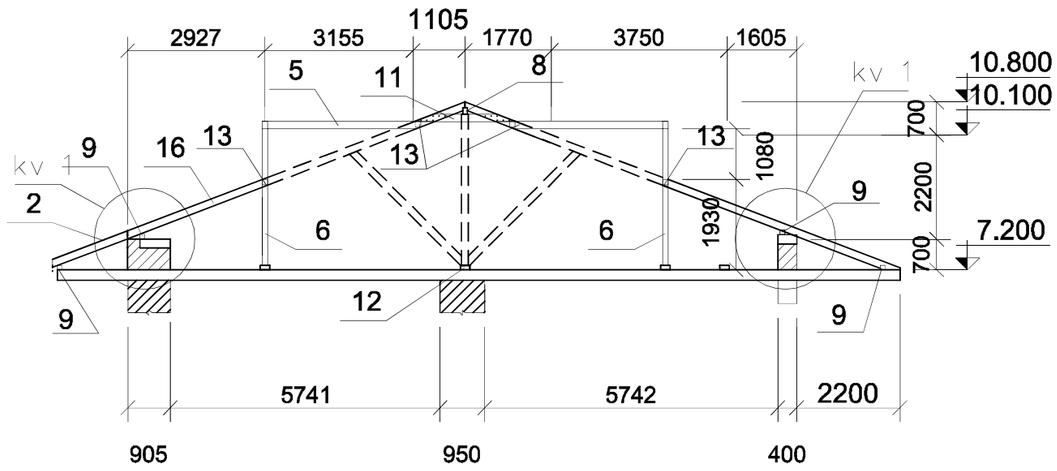

kv 1

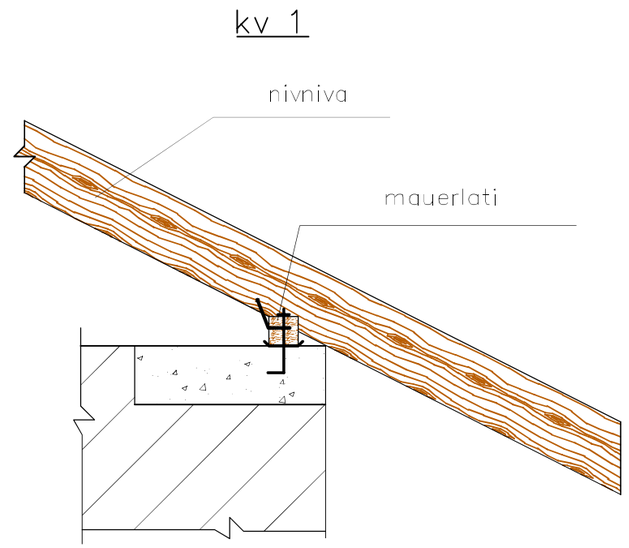

2 - 2

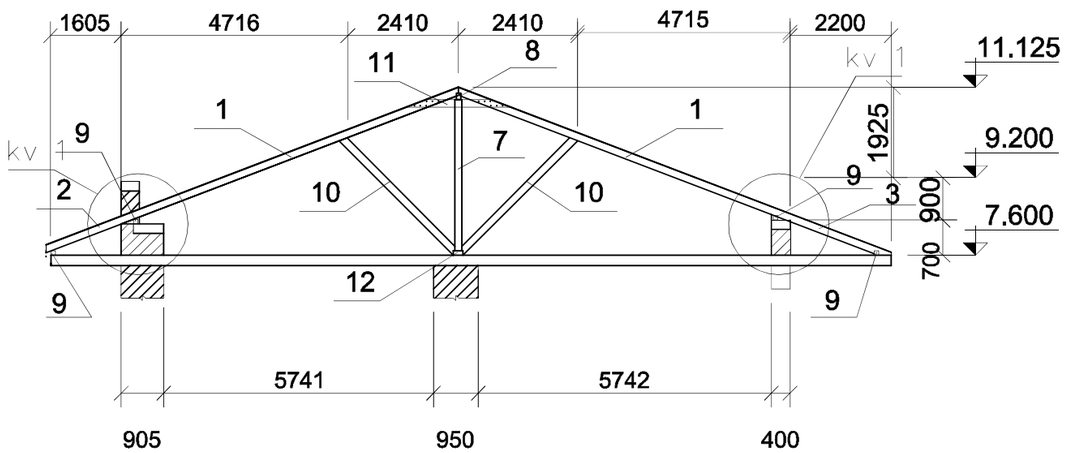

damkveTi: **"Representation SOCAR in Georgia"**			Semsrulebeli: S.p.s. "speqtri" L.T.D. "SPEKTRI"	
q.TbilisSi, mirza faTali axundovis muzeumis Senobis rekonstruqcia	direqtori			s. jabua
	pr. mTavari arqiteqtori			
	pr. mT. konstruqtori			g. rexviaSvili
saxuravis konstruqciis kveTebi; 1–1; 2–2	Seasrula			S. doliZe
	stadia	masStabi	furceli	formati
	m.p.	1:100	rk–	A–3

3 - 3

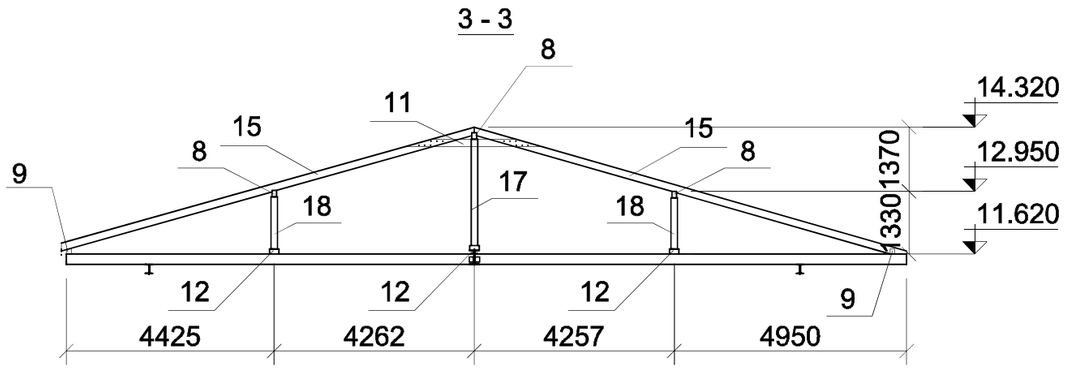

4 - 4

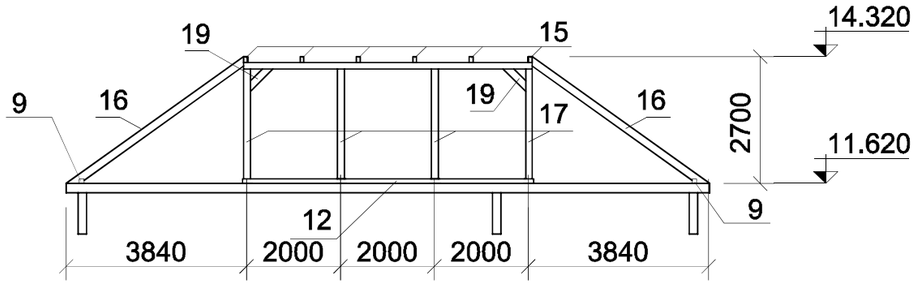

frontonis r.b. sartyeli

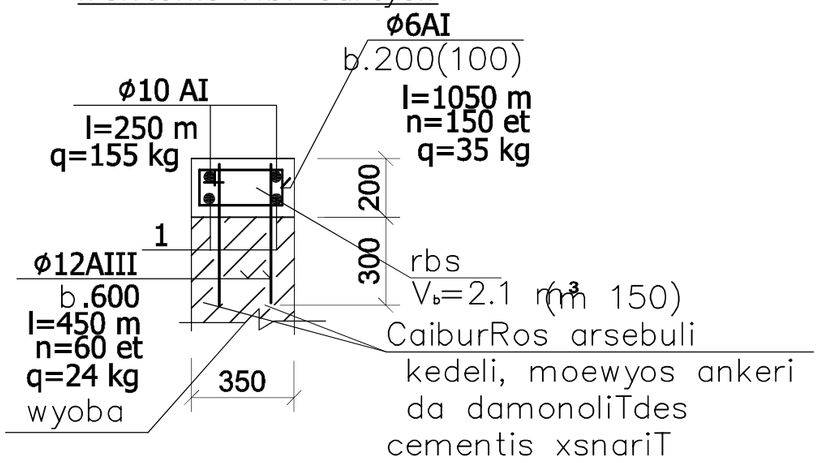

konstr. desaxel. eba	masalis specifikacia erT elementze						amokreba erT elementze			
	poz. #	eskizi	hxb sm	l mm	n c	lxn m	hxb sm	ΣL m	v gr Z/m	V_x m^3
saxuravis k-bi	1	ix. kveTi	16x8	8000	30	240,0	16x8	639,3	0,013	8,2
	2	ix. kveTi	12x8	1650	20	33,0	20x10	91,2	0,02	1,8
	3	ix. kveTi	12x8	2450	20	49,0	10x10	122,4	0,01	1,2
	4	ix. kveTi	16x8	1500	16	24,0	12x12	84,5	0,0144	1,2
	5	ix. kveTi	16x8	4200	10	42,0	12x8	145,8	0,0096	1,4
	6	ix. kveTi	12x12	2780	12	33,4	14x10	30,6	0,014	0,4
	7	ix. kveTi	12x12	3220	9	29,0				
	8	ix. kveTi	14x10	—	—	30,6				
	9	ix. kveTi	10x10	—	—	122,4				
	10	ix. kveTi	16x8	3450	28	96,6				
	11	ix. kveTi	12x8	2200	29	63,8	V_x =	14,3	m^3	
	12	ix. kveTi	20x10	—	—	49,6				
	13	ix. kveTi	16x8	1800	12	21,6				
	14	ix. kveTi	20x10	10400	4	41,6				
	15	ix. kveTi	16x8	—	—	146,4				
	16	ix. kveTi	16x8	—	—	65,1				
	17	ix. kveTi	12x12	2250	4	9,0				
	18	ix. kveTi	12x12	1100	12	13,2				
	19	ix. kveTi	16x8	600	6	3,6				

damkveTi: SOCAR "Representation SOCAR in Georgia"	Semsrulebeli: S.p.s. "speqtri" L.T.D. "SPEKTRI"			
q.TbilisSi, mirza faTali axundovis muzeumis Senobis rekonstruqcia	direqtori		s. jabua	
	pr. mTavari arqiteqtori			
	pr. mT. konstruqtori		g. rexviaSvili	
saxuravis konstruqciis kveTebi; specifikacia	Seasrula		S. doliZe	
	stadia	masStabi	furceli	formati
	m.p.	1:100	rk–	A–3

kv.14

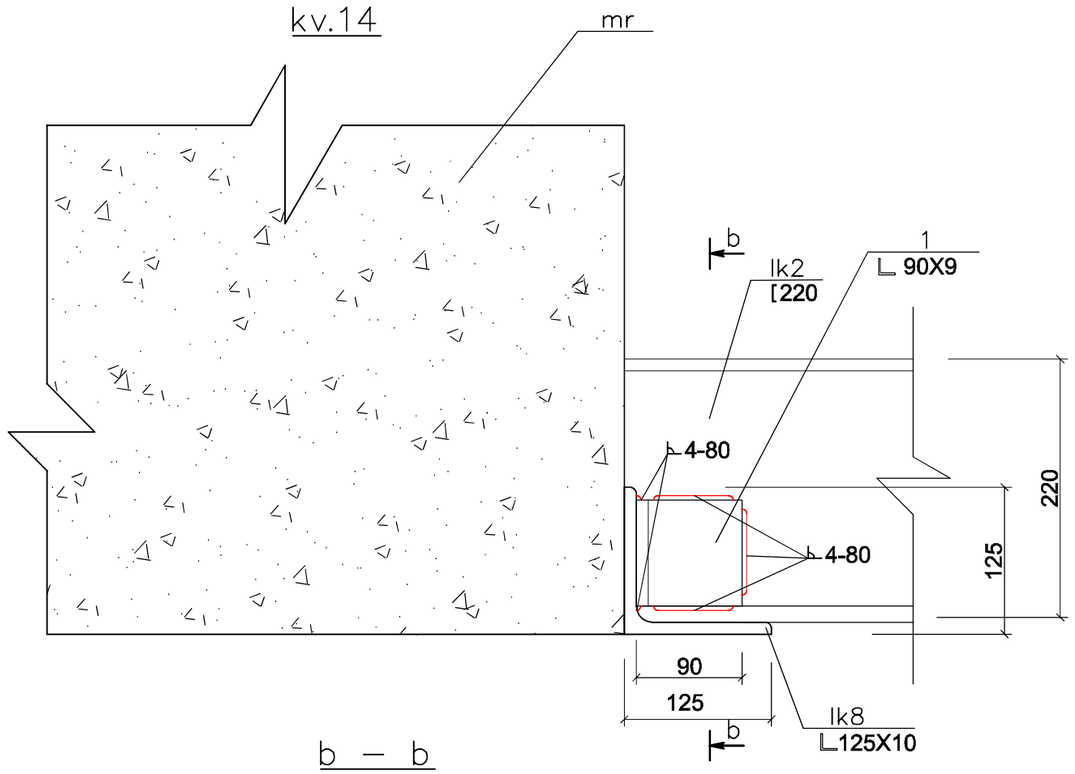

b — b

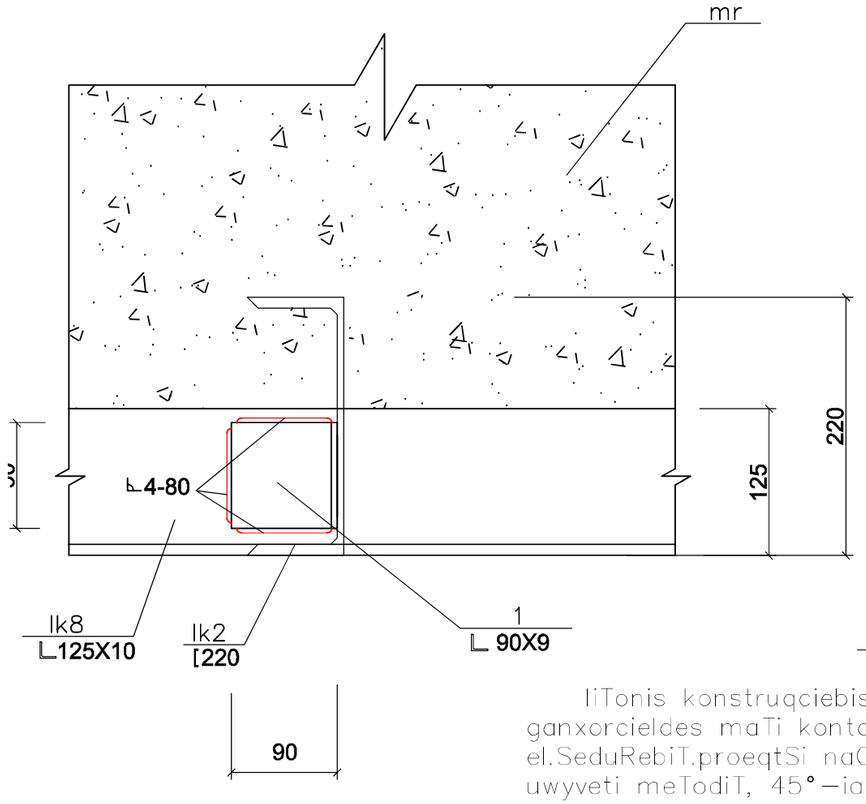

kv.15

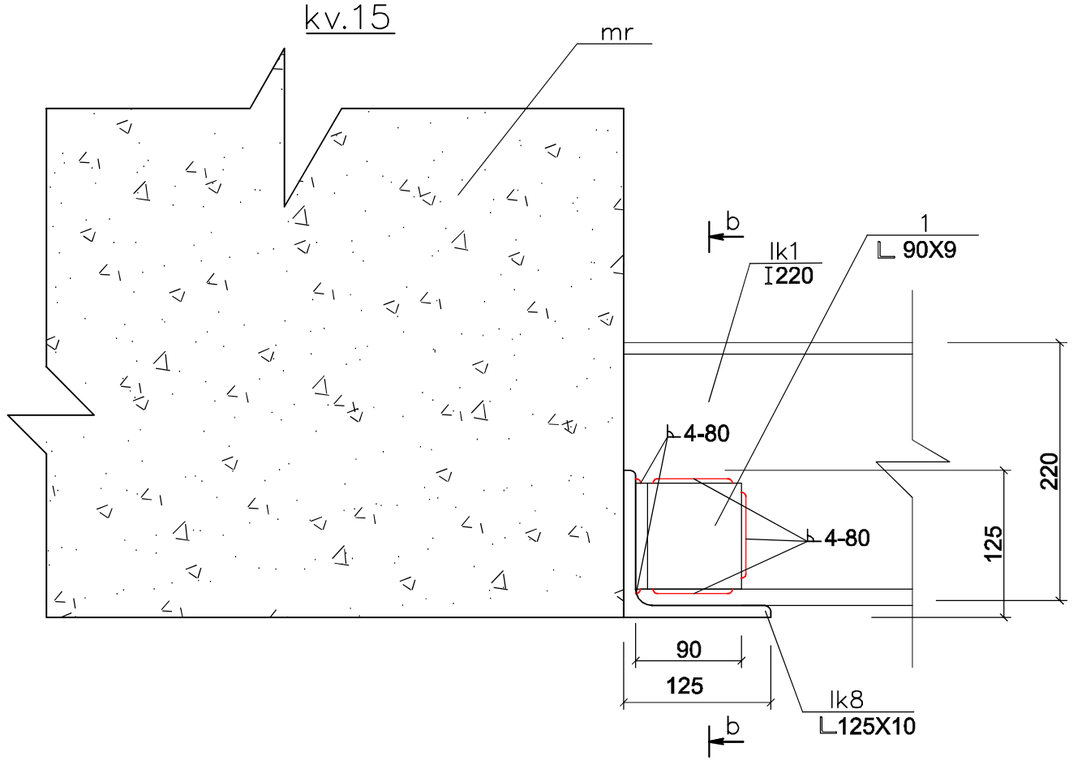

b — b

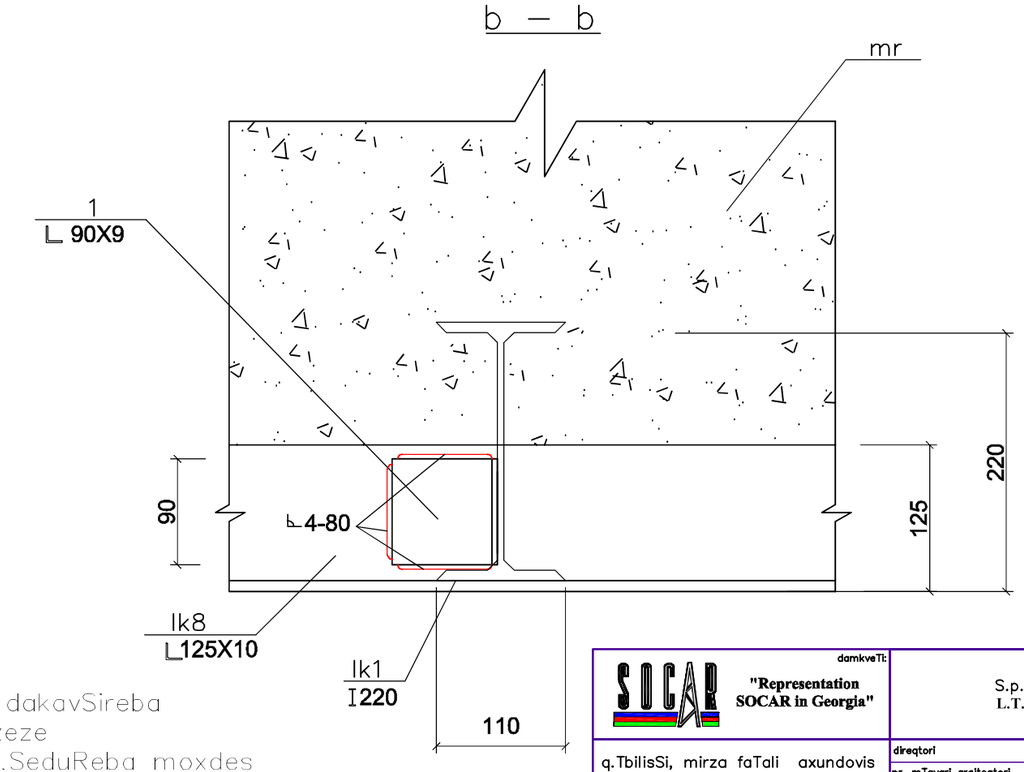

SeniSvna

liTonis konstruqciebis erTmaneTTan dakavSireba ganxorcieldes maTi kontaqtis mTel sigrzeze el.SeduRebiT.proeqtSi naCvenebi yvela el.SeduReba moxdes uwyveti meTodiT, 45°—iani kaTetiT sisqiT 4mm, eleqtrodiT Э-42—iT an misi Sesabimisi analogiT. liTonis yvela elementi unda gasufTavdes da SeiRebos antikoroziuli saRebaviT.

damkveTi: "Representation SOCAR in Georgia"			Semsrulebeli: S.p.s. "speqtri" L.T.D. "SPEKTRI"	
q.TbilisSi, mirza faTali axundovis muzeumis Senobis rekonstruqcia	direqtori			s. jabua
	pr. mTavari arqiteqtori			
	pr.mt.konstruqtori			g. rexviaSvili
	Seasrula			z. Sengelia
gadaxurvis konstruqciis kvanZebi kv.14;kv.15	stadia	masStabi	furceli	formati
	m.p.	1:5	rk—	A—3

kv.16

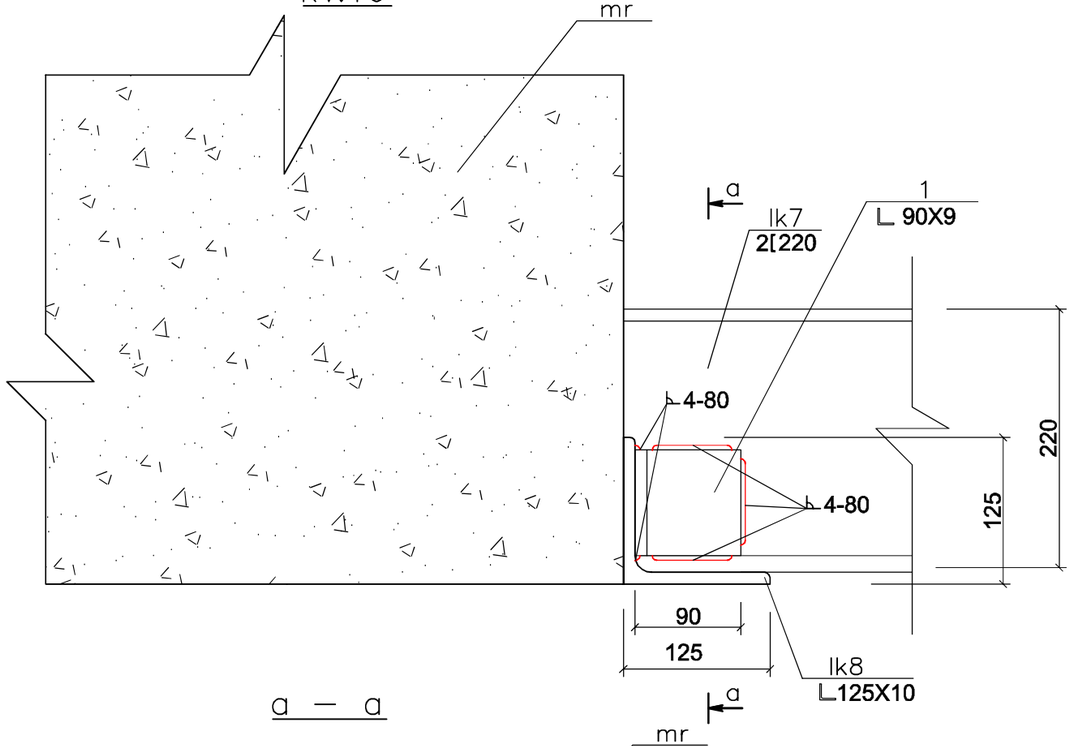

a — a

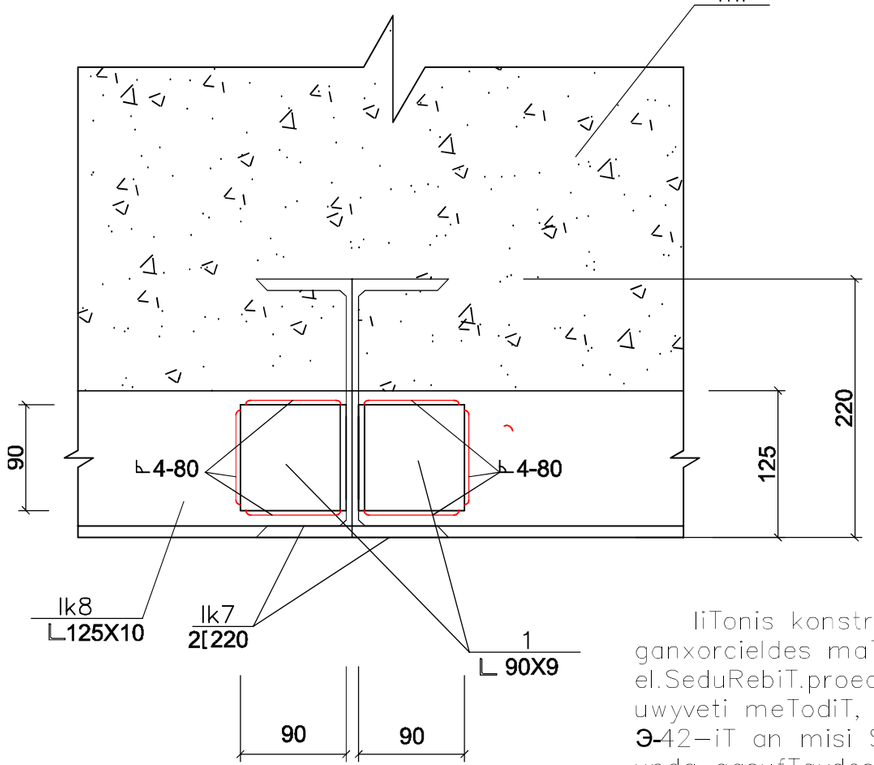

kv.18

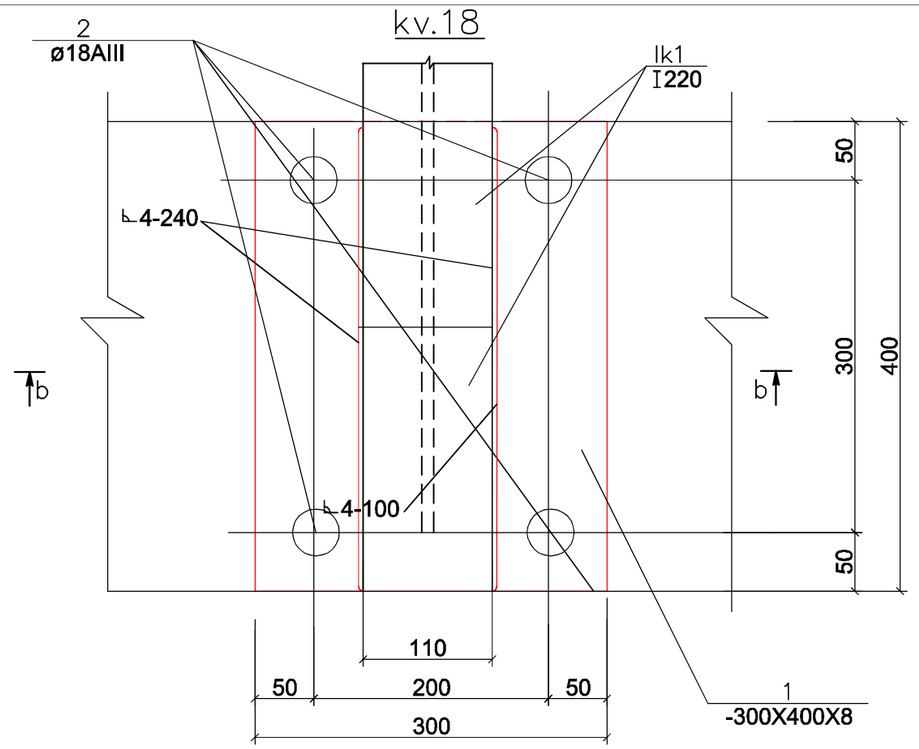

b — b

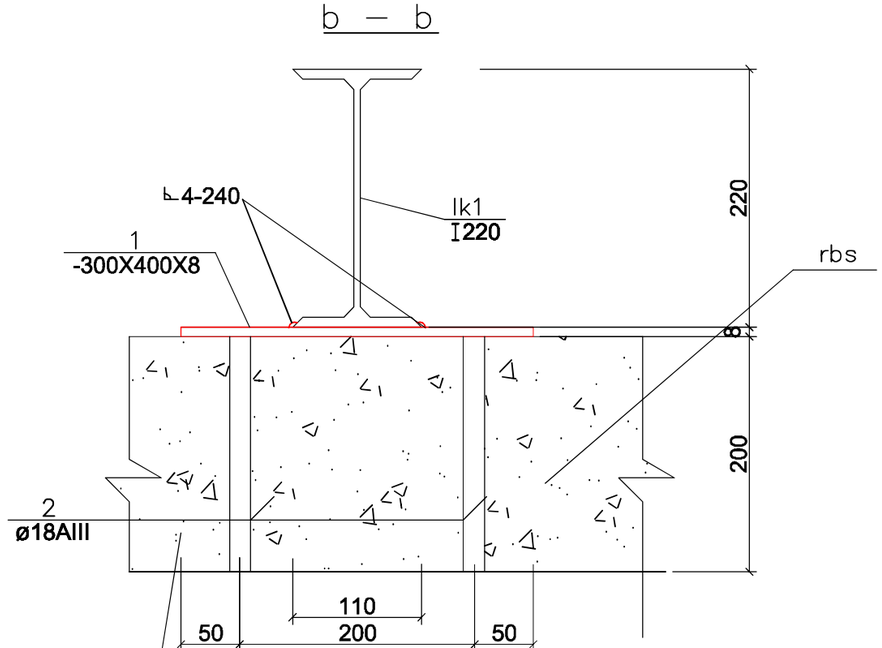

SeniSvna

IiTonis konstruqciebis erTmaneTTan dakavSireba ganxorcieldes maTi kontaqtis mTel sigrzeze el.SeduRebiT.proeqtSi naCvenebi yvela el.SeduReba moxdes uwyveti meTodiT, 45°—iani kaTetiT sisqiT 4mm, eleqtrodiwyoba Э-42—iT an misi Sesabimisi analogiT. IiTonis yvela elementi unda gasufTavdes da SeiRebos antikoroziuli saRebaviT.

damkveTi: "Representation SOCAR in Georgia"			Semsrulebeli: S.p.s. "speqtri" L.T.D. "SPEKTRI"	
q.TbilisSi, mirza faTali axundovis muzeumis Senobis rekonstruqcia	direqtori			s. jabua
	pr. mTavari arqiteqtori			
	pr.mt.konstruqtori			g. rexviaSvili
gadaxurvis konstruqciis kvanZebi kv.16;kv.18	Seasrula			z. Sengelia
	stadia	masStabi	furceli	formati
	m.p.	1:5	rk—	A—3

kv.17

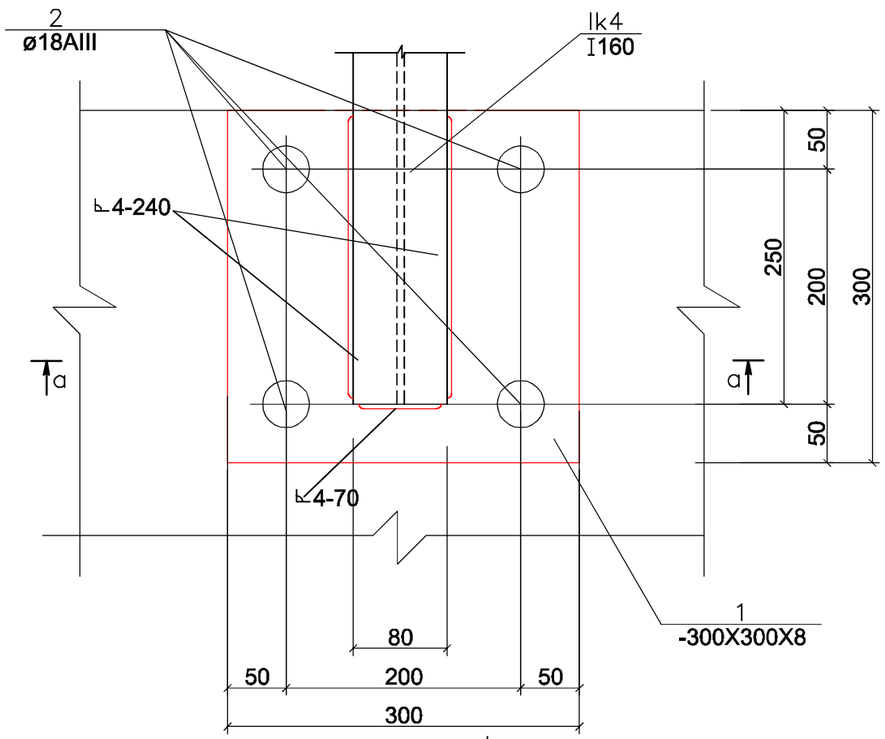

a — a

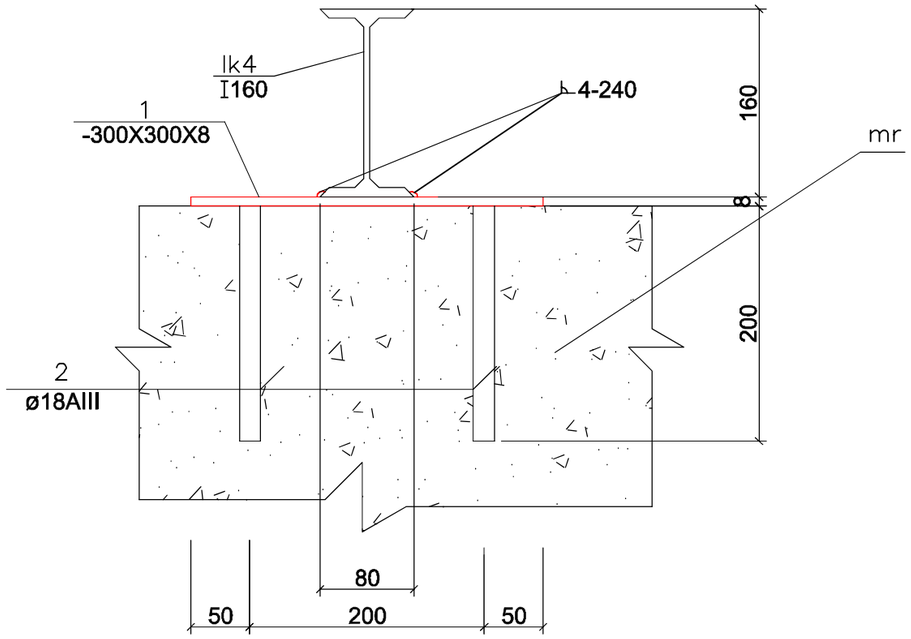

b — b

kv.17I

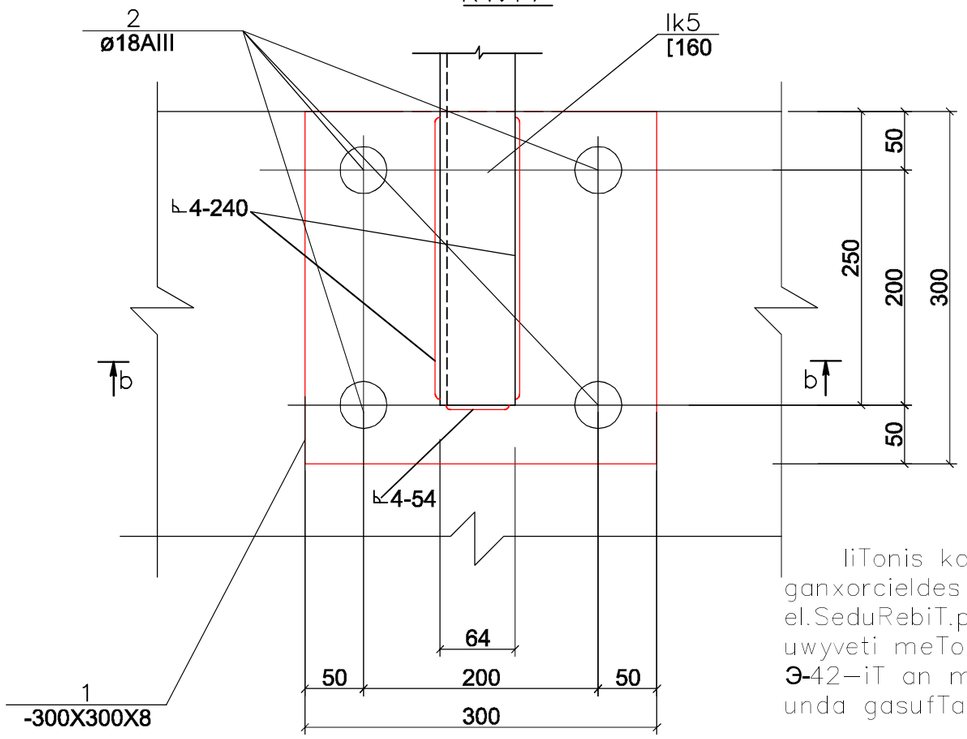

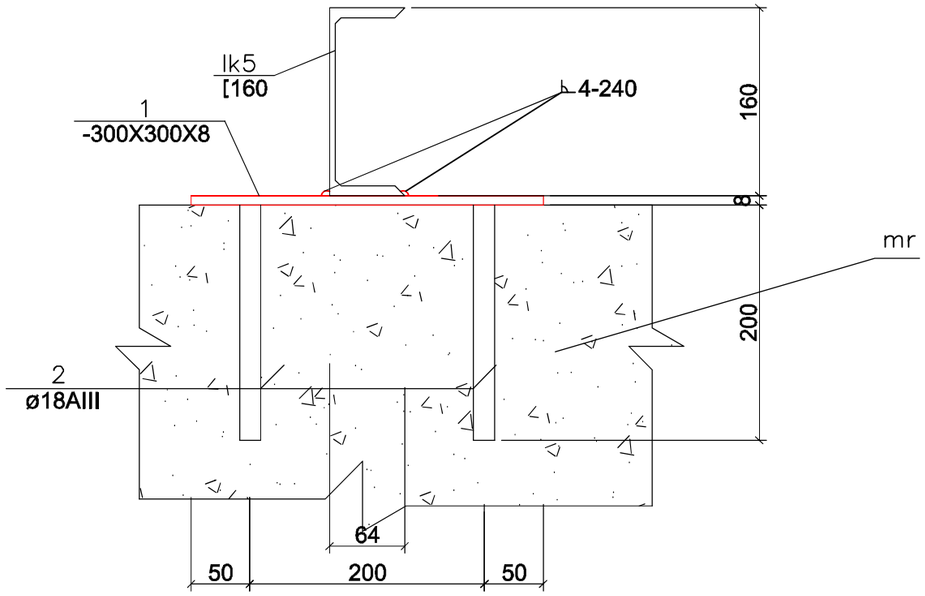

SeniSvna

IiTonis konstruqciebis erTmaneTTan dakavSireba ganxorcieldes maTi kontaqtis mTel sigrzeze el.SeduRebiT.proeqtSi naCvenebi yvela el.SeduReba moxdes uwyveti meTodiT, 45°–iani kaTetiT sisqiT 4mm, eleqtrodiT Э-42–iT an misi Sesabimisi analogiT. IiTonis yvela elementi unda gasufTavdes da SeiRebos antikoroziuli saRebaviT.

damkveTi: "Representation SOCAR in Georgia"

Semsrulebeli: S.p.s. "speqtri" L.T.D. "SPEKTRI"

q.TbilisSi, mirza faTali axundovis muzeumis Senobis rekonstruqcia

gadaxurvis konstruqciis kvanZebi kv.17; kv.17I

direqtori			a. jabua
pr. mTavari arqiteqtori			
pr.mt.konstruqtori			g. rexviaSvili
Seasrula			z. Sengelia
stadia	masStabi	furceli	formati
m.p.	1:5	rk–	A–3

S.p.s. speqtri

q.TbilisSi, mirza faTali axundovis muzeumis Senobis rekonstruqciis proeqti

/koreqtirebuli proeqti/

konstruqciuli nawili

/muSa proeqti/

Tbilisi – 2011 w.

konstruqciis dasaxel ebi	masalis specifikacia erTeleMentze						amokrebaerTeleMentze				
	poz.#	eskizi	Ø mm	l mm	n c	lxn m	Ø mm	ΣL m	q kg/m	Q kg	
kv.1 (20c)	1	L N63X8	f 3	100	2	0,2	L N63	0,2	5,72	1,1	
							Ff 3 =	1,1	kg		
kv.2 (4c)	1	L N63X8	f 3	100	1	0,1	L N63	0,1	5,72	0,6	
							Ff 3 =	0,6	kg		
kv.3 (3c)	1	L N63X8	f 3	100	1	0,1	L N63	0,1	5,72	0,6	
							Ff 3 =	0,6	kg		
kv.4 (63c)	1	- 300x8	f 3	300	1	0,3	18 AIII	0,8	2,00	1,6	
	2	200	18 AIII	200	4	0,8	- 300x8	0,3	78,5	5,7	
							AIII =	1,6	kg		
							Ff 3 =	5,7	kg		
kv.4' (77c)	1	- 300x8	f 3	300	1	0,3	18 AIII	0,8	2,00	1,6	
	2	200	18 AIII	200	4	0,8	- 300x8	0,3	78,5	5,7	
							AIII =	1,6	kg		
							Ff 3 =	5,7	kg		
kv.5 (13c)	1	- 300x8	f 3	300	1	0,3	18 AIII	0,8	2,00	1,6	
	2	200	18 AIII	200	4	0,8	- 300x8	0,3	78,5	5,7	
							AIII =	1,6	kg		
							Ff 3 =	5,7	kg		
kv.5' (12c)	1	- 300x8	f 3	300	1	0,3	18 AIII	0,8	2,00	1,6	
	2	200	18 AIII	200	4	0,8	- 300x8	0,3	78,5	5,7	
							AIII =	1,6	kg		
							Ff 3 =	5,7	kg		
kv.6 (2c)	1	- 300x8	f 3	300	1	0,3	18 AIII	0,8	2,00	1,6	
	2	200	18 AIII	200	4	0,8	- 300x8	0,3	78,5	5,7	
							AIII =	1,6	kg		
							Ff 3 =	5,7	kg		
kv.6' (10c)	1	- 300x8	f 3	300	1	0,3	18 AIII	0,8	2,00	1,6	
	2	200	18 AIII	200	4	0,8	- 300x8	0,3	78,5	5,7	
							AIII =	1,6	kg		
							Ff 3 =	5,7	kg		
kv.7 (8c)	1	- 300x8	f 3	300	1	0,3	18 AIII	0,8	2,00	1,6	
	2	200	18 AIII	200	4	0,8	- 300x8	0,3	78,5	5,7	
							AIII =	1,6	kg		
							Ff 3 =	5,7	kg		
kv.8 (86c)	1	L N100X10	f 3	100	1	0,1	L N100	0,1	15,1	1,5	
							Ff 3 =	1,5	kg		
kv.9 (418c)	1	L N100X10	f 3	100	2	0,2	L N100	0,2	15,1	3,0	
							Ff 3 =	3,0	kg		

konstruqciis dasaxel ebi	masalis specifikacia erTeleMentze						amokrebaerTeleMentze				
	poz.#	eskizi	Ø mm	l mm	n c	lxn m	Ø mm	ΣL m	q kg/m	Q kg	
kv.10 (78c)	1	L N100X10	f 3	100	1	0,1	L N100	0,1	15,1	1,5	
							Ff 3 =	1,5	kg		
kv.11 (52c)	1	L N70X7	f 3	100	2	0,2	L N70	0,2	7,39	1,5	
							Ff 3 =	1,5	kg		
kv.12 (12c)	1	L N70X7	f 3	100	1	0,1	L N70	0,1	7,39	0,7	
							Ff 3 =	0,7	kg		
kv.13 (8c)	1	L N70X7	f 3	100	1	0,1	L N70	0,1	7,39	0,7	
							Ff 3 =	0,7	kg		
kv.14 (6c)	1	L N90X9	f 3	90	1	0,1	L N90	0,1	12,2	1,1	
							Ff 3 =	1,1	kg		
kv.15 (6c)	1	L N90X9	f 3	90	1	0,1	L N90	0,1	12,2	1,1	
							Ff 3 =	1,1	kg		
kv.16 (2c)	1	L N90X9	f 3	90	2	0,2	L N90	0,2	12,2	2,2	
							Ff 3 =	2,2	kg		
kv.17 (4c)	1	- 300x8	f 3	300	1	0,3	18 AIII	0,8	2,00	1,6	
	2	200	18 AIII	200	4	0,8	- 300x8	0,3	78,5	5,7	
							AIII =	1,6	kg		
							Ff 3 =	5,7	kg		
kv.17' (4c)	1	- 300x8	f 3	300	1	0,3	18 AIII	0,8	2,00	1,6	
	2	200	18 AIII	200	4	0,8	- 300x8	0,3	78,5	5,7	
							AIII =	1,6	kg		
							Ff 3 =	5,7	kg		
kv.18(2c)	1	- 300x8	f 3	400	1	0,4	18 AIII	0,8	2,00	1,6	
	2	200	18 AIII	200	4	0,8	- 300x8	0,4	78,5	7,5	
							AIII =	1,6	kg		
							Ff 3 =	7,5	kg		
kv.19 (2c)	1	L N100X10	f 3	120	1	0,1	L N100	0,2	15,1	3,2	
	2	L N90X10	f 3	90	1	0,1	L N90	0,1	12,2	1,1	
							Ff 3 =	4,3	kg		

damkveTi:
"Representation SOCAR in Georgia"

Semsruleebeli:
S.p.s. "speqtri"
L.T.D. "SPEKTRI"

q.TbilisSi, mirza faTali axundovis muzeumis Senobis rekonstruqcia

direqtori		s. jabua
pr. mTavari arqiteqtori		
pr.mT.konstruqtori		g. rexviaSvili
Seasrula		z. Sengelia

kv.1–kv.13–is specifikacia

stadia	masStabi	furceli	formati
m.p.	1:1	rk–	A–3

elementis dasaxeleba	masalis specifikacia erTeleMentze						amokrebaerTeleMentze				
	pozi#	eskizi	Ø mm	l mm	n c	lxn m	Ø mm	ΣL m	q kg/m	Q kg	
smf	1	saerTo sigrZe	14 AIII	—	—	200,0	14 AIII	200,0	1,21	242,0	
							AIII =	242,0	kg		
							V_b =	4,5	m^3		(m 250)
ak	2	saerTo sigrZe	10 AIII	—	—	392,0	10 AIII	392,0	0,62	243,0	
	3	saerTo sigrZe	6 AI	—	—	290,0	6 AI	319,4	0,222	70,9	
	4	75 200 75	6 AI	350	84	29,4	AIII =	243,0	kg		
							AI =	70,9	kg		
							V_b =	6,3	m^3		(m 250)
mf1	1	saerTo sigrZe	10 AIII	—	—	4550,0	14 AIII	81,9	1,21	99,1	
	2	140 2450 140	14AIII	2730	30	81,9	12 AIII	73,5	0,89	65,4	
	3	2450	12 AIII	2450	30	73,5	10 AIII	4550,0	0,62	2821,0	
	4	saerTo sigrZe	6 AI	—	—	3800,0	6 AI	3800,0	0,222	843,6	
							AIII =	2985,5	kg		
							AI =	843,6	kg		
							V_b =	34,0	m^3		(m 250)
mf2	1	saerTo sigrZe	10 AIII	—	—	3000,0	10 AIII	3000,0	0,62	1860,0	
	2	saerTo sigrZe	6 AI	—	—	700,0	6 AI	700,0	0,222	155,4	
							AIII =	1860,0	kg		
							AI =	155,4	kg		
							V_b =	18,0	m^3		(m 250)
rbs1	1	saerTo sigrZe	10 AI	—	—	913,0	10 AI	913,0	0,62	566,1	
	2	90 600 150 840	6 AI	1680	185	310,8	6 AI	1251,4	0,222	277,8	
	3	90 560 150 800	6 AI	1600	170	272,0	AI =	843,9	kg		
							V_b =	14,0	m^3		(m 200)
	4	90 370 150 610	6 AI	1220	353	430,7					
	5	90 150 150 390	6 AI	780	15	11,7					
	6	90 300 150 540	6 AI	1080	15	16,2					
	8	500	6 AI	500	420	210,0					
sixiste	3	saerTo sigrZe	22 AIII	—	—	160,0	22 AIII	160,0	2,98	476,8	
							AIII =	476,8	kg		

elementis dasaxeleba	masalis specifikacia erTeleMentze						amokrebaerTeleMentze				
	pozi#	eskizi	Ø mm	l mm	n c	lxn m	Ø mm	ΣL m	q kg/m	Q kg	
lk1	1	I# 22	f 3	—	—	622,0	I# 22	622,0	24,00	14928,0	
							f 3 =	20673,6	kg		
lk2	1	C# 22	f 3	—	—	273,6	C# 22	273,6	21,00	5745,6	
							f 3 =	8601,6	kg		
lk3	1	2#C22	f 3	—	—	136,0	C# 22	136,0	21,00	2856,0	
							f 3 =	3364,8	kg		
lk4	1	I# 16	f 3	—	—	32,0	I# 16	32,0	15,90	508,8	
							f 3 =	650,8	kg		
lk5	1	C# 16	f 3	—	—	10,0	C# 16	10,0	14,20	142,0	
							f 3 =	1308,5	kg		
lk6	1	C# 10	f 3	—	—	135,8	C# 16	135,8	8,59	1166,5	
							f 3 =	1796,5	kg		
lk7	1	2#C22	f 3	—	—	30,0	C# 22	30,0	21,00	630,0	
							f 3 =	916,5	kg		
lk8	1	L# 125	f 3	—	—	15,0	L# 125	15,0	19,10	286,5	
							f 3 =	286,5	kg		

xisko W	200X50	V_x=11.0m^3
iatakisficari	δ=40mm	V_x=34.0m^3

damkveTi:
"Representation SOCAR in Georgia"

Semsrulebeli:
S.p.s. "speqtri"
L.T.D. "SPEKTRI"

q.TbilisSi, mirza faTali axundovis muzeumis Senobis rekonstruqcia

mf1, mf2, ak, smf, rbs1,lk1--lk8-is specifikacia

direqtori			s. jabua
pr. mTavari arqiteqtori			
pr.mt.konstruqtori			g. rexviaSvili
Seasrula			z. Sengelia
stadia	masStabi	furceli	formati
m.p.	1:1	rk-	A-3

masal is specifikacia erT el ements ze

kibe 1

konstr-tis dasaxel eba	poz.#	eskizi	Ø mm	l mm	n c	lxn m	amokreba erT el ements ze Ø mm	ΣL m	q kg/m	Q kg
	1	⊏ N16	f 3	3800	2	7.6	⊏ N16	7.6	14.2	107.9
	2	⊏ N12	f 3	—	—	6.5	⊏ N14	2.9	12.3	35.7
	3	⊏ N14	f 3	1450	2	2.9	⊏ N12	6.5	10.4	67.6
	4	⌊ N63X4	f 3	—	—	12.0	⌊ N63	12.0	3.9	46.8
	5	⌊ N70X7	f 3	—	—	1.0	⌊ N70	1.0	7.39	7.4
	6	○ Ø 140	f 3	3100	1	3.1	○ Ø 140	3.1	9.47	29.4
	7	−8X184	f 3	184	12	2.2	− 8x184	2.2	78.5	25.5
	8	− 8X55	f 3	80	4	0.3	− 8x55	0.3	78.5	1.1
	9	− 6X80	f 3	—	—	4.5	− 6x80	4.5	78.5	17.0
	10	1170	10 AIII	1170	30	35.1	10 AIII	35.1	0.62	21.8
	11	370 ⌐ 280	6 AI	650	49	31.9	6 AI	101.5	0.222	22.5
	12	saerTo sigrZe	6 AI	—	—	40.0	8 AI	25.0	0.395	9.9
	13	saerTo sigrZe	8 AI	—	—	25.0	Ff 3 = 338.3 kg			
	14	350 ⌐ 250	6 AI	600	36	21.6	AIII = 21.8 kg			
	15	saerTo sigrZe	8 AI	—	—	8.0	AI = 32.4 kg			
							V_b = 0.5 m^3			(m 250)
							V_b = 0.3 m^3			(m 150)
							$V_{b.ked}$ = 0.8 m^3			(m 150)
		Qd1(6c)								
	1	200	18 AIII	200	4	0.8	18 AIII	0.8	2.00	1.6
	2	−8x200	f 3	250	1	0.3	− 8x80	0.3	78.5	3.1
							AIII = 1.6 kg			
							Ff 3 = 3.1 kg			

kibe 2

	1	saerTo sigrZe	8 AI	—	—	100.0	8 AI	100.0	0.40	39.5
	2	380 ⌐ 270	6 AI	650	120	78.0	6 AI	103.0	0.222	22.9
	3	saerTo sigrZe	6 AI	—	—	25.0				
							AI = 62.4 kg			
							V_b = 1.2 m^3			(m 150)

kibe 6

	1	saerTo sigrZe	10 AIII	—	—	50.0	10 AIII	50.0	0.62	31.0
	2	370 ⌐ 370	6 AI	740	52	38.5	6 AI	53.5	0.222	11.9
	3	saerTo sigrZe	6 AI	—	—	15.0				
							AIII = 31.0 kg			
							AI = 11.9 kg			
							V_b = 1.0 m^3			(m 150)

masal is specifikacia erT el ements ze

kibe 5

konstr-tis dasaxel eba	poz.#	eskizi	Ø mm	l mm	n c	lxn m	amokreba erT el ements ze Ø mm	ΣL m	q kg/m	Q kg
	2	⊏ N16	f 3	—	—	8,5	⊏ N18	2,9	16,3	47,3
	3	⊏ N18	f 3	1450	2	2,9	⊏ N16	8,5	14,2	120,7
	4	⌊ N63X4	f 3	—	—	32,0	⊏ N12	1,2	10,4	12,5
	5	⊏ N16	f 3	3000	1	3,0	⌊ N63	32,0	3,9	124,8
	7	⊏ N12	f 3	1200	1	1,2	⌊ N70	1,0	7,39	7,4
	8	⌊ N70X7	f 3	—	—	1,0	− 6x80	8,5	78,5	32,0
	9	− 6X80	f 3	—	—	8,5	− 8x40	0,3	78,5	0,8
	10	1170	10 AIII	1170	56	65,5	− 8x80	1,0	78,5	5,0
	11	370 ⌐ 280	6 AI	650	78	50,7	10 AIII	65,5	0,62	40,6
	12	saerTo sigrZe	6 AI	—	—	55,0	6 AI	105,7	0,222	23,5
	9	− 8X40	f 3	80	4	0,3				
	9	− 8X80	f 3	500	2	1,0	Ff 3 = 350,5 kg			
							AIII = 40,6 kg			
							AI = 23,5 kg			
							V_b = 1,2 m^3			(m 250)
		Qd1 (9c)								
	1	200	18 AIII	200	4	0,8	18 AIII	0,8	2,00	1,6
	2	−8x200	f 3	250	1	0,3	− 8x200	0,3	78,5	3,1
							AIII = 1,6 kg			
							Ff 3 = 3,1 kg			
		Qd2 (1c)								
	1	200	18 AIII	200	6	1,2	18 AIII	1,2	2,00	2,4
	2	−8x200	f 3	550	1	0,6	− 8x80	0,6	78,5	6,9
							AIII = 2,4 kg			
							Ff 3 = 6,9 kg			
		sv1 (1c)								
	1	⊏ N16	f 3	3600	2	7,2	⊏ N16	7,2	14,2	102,2
	2	− 8x80	f 3	300	10	3,0	− 8x80	3,0	78,5	15,1
							Ff 3 = 117,3 kg			

damkveTi: "Representation SOCAR in Georgia"

Semsrulebeli: S.p.s. "speqtri" L.T.D. "SPEKTRI"

q.TbilisSi, mirza faTali axundovis muzeumis Senobis rekonstruqcia

kibe #1;kibe #2;kibe #5;kibe #6–is specifikacia

direqtori		s. jabua
pr. mTavari arqiteqtori		
pr.mt.konstruqtori		g. rexviaSvili
Seasrula		z. Sengelia

stadia	masStabi	furceli	formati
m.p.	1:1	rk–	A–3

ki be 3

konstruqciis dasaxeleba	poz #	masalis specifikacia eskizi	Ø mm	l mm	n c	lxn m	armokreba eskizi Ø mm	ΣL m	q kg/m	Q kg
	1	⊏ N27	fF3	—	—	9,3	⊏ N27	9,3	27,7	257,6
	2	⊏ N24	fF3	—	—	34,0	⊏ N24	34,0	24	816,0
	3	⊏ N14	fF3	—	—	14,0	⊏ N14	14,0	12,3	172,2
	4	saerTo sigrZe	10 AIII	—	—	540,0	10 AIII	540,0	0,62	334,8
	5	saerTo sigrZe	6 AI	—	—	410,0	6 AI	634,4	0,222	140,8
	6	500 ⌐ 350	6 AI	850	264	224,4	FF3 =	1245,8	kg	
							AIII =	334,8	kg	
							AI =	140,8	kg	
							Vb =	4,0	m3	(m 250)
		d1 (2c)								
	1	−12x550	fF3	150	1	0,2	18 AIII	0,8	2,00	1,6
	2	120 ⌊ 200	18 AIII	320	6	1,9	−12x550	0,3	78,5	13,0
							AIII =	1,6	kg	
							FF3 =	13,0	kg	
		d2 (4c)								
	1	− 8x300	fF3	300	1	0,3	18 AIII	0,8	2,00	1,6
	2	200	18 AIII	200	4	0,8	− 8x300	0,3	78,5	5,7
							AIII =	1,6	kg	
							FF3 =	5,7	kg	
		d3 (4c)								
	1	− 8x300	fF3	300	1	0,3	18 AIII	0,8	2,00	1,6
	2	200	18 AIII	200	4	0,8	− 8x300	0,3	78,5	5,7
							AIII =	1,6	kg	
							FF3 =	5,7	kg	
		d4 (1c)								
	1	− 8x300	fF3	300	1	0,3	18 AIII	0,8	2,00	1,6
	2	200	18 AIII	200	4	0,8	− 8x300	0,3	78,5	5,7
							AIII =	1,6	kg	
							FF3 =	5,7	kg	
		d5 (2c)								
	1	∟ N100X10	fF3	150	1	0,2	∟N100	0,2	15,1	2,3
							FF3 =	2,3	kg	
		d6 (4c)								
	1	∟ N70X7	fF3	90	1	0,1	∟N100	0,1	7,39	0,7
							FF3 =	0,7	kg	
		d7 (4c)								
	1	∟ N70X7	fF3	90	1	0,1	∟N100	0,1	7,39	0,7
							FF3 =	0,7	kg	
		d8 (1c)								
	2	⊏ N8	fF3	1100	2	2,2	⊏ N8	2,2	7,05	15,5
	1	− 6x80	fF3	80	1	0,1	− 6x80	0,1	78,5	0,3
							FF3 =	15,8	kg	
		d9 (1c)								
	1	− 8x100	fF3	100	1	0,1	− 8x100	0,1	78,5	0,6
							FF3 =	0,6	kg	
		d10 (2c)								
	1	∟ N70X7	fF3	90	1	0,1	∟N100	0,1	7,39	0,7
							FF3 =	0,7	kg	
		d11 (4c)								
	1	∟ N100X10	fF3	150	1	0,2	∟N100	0,2	15,1	2,3
							FF3 =	2,3	kg	

ki be 4(2c)

konstruqciis dasaxeleba	poz #	masalis specifikacia eskizi	Ø mm	l mm	n c	lxn m	armokreba eskizi Ø mm	ΣL m	q kg/m	Q kg
	1	⊏ N24	fF3	—	—	1,5	⊏ N24	1,5	24	36,0
	2	⊏ N20	fF3	—	—	12,0	⊏ N20	12,0	18,4	220,8
	3	saerTo sigrZe	10 AIII	—	—	86,0	10 AIII	86,0	0,62	53,3
	4	saerTo sigrZe	6 AI	—	—	60,0	6 AI	176,9	0,222	39,3
	5	saerTo sigrZe	6 AI	—	—	20,0				
	6	500 ⌐ 350	6 AI	850	114	96,9	FF3 =	256,8	kg	
							AIII =	53,3	kg	
							AI =	39,3	kg	
							Vb =	1,2	m3	(m 250)
		d1 (4c)								
	1	−12x400	fF3	200	1	0,2	18 AIII	0,8	2,00	1,6
	2	250	18 AIII	250	4	1,0	−12x400	0,3	78,5	9,4
							AIII =	1,6	kg	
							FF3 =	9,4	kg	
		d2 (2c)								
	1	− 8x300	fF3	300	1	0,3	18 AIII	0,8	2,00	1,6
	2	200	18 AIII	200	4	0,8	− 8x300	0,3	78,5	5,7
							AIII =	1,6	kg	
							FF3 =	5,7	kg	
		d3 (2c)								
	1	∟ N70X7	fF3	150	1	0,2	∟N100	0,2	7,39	1,1
							FF3 =	1,1	kg	

damkveTi: "Representation SOCAR in Georgia"

Semsrulebeli: S.p.s. "speqtri" L.T.D. "SPEKTRI"

q.TbilisSi, mirza faTali axundovis muzeumis Senobis rekonstruqcia

kibe #3;kibe #4–is specifikacia

direqtori			s. jabua
pr. mTavari arqiteqtori			
pr.mt.konstruqtori			g. rexviaSvili
Seasrula			z. Sengelia
stadia	masStabi	furceli	formati
m.p.	1:1	rk–	A–3

ki be 3

konstruqciis dasaxeleba	poz #	masalis specifikacia eskizi	Ø mm	l mm	n c	lxn m	armokreba eskizi Ø mm	ΣL m	q kg/m	Q kg
	1	⊏ N27	fF3	—	—	9,3	⊏ N27	9,3	27,7	257,6
	2	⊏ N24	fF3	—	—	34,0	⊏ N24	34,0	24	816,0
	3	⊏ N14	fF3	—	—	14,0	⊏ N14	14,0	12,3	172,2
	4	saerTo sigrZe	10 AIII	—	—	540,0	10 AIII	540,0	0,62	334,8
	5	saerTo sigrZe	6 AI	—	—	410,0	6 AI	634,4	0,222	140,8
	6	500 ⌐ 350	6 AI	850	264	224,4	FF3 =	1245,8	kg	
							AIII =	334,8	kg	
							AI =	140,8	kg	
							Vb =	4,0	m3	(m 250)
		d1 (2c)								
	1	−12x550	fF3	150	1	0,2	18 AIII	0,8	2,00	1,6
	2	120 ⌊ 200	18 AIII	320	6	1,9	−12x550	0,3	78,5	13,0
							AIII =	1,6	kg	
							FF3 =	13,0	kg	
		d2 (4c)								
	1	− 8x300	fF3	300	1	0,3	18 AIII	0,8	2,00	1,6
	2	200	18 AIII	200	4	0,8	− 8x300	0,3	78,5	5,7
							AIII =	1,6	kg	
							FF3 =	5,7	kg	
		d3 (4c)								
	1	− 8x300	fF3	300	1	0,3	18 AIII	0,8	2,00	1,6
	2	200	18 AIII	200	4	0,8	− 8x300	0,3	78,5	5,7
							AIII =	1,6	kg	
							FF3 =	5,7	kg	
		d4 (1c)								
	1	− 8x300	fF3	300	1	0,3	18 AIII	0,8	2,00	1,6
	2	200	18 AIII	200	4	0,8	− 8x300	0,3	78,5	5,7
							AIII =	1,6	kg	
							FF3 =	5,7	kg	
		d5 (2c)								
	1	∟ N100X10	fF3	150	1	0,2	∟N100	0,2	15,1	2,3
							FF3 =	2,3	kg	
		d6 (4c)								
	1	∟ N70X7	fF3	90	1	0,1	∟N100	0,1	7,39	0,7
							FF3 =	0,7	kg	
		d7 (4c)								
	1	∟ N70X7	fF3	90	1	0,1	∟N100	0,1	7,39	0,7
							FF3 =	0,7	kg	
		d8 (1c)								
	2	⊏ N8	fF3	1100	2	2,2	⊏ N8	2,2	7,05	15,5
	1	− 6x80	fF3	80	1	0,1	− 6x80	0,1	78,5	0,3
							FF3 =	15,8	kg	
		d9 (1c)								
	1	− 8x100	fF3	100	1	0,1	− 8x100	0,1	78,5	0,6
							FF3 =	0,6	kg	
		d10 (2c)								
	1	∟ N70X7	fF3	90	1	0,1	∟N100	0,1	7,39	0,7
							FF3 =	0,7	kg	
		d11 (4c)								
	1	∟ N100X10	fF3	150	1	0,2	∟N100	0,2	15,1	2,3
							FF3 =	2,3	kg	

ki be 4(2c)

konstruqciis dasaxeleba	poz #	masalis specifikacia eskizi	Ø mm	l mm	n c	lxn m	armokreba eskizi Ø mm	ΣL m	q kg/m	Q kg
	1	⊏ N24	fF3	—	—	1,5	⊏ N24	1,5	24	36,0
	2	⊏ N20	fF3	—	—	12,0	⊏ N20	12,0	18,4	220,8
	3	saerTo sigrZe	10 AIII	—	—	86,0	10 AIII	86,0	0,62	53,3
	4	saerTo sigrZe	6 AI	—	—	60,0	6 AI	176,9	0,222	39,3
	5	saerTo sigrZe	6 AI	—	—	20,0				
	6	500 ⌐ 350	6 AI	850	114	96,9	FF3 =	256,8	kg	
							AIII =	53,3	kg	
							AI =	39,3	kg	
							Vb =	1,2	m3	(m 250)
		d1 (4c)								
	1	−12x400	fF3	200	1	0,2	18 AIII	0,8	2,00	1,6
	2	250	18 AIII	250	4	1,0	−12x400	0,3	78,5	9,4
							AIII =	1,6	kg	
							FF3 =	9,4	kg	
		d2 (2c)								
	1	− 8x300	fF3	300	1	0,3	18 AIII	0,8	2,00	1,6
	2	200	18 AIII	200	4	0,8	− 8x300	0,3	78,5	5,7
							AIII =	1,6	kg	
							FF3 =	5,7	kg	
		d3 (2c)								
	1	∟ N70X7	fF3	150	1	0,2	∟N100	0,2	7,39	1,1
							FF3 =	1,1	kg	

damkveTi: "Representation SOCAR in Georgia"

Semsrulebeli: S.p.s. "speqtri" L.T.D. "SPEKTRI"

q.TbilisSi, mirza faTali axundovis muzeumis Senobis rekonstruqcia

kibe #3;kibe #4–is specifikacia

direqtori			s. jabua
pr. mTavari arqiteqtori			
pr.mt.konstruqtori			g. rexviaSvili
Seasrula			z. Sengelia
stadia	masStabi	furceli	formati
m.p.	1:1	rk–	A–3

gadaxurvis konstruqciis gegma 11.620 m–ze

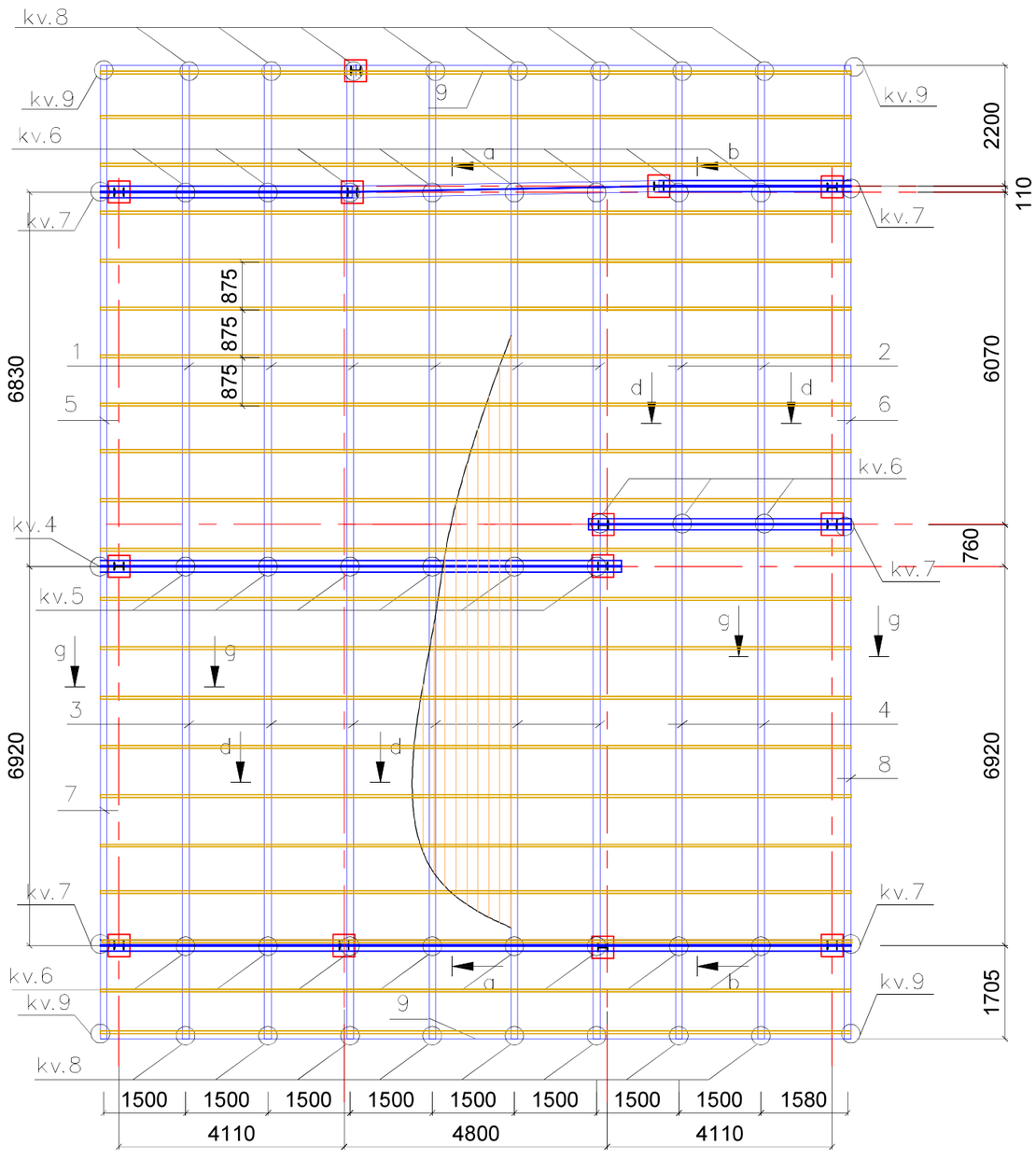

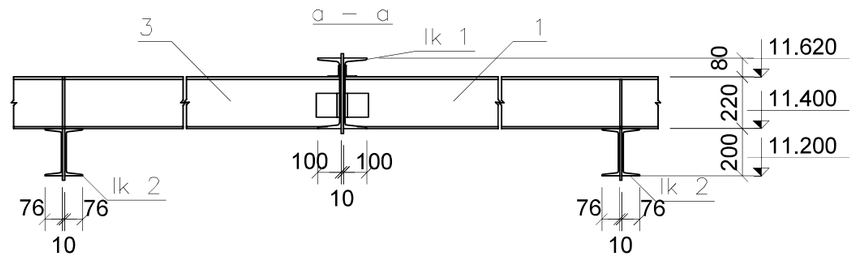

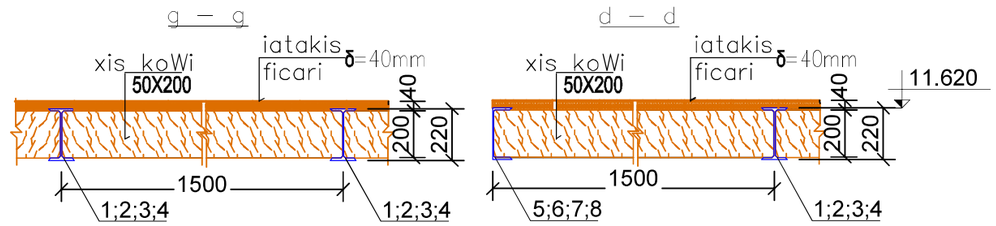

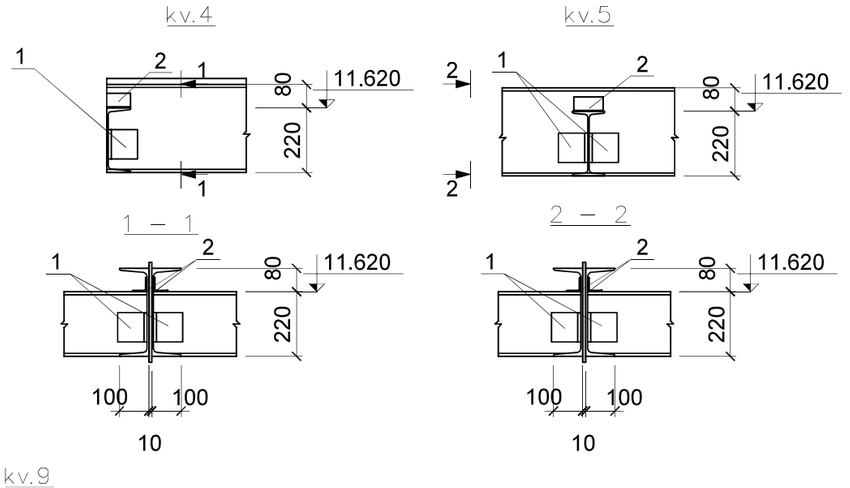

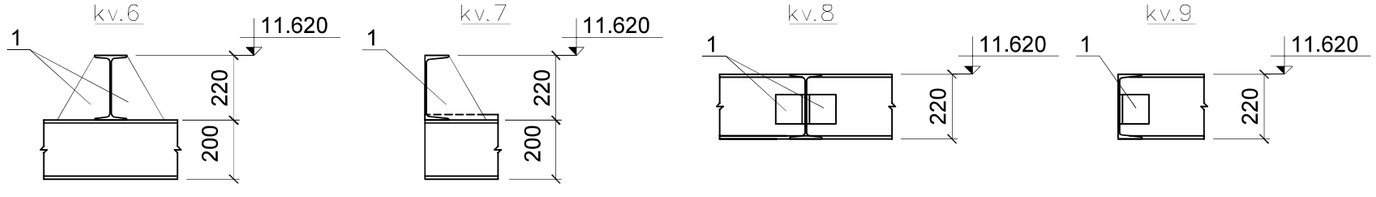

damkveTi: "Representation SOCAR in Georgia"

Semsrulebeli: S.p.s. "speqtri" L.T.D. "SPEKTRI"

q. TbiliSi, mirza faTali axundovis muzeumis Senobis rekonstruqcia

direqtori		s. jabua
pr. mTavari arqiteqtori		
pr. mT. konstruqtori		g. rexviaSvili
Seasrula		S. datiZe

gadaxurvis gegma 11.620 m–ze; xedi a–a – d–d; kv. 4 – – kv. 9

stadia	masStabi	furceli	formati
m.p.	1:100	rk–	A–3

kibe k1
gegma −0.600−dan 3.650−mde

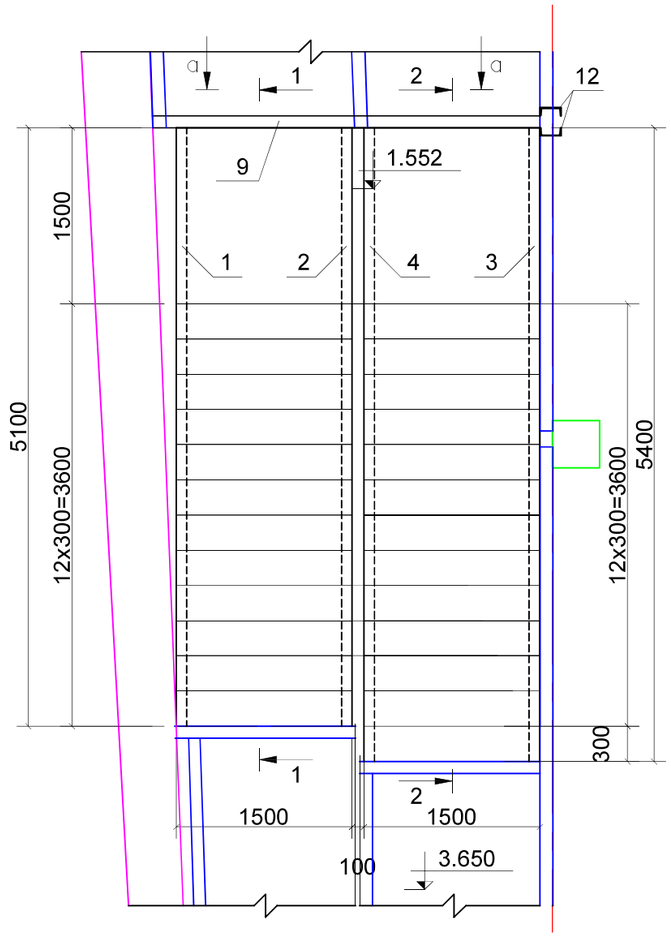

kibe k1
gegma 3.650−dan 7.600−mde

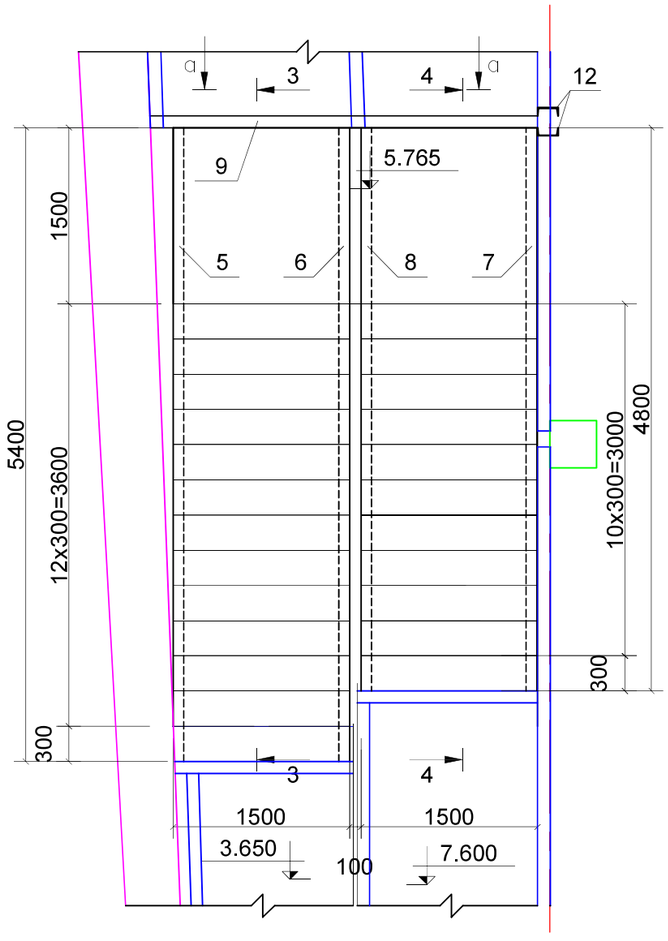

a — a

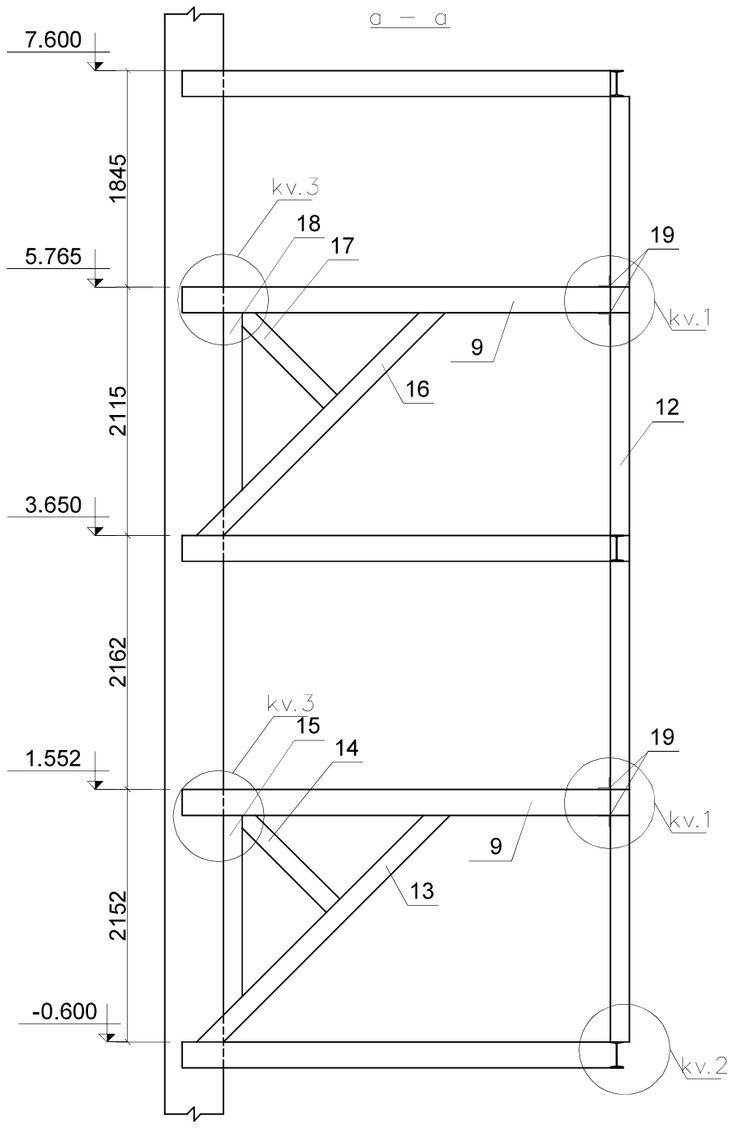

kv. 1

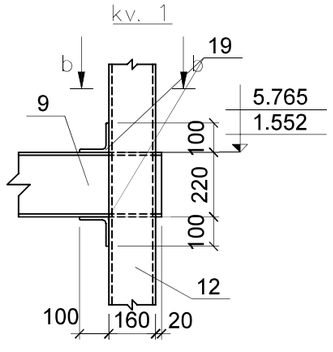

b — b

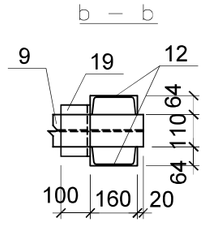

kv. 2

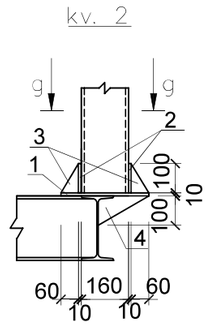

g — g

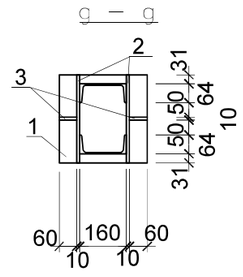

kv. 3

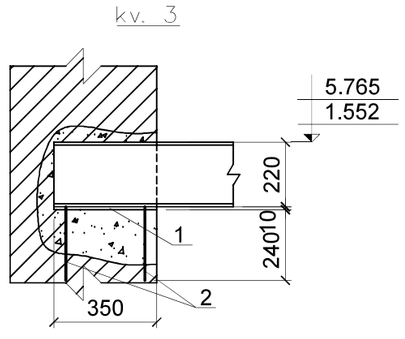

damkveTi: "Representation SOCAR in Georgia"

Semsrulebeli: S.p.s. "speqtri" L.T.D. "SPEKTRI"

q. TbilisSi, mirza faTali axundovis muzeumis Senobis rekonstruqcia

kibe 1 – gegmebi; xedi a–a; kv. 1 – kv. 3

direqtori			s. jabua
pr. mTavari arqiteqtori			
pr. mT. konstruqtori			g. rexviaSvili
Seasrula			S. dalIze
stadia	masStabi	furceli	formati
m.p.	1:100	rk–	A–3

1 – 1

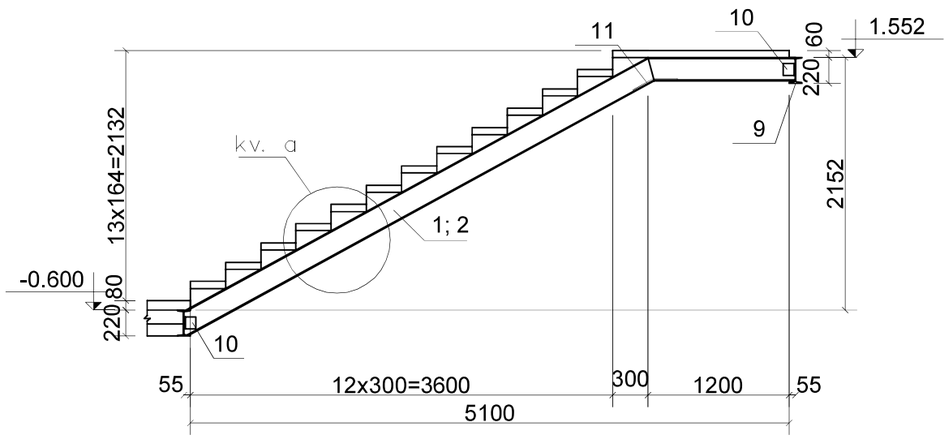

3 – 3

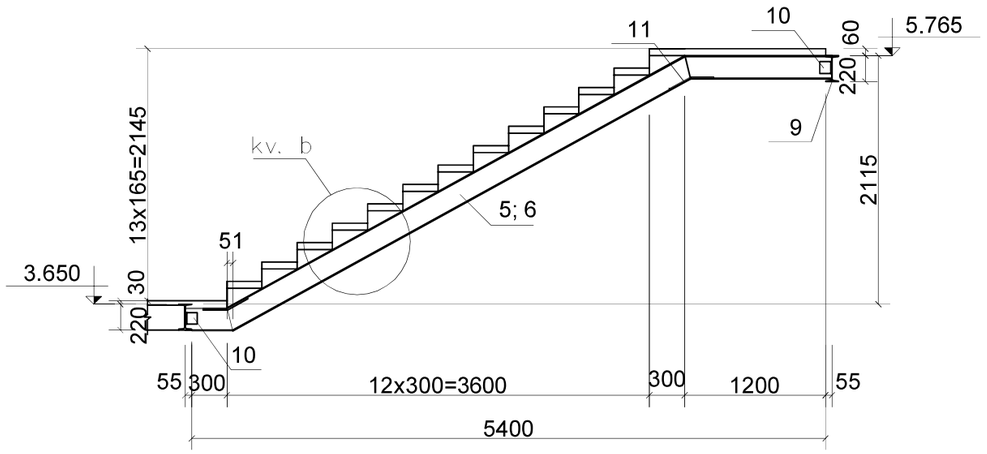

2 – 2

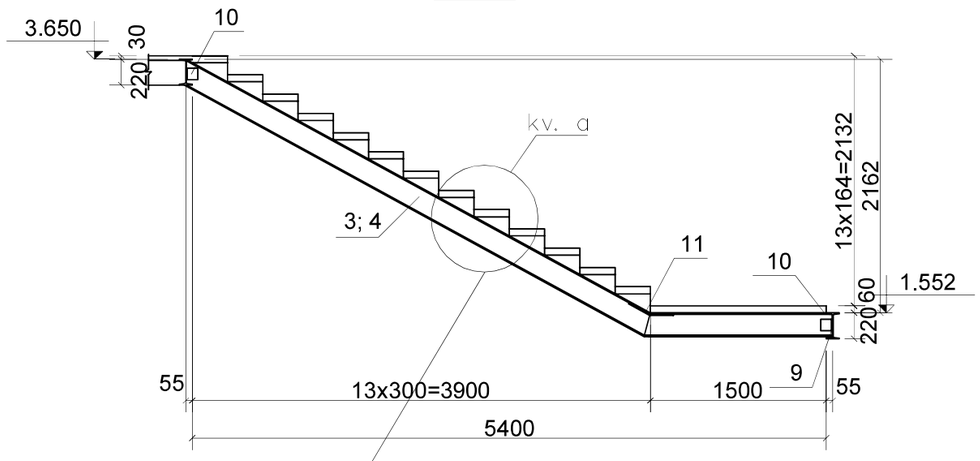

4 – 4

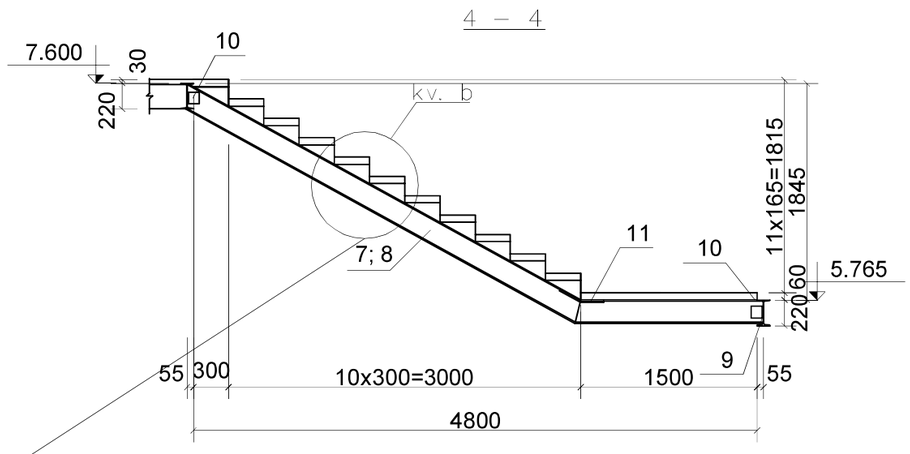

kv. a

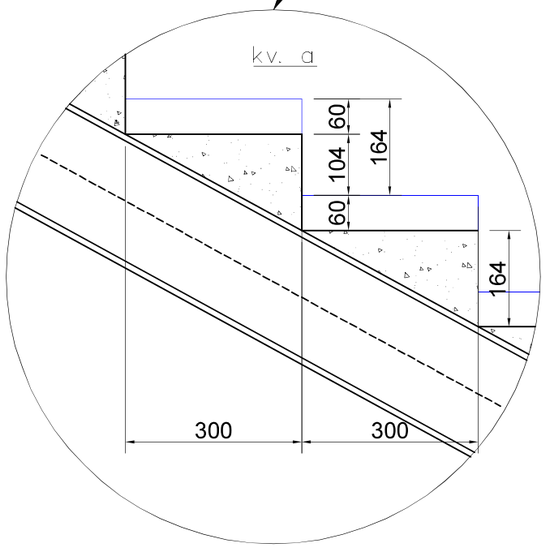

kv. b

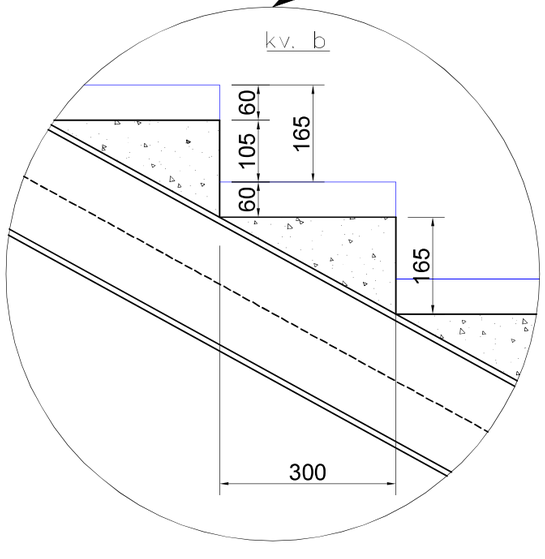

damkveTi
"Representation SOCAR in Georgia"

Semsrulebeli:
S.p.s. "speqtri"
L.T.D. "SPEKTRI"

q. TbilisSi, mirza faTali axundovis muzeumis Senobis rekonstruqcia

kibe.1 – Wrili 1–1 – 4–4
kv. a; kv. b

direqtori			s. jabua
pr. mTavari arqiteqtori			
pr. mT. konstruqtori			g. rexviaSvili
Seasrula			S. dolize
stadia	masStabi	furceli	formati
m.p.	1:100	rk–	A–3

konstruqciis dasaxeleba	masalis specifikacia erTeleMentze						anakrebaerTeleMentze				
	poz#	eskizi	Ø mm	l mm	n c	lxn m	Ø mm	ΣL m	q kg/m	Q kg	
I sv. 1 (2c)	1	[N18	fe 3	3800	2	7.6	[N18	7.6	16.3	123.9	
	2	-10x80	fe 3	220	6	1.3	-10x80	1.3	78.50	8.3	
							Ff 3 =	132.2	ka		
I sv. 2 (10c)	1	[N18	fe 3	3600	2	7.2	[N18	7.2	16.3	117.4	
	2	-10x80	fe 3	220	7	1.5	-10x80	1.5	78.50	9.7	
							Ff 3 =	127.0	ka		
I k 1 (1c)	1	[N30	fe 3	9230	2	18.5	[N30	18.5	31.8	587.0	
	2	-10x200	fe 3	340	6	2.0	-10x200	2.0	78.50	32.0	
							Ff 3 =	619.1	ka		
I k 2	1	[N20	fe 3	—	—	64.8	[N20	64.8	18.4	1192.3	
	2	-10x200	fe 3	240	54	13.0	-10x200	13.0	78.50	203.5	
							Ff 3 =	1395.8	ka		
kv. 1 (12c)	1	-10x400	fe 3	400	1	0.4	-10x400	0.4	78.50	12.6	
	2	-10x90	fe 3	400	2	0.8	-10x90	1.0	78.50	7.2	
	3	-10x90	fe 3	110	2	0.2	18 AIII	1.2	2.00	2.4	
	4	300	18 AIII	300	4	1.2	Ff 3 =	19.8	ka		
							AIII =	2.4	kg		
kv. 2 (2c)	1	[N16	fe 3	1400	2	2.8	[N16	4.0	14.2	56.8	
	2	[N16	fe 3	600	2	1.2	-10x300	0.9	78.50	21.9	
	3	-10x680	fe 3	465	1	0.5	-10x680	0.5	78.50	24.8	
	4	-10x300	fe 3	275	1	0.3					
	5	-10x300	fe 3	245	1	0.2	Ff 3 =	103.5	ka		
	6	-10x300	fe 3	410	1	0.4					
kv. 3 (10c)	1	10x680	fe 3	465	1	0.5	-10x680	0.5	78.50	24.8	
							Ff 3 =	24.8	ka		

konstruqciis dasaxeleba	masalis specifikacia erTeleMentze						anakrebaerTeleMentze				
	poz#	eskizi	Ø mm	l mm	n c	lxn m	Ø mm	ΣL m	q kg/m	Q kg	
gadaxurva11620 mze	1	I N22	fe 3	9140	6	54.8	I N22	142.1	24.0	3410.9	
	2	I N22	fe 3	8380	2	16.8	[N22	63.1	21.0	1325.7	
	3	I N22	fe 3	8625	6	51.8					
	4	I N22	fe 3	9385	2	18.8					
	5	[N22	fe 3	9140	1	9.1	Ff 3 =	4736.6	ka		
	6	[N22	fe 3	8380	1	8.4					
	7	[N22	fe 3	8625	1	8.6					
	8	[N22	fe 3	9385	1	9.4					
	9	[N22	fe 3	6900	4	27.6					
kv. 4 (1c)	1	L N100X10	fe 3	100	2	0.2	L N10	0.2	10.1	2.0	
	2	L N63X4	fe 3	100	2	0.2	L N6.3	0.2	4.81	1.0	
							Ff 3 =	3.0	ka		
kv. 5 (6c)	1	L N100X10	fe 3	100	2	0.2	L N10	0.2	10.1	2.0	
	2	L N63X4	fe 3	100	2	0.2	L N6.3	0.2	4.81	1.0	
							Ff 3 =	3.0	ka		
kv. 6 (19c)	1	-10x200	fe 3	220	2	0.4	-10x200	0.4	78.50	6.9	
							Ff 3 =	6.9	ka		
kv. 7 (4c)	1	-10x200	fe 3	220	1	0.2	-10x200	0.2	78.50	3.5	
							Ff 3 =	3.5	ka		
kv. 8 (16c)	1	L N100X10	fe 3	100	2	0.2	L N10	0.2	10.1	2.0	
							Ff 3 =	2.0	ka		
kv. 9 (4c)	1	L N100X10	fe 3	100	1	0.1	L N10	0.1	10.1	1.0	
							Ff 3 =	1.0	ka		

damkveTi: "Representation SOCAR in Georgia"

Semsrulebeli: S.p.s. "speqtri" L.T.D. "SPEKTRI"

q. TbilisSi, mirza faTali oxundovis muzeumis Senobis rekonstruqcia

direqtori		s. jabua
pr. mTavari arqiteqtori		
pr. mT. konstruqtori		g. rexviaSvili
Sesrula		S. dolize

liTonis konstruqciis specifikacia

stadia	masStabi	furceli	formati
m.p.	1:100	rk-	A-3

kibe 1–is armirebis fragmenti 1

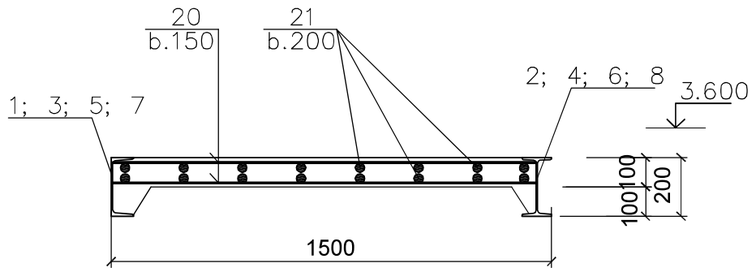

kibe 1–is armirebis fragmenti 2

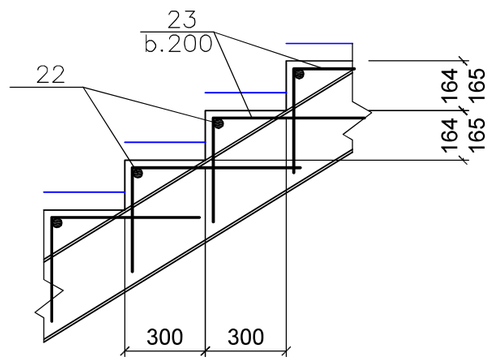

konstr-ris dasaxel eba	masal is specifikacia erT el ement ze						amo kr eba erT el ement ze			
	poz #	eski zi	Ø mm	l mm	n c	lxn m	Ø mm	ΣL m	q kg/m	Q kg
kibe 1	1	C N20	f 3	5900	1	5.9	I N22	3.9	24.0	92.4
	2	I N20	f 3	5900	1	5.9	I N20	23.6	21.0	494.6
	3	C N20	f 3	6150	1	6.2	C N20	23.6	18.4	433.3
	4	I N20	f 3	6150	1	6.2	C N16	28.1	14.2	399.6
	5	C N20	f 3	6050	1	6.1	L N10	2.4	10.1	24.2
	6	I N20	f 3	6050	1	6.1	-10x50	4.8	78.5	376.8
	7	C N20	f 3	5450	1	5.5	12 AIII	471.0	0.89	419.2
	8	I N20	f 3	5450	1	5.5	6 AI	644.8	0.222	143.1
	9	I N22	f 3	3850	1	3.9				
	10	L N100X10	f 3	100	16	1.6				
	11	-10x50	f 3	400	12	4.8				
	12	C N16	f 3	8270	2	16.5				
	13	C N16	f 3	2900	1	2.9				
	14	C N16	f 3	1200	1	1.2				
	15	C N16	f 3	1700	1	1.7				
	16	C N16	f 3	2900	1	2.9				
	17	C N16	f 3	1200	1	1.2				
	18	C N16	f 4	1700	1	1.7				
	19	L N100X10	f 3	200	4	0.8				
	20	1500	12 AIII	1500	314	471.0				
	21	saerTo sigrZe	6 AI	—	—	376.8				
	22	1500	6 AI	1500	40	60.0				
	23	380 270	6 AI	650	320	208.0				
kv. 2 (1c)	1	-10x300	f 3	300	1	0.3	-10x300	0.3	78.50	7.1
	2	-10x100	f 3	300	2	0.6	-10x100	0.9	78.50	7.2
	3	-10x100	f 3	60	2	0.1				
	4	-10x100	f 3	200	1	0.2				
kv. 3 (2c)	1	-10x300	f 3	300	1	0.3	-10x300	0.3	78.50	7.1
	2	300	18 AIII	300	4	1.2	18 AIII	1.2	2	2.4

Ff 3 = 1820.9 kg
AIII = 419.2 kg
AI = 143.1 kg
V_b = 8.5 m^3 (m 250)

Ff 3 = 14.3 kg

Ff 3 = 7.1 kg
AIII = 2.4 kg

damkveTi: "Representation SOCAR in Georgia"

Semsrulebeli: S.p.s. "speqtri" L.T.D. "SPEKTRI"

q. TbilisSi, mirza faTali axundovis muzeumis Senobis rekonstruqcia

kibe 1 – armireba; specifikacia

direqtori			s. jabua
pr. mTavari arqiteqtori			
pr. mT. konstruqtori			g. rexviaSvili
Secsrula			S. dalize
stadia	masStabi	furceli	formati
m.p.	1:100	rk–	A–3

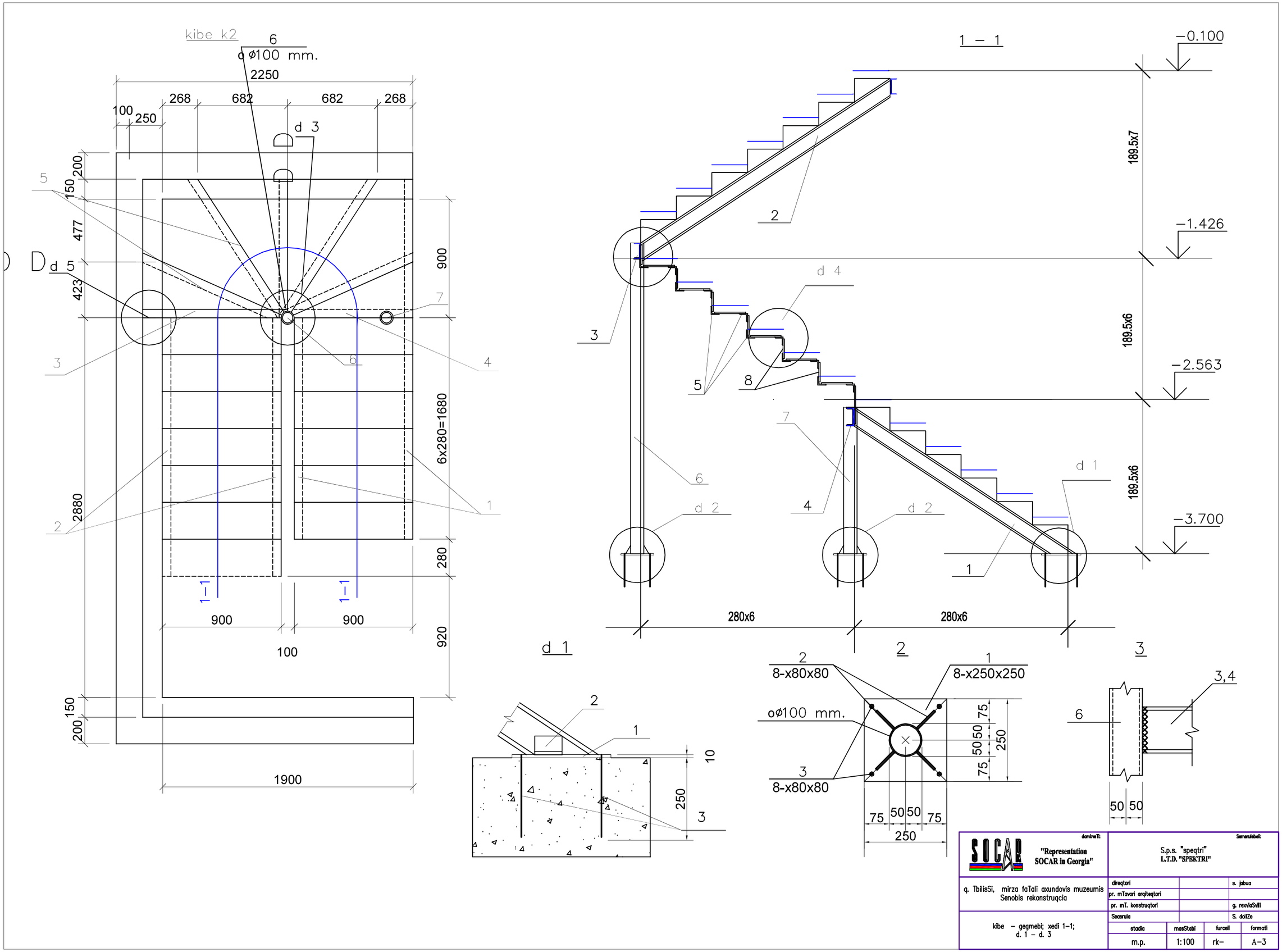

damkveTi: "Representation SOCAR in Georgia"	Semsrulebeli: S.p.s. "speqtri" L.T.D. "SPEKTRI"		
q. TbilisSi, mirza faTali axundovis muzeumis Senobis rekonstruqcia	direqtori		s. jabua
	pr. mTavari arqiteqtori		
	pr. mT. konstruqtori		g. rexviaSvili
	Seasrula		S. doliZe
kibe – gegmebi; xedi 1–1; d. 1 – d. 3	stadia	masStabi	furceli	formati
	m.p.	1:100	rk–	A–3

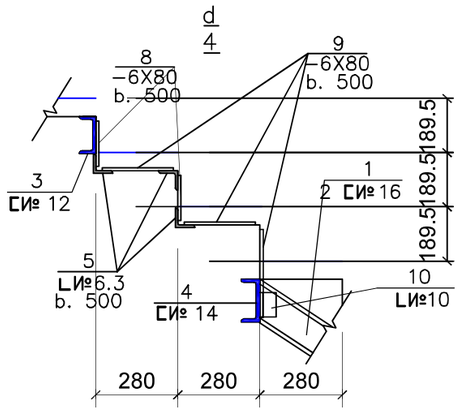

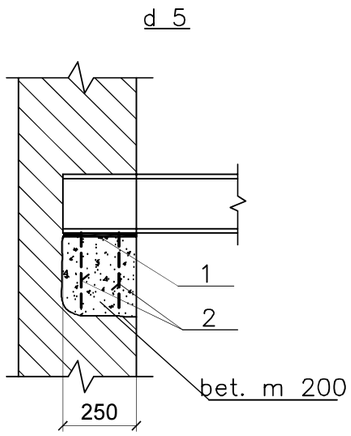

kibe 1–is armirebis fragmenti 1

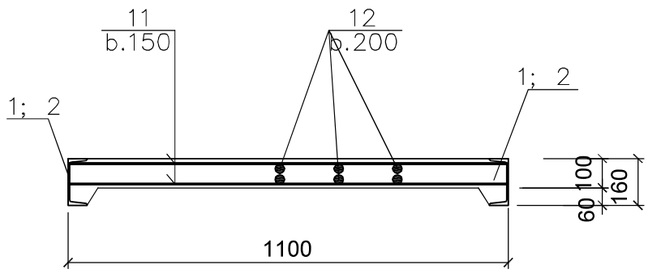

kibe 1–is armirebis fragmenti 2

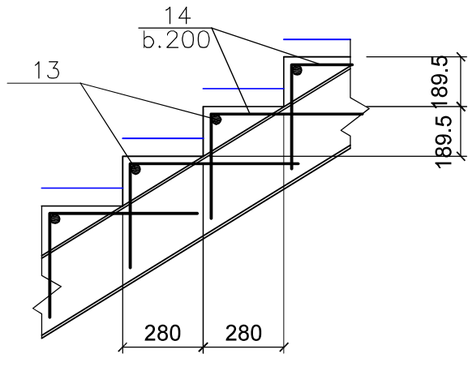

konstruqciis dasaxeleba	poz #	masalis specifikacia erTeleMentze eskizi	Ø mm	l mm	n c	lxn m	amokrebaerTeleMentze Ø mm	ΣL m	q kg/m	Q kg
kibe 2	1	⊏ N16	f 3	2100	2	4.2	⊏ N16	9.0	14.2	127.8
	2	⊏ N16	f 3	2400	2	4.8	⊏ N14	6.2	12.3	75.6
	3	⊏ N14	f 3	6150	1	6.2	⊏ N12	6.2	10.4	64.0
	4	⊏ N12	f 3	6150	1	6.2	L N75	4.4	7.96	35.0
	5	L N75X7	f 3	1600	2	3.2	○ Ø 102	3.7	22.69	82.8
	6	○ Ø 102	f 3	2500	1	2.5	– 8x80	8.5	78.5	42.5
	7	○ Ø 102	f 3	1150	1	1.2	12 AIII	54.0	0.89	48.1
	8	– 6x80	f 3	190	18	3.4	6 AI	99.0	0.222	22.0
	9	– 6x80	f 3	280	18	5.0				
	10	L N75X7	f 3	100	12	1.2	Ff 3 = 427.8 kg			
	11	900	12 AIII	900	60	54.0	AIII = 48.1 kg			
	12	saerTo sigrZe	6 AI	——	——	45.0	AI = 22.0 kg			
	13	900	6 AI	900	13	11.7	V_b = 0.8 m^3			(m 250)
	14	380 270	6 AI	650	65	42.3				
d 1 (2c)	1	–10x300	f 3	300	1	0.3	–10x300	0.3	78.50	7.1
	2	L N75X7	f 3	100	2	0.2	L N75	0.2	7.96	1.6
	3	300	18 AIII	300	4	1.2	18 AIII	1.2	2	2.4
							Ff 3 = 8.7 kg			
							AIII = 2.4 kg			
d 2 (2c)	1	–10x250	f 3	250	1	0.3	–10x300	0.3	78.50	5.9
	2	– 8x80	f 3	80	4	0.3	– 8x80	0.3	78.5	1.6
	3	300	18 AIII	300	4	1.2	18 AIII	1.2	2	2.4
							Ff 3 = 7.5 kg			
							AIII = 2.4 kg			
d 5 (5c)	1	–10x250	f 3	250	1	0.3	–10x300	0.3	78.50	5.9
	3	300	18 AIII	300	4	1.2	18 AIII	1.2	2	2.4
							Ff 3 = 5.9 kg			
							AIII = 2.4 kg			

damkveTi: "Representation SOCAR in Georgia"

Semsrulebeli: S.p.s. "speqtri" L.T.D. "SPEKTRI"

q. TbilisSi, mirza faTali axundovis muzeumis Senobis rekonstruqcia

direqtori			s. jabua
pr. mTavari arqiteqtori			
pr. mT. konstruqtori			g. rexviaSvili
Seasrula			S. dolize

kibe 2 – armireba; specifikacia

stadia	masStabi	furceli	formati
m.p.	1:100	rk– 65	A–3

kibe k3

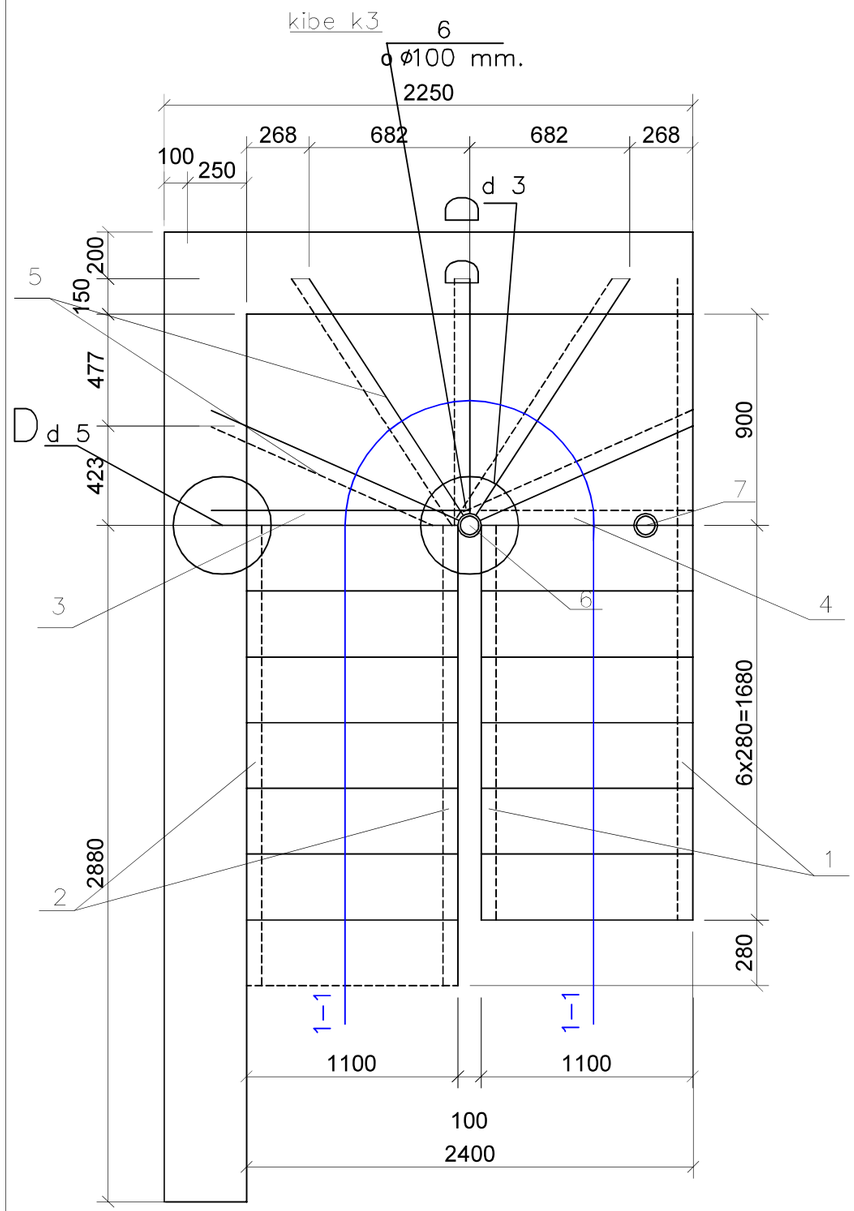

1 – 1

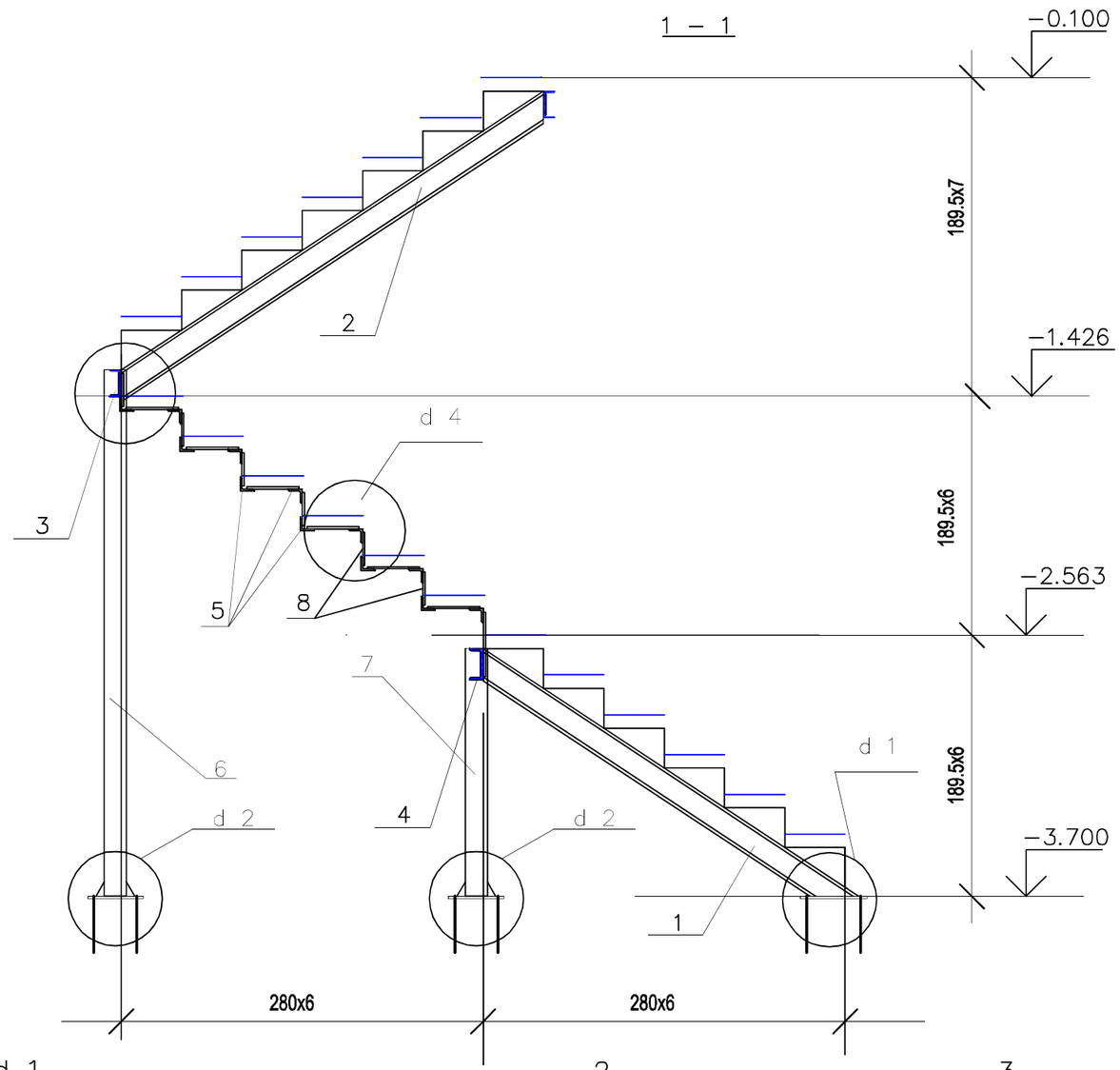

d 1

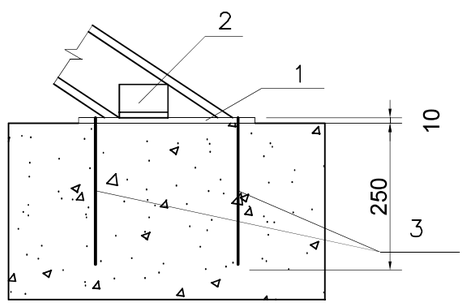

2

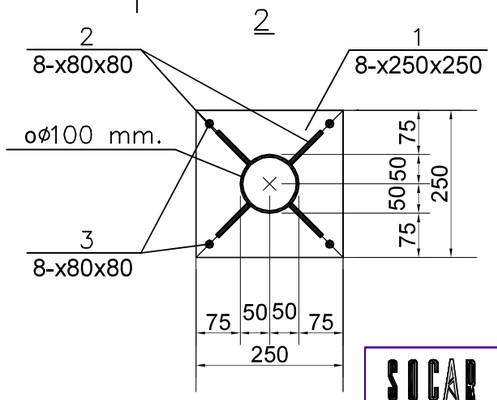

3

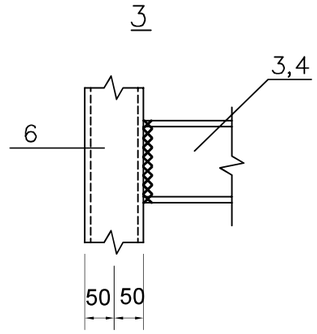

damkveTi: "Representation SOCAR in Georgia"

Semsrulebeli: S.p.s. "speqtri" L.T.D. "SPEKTRI"

q. TbilisSi, mirza faTali axundovis muzeumis Senobis rekonstruqcia

kibe k 3 – gegmebi; xedi 1–1; d. 1 – d. 3

direqtori			s. jabua
pr. mTavari arqiteqtori			
pr. mT. konstruqtori			g. rexviaSvili
Seasrula			S. dalIZe
stadia	masStabi	furceli	formati
m.p.	1:100	rk– 66	A–3

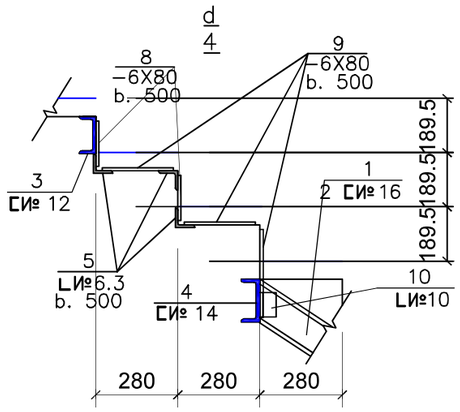

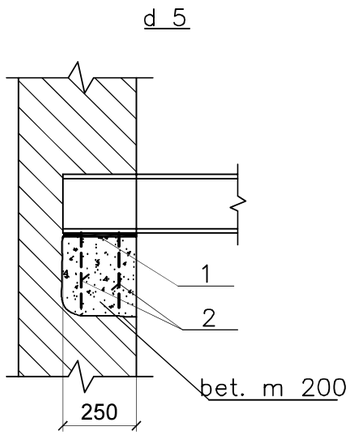

kibe 1–is armirebis fragmenti 1

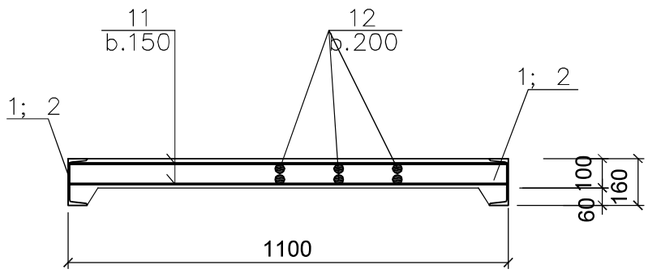

kibe 1–is armirebis fragmenti 2

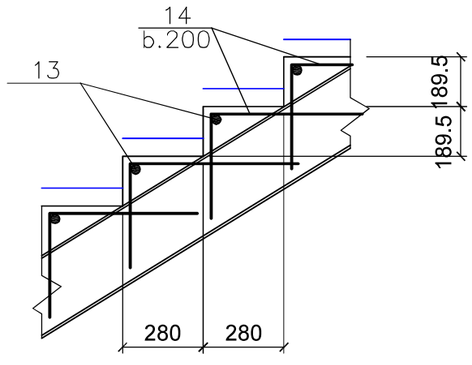

konstruqciis dasaxeleba	poz #	masalis specifikacia erTeleMentze eskizi	Ø mm	l mm	n c	lxn m	amokreba erTeleMentze Ø mm	ΣL m	q kg/m	Q kg
kibe 3	1	⊏ N16	f 3	2100	2	4.2	⊏ N16	9.0	14.2	127.8
	2	⊏ N16	f 3	2400	2	4.8	⊏ N14	1.4	12.3	17.2
	3	⊏ N14	f 3	1400	1	1.4	⊏ N12	1.1	10.4	11.4
	4	⊏ N12	f 3	1100	1	1.1	L N75	4.8	7.96	38.2
	5	L N75X7	f 3	1800	2	3.6	○ Ø 102	3.7	22.69	82.8
	6	○ Ø 102	f 3	2500	1	2.5	– 8x80	8.5	78.5	42.5
	7	○ Ø 102	f 3	1150	1	1.2	12 AIII	66.0	0.89	58.7
	8	– 6x80	f 3	190	18	3.4	6 AI	135.8	0.222	30.1
	9	– 6x80	f 3	280	18	5.0				
	10	L N75X7	f 3	100	12	1.2	Ff 3 =	320.0	kg	
	11	1100	12 AIII	1100	60	66.0	AIII =	58.7	kg	
	12	saerTo sigrZe	6 AI	——	——	63.0	AI =	30.1	kg	
	13	1100	6 AI	1100	13	14.3	V_b =	1.0	m^3	(m 250)
	14	380 ⌐ 270	6 AI	650	90	58.5				
d 1 (2c)	1	–10x300	f 3	300	1	0.3	–10x300	0.3	78.50	7.1
	2	L N75X7	f 3	100	2	0.2	L N75	0.2	7.96	1.6
	3	300	18 AIII	300	4	1.2	18 AIII	1.2	2	2.4
							Ff 3 =	8.7	kg	
							AIII =	2.4	kg	
d 2 (2c)	1	–10x250	f 3	250	1	0.3	–10x300	0.3	78.50	5.9
	2	– 8x80	f 3	80	4	0.3	– 8x80	0.3	78.5	1.6
	3	300	18 AIII	300	4	1.2	18 AIII	1.2	2	2.4
							Ff 3 =	7.5	kg	
							AIII =	2.4	kg	
d 5 (5c)	1	–10x250	f 3	250	1	0.3	–10x300	0.3	78.50	5.9
	3	300	18 AIII	300	4	1.2	18 AIII	1.2	2	2.4
							Ff 3 =	5.9	kg	
							AIII =	2.4	kg	

damkveTi: "Representation SOCAR in Georgia"

Semsrulebeli: S.p.s. "speqtri" L.T.D. "SPEKTRI"

q. TbilisSi, mirza faTali axundovis muzeumis Senobis rekonstruqcia

direqtori		s. jabua
pr. mTavari arqiteqtori		
pr. mT. konstruqtori		g. rexviaSvili
Seasrula		S. dolize

kibe 3 – armireba; specifikacia

stadia	masStabi	furceli	formati
m.p.	1:100	rk– 67	A–3