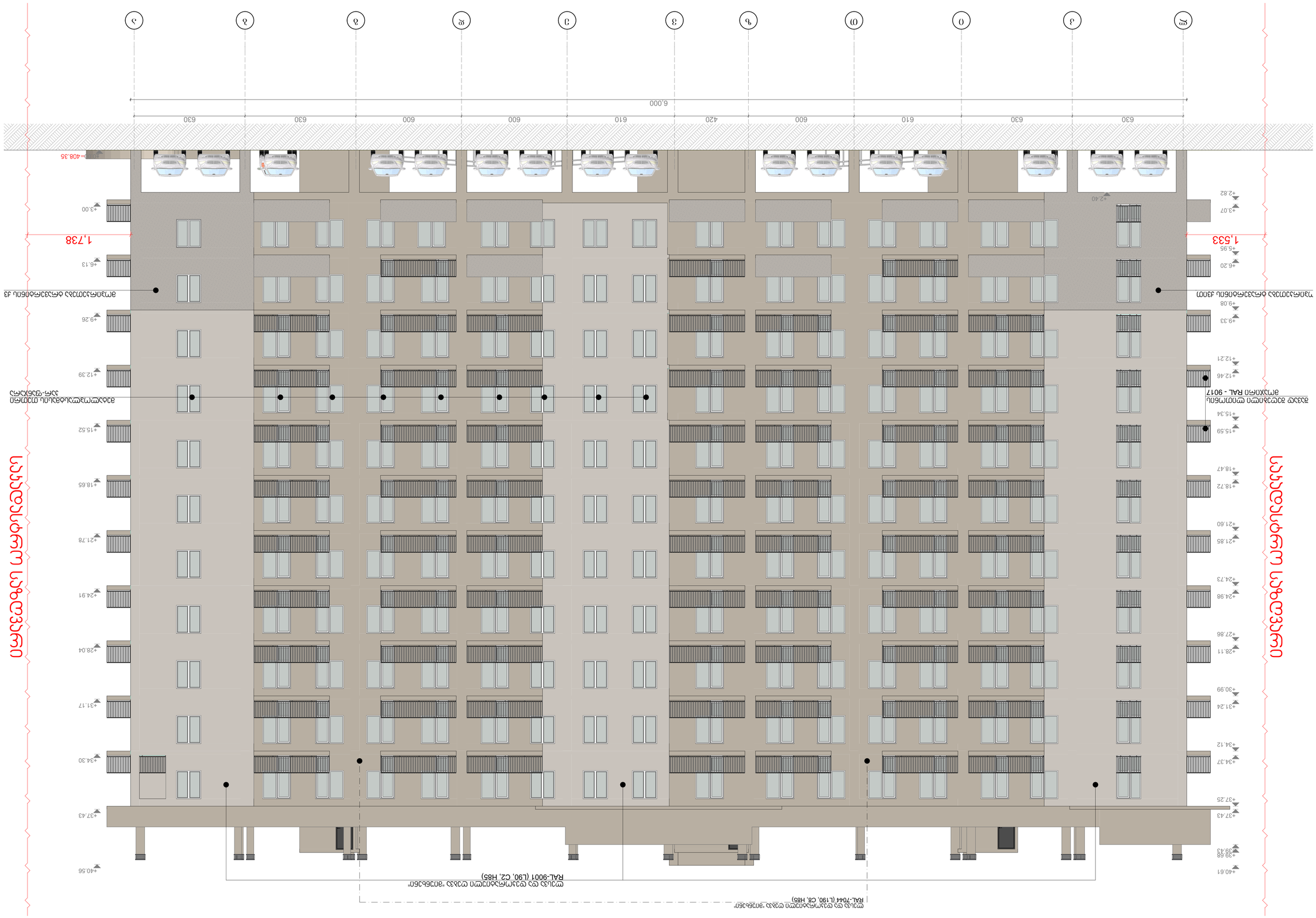

ალუმინის პროფილის ალფისფერი RAL 7022

ალუმინის პროფილის ალფისფერი

ალუმინის პროფილის ალფისფერი

ალუმინის პროფილის ალფისფერი

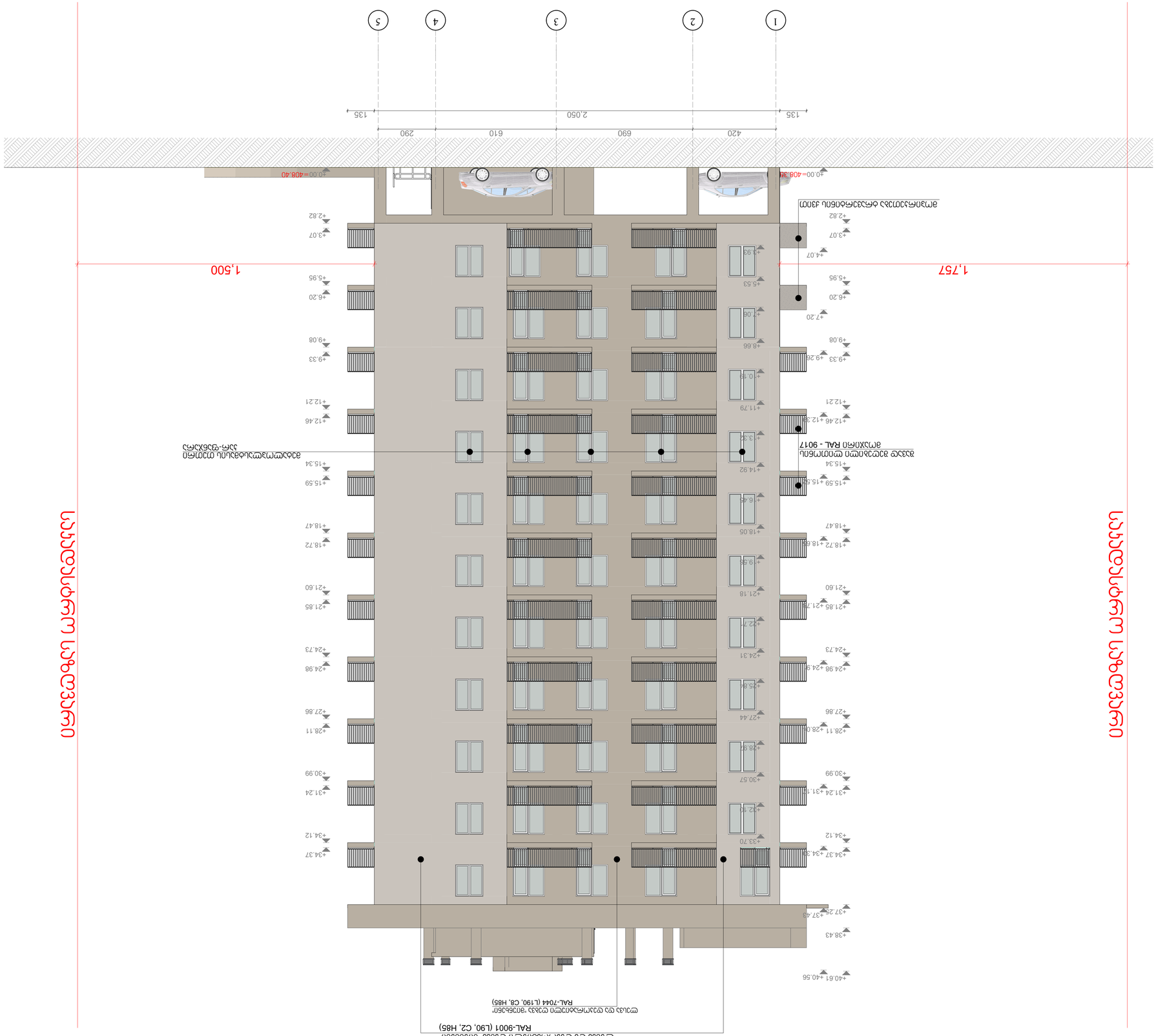

სადარბაზოს სამფასადე

სადარბაზოს სამფასადე

1:100	A-1
პროექტის	ფურცლის

5-1 ფასადი

ფურცლების	პროექტის
33	1

შემსრულებელი	შპს არქიმაი
ხელმძღვანელი	ლ. ბერიძე
პროექტირების ეტაპი	მშენებლობის ნებართვა
პროექტის დასახელება	ქ. თბილისი, გლდანი-ნაძალადევის რ-ნი, ზ/კ 01.19.34.003.216
	ქ. თბილისი, გლდანი-ნაძალადევის რ-ნი N38 მრავალბინიანი საცხოვრებელი სახლის პროექტი

შპს არქიმაი
ქ. თბილისი, ვაჟა-ფშაველას გამზ. №71
ტელ.: 422425524
archimay@yahoo.com

ეს ნახაზი წარმოადგენს ავტორის საკუთრებას და მისი გამოყენება, კოპირება ან გავრცელება ავტორის წერილობითი ნებართვის გარეშე აკრძალულია

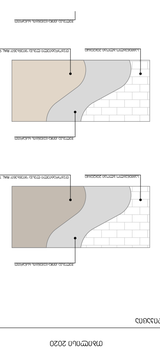

ვერტიკალური ნაკერი 20x20

ფასადის ფერადოვანი გადაწყვეტა

ფასადის ფერადოვანი გადაწყვეტა

ფასადის ფერადოვანი გადაწყვეტა



מגורים	
מסחר	
מבנה ציבור	
חניון	
מבנה עזר	
סה"כ	
מספר יחידות דיור	
מספר קומות	
גובה מבנה	

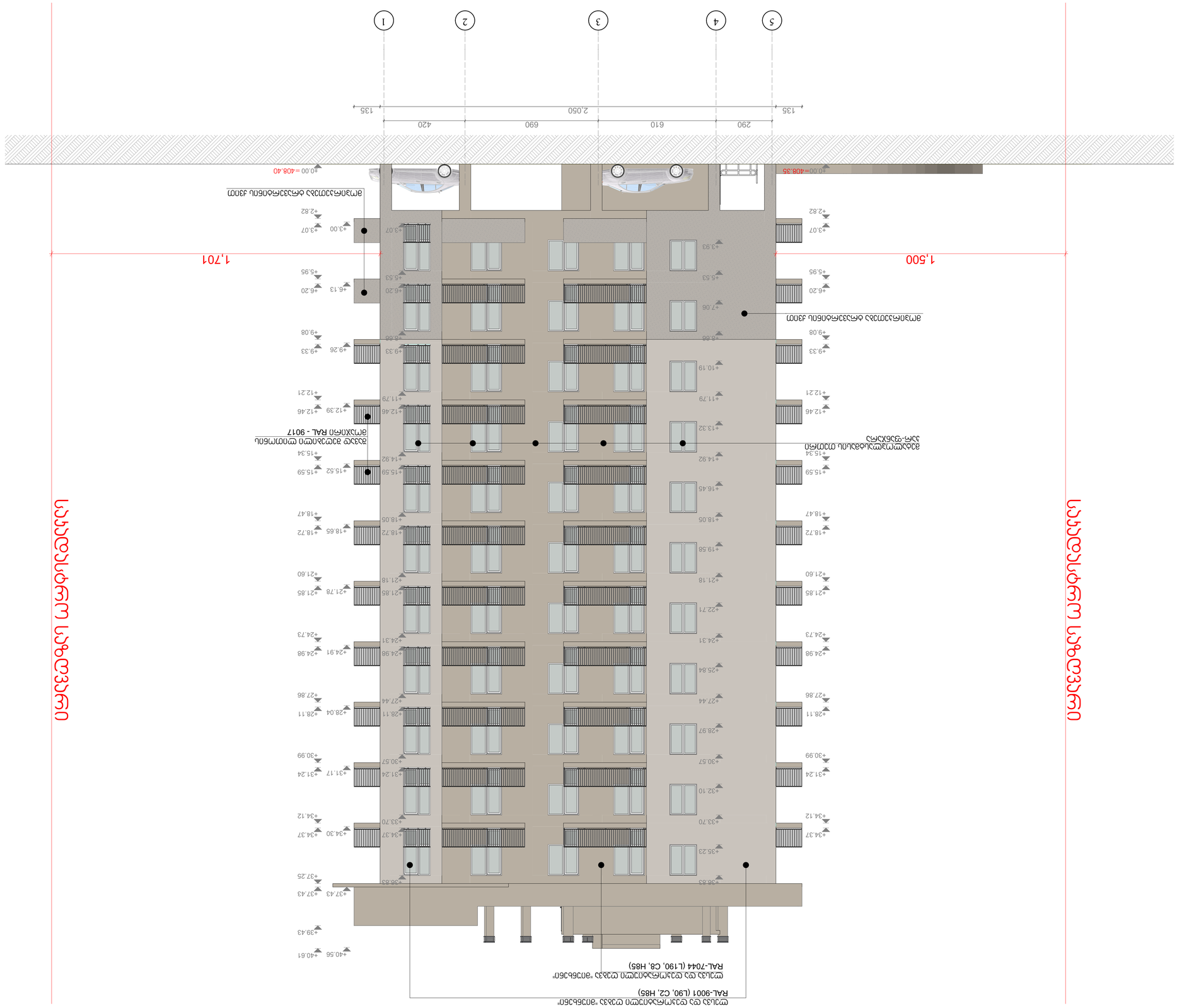

სასადილო ოთახის ფასადი

საცხოვრებელი სახლის ფასადი

მასშტაბი	ფორმატი	ნახაზის
1:100	A-1	

ნახაზის დასახელება

ფასადები 1-5

ინდივიდუალური საცხოვრებელი სახლის მშენებლობა	
ქ. თბილისი, გლდანის მასივი N38 კვარტალი, ნაკვეთი 19.34.003.219	
შპს "არქიმაი"	
ტელ: 422425524	
ელ-ფოსტა: archi.may@outlook.com	
ხელმძღვანელი	ლ. ჯანელიძე
პროექტის ავტორი	ლ. ჯანელიძე
კონსტრუქციული ნაწილის	
ავტორი	
ინჟინერ-ტექნოლოგიური ნაწილის	
ავტორი	

პროექტის ეტაპი

მშენებლობა 2020

დასახელება	ფ-1	ფ-2
მასალა	თეთრი მეტალოპლასტმასის ფანჯარა	თეთრი მეტალოპლასტმასის ფანჯარა
რაოდენობა ც.	165	44
ზომები მმ.	1600X1400	700X1600
გეგმის ნახაზი	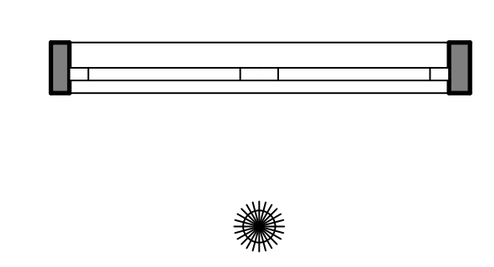	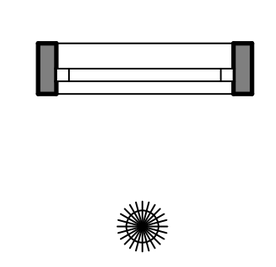
ნახაზი გაღების ჩვენებით	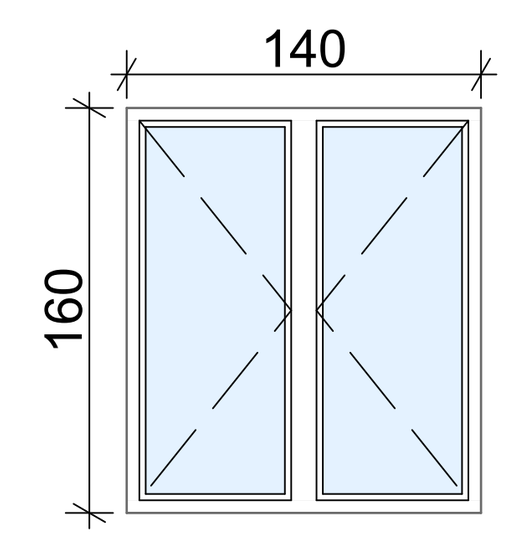	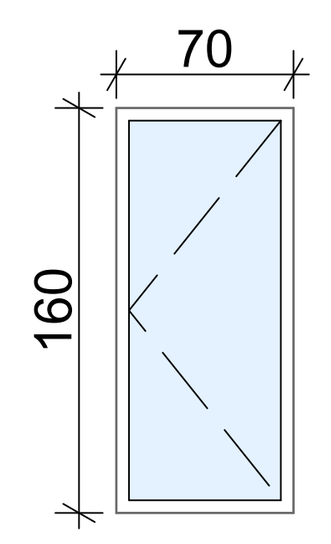

დასახელება	კ-1	კ-2	კ-3	კ-4	კ-5	კ-6
მასალა	თეთრი მეტალოპლასტმასის კარ-ფანჯარა	თეთრი მეტალოპლასტმასის კარ-ფანჯარა	შავი ლითონის კარი	შავი ლითონის კარი	შავი ლითონის კარი	თეთრი მეტალოპლასტმასის კარ-ფანჯარა
რაოდენობა ც.	154	143	2	1	3	3
ზომები მმ.	1600X2460	1600X2460	900X2460	900X2460	900X2180	1400X2460
გეგმის ნახაზი	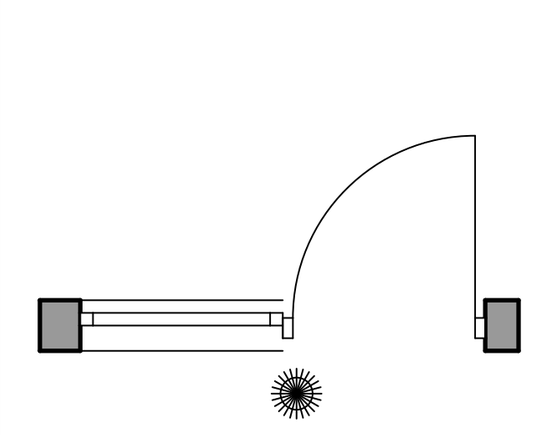	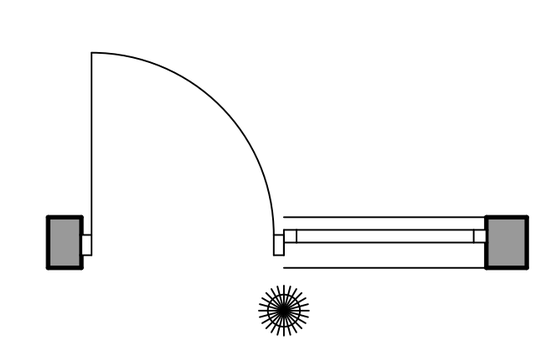	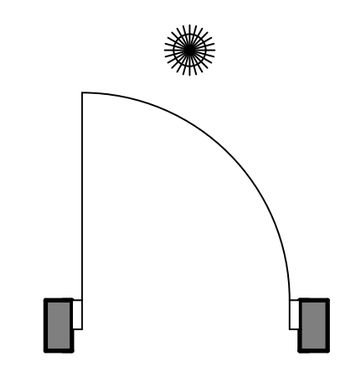	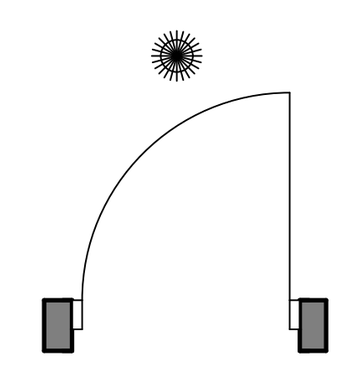	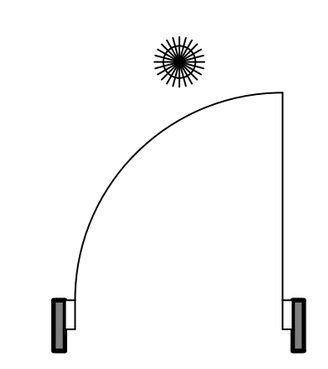	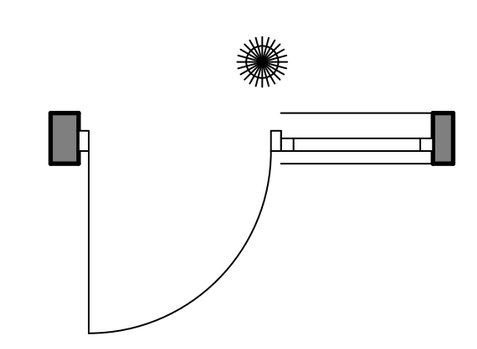
ნახაზი გაღების ჩვენებით	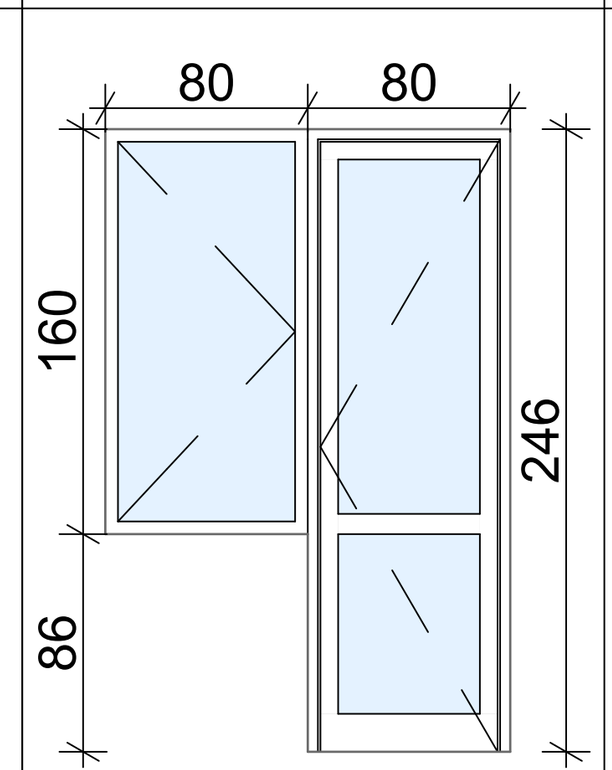	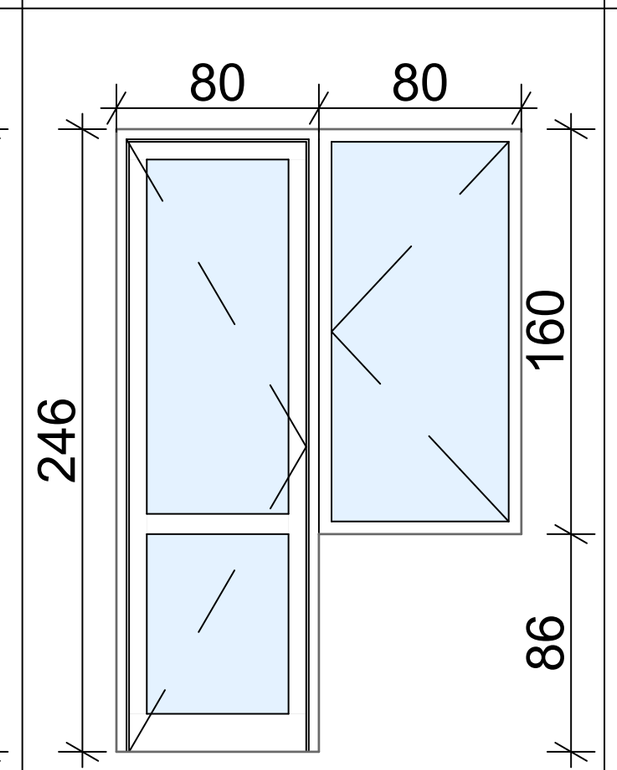	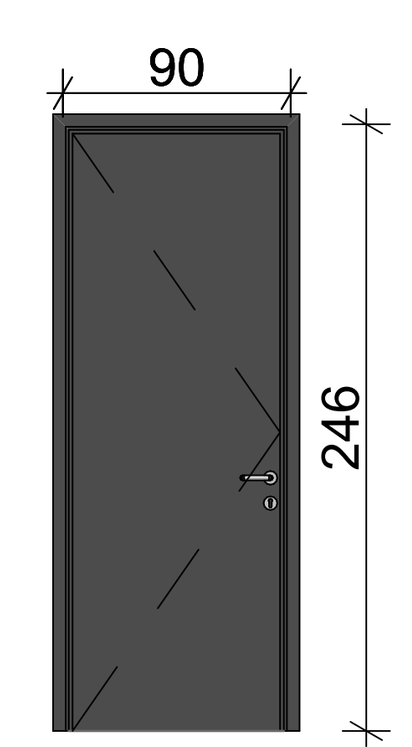	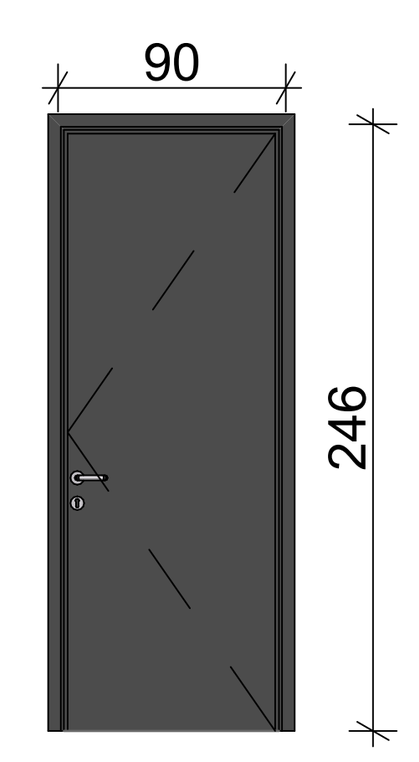	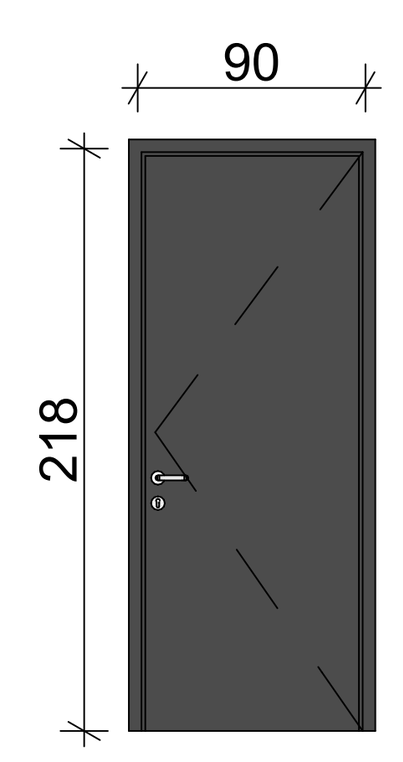	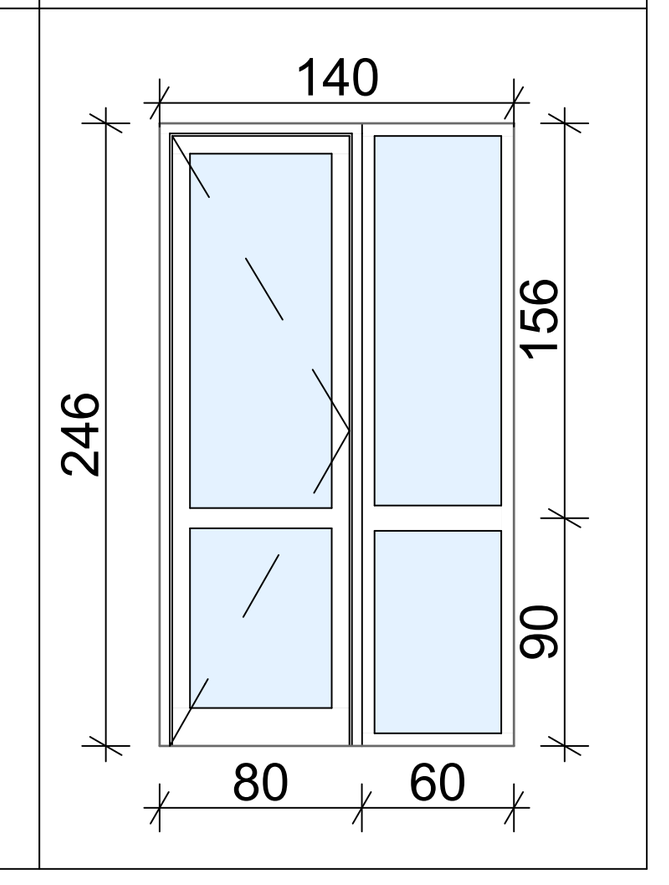

თბილისი 2020

ექსპლიკაცია

შენიშვნები და პირობითი აღნიშვნა

პროექტის სახელწოდება

მრავალბინიანი საცხოვრებელი სახლი

ობიექტის მისამართი

ქ. თბილისი, მოსკოვის გამზირი №38
(ს.კ: 01.19.34.003.216)

შ.პ.ს. "არქვეი"

ს.ნ.: 420425524
ელ-ფოსტა: arch.way@outlook.com

დირექტორი	უ.ჭანტურია
მთ. არქიტექტორი	დ. კაშია
დამკვეთი	შ.პ.ს. ისანი გარდენსი

ნახაზის დასახელება

კარ-ფანჯრების სპეციფიკაცია

მასშტაბი	ფორმატი	გვერდი
1:50	A-1	

გეგმა +/-0.00 ნიშნულზე (ჭრილი 2-2)

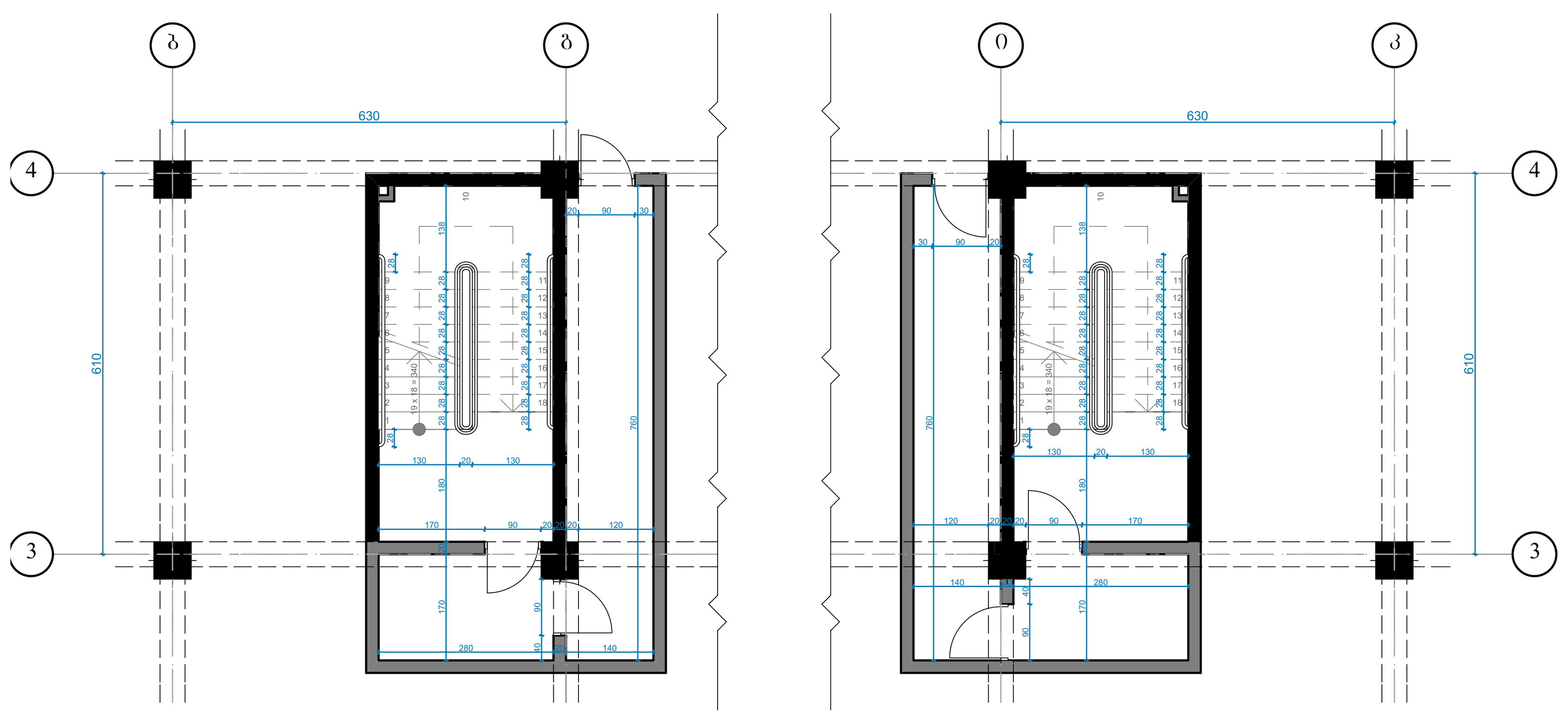

გეგმა +37.43 ნიშნულზე (ჭრილი 4-4)

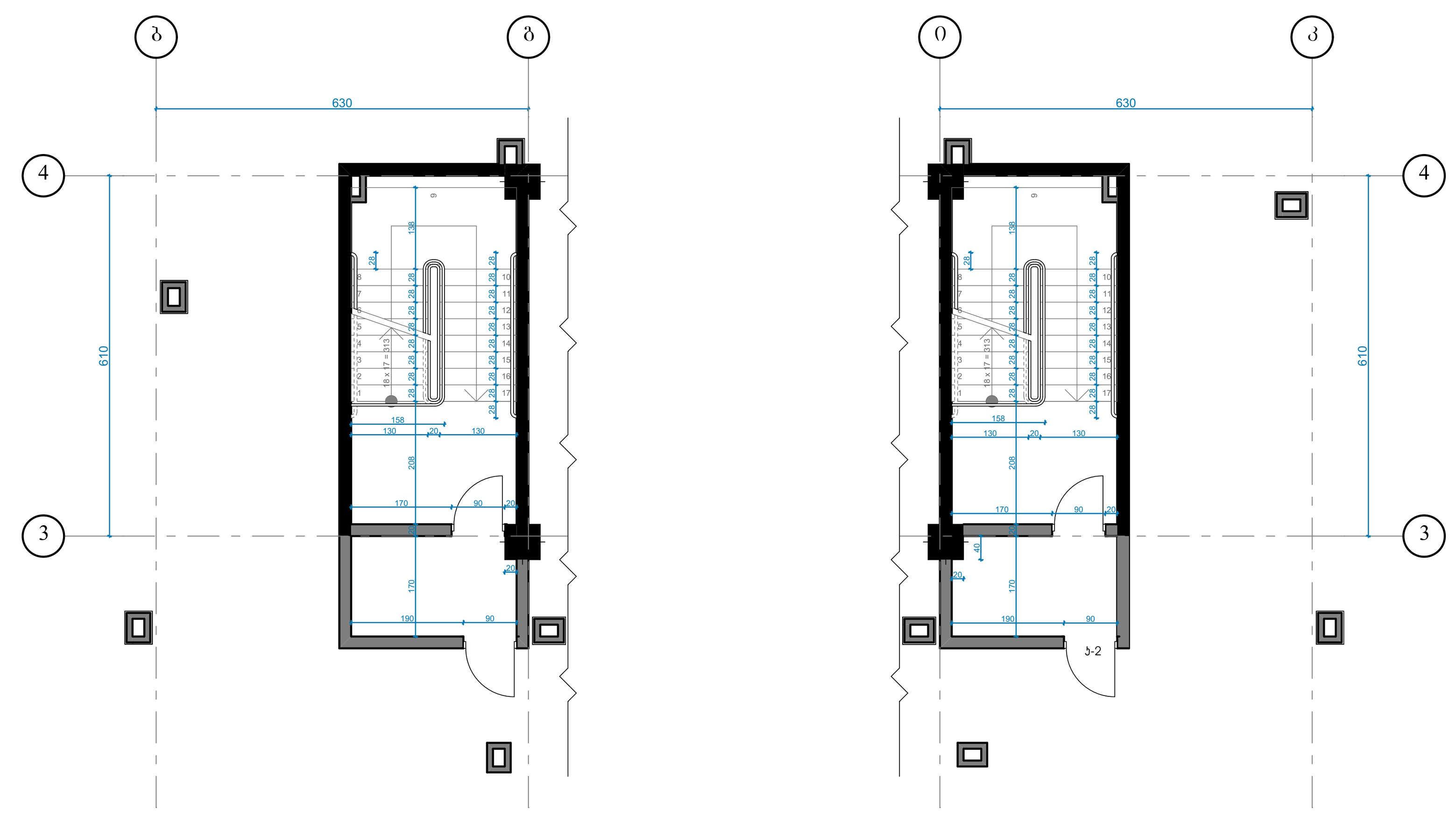

გეგმა -3.50 ნიშნულზე (ჭრილი 1-1)

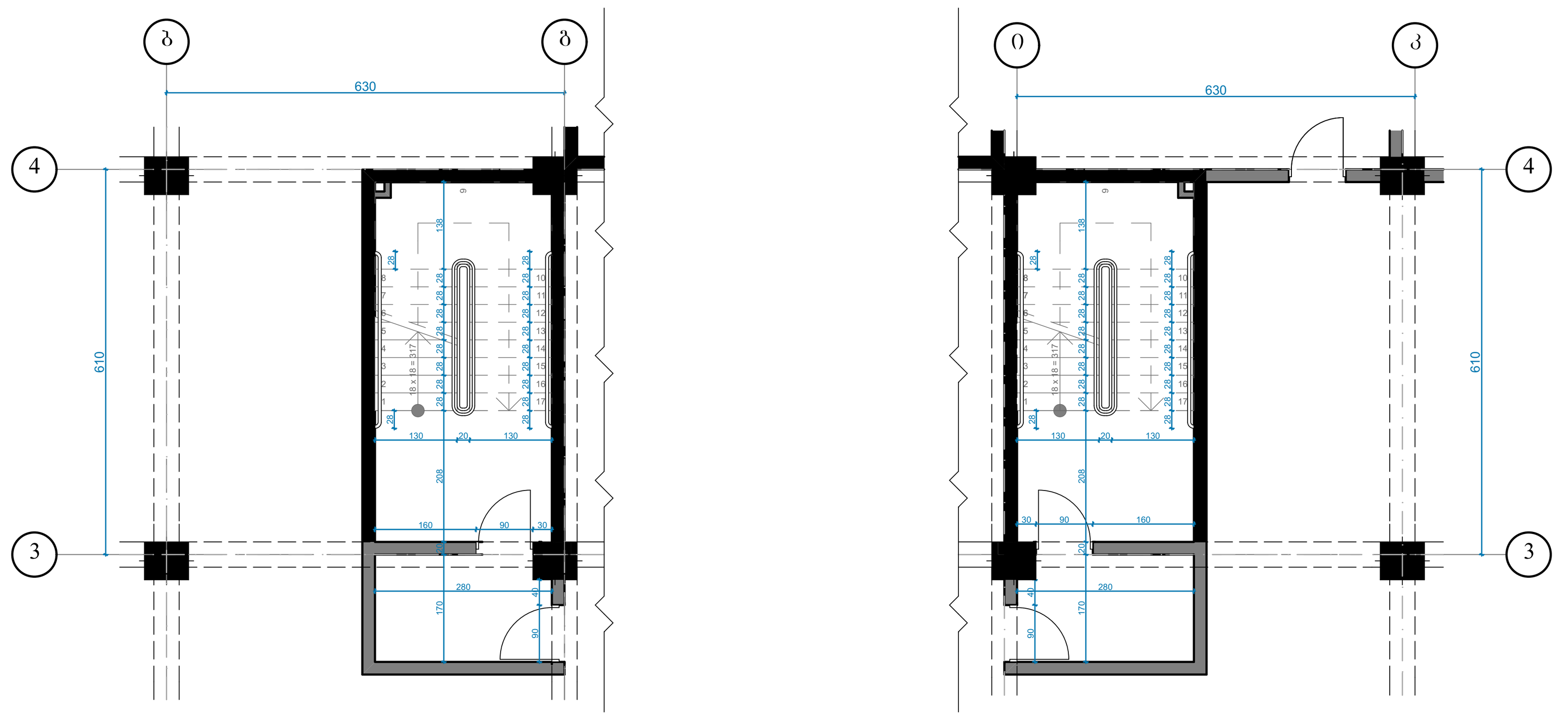

გეგმა +3.07-დან +34.37-მდე ნიშნულებზე (ჭრილი 3-3)

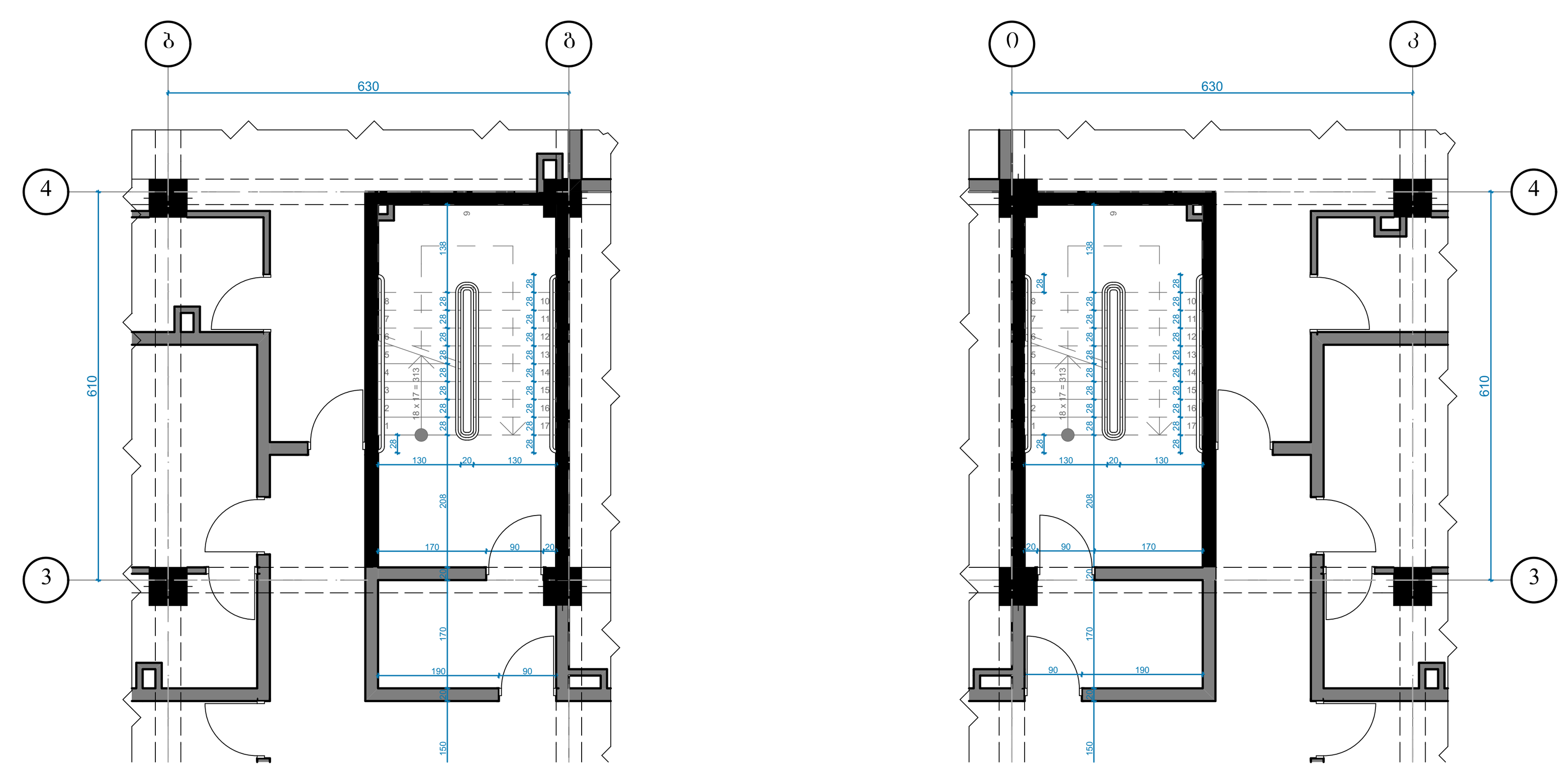

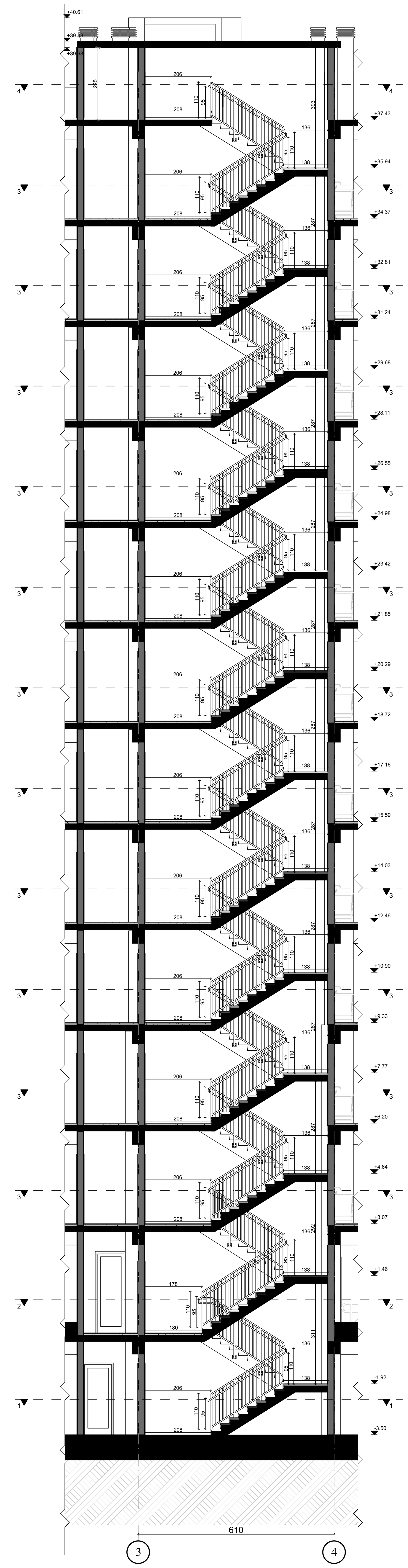

თბილისი 2020

ექსპლიკაცია

შენიშვნები და პირობითი აღნიშვნა

პროექტის სახელწოდება

მრავალბინიანი საცხოვრებელი სახლი

ობიექტის მისამართი

ქ. თბილისი, მოსკოვის გამზირი №38
(ს.კ: 01.19.34.003.216)

შ.პ.ს. "არქვეი"

ARCHWAY

ს.ნ.: 420425524
ელ-ფოსტა: arch.way@outlook.com

დირექტორი	უ.ჯანტურია
მთ. არქიტექტორი	დ. კაშია
დამკვეთი	შ.პ.ს. ისანი გარდენსი

ნახაზის დასახელება

კიბის დეტალური ნახაზები

მასშტაბი	ფორმატი	გვერდი
1:100	A-1	

ქვეითთა პანდუსი მ. 1:50

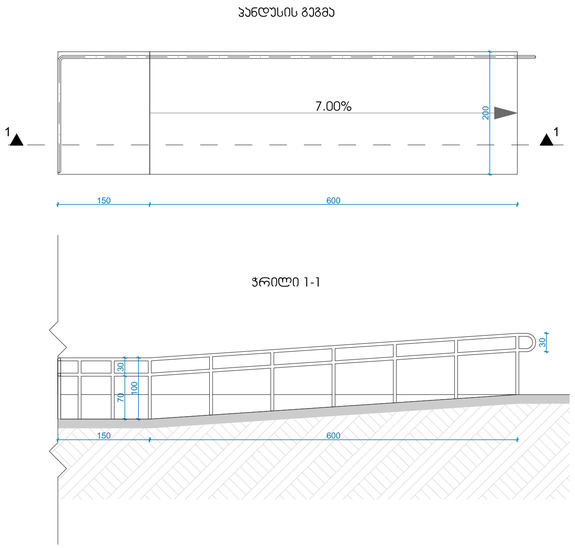

ლითონის მოაჯირი მ. 1:20

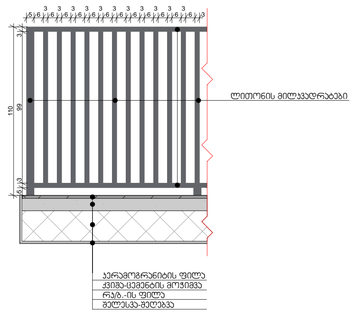

პარაპეტის და გადახურვის დეტალი მ. 1:50

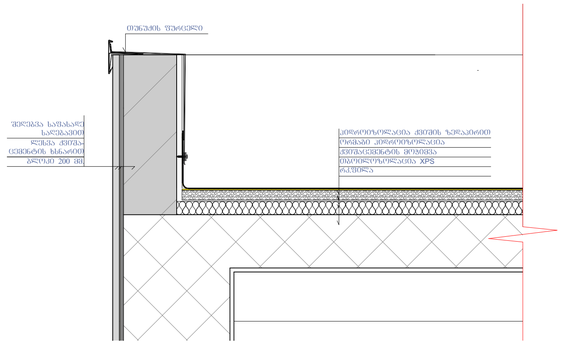

საავტომობილო პანდუსის გეგმა მ. 1:100

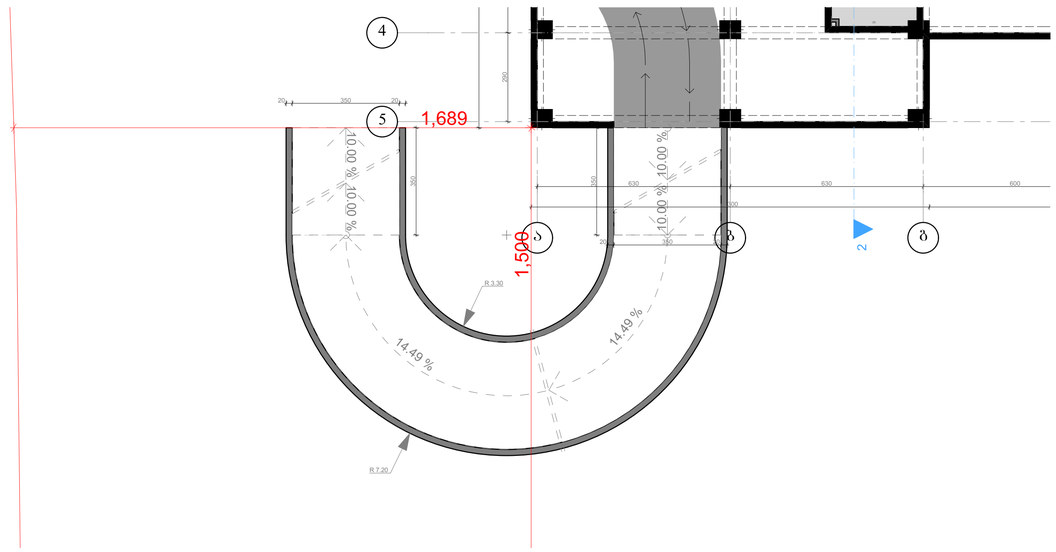

საავტომობილო პანდუსის განშლა მ. 1:100

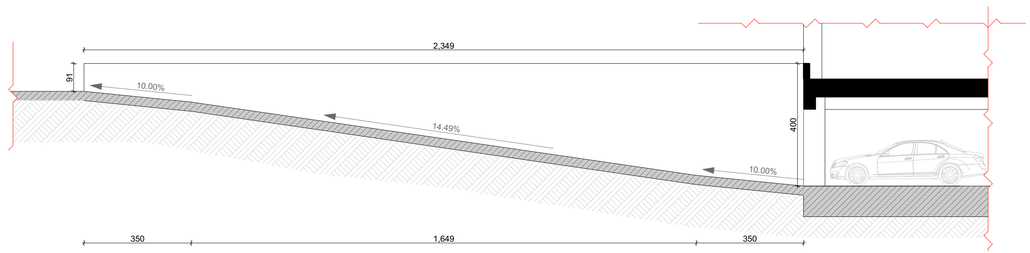

საფასადე მასალების სპეციფიკაცია

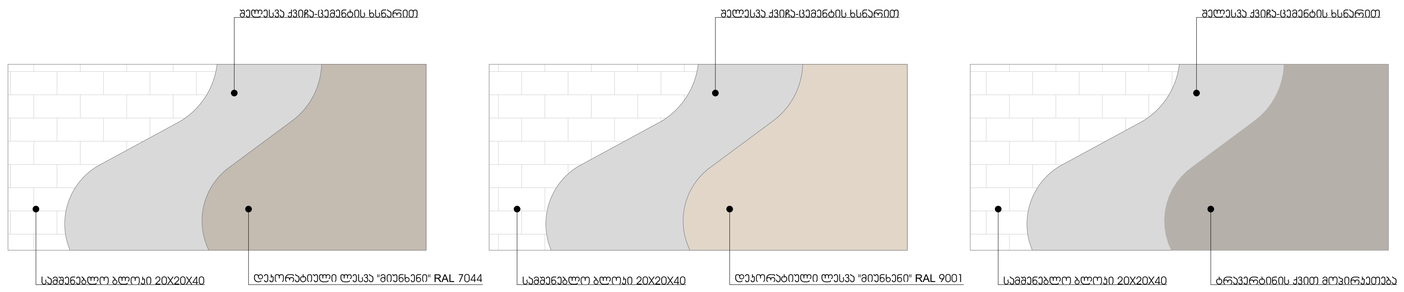

თბილისი 2020

პასტორალური

მენეჯმენტი და პიროზიტი პროექტი

პროექტის სახელწოდება

მრავალფენიანი სპორტული სახლი

ობიექტის მისამართი

ქ. თბილისი, მოსაოვის გვ№ტერი N:38
(ს.კ: 01.19.34.003.216)

შ.პ.ს. "არქვეი"

ს.ნ.: 420425524
ელ-ფოსტა: arch.way@outlook.com

დირექტორი	ე.ჯანბარია
მთ. არქიტექტორი	დ. კვარია
დამკვეთი	შ.პ.ს. ისანი მარდენი

ნახაზის დასახელება

დეტალური ნახაზი

მასშტაბი	ფორმატი	გვერდი
1:100, 1:20,	A-1	