შენობა-ნაგებობის უსაფრთხოების წესებთან შესაბამისობის ანალიზი

გამოყენებული წესები - **„შენობა-ნაგებობის უსაფრთხოების წესები“**

ჩამოთვალეთ შენობის დაკავებულებები და აღწერეთ თითოეული გამოყენება
1. sasawyobe jgufi sw-2 (avtosadgomi,rezervuari,xanZris marTvis centri da tumbos oTaxi, ტუნის ფერის ოთახი) 1 miwiszeda da 2 miწისქვეშა sarTulი. (-5,90 ; -2,95; +0,00; niSnulze)
2. sacxovrebeli jgufi sc-2 (sacxovrebeli binebi) II sarTulidan XVIsarTulis CaTvliT (+2,95 niSnulidan +47.05 niSnulis CaTvliT)

კონსტრუქციის ტიპი:	
განსაზღვრეთ კონსტრუქციის არსებული შენობისთვის: მაგალითი: II-A, II-B, V-A, V-B	
განსაზღვრეთ კონსტრუქციის ტიპი ახალი შენობისთვის: მაგალითი: II-A, II-B, V-A, V-B	I-A miwis donis zemoT I-A miwis donis qvemoT
შერეული კონსტრუქციის შემთხვევაში მიუთითეთ ტიპები, რომელიც გამოყენებული იქნება, განსაზღვრეთ ტიპები და მათი მდებარეობა:	

სიმაღლის შეზღუდვები ცხრილი 503 -ის მიხედვით		
დაკავებულობები	**დასაშვები სართულიანობა**	**შემოთავაზებული სართულიანობა**
1. sasawyobe jgufi sw-2	**შეუზღუდავი**	**3 (2 miwisqveSa da 1 miwiszeda sarTuli)**
2. sacxovrebeli jgufi sc-2	**შეუზღუდავი**	**15 (II sarTulidan XVI sarTulis CaTvliT)**
	დასაშვები სიმაღლე	**შემოთავაზებული სიმაღლე**
შენობის სიმაღლე =	**შეუზღუდავი**	**54.18 მ. (0.00 niSnulidan)**
მიწის დონის ზემოთ სართულ(ებ)ის რაოდენობა =	**შეუზღუდავი**	**16** (დამატებით 2 miწისქვეშა სართული)

ფართობის შეზღუდვები ცხრილი 503 -ის მიხედვით		
დაკავებულობები	დასაშვები ფართობი (სართულზე)	შემოთავაზებული ფართობი (სართულზე)
1. sasawyobe jgufi sw-2 (-2 sarTulze)	შეუზღუდავი	1262.2 მ² (-5.90 niSnulze)
2. sasawyobe jgufi sw-2 (-1 sarTulze)	შეუზღუდავი	1264.1 მ² (-2.95 niSnulze)
3. sasawyobe jgufi sw-2 (miwispira sarTuli)	შეუზღუდავი	1311.4 მ² (+0.00 niSnulze)
4. sacxovrebeli jgufi sc-2 (2 sarTuli)	შეუზღუდავი	1387.1 მ² (+2.95 niSnulze)
5. sacxovrebeli jgufi sc-2 (3 sarTuli)	შეუზღუდავი	1387.1 მ² (+6.10 niSnulze)
6. sacxovrebeli jgufi sc-2 (4 sarTuli)	შეუზღუდავი	1387.5 მ² (+9.25 niSnulze)
7. sacxovrebeli jgufi sc-2 (5 sarTuli)	შეუზღუდავი	1387.5 მ² (+12.40 niSnulze)
8. sacxovrebeli jgufi sc-2 (6 sarTuli)	შეუზღუდავი	1387.5 მ² (+15.55niSnulze)
9. sacxovrebeli jgufi sc-2 (7 sarTuli)	შეუზღუდავი	1388.3 მ² (+18.70 niSnulze)
10. sacxovrebeli jgufi sc-2 (8 sarTuli)	შეუზღუდავი	1388.3 მ² (+21.85 niSnulze)
11. sacxovrebeli jgufi sc-2 (9 sarTuli)	შეუზღუდავი	1388.3 მ² (+25.00 niSnulze)
12. sacxovrebeli jgufi sc-2 (10 sarTuli)	შეუზღუდავი	1388.3 მ² (+28.15 niSnulze)
13. sacxovrebeli jgufi sc-2 (11 sarTuli)	შეუზღუდავი	1388.3 მ² (+31.30 niSnulze)
14. sacxovrebeli jgufi sc-2 (12 sarTuli)	შეუზღუდავი	1362.2 მ² (+34.45 niSnulze)
15. sacxovrebeli jgufi sc-2 (13 sarTuli)	შეუზღუდავი	1362.2 მ² (+37.60 niSnulze)
16. sacxovrebeli jgufi sc-2 (14 sarTuli)	შეუზღუდავი	1362.2 მ² (+40.75 niSnulze)
17. sacxovrebeli jgufi sc-2 (15 sarTuli)	შეუზღუდავი	1362.2 მ² (+43.90 niSnulze)
18. sacxovrebeli jgufi sc-2 (16 sarTuli)	შეუზღუდავი	1362.2 მ² (+47.05 niSnulze)
შემოთავაზებული ფართობების ჯამი =	**24526.9 m²**	
სართულების რაოდენობა =	**18**	
შენობის საერთო ფართობი =	**27964.8 m²**	

გარე კედლის ცეცხლმედეგობისა და ღიობისადმი მოთხოვნები ცხრილების 602-ის და 705.8 -ის მიხედვით									
გარე კედელი	ხანძარსაწინააღმდეგო მანძილი (მეტრი)	ცეცხლმედეგობის ხარისხი (საათი)		კედლის ღიობების ფართობი (კედლის %)					
		მოთხოვნილი	გათვალისწინებული	დასაშვები			გათვალისწინებული		
				დაუცველი	დაუცველი საშხეფებით	დაცული	დაცული	დაუცველი საშხეფებით სწ-2	დაუცველი სც-2
1-14’	9< საზოგადოებრივი გზა	0	4	SeuzRudavi	არ moeTxoveba	არ moeTxoveba		აკმაყოფილებს	აკმაყოფილებს
ა-დ	9< წარმოსახვითი საზღვარი	0	4	SeuzRudavi	არ moeTxoveba	არ moeTxoveba		აკმაყოფილებს	აკმაყოფილებს
14-1	9< წარმოსახვითი საზღვარი	0	4	SeuzRudavi	არ moeTxoveba	არ moeTxoveba		აკმაყოფილებს	აკმაყოფილებს
დ-ა	9< საზოგადოებრივი გზა	0	4	SeuzRudavi	არ moeTxoveba	არ moeTxoveba		აკმაყოფილებს	აკმაყოფილებს

ხანძრისაგან დაცვის სისტემებისადმი მოთხოვნები							
დაკავებულობები/ სივრცეები/გასასვლელი საშუალებები	ავტოსაშხეფი სისტემა	ალტერნატიული ავტომატური ცეცხლსაქრობი სისტემები	სახანძრო განგაშისა, კვამლაღმომჩენი და ცეცხლაღმომჩენი სისტემები	სახანძრო მილდგარების სისტემები	კვამლის საკონტროლო სისტემები	ხელის ცეცხლმაქრები	საავარიო განგაშის სისტემები
1.sasawyobe jgufi sw-2 (ავტოსადგომი) 2 miwisqveSa da 1miwisPira -5,90; -2,95; +0,00 ; niSnulze	კი	კი (სახანძრო ტუმბოები)	კი	კი (-5,90; -2,95; +0,00 ; ნიშნულზე სახანძრო კარადა)	კი (მექნიკური განიავების სისტემით)	კი	
2.sacxovrebeli jgufi sc-2 IisarTulidan XVI sarTulis CaTvliT (+2.95 niSnulidan +47.05 niSnulis CaTvliT)			კი კვამლზე მორეაგირე მაუწყებელი				
კიბის უჯრედი			კი	კი (მილდგარები)	კი (გზა-კიბე დაწნევის სისტემით)		

ლიფტები			კი		კი (ლიფტების შახტა და ფოიე დაწნევის სისტემით)		
დერეფანი	კი		კი	**Kki** (saxanZro karadebi)	კი (მექნიკური განიავების სისტემით)	კი	
სახანძრო-სამაშველო სამსახურის მიერ გამოსაყენებელი მისაერთებლები				კი			
სახანძრო ტუმბოები და წყლის რეზერვუარი **(-5.90 niSnulze)**				კი			

განიავებისადმი მოთხოვნები		
დაკავებულობები/სივრცეები/გასასვლელი საშუალებები	ბუნებრივი განიავება	ხელოვნური განიავება
saსawyobo jgufi **sw-2** (ავტოსადგომი)	კი	კი
saცხოვრებელი **jgufi sც-2** (ბინები)	კი	კი
კიბის უჯრედი	-	კი
ლიფტები	-	კი
დერეფანი	-	კი

თითოეული სართულიდან გასასვლელი საშუალება									
სართულები	დაკავებულობა და დაკავებულობის დატვირთვის ჯამური მაჩვენებელი	მოთხოვნილი გასასვლელების/გასასვლელთან მისადგომის რაოდენობა	გათვალისწინებული გასასვლელების/გასასვლელთან მისადგომის რაოდენობა და ტიპი	გასასვლელი საშუალებების სიგანე(მეტრი)					
				გზა-კიბეები		დერაფანი,		გასასვლელის გზა-კარი	
				მოთხოვნილი	გათვალისწინებული	მოთხოვნილი	გათვალისწინებული	მოთხოვნილი	გათვალისწინებული
მიწისქვეშა -2 სართული	**sw-2** **d.d- 68**	**2**	**2**	**1.10 m.**	**1.25 m.**	**1.20m.**	**1.70m./ 3.20m**	**82 sm.**	**82** სმ.

მიწისქვეშა -1 სართული	**sw-2 d.d- 68**	**2**	**2**	**1.10 m.**	**1.25 m.**	**1.20m.**	**1.20m./ 3.30m**	**82 sm.**	**82 სმ.**
მიწის პირა 1 სართული	**sw-2** d.d- 71	**2**	2	**1.10 m.**	**1.25 m.**	**1.20 m.**	**1.20m./ 1.60m**	**82 sm.**	**82 სმ.**
მეორე მესამე **sarTulis CaTvliT**	**სც-2** TiToeuli sarTulisTvis (ჯამური დ.დ. 74	**2**	**2**	**1.10 m.**	**1.25 m.**	**1.20 m.**	**1.70 m.**	**82 sm.**	**82 სმ.**
მეოთხე მეთექვსმეტე **sarTulis CaTvliT**	**სც-2** TiToeuli sarTulisTvis (ჯამური დ.დ. 73)	**2**	**2**	**1.10 m.**	**1.25 m.**	**1.20 m.**	**1.70 m.**	**82 sm.**	**82 სმ.**

წყალსადენი სისტემის ფიქსირებული მოწყობილობების რაოდენობა

ცხრილი 1602.1-ის მიხედვით

სართულები	დაკავებულობა და დაკავებულობის დატვირთვის ჯამური მაჩვენებელი	ფიქსირებული მოწყობილობები(ცალი)											
		უნიტაზი		ტუალეტის ხელსაბანები		აბაზანა/შხაპი		სასმელი წყლის ფანტანი		სამომსახურეო ნიჟარა		სამზარეულოს ნიჟარა	
		მოთხოვნილი	წინასწარ გათვალისწინებული	მოთხოვნილი	წინასწარ გათვალისწინებული	მოთხოვნილი	წინასწარ გათვალისწინებული	მოთხოვნილი	წინასწარ გათვალისწინებული	მოთხოვნილი	წინასწარ გათვალისწინებული	მოთხოვნილი	წინასწარ გათვალისწინებული
3 სართული (ავტოსადგომი)	**sw-2 d.d- 207**	0	0	0	0	0	0	0	0	0	0	0	0

წყალსადენი სისტემის ფიქსირებული მოწყობილობების რაოდენობა-საცხოვრებელი ჯგუფი

სც-2 და სც-3 ქვეჯგუფები

ცხრილი 1602.1-ის მიხედვით

სართულები	საცხოვრებელი ერთეულები	ფიქსირებული მოწყობილობები									
		უნიტაზი (ერთ საცხოვრებელ ერთეულზე)		ტუალეტის ხელსაბანები (ერთ საცხოვრებელ ერთეულზე)		აბაზანა/შხაპი (ერთ საცხოვრებელ ერთეულზე)		სამზარეულოს ნიჟარა (ერთ საცხოვრებელ ერთეულზე)		ავტომატური სარეცხი მანქანის მისაერთებელი	
		მოთხოვნილი	წინასწარ გათვალისწინებული	მოთხოვნილი	წინასწარ გათვალისწინებული	მოთხოვნილი	წინასწარ გათვალისწინებული	მოთხოვნილი	წინასწარ გათვალისწინებული	მოთხოვნილი	წინასწარ გათვალისწინებული
II sarTulidan XVI sarTulis CaTvliT	**sc-2** (ერთ ერთეულზე) **sarTulze d.d- 73**	1	1	1	1	1	1	1	1	1	1

გამოყენებული პირობითი აღნიშვნები

მიწის ნაკვეთის საკადასტრო საზღვარი

ნიშნული გეგმაზე
ნიშნული ჭრილზე

ღერძი

ს3	2.8
42,2	ტ.ტ 15

დაკავებულობის ჯგუფი
დაკავებულობის ფაქტორი
დაკავებულობის ტევადობა
დაკავებულობის ფართი

ბინა №	
59.2 მ²	
ბინის საერთო ფართი	
49.0	10.2

ბინის ნომერი
საერთო ფართობი
საზაფხულო ფართობი
საცხოვრებელი ფართობი

0.90	№1
2.30	20

კარის თავისუფალი სიგანე
კარის სპეციფიკაციის
ხანძარმედეგობა
კარის სიმაღლე

კედლის ცეცხლმედეგობა (ნახევარსაათიანი)
კედლის ცეცხლმედეგობა (ერთსაათიანი)
კედლის ცეცხლმედეგობა (ორსაათიანი)
კედლის ცეცხლმედეგობა (სამსაათიანი)
კედლის ცეცხლმედეგობა (**YTONG** ოთხ საათიანი)

ღიობი ფილაში

კვამლის
საკონტროლო სისტემების ღიობი ფილაში

გრუნტი

რკინა-ბეტონის სტრუქტურული
ელემენტი : სვეტი, რიგელი, დიაფრაგმა, ფილა
2 სთ- ზე მეტი ცეცხლმედეგობით

ბეტონის ბლოკის წყობა

სახანძრო დაკავებულობის
ჯგუფი სწ2

საცხოვრებელი
დაკავებულობის ჯგუფი სც2

გასასვლელამდე სავალი მაქსიმალური მანძილი

მისაწვდომი სვლაგეზი

მანძილი სახანძრო მილდგარამდე

გასასვლელი

N

ჩრდილოეთის აღნიშვნის ნიშანი

ავტომობილის მოძრაობის მიმართულება

საფეხმავლო ბილიკი

სახანძრო განგაშის
ხელით სამართავი სისტემა

მხედველობითი
განგაში

სახანძრო მილდგარი

სახანძრო კარადა

ხელის ცეცხლმაქრი

ავარიული განათება
(დერეფანი; გზა-კიბე)

ავტოსაშხეფი და
კვამლზე მორეაგირე
მაუწყებელი

ავტოსაშხეფი

ავტოსაშხეფი და
კვამლაღმომჩენი

ჰიდრანტი

სახანძრო
მისაერთებელი

ალტერნატიული ავტომატური ცეცხლსაქრობი სისტემა

საგანგებო ხმოვანი
განგაშის
საკომუნიკაციო სისტემა

სახანძრო
განყოფილებასთან კავშირის სისტემა.

სასწრაფო სამედიცინო
დახმარების საერთაშორისო სიმბოლო

D-01

პარაპეტის მოწყობა

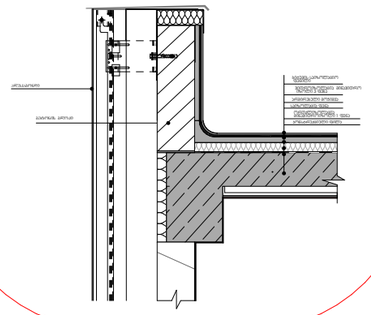

D-02

აივანი მოპირკეთება

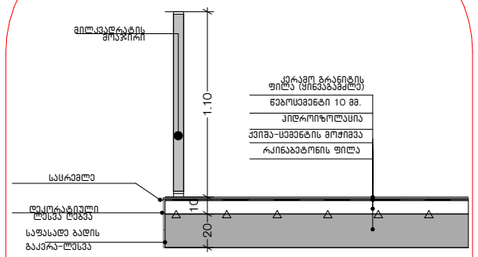

D-03

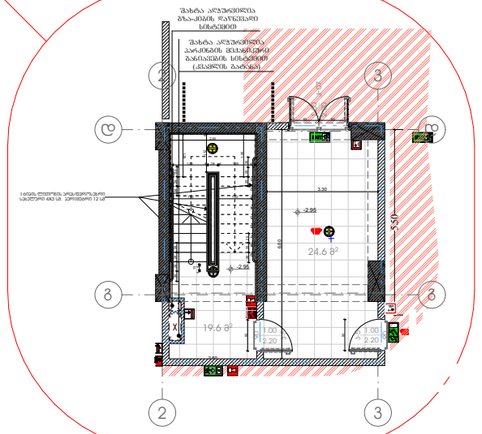

D-04

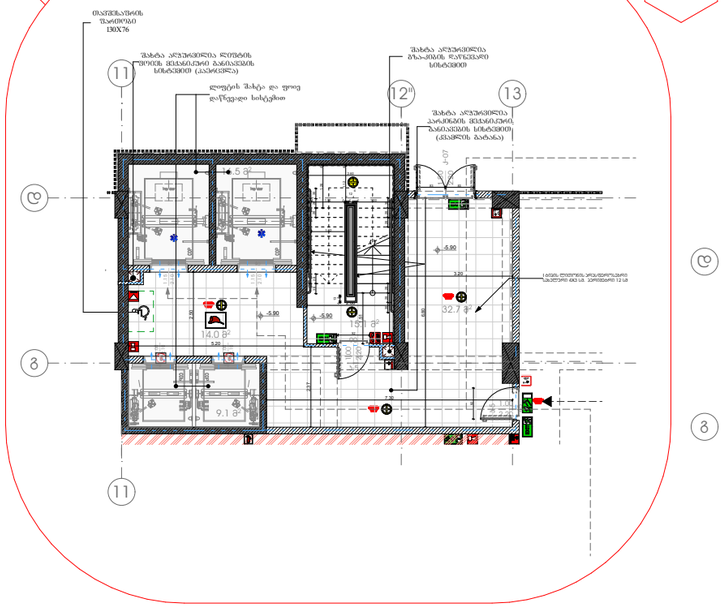

D-05

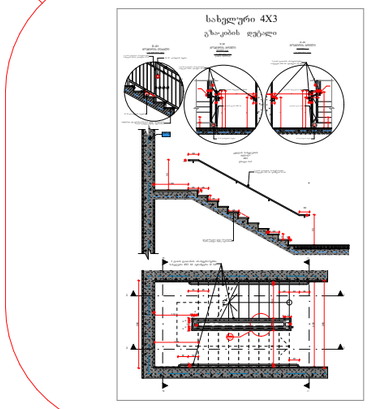

აივნის მოაჯირის დეტალი

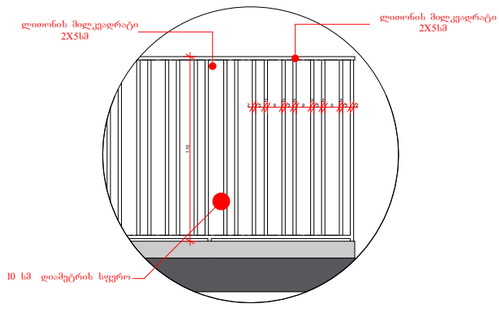

D-06

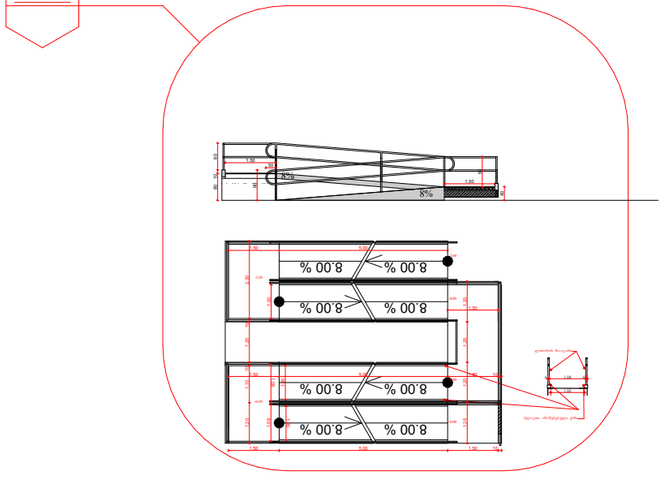

მრავალბინიანი საცხოვრებელი სახლი "მუხიანი 3 ა ბლოკი"

ობიექტის მისამართი: ქ.თბილისი, დასახლება მუხიანი, მიკრო/რაიონი IV, რაიონირებირების მოედნის/ნაკვეთის მხარეს (ს.კ. 01.11.17.005.154)

დამკვეთი

შ.პ.ს. "მუხიანი დეველოპმენტი"

საიდენტიფიკაციო კოდი: 400270407

სიტუაციური სქემა



ა ბლოკი

ტექნიკური-ეკონომიკური მაჩვენებლები

შენიშვნები:

* ნახაზი შესრულებულია სანტიმეტრებში
* ნახაზზე მოცემულია არქიტექტურული და კონსტრუქციული ნიშნულები
* არქიტექტურულ გეგმებზე დატანილია ხანძარსაწინააღმდეგო სისტემა

ეტაპობრივი აღნიშვნები

საპროექტო ორგანიზაცია

თანამდებობა	გვარი	ხელმოწერა
მთ.არქიტექტორი	ხაჯალიანი	
არქიტექტორი		
დაკვირვება		
კონსტრუქტორი		
პროექტ. ხელმძღვანი		

ნახაზის სახელი

კვანძები

ფურცლის სახელი	ფურცელი
A-100	A-100-01
ფორმატი	მასშტაბი
A1	1:100
თარიღი	რევიზია №
	rev 001

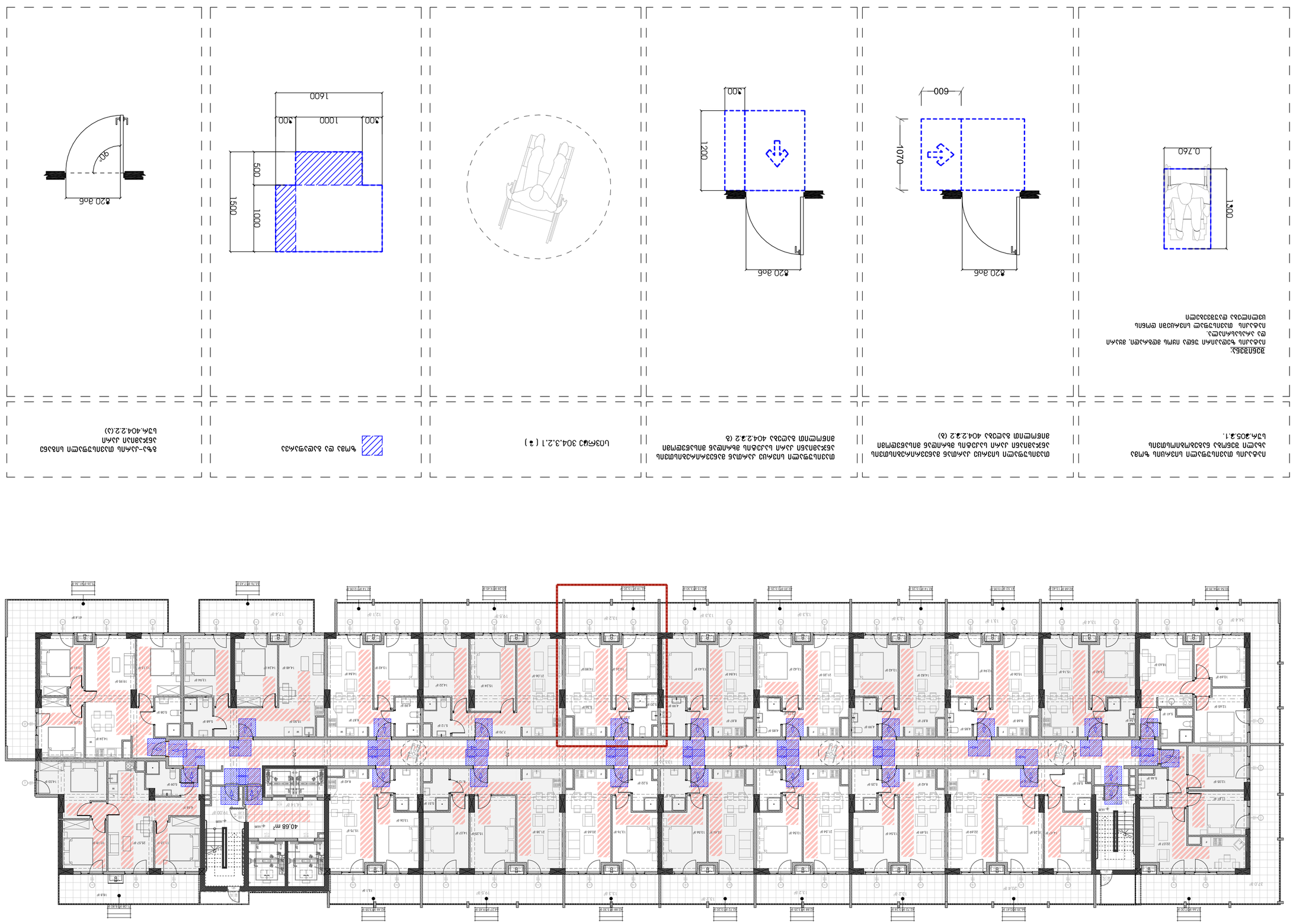

ველოსაპედე.
ნაგებობის ჭიაღრში ველოსაპედი ვერტიკალური განლაგებით, ველოსაპედის ბორბლის დიამეტრი 60სმ-მდე.
ნაგებობა დასაშვებია ცენტრალური გათბობის ქსელთან მიერთების გარეშე.

ტიპიური ველოსაპედის განთავსების სქემა
ველოსაპედის ზომები 404.2.3.2 (ბ)

ტიპიური ველოსაპედის განთავსების სქემა
ველოსაპედის ზომები 404.2.3.2 (გ)

ტექნიკური რეგლამენტის 304.3.2.1 (ბ) მოთხოვნის ილუსტრაცია

ველოსაპედის განთავსების ადგილი
ველოსაპედის ზომები 404.2.2.2 (ა)

ველოსაპედის განთავსების ადგილი
ველოსაპედის ზომები 404.2.2.2.(ე)
ნებადართული ველოსაპედის ტიპი

ნებადართული ველოსაპედის ტიპი	2 ბორბლიანი ველოსიპედი
ველოსაპედის განთავსების ადგილი	A-100
ველოსაპედის განთავსების სქემა	A-100-01
ნახაზის მასშტაბი	1:170
ფორმატი	A2
ტექნიკური ნახაზის №	

შპს „შენობის ველოსაპედე"
ტელ: 400270407

ველოსაპედის განთავსების ადგილის ადგილმდებარეობა



ველოსაპედის განთავსების ადგილის ფართი

ველოსაპედის განთავსების ადგილის ფართის გამოთვლა

ველოსაპედის ადგილების რაოდენობა	ადგილი	ველოსიპედის ზომა
ველოსაპედის განთავსების ადგილის ფართი	ფართი მ²	
ველოსაპედის განთავსების ადგილის სიგრძე	სიგრძე მ	
ველოსაპედის განთავსების ადგილის სიგანე	სიგანე მ	
ველოსაპედის განთავსების ადგილის სიმაღლე	სიმაღლე მ	

ველოსაპედის განთავსების ადგილის ფართის გამოთვლა

ველოსაპედის ადგილების რაოდენობა	ადგილი
ველოსაპედის განთავსების ადგილის ფართი	ფართი მ²
ველოსაპედის განთავსების ადგილის სიგრძე	სიგრძე მ
ველოსაპედის განთავსების ადგილის სიგანე	სიგანე მ
ველოსაპედის განთავსების ადგილის სიმაღლე	სიმაღლე მ

ველოსაპედის განთავსების ადგილის ფართის გამოთვლა

ველოსაპედის განთავსების ადგილის ფართი

"ბ" ტიპის ბინები ქვეთავი 1104-ს მიხედვით, "მისაწვდომი ეროვნული სტანდარტები"-ს შესაბამისად

ბ-ტიპის ბინაში №1,21,41,61,81,101,121,141,161,181,201,221,241,261,281
მისაწვდომი სველი წერტილი

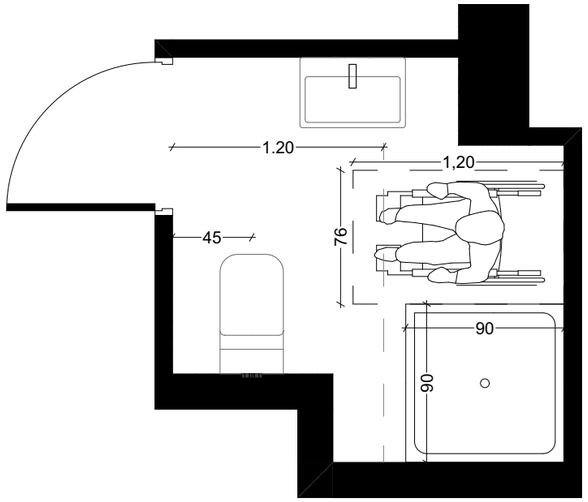

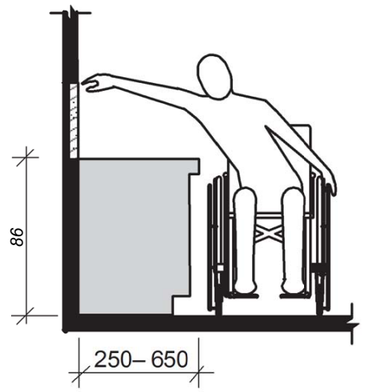

ხელსაბანი ბ ტიპის ერთეულებში
ვარიანტი ბ სააბაზანოებში
სურ.1104.11.3.2.1

ბ-ტიპის ბინაში №2,22,42,62,82,102,122,142,162,182,202,222,242,262,282
მისაწვდომი სველი წერტილი

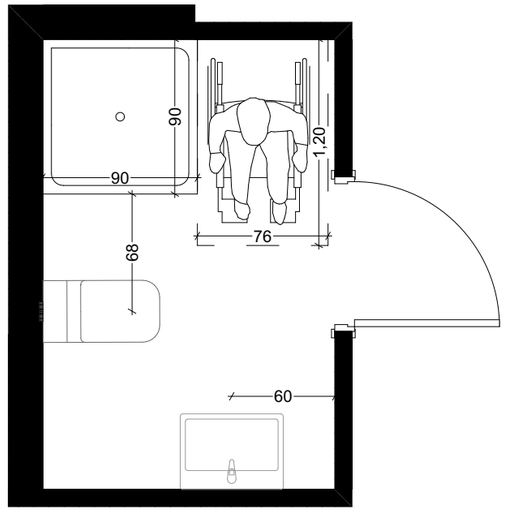

კარი MDF-ის

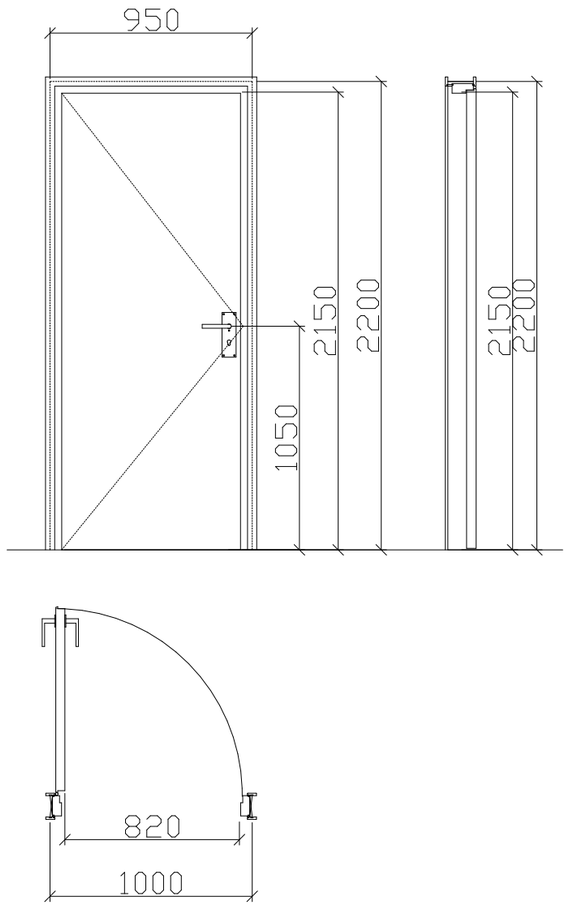

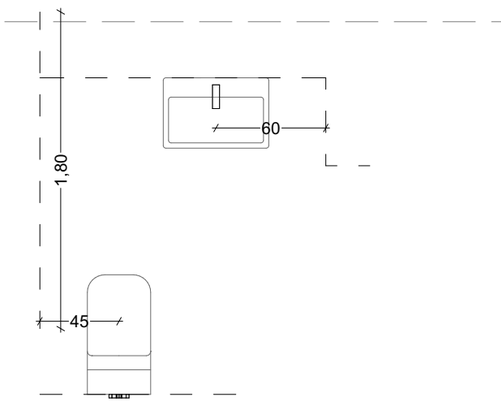

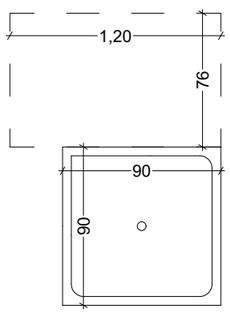

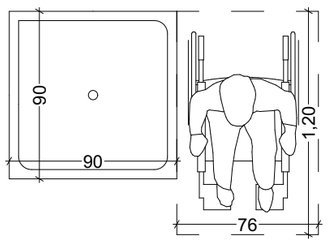

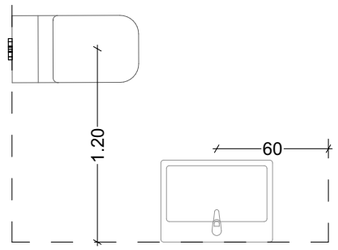

მრავალბინიანი საცხოვრებელი სახლი
"მუხიანი ა ბლოკი"

ობიექტის მისამართი: ქ.ბათუმში, დასახლება მუხიანი, მიკრო/რაიონი IV, რაიონიქარხნის მოედნისპირა მხარეს (ს.კ. 01.11.17.005.154)

დამკვეთი

შ.პ.ს. "მუხიანი დეველოპმენტი"

საიდენტიფიკაციო კოდი: 400270407

სიტუაციური სქემა



ა ბლოკი

ტექნიკური-ეკონომიკური მაჩვენებლები

შენიშვნები:

* ნახაზი შესრულებულია სანტიმეტრებში
* ნახაზზე მოცემულია არქიტექტურული და კონსტრუქციული ნაწილები
* არქიტექტურულ გეგმებზე დატანილია ხანძარსაწინააღმდეგო სისტემა

პერსპექტივა აღნიშვნები

საპროექტო ორგანიზაცია

თანამდებობა	გვარი	ხელმოწერა
მთავარპროექტორი	სპასალიანი	
არქიტექტორი	ლეკვლაძელიძე	
დაკვეთა		
კონსტრუქტორი		
პროექტ. მენეჯერი		

ნახაზის სახელი

ფურცლის სახელი	ფურცელი
A-100	A-100-01
ფორმატი	მასშტაბი
A2	1:###
თარიღი	რევიზია №

"ბ" ტიპის ბინები ქვეთავი 1104-ს მიხედვით, "მისაწვდომი ეროვნული სტანდარტები"-ს შესაბამისად

ბ-ტიპის ბინაში №3,23,43,63,83,103,123,143,163,183,203,223,243,263,283 მისაწვდომი სველი წერტილი

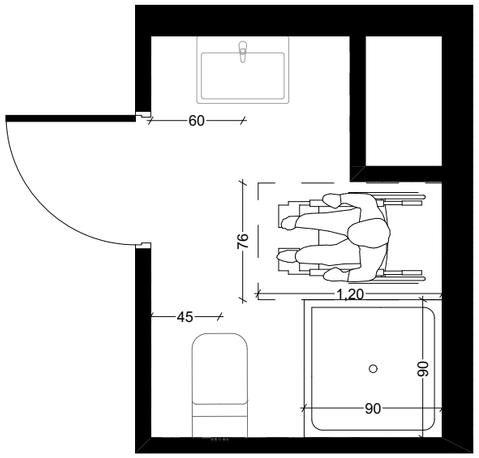

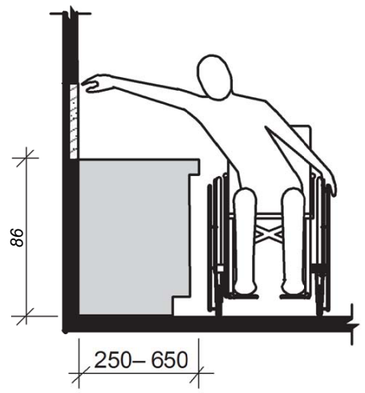

ხელსაბანი ბ ტიპის ერთეულებში
ვარიანტი ბ სააბაზანოებში
სურ.1104.11.3.2.1

კარი MDF-ის

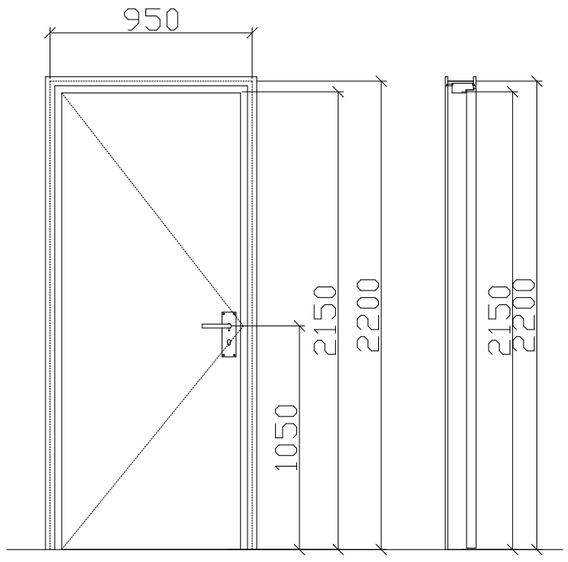

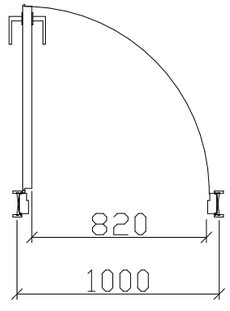

ბ-ტიპის ბინაში №4,24,44,64,84,104,124,144,164,184,204,224,264,284 მისაწვდომი სველი წერტილი

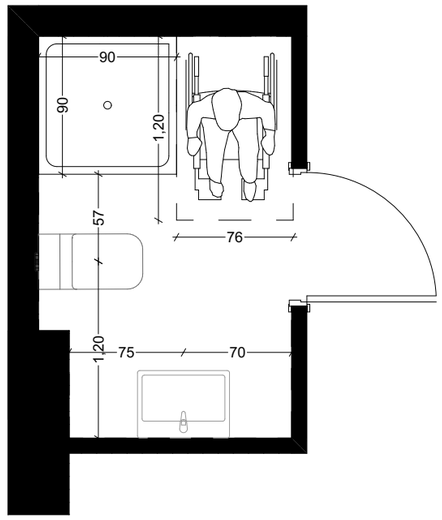

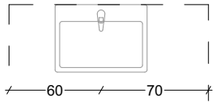

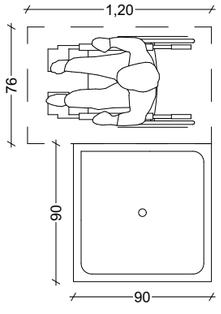

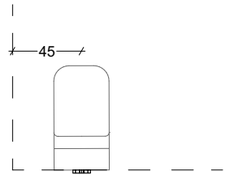

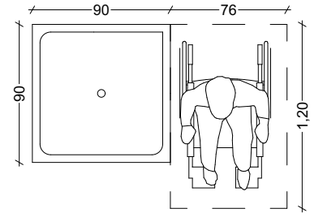

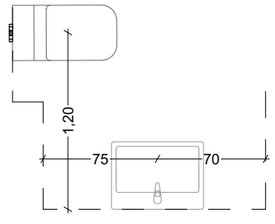

მრავალბინიანი საცხოვრებელი სახლი "მუხიანი ა ბლოკი"

ობიექტის მისამართი: ქ.ბათუმში, დასახლება მუხიანი, მიკრო/რაიონი IV, რაიონიქარხნის მოსახლეობის მხარეს (ს.კ. 01.11.17.005.154)

დამკვეთი

შ.პ.ს. "მუხიანი დეველოპმენტი"

საიდენტიფიკაციო კოდი: 400270407

სიტუაციური სქემა



ა ბლოკი

ტექნიკური-ეკონომიკური მაჩვენებლები

შენიშვნები:

* ნახაზი შესრულებულია სანტიმეტრებში
* ნახაზზე მოცემულია არქიტექტურული და კონსტრუქციული ნაწილები
* არქიტექტურულ გეგმაზე დატანილია ხანძარსაწინააღმდეგო სისტემა

პირობითი აღნიშვნები

საპროექტო ორგანიზაცია

თანამდებობა	გვარი	ხელმოწერა
მთავარი არქიტექტორი	საყანელია	
არქიტექტორი	ლეკვლაკელიძე	
დაკვეთა		
კონსტრუქტორი		
არქიტ. მეცნიერი		

ნახაზის სახელი

ფურცლის სახელი	ფურცელი
A-100	A-100-01
ფორმატი	მასშტაბი
A2	1:###
თარიღი	რევიზია №

"ბ" ტიპის ბინები ძველთავი 1104-ს მიხედვით, "მისაწვდომი ეროვნული სტანდარტები"-ს შესაბამისად

ბ-ტიპის ბინაში №5,25,45,65,85,105,125,145,165,185,205,225,245,265,285 მისაწვდომი სველი წერტილი

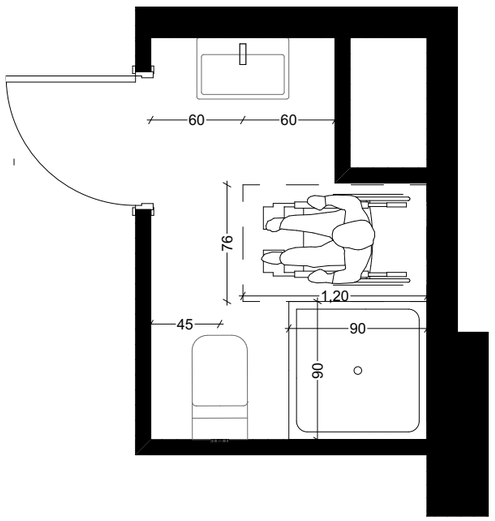

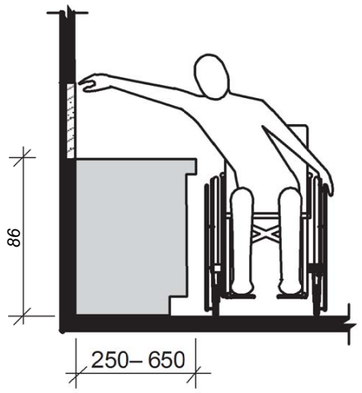

ხელსაბანი ბ ტიპის ერთეულებში
ვარიანტი ბ სააბაზანოებში
სურ.1104.11.3.2.1

ბ-ტიპის ბინაში № 6,26,46,66,86,106,126,146,166,186,206,226,246,266,286,1 1,31,51,71,91,111,131,151,171,191,211,231,251,271,291 მისაწვდომი სველი წერტილი

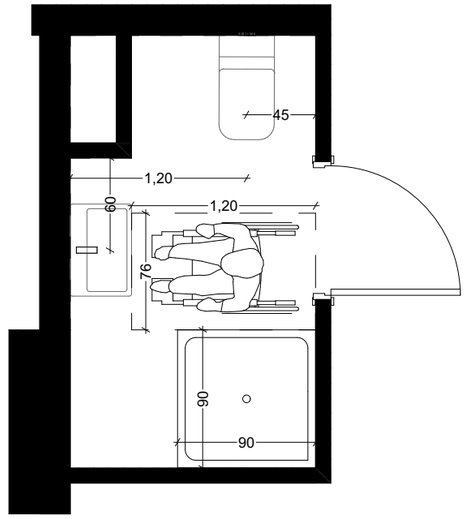

კარი MDF-ის

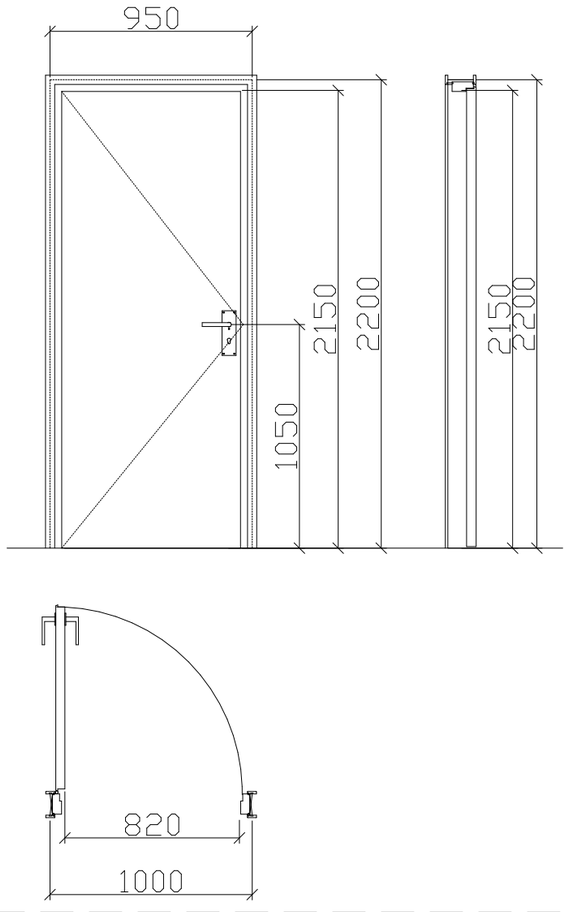

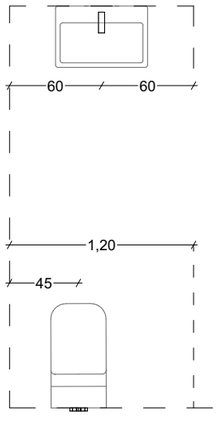

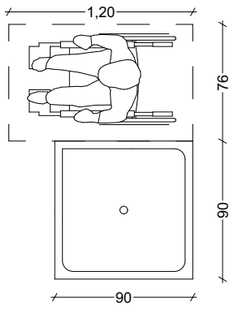

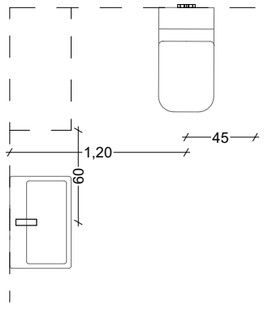

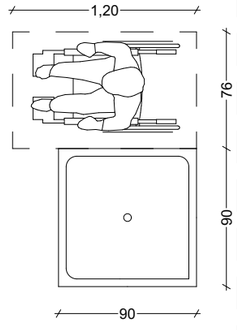

მრავალბინიანი საცხოვრებელი სახლი "მუხიანი ა ბლოკი"

ობიექტის მისამართი: ქ.ბათუმში, დასახლება მუხიანი, მიკრო/რაიონი IV, რაიონიქარხნის მოპირდაპირე მხარეს (ს.კ. 01.11.17.005.154)

დამკვეთი

შ.პ.ს. "მუხიანი დეველოპმენტი"

საიდენტიფიკაციო კოდი: 400270407

სიტუაციური სქემა



ა ბლოკი

ტექნიკური-ეკონომიკური მაჩვენებლები

შენიშვნები:

* ნახაზი შესრულებულია სანტიმეტრებში
* ნახაზზე მოცემულია არქიტექტურული და კონსტრუქციული ნაწილები
* არქიტექტურულ გეგმაზე დატანილია ხანძარსაწინააღმდეგო სისტემა

აბრევიატურა აღნიშვნები

საპროექტო ორგანიზაცია

ავტორი	გვარი	ხელმოწერა
მთავარი არქიტექტორი	სალარიანი	
არქიტექტორი	ლეკვლაძე	
დაანგარა		
კონსტრუქტორი		
პროექტ. მენეჯერი		

ნახაზის სახელი

ნახაზის სახელი	ნახაზის ნომერი
A-100	A-100-01
ფორმატი	მასშტაბი
A2	1:###
თარიღი	რევიზია №

"ბ" ტიპის ბინები ქვეთავი 1104-ს მიხედვით, "მისაწვდომი ეროვნული სტანდარტები"-ს შესაბამისად

ბ-ტიპის ბინაში №12,32,52,72,92,112,132,152,172,192,212,232,252,272,292,
მისაწვდომი სველი წერტილი

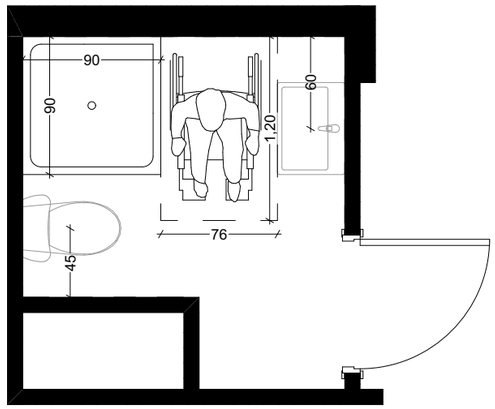

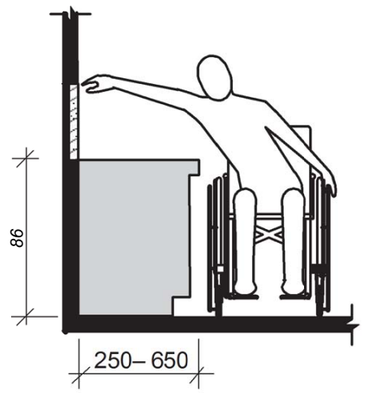

ხელსაბანი ბ ტიპის ერთეულებში
ვარიანტი ბ სააბაზანოებში
სურ.1104.11.3.2.1

ბ-ტიპის ბინაში №13,33,53,73,93,113,153,173,193,213,233,253,273,293,
მისაწვდომი სველი წერტილი

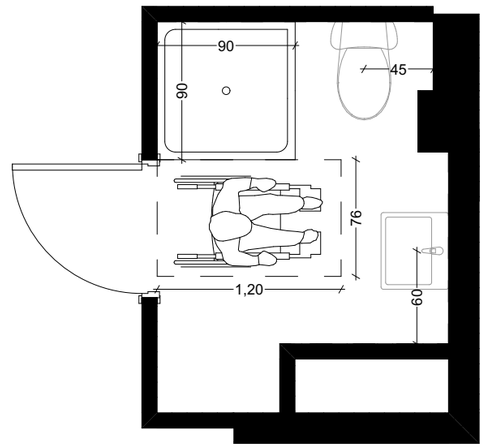

კარი MDF-ის

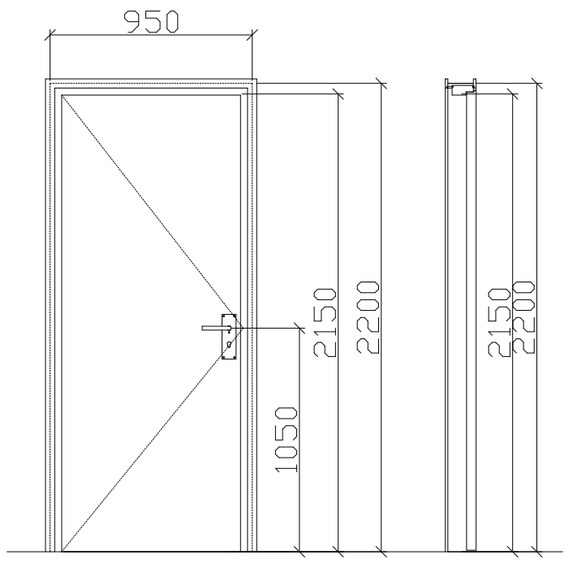

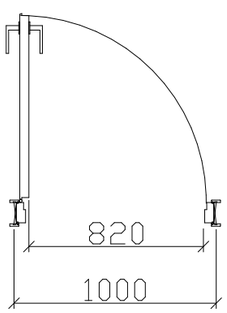

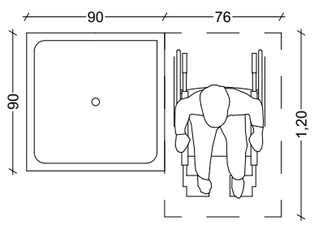

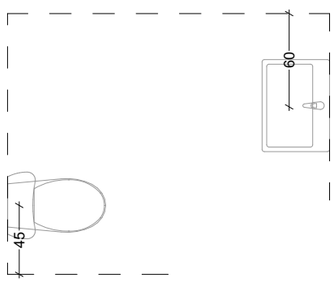

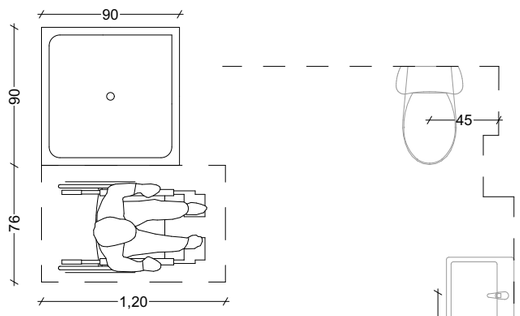

მრავალბინიანი საცხოვრებელი სახლი "მუხიანი ა ბლოკი"

ობიექტის მისამართი: ქ.ბათუმში, დასახლება მუხიანი, მიკრო/რაიონი IV, რაიონიქარხნის მოპირდაპირე მხარეს (ს.კ. 01.11.17.005.154)

დამკვეთი

შ.პ.ს. "მუხიანი დეველოპმენტი"

საიდენტიფიკაციო კოდი: 400270407

სიტუაციური სქემა



ა ბლოკი

ტექნიკური-ეკონომიკური მაჩვენებლები

შენიშვნები:

* ნახაზი შესრულებულია სანტიმეტრებში
* ნახაზზე მოცემულია არქიტექტურული და კონსტრუქციული ნაწილები
* არქიტექტურულ გეგმებზე დატანილია ხანძარსაწინააღმდეგო სისტემა

პერსპექტივი აღნიშვნები

საპროექტო ორგანიზაცია

თანამდებობა	გვარი	ხელმოწერა
მთარარქიტექტორი	სამალიანი	
არქიტექტორი	ლეკვლაძელიძე	
დიზაინერი		
კონსტრუქტორი		
პორტალ. მენეჯერი		

ნახაზის სახელი

ფურცლის სახელი	ფურცელი
A-100	A-100-01
ფორმატი	მასშტაბი
A2	1:###
თარიღი	რევიზია №

"ბ" ტიპის ბინები ძვლთავი 1104-ს მიხედვით, "მისაწვდომი ეროვნული სტანდარტები"-ს შესაბამისად

ბ-ტიპის ბინაში №14,34,54,74,94,114,134,154,174,194,214,234,254,274,294 მისაწვდომი სველი წერტილი

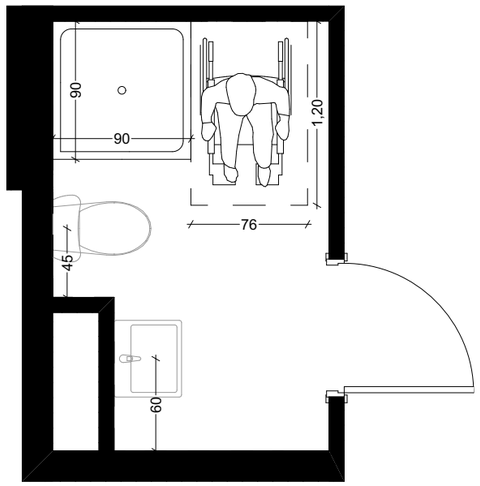

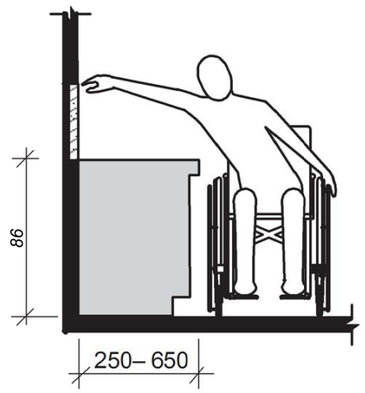

ხელსაბანი ბ ტიპის ერთეულებში
ვარიანტი ბ საბაზანოებში
სურ.1104.11.3.2.1

ბ-ტიპის ბინაში № 15,35,55,75,95,115,135,155,175,195,215,235,255,275,295,16,36,56,76,96 ,116,136,156,176,196,216,236,256,276,296,17,37,57,77,97,117,137,157, 177,197,217,237,257,277,297 მისაწვდომი სველი წერტილი

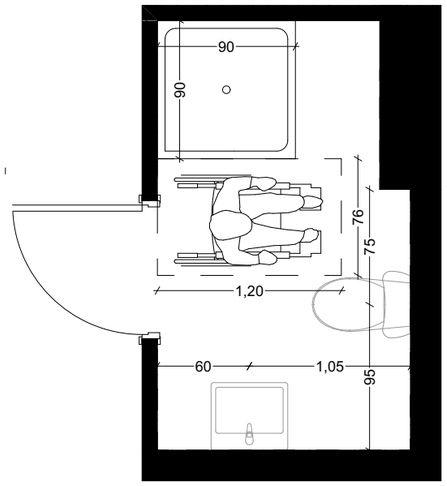

კარი MDF-ის

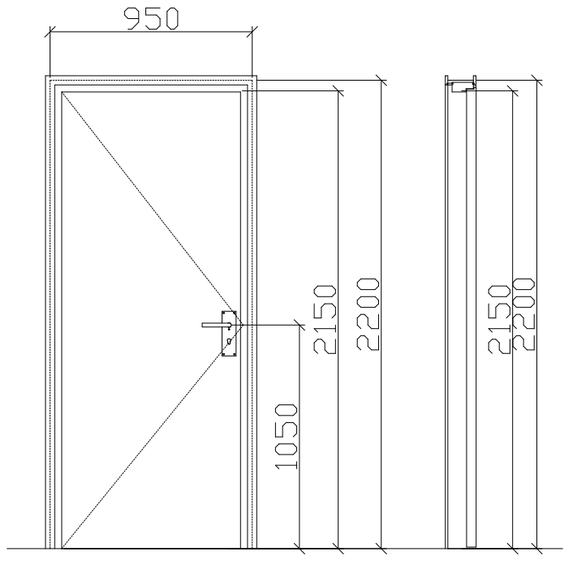

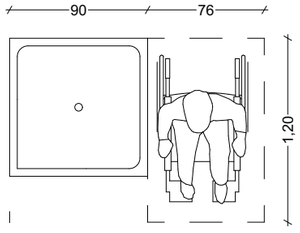

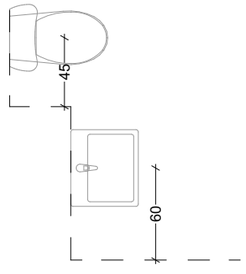

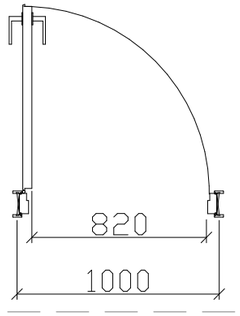

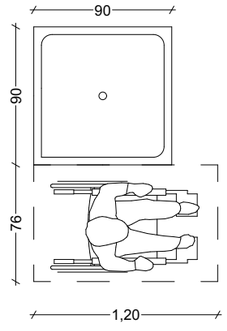

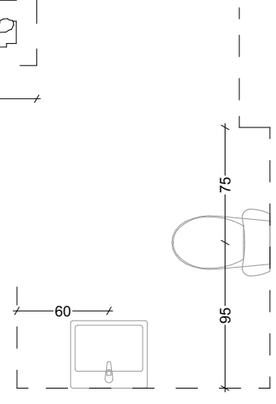

მრავალბინიანი საცხოვრებელი სახლი "მუხიანი ა ბლოკი"

ობიექტის მისამართი: ქ.ბათუმში, დასახლება მუხიანი, მიკრო/რაიონი IV, რაიონქარხნის მოპირდაპირე მხარეს (ს.კ. 01.11.17.005.154)

დამკვეთი

შ.პ.ს. "მუხიანი დეველოპმენტი"

საიდენტიფიკაციო კოდი: 400270407

სიტუაციური სქემა



ა ბლოკი

ტექნიკური-ეკონომიკური მაჩვენებლები

შენიშვნები:

* ნახაზი შესრულებულია სანტიმეტრებში
* ნახაზზე მოცემულია არქიტექტურული და კონსტრუქციული ნაწილები
* არქიტექტურულ გეგმებზე დატანილია ხანძარსაწინააღმდეგო სისტემა

პირობითი აღნიშვნები

საპროექტო ორგანიზაცია

თანამდებობა	გვარი	ხელმოწერა
მთავარი არქიტექტორი	საპარიანი	
არქიტექტორი	ლეჟავა-ლილიძე	
დაპროექტება		
კონსტრუქტორი		
პროექტ. მენეჯერი		

ნახაზის სახელი

შეკვეთის სახელი	შეკვეთი
A-100	A-100-01
ფორმატი	მასშტაბი
A2	1:###
თარიღი	რევიზია №

"ბ" ტიპის ბინები ძველთავი 1104-ს მიხედვით, "მისაწვდომი ეროვნული სტანდარტები"-ს შესაბამისად

ბ-ტიპის ბინაში №19,39,59,79,99,119,139,159,179,199,219,239,259,279,299
მისაწვდომი სველი წერტილი

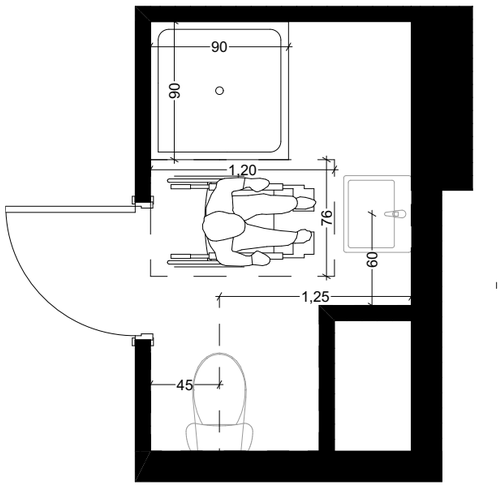

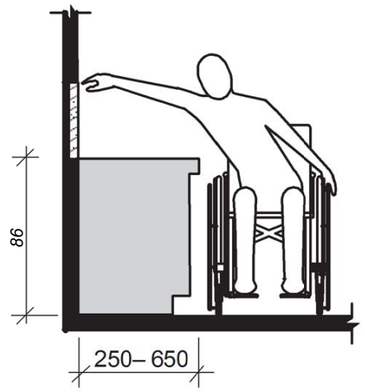

ხელსაბანი ბ ტიპის ერთეულებში
ვარიანტი ბ სააბაზანოები
სურ.1104.11.3.2.1

კარი MDF-ის

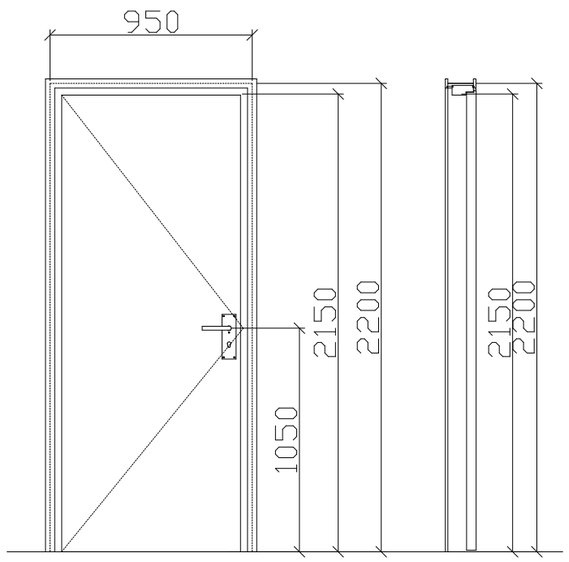

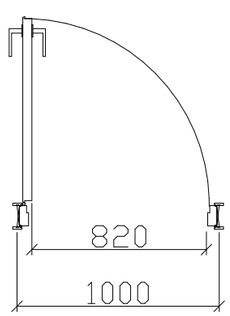

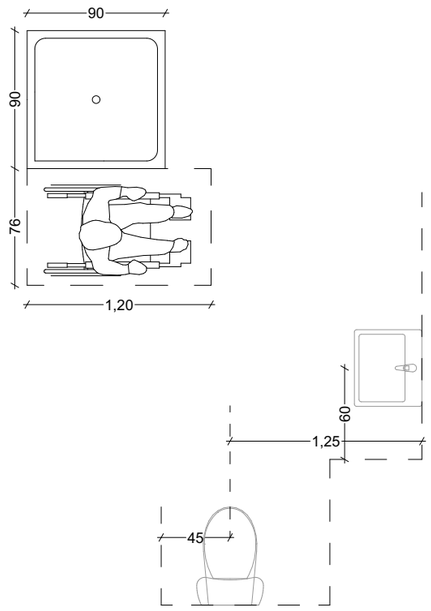

ბ-ტიპის ბინაში №20,40,60,80,100,120,140,160,180,200,220,240,260,280,300
მისაწვდომი სველი წერტილი

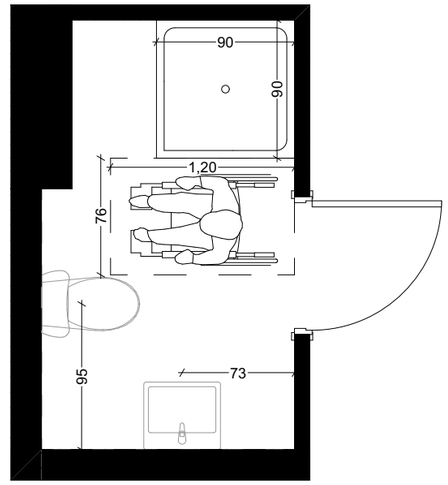

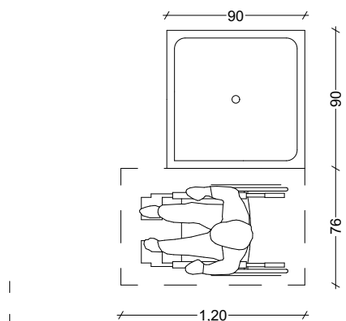

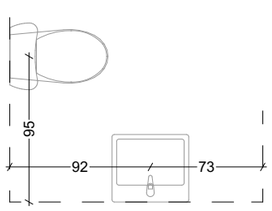

მრავალბინიანი საცხოვრებელი სახლი "მუხიანი ა ბლოკი"

ობიექტის მისამართი: ქ.ბათუმში, დასახლება მუხიანი, მიკრო/რაიონი IV, რაიონიქარხნის მოედნისპირა მხარეს (ს.კ. 01.11.17.005.154)

დამკვეთი

შ.პ.ს. "მუხიანი დეველოპმენტი"

საიდენტიფიკაციო კოდი: 400270407

სიტუაციური სქემა



ა ბლოკი

ტექნიკური-ეკონომიკური მაჩვენებლები

შენიშვნები:

* ნახაზი შესრულებულია სანტიმეტრებში
* ნახაზზე მოცემულია არქიტექტურული და კონსტრუქციული ნაწილები
* არქიტექტურულ გეგმებზე დატანილია ხანძარსაწინააღმდეგო სისტემა

აირეზიული აღნიშვნები

საპროექტო ორგანიზაცია

ცვლილება	გვარი	ხელმოწერა
მთ.არქიტექტორი	საჯაიანი	
არქიტექტორი	ლეკვლაძეიძე	
დაანშაია		
კონსტრუქტორი		
პროექტ. ჯგუფი		

ნახაზის სახელი

ფურცლის სახელი	ფურცელი
A-100	A-100-01
ფორმატი	მასშტაბი
A2	1:###
თარიღი	რევიზია №

"ა" ტიპის ბინა (ბინა№291,271,251)

"ა" ტიპის ბინა (ბინა№286,266,246)

პროექტში მოთხოვნის შესაბამისად "ა" ტიპის
6 ბინაა,აქედან 1 ეტლის შესაგორებლიანი საშხაპით (სც-2 ჯგუფის საერთო რაოდენობის 2%) გათვალისწინებული.
ქვეთავი 1107.6.2.1.1 და "მისაწვდომი ეროვნული სტანდარტები"-ს შესაბამისად

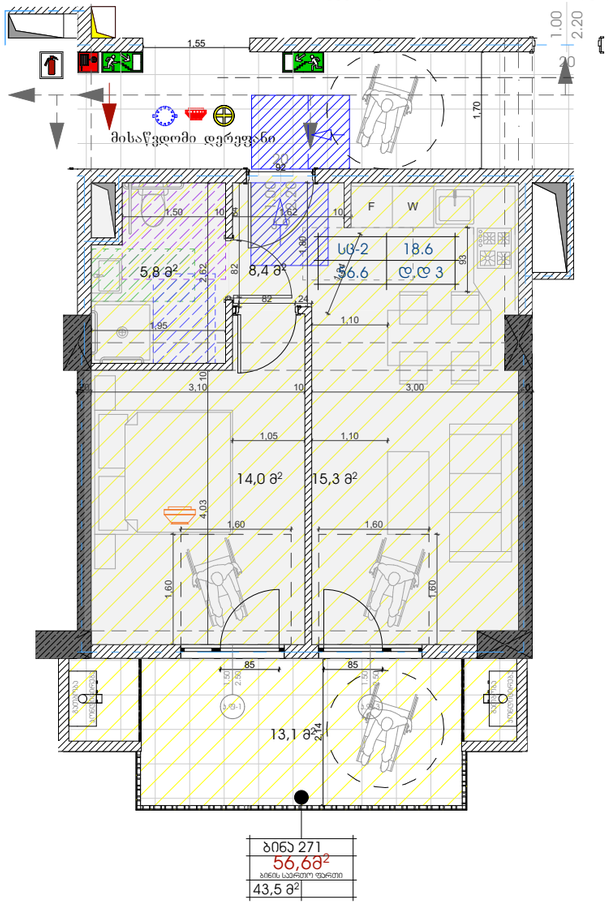

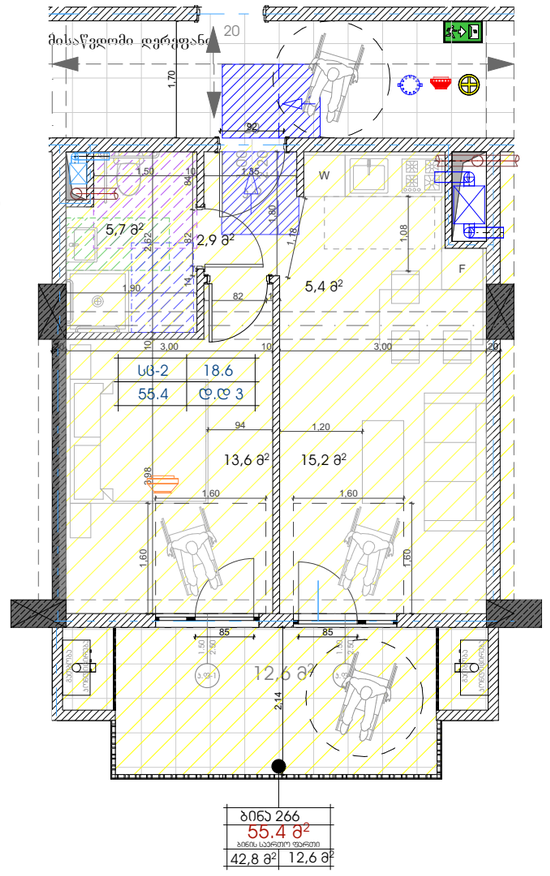

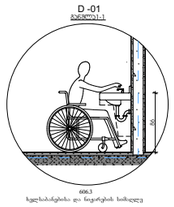

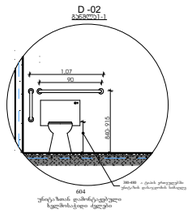

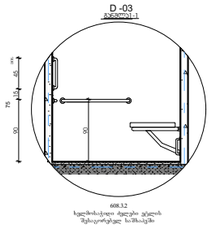

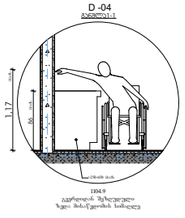

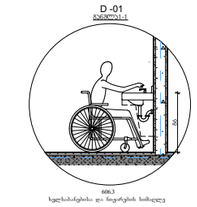

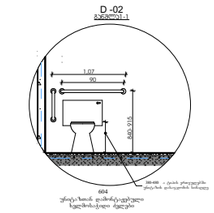

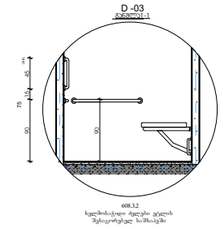

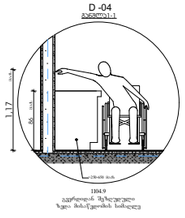

თავისუფალი სივრცეები "ა" ტიპის ერთეულებში
"მისაწვდომი ეროვნული სტანდარტები"-ს შესაბამისად

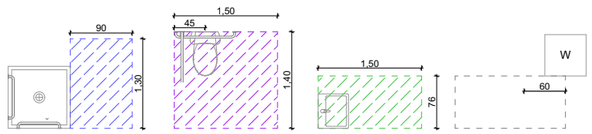

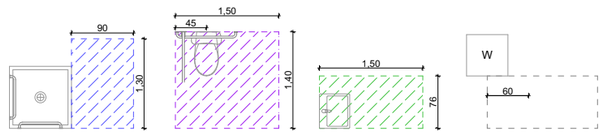

მრავალბინიანი საცხოვრებელი სახლი "მუხიანი 3 ა ბლოკი"

ობიექტის მისამართი: ქობულეთი, დასახლება მუხიანი, მიკრორაიონი IV, რაიონიზარნის მოურეგულირებელი მხარეს (ს.კ. 01.11.17.005.154)

დამკვეთი

შ.პ.ს. "მუხიანი დეველოპმენტი"

საიდენტიფიკაციო კოდი: 400270407

სიტუაციური სქემა



ა ბლოკი

ტექნიკური-ეკონომიკური მაჩვენებლები

შენიშვნები:

* ნახაზი შესრულებულია სანტიმეტრებში
* ნახაზზე მოცემულია არქიტექტურული და კონსტრუქციული ნაწილები
* არქიტექტურულ გეგმებზე დატანილია ხანძარსაწინააღმდეგო სისტემა

პირობითი აღნიშვნები

საარქიტექტო ორგანიზაცია

თანამდებობა	გვარი	ხელმოწერა
მთარქიტექტორი	სამალლიანი	
არქიტექტორი		
დაამოწმა		
კონსტრუქტორი		
პროექტ. მენეჯერი		

ნახაზის სახელი

მისაწვდომი ბინები

ფურცლის სახელი	ფურცელი
A-100	A-100-01
ფორმატი	მასშტაბი
A1	1:100
თარიღი	რევიზია №
	rev 001

ფასადის და მიწის ზედაპირის განშლები -2.950 ნიშნულზე

ფასადი 1-16 ღერძებში

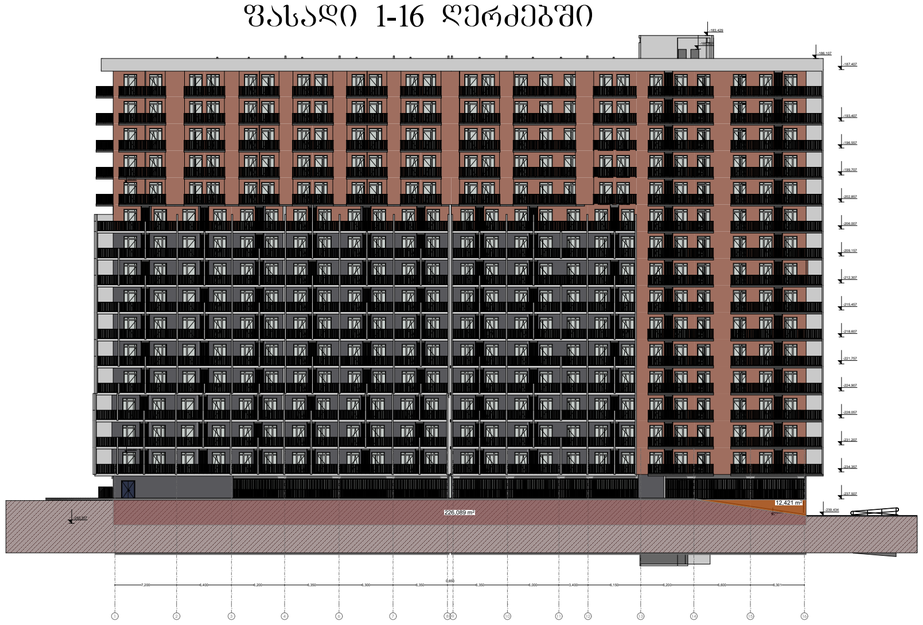

ფასადი 16-1 ღერძებში

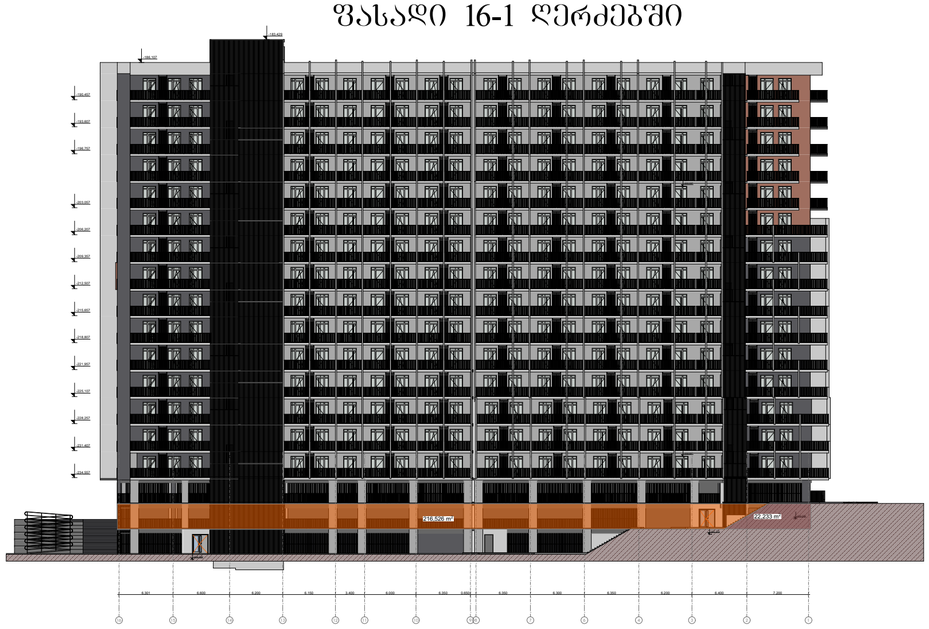

ფასადი დ-ა ღერძებში

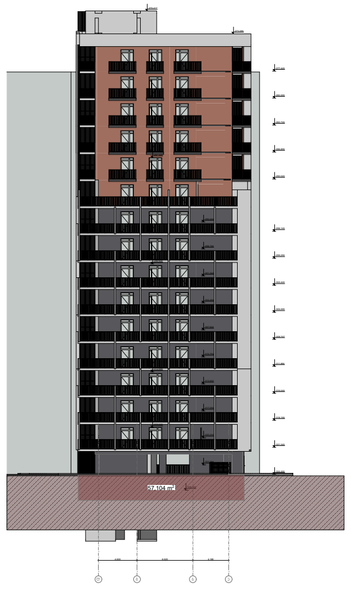

ფასადი ა-დ ღერძებში



H საშ. = 284.778 / 200.550 = 1.41 მ
არ შედის განაშენიანების ინტენსივობის ფართობში

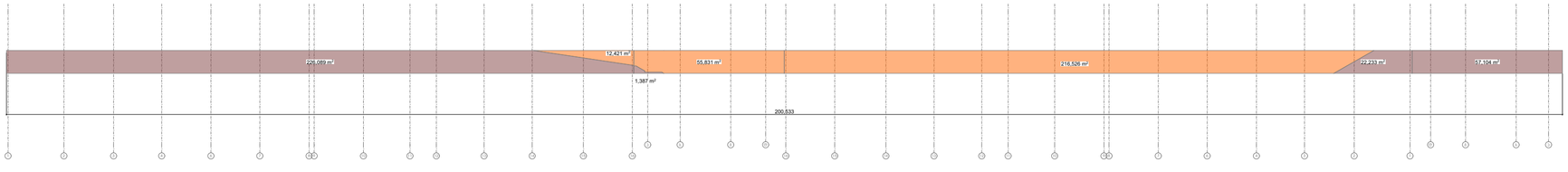

მრავალბინიანი საცხოვრებელი სახლი "მუხიანი ა ბლოკი"

ობიექტის მისამართი: ქ.ბათუმში, დასახლება მუხიანი, მასივი/კვარტალი IV, ნაკვეთის/ნაკვეთების მიერთებადი მხარეს (ს.კ. 01.11.17.005.154)

დამკვეთი

შ.პ.ს. "მუხიანი დეველოპმენტი"

საიდენტიფიკაციო კოდი: 400270407

სიტუაციური სქემა

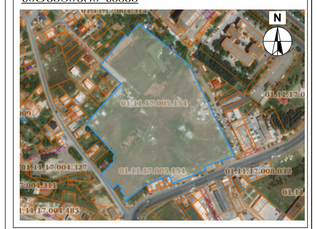

ა ბლოკი

ტექნიკური-ეკონომიკური მახასიათებლები

შენიშვნები:

* ნახაზი შესრულებულია სანტიმეტრებში
* ნახაზზე მოცემულია არქიტექტურული და კონსტრუქციული ნიშნულები
* არქიტექტურულ გეგმებზე დატანილია ხანძარსაწინააღმდეგო სისტემა

პეროგაციი აღნიშვნები

საპროექტო ორგანიზაცია

თანამდებობა	გვარი	ხელმოწერა
მთ.არქიტექტორი	ს.ავალიანი	
არქიტექტორი	ლ.გაბელაშვილი	
დაამუშავა		
კონსტრუქტორი		
პროექტ. მენეჯერი		

ნახაზის სახელი

ფურცლის სახელი	ფურცელი
A-100	A-100-01
ფორმატი	მასშტაბი
A2	1:###
თარიღი	რევიზია №

ფასადის და მიწის ზედაპირის განშლები -5.900 ნიშნულზე

ფასადი 1-16 ღერძებში



ფასადი 16-1 ღერძებში



ფასადი დ-ა ღერძებში

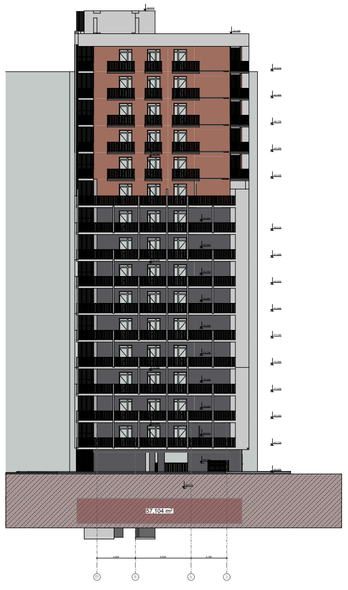

ფასადი ა-დ ღერძებში

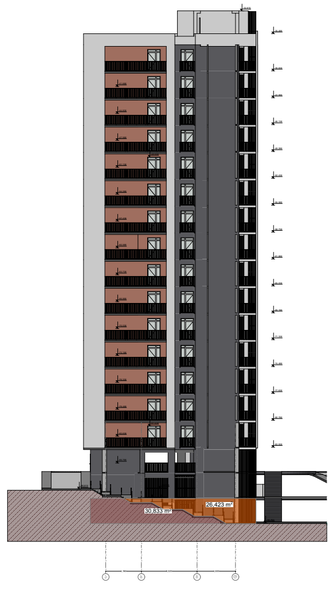

H საშ. = 195.373 / 200.550 = 0.97 მ
არ შედის განაშენიანების ინტენსივობის ფართობში

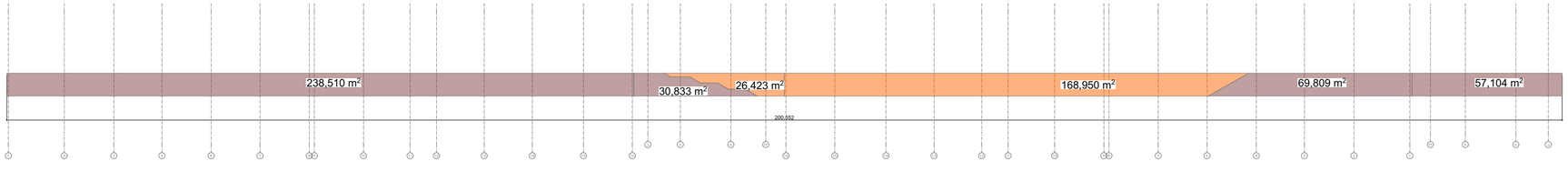

მრავალბინიანი საცხოვრებელი სახლი "მუხიანი ა ბლოკი"

ობიექტის მისამართი: ქ.ბათუმის, დასახლება მუხიანი, მიკრო/რაიონი IV, რამდენიმე ნაკვეთის მოკავშირეობის მხარეს (ს.კ. 01.11.17.005.154)

დამკვეთი

შ.პ.ს. "მუხიანი დეველოპმენტი"

საიდენტიფიკაციო კოდი: 400270407

სიტუაციური სქემა



ა ბლოკი

ტექნიკური-ეკონომიკური მაჩვენებლები

შენიშვნები:

* ნახაზი შესრულებულია სანტიმეტრებში
* ნახაზზე მოცემულია არქიტექტურული და კონსტრუქციული ნიშნულები
* არქიტექტურულ გეგმებზე დატანილია ხანძარსაწინააღმდეგო სისტემა

პირობითი აღნიშვნები

საპროექტო ორგანიზაცია

თანამდებობა	გვარი	ხელმოწერა
მთარმოქმედი	საანალიზო	
არქიტექტორი	დეველოპერის	
დაამოწმა		
კონსტრუქტორი		
პროექტ. მენეჯერი		

ნახაზის სახელი

ფურცლის სახელი	ფურცელი
A-100	A-100-01
ფორმატი	მასშტაბი
A2	1:###
თარიღი	რევიზია №

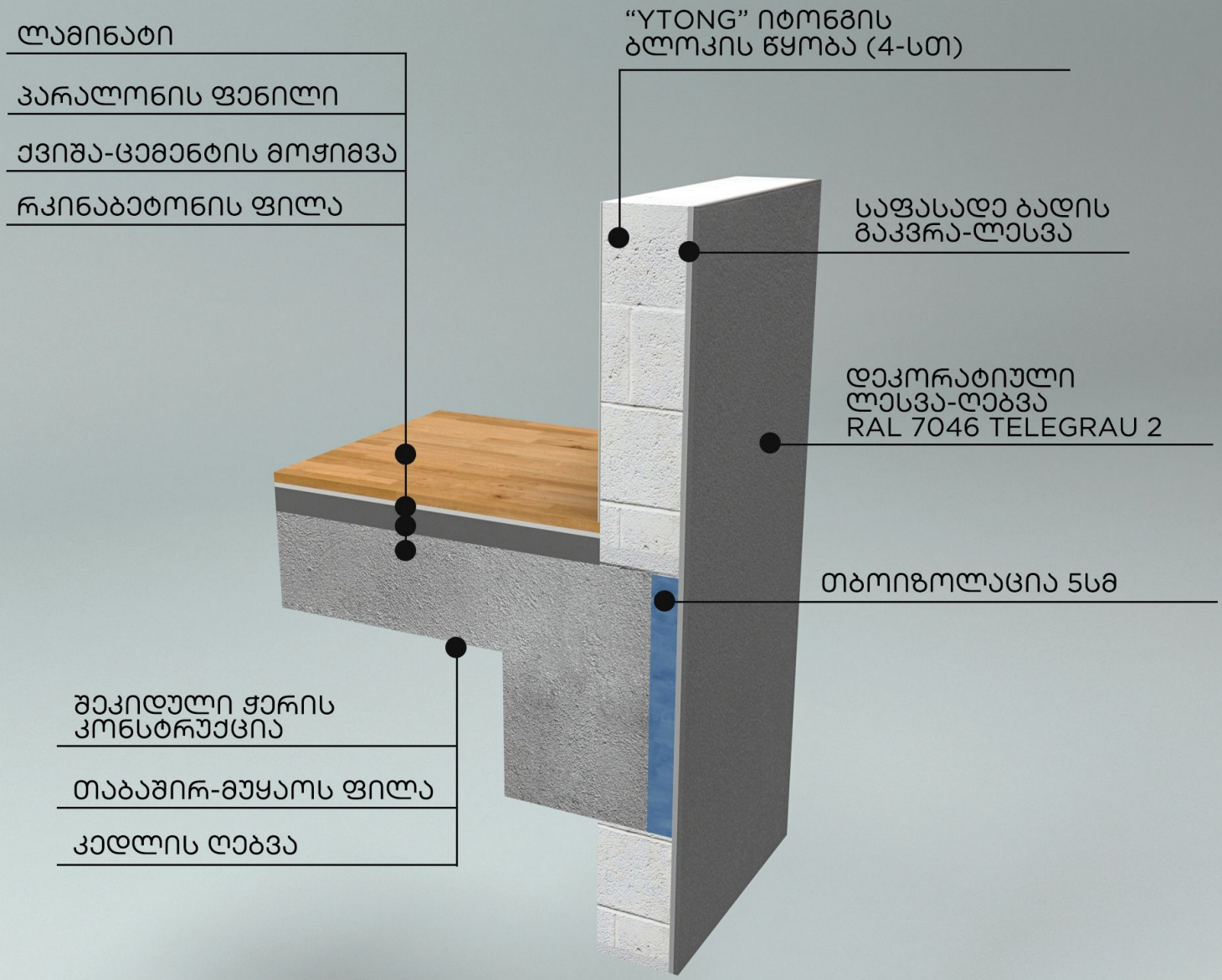
ლამინატი
პარალონის ფენილი
ქვიშა-ცემენტის მოჭიმვა
რკინაბეტონის ფილა
“YTONG” იტონგის
ბლოკის წყობა (4-სთ)
საფასადე ბადის
გაკვრა-ლესვა
დეკორატიული
ლესვა-ღებვა
RAL 7046 TELEGRAU 2
თბოიზოლაცია 5სმ
შეკიდული ჭერის
კონსტრუქცია
თაბაშირ-მუყაოს ფილა
კედლის ღებვა

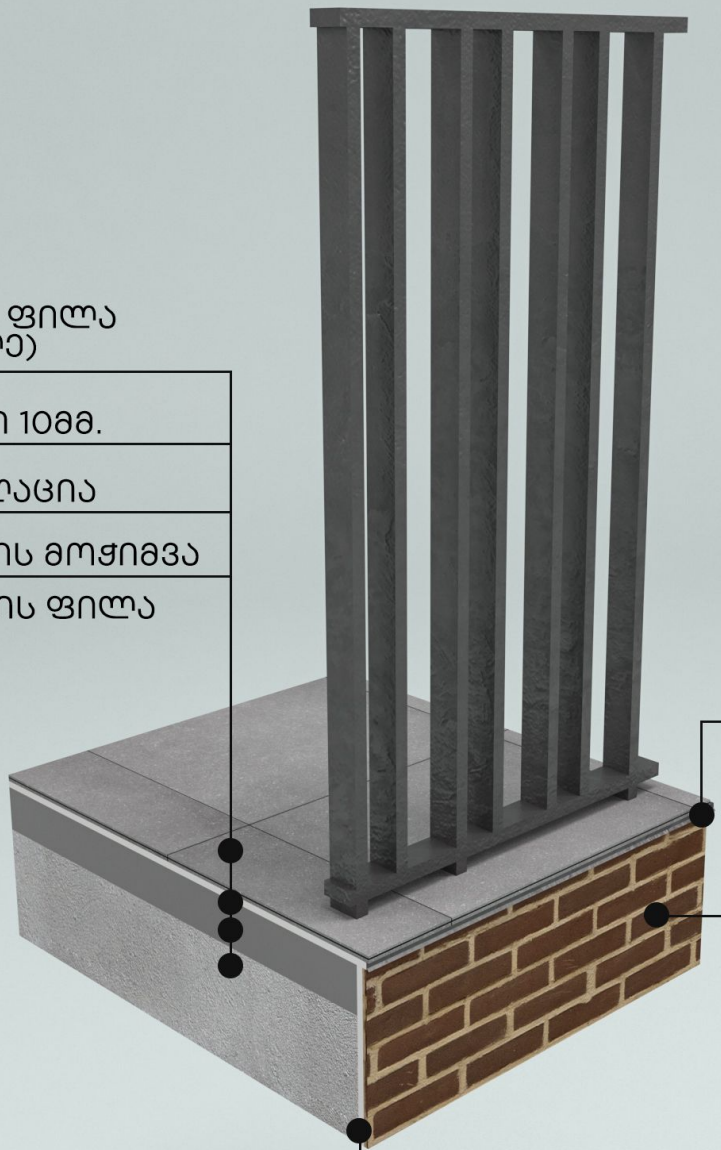
კერამიკული ფილა
(ყინვაგამძლე)
წებოცემენტი 10მმ.
ჰიდროიზოლაცია
ქვიშა-ცემენტის მოჭიმვა
რკინაბეტონის ფილა
საცრემლე
დეკორატიული აგური
საფასადე ბადის
გაკვრა-ლესვა

მრავალბინიანი საცხოვრებელი სახლი "მუხიანი ა ბლოკი"

ობიექტის მისამართი: ქობულეთი, დასახლება მუხიანი, მიკრორაიონი IV, რადიოტაძრების მრავალბინიანი მხარეს (ს.კ. 01.11.17.005.154)

დამკვეთი

შ.პ.ს. "მუხიანი დეველოპმენტი"

საიდენტიფიკაციო კოდი: 400270407

სიტუაციური სქემა



ა ბლოკი

ტექნიკური-ეკონომიკური მაჩვენებლები

ავტოსადგომის ფართი:- 1149 მ²

ბიბის უჯრედის ფართი:- 103.5 მ²

დამხმარე ფართი:- 93.4 მ²

შენიშვნები:

* ნახაზზე შესრულებულია სანტიმეტრებში
* ნახაზზე მოცემულია არქიტექტურული და კონსტრუქციული ნაწილები
* არქიტექტურულ გეგმებზე დატანილია ხანძარსაწინააღმდეგო სისტემა

პირობითი აღნიშვნები

საპროექტო ორგანიზაცია

ორგანიზაცია	გვარი	ხელმოწერა
მთ.არქიტექტორი	ს.ასანიანი	
არქიტექტორი	ლ.გალდანელიძე	
დაამუშავა		
კონსტრუქტორი		
პროექტ. მენეჯერი		

ნახაზის სახელი

-2 სართულის გეგმა

ნახაზის სახელი	ნახაზი
A-100	A-100-01
ფორმატი	მასშტაბი
A2	1:200
თარიღი	რევიზია №

მრავალბინიანი საცხოვრებელი სახლი "მუხიანი ა ბლოკი"

ობიექტის მისამართი: ქობულეთი, დასახლება მუხიანი, მიკრორაიონი IV, რადიოძახნის მრავიდაპირე მხარეს (ს.კ. 01.11.17.005.154)

დამკვეთი

შ.პ.ს. "მუხიანი დეველოპმენტი"

საიდენტიფიკაციო კოდი: 400270407



ა ბლოკი

ტექნიკურ-ეკონომიკური მაჩვენებლები

ავტოსადგომის ფართი:- 1264.1 მ²

ბიბის უჯრედის ფართი:- 102.9 მ²

შენიშვნები:

* ნახაზი შესრულებულია სანტიმეტრებში

* ნახაზზე მოცემულია არქიტექტურული და კონსტრუქციული ნაწილები

* არქიტექტურულ გეგმებზე დატანილია ხანძარსაწინააღმდეგო სისტემა

პირობითი აღნიშვნები

საპროექტო ორგანიზაცია

თანამდებობა	გვარი	ხელმოწერა
მთ.არქიტექტორი	ს.ახალაია	
არქიტექტორი	ლ.გალდავაძე	
ზაამთმაა		
კონსტრუქტორი		
პროექტ. მენეჯერი		

ნახაზის სახელი

-1 სართულის გეგმა

ფურცლის სახელი	ფურცელი
A-100	A-100-01
ფორმატი	მასშტაბი
A2	1:200
თარიღი	რევიზია №

1 სართულის გეგმა

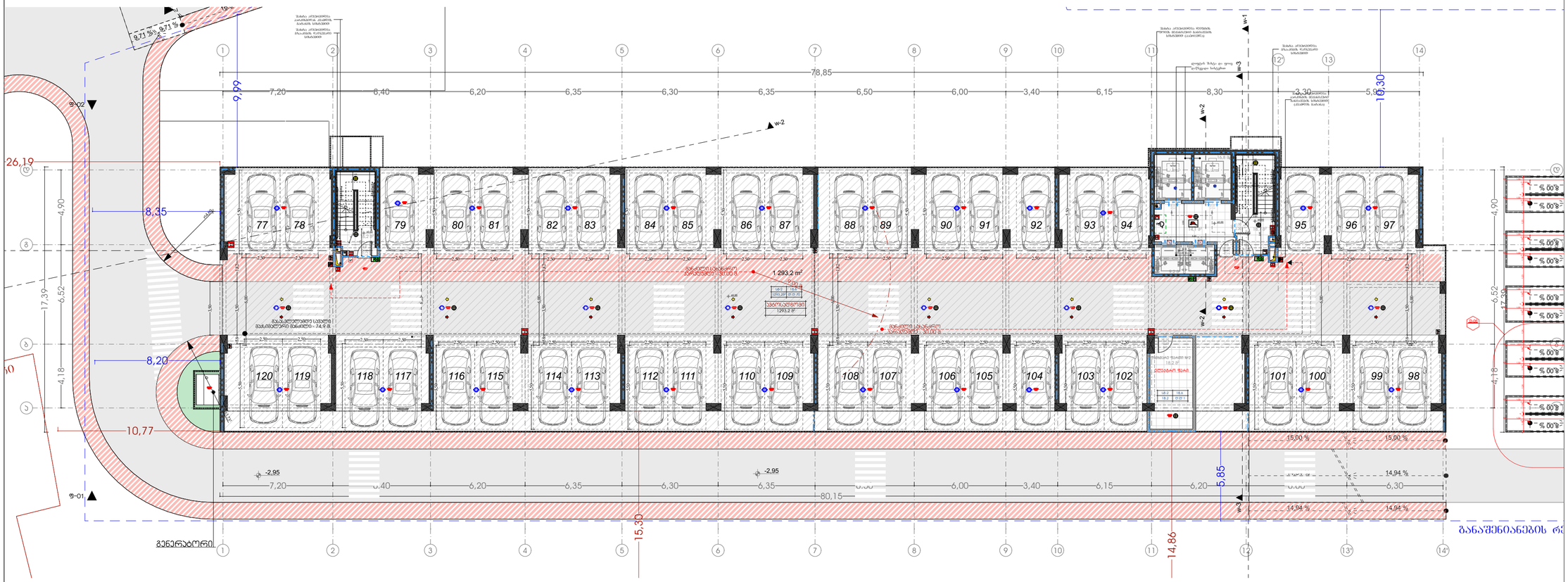

მრავალბინიანი საცხოვრებელი სახლი "მუხიანი ა ბლოკი"

ობიექტის მისამართი: ქ.ბათუმსა, დასახლება მუხიანი, მიკრო/რაიონი IV, რაიდოქარხნის მოედანზე მდებარე მიწაზე (ს.კ. 01.11.17.005.154)

დამკვეთი

შ.პ.ს. "მუხიანი დეველოპმენტი"

საიდენტიფიკაციო კოდი: 400270407

სიტუაციური სქემა



ა ბლოკი

ტექნიკური-ეკონომიკური მაჩვენებლები

ავტოსადგომის ფართი:- 1293.2 მ²

ბიბის უჯრედის ფართი:- 75 მ²

დამხმარე ფართი:- 18.2 მ²

შენიშვნები:

* ნახაზი შესრულებულია სანტიმეტრებში
* ნახაზზე მოცემულია არქიტექტურული და კონსტრუქციული ნაწილები
* არქიტექტურულ გეგმებზე დატანილია ხანძარსაწინააღმდეგო სისტემა

პირობითი აღნიშვნები

საპროექტო ორგანიზაცია		

თანამდებობა	გვარი	ხელმოწერა
მთ.არქიტექტორი	ს.ახალაია	
არქიტექტორი	ლ.გასლაძე,ანდღულაძე	
დაამუშავა		
კონსტრუქტორი		
პროექტ. მენეჯერი		

ნახაზის სახელი

1 სართულის გეგმა

ფურცლის სახელი	ფურცელი
A-100	A-100-01
ფორმატი	მასშტაბი
A2	1:200
თარიღი	რევიზია №

2 სართულის გეგმა

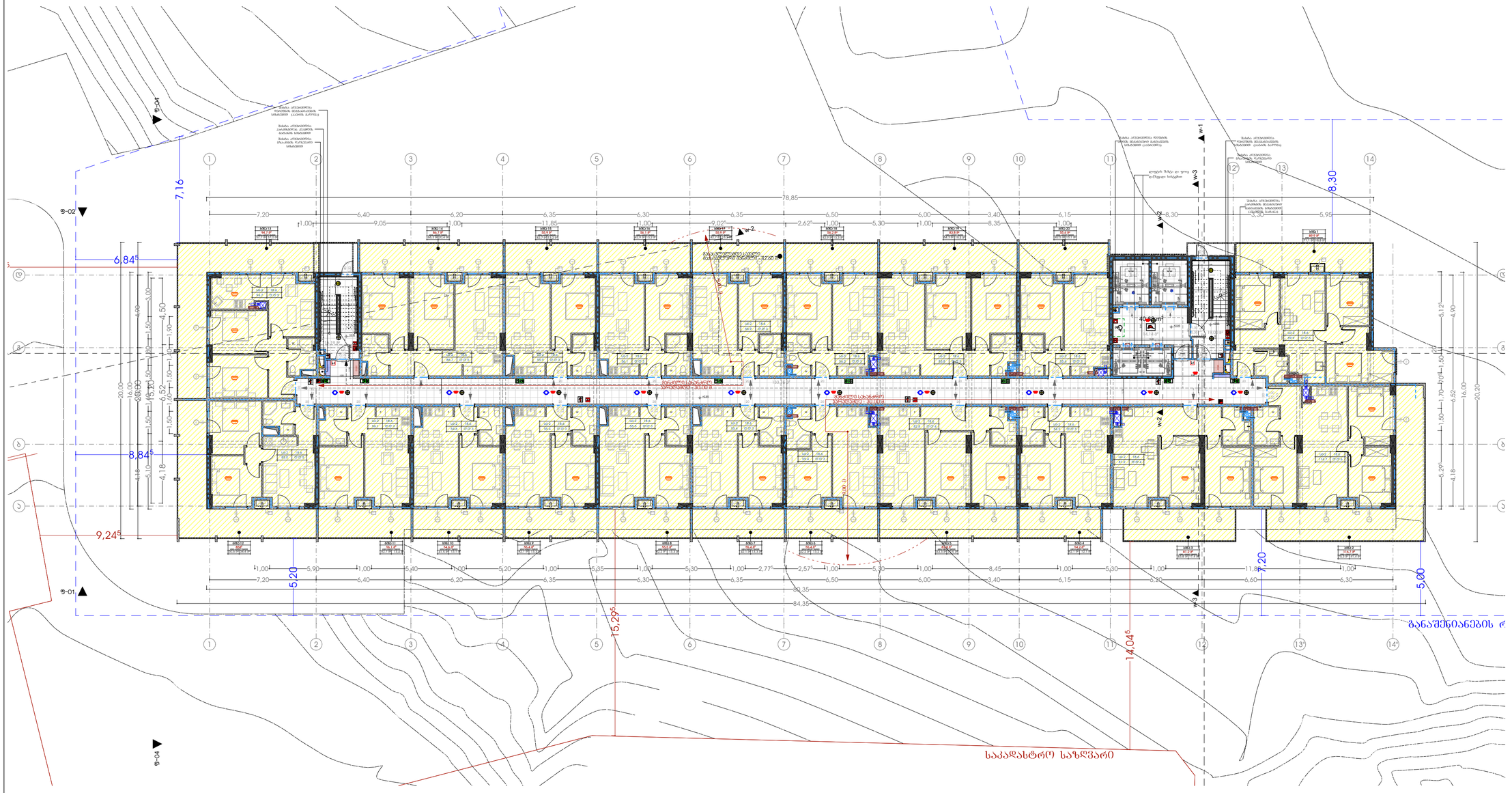

მრავალბინიანი საცხოვრებელი სახლი "მუხიანი ა ბლოკი"

ობიექტის მისამართი: ქობულეთი, დასახლება მუხიანი, მიკრორაიონი IV, რადიოტაძრის მოპირდაპირე მხარეს (ს.კ. 01.11.17.005.154)

დამკვეთი

შ.პ.ს. "მუხიანი დეველოპმენტი"

საიდენტიფიკაციო კოდი: 400270407

სიტუაციური სქემა

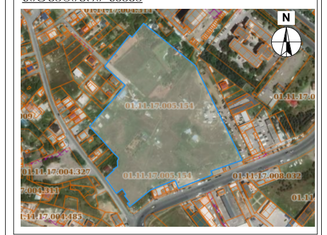

ა ბლოკი

ტექნიკური-ეკონომიკური მაჩვენებლები

საზაფხულო ფართი:- 366.1 მ²

საცხოვრებელი ფართი:- 1021 მ²

ჯიბის უმრედის ფართი:- 209.1 მ²

შენიშვნები:

* ნახაზი შესრულებულია სანტიმეტრებში

* ნახაზზე მოცემულია არქიტექტურული და კონსტრუქციული ნიშნულები

* არქიტექტურულ გეგმებზე დატანილია ხანძარსაწინააღმდეგო სისტემა

პირობითი აღნიშვნები

საპროექტო ორგანიზაცია

თანამდებობა	გვარი	ხელმოწერა
მთ.არქიტექტორი	ს.ჯანელიანი	
არქიტექტორი	ლ.გალდანაძე	
დაამოწმა		
კონსტრუქტორი		
პროექტ. მენეჯერი		

ნახაზის სახელი

2 სართულის გეგმა

ფურცლის სახელი	ფურცელი
A-100	A-100-01
ფორმატი	მასშტაბი
A2	1:200
თარიღი	რევიზია №

3 სართულის გეგმა

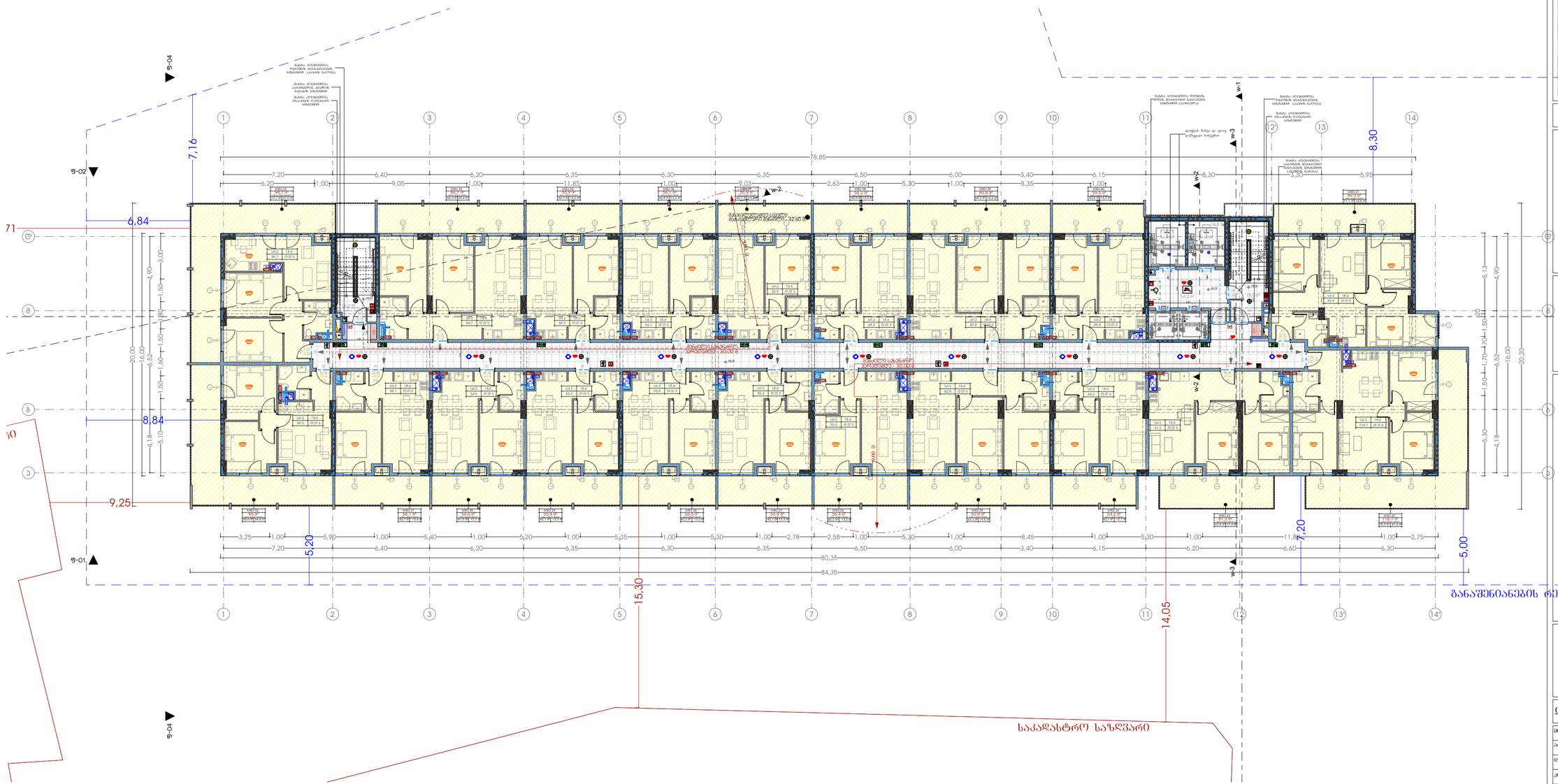

1. 2 1:200

მრავალბინიანი საცხოვრებელი სახლი "მუხიანი ა ბლოკი"

ობიექტის მისამართი: ქობულეთი, დასახლება მუხიანი, მიკრორაიონი IV, რაზდელნაბრნების მრავალბინიანი მხარეს (ს.კ. 01.11.17.005.154)

დამკვეთი

შ.პ.ს. "მუხიანი დეველოპმენტი"

საიდენტიფიკაციო კოდი: 400270407

სიტუაციური სქემა



ა ბლოკი

ტექნიკური-ეკონომიკური მაჩვენებლები

საზაფხულო ფართი:- 366 მ²

საცხოვრებელი ფართი:- 1021 მ²

ჯიბის უძრავდის ფართი:- 208.6 მ²

შენიშვნები:

* ნახაზზე შესრულებულია სანტიმეტრებში
* ნახაზზე მოცემულია არქიტექტურული და კონსტრუქციული ნაწილები
* არქიტექტურულ გეგმებზე დატანილია ხანძარსაწინააღმდეგო სისტემა

პირობითი აღნიშვნები

საპროექტო ორგანიზაცია

ორგანიზაცია	გვარი	ხელმოწერა
მთ.არქიტექტორი	ს.ასანიანი	
არქიტექტორი	ლ.ბალდანიძე	
დაამოწმა		
კონსტრუქტორი		
პროექტ. მენეჯერი		

ნახაზის სახელი

3 სართულის გეგმა

ფურცლის სახელი	ფურცელი
A-100	A-100-01
ფორმატი	მასშტაბი
A2	1:200
თარიღი	რევიზია №

4 სართულის გეგმა

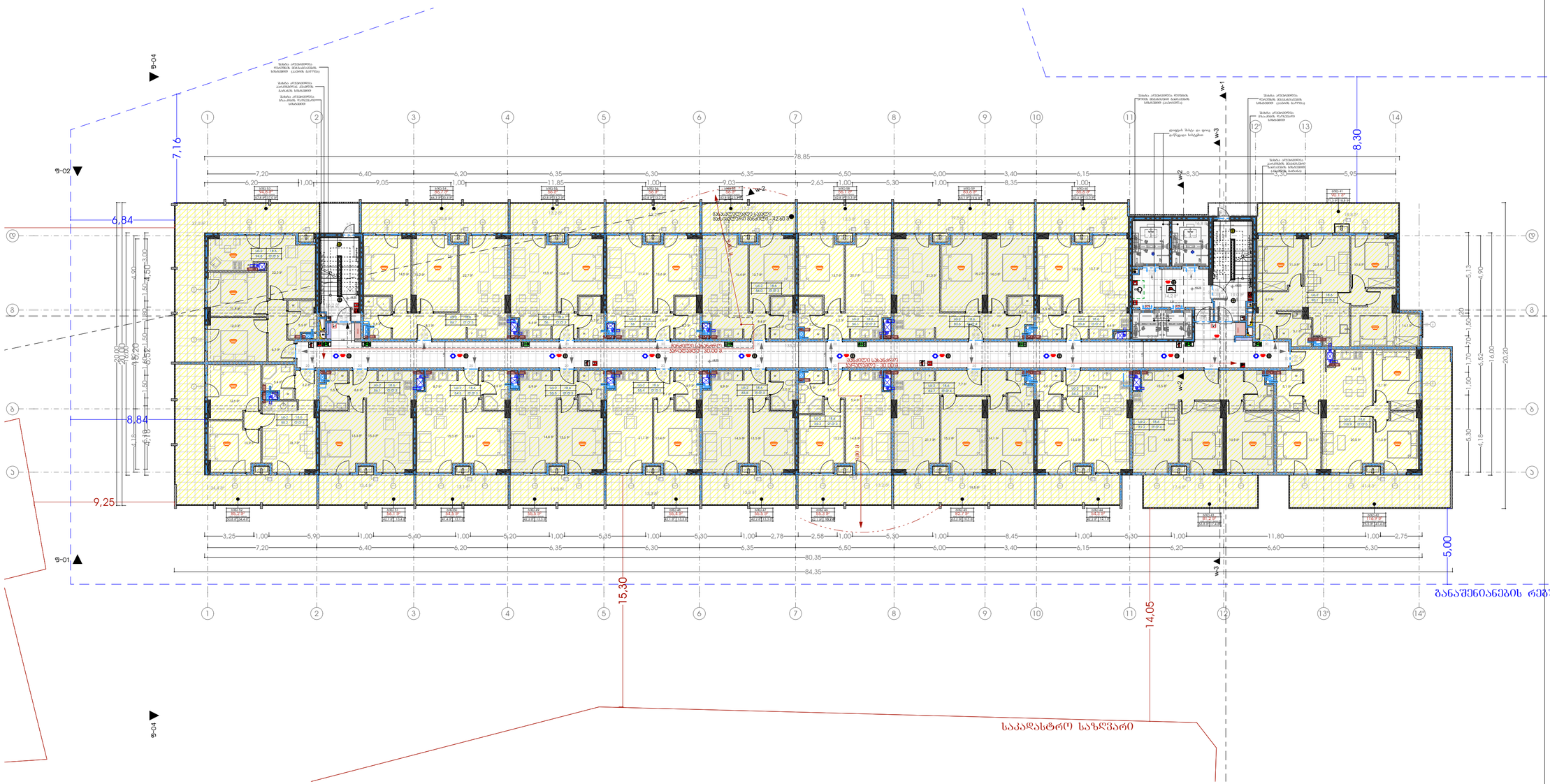

მრავალბინიანი საცხოვრებელი სახლი "მუხიანი ა ბლოკი"

ობიექტის მისამართი: ქ.ბათუმის, დასახლება მუხიანი, მიკრორაიონი IV, რაიონდაცხინის მუნიციპალიტეტი მხარე (ს.კ. 01.11.17.005.154)

დამკვეთი

შ.პ.ს. "მუხიანი დეველოპმენტი"

საიდენტიფიკაციო კოდი: 400270407

სიტუაციური სქემა



ა ბლოკი

ტექნიკური-ეკონომიკური მაჩვენებლები

საზაფხულო ფართი:- 366 მ²

საცხოვრებელი ფართი:- 1021,5 მ²

ჯიბის უძრავის ფართი:- 208,6 მ²

შენიშვნები:

* ნახაზი შესრულებულია სანტიმეტრებში

* ნახაზზე მოცემულია არქიტექტურული და კონსტრუქციული ნაწილები

* არქიტექტურულ გეგმებზე დატანილია ხანძარსაწინააღმდეგო სისტემა

პირობითი აღნიშვნები

საპროექტო ორგანიზაცია

ოკანმდებობა	გვარი	ხელმოწერა
მთ.არქიტექტორი	ს.ანანიანი	
არქიტექტორი	ლ.ჭაბაშვილი	
დაამოწმა		
კონსტრუქტორი		
პროექტ. მენეჯერი		

ნახაზის სახელი

4 სართულის გეგმა

ფურცლის სახელი	ფურცელი
A-100	A-100-01
ფორმატი	მასშტაბი
A2	1:200
თარიღი	რევიზია №

5 სართულის გეგმა

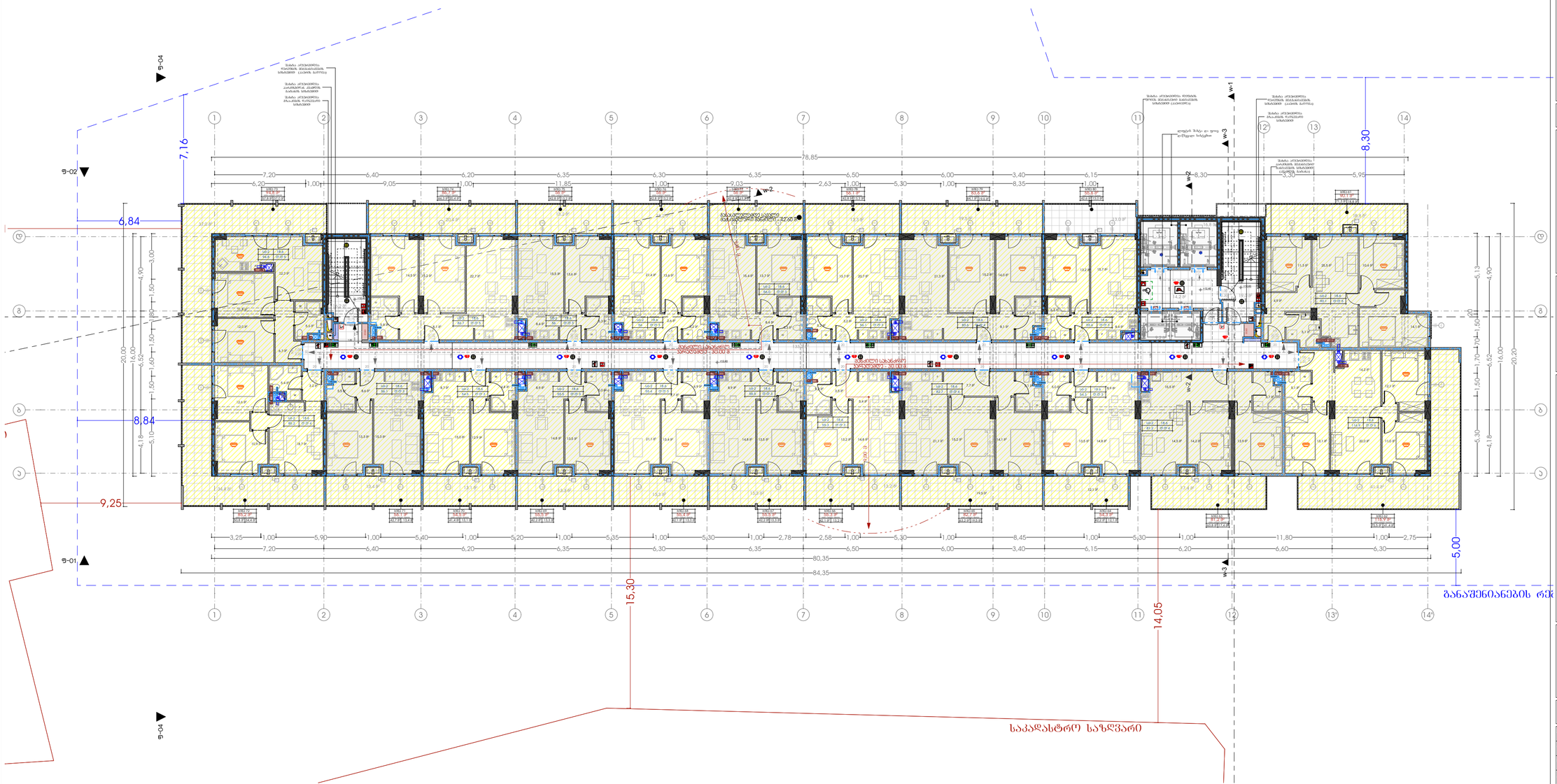

მრავალბინიანი საცხოვრებელი სახლი "მუხიანი ა ბლოკი"

ობიექტის მისამართი: ქ.ბათუმსა, დასახლება მუხიანი, მიკრორაიონი IV, რაზდელ.ქარხნის მიმდებარედ მხარეს (ს.კ. 01.11.17.005.154)

დამკვეთი

შ.პ.ს. "მუხიანი დეველოპმენტი"

საიდენტიფიკაციო კოდი: 400270407

სიტუაციური სქემა



ა ბლოკი

ტექნიკურ-ეკონომიკური მაჩვენებლები

საზაფხულო ფართი:- 366 მ²

საცხოვრებელი ფართი:- 1021,5 მ²

ჯიბის უჯრედის ფართი:- 208,6 მ²

შენიშვნები:

* ნახაზი შესრულებულია სანტიმეტრებში
* ნახაზზე მოცემულია არქიტექტურული და კონსტრუქციული ნაწილები
* არქიტექტურულ გეგმებზე დატანილია ხანძარსაწინააღმდეგო სისტემა

პირობითი აღნიშვნები

საპროექტო ორგანიზაცია

ოანაშღებობა	გვარი	ხელმოწერა
მთ.არქიტექტორი	ს.ასანიანი	
არქიტექტორი	ლ.ბალღაძე	
დაამოწმა		
კონსტრუქტორი		
პროექტ. მენეჯერი		

ნახაზის სახელი

5 სართულის გეგმა

ფურცლის სახელი	ფურცელი
A-100	A-100-01
ფორმატი	მასშტაბი
A2	1:200
თარიღი	რევიზია №

6 სართულის გეგმა

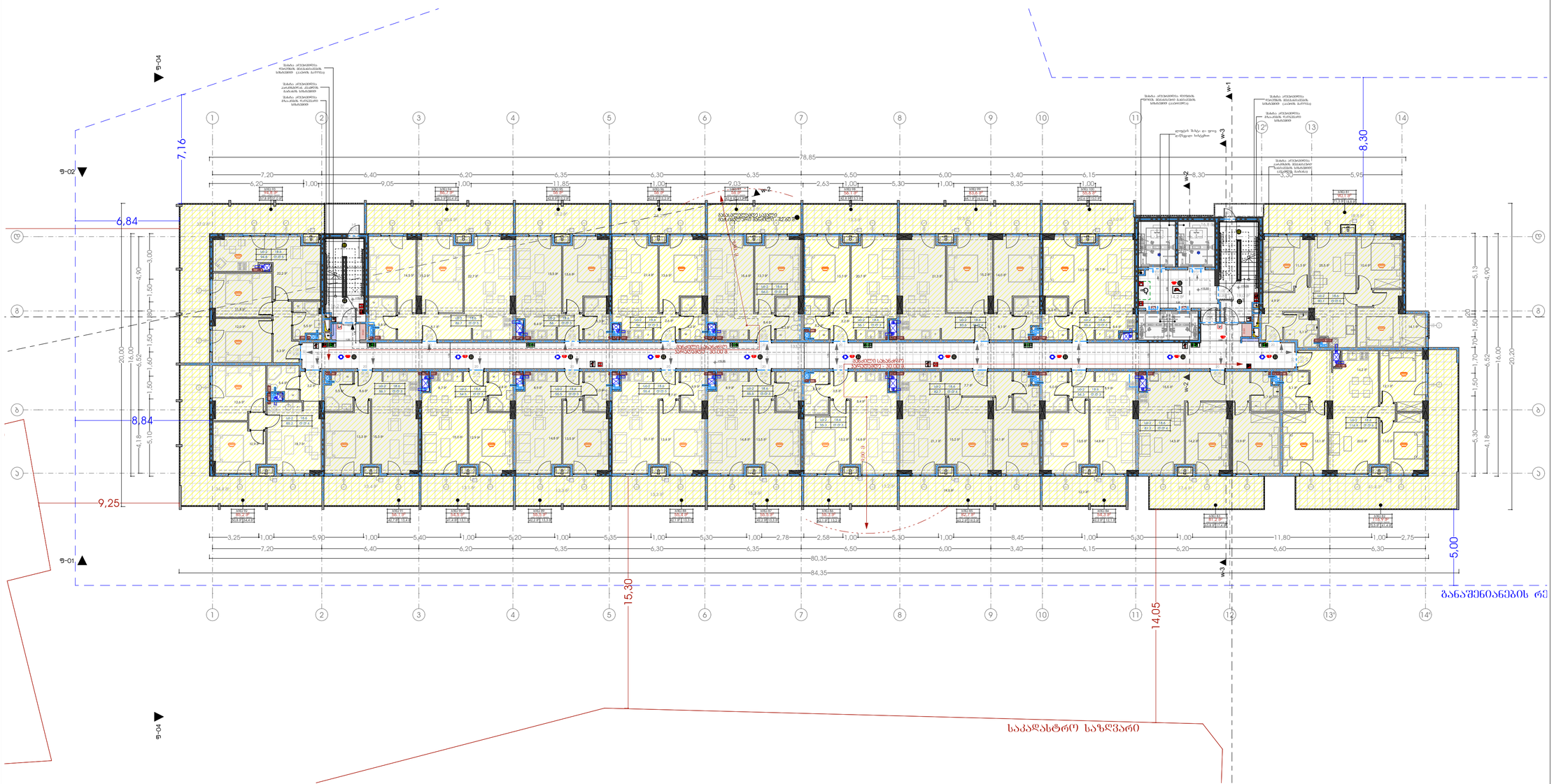
9-04
9-02
9-01
9-04
7,16
6,84
8,84
9,25
15,30
14,05
8,30
5,00
78,85
80,35
84,35
w-1
w-2
w-3
საკადასტრო საზღვარი
საკადასტრო საზღვარი
საკადასტრო საზღვარი

7 სართულის გეგმა

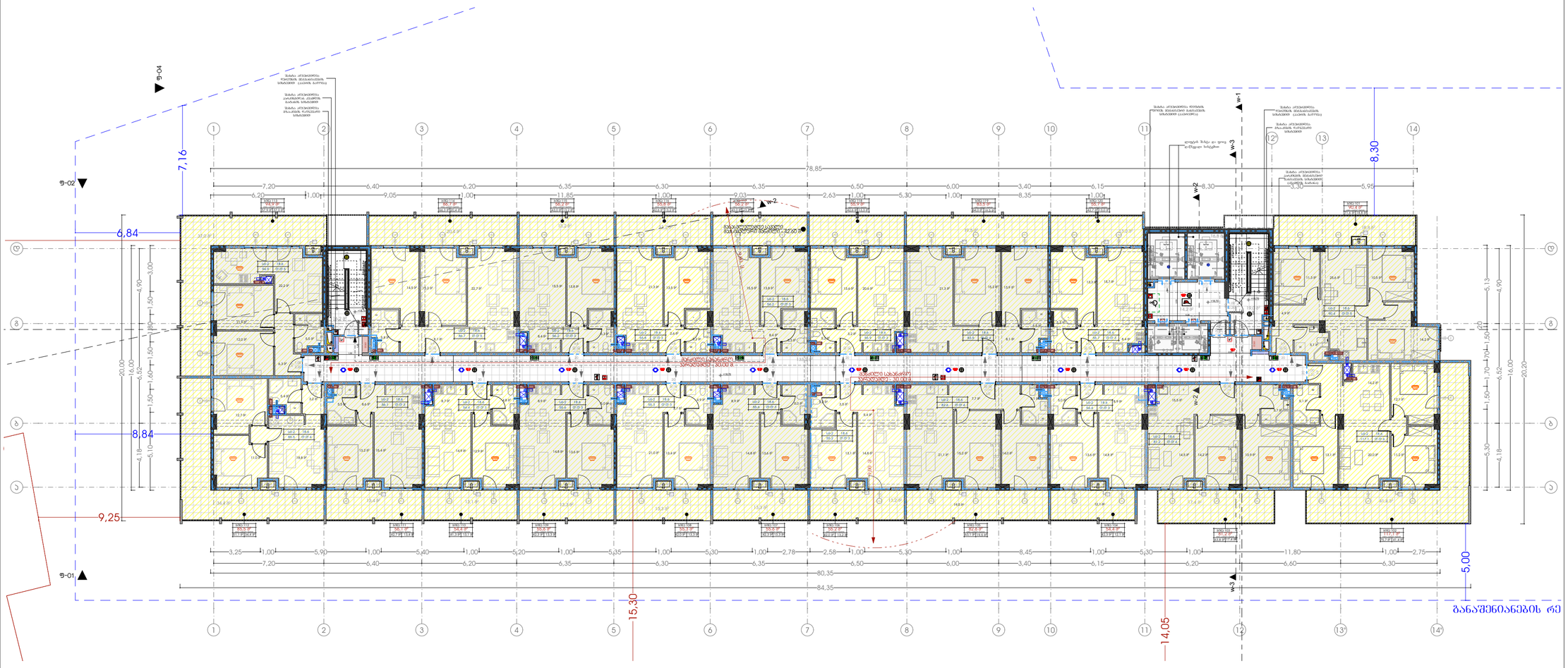

მრავალბინიანი საცხოვრებელი სახლი "მუხიანი ა ბლოკი"

ობიექტის მისამართი: ქობულეთი, დასახლება მუხიანი, მიკრორაიონი IV, რადიოძახნის მრავირლაინის მხარეს (ს.კ. 01.11.17.005.154)

დამკვეთი

შ.პ.ს. "მუხიანი დეველოპმენტი"

საიდენტიფიკაციო კოდი: 400270407

სიტუაციური სქემა



ა ბლოკი

ტექნიკურ-ეკონომიკური მაჩვენებლები

საზაფხულო ფართი:- 366 მ²

საცხოვრებელი ფართი:- 1022.3 მ²

ჯიბის უჯრედის ფართი:- 208.6 მ²

შენიშვნები:

* ნახაზი შესრულებულია სანტიმეტრებში

* ნახაზზე მოცემულია არქიტექტურული და კონსტრუქციული ნაწილები

* არქიტექტურულ გეგმებზე დატანილია ხანძარსაწინააღმდეგო სისტემა

პირობითი აღნიშვნები

საპროექტო ორგანიზაცია

თანამდებობა	გვარი	ხელმოწერა
მთ.არქიტექტორი	ს.ახალციანი	
არქიტექტორი	ლ.გალდავაძე	
ზაამთმაა		
კონსტრუქტორი		
პროექტ. მენეჯერი		

ნახაზის სახელი

7 სართულის გეგმა

ფურცლის სახელი	ფურცელი
A-100	A-100-01
ფორმატი	მასშტაბი
A2	1:200
თარიღი	რევიზია №

8 სართულის გეგმა

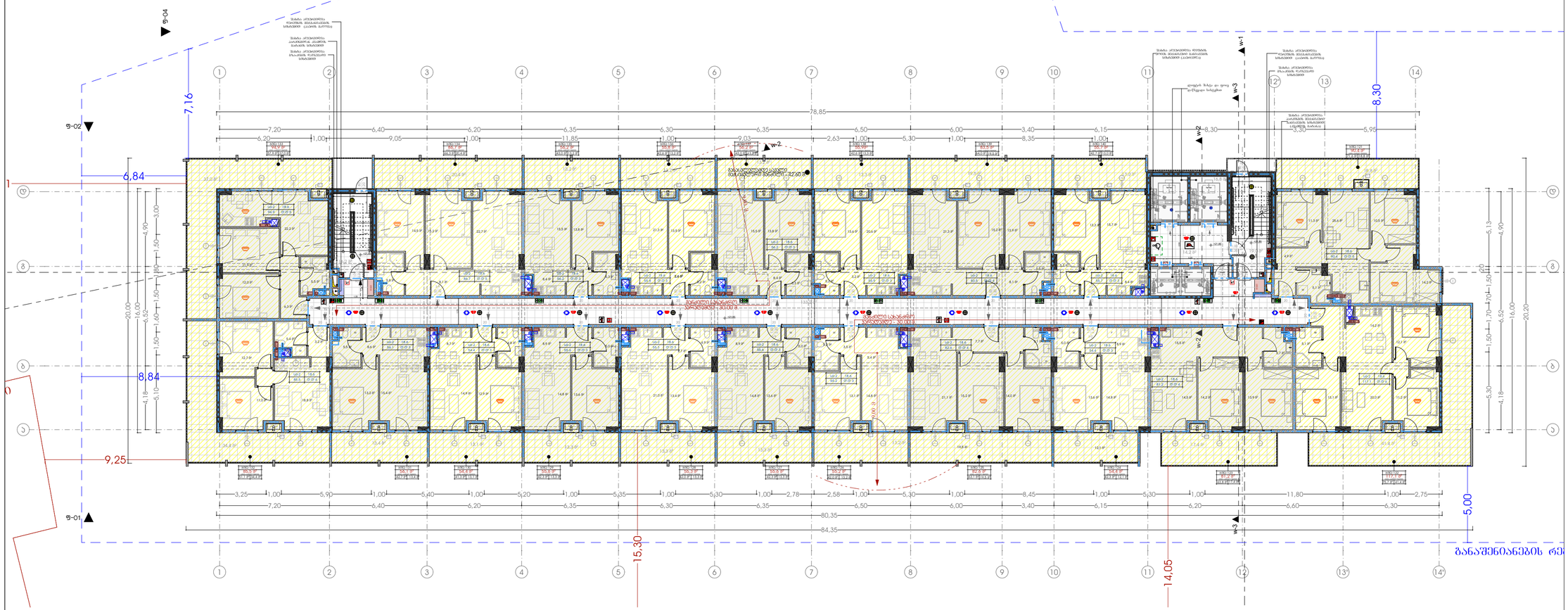

მრავალბინიანი საცხოვრებელი სახლი "მუხიანი ა ბლოკი"

ობიექტის მისამართი: ქობულეთი, დასახლება მუხიანი, მიკრორაიონი IV, რაიონდაცხინის მუნიციპალიტეტი მხარეს (ს.კ. 01.11.17.005.154)

დამკვეთი

შ.პ.ს. "მუხიანი დეველოპმენტი"

საიდენტიფიკაციო კოდი: 400270407

სიტუაციური სქემა

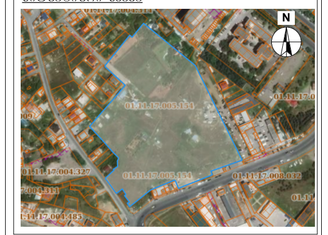

ა ბლოკი

ტექნიკური-ეკონომიკური მაჩვენებლები

საზაფხულო ფართი:- 366 მ²

საცხოვრებელი ფართი:- 1022.3 მ²

პიბის უმრედის ფართი:- 208.6 მ²

შენიშვნები:

* ნახაზი შესრულებულია სანტიმეტრებში
* ნახაზზე მოცემულია არქიტექტურული და კონსტრუქციული ნაწილები
* არქიტექტურულ გეგმებზე დატანილია ხანძარსაწინააღმდეგო სისტემა

პიროგიული აღნიშვნები

საპროექტო ორგანიზაცია

თანამდებობა	გვარი	ხელმოწერა
მთ.არქიტექტორი	ს.ახალციანი	
არქიტექტორი	ლ.გალდავაძილი	
ზაამთმაა		
კონსტრუქტორი		
პროექტ. მენეჯერი		

ნახაზის სახელი

8 სართულის გეგმა

ფურცლის სახელი	ფურცელი
A-100	A-100-01
ფორმატი	მასშტაბი
A2	1:200
თარიღი	რევიზია №

9 სართულის გეგმა

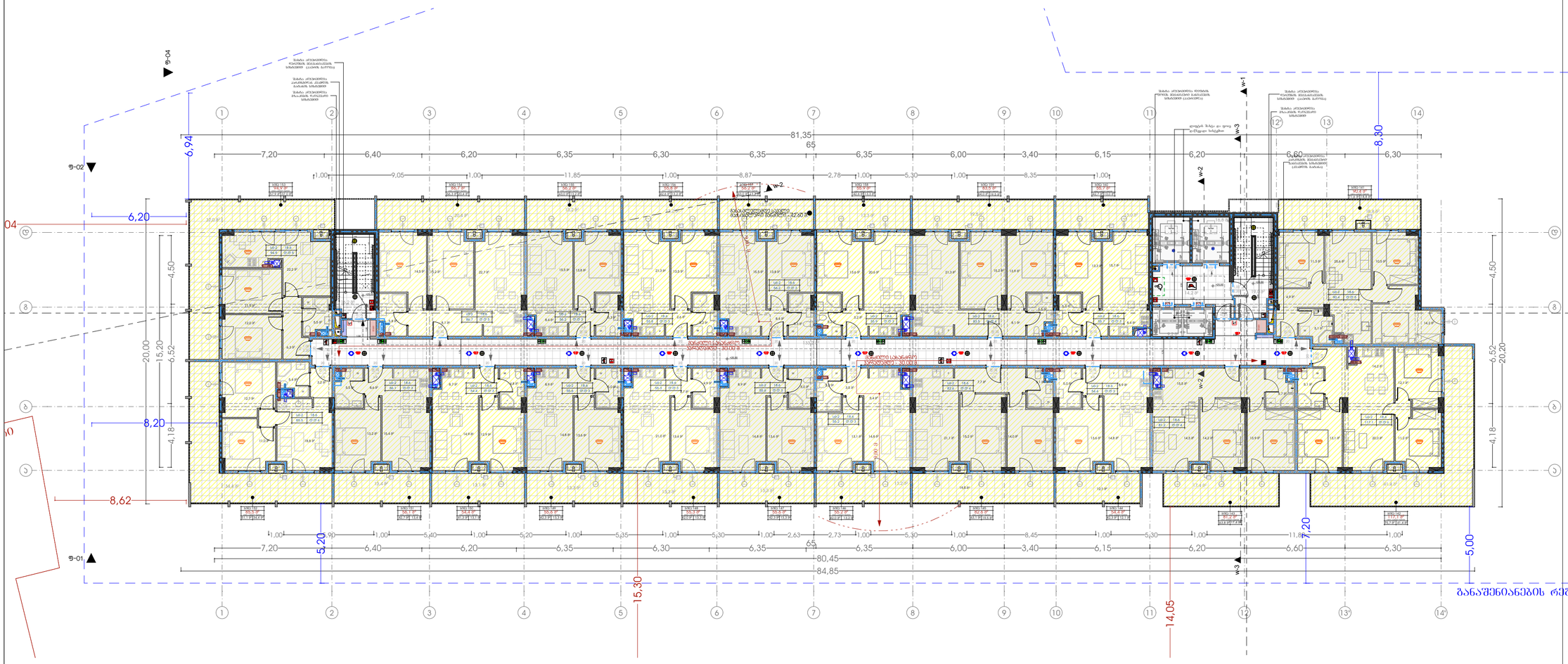

მრავალბინიანი საცხოვრებელი სახლი "მუხიანი ა ბლოკი"

ობიექტის მისამართი: ქობულეთი, დასახლება მუხიანი, მიკრორაიონი IV, რადიოძახნის მრავირდაპირ მხარეს (ს.კ. 01.11.17.005.154)

დამკვეთი

შ.პ.ს. "მუხიანი დეველოპმენტი"

საიდენტიფიკაციო კოდი: 400270407

სიტუაციური სქემა



ა ბლოკი

ტექნიკური-ეკონომიკური მაჩვენებლები

საზაფხულო ფართი:- 366 მ²

საცხოვრებელი ფართი:- 1022.3 მ²

ჯიბის უმრედის ფართი:- 208.6 მ²

შენიშვნები:

* ნახაზი შესრულებულია სანტიმეტრებში

* ნახაზზე მოცემულია არქიტექტურული და კონსტრუქციული ნიშნულები

* არქიტექტურულ გეგმებზე დატანილია ხანძარსაწინააღმდეგო სისტემა

პირობითი აღნიშვნები

საპროექტო ორგანიზაცია

თანამდებობა	გვარი	ხელმოწერა
მთ.არქიტექტორი	ს.ახალაია	
არქიტექტორი	ლ.გალდავაძე	
ზაამთმაა		
კონსტრუქტორი		
პროექტ. მენეჯერი		

ნახაზის სახელი

9 სართულის გეგმა

ფურცლის სახელი	ფურცელი
A-100	A-100-01
ფორმატი	მასშტაბი
A2	1:200
თარიღი	რევიზია №

10 სართულის გეგმა

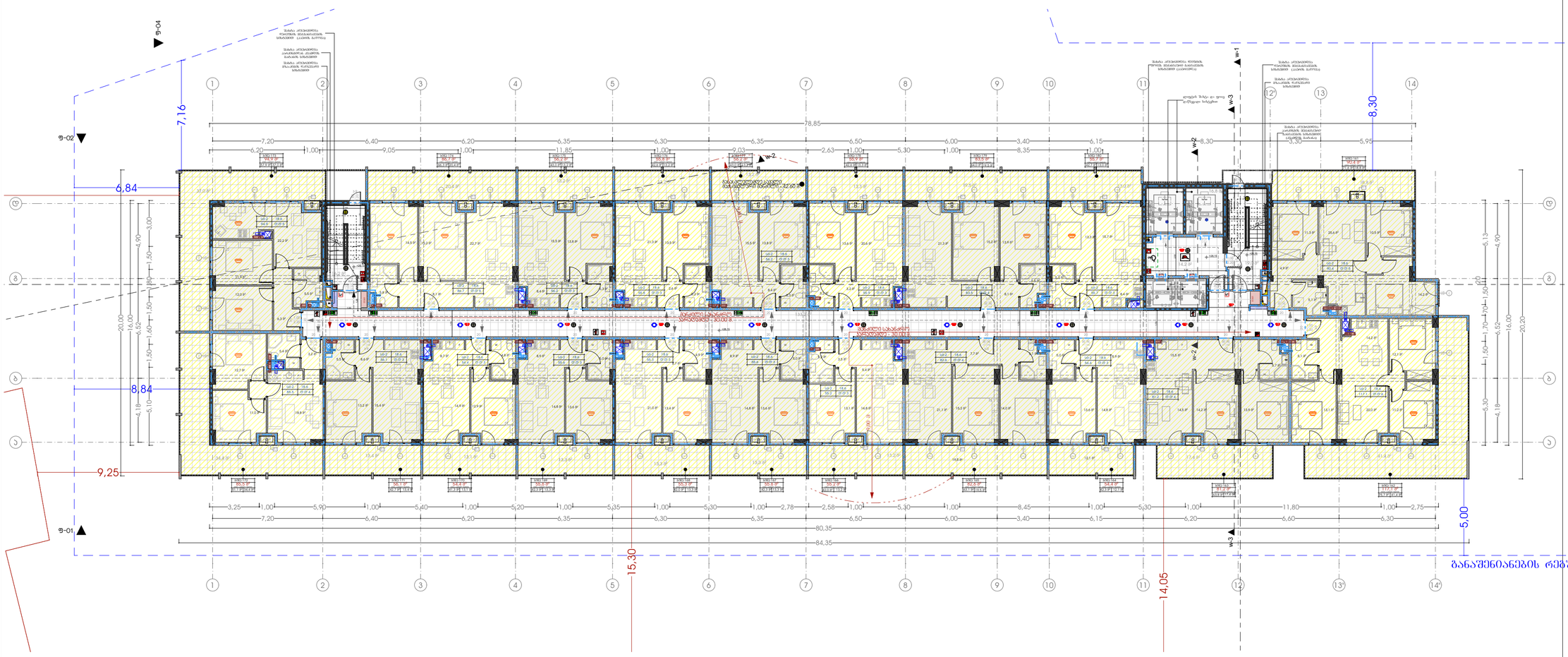

მრავალბინიანი საცხოვრებელი სახლი "მუხიანი ა ბლოკი"

ობიექტის მისამართი: ქობულეთი, დასახლება მუხიანი, მიკრორაიონი IV, რადიოძარხნის მოპირდაპირე მხარეს (ს.კ. 01.11.17.005.154)

დამკვეთი

შ.პ.ს. "მუხიანი დეველოპმენტი"

საიდენტიფიკაციო კოდი: 400270407

სიტუაციური სქემა



ა ბლოკი

ტექნიკური-ეკონომიკური მაჩვენებლები

საზაფხულო ფართი:- 366 მ²

საცხოვრებელი ფართი:- 1022.3 მ²

ჯიბის უძრავდის ფართი:- 208.6 მ²

შენიშვნები:

* ნახაზი შესრულებულია სანტიმეტრებში

* ნახაზზე მოცემულია არქიტექტურული და კონსტრუქციული ნიშნულები

* არქიტექტურულ გეგმებზე დატანილია ხანძარსაწინააღმდეგო სისტემა

პირობითი აღნიშვნები

საპროექტო ორგანიზაცია

თანამდებობა	გვარი	ხელმოწერა
მთ.არქიტექტორი	ს.ახალაია	
არქიტექტორი	ლ.გალდავაძე	
ზაამშობა		
კონსტრუქტორი		
პროექტ. მენეჯერი		

ნახაზის სახელი

10 სართულის გეგმა

ნახაზის სახელი	ნახაზის ნომერი
A-100	A-100-01
ფორმატი	მასშტაბი
A2	1:200
თარიღი	რევიზია №

11 სართულის გეგმა

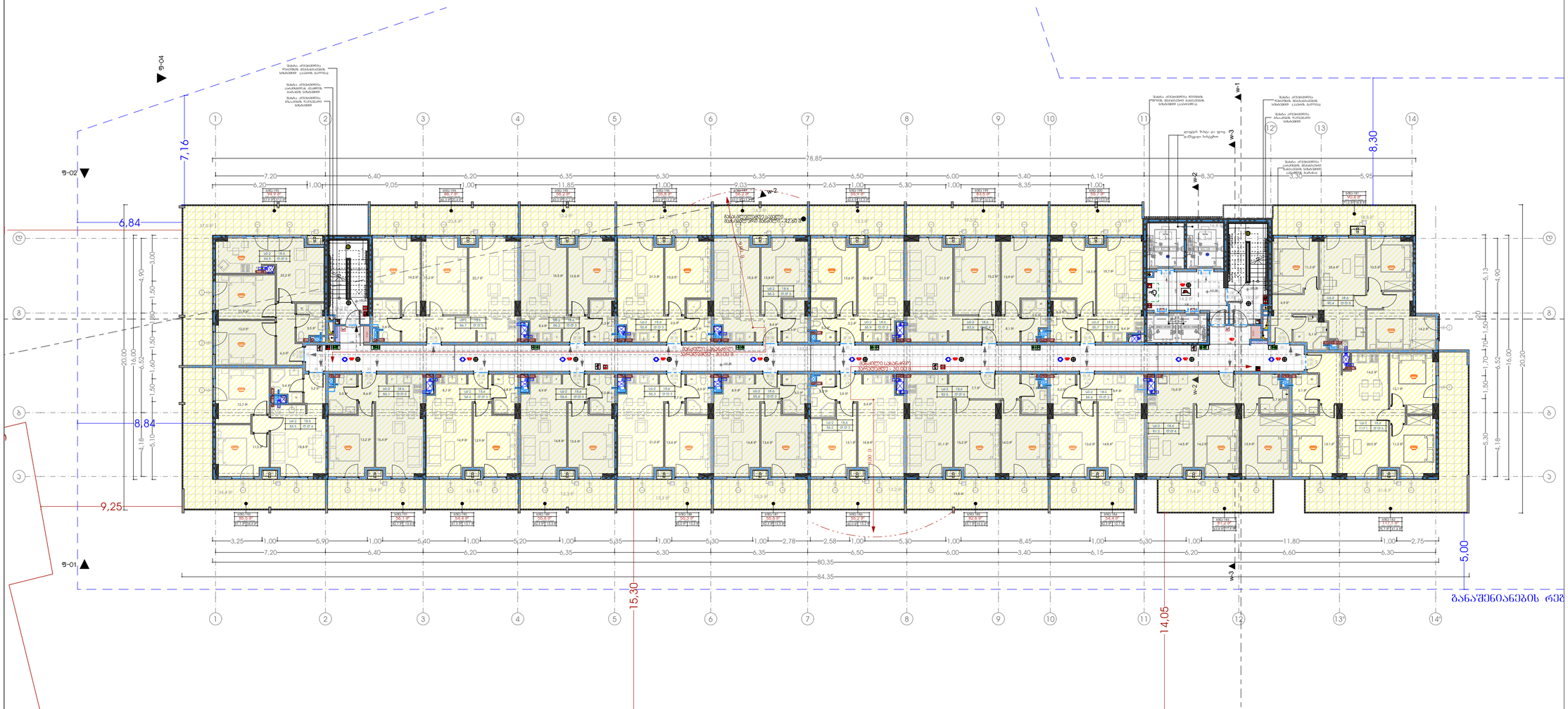

მრავალბინიანი საცხოვრებელი სახლი "მუხიანი ა ბლოკი"

ობიექტის მისამართი: ქობულეთი, დასახლება მუხიანი, მიკრორაიონი IV, რაზდელი ქარხნის მრეწველობის მხარეს (ს.კ. 01.11.17.005.154)

დამკვეთი

შ.პ.ს. "მუხიანი დეველოპმენტი"

საიდენტიფიკაციო კოდი: 400270407

სიტუაციური სქემა



ა ბლოკი

ტექნიკურ-ეკონომიკური მაჩვენებლები

საზაფხულო ფართი:- 366 მ²

საცხოვრებელი ფართი:- 1022.3 მ²

ჯიბის უჯრედის ფართი:- 208.6 მ²

შენიშვნები:

* ნახაზი შესრულებულია სანტიმეტრებში

* ნახაზზე მოცემულია არქიტექტურული და კონსტრუქციული ნაწილები

* არქიტექტურულ გეგმებზე დატანილია ხანძარსაწინააღმდეგო სისტემა

პირობითი აღნიშვნები

საპროექტო ორგანიზაცია

თანამდებობა	გვარი	ხელმოწერა
მთ.არქიტექტორი	ს.ახალციანი	
არქიტექტორი	ლ.გალდავაძე	
ზაამშობა		
კონსტრუქტორი		
პროექტ. მენეჯერი		

ნახაზის სახელი

11 სართულის გეგმა

ფურცლის სახელი	ფურცელი
A-100	A-100-01
ფორმატი	მასშტაბი
A2	1:200
თარიღი	რევიზია №

12 სართულის გეგმა

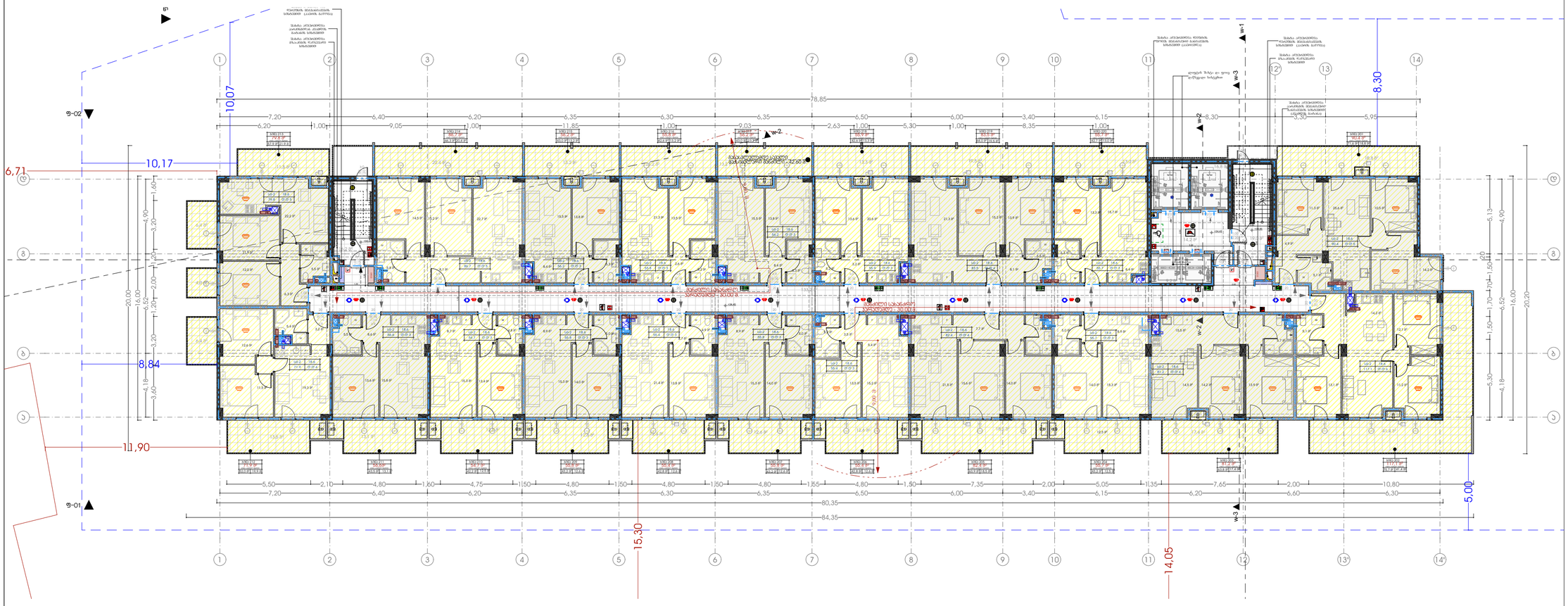

მრავალბინიანი საცხოვრებელი სახლი "მუხიანი ა ბლოკი"

ობიექტის მისამართი: ქ.ბათუმის, დასახლება მუხიანი, მიკრო/რაიონი IV, რაიონდაცხინის მუნიციპალიტეტი მხარეს (ს.კ. 01.11.17.005.154)

დამკვეთი

შ.პ.ს. "მუხიანი დეველოპმენტი"

საიდენტიფიკაციო კოდი: 400270407

სიტუაციური სქემა

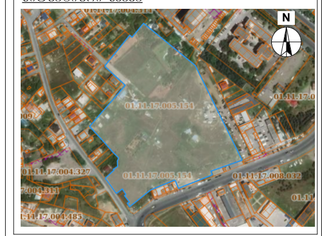

ა ბლოკი

ტექნიკური-ეკონომიკური მაჩვენებლები

საზაფხულო ფართი:- 332.2 მ²

საცხოვრებელი ფართი:- 1030 მ²

ჯიბის უპრედის ფართი:- 208.6 მ²

შენიშვნები:

* ნახაზი შესრულებულია სანტიმეტრებში

* ნახაზზე მოცემულია არქიტექტურული და კონსტრუქციული ნაწილები

* არქიტექტურულ გეგმებზე დატანილია ხანძარსაწინააღმდეგო სისტემა

პირობითი აღნიშვნები

საპროექტო ორგანიზაცია

ოანაგმლებაგა	გვარი	ხელმოწერა
მთ.არქიტექტორი	ს.ასანიანი	
არქიტექტორი	ლ.გალდანიძე	
დაამუშავა		
კონსტრუქტორი		
პროექტ. მენეჯერი		

ნახაზის სახელი

12 სართულის გეგმა

ფურცლის სახელი	ფურცელი
A-100	A-100-01
ფორმატი	მასშტაბი
A2	1:200
თარიღი	რევიზია №

13 სართულის გეგმა

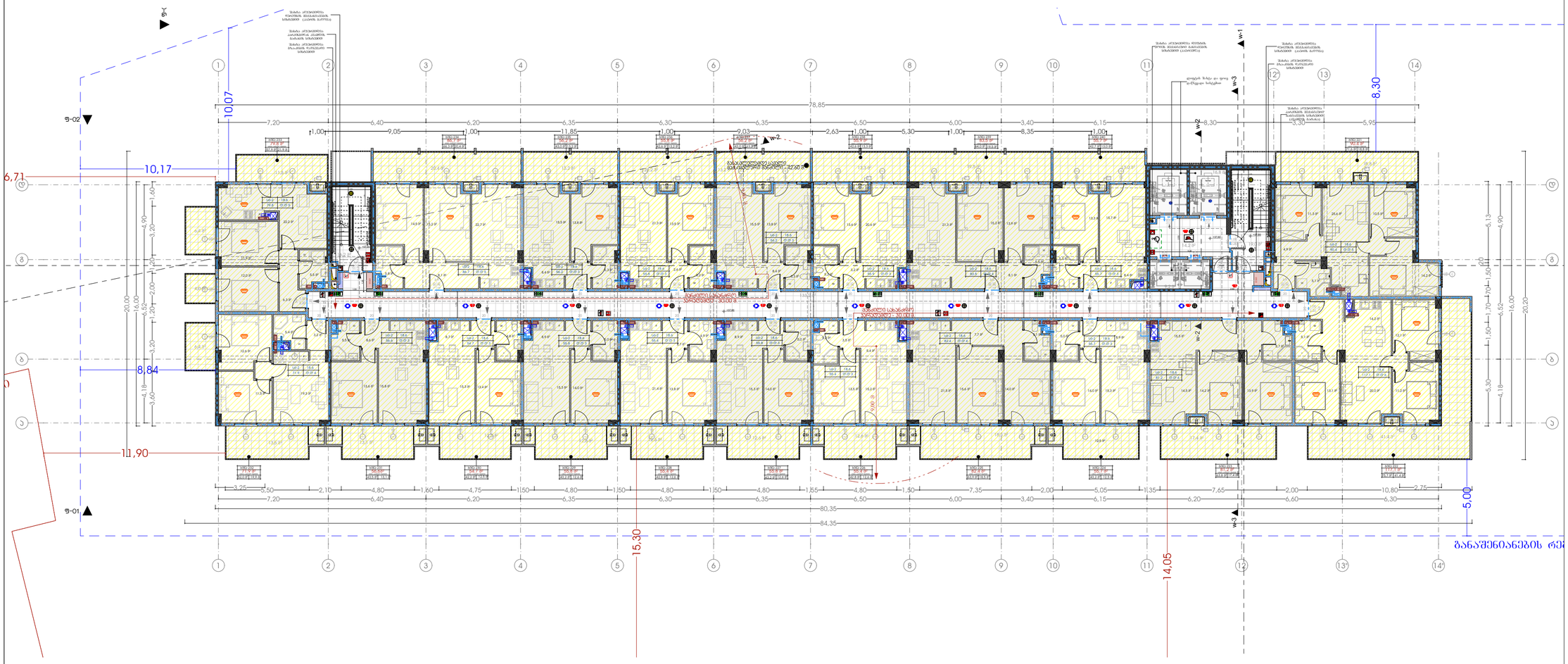

მრავალბინიანი საცხოვრებელი სახლი "მუხიანი ა ბლოკი"

ობიექტის მისამართი: ქ.ბათუმის, დასახლება მუხიანი, მიკრორაიონი IV, რაიონთაშორისი მრგანძლაური მხარეს (ს.კ. 01.11.17.005.154)

დამკვეთი

შ.პ.ს. "მუხიანი დეველოპმენტი"

საიდენტიფიკაციო კოდი: 400270407

სიტუაციური სქემა

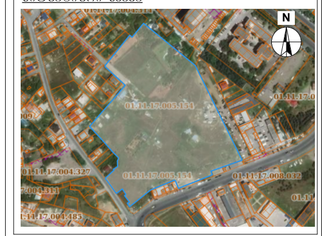

ა ბლოკი

ტექნიკურ-ეკონომიკური მაჩვენებლები

საზაფხულო ფართი:- 332.2 მ²

საცხოვრებელი ფართი:- 1030 მ²

ჯიბის უმრედის ფართი:- 208.6 მ²

შენიშვნები:

* ნახაზი შესრულებულია სანტიმეტრებში

* ნახაზზე მოცემულია არქიტექტურული და კონსტრუქციული ნიშნულები

* არქიტექტურულ გეგმებზე დატანილია ხანძარსაწინააღმდეგო სისტემა

პირობითი აღნიშვნები

საპროექტო ორგანიზაცია

ოანაშლილება	გვარი	ხელმოწერა
მთ.არქიტექტორი	ს.ალალიანი	
არქიტექტორი	ლ.გალდაკიანიძე	
დაამუშავა		
კონსტრუქტორი		
პროექტ. მენეჯერი		

ნახაზის სახელი

13 სართულის გეგმა

ფურცლის სახელი	ფურცელი
A-100	A-100-01
ფორმატი	მასშტაბი
A2	1:200
თარიღი	რევიზია №

12 სართულის გეგმა

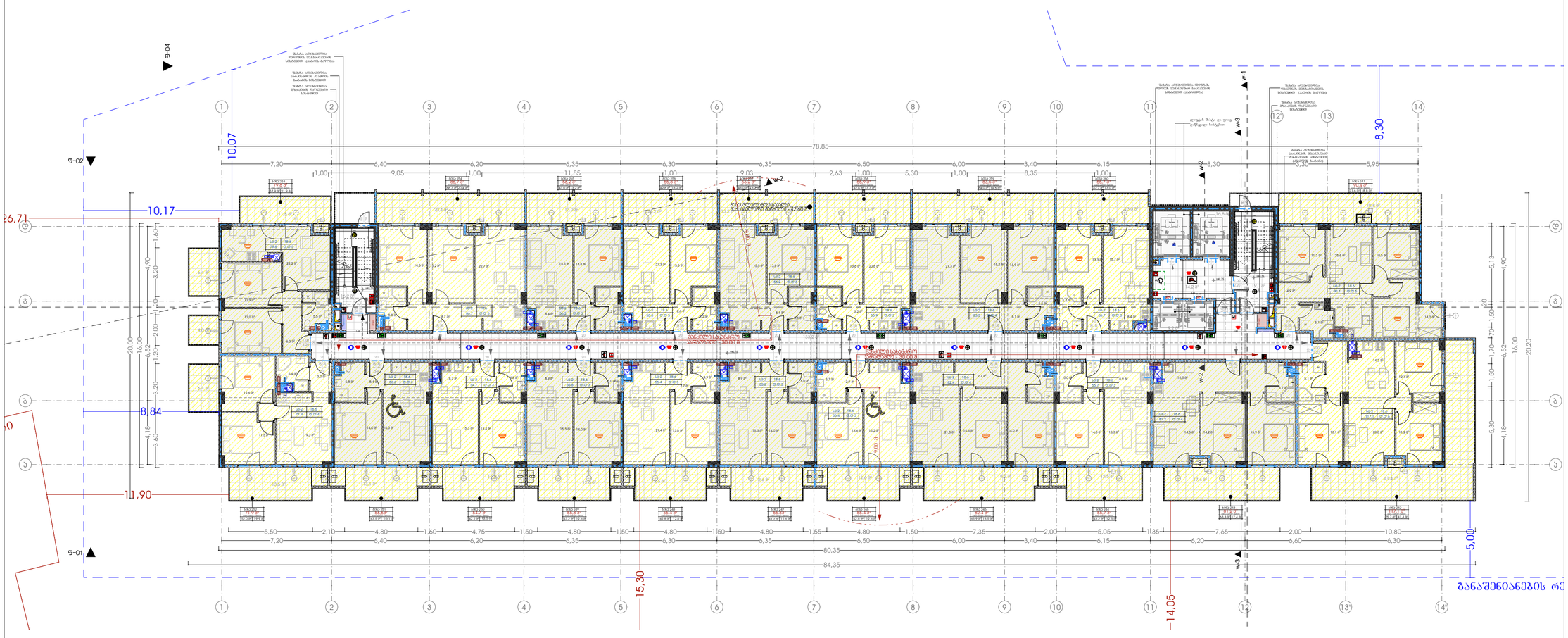

მრავალბინიანი საცხოვრებელი სახლი "მუხიანი ა ბლოკი"

ობიექტის მისამართი: ქობულეთი, დასახლება მუხიანი, მიკრო/რაიონი IV, რადიოძარხნის მრავირკაპის მხარეს (ს.კ. 01.11.17.005.154)

დამკვეთი

შ.პ.ს. "მუხიანი დეველოპმენტი"

საიდენტიფიკაციო კოდი: 400270407

სიტუაციური სქემა

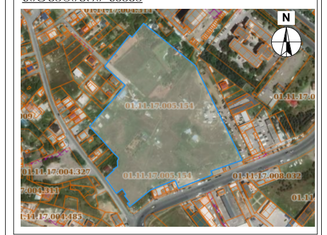

ა ბლოკი

ტექნიკური-ეკონომიკური მაჩვენებლები

საზაფხულო ფართი:- 332.2 მ²

საცხოვრებელი ფართი:- 1030 მ²

ჯიბის უმრედის ფართი:- 208.6 მ²

შენიშვნები:

* ნახაზი შესრულებულია სანტიმეტრებში

* ნახაზზე მოცემულია არქიტექტურული და კონსტრუქციული ნაშენები

* არქიტექტურულ გეგმებზე დატანილია ხანძარსაწინააღმდეგო სისტემა

პირობითი აღნიშვნები

საპროექტო ორგანიზაცია

ოანაგმლებოგა	გვარი	ხელმოწერა
მთ.არქიტექტორი	ს.ალალიანი	
არქიტექტორი	ლ.გალდანელიძე	
ზაამუშავა		
კონსტრუქტორი		
პროექტ. მენეჯერი		

ნახაზის სახელი

14 სართულის გეგმა

ფურცლის სახელი	ფურცელი
A-100	A-100-01
ფორმატი	მასშტაბი
A2	1:200
თარიღი	რევიზია №

15 სართულის გეგმა

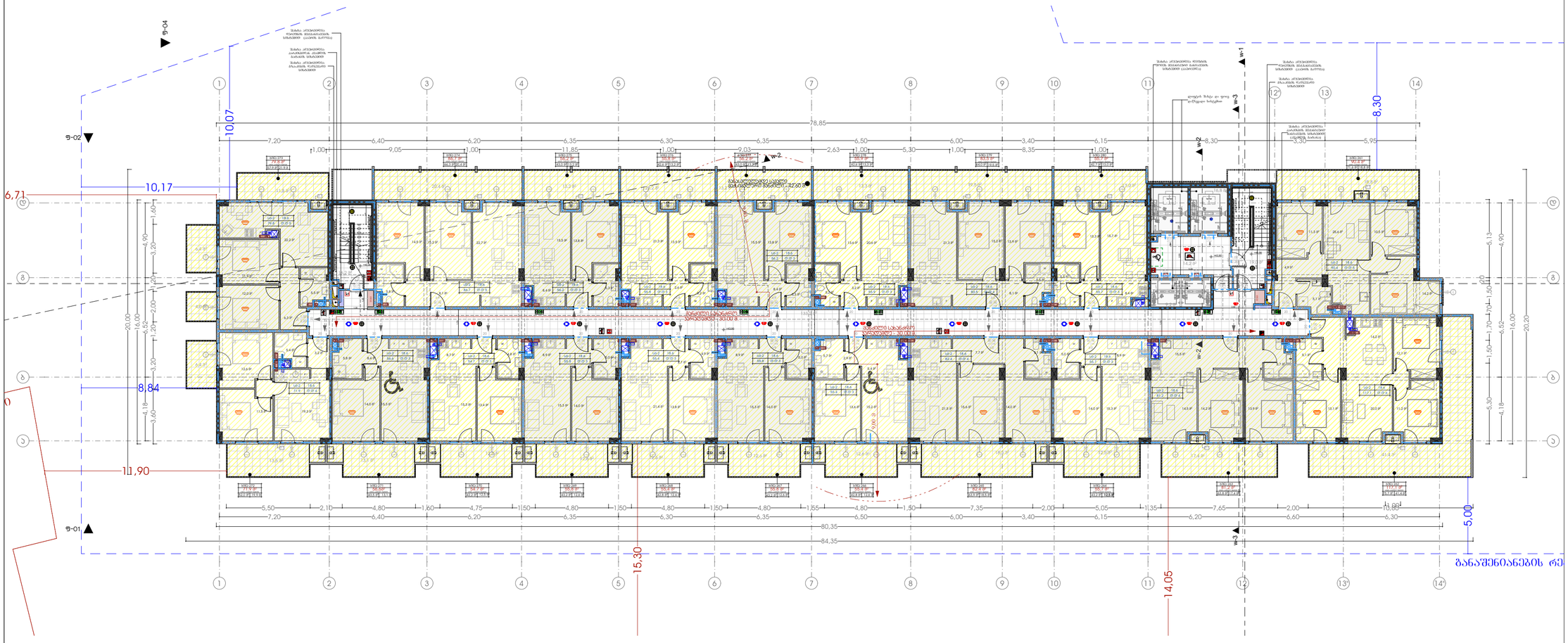

მრავალბინიანი საცხოვრებელი სახლი "მუხიანი ა ბლოკი"

ობიექტის მისამართი: ქ.ბათუმის, დასახლება მუხიანი, მიკრორაიონი IV, რაიდეპარცელის მრავალბინიანი მხარეს (ს.კ. 01.11.17.005.154)

დამკვეთი

შ.პ.ს. "მუხიანი დეველოპმენტი"

საიდენტიფიკაციო კოდი: 400270407

სიტუაციური სქემა

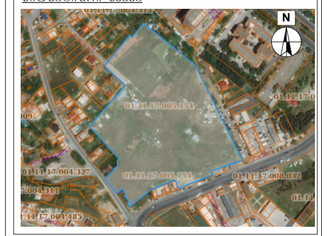

ა ბლოკი

ტექნიკურ-ეკონომიკური მაჩვენებლები

საზაფხულო ფართი:- 332.2 მ²

საცხოვრებელი ფართი:- 1030 მ²

ჯიბის უძრავდის ფართი:- 208.6 მ²

შენიშვნები:

* ნახაზი შესრულებულია სანტიმეტრებში

* ნახაზზე მოცემულია არქიტექტურული და კონსტრუქციული ნიშნულები

* არქიტექტურულ გეგმებზე დატანილია ხანძარსაწინააღმდეგო სისტემა

პირობითი აღნიშვნები

საპროექტო ორგანიზაცია

ოანაგმლებაგა	გვარი	ხელმოწერა
მთ.არქიტექტორი	ს.ასანიანი	
არქიტექტორი	ლ.გალდანიძე	
დაამუშავა		
კონსტრუქტორი		
პროექტ. მენეჯერი		

ნახაზის სახელი

15 სართულის გეგმა

ფურცლის სახელი	ფურცელი
A-100	A-100-01
ფორმატი	მასშტაბი
A2	1:200
თარიღი	რევიზია №

16 სართულის გეგმა

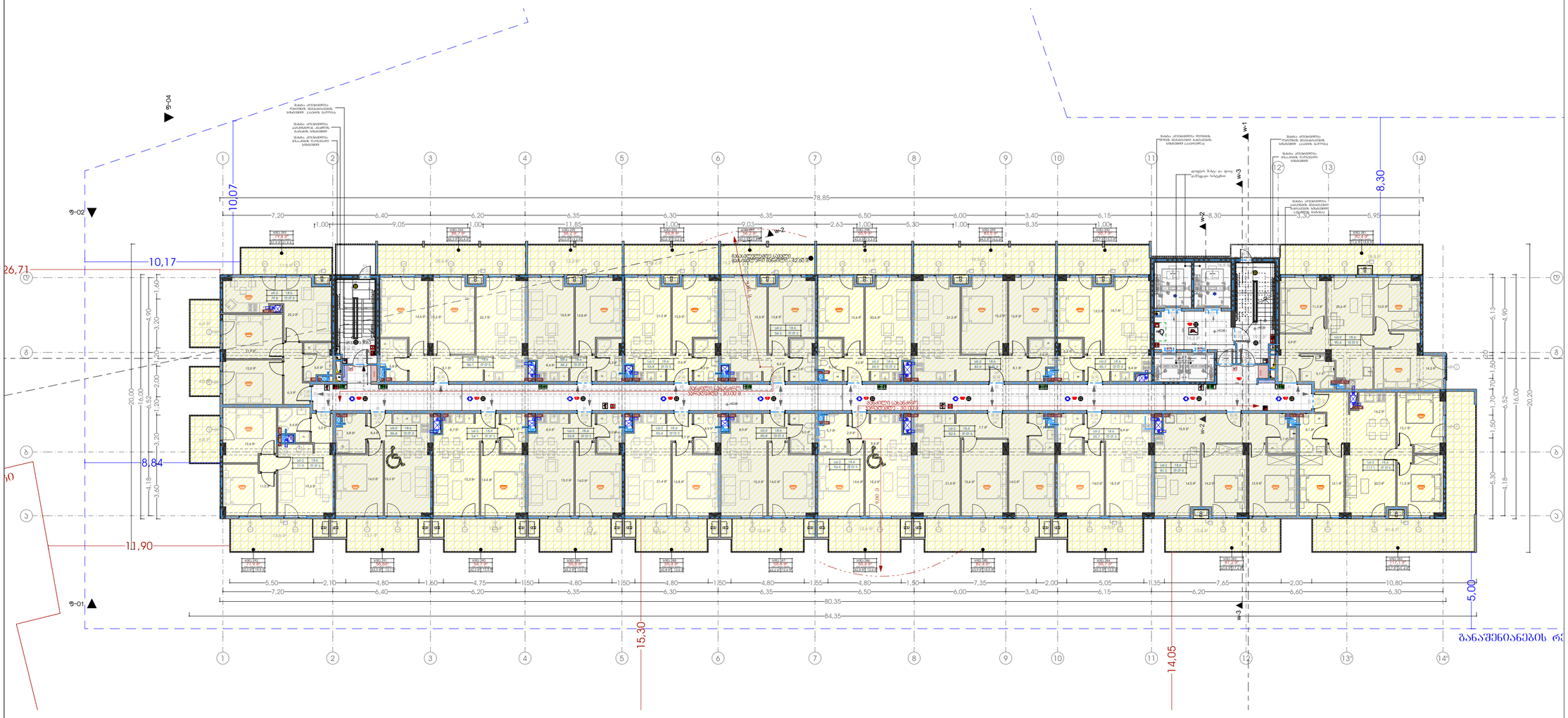

მრავალბინიანი საცხოვრებელი სახლი "მუხიანი ა ბლოკი"

ობიექტის მისამართი: ქობულეთი, დასახლება მუხიანი, მიკრორაიონი IV, რადიოძახნის მრავბინიანის მახლობ (ს.კ. 01.11.17.005.154)

დამკვეთი

შ.პ.ს. "მუხიანი დეველოპმენტი"

საიდენტიფიკაციო კოდი: 400270407

სიტუაციური სქემა

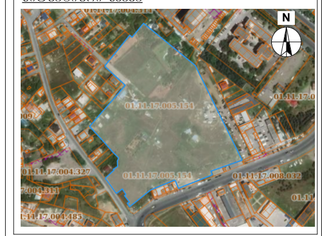

ა ბლოკი

ტექნიკურ-ეკონომიკური მაჩვენებლები

საზაფხულო ფართი:- 332.2 მ²

საცხოვრებელი ფართი:- 1030 მ²

ჯიბის უმრედის ფართი:- 208.6 მ²

შენიშვნები:

* ნახაზი შესრულებულია სანტიმეტრებში

* ნახაზზე მოცემულია არქიტექტურული და კონსტრუქციული ნაწილები

* არქიტექტურულ გეგმებზე დატანილია ხანძარსაწინააღმდეგო სისტემა

პირობითი აღნიშვნები

საპროექტო ორგანიზაცია

ოანაწილება	გვარი	ხელმოწერა
მთ.არქიტექტორი	ს.ასანიანი	
არქიტექტორი	ლ.გალდანიძე	
დაამუშავა		
კონსტრუქტორი		
პროექტ. მენეჯერი		

ნახაზის სახელი

16 სართულის გეგმა

ფურცლის სახელი	ფურცელი
A-100	A-100-01
ფორმატი	მასშტაბი
A2	1:200
თარიღი	რევიზია №

სამანქანე სართულის გეგმა

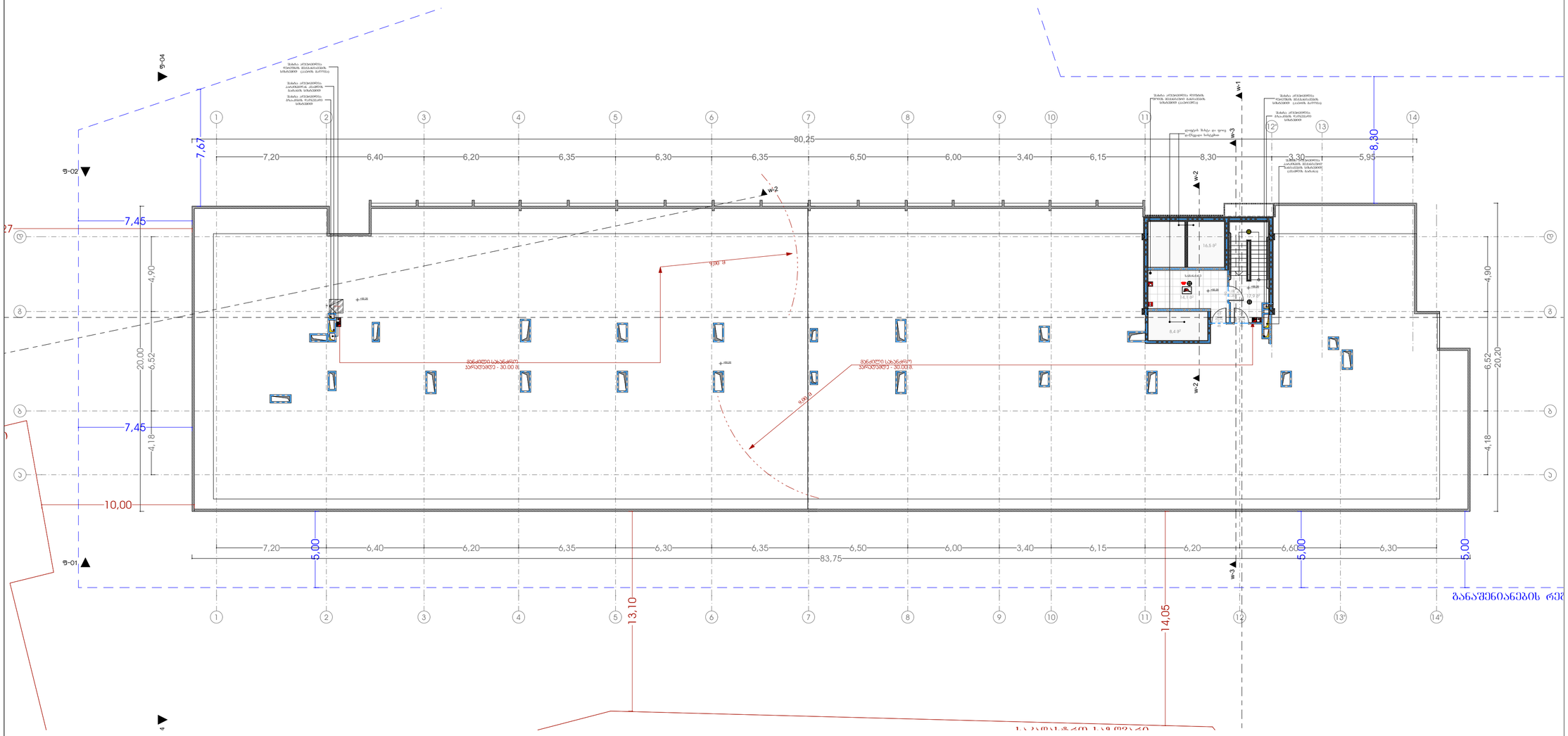

მრავალბინიანი საცხოვრებელი სახლი "მუხიანი ა ბლოკი"

ობიექტის მისამართი: ქობულეთი, დასახლება მუხიანი, მიკრორაიონი IV, რადიოძახნის მოპირდაპირე მხარეს (ს.კ. 01.11.17.005.154)

დამკვეთი

შ.პ.ს. "მუხიანი დეველოპმენტი"

საიდენტიფიკაციო კოდი: 400270407

სიტუაციური სქემა



ა ბლოკი

ტექნიკური-ეკონომიკური მაჩვენებლები

ჯიბის უჯრედის ფართი:- 46.9 მ²

შენიშვნები:

* ნახაზი შესრულებულია სანტიმეტრებში
* ნახაზზე მოცემულია არქიტექტურული და კონსტრუქციული ნაწილები
* არქიტექტურულ გეგმებზე დატანილია ხანძარსაწინააღმდეგო სისტემა

პირობითი აღნიშვნები

საპროექტო ორგანიზაცია

ოანაშღებოა	გვარი	ხელმოწერა
მთ.არქიტექტორი	ს.ასანიანი	
არქიტექტორი	ლ.გაღლაანიძე	
დაამუშავა		
კონსტრუქტორი		
პროექტ. მენეჯერი		

ნახაზის სახელი

სამანქანე სართული

ფურცლის სახელი	ფურცელი
A-100	A-100-01
ფორმატი	მასშტაბი
A2	1:200
თარიღი	რევიზია №

გადახურვის გეგმა

მრავალბინიანი საცხოვრებელი სახლი "მუხიანი ა ბლოკი"

ობიექტის მისამართი: ქობულეთი, დასახლება მუხიანი, მიკრორაიონი IV, რადიოქართნის მოპირდაპირე მხარეს (ს.კ. 01.11.17.005.154)

დამკვეთი

შ.პ.ს. "მუხიანი დეველოპმენტი"

საიდენტიფიკაციო კოდი: 400270407

სიტუაციური სქემა



ა ბლოკი

ტექნიკური-ეკონომიკური მაჩვენებლები

შენიშვნები:

* ნახაზი შესრულებულია სანტიმეტრებში

* ნახაზზე მოცემულია არქიტექტურული და კონსტრუქციული ნაშენები

* არქიტექტურულ გეგმებზე დატანილია ხანძარსაწინააღმდეგო სისტემა

პირობითი აღნიშვნები

საპროექტო ორგანიზაცია

თანამდებობა	გვარი	ხელმოწერა
მთავარმენეჯერი	ს.ახალიანი	
არქიტექტორი	ლ.გალდავაძილი	
ზაამთმაპა		
კონსტრუქტორი		
პროექტ. მენეჯერი		

ნახაზის სახელი

გადახურვის გეგმა

შეცვლის სახელი	შეცვლილი
A-100	A-100-01
ფორმატი	მასშტაბი
A2	1:200
თარიღი	რევიზია №