სასაწყობე შენობა

ქ. თბილისი, ელეფთერ ანდრონიკაშვილის ქ. №31.ბ ს/კ 01.11.03.003.027



დამკვეთი: შ.პ.ს. ტოიოტა კავკასია (ს/კ 36089273)
საპროექტო ორგანიზაცია: შ.პ.ს. არქიდეა (ს/კ 401986801)

ARCHIDEA
ARCHITECTURE

2021 წელი

ფურცლების ჩამონათვალი

№	ფურცლის №	ფაილის დასახელება	მაშტაბი
		სასაწყობე შენობა	
A-000			
1	A-001	ფურცლების ჩამონათვალი	
2	A-002	პირობითი აღნიშვები	
3	A-003	დაგეგმარების მიზნის აღწერა, ტქ. ეკონომიკური მაჩვენებლები	
4	A-004	არსებული სიტუაციის ამსახველი ფოტოფიქსაცია	
5	A-005	არსებული სიტუაციის ამსახველი ფოტოფიქსაცია	
6	A-006	3D ვიზუალიზაცია (რენდერები)	
7	A-007	3D ვიზუალიზაცია (რენდერები)	
8	A-008	3D ვიზუალიზაცია (რენდერები)	
9	A-009	3D ვიზუალიზაცია (ფოტომონტაჟი)	
10	A-010	3D ვიზუალიზაცია (ფოტომონტაჟი)	
A-50		გენგეგმა	
11	A-51	ტოპოგრაფიული გეგმა	1-500
12	A-52	გენ.გეგმა ორიგინალი კოორდინატებით	1-500
13	A-53	გენ.გეგმა	1-250
A-100		არქიტექტურული გეგმები	
14	A-101	1 სართულის გეგმა	1-100
15	A-102	2 სართულის გეგმა	1-100
16	A-103	სახურავის გეგმა	1-100
17	A-104	დაცვის ჯიხური.1სართულის გეგმაგადახურვის გეგმა	1--50
A-200		ფასადები	
18	A-201	ჭრილი 1-1 და 2-2	1-200
19	A-202	ჭრილი 3-3 და 4-4	1-200
A-300		ჭრილები	
20	A-301	ფასადი 1-9 და A-H ღერძებს შორის	1-200
21	A-302	ფასადი H-A და 9-1 ღერძებს შორის	1-200
22	A-303	დაცვის ჯიხური. ფასადები 1-2,ა-ბ,ბ-ა და 2-1 ღერზებს შორის.ჭრილი 1-1	1--50
A-400		კიბეების დეტალური ნახაზები	
23	A-401	კიბე 1(1 სართულის გეგმა ,2 სართულის გეგმაჭრილი 1-1)	1--50
24	A-402	კიბე 2(1 სართულის გეგმა ,2 სართულის გეგმაჭრილი 1-1)	1--50
25	A-403	კიბის დეტალები	1--10
A-500		სამშენებლო დეტალები	
26	A-501	სენდვიჩ პანელის შეერთების დეტალები	1--10
27	A-502	სენდვიჩ პანელის შეერთების დეტალები	1--10
28	A-503	სენდვიჩ პანელის შეერთების დეტალები	1--10
29	A-504	სენდვიჩ პანელის შეერთების დეტალები	1--10
30	A-505	სენდვიჩ პანელის შეერთების დეტალები	1--10
31	A-506	სენდვიჩ პანელის შეერთების დეტალები	1--10
32	A-507	სენდვიჩ პანელის შეერთების დეტალები	1--10
33	A-508	სენდვიჩ პანელის შეერთების დეტალები	1--10
34	A-509	აივნის მოაჯირის მოწყობის დეტალი	1--10
A-10X-4		არქიტექტურული გეგმები	
35	A-101-4	დაკავებულობის,ხანძარმედეგობის და ხანძარსაწინააღმდეგო სისტემების გეგმა 1 სართულზე	1-100
36	A-102-4	დაკავებულობის,ხანძარმედეგობის და ხანძარსაწინააღმდეგო სისტემების გეგმა 2 სართულზე	1-100

KEYPLAN:

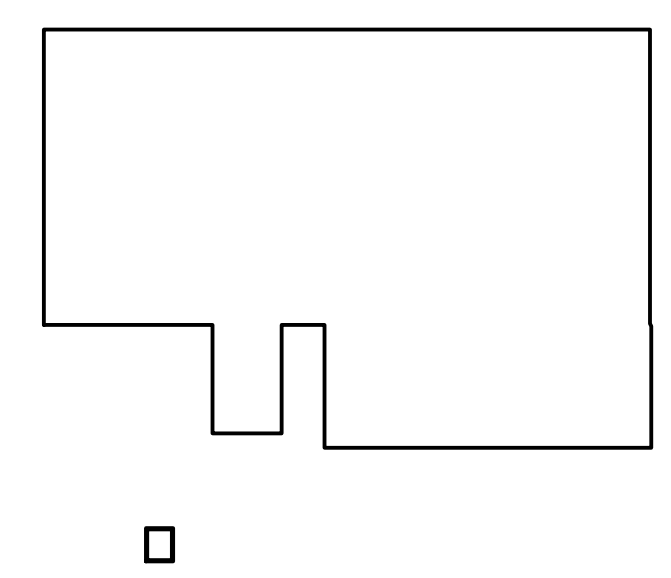

შენიშვნების ლეგენდა:

A - დამტკიცებულია

B - დამტკიცებულია კომენტარებით

C - უარყოფილია

რევიზია

რევ.	თარიღი	აღწერილობა	დამტკ.

განკუთვნილია მშენებლობისთვის

0 1 2 3 4 5m
1:100

მისამართი:
ქალაქი თბილისი გაგრის ქუჩა №2
(ნაკვ 3/27)
ნაკვეთის საკადასტრო კოდი
(01.11.03.003.027)

დამკვეთი:
შპს "ტოიოტა კავკასია"
ID-236089273

თანამდებობა	სახელი გვარი	ხელმოწერა
პროექტის მენეჯერი		

ARCHIDEA ARCHITECTURE

შემსრულებელი:
შპს ,, არქიდეა"
ჯაბუა ამირეჯიბის მაგისტრალი №6,
თბილისი, საქართველო.
TEL: +995 599 857 815
Web: www.archidea.ge

თანამდებობა	სახელი გვარი	ხელმოწერა
დირექტორი	გ.ქევანიშვილი	
მთავარი არქიტექტორი	დ.ელიზბარაშვილი	
არქიტექტორი	ნ.ჩარკვიანი	

დახაზულია:	შემოწმებულია:	დამტკიცებულია:
შპს ,,არქიდეა"	დამკვეთის მიერ	

პროექტის სახელწოდება:
სასაწყობე შენობა

პროექტის სტადია:
ახალი მშენებლობა

პროექტის ნაწილი:
არქიტექტურა
(Construction Drawing)

ფორმატი: A2
სტატუსი: CD
თარიღი: 2021.04.22
მასშტაბი:

ნახაზის დასახელება:
ფურცლების ჩამონათვალი
Drawings List

რევიზია: R0
ნახაზის ნომერი:
ფურც. ნომერი: 001

პირობითი აღნიშვნები

კოლონა
Column

კორექტირებული კოლონა
Corrected Column

კონსტრუქციული ბეტონის კედელი
Structural Concrete Wall

ბეტონის ბლოკის კედელი
Concrete Block Wall

აგურის კედელი
Brick Wall

გიფსოკარდონი
Gypsum Board

დათბუნება
Insulation

მიწა
Ground

ბალახი
Grass

ასფალტი
Grass

ბეტონის ფილით მპირკეთება
Concrete Tile Finish

კერამოგრანიტი
Ceramic Granite Floor Finish

ლამინატის იატაკი
Laminate Floor Finish

პარკეტის იატაკი
Parquet Floor Finish

მეთლახი
Ceramic Tile Finish

რბილი იატაკი
Carpet

ეპოქსიდური იატაკი
Epoxy Floor Finish

ხის ფანერა
Wooden Plywood

ხე
Wood

მინა
Glass

W12FF GWC-05/1 GWC-02/1 W15FF

კარის მარკერი

ფანჯრის მარკერი
Window Marker

კედლის ტიპი
Wall Type Marker

კედლის მოპირკეთების ტიპი
Wall Finish Marker

იატაკის მარკირება
Floor Marker

ჭერის მარკირება
Ceiling Marker

Room Name | 125
GFF-01 | GPT-01 | CPT-01

ოთახის მოპირკეთების მარკერი
Room Finishing Marker

Presidential Suite Room
125-A | 4.0m2 | Corridor

ოთახის მარკერი
Room Marker

ღიობი იატაკში
Floor Opening

ღიობი ჭერში
Ceiling Opening

±0.000m (451.100)

კონსტრუქციული ფილის ნიშნული
SSL - Structural Slab Level

მოპირკეთებული იატაკის ნიშნული
FFL - Finished Floor Level

მოპირკეთებული ჭერის ნიშნული
FCL - Finished Ceiling Level

იატაკის/ჭერის ნიშნული
Level Marker

30 წუთიანი ხანძარმედეგი კედელი
Fire Rating 30 Min.

60 წუთიანი ხანძარმედეგი კედელი
Fire Rating 60 Min.

120 წუთიანი ხანძარმედეგი კედელი
Fire Rating 120 Min.

საერთო სავალი ბილიკი
Evacuation Line

მანქანების მოძრაობის მიმართულება
Car Movement Direction

შშმპ მისაწვდომობა
Disabled Accessibility

გასასვლელამდე სავალი მაქსიმალური მანძილი
Max. Evacuation Walking Length

EXIT

საევაკუაციო გასასვლელი
Evacuation Exit

საევაკუაციო გასასვლელი
Evacuation Exit

საევაკუაციო გასასვლელი
Evacuation Exit

ღერძი
Grid Head

ჭრილის ხაზი
Section Line

განშლის ხაზი
Elevation Line

90 წთ — კარებების ხანზარმედეგობა

01 Facade Curtain Wall - Detail 1
Scale 1:10

ნახაზის სახელწოდება ფურცელზე
Drawing Name on Sheet

შშმპ სიმბოლო
Disabled Symbol

წყვეტის ხაზი
Break Line

ხაზზე გასწორება
Line Up

DET-01 503

მინიშნება გადიდებულ დეტალზე
Detail Tag

რევიზიის მინიშნება და ნუმერაცია
Revision

გამყოფი ხაზი
Match Line

საწყისი წერტილი
Base Point

შენიშვნა
Note

ჩრდილოეთის მიმართულება
Heading North

Stair #1
კიბის ნომერი
Stairs Number

Elevator #1
ლიფტის ნომერი
Lift Number

Shaft #1
შახტის ნომერი
Shaft Number

ოთახის ნომერი	
იატაკი	პლინტუსი
კედელი	ჭერი
კოლონა	

მოპირკეთების ცხრილი
Finish Key

ოთახის ნომერი — სასტუმროს ნომერი | 102 — ოთახის ნომერი

ბინების ექსპლიკაცია
Apartment Tag

დატვირთულობის ფართობი: 38.0 მ²
დაკავებულობის ჯგუფი: სც 2 | 2.0 მ² — დატვირთულობის დაკავებულობა

დაკავებულობისექსპლიკაცია

ოთახების ფართობი: 36.0 მ² | 2.0 მ² — აივნის ფართობი
38.0 მ² — მთლიანი ფართობი

ფართების ცხრილი
Area Tag

დაკავებულობის ჯგუფის აღნიშვნა

დაკავებულობების ჯგუფები	დაკავებულობების ჯგუფი აღნიშვნა	ფერის კოდი	დაშტრიხვა	ხაზის სისქე	დაშტრიხვის მასშტაბი	დაშტრიხვის კუთხე
თავშეყრის ჯგუფი (თვ)		RGB(34,139,34)	ANSI31	0.05 mm	40	0
საქმიანი ჯგუფი (სქ)		RGB(72,12,187)	ANSI31	0.05 mm	40	0
საგანმანათლებლო ჯგუფი (სმ)		RGB(245,99,20)	ANSI31	0.05 mm	40	0
სამრეწველო ჯგუფი (სმ)		RGB(160,32,240)	ANSI31	0.05 mm	40	0
დიდი საფრთხის შემცველი ჯგუფი(დსშ)		RGB(94,8,58)	ANSI31	0.05 mm	40	0
დაწესებულებითი ჯგუფი (დწ)		RGB(0,0,255)	ANSI31	0.05 mm	40	0
სავაჭრო ჯგუფი (სვ)		RGB(255,0,0)	ANSI31	0.05 mm	40	0
საცხოვრებელი ჯგუფი (სც)		RGB(255,255,0)	ANSI31	0.05 mm	40	0
საწარმოო ჯგუფი (სწ)		RGB (136,135,134)	ANSI31	0.05 mm	40	0
დამხმარე ჯგუფი (დს)		RGB(57,57,56)	ANSI31	0.05 mm	40	0

	სიმბოლოს სახელწოდება
	სახანძრო მილდგარი
	სახანძრო განყოფილებასთან კავშირის სისტემა
	საგანგებო ხმოვანი განგაშის საკომუნიკაციო სისტემა
Type A	ხელის ცეცხლსაქრობი
	სახანძრო-სამაშველო სამსახურის მიერ გამოსაყენებელი მისაერთებელი - ჰიდრანტი
	კვამლის ავტომატური აღმომჩენი
	კვამლზე მორეაგირე მაუწყებელი
	ავტოსაშხეფი
	სახანძრო განგაშის ღილაკი

KEYPLAN:

შენიშვნების ლეგენდა:

A - დამტკიცებულია

B - დამტკიცებულია კომენტარებით

C - უარყოფილია

რევიზია

რევ.	თარიღი	აღწერილობა	დამტ.

განკუთვნილია მშენებლობისთვის

0 1 2 3 4 5m
1:100

მისამართი:
ქალაქი თბილისი გაგრის ქუჩა №2 (ნაკვ 3/27)
ნაკვეთის საკადასტრო კოდი (01.11.03.003.027)

დამკვეთი:
შპს "ტოიოტა კავკასია"
ID-236089273

თანამდებობა	სახელი გვარი	ხელმოწერა
პროექტის მენეჯერი		

ARCHIDEA
ARCHITECTURE

შემსრულებელი:
შპს ,, არქიდეა"
ჯაბუა ამირეჯიბის მაგისტრალი №6,
თბილისი, საქართველო.
TEL: +995 599 857 815
Web: www.archidea.ge

თანამდებობა	სახელი გვარი	ხელმოწერა
დირექტორი	გ.ქევანიშვილი	
მთავარი არქიტექტორი	დ.ელიზბარაშვილი	
არქიტექტორი	ნ.ჩარკვიანი	

დახაზულია:	შემოწმებულია:	დამტკიცებულია:
შპს ,,არქიდეა"	დამკვეთის მიერ	

პროექტის სახელწოდება:
სასაწყობე შენობა

პროექტის სტადია:
ახალი მშენებლობა

პროექტის ნაწილი:
არქიტექტურა
(Construction Drawing)

ფორმატი: A2
სტატუსი: CD
თარიღი: 2021.04.22
მასშტაბი:

ნახაზის დასახელება:
პირობითი აღნიშვნები
Conditionally Symbols

რევიზია: R0
ნახაზის ნომერი:
ფურც. ნომერი: 002

შენობა-ნაგებობის უსაფრთხოების წესებთან შესაბამისობის ანალიზი

გამოყენებული წესები - **„შენობა-ნაგებობის უსაფრთხოების წესები“**

ჩამოთვალეთ შენობის დაკავებულებები და აღწერეთ თითოეული გამოყენება
საქმიანი ჯგუფი სქ (საოფისე და სასწავლო უნარ-ჩვევების განვითარების დანიშნულებით გამოყენებული ფართები 0.00 და +4.00 ნიშნულებზე; გასახდელები 0.00 ნიშნულზე; შეხვედრების ოთახი, სპორტ დარბაზი და სამზარეულო +4.00 ნიშნულზე);
საშუალო საფრთხის შემცველი სასაწყობო ჯგუფი სწ-1 (ავტომობილებისა და მისი ნაწილების სასწავლო უნარ-ჩვევების განვითარების დანიშნულებით გამოყენებული ფართები 0.00 ნიშნულზე; ავტოსამრეცხაო 0.00 ნიშნულზე; სასაწყობე ფართები +4.00 ნიშნულზე; არქივი +4.00 ნიშნულზე);
მცირე საფრთხის შემცველი სასაწყობო ჯგუფი სწ-2 (სასაწყობე ფართები 0.00 და +4.70 ნიშნულებზე, დამხმარე ტექნიკური ფართები 0.00 და +4.00 ნიშნულებზე);

კონსტრუქციის ტიპი:	
განსაზღვრეთ კონსტრუქციის ტიპი ახალი შენობისთვის: მაგალითი: II-A, II-B, V-A, V-B	**I-B**

სიმაღლის შეზღუდვები ცხრილი 503 -ის მიხედვით		
დაკავებულობები	**დასაშვები სართულიანობა**	**შემოთავაზებული სართულიანობა**
საქმიანი ჯგუფი სქ;	11	**2** *(მიწის დონის ქვედა და მიწის დონის ზედა I სართულზე);*
საშუალო საფრთხის შემცველი სასაწყობო ჯგუფი სწ-1;	11	**2** *(მიწის დონის ქვედა და მიწის დონის ზედა I სართულზე);*
მცირე საფრთხის შემცველი სასაწყობო ჯგუფი სწ-2;	11	**2** *(მიწის დონის ქვედა, ანტრესოლის ჩათვლით და მიწის დონის ზედა I სართულზე);*
	დასაშვები სიმაღლე	**შემოთავაზებული სიმაღლე**
შენობის სიმაღლე =	48.8მ.	9.42მ.
მიწის დონის ზემოთ სართულ(ებ)ის რაოდენობა =	11	1

ფართობის შეზღუდვები ცხრილი 503 -ის მიხედვით		
დაკავებულობები	**დასაშვები ფართობი (სართულზე)**	**შემოთავაზებული ფართობი (სართულზე)**
საქმიანი ჯგუფი სქ;	შეუზღუდავია	**336.7კვ.მ** *(მიწის დონის ქვედა*

		სართულზე); **327.3კვ.მ** *(მიწის დონის ზედა I სართულზე);*
საშუალო საფრთხის შემცველი სასაწყობო ჯგუფი სწ-1;	4460 კვ.მ	**542.1 კვ.მ** *(მიწის დონის ქვედა სართულზე);* **61.4 კვ.მ** *(მიწის დონის ზედა I სართულზე);*
მცირე საფრთხის შემცველი სასაწყობო ჯგუფი სწ-2;	7340 კვ.მ	**4720.8 კვ.მ** *(მიწის დონის ქვედა სართულზე);* **1610.1 კვ.მ** *(მიწის დონის ქვედა სართული ანტრესოლის ნაწილში);* **75.6 კვ.მ** *(მიწის დონის ზედა I სართულზე);*
შემოთავაზებული ფართობების ჯამი =	7674.0კვ.მ	
სართულების რაოდენობა =	**1** (მიწის დონის ზედა); **1** (მიწის დონის ქვედა, ანტრესოლის ჩათვლით);	
შენობის საერთო ფართობი =	7674.0კვ.მ	

გარე კედლის ცეცხლმედეგობისადმი მოთხოვნები 602-ე ცხრილის მიხედვით			
გარე კედელი	**ხანძარსაწინააღმდეგო მანძილი** (მეტრი)	**ცეცხლმედეგობის ხარისხი** (საათი)	
		მოთხოვნილი	**გათვალისწინებული**
1 - 5 ღერძებში	9 <	0 სთ.	0 სთ.
5’ - 9 ღერძებში (0.00 ნიშნულზე)	9 <	0 სთ.	0 სთ.
5’ - 9 ღერძებში (+4.00 ნიშნულზე)	9 <	0 სთ.	0 სთ.
9 - 2 ღერძებში (+4.00 ნიშნულზე)	9 <	0 სთ.	0 სთ.
A - H ღერძებში	1.5 – 3.4	1 სთ.	1 სთ.
H - D ღერძებში (0.00 ნიშნულზე)	9 <	0 სთ.	0 სთ.
D - A ღერძებში (0.00 ნიშნულზე)	9 <	0 სთ.	0 სთ.

H - D ღერძებში (+4.00 ნიშნულზე)	9 <	0 სთ.	0 სთ.
D - A ღერძებში (+4.00 ნიშნულზე)	9 <	0 სთ.	0 სთ.

გარე კედლის ღიობებისადმი მოთხოვნები 705-ე ცხრილის მიხედვით							
გარე კედელი	**ხანძარსაწინააღმდეგო მანძილი** (მეტრი)	**კედლის ღიობების ფართობი** (კედლის %)					
		დასაშვები			**გათვალისწინებული**		
		დაცული	**დაუცველი საშხეფებით**	**დაუცველი**	**დაცული**	**დაუცველი საშხეფებით**	**დაუცველი**
1 - 9 ღერძებში	9 <	აუცილებელი არ არის	აუცილებელი არ არის	შეუზღუდავია		არ იზღუდება	
9 - 1 ღერძებში	9 <	აუცილებელი არ არის	აუცილებელი არ არის	შეუზღუდავია		არ იზღუდება	
A - H ღერძებში	1.5 – 3.2	25%	25%	10%		6%	
H - A ღერძებში	9 <	აუცილებელი არ არის	აუცილებელი არ არის	შეუზღუდავია		არ იზღუდება	

ხანძრისაგან დაცვის სისტემებისადმი მოთხოვნები							
დაკავებულობები/ სივრცეები/გასასვლელი საშუალებები	**ავტოსაშხეფი სისტემა**	**ალტერნატიული ავტომატური ცეცხლსაქრობი სისტემები**	**სახანძრო განგაშისა, კვამლაღმომჩენი და ცეცხლაღმომჩენი სისტემები**	**სახანძრო მილდგარების სისტემები**	**კვამლის საკონტროლო სისტემები**	**ხელის ცეცხლმაქრები**	**საავარიო განგაშის სისტემები**
საქმიანი ჯგუფი სქ	**კი** (ავტოსაშხეფი სისტემა მთელ შენობაში)		**კი** *(კვამლის ავტომატური აღმომჩენები)* *(სახანძრო და მხედველობითი განგაშის მოწყობილო*			**კი**	

			გები); *(საანგებო ხმოვანი განგაშის საკომუნიკაციო სისტემის რუპორები);*				
საშუალო საფრთის შემცველი სასაწყობე ჯგუფი სწ1			**კი** *(კვამლაღმომჩენები და სახანძრო განგაშის სისტემა);* *(საანგებო ხმოვანი განგაშის საკომუნიკაციო სისტემის რუპორები);*			**კი**	
მცირე საფრთის შემცველი სასაწყობე ჯგუფი სწ2			**კი** *((კვამლაღმომჩენები და სახანძრო განგაშის სისტემა);* *(საანგებო ხმოვანი განგაშის საკომუნიკაციო სისტემის რუპორები);*	**კი** (შენობის სხვადასხვა არეალში)		**კი**	
კიბის უჯრედები			*(საანგებო ხმოვანი განგაშის საკომუნიკაციო სისტემის რუპორები);*		**კი** (მექანიკური განიავების სისტემა)		
დერეფნები			**კი** *(სახანძრო და მხედველობითი განგაშის მოწყობილობები);* *(საანგებო ხმოვანი განგაშის საკომუნიკა*		**კი** (კვამლსაწინააღმდეგო ვენტილაციის სისტემა)		

			ციო სისტემის რუპორები);				
შენობიდან გამომმსასვლელი დონე			კი *(სახანძრო განგაშის ხელით სამართავი სისტემის კოლოფები 0.00 ნიშნულის დონეზე)*				
სახანძრო-სამაშველო სამსახურის მიერ გამოსაყენებელი მისაერთებლები				კი			
სახანძრო ტუმბოები და წყლის რეზერვუარი (განთვსებულია სახურავზე)				კი			

განიავებისადმი მოთხოვნები		
დაკავებულობები/სივრცეები/გასასვლელი საშუალებები	ბუნებრივი განიავება	ხელოვნური განიავება
საქმიანი ჯგუფი სქ;		კი
საშუალო საფრთხის შემცველი სასაწყობო ჯგუფი სწ-1;		კი
მცირე საფრთხის შემცველი სასაწყობო ჯგუფი სწ-2;		კი
კიბის უჯრედები		კი
ლიფტი		კი
დერეფნები		კი
ტუალეტები და სააბაზანო ოთახები		

თითოეული სართულიდან გასასვლელი საშუალება										
სართულები	დაკავებულობა და დაკავებულობის დატვირთვის ჯამური მაჩვენებელი	მოთხოვნილი გასასვლელების/გასასვლელთან მისადგომის რაოდენობა	გათვალისწინებული გასასვლელების/ გასასვლელთან მისადგომის რაოდენობა და ტიპი	გასასვლელი საშუალებების სიგანე(მეტრი)					
				გზა-კიბეები		დერაფანი,		გასასვლელის გზა-კარი	
				მოთხოვნილი	გათვალისწინებული	მოთხოვნილი	გათვალისწინებული	მოთხოვნილი	გათვალისწინებული

მიწის დონის ქვედა სართული (0.00 ნიშნულზე);	**<u>A-D ღერძებში</u>** **ჯგუფი სქ** (დ.დ. 49); **ჯგუფი სწ-1** (დ.დ. 64); **ჯგუფი სწ-2** (დ.დ. 7);	**2**	**3** (გზა-კარი);	-	-	1.20 მ.	2.27 მ.	0.82 მ.	0.98 მ.
	<u>D-H - 9-2 ღერძებში 0.00 ნიშნულზე</u> **ჯგუფი სწ-2** (დ.დ. 96);	**2**	**3** (გზა-კარი);	-	-	-	-	0.82 მ.	1.0 მ.
	<u>E-H - 6-2 ღერძებში +4.70 ნიშნულზე</u> **ჯგუფი სწ-2** (დ.დ. 35);	**2**	**2** (გასასვლელთა ნ მისადგომის გზა-კიბე);	1.10მ.	1.32მ.	-	-	-	-
	<u>2-1 ღერძებში</u> ცალკეული ფართებისთვის **ჯგუფი სწ-1** (თითოეულ ფართში მაქს.-18 დ.დ.); **ჯგუფი სწ-2** (თითოეულ ფართში მაქს.-2 დ.დ.);	**1** ცალკეული ფართისთვის	**2** **2** **2** **1** **1** (გზა-კარი);	-	-	-	-	0.82 მ.	2.20 მ.
I სართული (+4.00 ნიშნულზე);	**ჯგუფი სქ** (დ.დ.125); **ჯგუფი სწ-1** (დ.დ. 4); **ჯგუფი სწ-2** (დ.დ. 3);	**2**	**2** (გზა-კიბე);	1.10მ.	1.20მ.	1.20მ..	1.59მ	0.82 მ.	0.98 მ.

წყალსადენი სისტემის ფიქსირებული მოწყობილობების რაოდენობა ცხრილი 1602.1-ის მიხედვით													
სართულები	დაკავებულობა და დაკავებულობის დატვირთვის ჯამური მაჩვენებელი	ფიქსირებული მოწყობილობები(ცალი)											
		უნიტაზი		ტუალეტის ხელსაბანები		აბაზანა/შხაპი		სასმელი წყლის ფანტანი		სამომსახურეო ნიჟარა		სამზარეულოს ნიჟარა	
		მოთხოვნილი	გათვალისწინებული	მოთხოვნილი	გათვალისწინებული	მოთხოვნილი	გათვალისწინებული	მოთხოვნილი	გათვალისწინებული	მოთხოვნილი	გათვალისწინებული	მოთხოვნილი	გათვალისწინებული
მიწის დონის ქვედა სართული	**ჯგუფი სქ** (დ.დ. 49);	2	3	2	3	-	-	1	1	1	1	-	-
	ჯგუფი სწ-1 (დ.დ. 82); **ჯგუფი სწ-2** (დ.დ. 140);	2	3	2	3	-	4	1	1	1	1	-	-
I სართული	**ჯგუფი სქ** (დ.დ. 126);	5	5	4	5	-	-	1	1	1	1	-	-
	ჯგუფი სწ-1 **ჯგუფი სწ-2**	*აღნიშნულ სართულზე განთავსებული სასაწყობე და ტექნიკური ფართები წარმოადგენს შენობის ძირიტადი ფუნქციის დამხმარე ფართებს, რომლებიც არ იქნება მუდმივად დაკავებული, შესაბამისად აღნიშნული ფართებისთვის არ არის გათვალისწინებული ცალკე წყალსადენი სისტემები.*											

CPD
4428.m2

Type P6 | Type P5 | Type P4 | Type P4 | Type P4 | Type P4 | Type P3 | Type P2 | Type P2

H=8.00

+0.07=444.57

±0.00=444.50

-1.03=443.47

-0.20=444.30

-0.75=443.75

Storage 131 68.2 CPD
HUB 132 69.4 CPD
CPD zone 133 4427.3 CPD

CPD Lockers 101 14.5 CPD
Warehouse Office 102 30.5 CPD
Disable wc 103 4.7 CPD
Male wc 104 12.7 CPD
Female wc 105 4.6 CPD
Supply Office 106 30.2 CPD
Storage 107 8.1 CPD
PDI office 108 30.1 CPD
Hallway 109 46.9 CPD

Lobby/Relax zone 110 41.9 CPD
Staircase ST-01 111 11.1 All
Shower 113 4.2 Training
Lobby/Dojo 115 51.0 Training
Trainers Room 112 39.0 Training
TC Lockers 114 19.0 Training
wc 116 11.1 Training
Staircase ST-02 126 19.8 Training
Practical Stall 120 298.8 Training
Storage 121 11.8 Training
Storage 122 10.2 Training
Hybrid 125 43.7 CPD
MEP 123 80.3 ALL Bidding
Corridor 124 10.2 CPD
Electrical Lessons 117 27.4 Training
Theory lessons 118 50.5 Training
Practical Lessons 119 50.8 Training
Electrical room 1221 6.3 All

ENTRANCE CPD
ENTRANCE TRAINING

DET-11 506
DET-11 505
ST-01 401
ST-02 402

Car wash
BOX
WC
Accessories

შენიშვნები:
- მთელი მენოლა დეთ მორის ბრის ელრელები და დერიფენები ზარენელებულიფენის გეგმების მენიებას სასაფენით
- ხრეხისეული ბრენიზის სეფრენები ეხ მოხდება გენაზრივ ბრიზე გოფენელ ეზტოფიზების მეველება
- სახანძრო სისაფების გენფების ეზაზელება ფოფიზით. გეზის რეფოდნობა და ადგილმდებარეობა დეზებაზდეს გენაბების სიბებრენის ფროექტით სახანძრო სისაფების სიბებრის დროებითი ფუნქციონირების ფეველებისას

A - დამგებიცებელია

B - დამგებიცებელია ყოფნებარებით

C - უარყოფილია

რევ.	თარიღი	აღწერილობა	ნახაზი
R 0	2020.06.18	Horman	
R 1	2020.09.07	Sandwich panel	
R 2	2020.10.16	MEP location	

1:100

ქალაქ თბილისი გაგრის ქუჩა №2 (ნაკვ 3;27)

ნაკვეთის საკადასტრო კოდი (01.11.03.003.027)

შპს "ტრიობა პაპასული" ID-236089273

ARCHIDEA

შპს „არქიდეა" მცხეთის მუნიციპალიტეტი, სოფელი ერედვი, TEL: +995 599 557 015 Web: www.archidea.ge

ა.ფანიაშვილი
ი.ლაზარაშვილი
ნ.ჯაფარიძე

შპს „არქიდეა" წარმოდგენილია ი.ლაზარაშვილის მიერ

სპასყოფილ მენოლა

ახალი მშენებლობა

არქიტექტურა (Construction Drawing)

A0
1:100
2020.10.16
R2

I სართულის გეგმა
GENERAL KEY PLAN (LEVEL 1)

101

Type S5 Type S6 Type S7 Type S7 Type S8 Type S4 Type S4 Type S4 Type S3

Type S1

Type M3 Type M4 Type M2 Type M2 Type M1 Type M1

U T S

R Q P O N

F E D C B A

11050 = 11x1000

11250 = 4x2700

SORTING IN

SORTING OUT

ამრიება

Mezzanine

Mezzanine

CPD

±0.70

+4.70

52230

Mezanini
220 | 1325.7 | CPD

DET15
512

DET-11
506

+3.85

+3.65

shelter

DET-11
506

DET-12
509

Male WC
218 | 14.6 | Trainng

Famele WC
216 | 14.0 | Trainng

Storage
219 | 7.8 | CPD

Disable wc
217 | 4.7 | Training

Storage
215 | 12.2 | Training

Lecture room
214 | 32.4 | Training

Lecture room
213 | 54.1 | Training

GYM
212 | 90.5 | Training

Staircase ST-02
211 | 15.8 | ALL

MEP
210/1 | 58.3 | ALL

Server
201 | 17.3 | CPD

Office
202 | 23.1 | CPD

Hallway
203 | 43.3 | CPD

Archive
204 | 8.1 | CPD

Meeting Room
205 | 66.5 | CPD

Balcony
206 | 40.7 | Training

Staircase ST-01
207 | 16.1 | All

Storage
208 | 34.4 | Training

Kitchen
209 | 42.7 | Training

Corridor
210 | 48.3 | Training

+4.00

+4.00=448.50

ამოკაპირი
h1100

სტრუქტურის ტექნიკური ნახატებიდან გამომდინარე მცირედითი შეცდომა ანტრესოლის კონტური (არ ითმხლება ფარფის კორექტირება)

შენიშვნები:
- ფილები შენობა დით ბორის პირის უკრედები და დერეფნები უნარიანობით მეხანძრეთა მანიპულაციის სისტემით
- პრეპროექტი ორეინიების სივრცეში ერთ მოწყობა ბენებრივ პირზე მოემეთა ავტომობილებს მეთეთება
- სანაძრო სისტემით მემცირე სანაშენის პირობებით. მაში რეკომენდება და ავტომეწყობანარეობა დეზესტდეს მესაბამის სიხნეებრეს მორეგებული სანაძრო სანაძრო სისტემის სანიძირო დროებითი დემეთებისას

KEYPLAN:

A - დამგმაცებელია

B - დამგმაცებელია პროექტირებით

C - უარყოფილია

რევიზია			
რევ.	თარიღი	პროექტირება	შენიშ.
R 0	2020.06.16	Horman	
R 1	2020.09.07	Sandwich panel	
R 2	2020.10.16	MEP location	

ავტორის ხელმოწერა

0 1 2 3 4 5m

ობიექტი

ქალაქის ტექნოპარკის მეზონი კორპუსი №2
(ნაკვ 3/27)

ნაკვეთის საპროექტო პროექტი
(01.11.03.003.027)

დამკვეთი

შპს "ბიზნეს პარკი"
ID-236089273

თანამშრომელი	საკონტაქტო ინფორმაცია	ხელმოწერა
არქიტექტორი		

ARCHIDEA

დამკვეთის ხელმძღვანელი	შპს „ბიზნეს პარკი"
პროექტის ხელმძღვანელი	ზაზა ამირეჯიბი, მებაღეობის №6, ტელეფონი, საკონტაქტო: TEL: +995 599 557 515 Web: www.archidea.ge

თანამშრომელი	საკონტაქტო ინფორმაცია	ხელმოწერა
კონსტრუქციები	ბ.ამირეჯიბი	
ინჟინერული ქსელები	ლ.ამირეჯიბი	
ელექტრომოწყობილობები	ლ.ამირეჯიბი	
პროექტის ხელმძღვანელი	შპს „ბიზნეს პარკი" დეველოპმენტ მენეჯმენტი	დამკვეთის ხელმოწერა

ქვეკატეგორია: საკონტრაქტო ნაწილი

სანაგვეზე მენეჯმენტი

ქვეკატეგორია: ნახაზის სახელწოდება

ახალი მენეჯმენტი

არქიტექტურა
(Construction Drawing)

AC პროექტის კოდი	ნახაზის ნუმერაციული
CD ნახაზის ტიპი	2 სართულის გეგმა
ნახაზის მასშტაბი	GENERAL KEY PLAN
1:100	(LEVEL 2)

ფორმატი	ნახაზის ნუმერაცია	ფურცლის ნუმერაცია
R 2		102

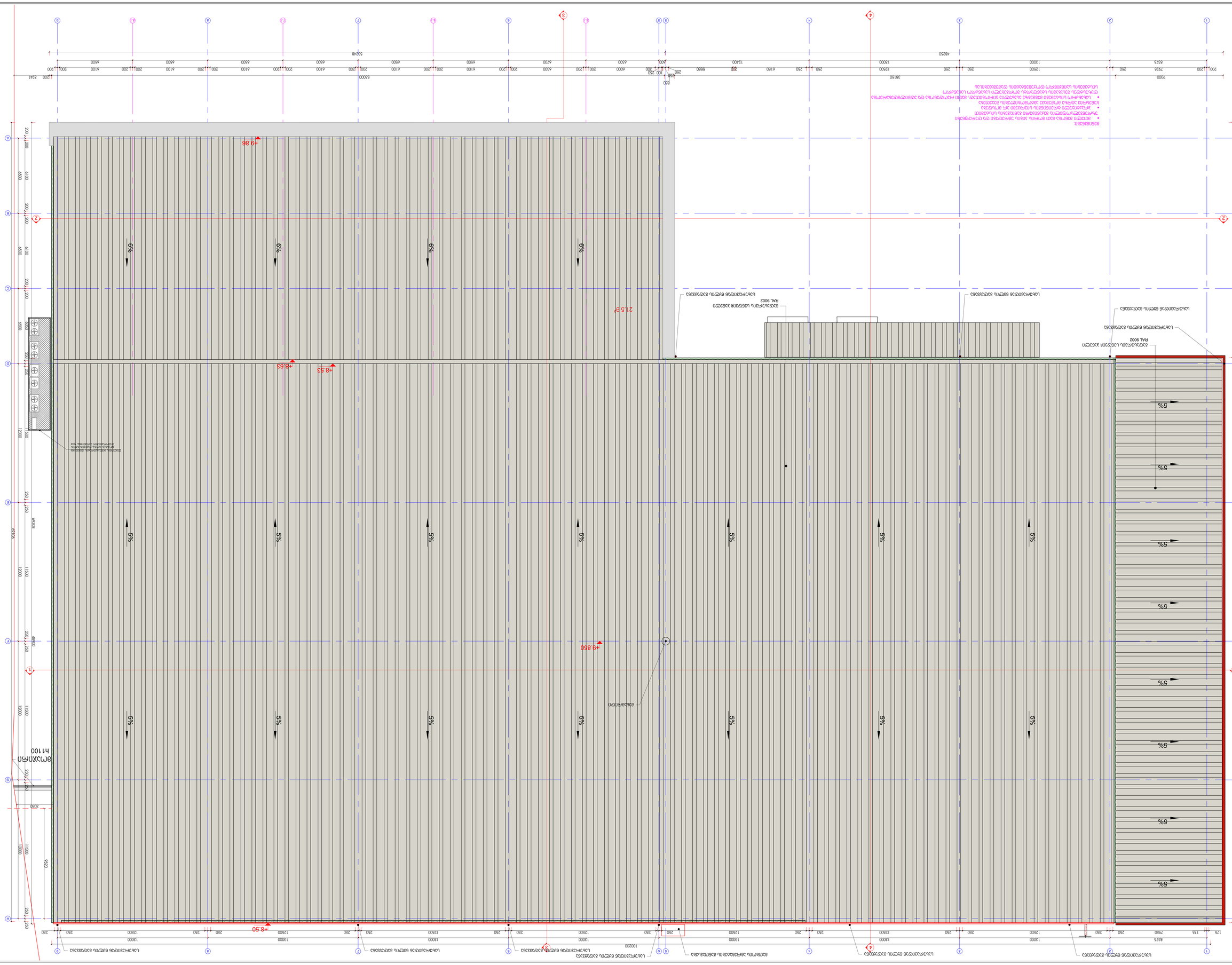
+9.86
+8.53
+8.53
+9.850
+8.50
21.5.8°
69%
5%
ВЕНТИЛЯЦИОННЫЕ ВЫХОДЫ ДЫМОУДАЛЕНИЯ
RAL 9002
ВЕНТИЛЯЦИОННЫЕ ВЫХОДЫ ДЫМОУДАЛЕНИЯ
RAL 9002
ВЕНТИЛЯЦИОННЫЕ ВЫХОДЫ ДЫМОУДАЛЕНИЯ

CPD
4428.m2

H=8.00

+0.07=444.57

-1.03=443.47

±0.00=444.50

-0.75=443.75

-0.20=444.30

STAGING IN

BUFFER

STAGING OUT

STAGING OUT S@M

STAGING IN S@M

WORK-STATION

BINNING (IN)

PICKING (OUT)

STOP

Windshield

Plastic

Naked Metal

Panels/Fenders

Bumpers

Pallet Racking

Type P3

Type P2

Type P6

Type P5

Type P4

Car wash

BOX

WC

Accessories

Storage 131 68.2 CPD — U6 2 — 68.2 ft² — 46.5

HUB 132 69.4 CPD — U6 2 — 69.4 ft² — 46.5

CPD_zone 133 4427.3 CPD — U6 2 — 4427.3 ft² — 96.

CPD Lockers 101 14.5 CPD — Ud — 14.5 ft² — 4.7

Warehouse Office 102 30.5 CPD — Ud — 30.5 ft² — 9.3

Disable wc 103 4.7 CPD

Male wc 104 12.7 CPD

Female wc 105 4.6 CPD

Supply Office 106 30.2 CPD — Ud — 30.2 ft² — 9.3

Storage 107 8.1 CPD — U6 2 — 8.0 ft² — 46.5

PDI office 108 30.1 CPD — Ud — 30.1 ft² — 9.3

Hallway 109 46.9 CPD

Lobby/Relax zone 110 41.9 CPD

Staircase ST-01 111 11.1 Ad — Ud — 39.0 ft² — 9.3

Trainers Room 112 39.0 Training — Ud — 19.0 ft² — 4.7

Shower 113 4.2 Training

TC Lockers 114 19.0 Training — Ud — 19.0 ft² — 4.7

Lobby/Dojo 115 51.0 Training

wc 116 11.1 Training

Electrical Lessons 117 27.4 Training — Ud — 27.4 ft² — 4.7

Theory lessons 118 50.5 Training — Ud — 50.5 ft² — 4.7

Practical Lessons 119 50.6 Training — Ud — 50.6 ft² — 4.7

Electrical room 120/1 6.3 Ad — U6 2 — 6.3 ft² — 27.9

Practical Stall 125 298.8 Training — U6 1 — 298.8 ft² — 4.7

Staircase ST-02 126 19.8 Training

Storage 121 11.8 Training — U6 2 — 11.8 ft² — 46.5

Storage 122 10.2 Training — U6 2 — 10.4 ft² — 46.5

Hybrid 125 43.7 CPD

MEP 123 80.3 ALL Bilding — U6 2 — 80.3 ft² — 27.9

Corridor 124 10.2 CPD

Lobby 1 — U6 1 — 82.1 ft² — 18.6

Lobby 2 — U6 1 — 78.9 ft² — 18.6

Lobby 3 — U6 1 — 82.1 ft² — 4.7

Charger

lift

ENTRANCE CPD

ENTRANCE TRAINING

STOP

ST-02

ST-01

DET-11 506

DET-12 505

DET-13 504

DET-14 503

ელექტრო მობილების დამტენი სადგური

ელექტრო მობილების დამტენი სადგური

ხანძარსაწინააღმდეგო ინვენტარის კარადა

ხანძარსაწინააღმდეგო ინვენტარის კარადა

ხანძარსაწინააღმდეგო ინვენტარის კარადა

Mezzanine

Mezzanine

CPD

SORTING IN

SORTING OUT

ატრიუმი

ამოსაჭრელი h1100

±0.70

+4.70

±0.70

+3.85

+3.65

shelter

lift

lift

Type S1

Type S3

Type S4

Type S5

Type S6

Type S7

Type S8

Type M1

Type M2

Type M3

Type M4

A

B

C

D

E

F

G

N

O

P

Q

R

S

T

U

Mezzanini
220 | 1325.7 | CPD
Ld 2 | 66.5
1610.1 9² | 35

Male WC
218 | 14.6 | Training

Famele WC
216 | 14.0 | Training

Server
201 | 17.3 | CPD
Ld 2 | 27.9
17.3 9² | 1

Office
202 | 23.1 | CPD
Ld | 9.3
23.1 9² | 3

Hallway
203 | 43.3 | CPD

Archive
204 | 8.1 | CPD
Ld 1 | 46.5
8.1 9² | 1

Meeting Room
205 | 68.5 | CPD
Ld | 1.4
68.5 9² | 49

Storage
219 | 7.8 | CPD
Ld 1 | 46.5
7.8 9² | 1

Disable wc
217 | 4.7 | Training

Storage
215 | 12.3 | Training
Ld 1 | 46.5
12.3 9² | 1

Lecture room
214 | 32.4 | Training
Ld | 4.7
32.4 9² | 7

Lecture room
213 | 64.1 | Training
Ld | 4.7
64.1 9² | 14

GYM
212 | 50.5 | Training
Ld | 4.7
50.5 9² | 11

Staircase ST-02
211 | 15.8 | ALL

MEP
210/1 | 58.3 | ALL
Ld 2 | 27.9
58.3 9² | 2

Balcony
206 | 40.7 | Training

Staircase ST-01
207 | 16.1 | All

Storage
208 | 34.4 | Training
Ld 1 | 46.5
33.4 9² | 1

Kitchen
209 | 42.7 | Training
Ld | 1.4
42.7 9² | 31

Corridor
210 | 48.3 | Training

KEYPLAN:

A - დამბრიცებელია

B - დამბრიცებელია ქოვნენარებით

C - უარყოფილია

რევიზია	თარიღი	პროგრამული	შენიშვნა
R 0	2020.06.18		
R 1	2020.09.07	Sandwich panel	
R 2	2020.10.16	MEP location	

0	1	2	3	4	5m
1:100					

ქალაქ თბილისის მუნიციპალიტეტის ქონების N#2 (წყალტუბოს ქუჩა 3(27)

ნაკვეთის საკადასტრო კოდი (01.11.03.003.027)

შპს "ბორჯომი ავიაციაში" ID-236089273

არქიტექტორი	სახელი, გვარი	ხელმოწერა
პროექტის ხელმძღვანელი		

ARCHIDEA

შპს "არქიდეა" მისამართი: მუნიციპალიტეტი, ქალაქი თბილისი, მუნიციპალიტეტი, ქალაქი თბილისი, ვაჟა-ფშაველას გამზირი N46, ტელეფონი, ელ.ფოსტა: TEL: +995 599 657 815 Web: www.archidea.ge

მთავარი არქიტექტორი	ნ.ტაბატაძე	
მთავარი ინჟინერი	ნ.ტაბატაძე	
პროექტის ხელმძღვანელი	ნ.ტაბატაძე	
არქიტექტორი	ნ.ტაბატაძე	
ინჟინერი		

პროექტის სახელწოდება: შპს "ბორჯომი ავიაციაში" | ნახაზის დასახელება: სასანყრეპ ზონა

პროექტის ეტაპი: პროექტის ეტაპი

პროექტის ნომერი: პროექტის ნომერი

ნახაზის სტატუსი: ნახაზის სტატუსი

ნახაზის დასახელება: სასანყრეპ ზონა

პროექტის ეტაპი: პროექტის ეტაპი

ნახაზის სტატუსი: ნახაზის სტატუსი

არქიტექტურა
(Construction Drawing)

ფაილის ნომერი	ნახაზის სახელწოდება	
A0	ფუნქციონალური,სანიტარიული,ხანძარსაწინააღმდეგო	
1:100	და საკანალიზაციო სისტემების	
2020.10.16	სანიტარიული ბლოკი	
2020.10.16	2 სართული +4.00 ნიშნულზე	
1:100		

პროექტის ნომერი: პროექტის ნომერი | ნახაზის ნომერი: R 2 | 102-4

DET-11 506

DET-12 509

DET15 512

Mezzanine

CPD

Balcony

Staircase ST-01

Storage

Kitchen

Corridor

Staircase ST-02

MEP

GYM

Lecture room

Lecture room

Disable wc

Storage

Male WC

Famele WC

Server

Office

Hallway

Archive

Meeting Room

Mezzanine

CPD

Balcony

Staircase ST-01

Storage

Kitchen

Corridor

Staircase ST-02

MEP

GYM

Lecture room

Lecture room

Disable wc

Storage

Male WC

Famele WC

Server

Office

Hallway

Archive

Meeting Room

DET-11 506

DET-12 509

shelter

+3.85

+3.65

+4.00

+4.00=448.50

±0.70

±0.70

+4.70

lift

lift

SORTING IN

SORTING OUT

ატრიუმი

ამოსაჭრელი h1100

Type S1

Type S3

Type S4

Type S5

Type S6

Type S7

Type S8

Type M1

Type M2

Type M3

Type M4

A

B

C

D

E

F

G

N

O

P

Q

R

S

T

U

Mezzanini
220 | 1325.7 | CPD
Ld 2 | 66.5
1610.1 9² | 35

Male WC
218 | 14.6 | Training

Famele WC
216 | 14.0 | Training

Server
201 | 17.3 | CPD
Ld 2 | 27.9
17.3 9² | 1

Office
202 | 23.1 | CPD
Ld | 9.3
23.1 9² | 3

Hallway
203 | 43.3 | CPD

Archive
204 | 8.1 | CPD
Ld 1 | 46.5
8.1 9² | 1

Meeting Room
205 | 68.5 | CPD
Ld | 1.4
68.5 9² | 49

Storage
219 | 7.8 | CPD
Ld 1 | 46.5
7.8 9² | 1

Disable wc
217 | 4.7 | Training

Storage
215 | 12.3 | Training
Ld 1 | 46.5
12.3 9² | 1

Lecture room
214 | 32.4 | Training
Ld | 4.7
32.4 9² | 7

Lecture room
213 | 64.1 | Training
Ld | 4.7
64.1 9² | 14

GYM
212 | 50.5 | Training
Ld | 4.7
50.5 9² | 11

Staircase ST-02
211 | 15.8 | ALL

MEP
210/1 | 58.3 | ALL
Ld 2 | 27.9
58.3 9² | 2

Balcony
206 | 40.7 | Training

Staircase ST-01
207 | 16.1 | All

Storage
208 | 34.4 | Training
Ld 1 | 46.5
33.4 9² | 1

Kitchen
209 | 42.7 | Training
Ld | 1.4
42.7 9² | 31

Corridor
210 | 48.3 | Training

ატრიუმის ტაქნიკური ნაწილებიდან გამომდინარე მცირედით შეიცვალა არქიტექტურული პირობები (არ მოიხსნება ფარითის კორექტირება)

მანძილი სასანყრეპ ზონიდან ევაკუაციის გასასვლელ კიბემდე 113.9 მ

ევაკუაციის გასასვლელი კიბე არ ნაგრძელდება გასასვლელ სამუშაოებამდე

მისასვლელი გასასვლელი გზა-პირი

მისასვლელი გასასვლელი გზა-პირი

ევაკუაციის გასასვლელი (ნახაზი 33) ეფექტის მიერ, ლენინის ბიბლიოთეკის ლურჯი ფერით (UAFO601 RAL 7043)

შენიშვნები:
- მთელი შენობა მეტ ნორმის პირის უსრულები და დერეფნები უზრუნველყოფილია ევაკუაციური განათების სისტემით
- ორკანტიანი ტრეინინგის სივრცეში ორ მოზდება ბუნებრივ ეირზე მოეწყობა ავტომატიკა შეიცვლება
- სასანყრეპ სისტემის გამოყენებას სასანყრეპ პირობით, ფილი რეკომენდაცია და ავტომატიკა დაზუსტდეს მესაბამის სისტემის ორთებული სასანყრეპ სასანყრეპ სისტემის ეირნინერის დოკუმენტაციის დამეშვებისას

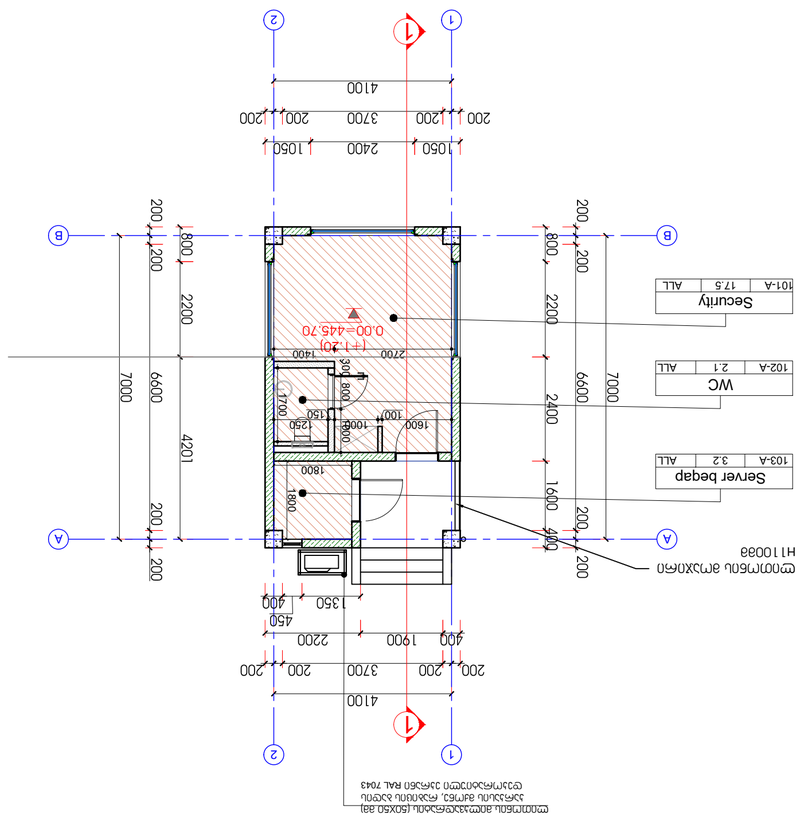

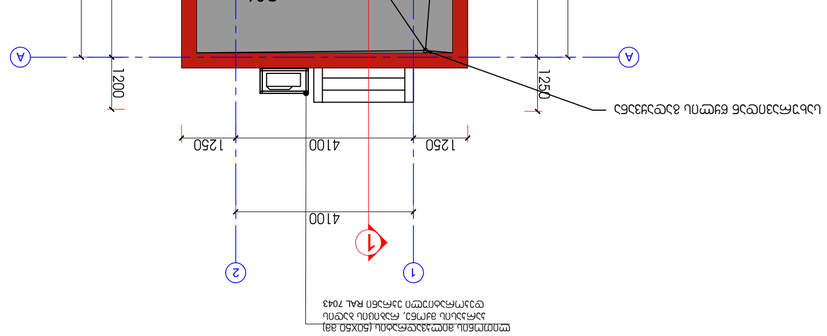

KEYPLAN:



ნახაზის დასახელება:
A - ფასადის ნაწილის ფრაგმენტი
B - ფასადის ნაწილის ფრაგმენტი
C - ჭერის ფრაგმენტი

ტექნიკური ცვლილებები

ნომერი	თარიღი	ცვლილების შინაარსი	ხელმოწერა
R 0	2020.06.18		
R 1	2020.09.07	Sandwich panel	
R 2	2020.10.16	MEP location	

პროექტის ავტორები:

დამკვეთი:	შპს „ჯეკპოტ ჯორჯია“
არქიტექტორი:	შპს „არქიდეა“
	ქ. თბილისი, ალექსანდრე ჩოდრიშვილის ქ. №6, ბიზნეს ცენტრი „ალმა“
	ტელ: +995 599 857 815
	Web: www.archidea.ge
მთავარი არქიტექტორი:	ნ. ჯაფარიძე
მთავარი ინჟინერი:	ნ. ჯიმშელიანი
პროექტის ხელმძღვანელი:	ნ. ჯაფარიძე
პროექტის ავტორი:	ნ. ჯიმშელიანი
პროექტის ტიპი:	პროექტის ეტაპი:
პროექტის ადგილმდებარეობა:	ქ. თბილისი, ვაკის რაიონი, ალექსანდრე ჩოდრიშვილის ქ. №6

პროექტის დასახელება:
ბიზნეს ცენტრი „ალმა“

პროექტის ეტაპი:
სამშენებლო ნახაზები
(Construction Drawing)

ფორმატი:	A2
სტადია:	CD
ნახაზის №:	2021.04.23
ნახაზის თარიღი:	1:50

ფასადის ნაწილის ფრაგმენტი
ბიზნეს ცენტრი „ალმა“
ქ. თბილისი, ალექსანდრე ჩოდრიშვილის ქ. №2
(ნაკვ 3/27)
ნახაზის №: ID-236089273
1:100
0 1 2 3 4 5m

ფორმატი	ფურცლების რაოდენობა	ფურცლის №
		R 2

CPD
4428.m2

H=8.00

Type P6 | Type P5 | Type P4 | Type P4 | Type P4 | Type P4 | Type P3 | Type P2 | Type P2

+0.07=444.57

-1.03=443.47

±0.00=444.50

-0.20=444.30

0.75=443.75

Storage 131 68.2 CPD
HUB 132 69.4 CPD
CPD zone 133 4427.3 CPD
CPD Lockers 101 14.5 CPD
Warehouse Office 102 30.5 CPD
Disable wc 103 4.7 CPD
Male wc 104 12.7 CPD
Female wc 105 4.6 CPD
Supply Office 106 30.2 CPD
Storage 107 8.1 CPD
PDI office 108 30.1 CPD
Hallway 109 46.9 CPD
Lobby/Relax zone 110 41.9 CPD
Staircase ST-01 111 11.1 All
Trainers Room 112 39.0 Training
Shower 113 4.2 Training
TC Lockers 114 19.0 Training
Lobby/Dojo 115 51.0 Training
wc 116 11.1 Training
Electrical Lessons 117 27.4 Training
Theory lessons 118 50.5 Training
Practical Lessons 119 50.8 Training
Staircase ST-02 126 19.8 Training
Practical Stall 120 298.8 Training
Storage 121 11.8 Training
Storage 122 10.2 Training
Hybrid 125 43.7 CPD
MEP 123 80.3 ALL Bidding
Corridor 124 10.2 CPD
Electrical room 122/1 6.3 All

მნიშვნელობა:
- მთელი მნიშვნა მთ ფრჩის ენის უფრელები და ტრიფენები უზრუნველყოფილია მეცნიერული მეთოდებით
- ფრენის ელემენტები ფრენის ელემენტის ფრენის ელემენტები
- სახანძრო სისტემის მეშვეობით უსაფრთხოების მეთოდები

KEYPLAN:

A - დამტკიცებული

B - დამტკიცებული ცვლილებებით

C - უარყოფილი

რევ.	თარიღი	აღწერილობა	ნახაზი
R 0	2020.06.18		
R 1	2020.09.07	Sandwich panel	
R 2	2020.10.16	MEP location	

ქალაქი თბილისი გამრეკი ქუჩა №2 (ნაკ 3;27)

ნაკვეთის საკადასტრო კოდი (01.11.03.003.027)

ID-236089273

ARCHIDEA
ზაზა ამირანაშვილი
მცნიერების ნიშ.
TEL: +995 599 557 015
Web: www.archidea.ge

A - დამტკიცებული
B - დამტკიცებული ცვლილებებით
C - უარყოფილი

სპასუფლო მეზობა

ახალი მშენებლობა

არქიტექტურა
(Construction Drawing)

A0 | 1:100 | 2020.10.16
ფენილი ფენილი ფენილი
1:100

პარკინგისა და საცხოვრებლის
1 სართულის გეგმა
WINDOW AND DOOR
MARKER PLAN (LEVEL 1)

R 2 | 801

Mezzanine

Mezzanine

CPD

SORTING IN

SORTING OUT

ბრიფინგი

shelter

+0.70

+4.70

+3.85

+3.65

+4.00

+4.00=448.50

ამოკაპირი h1100

Mezzanini 220 | 1325.7 | CPD

Male WC 218 | 14.6 | Training

Famele WC 216 | 14.0 | Training

Storage 219 | 7.8 | CPD

Disable wc 217 | 4.7 | Training

Storage 215 | 12.2 | Training

Lecture room 214 | 32.4 | Training

Lecture room 213 | 84.1 | Training

GYM 212 | 90.5 | Training

Staircase ST-02 211 | 15.8 | ALL

MEP 210/1 | 58.3 | ALL

Server 201 | 17.3 | CPD

Office 202 | 23.1 | CPD

Hallway 203 | 43.3 | CPD

Archive 204 | 8.1 | CPD

Meeting Room 205 | 66.5 | CPD

Balcony 206 | 40.7 | Training

Staircase ST-01 207 | 16.1 | All

Storage 208 | 34.4 | Training

Kitchen 209 | 42.7 | Training

Corridor 210 | 48.3 | Training

სტელაჟების ტექნიკური ნახაზებიდან გამომდინარე მცირედით შეიცვალა ანტრესოლების კონტური (არ მოხდა ფართის კორექტირება)

მნიშვნელოვანი:
- მითითებული ზომების ყველა ელემენტის და დეტალების შენარჩუნებული მეხანძრეთა მანიპულაციის სისტემით
- ვრცხელების ორიენტირების სივრცეში არ მოხდება ბენზორიც ასრულ მოდელის ავტომატიზების მეშვეობა
- სპანანრო სისტემების მემცველზე ასაწყობი პირიზონტალურ, მაქსი რაოდენობა და ადგილმდებარეობა დეზისტემს მესაბამის სანთნორმებ მორგებული სანანრო სპანანრო სისტემების სანიტირო ღონისძიების დემეშვებისას

KEYPLAN:

A - დამგებიცებელია

B - დამგებიცებელია ყოფნებარებით

C - უარყოფილია

რევიზია			
რეს.	თარიღი	პროექტირება	შენიშვნა
R 0	2020.06.16		
R 1	2020.09.07	Sandwich panel	
R 2	2020.10.16	MEP location	

ქალაქი თბილისი, მარჯანიშვილის ქუჩა №2 (ნაკვ. 3/27)

ნაკვეთის საკადასტრო კოდი (01.11.03.003.027)

შპს "ბოლორა ჯეოსისტემ" ID-236089273

ARCHIDEA

შპს „არქიდეა"
ზაზა ამირეჯიბის, მამუკა ამირეჯიბის, ლევანოზ საბაშვილის.
TEL: +995 599 057 015
Web: www.archidea.ge

სამშენებლო ნაწილი

არქიტექტურა
(Construction Drawing)

ტიპი	საოფისე ნაგებობა
ფაზა	2 სართულის ზემოთ
სამუშაო ნახაზის დასახელება	WINDOW AND DOOR MARKER PLAN (LEVEL 2)
მასშტაბი	1:100
რევიზია	R 2
ფურცლის ნომერი	802

გადახურვაში კეხის მოწყობის კვანძი	DET - 01

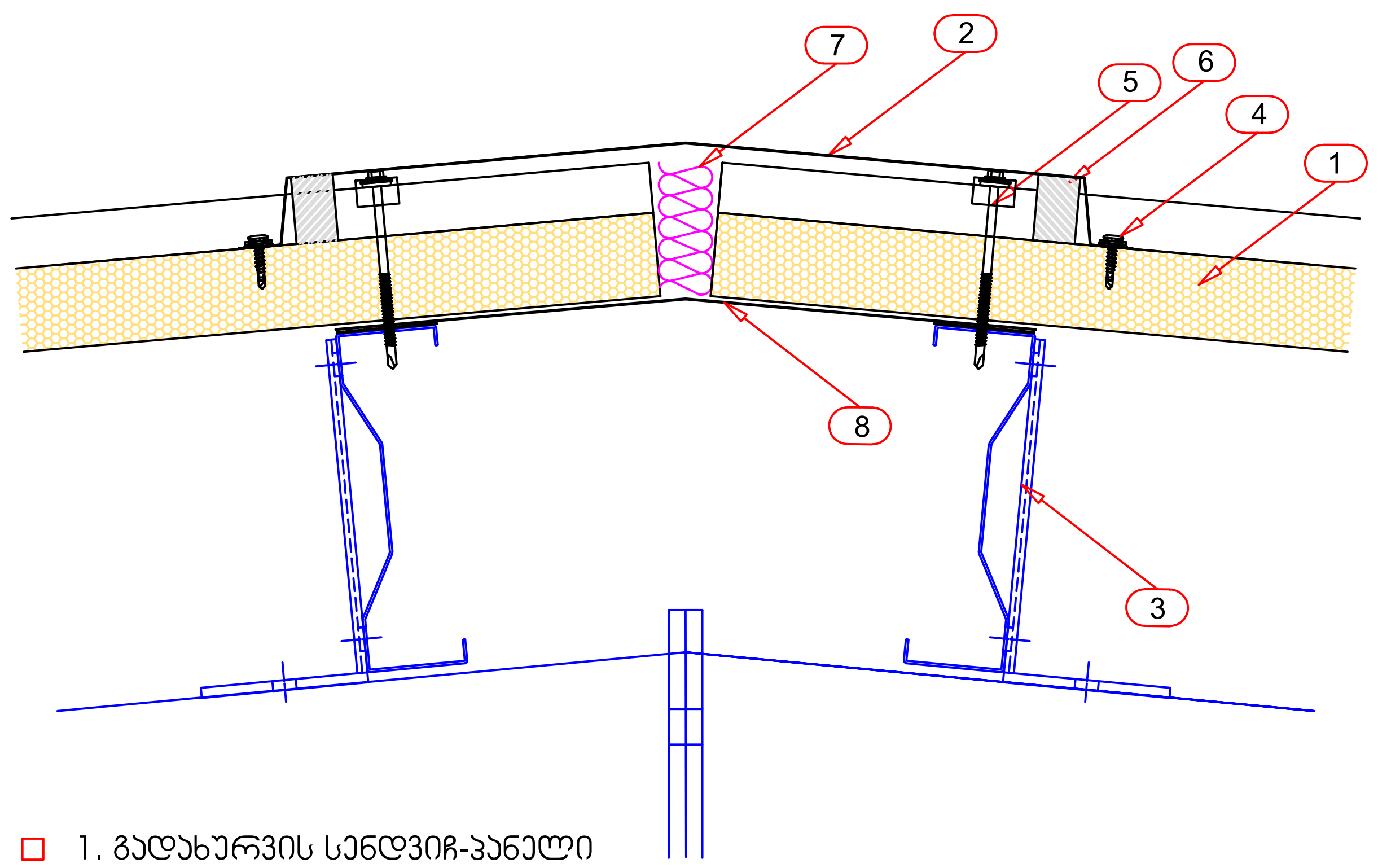

- 1. გადახურვის სენდვიჩ-პანელი
- 2. გარე გადაკეტვა ფურცლოვანი თუნუქით
- 3. შიდა გადაკეტვა ფურცლოვანი თუნუქით
- 4. სამაგრი
- 5. სამაგრი
- 6. მაჰერმეტიზებელი სილიკონი
- 7. თბოიზოლაცია
- 8. ლითონის დგარი

ნახაზში მოცემული კვანძები შეიძლება შეიცვალოს პროექტის სპეციფიკიდან გამომდინარე

გადახურვაში სენდვიჩ-პანელების შეერთების კვანძი	DET - 02

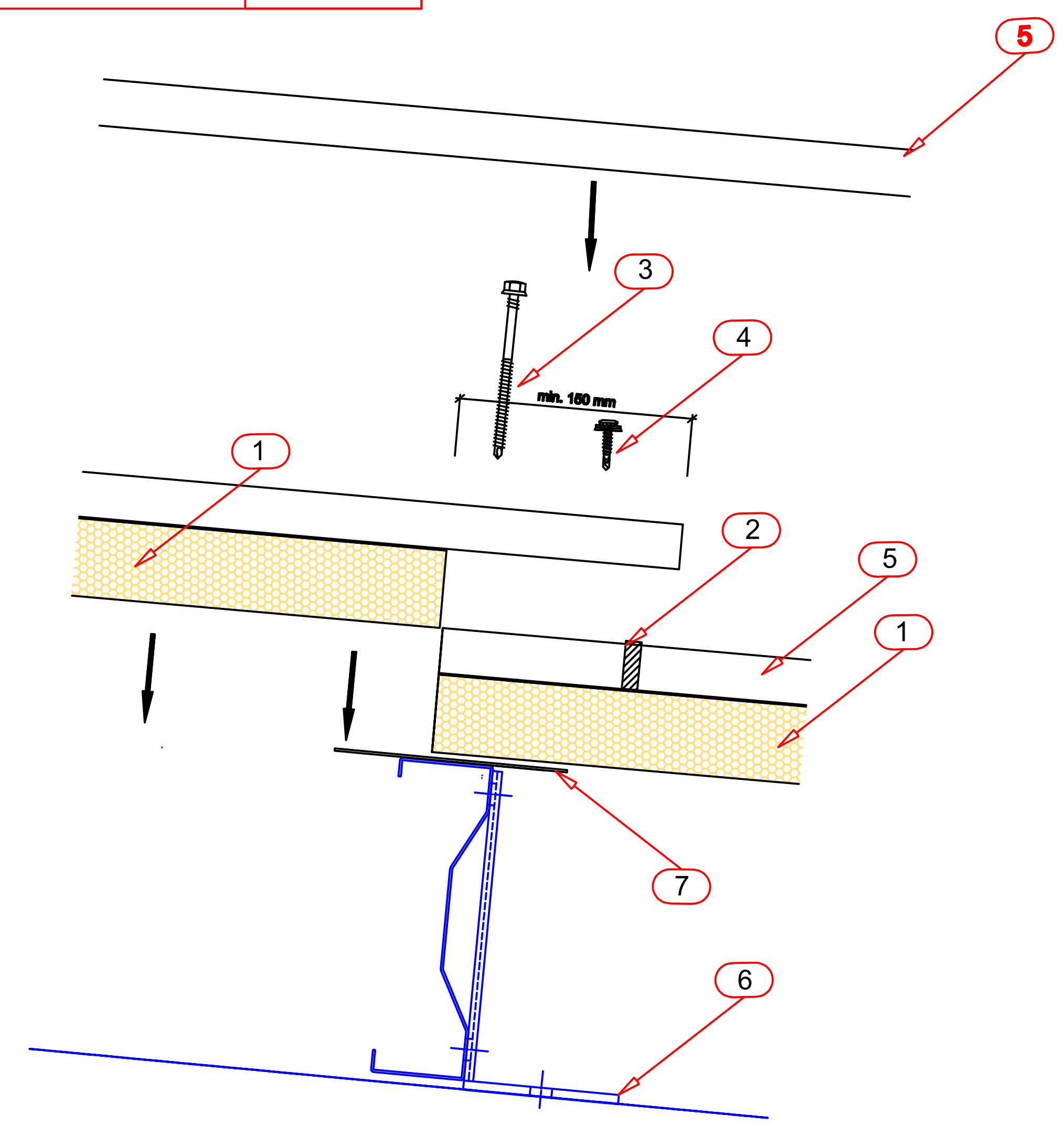

- 1. გადახურვის სენდვიჩ-პანელი
- 2. მაჰერმეტიზებელი სილიკონი
- 3. სამაგრი
- 4. სამაგრი
- 5. შეერთების პროფილი
- 6. ლითონის დგარი
- 7. დამატებითი საყრდენი

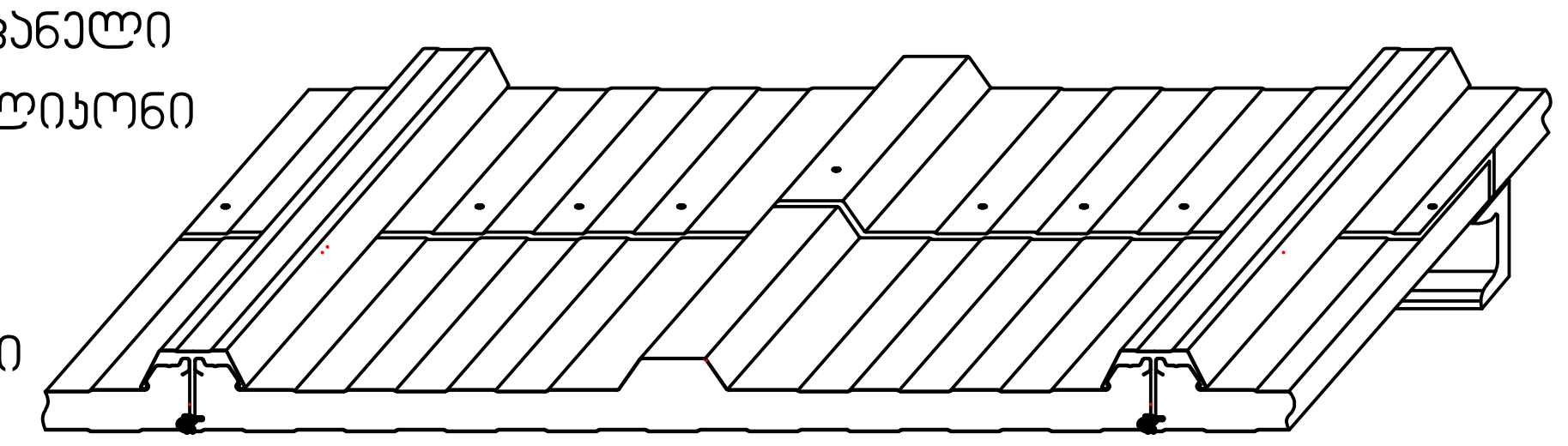

ნახაზში მოცემული კვანძები შეიძლება შეიცვალოს პროექტის სპეციფიკიდან გამომდინარე

01 Sandwich panel details
სენდვიჩ პანელის შეერთების დეტალები
მასშტაბი 1:10

KEYPLAN:

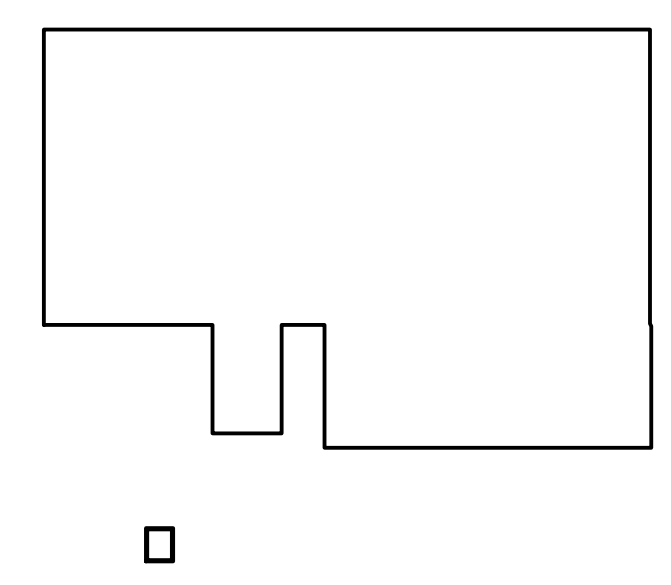

შენიშვნების ლეგენდა:

A - დამტკიცებულია

B - დამტკიცებულია კომენტარებით

C - უარყოფილია

რევიზია

რევ.	თარიღი	აღწერილობა	დამტკ.

განკუთვნილია მშენებლობისთვის

0 1 2 3 4 5m
1:100

მისამართი:
ქალაქი თბილისი გაგრის ქუჩა №2 (ნაკვ 3/27)
ნაკვეთის საკადასტრო კოდი (01.11.03.003.027)

დამკვეთი:
შპს "ტოიოტა კავკასია"
ID-236089273

თანამდებობა	სახელი გვარი	ხელმოწერა
პროექტის მენეჯერი		

ARCHIDEA ARCHITECTURE

შემსრულებელი:
შპს ,, არქიდეა"
ჯაბუა ამირეჯიბის მაგისტრალი №6, თბილისი, საქართველო.
TEL: +995 599 857 815
Web: www.archidea.ge

თანამდებობა	სახელი გვარი	ხელმოწერა
დირექტორი	გ.ქავთარაძე	
მთავარი არქიტექტორი	დ.ელიზბარაშვილი	
არქიტექტორი	ნ.ჩარკვიანი	

დახაზულია:	შემოწმებულია:	დამტკიცებულია:
შპს ,,არქიდეა"	დამკვეთის მიერ	

პროექტის სახელწოდება:
სასაწყობე შენობა

პროექტის სტადია:
ახალი მშენებლობა

პროექტის ნაწილი:
არქიტექტურა
(Construction Drawing)

ფორმატი: A0	ნახაზის დასახელება: Sandwich panel details სენდვიჩ პანელის შეერთების დეტალები
სტატუსი: CD	
თარიღი: 2019.08.20	
მასშტაბი: 1:10	

რევიზია:	ნახაზის ნომერი:	ფურც. ნომერი:
R0		501

პარაპეტის მოწყობის კვანძი	DET - 03

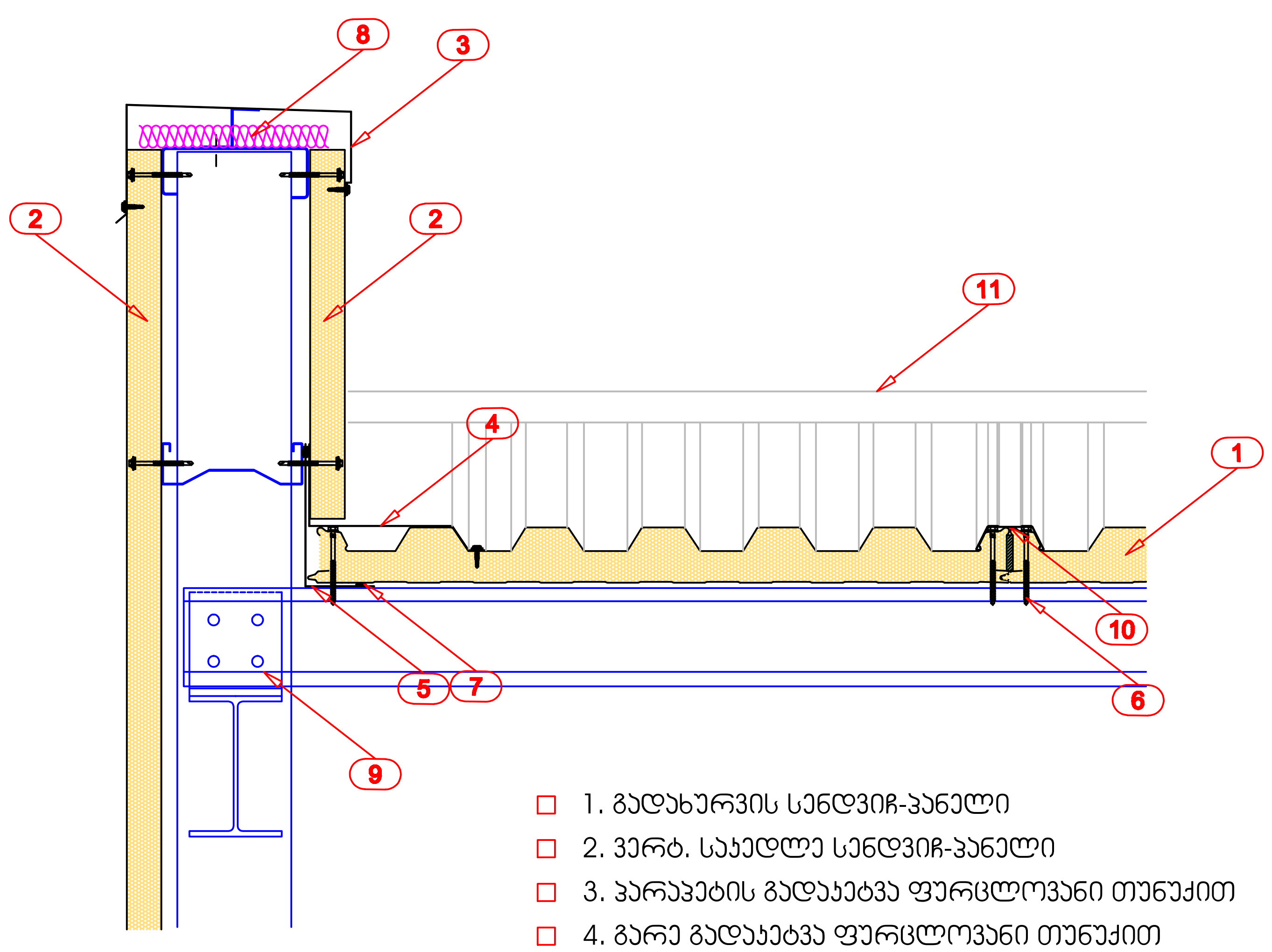

- 1. გადახურვის სენდვიჩ-პანელი
- 2. ვერტ. საკედლე სენდვიჩ-პანელი
- 3. პარაპეტის გადაკეტვა ფურცლოვანი თუნუქით
- 4. გარე გადაკეტვა ფურცლოვანი თუნუქით
- 5. შიდა გადაკეტვა ფურცლოვანი თუნუქით
- 6. სამაგრი
- 7. მაჰერმეტიზებელი სილიკონი
- 8. თბოიზონაცია
- 9. ლითონის დგარი
- 10. შეერთების პროფილი
- 10. კეხი

ნახაზში მოცემული კვანძები შეიძლება შეიცვალოს პროექტის სპეციფიკიდან გამომდინარე

დაფარული წყალსატარის მოწყობის კვანძი	DET - 04

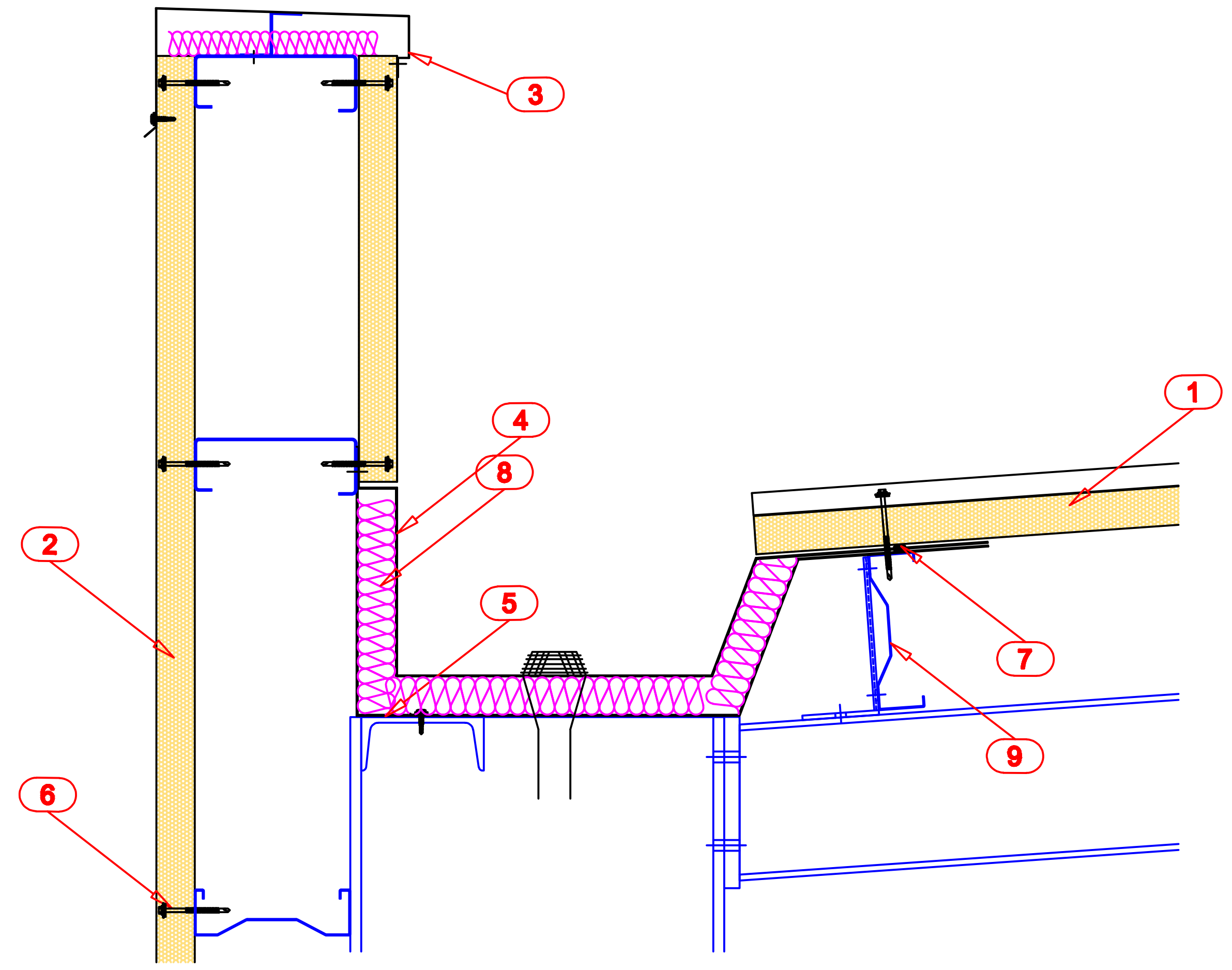

- 1. გადახურვის სენდვიჩ-პანელი
- 2. ვერტ. საკედლე სენდვიჩ-პანელი
- 3. პარაპეტის გადაკეტვა ფურცლოვანი თუნუქით
- 4. გარე გადაკეტვა ფურცლოვანი თუნუქით
- 5. შიდა გადაკეტვა ფურცლოვანი თუნუქით
- 6. სამაგრი
- 7. მაჰერმეტიზებელი სილიკონი
- 8. თბოიზონაცია
- 9. ლითონის დგარი

ნახაზში მოცემული კვანძები შეიძლება შეიცვალოს პროექტის სპეციფიკიდან გამომდინარე

01 Sandwich panel details
სენდვიჩ პანელის შეერთების დეტალები
მასშტაბი 1:10

KEYPLAN:

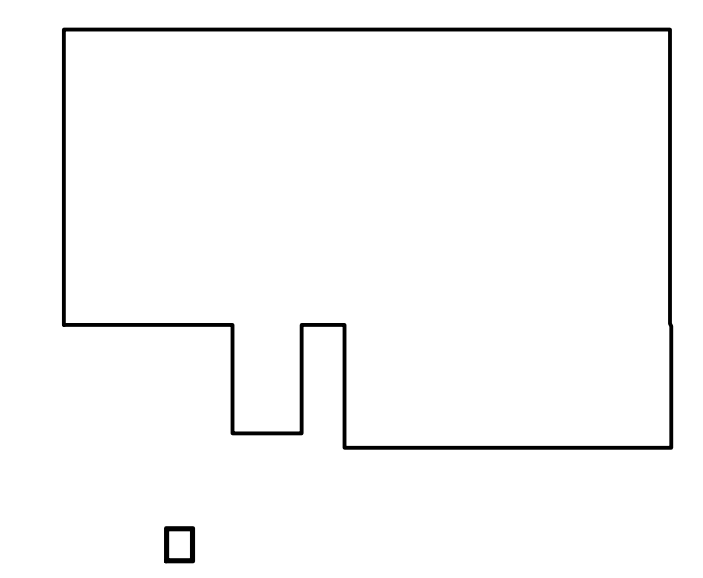

შენიშვნების ლეგენდა:

A - დამტკიცებულია

B - დამტკიცებულია კომენტარებით

C - უარყოფილია

რევიზია

რევ.	თარიღი	აღწერილობა	დამტკ.

განკუთვნილია მშენებლობისთვის

0 1 2 3 4 5m
1:100

მისამართი:
ქალაქი თბილისი გაგრის ქუჩა №2 (ნაკვ 3/27)
ნაკვეთის საკადასტრო კოდი (01.11.03.003.027)

დამკვეთი:
შპს "ტოიოტა კავკასია"
ID-236089273

თანამდებობა	სახელი გვარი	ხელმოწერა
პროექტის მენეჯერი		

ARCHIDEA ARCHITECTURE

შემსრულებელი:
შპს ,, არქიდეა"
ჯაბუა ამირეჯიბის მაგისტრალი №6,
თბილისი, საქართველო.
TEL: +995 599 857 815
Web: www.archidea.ge

თანამდებობა	სახელი გვარი	ხელმოწერა
დირექტორი	გ.ქევანიშვილი	
მთავარი არქიტექტორი	დ.ელიზბარაშვილი	
არქიტექტორი	ნ.ჩარკვიანი	

დახაზულია:	შემოწმებულია:	დამტკიცებულია:
შპს ,,არქიდეა"	დამკვეთის მიერ	

პროექტის სახელწოდება:
სასაწყობე შენობა

პროექტის სტადია:
ახალი მშენებლობა

პროექტის ნაწილი:
არქიტექტურა
(Construction Drawing)

ფორმატი: A0	ნახაზის დასახელება:
სტატუსი: CD	Sandwich panel details
თარიღი: 2019.08.20	სენდვიჩ პანელის შეერთების დეტალები
მასშტაბი: 1:10	

რევიზია:	ნახაზის ნომერი:	ფურც. ნომერი:
R0		502

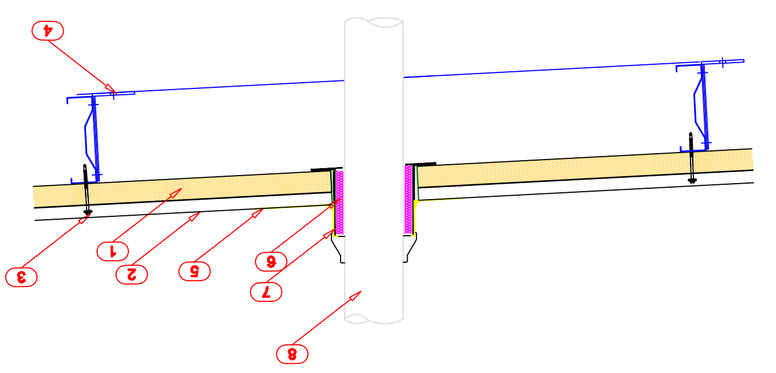

05 - DET	ՍԻՖՏԱՅԻՆ ՊԱՆԵԼՆԵՐԻ ՄԻԱՑՄԱՆ ՄԱՍԵՐԻ ՊԱՏԿԵՐԱԳԻՐ	

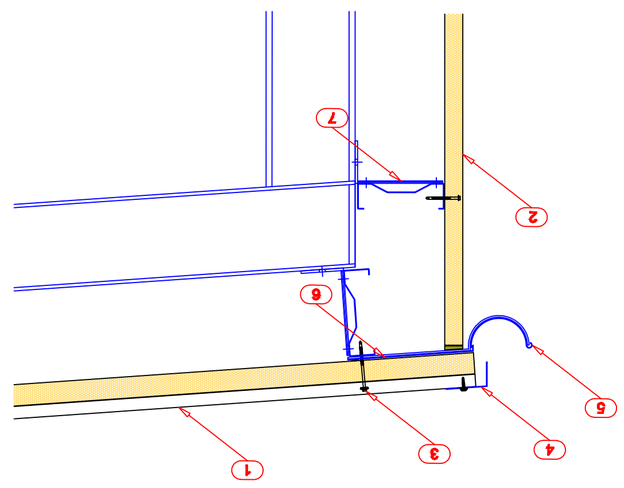

06 - DET	ՍԻՖՏԱՅԻՆ ՊԱՆԵԼՆԵՐԻ ՄԻԱՑՄԱՆ ՄԱՍԵՐԻ ՊԱՏԿԵՐԱԳԻՐ	

1. ձայնամեկուսիչ հանքային բուրդ
2. ցեմենտաթելային տախտակ
3. կապարճներ
4. մետաղական պրոֆիլ
5. ինքնահարվող պտուտակներ (ցեմենտաթելային)
6. ծածկույթի ներկ
7. ձայն ձայնակլանիչ պղպեղագույն ծակոտկեն ծածկույթ
8. ձայնակլանիչ ծածկ

1. ձայնակլանիչ նյութ
2. յուղ. կնիքներ
3. կապարճներ
4. մետաղական պրոֆիլ
5. ցեմենտաթելային տախտակ
6. ներկված ծածկույթ
7. մետաղական ծածկ

01	Sandwich panel details կեցվածքային պատերի սենդվիչ պանելների մանրամասներ 1:10	

ԿԵՑՎԱԾՔԱՅԻՆ ՊԱՆԵԼՆԵՐԻ ՄԱՆՐԱՄԱՍՆԵՐ N#2 (6333 3/27) ԵՆԹԱԿԱՅՔԱՅԻՆ ՀԱՄԱԿԱՐԳԻ ՀՄԲԻՆ (01.11.03.003.0027)		
ՊԱՏՎԵՐ՝ ՀՀ, "ԴՈՄԻԿԱ ՔԱՂԱՔ" ՀՈՒՆ ID-236089273		
ՄԱՍՆԱԳԵՏ՝	ԱՐՏԱԴՐՈՒԹՅԱՆ ՏՆՕՐԵՆ	ՀԱՍՏԱՏՈՒՄ
ՀԵՂԻՆԱԿԱՀԱՐԿ		
ՀԱՎԱՍԱՐԱՑՎԱԾ		
ՀԵՂԻՆԱԿ՝ ՀՀ, ՀՐԱԶԴԱՆ ՔԱՂԱՔ ՀՀ, ՀՐԱԶԴԱՆ ՔԱՂԱՔ, ՀՀ ՊԱՇՏՊԱՆՈՒԹՅԱՆ ՊՈՂՈՏԱ, 16/1 Tel.: +995 599 857 815 Web: www.archidea.ge	ARCHITECTURE	
ՄՇԱԿԵԼ՝	ԱՆՈՒՆ ԱԶԳԱՆՈՒՆ	ՀԱՎԱՍԱՐԱՑՎԱԾ
ԳՈՒՅԱՔԱՐԻ	ՀՈՎՀԱՆՆԵՍ ՄԱՆՈՒԿՅԱՆ	
ՀԵՂԻՆԱԿԱՀԱՐԿ	ԱՐՏԱԴՐՈՒԹՅԱՆ ՏՆՕՐԵՆ	
ՀԵՂԻՆԱԿ՝	ԱՐՏԱԴՐՈՒԹՅԱՆ ՏՆՕՐԵՆ	
ՀՀ, ՔԱՂԱՔ ՀՐԱԶԴԱՆ, ՀՀ ՊԱՇՏՊԱՆՈՒԹՅԱՆ ՊՈՂՈՏԱ, 16/1	ՀԱՍՑԵԻ ՀԱՍՑԵ	
ՀԱՍՑԵԻ ԱՆՎԱՆՈՒՄ՝		
ՀԱՍՑԵԻ ՀԱՍՑԵ՝		
ՀԱՍՑԵԻ ՏԻՊ՝		
ՀԱՍՑԵԻ ՆՇԱՆԱԿՈՒԹՅՈՒՆ՝		
ՀԱՍՑԵԻ ՓՈՒԼ՝		
ՀԱՍՑԵԻ ՀԱՐԿ՝		
ՀԱՍՑԵԻ ՀԱՐԿԱՅԻՆ ՄԱԿԵՐԵՍ

გადახურვაში ტემპერატურული ნაკერის მოწყობის კვანძი

DET - 07

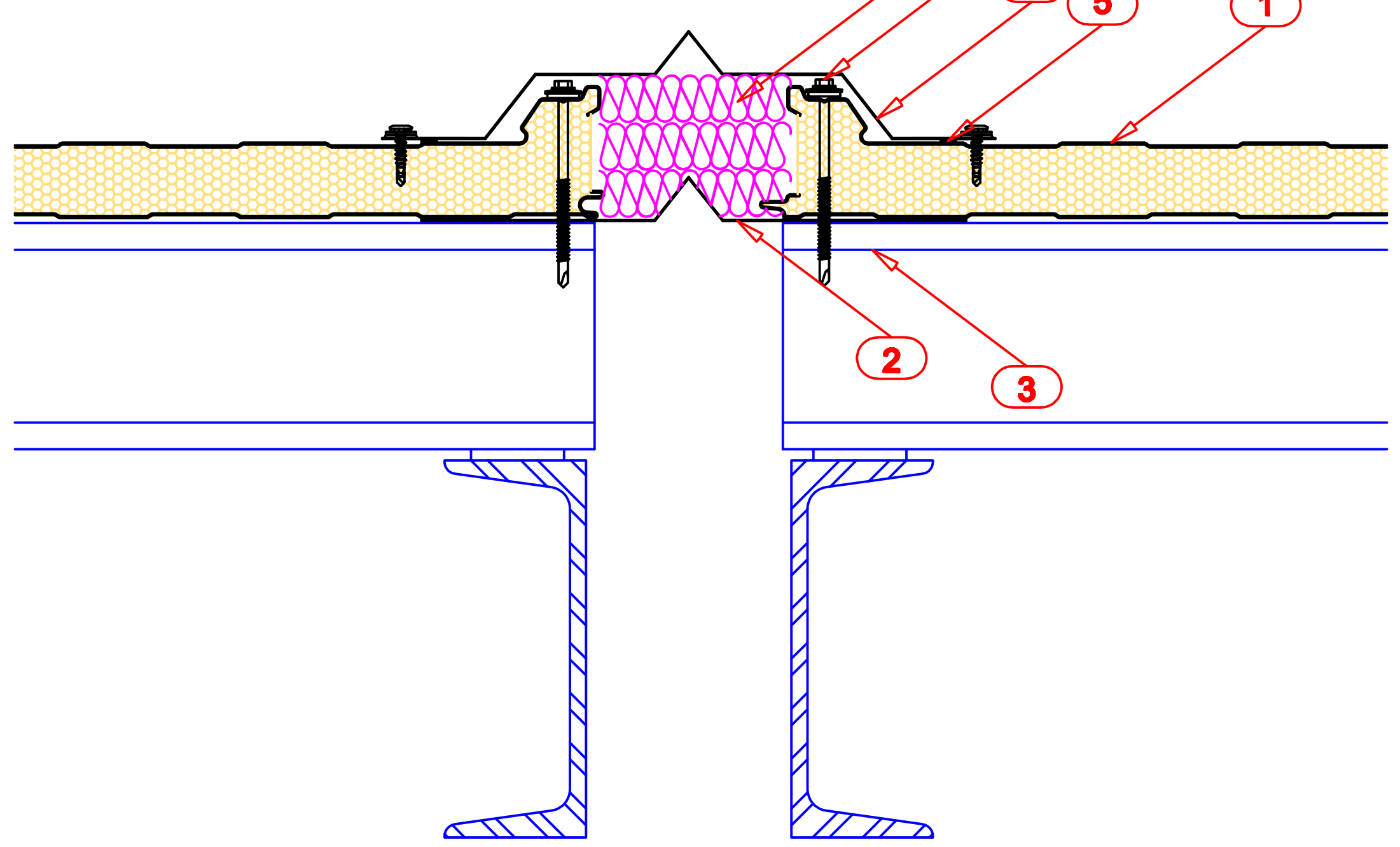

- 1. გადახურვის სენდვიჩ-პანელი
- 2. ნაკერის გადაკეტვა ფურცლოვანი თუნუქით
- 3. ლითონის დგარი
- 4. თბოიზოლაცია
- 5. მაჰერმეტიზებელი სილიკონი
- 6. სამაგრი

ნახაზში მოცემული კვანძები შეიძლება შეიცვალოს პროექტის სპეციფიკიდან გამომდინარე

01 Sandwich panel details
სენდვიჩ პანელის შეერთების დეტალები
მასშტაბი 1:10

KEYPLAN:

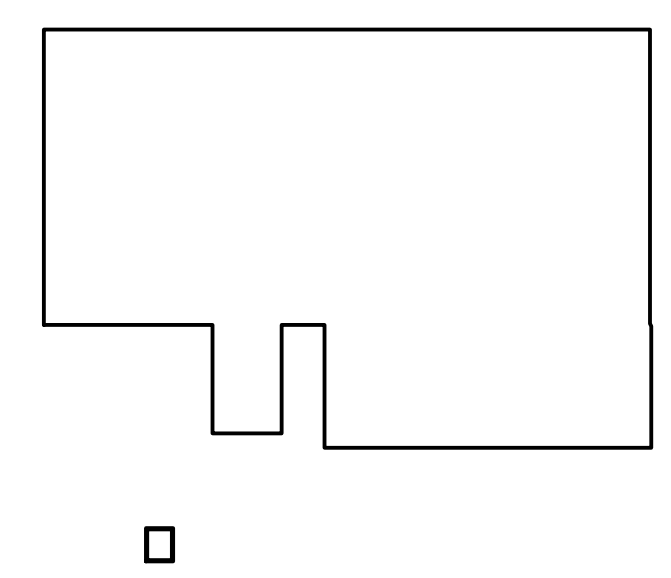

შენიშვნების ლეგენდა:

A - დამტკიცებულია

B - დამტკიცებულია კომენტარებით

C - უარყოფილია

რევიზია

რევ.	თარიღი	აღწერილობა	დამტკ.

განკუთვნილია მშენებლობისთვის

0 1 2 3 4 5m
1:100

მისამართი:
ქალაქი თბილისი გაგრის ქუჩა №2
(ნაკვ 3/27)
ნაკვეთის საკადასტრო კოდი
(01.11.03.003.027)

დამკვეთი:
შპს "ტოიოტა კავკასია"
ID-236089273

თანამდებობა	სახელი გვარი	ხელმოწერა
პროექტის მენეჯერი		

შემსრულებელი:
შპს ,, არქიდეა"

ჯაბუა ამირეჯიბის
მაგისტრალი №6,
თბილისი, საქართველო.
TEL: +995 599 857 815
Web: www.archidea.ge

თანამდებობა	სახელი გვარი	ხელმოწერა
დირექტორი	გ.ქევანიშვილი	
მთავარი არქიტექტორი	დ.ელიზბარაშვილი	
არქიტექტორი	ნ.ჩარკვიანი	

დახაზულია:	შემოწმებულია:	დამტკიცებულია:
შპს ,,არქიდეა"	დამკვეთის მიერ	

პროექტის სახელწოდება:
სასაწყობე შენობა

პროექტის სტადია:
ახალი მშენებლობა

პროექტის ნაწილი:
არქიტექტურა
(Construction Drawing)

ფორმატი: A0
სტატუსი: CD
თარიღი: 2019.08.20
მასშტაბი: 1:10

ნახაზის დასახელება:
Sandwich panel details
სენდვიჩ პანელის შეერთების დეტალები

რევიზია: R0
ნახაზის ნომერი:
ფურც. ნომერი: 504

KEYPLAN:

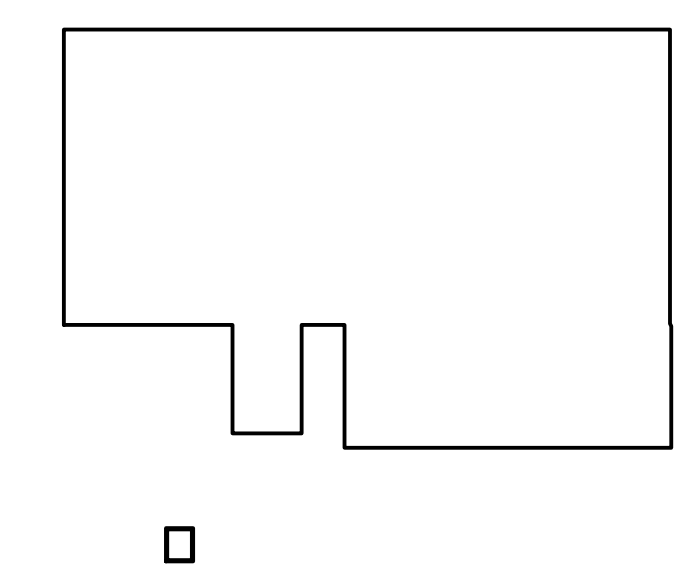

შენიშვნების ლეგენდა:

A - დამტკიცებულია

B - დამტკიცებულია კომენტარებით

C - უარყოფილია

რევიზია

რევ.	თარიღი	აღწერილობა	დამტკ.

განკუთვნილია მშენებლობისთვის

0 1 2 3 4 5m
1:100

ფანჯრის მოწყობის კვანძი (ჭრილი)	DET - 08

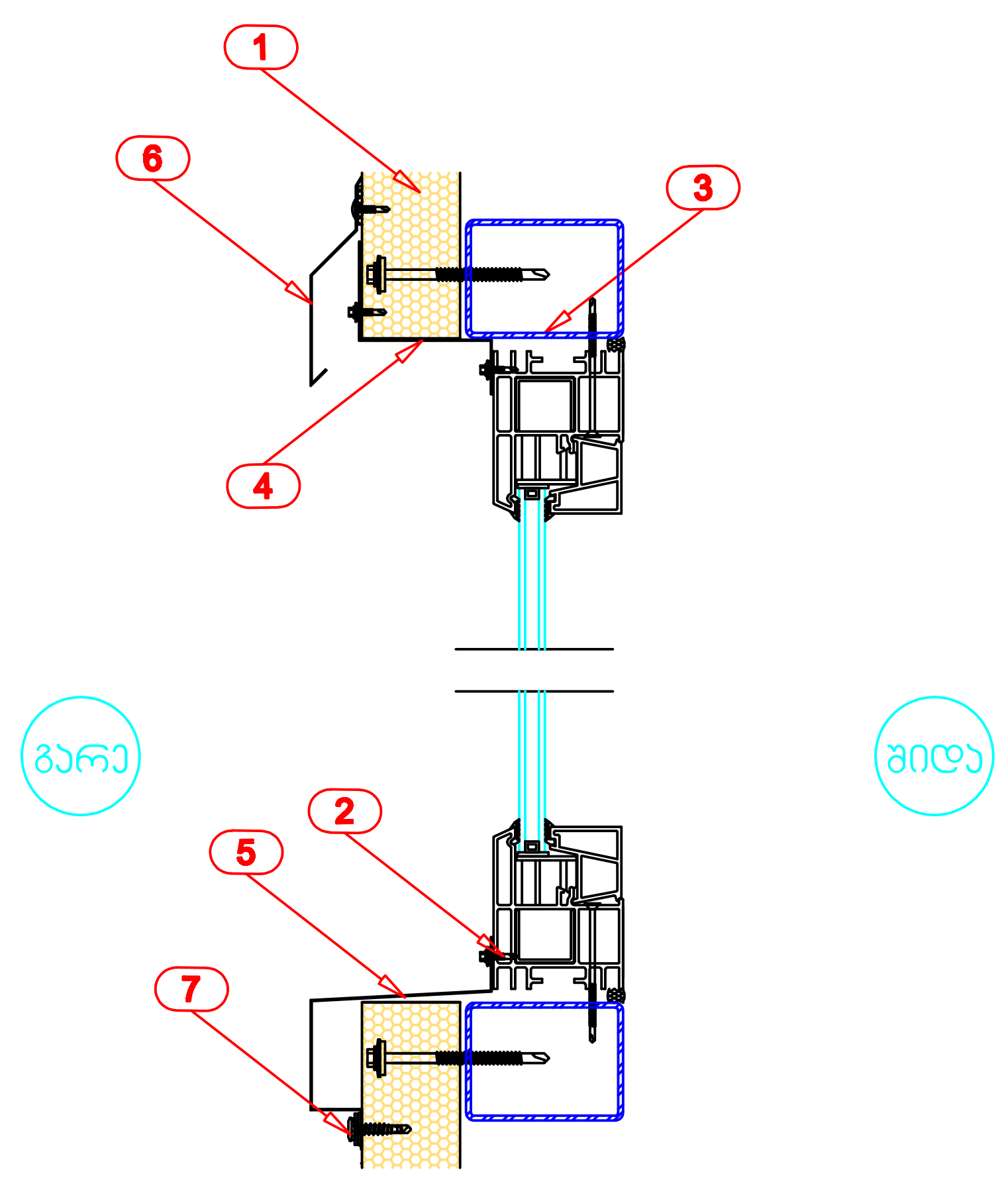

- 1. ვერტ. საკედლე სენდვიჩ-პანელი
- 2. ალუმინის ფანჯრის პროფილი
- 3. ლითონის დგარი
- 4. გადაკეტვა ფურცლოვანი თუნუქით
- 4. გადაკეტვა ფურცლოვანი თუნუქით
- 4. ფურცლოვანი თუნუქის საცრემლე
- 7. სამაგრი

ნახაზში მოცემული კვანძები შეიძლება შეიცვალოს პროექტის სპეციფიკიდან გამომდინარე

CONTENS OF DRAWING:

ფანჯრის მოწყობის კვანძი (გეგმა)	DET - 09

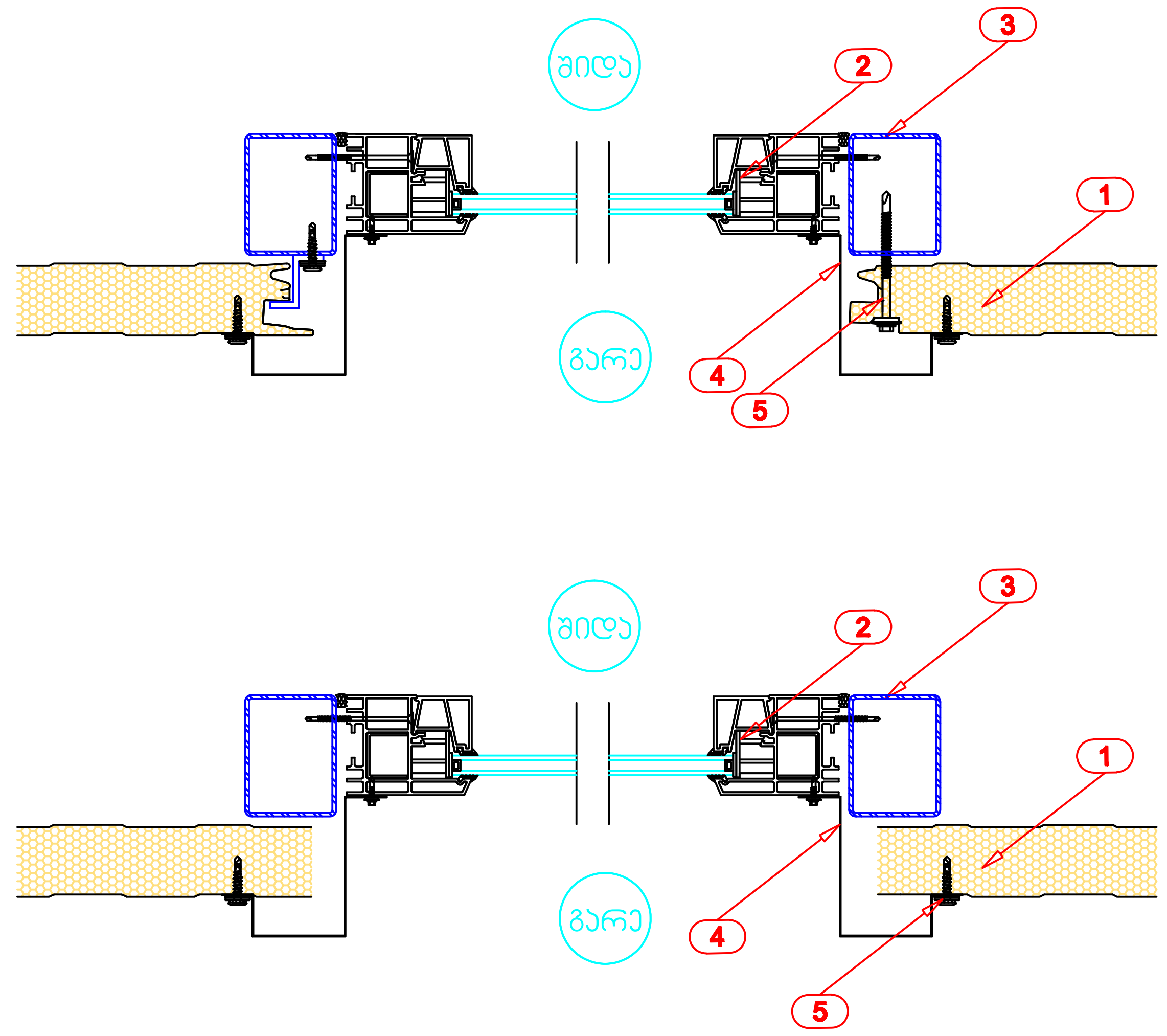

- 1. ვერტ. საკედლე სენდვიჩ-პანელი
- 2. ალუმინის ფანჯრის პროფილი
- 3. ლითონის დგარი
- 4. გადაკეტვა ფურცლოვანი თუნუქით
- 5. სამაგრი

ნახაზში მოცემული კვანძები შეიძლება შეიცვალოს პროექტის სპეციფიკიდან გამომდინარე

01 Sandwich panel details
სენდვიჩ პანელის შეერთების დეტალები
მასშტაბი 1:10

მისამართი:
ქალაქი თბილისი გაგრის ქუჩა №2
(ნაკვ 3/27)
ნაკვეთის საკადასტრო კოდი
(01.11.03.003.027)

დამკვეთი:
შპს "ტოიოტა კავკასია"
ID-236089273

თანამდებობა	სახელი გვარი	ხელმოწერა
პროექტის მენეჯერი		

ARCHIDEA ARCHITECTURE

შემსრულებელი:
შპს ,, არქიდეა"
ჭაბუა ამირეჯიბის მაგისტრალი №6,
თბილისი, საქართველო.
TEL: +995 599 857 815
Web: www.archidea.ge

თანამდებობა	სახელი გვარი	ხელმოწერა
დირექტორი	გ.ქევანიშვილი	
მთავარი არქიტექტორი	დ.ელიზბარაშვილი	
არქიტექტორი	ნ.ჩარკვიანი	

დახაზულია:	შემოწმებულია:	დამტკიცებულია:
შპს ,,არქიდეა"	დამკვეთის მიერ	

პროექტის სახელწოდება:
სასაწყობე შენობა

პროექტის სტადია:
ახალი მშენებლობა

პროექტის ნაწილი:
არქიტექტურა
(Construction Drawing)

ფორმატი: A0	ნახაზის დასახელება: Sandwich panel details სენდვიჩ პანელის შეერთების დეტალები
სტატუსი: CD	
თარიღი: 2019.08.20	
მასშტაბი: 1:10	

რევიზია:	ნახაზის ნომერი:	ფურც. ნომერი:
R0		505

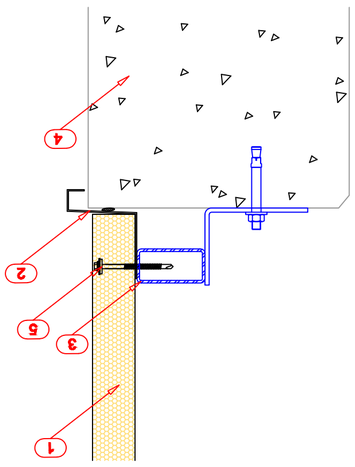

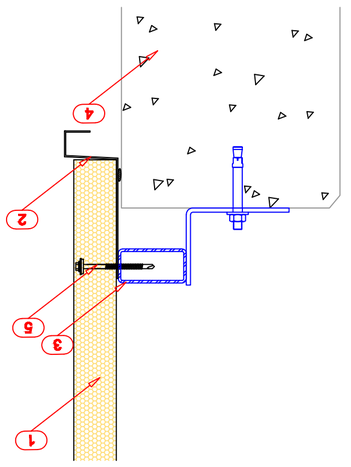

DET - 10

სენდვიჩ პანელების დამაგრება ცენტრალურ ბოძებზე

1. პროფილირებული ფოლადის ფურცელი
2. ფოლადის ტრაპეციული პროფილის ელემენტი
3. ლითონის ფენა
4. ჭანჭიკი ფიქსატორით
5. საიზოლაციო ფენა

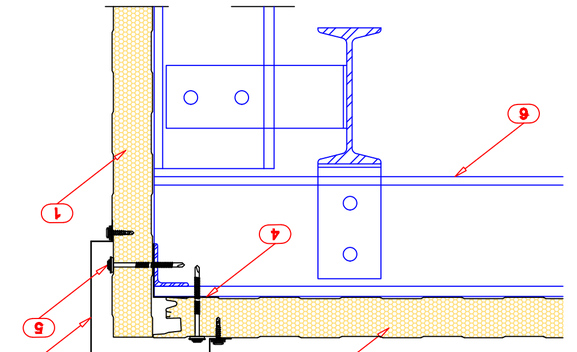

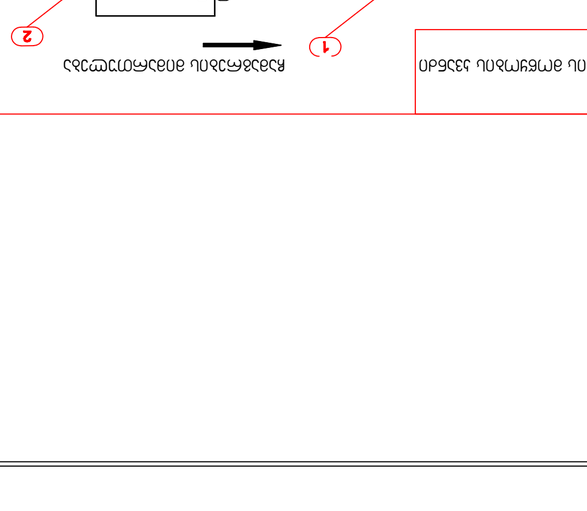

DET - 11

ჩარჩოს ბოძებზე ბოძის დამაგრების ჰორიზონტალური ჭრილი

1. ლითონის ფენა
2. ლითონის ტრაპეციული პროფილის ელემენტი
3. ლითონის ფენა
4. ჭანჭიკი ფიქსატორით
5. საიზოლაციო ფენა
6. ლითონის ფენა

Sandwich panel details
სენდვიჩ პანელების დამაგრების ფრაგმენტები
1:10
01

KEYPLAN:

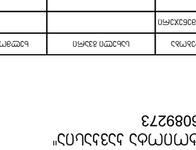

0 1 2 3 4 5m
1:100

ფასადის ფრაგმენტების დამაგრების დეტალები
(6.33 ვ/27)
ბინათმშენებლობა ლიანდაგის ქუჩა №2
(01.11.03.003.027)

შპს „არქიდეა"
ID-236089273

მთავარი არქიტექტორი	სალომე ჯანიაშვილი	
პროექტის ხელმძღვანელი		

შპს „არქიდეა"
ARCHIDEA
ARCHITECTURE
ქალაქ თბილისი, საბურთალოს რაიონი,
ზ.ანდრონიკაშვილის ქუჩა №6,
TEL: +995 599 857 815
Web: www.archidea.ge

ტექნიკური ზედამხედველი	ანა ბერიძე	
ინჟინერ-კონსტრუქტორი	ე. ჯოხაძე	
არქიტექტორი	ნ. ჯოხაძე	
ინჟინერ-ტექნოლოგი	ნ. ჩიქოვანი	

პროექტის ეტაპი:	პროექტის ნომერი:	შენობის ნომერი:

პროექტის სახელწოდება:

ბინათმშენებლობა ლიანდაგის ქუჩა №2 ფასადის ფრაგმენტების დამაგრების დეტალები

(Sandwich panel details)

ფორმატი:	A0
სანახაზი:	CD
თარიღი:	20.08.19
ცვლილების:	1:10

ფაზა:	ნახაზის ნომერი:	ფურცლების რაოდენობა:
R0		506

1:100
0 1 2 3 4 5m

ნიშანი	დასახელება	ზომა	შენიშვნა

ნახატების ნუსხა

A - ფასადის ფრაგმენტების დამაგრების დეტალები

B - ფასადის ფრაგმენტების დამაგრების დეტალები

C - ქარსაფარი ფანჯრების დეტალები

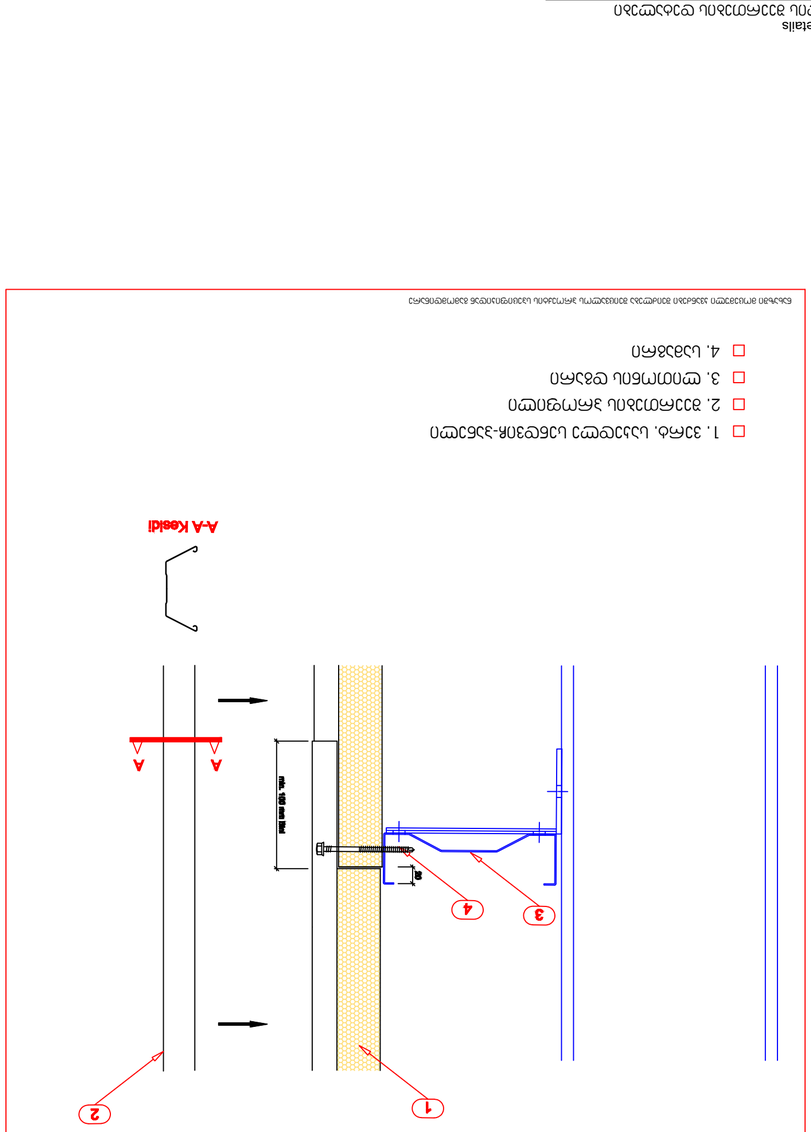

1. ვერტიკალური სენდვიჩ-პანელის ალუმინის პროფილი
2. ფასადის პანელი
3. ლითონის დახრა
4. სახურავი

ნახაზზე ასახული ალუმინის პროფილის ზომები მოცემულია მილიმეტრებში

ავტორი:	ნინო ბერიძე
შემოწმებული:	
ნახაზის დასახელება:	სენდვიჩ პანელების ალუმინის პროფილის დეტალი
პროექტის დასახელება:	სენდვიჩ პანელებით შენობის ფასადის მოპირკეთება
პროექტის ნომერი:	01
ნახაზის ნომერი:	01
მასშტაბი:	1:10
თარიღი:	2019 08 20

Sandwich panel details
სენდვიჩ პანელებით შენობის ფასადის მოპირკეთება
დეტალები 1:10

01

ნახაზის დასახელება:	Sandwich panel details
ნახაზის ნომერი:	01
თარიღი:	2019 08 20
მასშტაბი:	1:10
ფირმის დასახელება:	სენდვიჩ პანელებით შენობის ფასადის მოპირკეთება
ავტორი:	ნინო ბერიძე
შემოწმებული:	
პროექტის დასახელება:	სენდვიჩ პანელებით შენობის ფასადის მოპირკეთება (6333 3/27)
ობიექტის მისამართი:	ქ. თბილისი, ვაკის რაიონი, ი. ჭავჭავაძის გამზირი №2
ობიექტის ნომერი:	ID-236089273
შემსრულებლის ხელმოწერა:	
შემოწმებული ხელმოწერა:	
ავტორის ხელმოწერა:	
ფირმის ადგილი:	
ფირმის დასახელება:	შპს „სენდვიჩ-პანელი"
ფირმის მისამართი:	ქ. თბილისი, ი. ჭავჭავაძის გამზირი №2, ბიზნეს ცენტრი „ვაკის პალასი", მე-4 სართული, ოფისი 401 Tel.: +995 599 857 815 Web: www.architdea.ge
ARCHITECTURE ARCHITDEA	
დამკვეთის ხელმოწერა:	
დამკვეთი:	
ობიექტის ხელმძღვანელი:	
პროექტის ხელმძღვანელი:	
პროექტის ავტორი:	
ობიექტის მისამართი:	
პროექტის დასახელება:	
ობიექტის ნომერი:	

KEYPLAN:

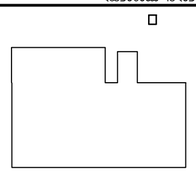

ფასადის მოპირკეთება სენდვიჩ პანელებით

A - ფასადის ნიშნული ±0.000

B - ფასადის ნიშნული +3.300

C - ფასადის ნიშნული +6.600

ფასადი

ტიპი	ფართობი	ტიპის აღწერილობა	შენიშვნა
A	2.33	ალუმინის პროფილი, სენდვიჩ პანელი	
B	1.23	ალუმინის პროფილი, სენდვიჩ პანელი	
C	0.45	ალუმინის პროფილი, სენდვიჩ პანელი	

ფასადის ნიშნულების ცხრილი

0 1 2 3 4 5m
1:100

ობიექტის სიტუაციური სქემა

ობიექტის ნომერი: 01

ფასადის პანელების ალუმინის პროფილის დეტალი №2
(6333 3/27)

ნახაზის ნომერი: 01.11.03.003.0227

შპს „ARCHITDEA"
ID-236089273

შემსრულებლის ხელმოწერა:	ხელმოწერის ადგილი:	ხელმოწერის თარიღი:
შემოწმებული ხანგრძლივობა:		

ფირმის დასახელება:	შპს „სენდვიჩ-პანელი"
ფირმის მისამართი:	ქ. თბილისი, ვაკის რაიონი, ი. ჭავჭავაძის გამზირი №2, ბიზნეს ცენტრი „ვაკის პალასი", მე-4 სართული, ოფისი 401 Tel.: +995 599 857 815 Web: www.architdea.ge
ARCHITECTURE ARCHITDEA	
დამკვეთის ხელმოწერა:	ხელმოწერის ადგილი: ხელმოწერის თარიღი:
დამკვეთი:	
ობიექტის ხელმძღვანელი:	ი.ქავთარაძე 2019 08 20
პროექტის ხელმძღვანელი:	ნ.ბერიძე 2019 08 20
პროექტის ავტორი:	ნ.ბერიძე 2019 08 20
ობიექტის მისამართი:	
პროექტის დასახელება:	
ობიექტის ნომერი:	

Construction Drawing
სამშენებლო ნახაზი

ფორმატი:	A0
ნახაზის:	01
ნახაზის დასახელება:	სენდვიჩ პანელების ალუმინის პროფილის დეტალი №2
მასშტაბი:	1:10
ფირმის:	507

გოფრირებული პანელის მოწყობა

- 1. ვერტ. საკედლე სენდვიჩ-პანელი
- 2. გოფრირებული პანელი
- 3. სამაგრი
- 4. სამაგრი
- 5. ლითონის დგარი

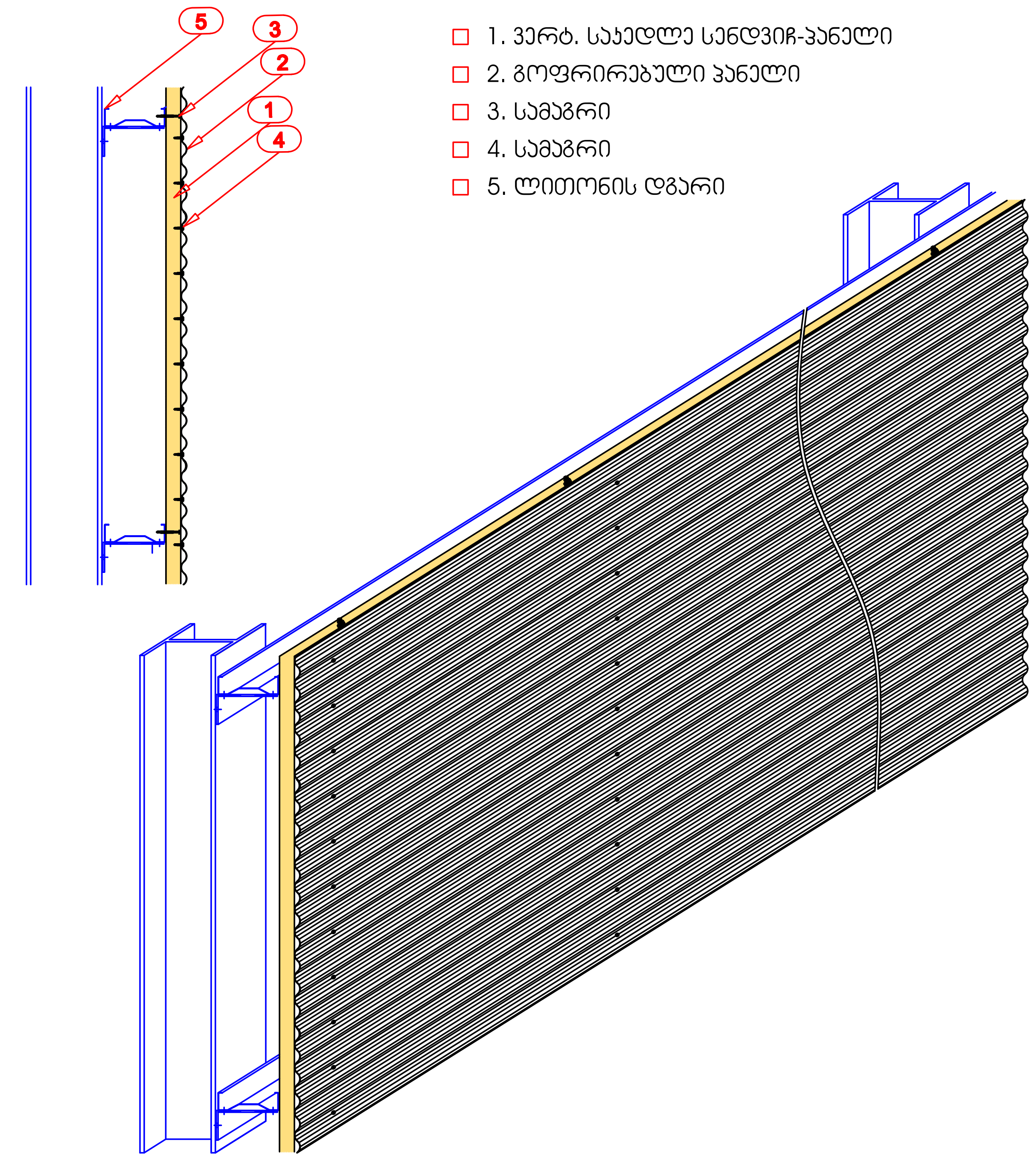

ნახაზში მოცემული კვანძები შეიძლება შეიცვალოს პროექტის სპეციფიკიდან გამომდინარე

დასახური შემაერთებელი პროფილის ჩამაგრება

- 1. გადახურვის სენდვიჩ-პანელი
- 2. შეერთების პროფილი
- 3. სამაგრი
- 4. სამაგრი
- 5. ლითონის დგარი

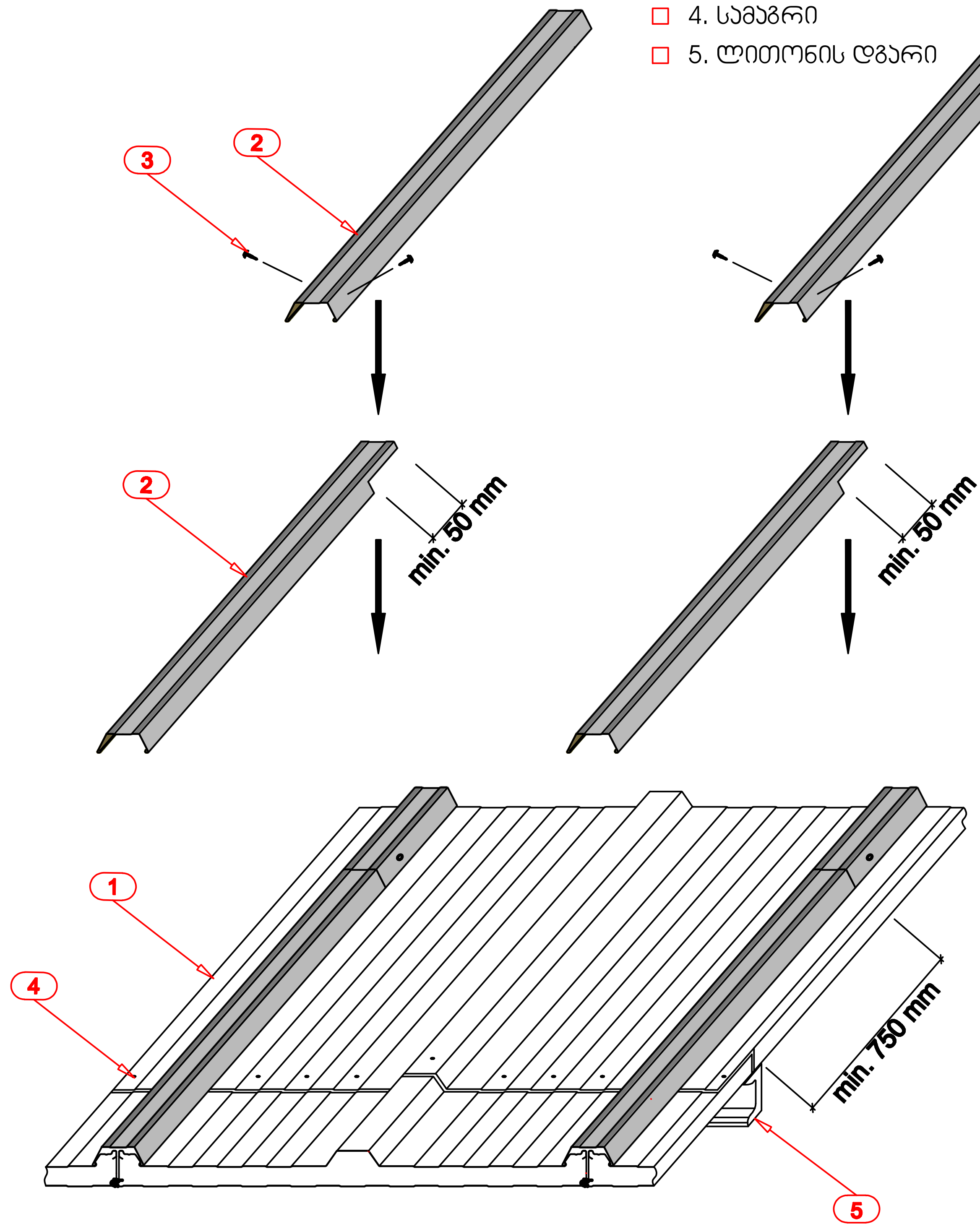

ნახაზში მოცემული კვანძები შეიძლება შეიცვალოს პროექტის სპეციფიკიდან გამომდინარე

01 Sandwich panel details
სენდვიჩ პანელის შეერთების დეტალები
მასშტაბი 1:10

KEYPLAN:

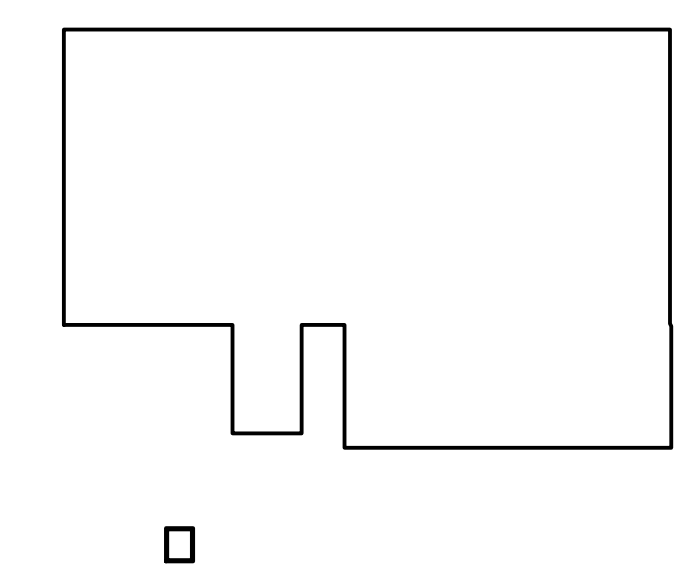

შენიშვნების ლეგენდა:

A - დამტკიცებულია

B - დამტკიცებულია კომენტარებით

C - უარყოფილია

რევიზია

რევ.	თარიღი	აღწერილობა	დამტკ.

განკუთვნილია მშენებლობისთვის

0 1 2 3 4 5m
1:100

მისამართი:
ქალაქი თბილისი გაგრის ქუჩა №2 (ნაკვ 3/27)
ნაკვეთის საკადასტრო კოდი (01.11.03.003.027)

დამკვეთი:
შპს "ტოიოტა კავკასია"
ID-236089273

თანამდებობა	სახელი გვარი	ხელმოწერა
პროექტის მენეჯერი		

ARCHIDEA ARCHITECTURE

შემსრულებელი:
შპს ,, არქიდეა"
ჯაბუა ამირეჯიბის მაგისტრალი №6, თბილისი, საქართველო.
TEL: +995 599 857 815
Web: www.archidea.ge

თანამდებობა	სახელი გვარი	ხელმოწერა
დირექტორი	გ.ქევანიშვილი	
მთავარი არქიტექტორი	დ.ელიზბარაშვილი	
არქიტექტორი	ნ.ჩარკვიანი	

დახაზულია:	შემოწმებულია:	დამტკიცებულია:
შპს ,,არქიდეა"	დამკვეთის მიერ	

პროექტის სახელწოდება:
სასაწყობე შენობა

პროექტის სტადია:
ახალი მშენებლობა

პროექტის ნაწილი:
არქიტექტურა
(Construction Drawing)

ფორმატი: A0
სტატუსი: CD
თარიღი: 2019.08.20
მასშტაბი: 1:10

ნახაზის დასახელება:
Sandwich panel details
სენდვიჩ პანელის შეერთების დეტალები

რევიზია: R0
ნახაზის ნომერი:
ფურც. ნომერი: 508

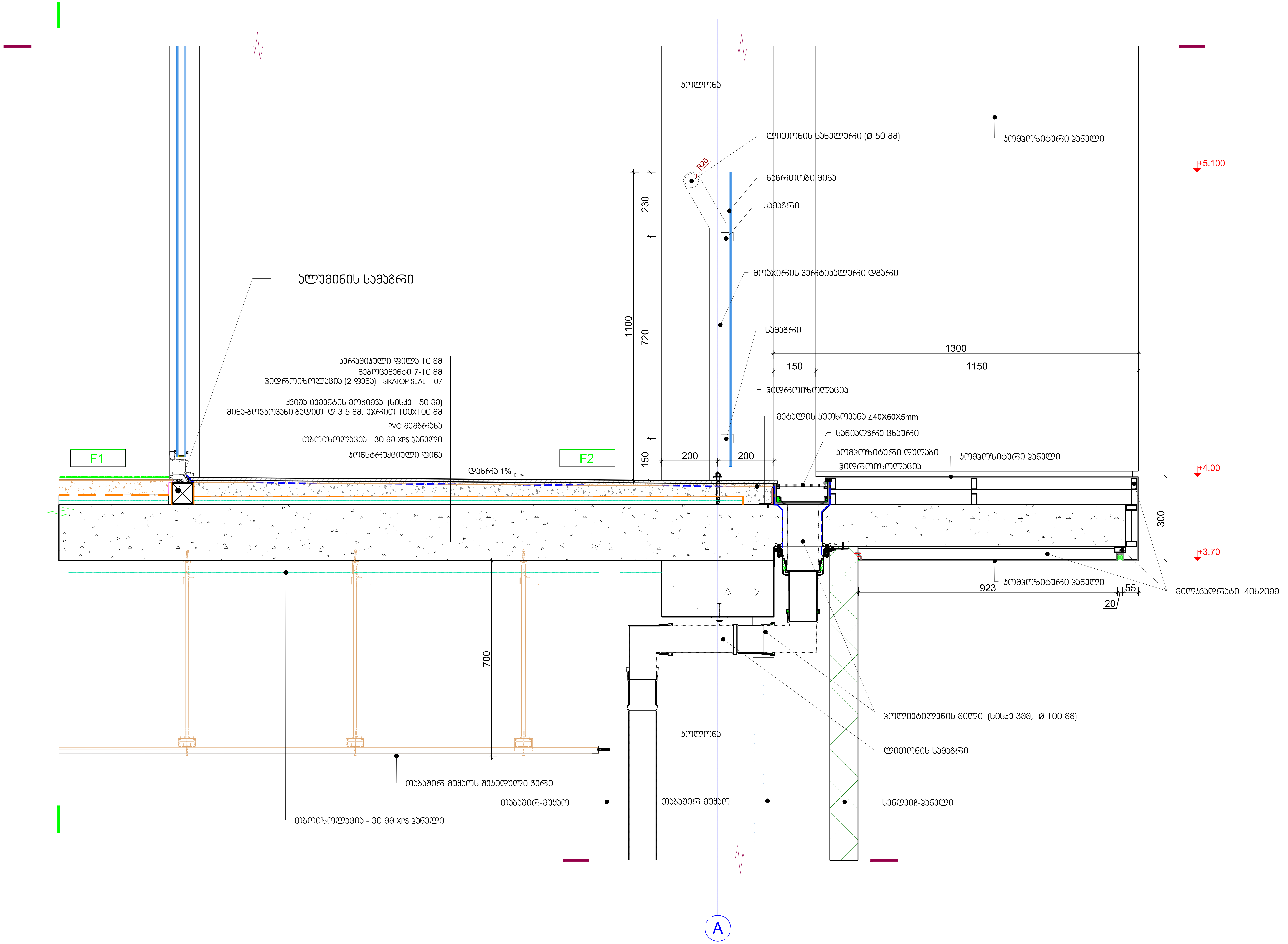

DETAIL 12 BALCONY DETAIL
12 აივნი და მოაჯირის დეტალები
მასშტაბი 1:10

KEYPLAN:

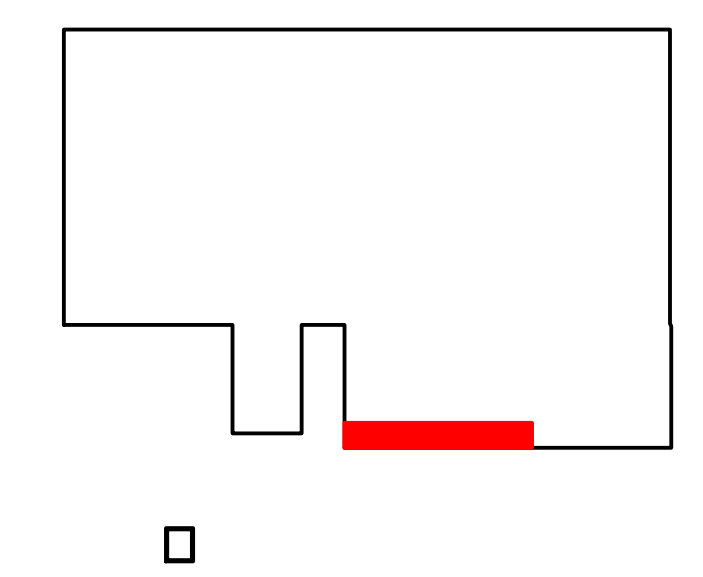

შენიშვნების ლეგენდა:

A - დამტკიცებულია

B - დამტკიცებულია კომენტარებით

C - უარყოფილია

რევიზია

რევ.	თარიღი	აღწერილობა	დამტკ.

გაცხადებულია მშენებლობისთვის

0 1 2 3 4 5m
1:100

მისამართი:
ქალაქი თბილისი გაგრის ქუჩა №2 (ნაკვ 3/27)
ნაკვეთის საკადასტრო კოდი (01.11.03.003.027)

დამკვეთი:
შპს "ტოიოტა კავკასია"
ID-236089273

თანამდებობა	სახელი გვარი	ხელმოწერა
პროექტის მენეჯერი		

ARCHIDEA ARCHITECTURE

შემსრულებელი:
შპს ,, არქიდეა"
ჯაბუა ამირეჯიბის მაგისტრალი №6, თბილისი, საქართველო.
TEL: +995 599 857 815
Web: www.archidea.ge

თანამდებობა	სახელი გვარი	ხელმოწერა
დირექტორი	გ.ქევანიშვილი	
მთავარი არქიტექტორი	დ.ელიზბარაშვილი	
არქიტექტორი	ნ.ჩარკვიანი	

დახაზულია:	შემოწმებულია:	დამტკიცებულია:
შპს ,,არქიდეა"	დამკვეთის მიერ	

პროექტის სახელწოდება:
სასაწყობე შენობა

პროექტის სტადია:
ახალი მშენებლობა

პროექტის ნაწილი:
არქიტექტურა
(Construction Drawing)

ფორმატი: A0
სტატუსი: CD
თარიღი: 2019.08.20
მასშტაბი: 1:10

ნახაზის დასახელება:
აივნის მოაჯირის მოწყობის დეტალი
Balcony Railing Detail

რევიზია: R0
ნახაზის ნომერი:
ფურც. ნომერი: 509

1

ლითონის გასაგორებელი
ელექტრო ჭიშკარი

D 1

2 ცალი

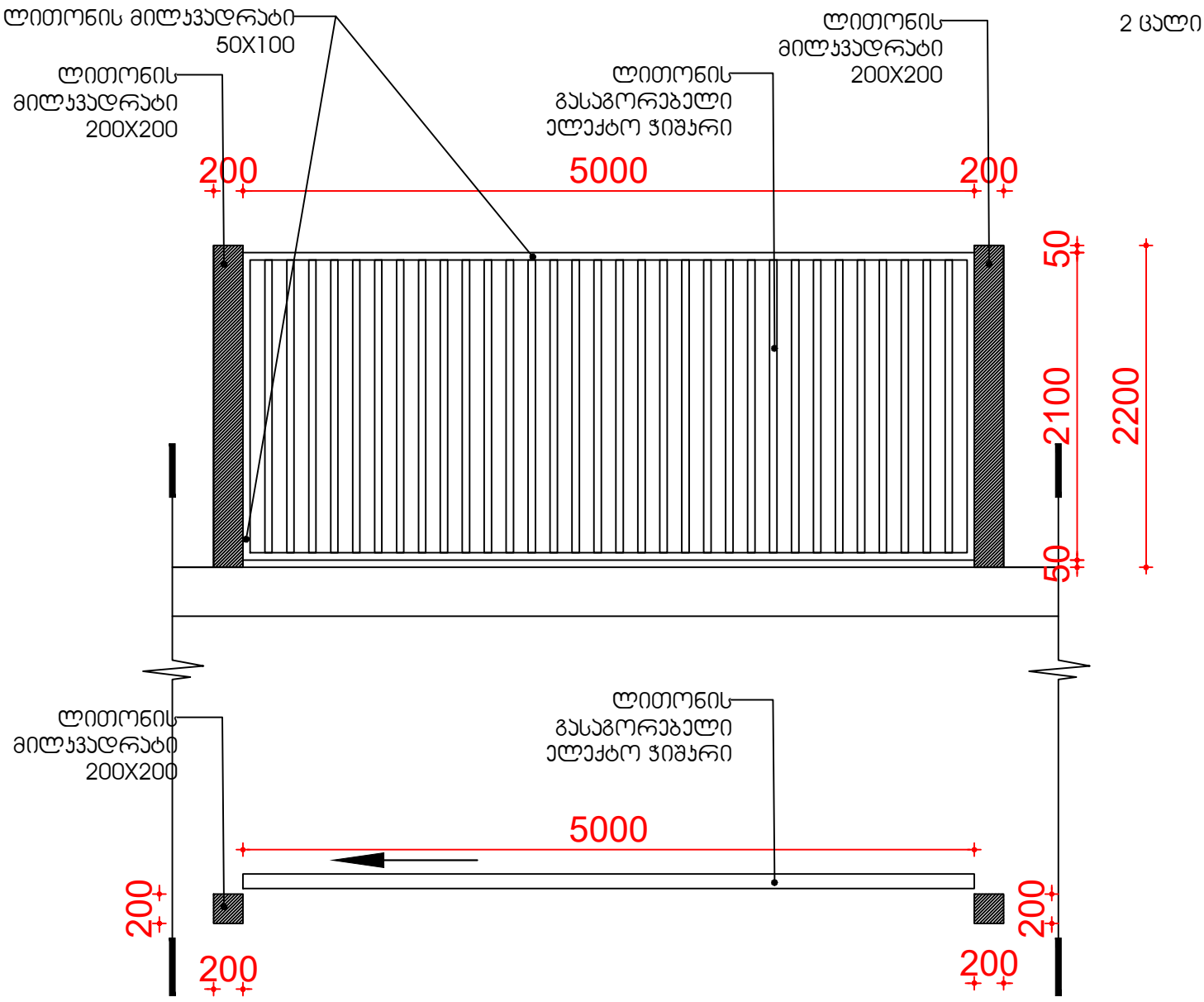

შენიშვნა:
ჩასამაგრებელი დეტალები დაზუსტდეს
შემსრულებელთან

2

ლითონის გასაგორებელი
ელექტრო ჯიშარი

D 2

1 ცალი

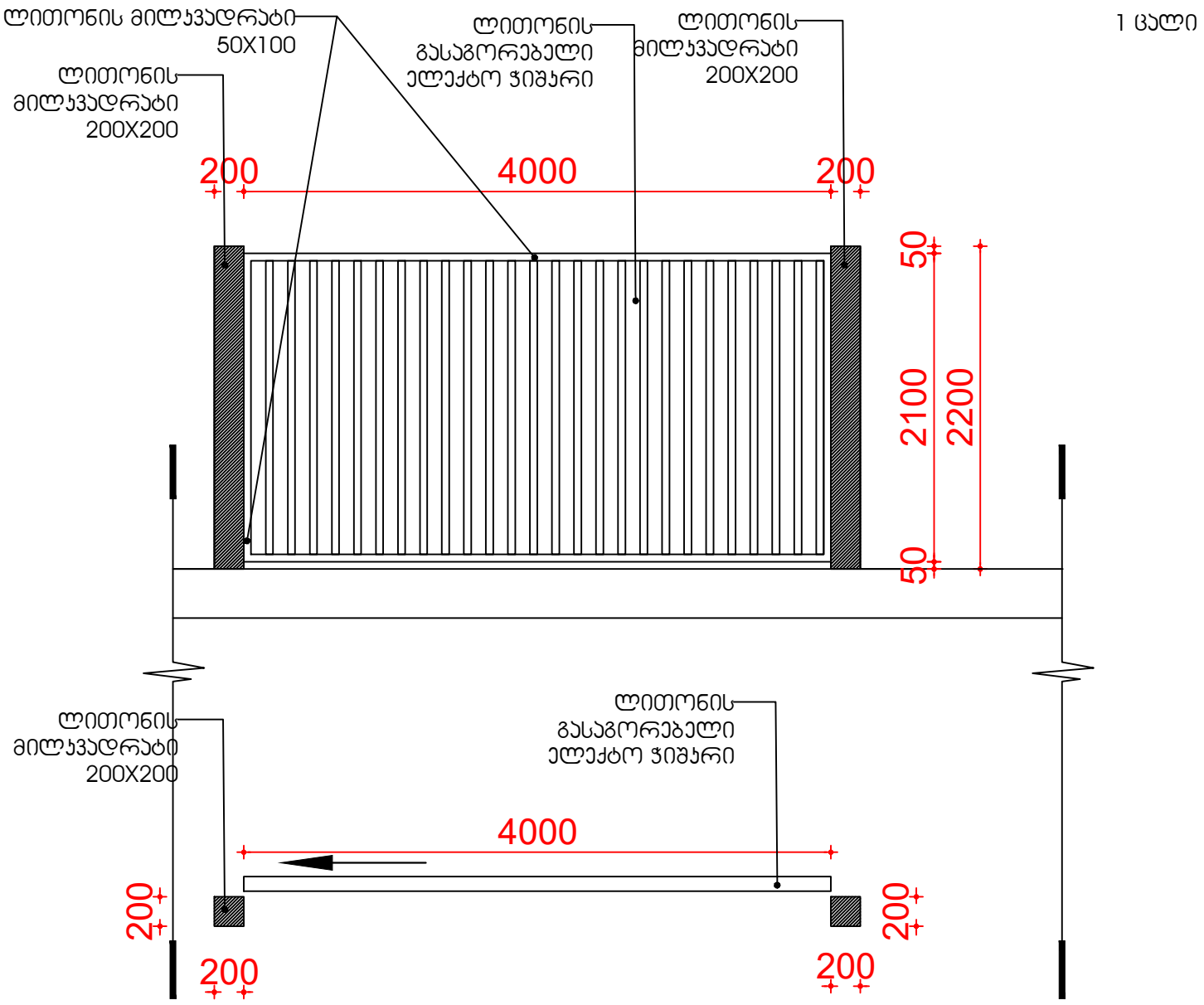

შენიშვნა:
ჩასამაგრებელი დეტალები დაზუსტდეს
შემსრულებელთან

3

ლითონის გასაგორებელი
ელექტრო ჭიშკარი

D 3

1 ცალი

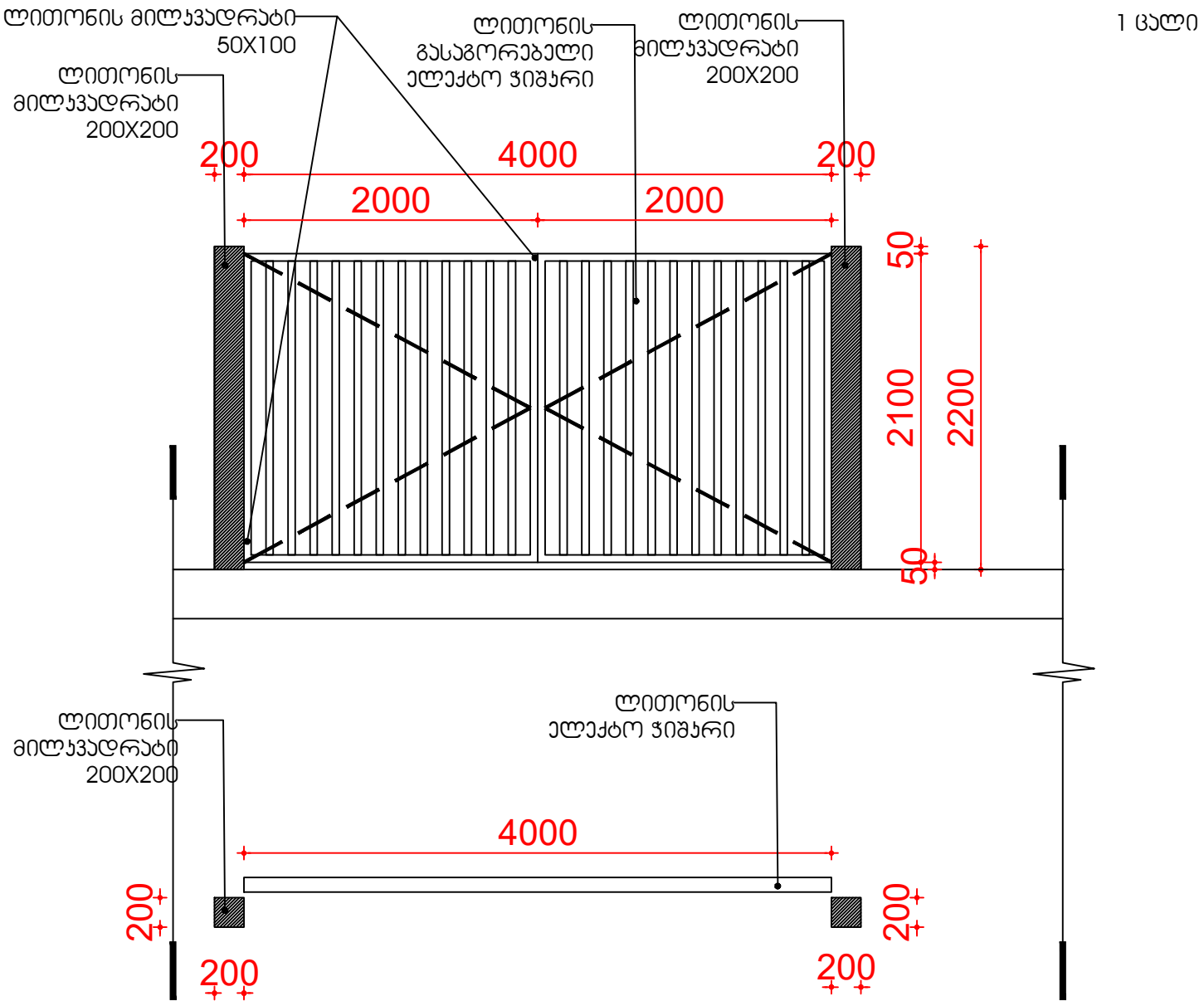

შენიშვნა:
ჩასამაგრებელი დეტალები დაზუსტდეს
შემსრულებელთან

4

ლითონის გასაგორებელი
ელექტრო ჭიშკარი

D 4

3 ცალი

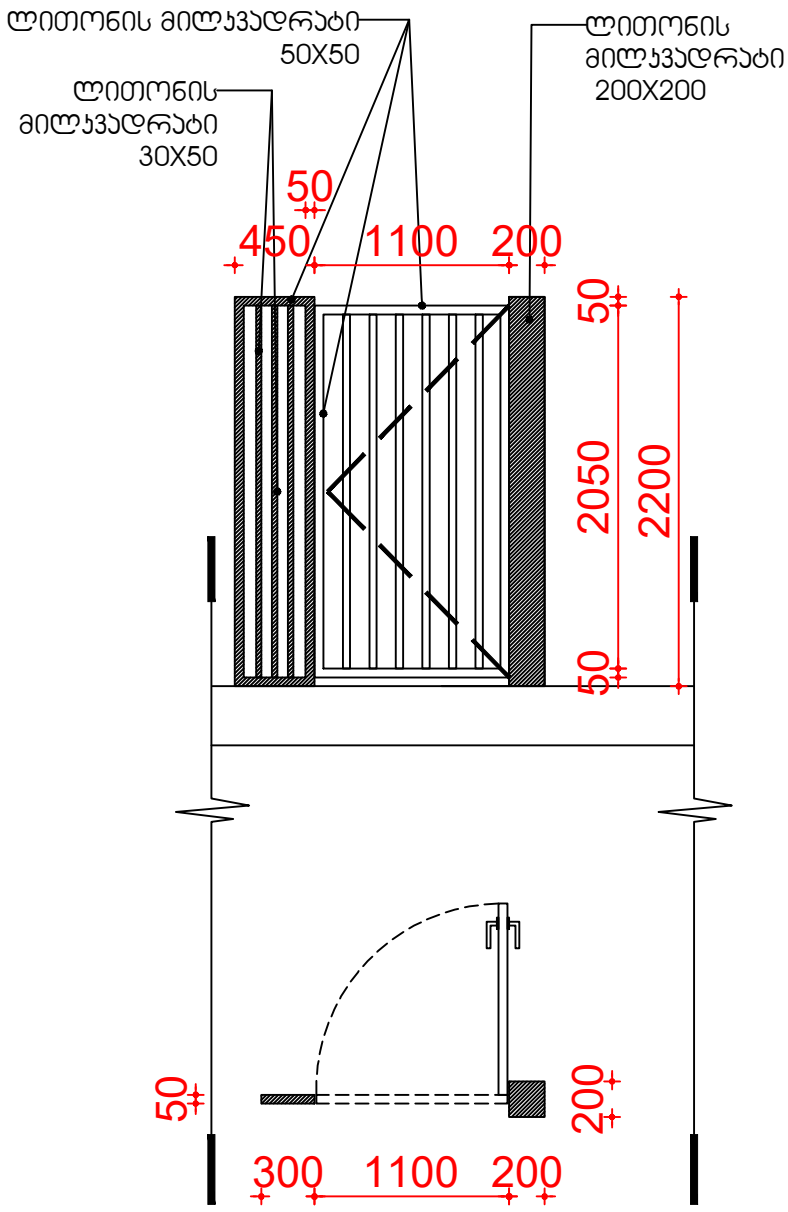

შენიშვნა:
ჩასამაგრებელი დეტალები დაზუსტდეს
შემსრულებელთან

5

ლითონის გასაგორებელი
ელექტრო ჭიშკარი

D 5

1 ცალი

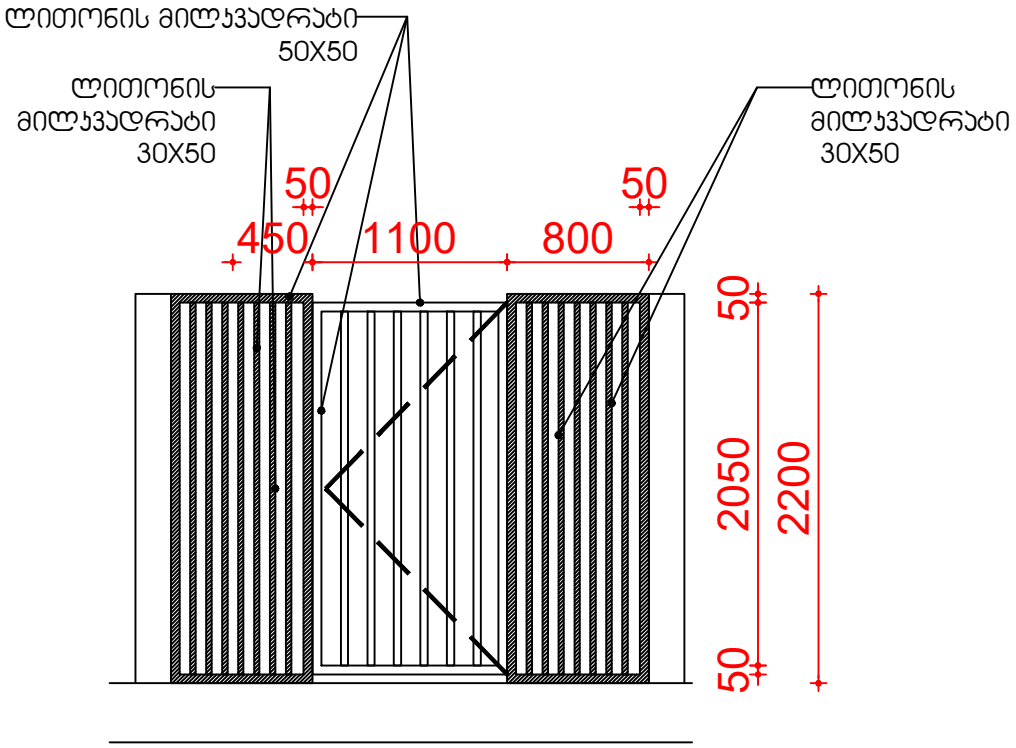

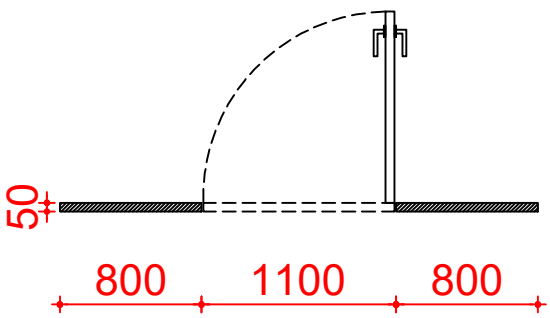

შენიშვნა:
ჩასამაგრებელი დეტალები დაზუსტდეს
შემსრულებელთან

6

ლითონის გასაგორებელი
ელექტრო ჭიშკარი

D 6

1 ცალი

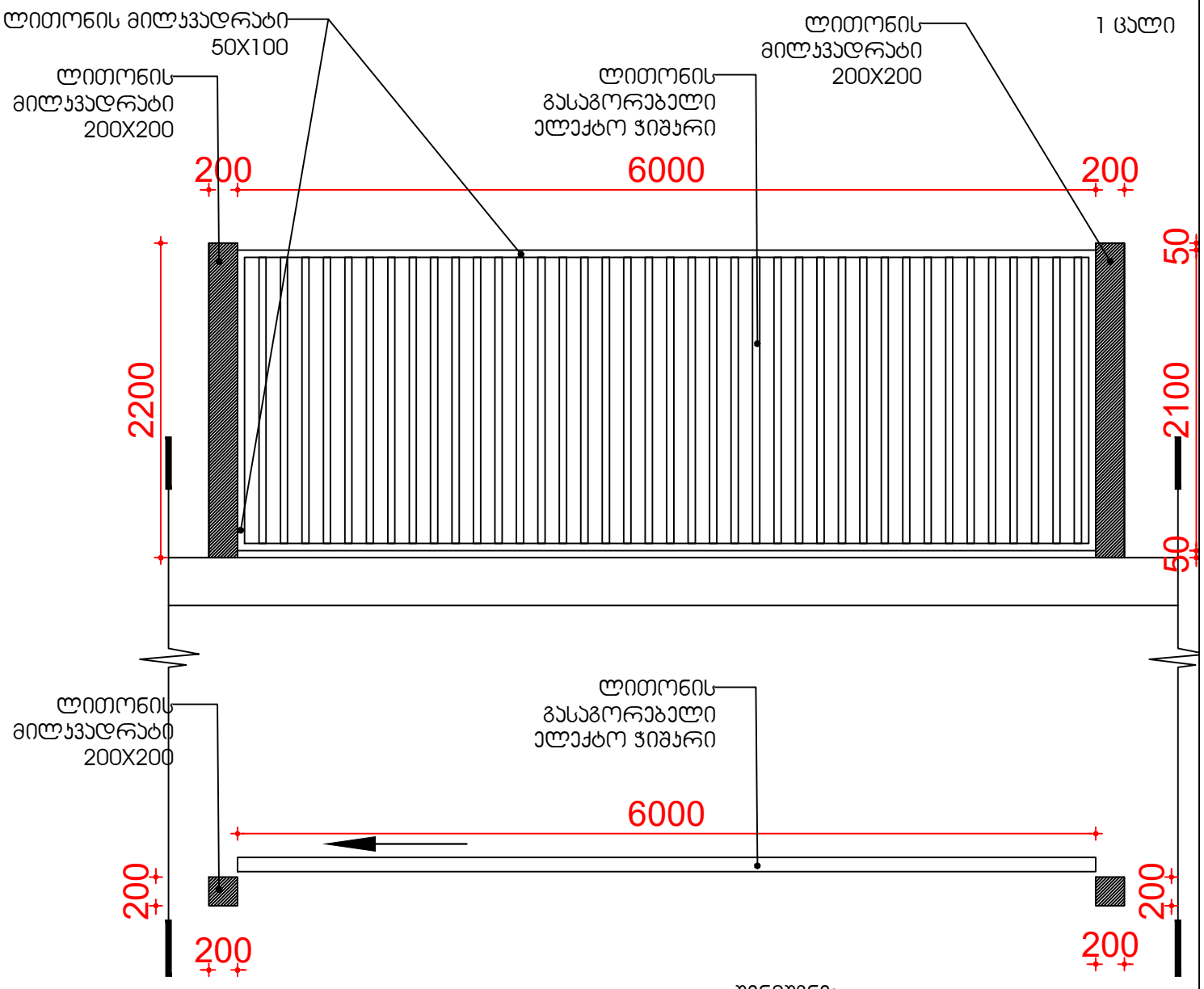

შენიშვნა:
ჩასამაგრებელი დეტალები დაზუსტდეს
შემსრულებელთან

7

ლითონის მოაჯირი

M1

109.5 გრძ/მ

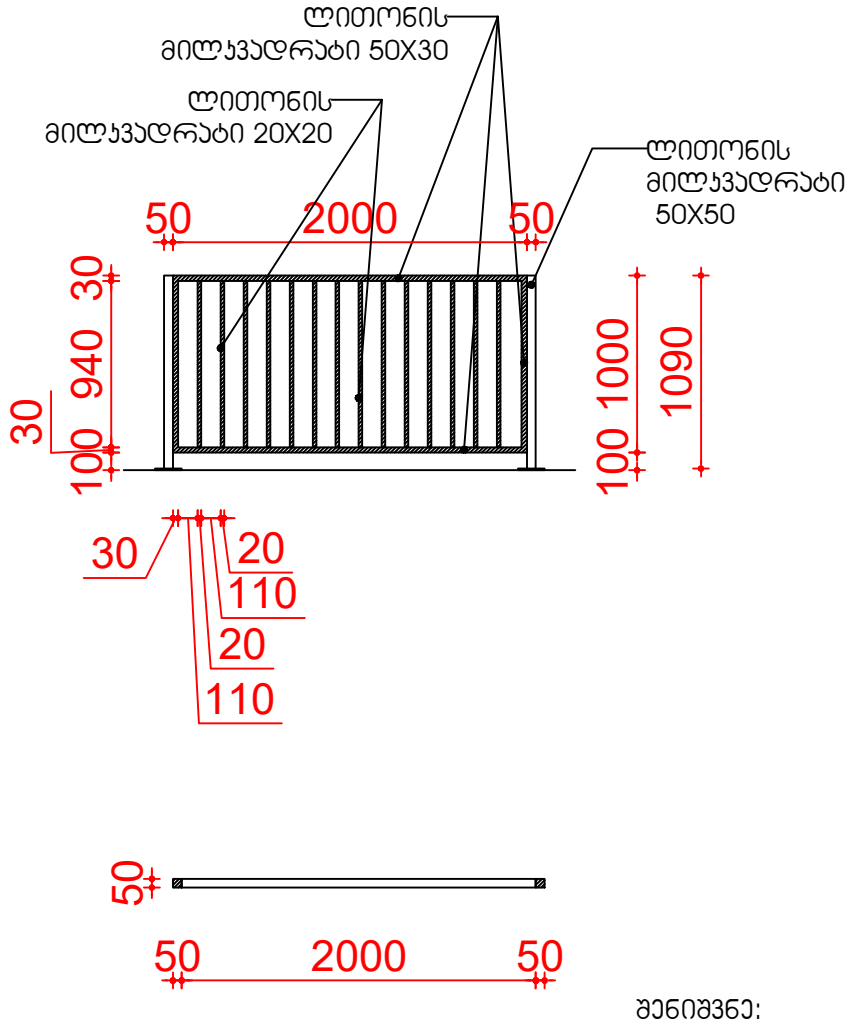

შენიშვნა:
ჩასამაგრებელი დეტალები დაზუსტდეს
შემსრულებელთან

8

ლითონის მოაჯირი

M2

36.0 გრძ/მ

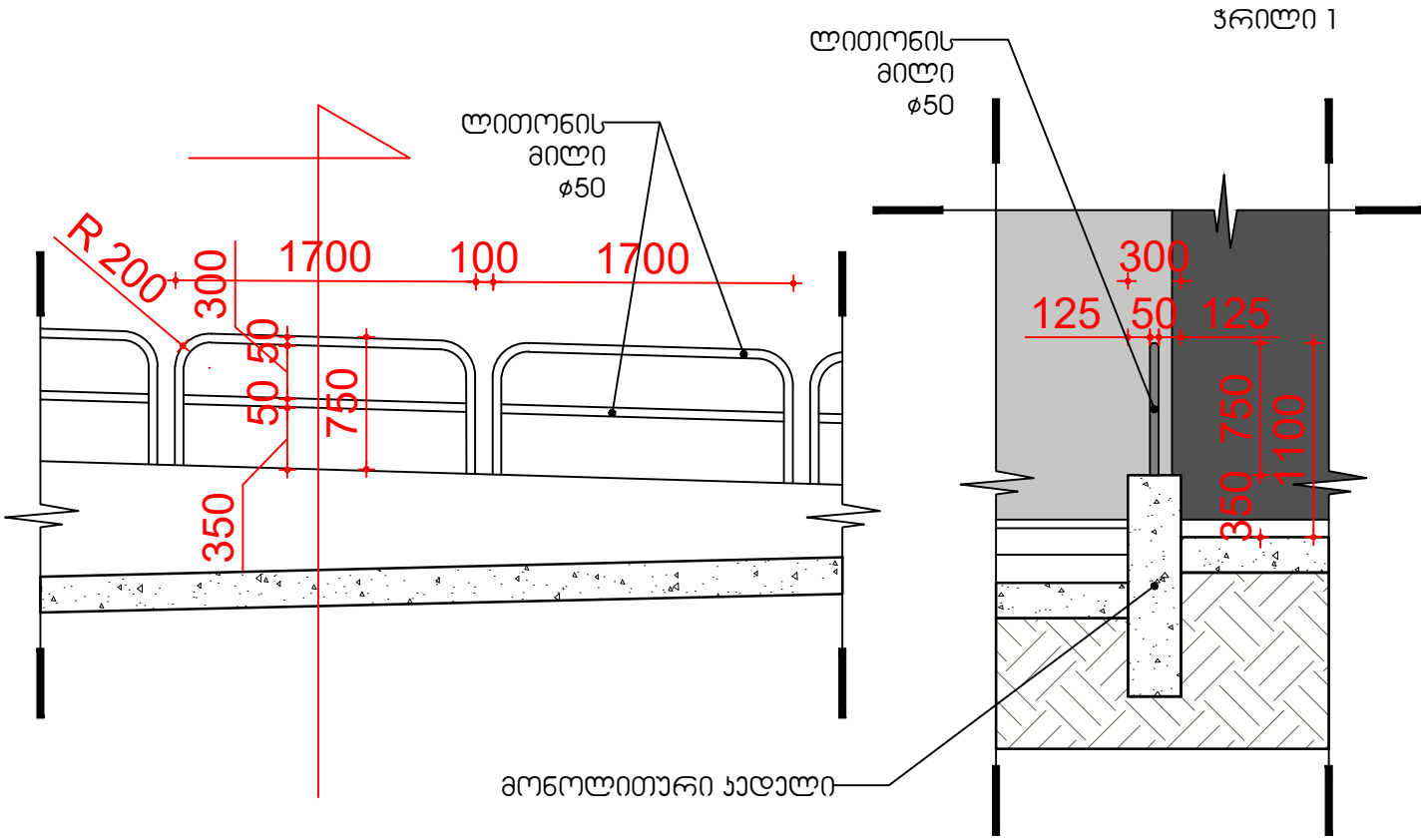

შენიშვნა:
ჩასამაგრებელი დეტალები დაზუსტდეს შემსრულებელთან