ქ. თბილისში, კოსტავას №70-ში, მრავალფუნქციური ცენტრი "დანიური სახლი"

კონსტრუქციული ნაწილი

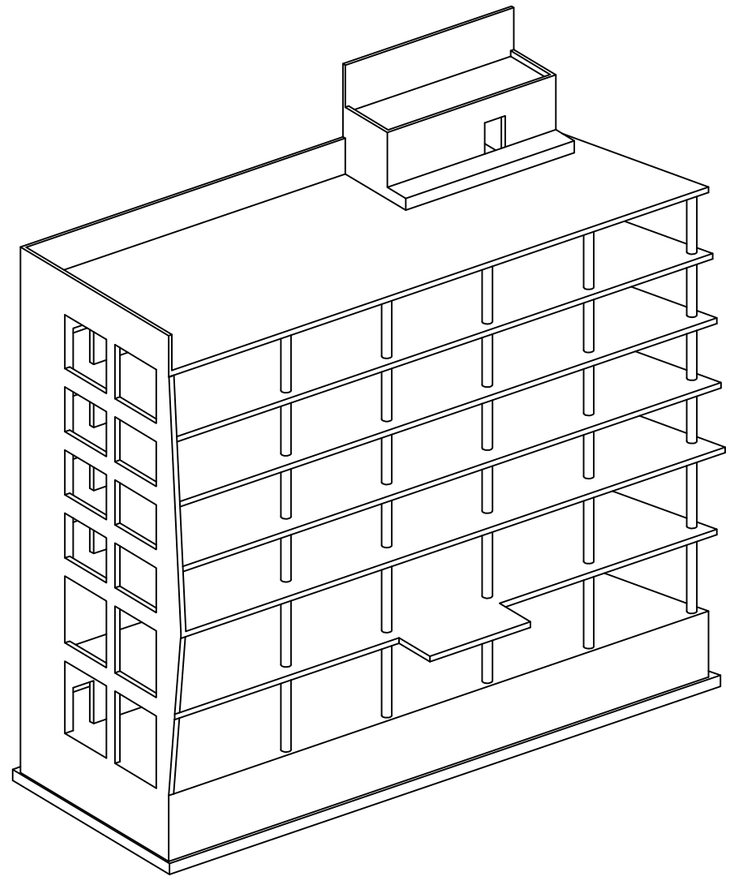

მუშა პროექტი

თბილისი 2021

კონსტრუქციული ნაწილის განმარტებითი ბარათი

ქ. თბილისში, კოსტავას 70-ში (ს/კ 01.10.13.031.021) მულტიფუნქციური ცენტრი "დანიური სახლი" პროექტის კონსტრუქციული ნაწილი მარკით "კ" მოცემულია ალბომში, რომელიც დამუშავდა ტექნიკური დოკუმენტაციის საფუძველზე, არქიტექტურული ნახაზების მიხედვით მარკით "ა".

შენობა 6 სართულიანია, სარდაფით;

პირობით ნიშნულად 0.00 მ. მიღებულია შენობის I სართულის ობატის ღონე რომელიც შეესაბამება აბსოლუტურ ნიშნულს 433.800-ს.

სეისმური დარაიონების მიხედვით სამშენებლო ტერიტორია იმყოფება 8 ბალიან ზონაში. ჯაბნარიშება ჩატარებულია 8 (0.17g) ბალზე.

საინჟინრო-გეოლოგიური გამოკვლევის მიხედვით, სამშენებლო ტერიტორია იმყოფება დამაკმაყოფილებელ საინჟინრო-გეოლოგიურ პირობებში - უარყოფითი ფიზიკურ-გეოლოგიური პროცესები არ არის გავრცელებული. საძირკვლის ფუძედ მიღებულია კენჭნარი: რომლის ფიზიკურ-მექანიკური მახასიათებლებია:

სიმკვრივე	ρ=1.95 ტ/სმ^3 ;
პირობითი საანგარიშო წინაღობა	R_0=400 კპა (4.0 კგძ/სმ^2);
დეფორმაციის მოდული	E=40.0 მპა (400 კგძ/სმ^2);

კლიმატური პირობები:
თოვლის ნორმატიული დატვირთვა 0.5 კპა,
ქარის ნორმატიული დატვირთვა 15 წელიწადში ერთხელ 0.85 კპა

მზიდ კონსტრუქციას წარმოადგენს მონოლითური რკინაბეტონის სივრცითი კარკასი ხისტი კვანძებით:

საძირკველი – წერტილოვანი(რანდკოჭებით (50x60)) H=100, (სმ) ბეტონი B25;
სვეტები - მონოლითური რკინაბეტონის 60x60 და D500 (სმ) ბეტონი B25;
ლიფტის შახტის კედლები და დიაფრაგმები – მონ. რკინაბეტონის H=25 და 30 (სმ) ბეტონი B25;
რიგელები - მონოლითური რკინაბეტონის 30x50, 30x100 (სმ) ბეტონი B25;
სართულშუა გადახურვის ფილები - 30, 20 (სმ) ბეტონი B25;
კიბეები - მონოლითური რკინაბეტონის, პანდუსის სისქე 18 (სმ) ბეტონი B25;

კარკასის შეერთება - წერილი მსუბუქი ბეტონის ბლოკით, რომელიც უნდა ჩამაგრდეს კარკასთან სათანადო დეტალებით; ბლოკის მარკა მ-75, ხსნარის მარკა მ-50;

გახსნები - წერილი მსუბუქი ბეტონის ბლოკების წყობა ჩამაგრდეს მზიდ კონსტრუქციებთან შესაბამისი დეტალების საშუალებით.

მიწასთან შეხებაში მყოფი კონსტრუქციები დამუშავდეს ჰიდროიზოლაციით.

წინამდებარე პროექტი გაანგარიშებულია და დამუშავებულია საქართველოში მოქმედი სამშენებლო ნორმებისა და წესების დაცვით:

1) Ან 01.05-08 "სამშენებლო კლიმატოლოგია"
2) Ან 01.01-09 "სეისმოლოგები მშენებლობა"
3) Ან 03.01-09 "ბეტონისა და რკინაბეტონის კონსტრუქციები"
4) Ან 02.01-08 "შენობისა და ნაგებობის ფუძეები"
5) СНиП 2.01.07-85* "Нагрузки и воздействия"

პროექტის მიხედვით შენობის გეომეტრიის დაცვის მიზნით მშენებლობის პროცესი უნდა მიმდინარეობდეს გეოლოგიური მეთვალყურეობის თანხლებით.

მშენებლობის პროცესში წარმოქმნილი პრობლემები, რომლებიც მეხებაში არიან წარმოდგენილი პროექტის ან ცალკეული დეტალების ცვლილებასთან, როგორც წესი, შეთანხმდეს საპროექტო ორგანიზაციასთან.

ᲖᲝᲒᲐᲓᲘ ᲛᲘᲗᲘᲗᲔᲑᲔᲑᲘ

1. ქვაბული მიღებულ იქნას ინჟინერ-გეოლოგის მიერ, შედგეს შესაბამისი აქტი სამშენებლო ნორმებისა და წესების მიხედვით.
2. მშენებლობის ორგანიზაციამ უზრუნველყოს მონოლითური რ/ბ-ის ჰორიზონტალურ კონსტრუქციებში: საძირკვლისა და გადახურვის ფილებში ბეტონის ჩაწყობა უწყვეტად, ჰორიზონტალური მიმართულებით.
3. რ/ბ-ის კონსტრუქციების დაბეტონებისას უნდა გაეწიოს კონტროლი ბეტონის კლასს, ვიბრირებას, დაბეტონების ხარისხს და შრობის პროცესს თანახმად ГОСТ 10180-78, ГОСТ 18105.0-80, ГОСТ 18105.1-80, ГОСТ 18105.2-80.
4. რ/ბ-ის კონსტრუქციებში გამოყენებულია 500 და 240 კლასის არმატურა ТСН 102-00-ის მიხედვით. შემოწმებულ იქნას შემოგანილი არმატურის ხარისხი აკრედიტირებული ლაბორატორიის მიერ და შედგეს შესაბამისი აქტი.
5. ანკერებისა და ჩასაბანებელი დეტალებისთვის გამოყენებულ იქნას ლითონის ფურცელი ГОСТ 380-71-ის მიხედვით.
6. ანკერები დამზადდეს ხელის რკალური შედუღებით განლრუებულ ხახერეჭში ГОСТ 19292-73-ის მიხედვით.
7. რ/ბ-ის კონსტრუქციებში გრძივი არმატურების დაკავშირება შესრულდეს გადაღებით - წინამდებარე პროექტის და სამშენებლო ნორმების და წესების მიხედვით.
8. არმატურების გადაღუნვა მოხდეს ცივად, შესაბამისი მექანიზმების მეშვეობით.
9. კარკასის ღეროვან ელემენტებში განივი არმირება შესრულდეს შეკრული არმატურის საკედების მეშვეობით, რომელთა ბოლოები გადაიღუნოს და ჩაანკერდეს კონსტრუქციის ტანში.
10. რ/ბ-ის კონსტრუქციებში პროექტით გათვალისწინებულია B-25 კლასის ბეტონი. კონსტრუქციებში ბეტონის ჩაწყობა შესრულდეს ვიბრატორის გამოყენებით.

მშენებლობის პროცესში განხორციელდეს ბეტონის კლასის სისტემატიური კონტროლი, მოწოდებული პარტიიდან აღებულ იქნას ნიმუშები და შემოწმებულ იქნას ლაბორატორიულად, თანახმად სამშენებლო ნორმებისა.

ბეტონის დამზადებისას განსაკუთრებული ყურადღება მიექცეს ცემენტის შემადგენლობას და ხარისხს - დანიშნულების მიხედვით.

11. კონსტრუქციულ ნახაზებზე მუშა არმატურები მაბმულია ღერძულად, ზომები მმ-შია ნაჩვენები.
12. ბეტონის მომზადების შედეპირი, ასევე საძირკლისა და სარდაფის კედლის გრუნტთან საკონტაქტო შედეპირები, დამუშავდეს და მოეწყოს ჰიდროიზოლაცია.
13. ლითონკონსტრუქციების დამზადებისას იხელმძღვანელეთ შესაბამისად ТУ 36-2282-80 და СНиП III-18-75 "Металлические конструкций. Правила производства и приемки работ";
14. ლითონის ელემენტებისათვის მასალად გამოყენებულ იქნას ჩვეულებრივი ხარისხის ნახშირბადოვანი ფოლადი ГОСТ 380-71*-ის (СНиП-II-23-81*) მიხედვით:
15. ლითონის კონსტრუქციების ელექტროშედუღებისათვის ქარხანაში გამოყენებულ იქნას ნახევრადავტომატური ელექტროშედუღება; მშენებარე ობიექტზე ხელით ელექტროშედუღების შესრულებისას გამოყენებულ იქნას ელექტროდები ხელით რკალური შედუღებისათვის ГОСТ 9467-75-ის მიხედვით; შესაღუღი მავთული ГОСТ 2246-70-ის მიხედვით; ფლუსი-ГОСТ 9087-81-ის მიხედვით; ნახშირორჟანგის აარი ГОСТ 8050-76-ის მიხედვით.
16. ლითონის ელემენტების შედუღება განხორციელდეს (თუ მითითებული არ არის კონსკრეტულად) მათი შეხების მთელ პერიმეტრზე (კონტურზე). შედუღების ნაკერის სიმაღლე მიიღება 1.2h სადაც h არის შესადუღებელი ელემენტების სისქეებს შორის უმცირესი, არანაკლები 6 მმ-ისა
17. ლითონკონსტრუქციების კვანძებში გამოყენებული იქნას ჭანჭიკი ГОСТ 7798-70-ის მიხედვით, ფოლადის მარკა ВСт.5, ქანჩი ГОСТ 5915-70-ის მიხედვით, საყელური ГОСТ 11371-98-ის მიხედვით;
18. ლითონის კონსტრუქციების ელემენტები შეღებოს СНиП-2.03.11-85-ის „სამშენებლო კონსტრუქციების დაცვა კოროზიისაგან" მიხედვით;

ᲜᲐᲒᲔᲑᲝᲑᲘᲡ ᲞᲐᲡᲣᲮᲘᲡᲛᲒᲔᲑᲚᲝᲑᲘᲡ ᲙᲚᲐᲡᲘ

თანახმად საქართველოს პროექტირების ნორმებისა Ან 03.01-09 დანართი 3, განსახილველი შენობა მიეკუთვნება I კლასის ნაგებობას. ამ შემთხვევაში საიმედოობის კოეფიციენტი ნაგებობის პასუხისმგებლობის კლასის მიხედვით γ_n=1.

თანახმად საქართველოში მოქმედი პროექტირების ნორმებისა НАГРУЗКИ И ВОЗДЕЙСТВИЯ СНиП 2.01.07-85*, განსახილველ შენობის კონსტრუქციებზე მოსული დატვირთვების საიმედოობის კოეფიციენტი

. მუდმივი დატვირთვებისთვის:
1. ნაყარი გრუნტი 1,15;
2. რ/ბ-ის კონსტრუქციები 1,1;
3. ლითონის კონსტრუქციები.....1,05;
4. იატაკები.....1,2;
5. სტაციონარული დანადგარები 1,05;

. დროებითი დატვირთვებისთვის:
1. თანაბრად განაწილებული დატვირთა < 200 კგძ/მ2/.....1,3;
2. თანაბრად განაწილებული დატვირთა > 200 კგძ/მ2/.....1,2

ჩ. თოვლის დატვირთვისთვის.....1,4;
ჩ. ქარის დატვირთვისთვის.....1,4;

დროებითი ნორმატიული დატვირთვები, შესაბამისად - 200 კგ/მ2/,
თოვლის ნორმატიული დატვირთა - 70 კგძ/მ2/;
ქარის ნორმატიული დატვირთა - 70 კგძ/მ2/;
გრუნტის კატეგორია სეისმური თვისებების მიხედვით არის მეორე.
ჯაბნარიშება ჩატარებულია I და II ჯგუფის მდგრადი მდგომარეობის მიხედვით.

შენობის მზიდი კონსტრუქციების გაანგარიშება ჩატარებულია გამოთვლითი კომპლექს "LIRA SAPR"-ის მიხედვით. საანგარიშო სქემა სივრცითია. დრეკადი ფუძე მოდელირებულია ბაგების ორი კოეფიციენტით (პასტერნაკის მოდელი).

წინამდებარე ალბომში დამუშავებულია შენობის კონსტრუქციები, მარკით "კ", რომელშიც მოცემულია კონსტრუქციების მუშა ნახაზები:
1. კონსტრუქციების სქემები;
2. მონ. რ/ბ-ის საძირკვლის კონსტრუქცია;
3. მონ. რ/ბ-ის სვეტების კონსტრუქციები;
4. მონ. რ/ბ-ის გადახურვის ფილის კონსტრუქციები;
5. მონ. რ/ბ-ის კიბეების კონსტრუქციები;

CAPITELI GROUP

კაპიტელი ჯგუფი
საპროექტო კომპანია
Capiteli group
ENGINEERING COMPANY

პროექტის დასახელება

მულტიფუნქციური ცენტრი "დანიური სახლი"

პროექტის მისამართი

ქ. თბილისი, მ. კოსტავას №70

დამკვეთი

სტადია	მარილი	განმარტება
მპ	2021.03.27	

დაკვეთის №

CAD DWG ფაილი ganmartebiti.dwg

დირექტორი:		ა. კორტავა
მთ. კონსტრუქტორი:		გ. ოქროშიძე
შეასრულა		ნ. ხუბულავა

საავტორო უფლებები კაპიტელი ჯგუფი

ნახაზის დასახელება

განმარტებითი ბარათი; ზოგადი მითითებები

კ-0.02

A3

ლიფტის შახტებისა და აუზის საძირკვლის გეგმა -5.90-სა და -7.05 ნიშნულზე

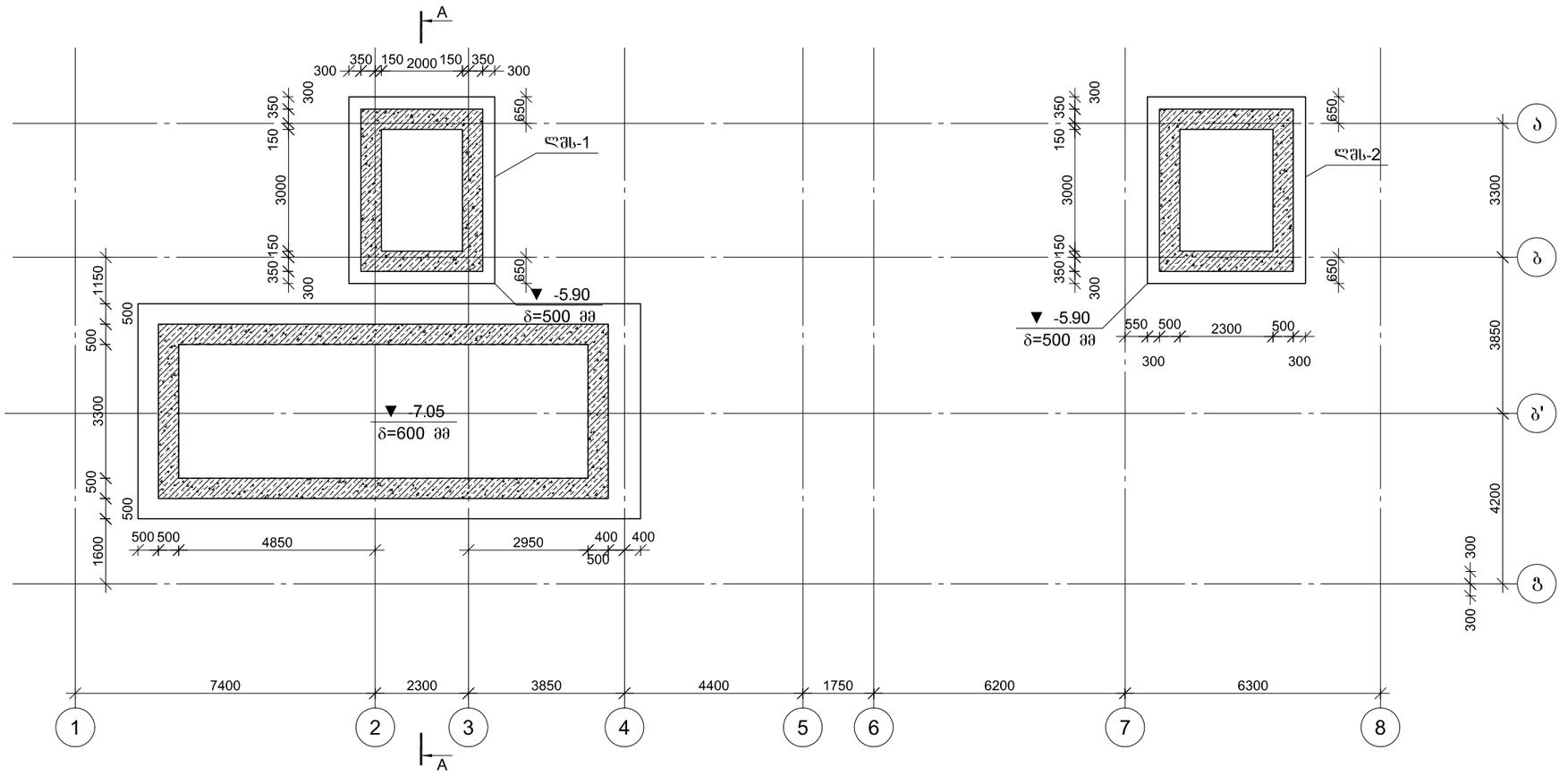

პროექტის დასახელება	მულტიფუნქციური ცენტრი "დანიური სახლი"
პროექტის მისამართი	ქ. თბილისი, მ. კოსტავას №70
დამკვეთი	
სტადია	მარილი — განმარტება
მპ	2021.03.27
დაკვეთის №	
CAD DWG ფაილი	sqemebi da armireba bolo.dwg
დირექტორი:	ა. კორტაია
მთ. კონსტრუქტორი:	გ. ჩიქროშიძე
შემსრულა	ნ. ხუბულაია
საავტორო უფლებები	კაპიტელი ჯგუფი

ნახაზის დასახელება

ლიფტის შახტებისა და აუზის საძირკვლის გეგმა -5.90-სა და -7.05 ნიშნულზე

კ-03

A3

მონ. რ/ბ წერტილოვანი საძირკვლების საყალიბე გეგმა

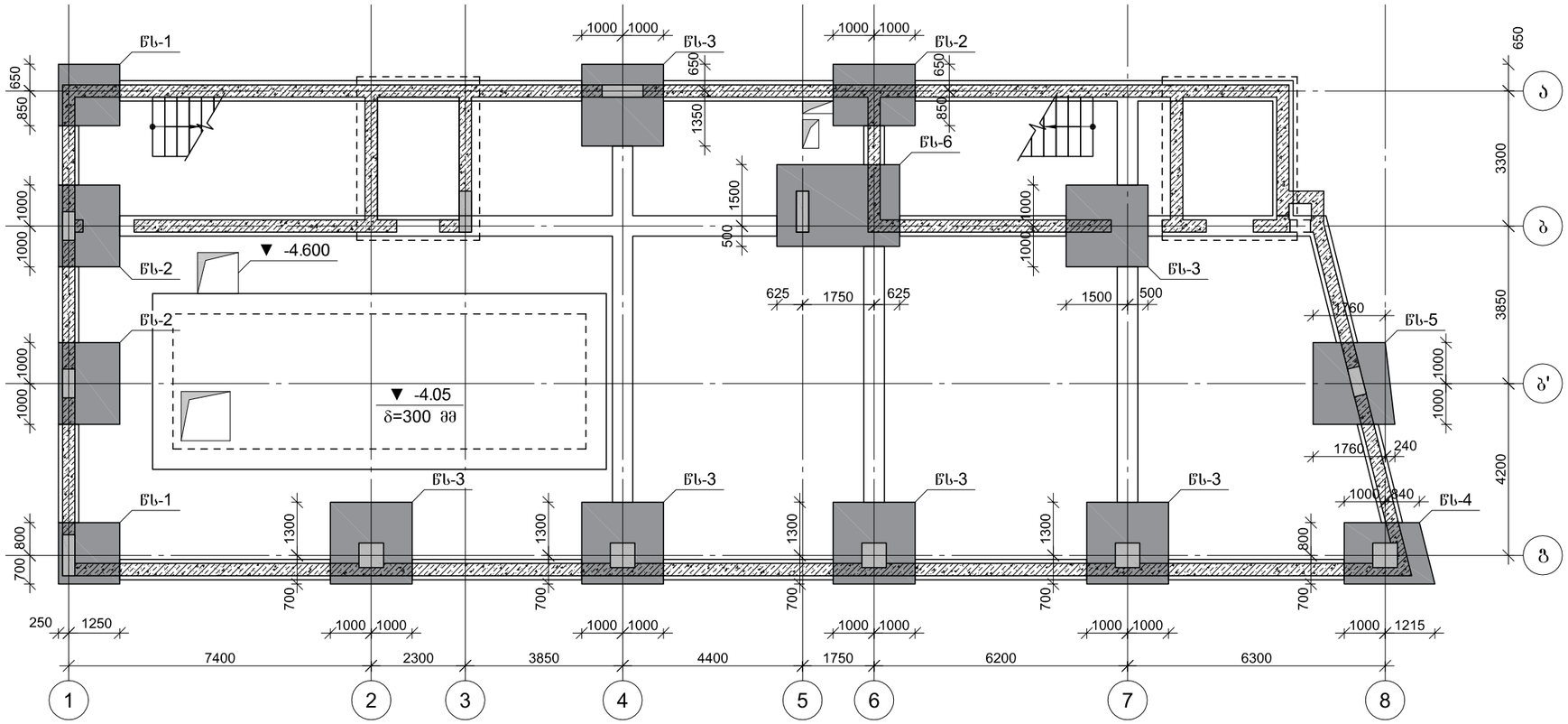

CAPITELI GROUP

კაპიტელი ჯგუფი
საკონსტრუქტორო კომპანია
Capiteli group
ENGINEERING COMPANY

პროექტის დასახელება

მულტიფუნქციური ცენტრი
"დანიური სახლი"

პროექტის მისამართი

ქ. თბილისი, მ. კოსტავას №70

დამკვეთი

სტადია	მარილი	განმარტება
მპ	2021.03.27	

დაკვეთის №

CAD DWG ფაილი sqemebi da armireba bolo.dwg

დირექტორი: ა. კორტავა

მთ. კონსტრუქტორი: გ. ოქროშიძე

შემსრულა ნ. ხუბულავა

საავტორო უფლებები კაპიტელი ჯგუფი

ნახაზის დასახელება

მონ. რ/ბ წერტილოვანი საძირკვლების საყალიბე გეგმა

კ-04

A3

გადახურვის კონსტრუქციების საყალიბე გეგმა -4.05 ნიშნულზე

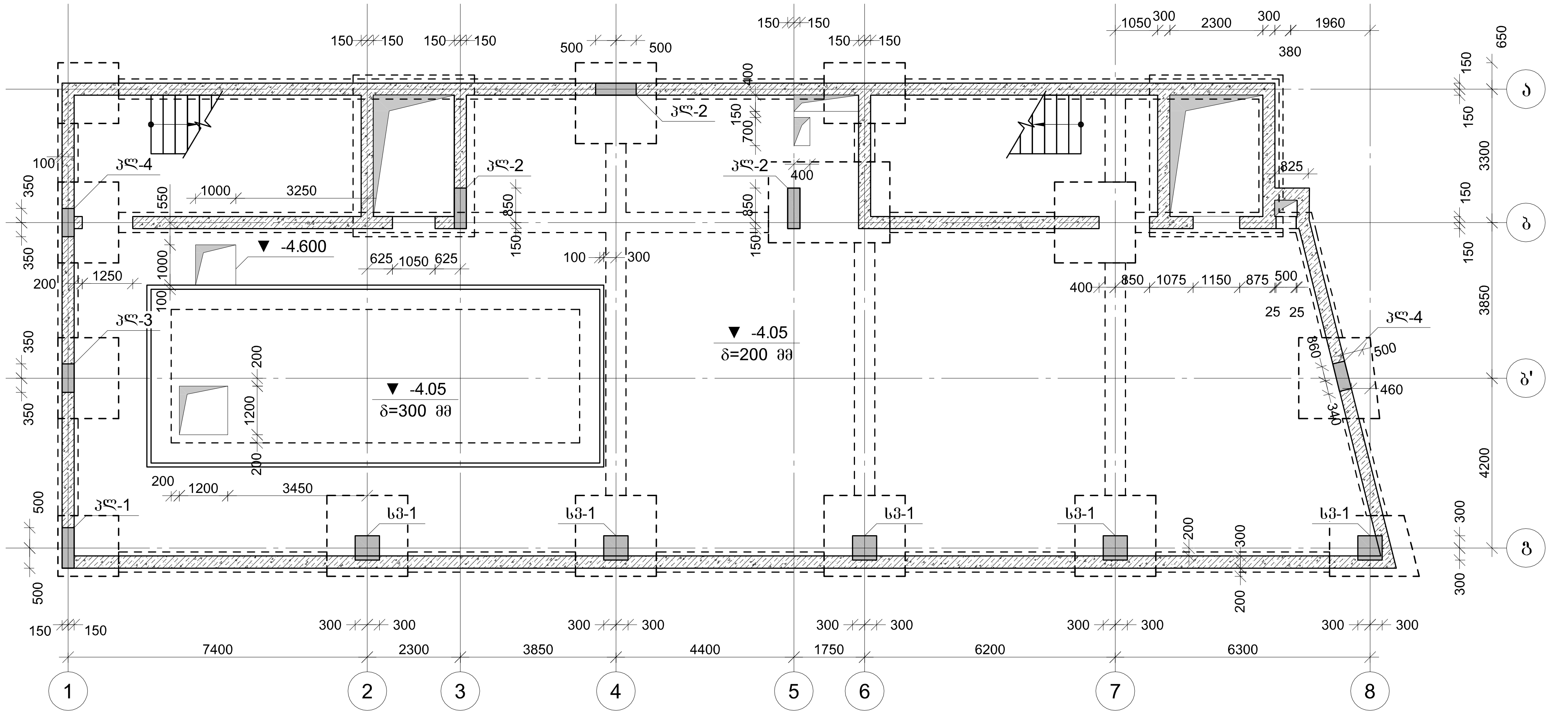

CAPITELI GROUP

კაპიტელი ჯგუფი

საინჟინრო კომპანია

Capiteli group

ENGINEERING COMPANY

პროექტის დასახელება

მულტიფუნქციური ცენტრი "დანიური სახლი"

პროექტის მისამართი

ქ. თბილისი, მ. კოსტავას №70

დამკვეთი

სტადია	თარიღი	განმარტება
მპ	2021.03.27	

დაკვეთის №

CAD DWG ფაილი sqemebi da armireba bolo.dwg

დირექტორი: ა. კორთავა

მთ. კონსტრუქტორი: გ. ოქროშიძე

შეასრულა ნ. ხუბულავა

საავტორო უფლებები კაპიტელი ჯგუფი

ნახაზის დასახელება

საძირკვლის კონსტრუქციების საყალიბე გეგმა -4.05 ნიშნულზე

კ-05

A3

გაღახურვის კონსტრუქციების საყალიბე გეგმა -0.15 ნიშნულზე

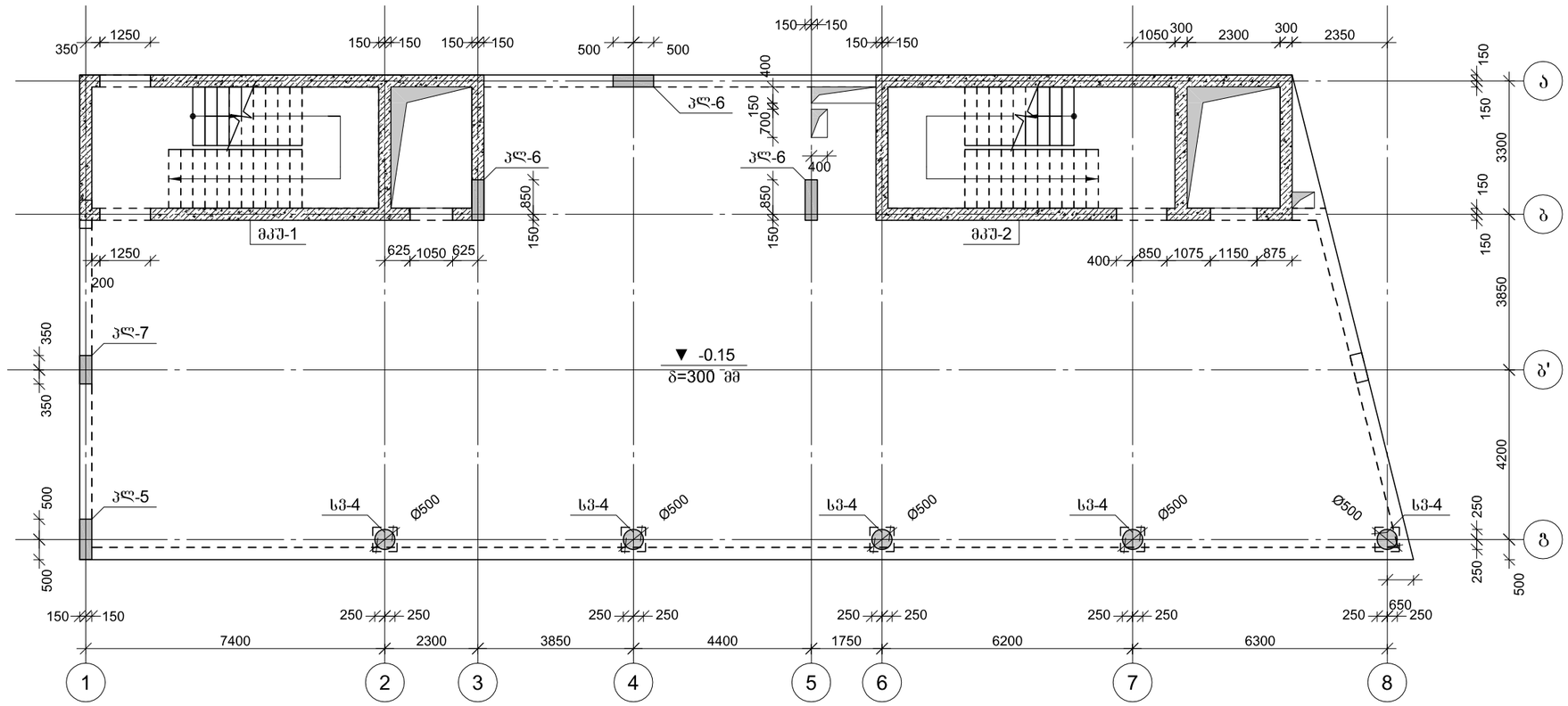

CAPITELI GROUP

კაპიტელი ჯგუფი
სამრეწველო კომპანია
Capiteli group
ENGINEERING COMPANY

პროექტის დასახელება

მულტიფუნქციური ცენტრი
"დანიური სახლი"

პროექტის მისამართი

ქ. თბილისი, მ. კოსტავას №70

დამკვეთი

სტადია	მარილი	განმარტება
ვპ	2021.03.27	

დაკვეთის №

CAD DWG ფაილი sqemebi da armireba bolo.dwg

დირექტორი:	ა. კორტავა
მთ. კონსტრუქტორი:	გ. ოქროშიძე
შემსრულა	ნ. ხუციშვილი

საპროექტო უფლებები კაპიტელი ჯგუფი

ნახაზის დასახელება

გაღახურვის კონსტრუქციების საყალიბე გეგმა -0.15 ნიშნულზე

კ-06

A3

გადახურვის კონსტრუქციების საყალიბე გეგმა +4.50 ნიშნულზე

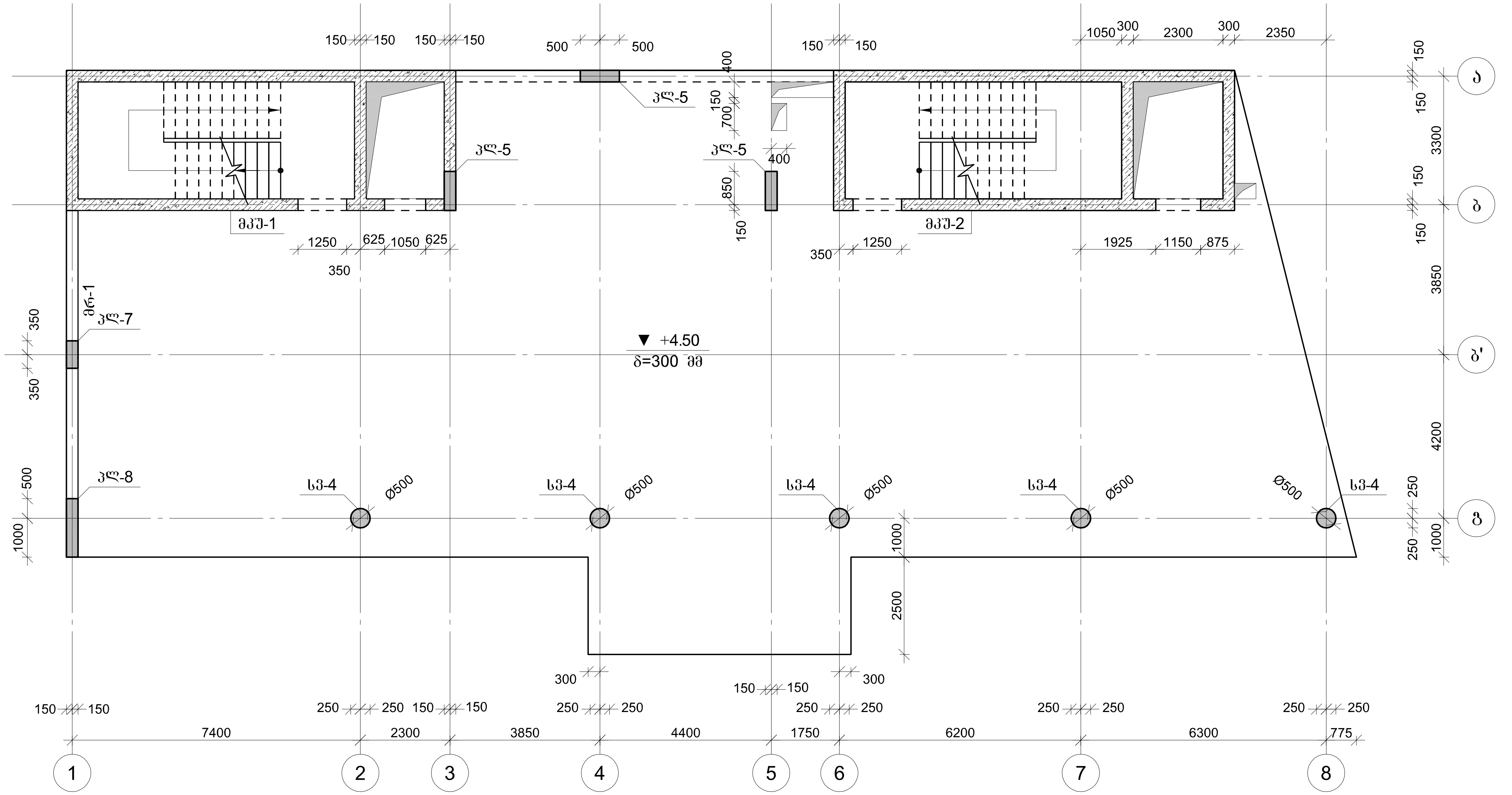

კაპიტელი ჯგუფი
Capiteli group
ENGINEERING COMPANY

პროექტის დასახელება
მულტიფუნქციური ცენტრი "დანიური სახლი"

პროექტის მისამართი
ქ. თბილისი, მ. კოსტავას №70

დამკვეთი

სტადია	თარიღი	განმარტება
მპ	2021.03.27	

დაკვეთის №

CAD DWG ფაილი sqemebi da armireba bolo.dwg

დირექტორი: ა. კორტავა
მთ. კონსტრუქტორი: გ. ოქროშიძე
შეასრულა ნ. ხუბულავა

საავტორო უფლებები კაპიტელი ჯგუფი

ნახაზის დასახელება
გადახურვის კონსტრუქციების საყალიბე გეგმა +4.50 ნიშნულზე

კ-07

A3

გაღახურვის კონსტრუქციების საყალიბე გეგმა +9.15 ნიშნულზე

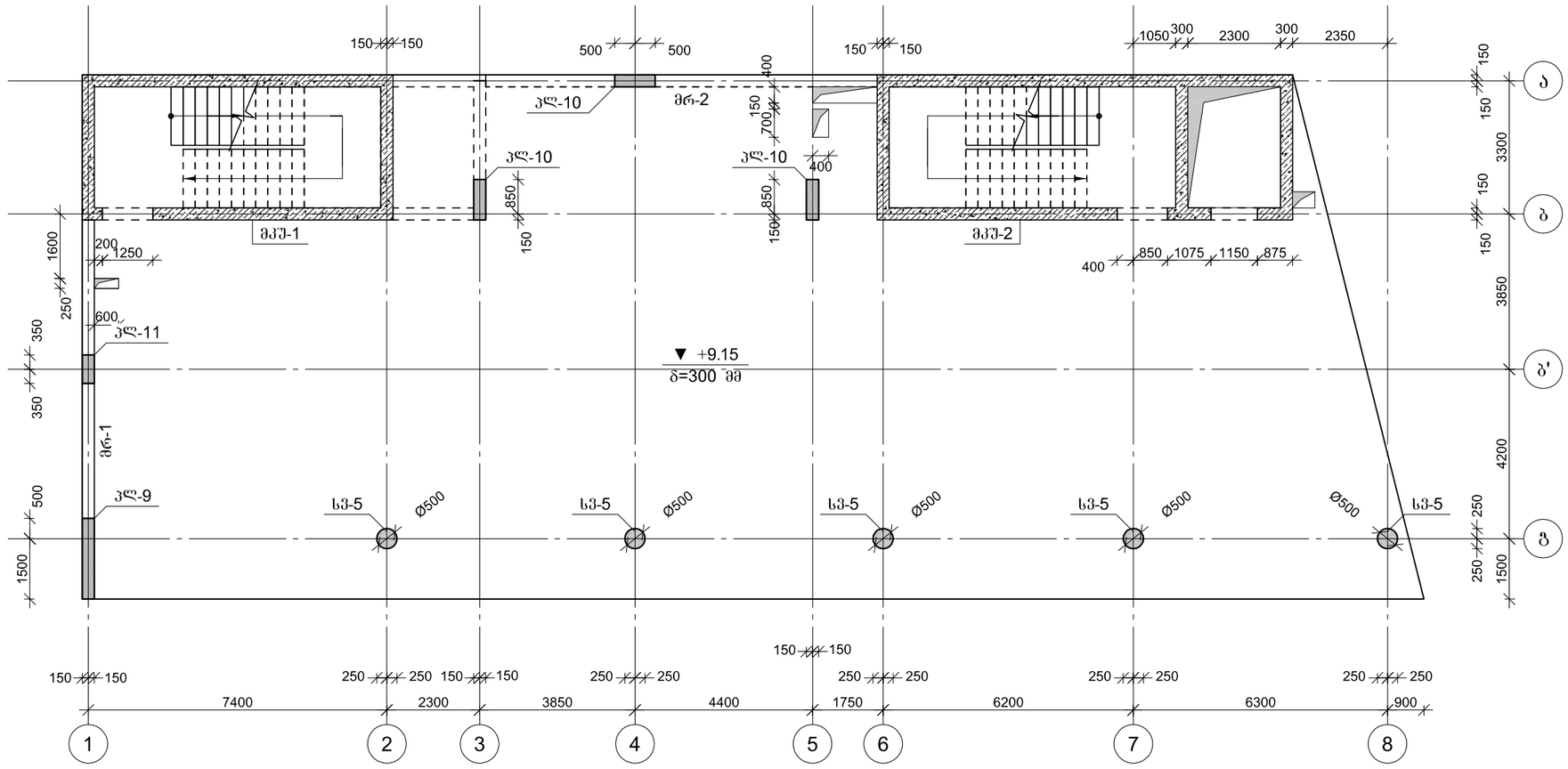

პროექტის დასახელება	მულტიფუნქციური ცენტრი "დანიური სახლი"
პროექტის მისამართი	ქ. თბილისი, მ. კოსტავას №70
დამკვეთი	
სტადია	მარილი — განმარტება
მპ	2021.03.27
დაკვეთის №	
CAD DWG ფაილი	sqemebi da armireba bolo.dwg
დირექტორი:	ა. კორტავა
მთ. კონსტრუქტორი:	გ. ოქროშიძე
შემსრულა	ნ. ხუბულავა
საავტორო უფლებები	კაპიტელი ჯგუფი
ნახაზის დასახელება	გაღახურვის კონსტრუქციების საყალიბე გეგმა +9.15 ნიშნულზე
	კ-08
	A3

CAPITELI GROUP
კაპიტელი ჯგუფი
საკონსტრუქტორო კომპანია
Capiteli group
ENGINEERING COMPANY

გაღახურვის კონსტრუქციების საყალიბე გეგმა +12.60 ნიშნულზე

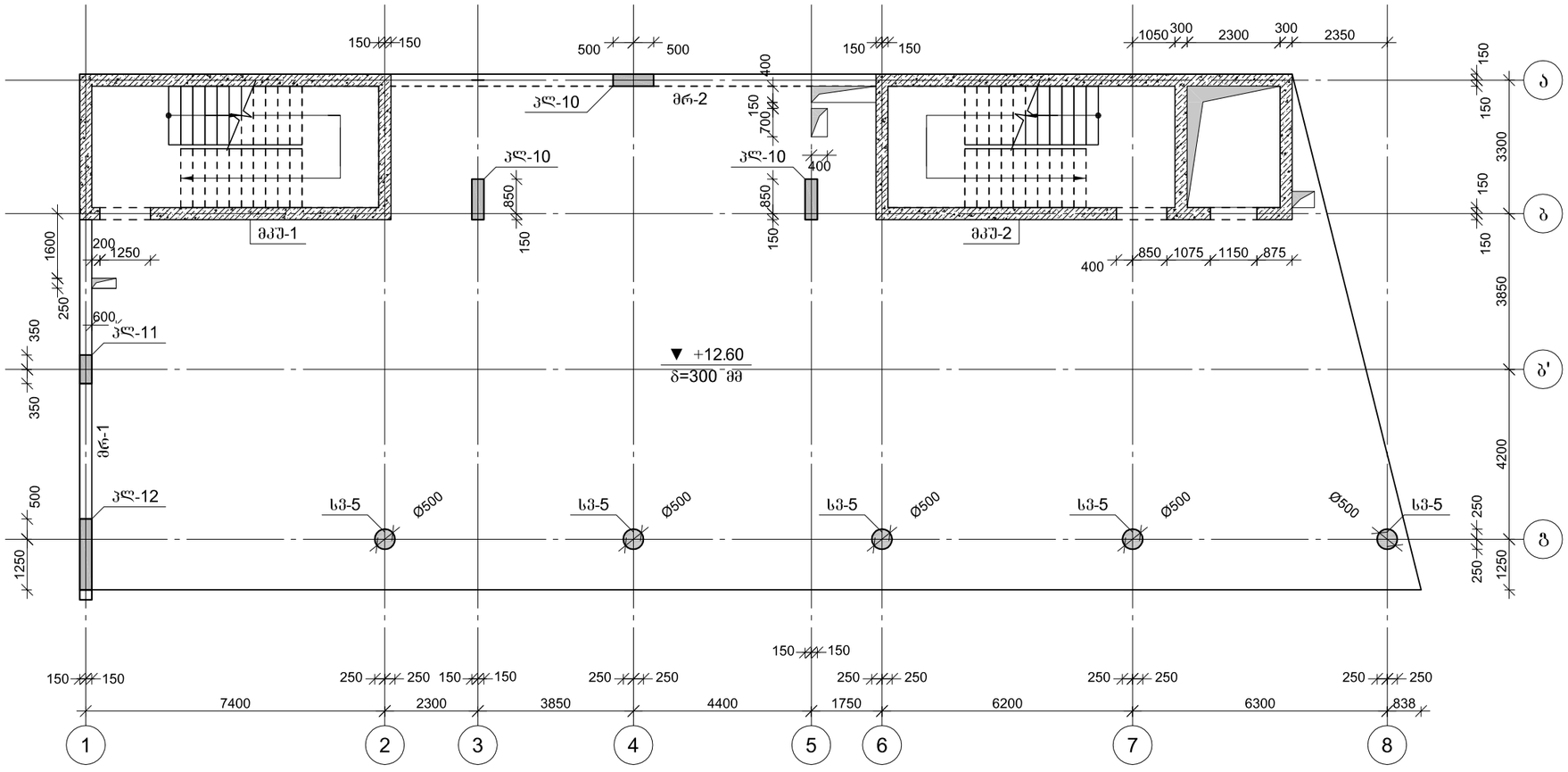

CAPITELI GROUP

კაპიტელი ჯგუფი
საკონსტრუქტორო კომპანია
Capiteli group
ENGINEERING COMPANY

პროექტის დასახელება

მულტიფუნქციური ცენტრი
"დანიური სახლი"

პროექტის მისამართი

ქ. თბილისი, მ. კოსტავას №70

დამკვეთი

სტადია	მარილი	განმარტება
მპ	2021.03.27	

დაკვეთის №

CAD DWG ფაილი sqemebi da armireba bolo.dwg

დირექტორი:	ა. კორტავა
მთ. კონსტრუქტორი:	გ. ოქროშიძე
შემსრულა	ნ. ხუბულავა

საავტორო უფლებები კაპიტელი ჯგუფი

ნახაზის დასახელება

გაღახურვის კონსტრუქციების საყალიბე გეგმა +12.60 ნიშნულზე

კ-09

A3

გაღახურვის კონსტრუქციების საყალიბე გეგმა +16.05 ნიშნულზე

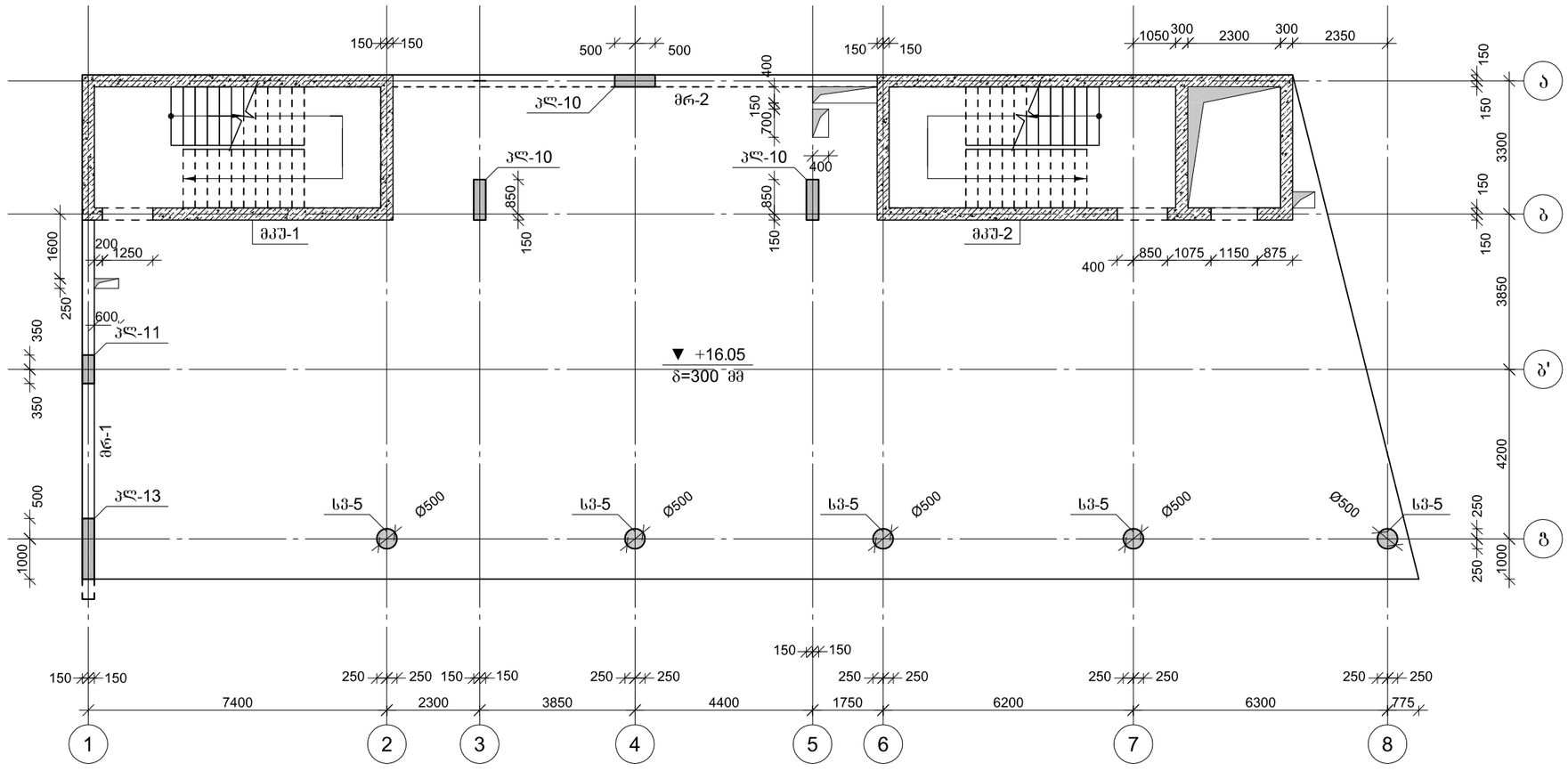

CAPITELI GROUP

კაპიტელი ჯგუფი
საკონსტრუქტორო კომპანია
Capiteli group
ENGINEERING COMPANY

პროექტის დასახელება

მულტიფუნქციური ცენტრი
"დანიური სახლი"

პროექტის მისამართი

ქ. თბილისი, მ. კოსტავას №70

დამკვეთი

სტადია	მარილი	განმარტება
მპ	2021.03.27	

დაკვეთის №

CAD DWG ფაილი sqemebi da armireba bolo.dwg

დირექტორი:	ა. კორტავა
მთ. კონსტრუქტორი:	გ. ოქროშიძე
შემსრულა	ნ. ხუბულავა

საპროექტო უფლებები კაპიტელი ჯგუფი

ნახაზის დასახელება

გაღახურვის კონსტრუქციების საყალიბე გეგმა +16.05 ნიშნულზე

კ-10

A3

გაღახურვის კონსტრუქციების საყალიბე გეგმა +19.50 ნიშნულზე

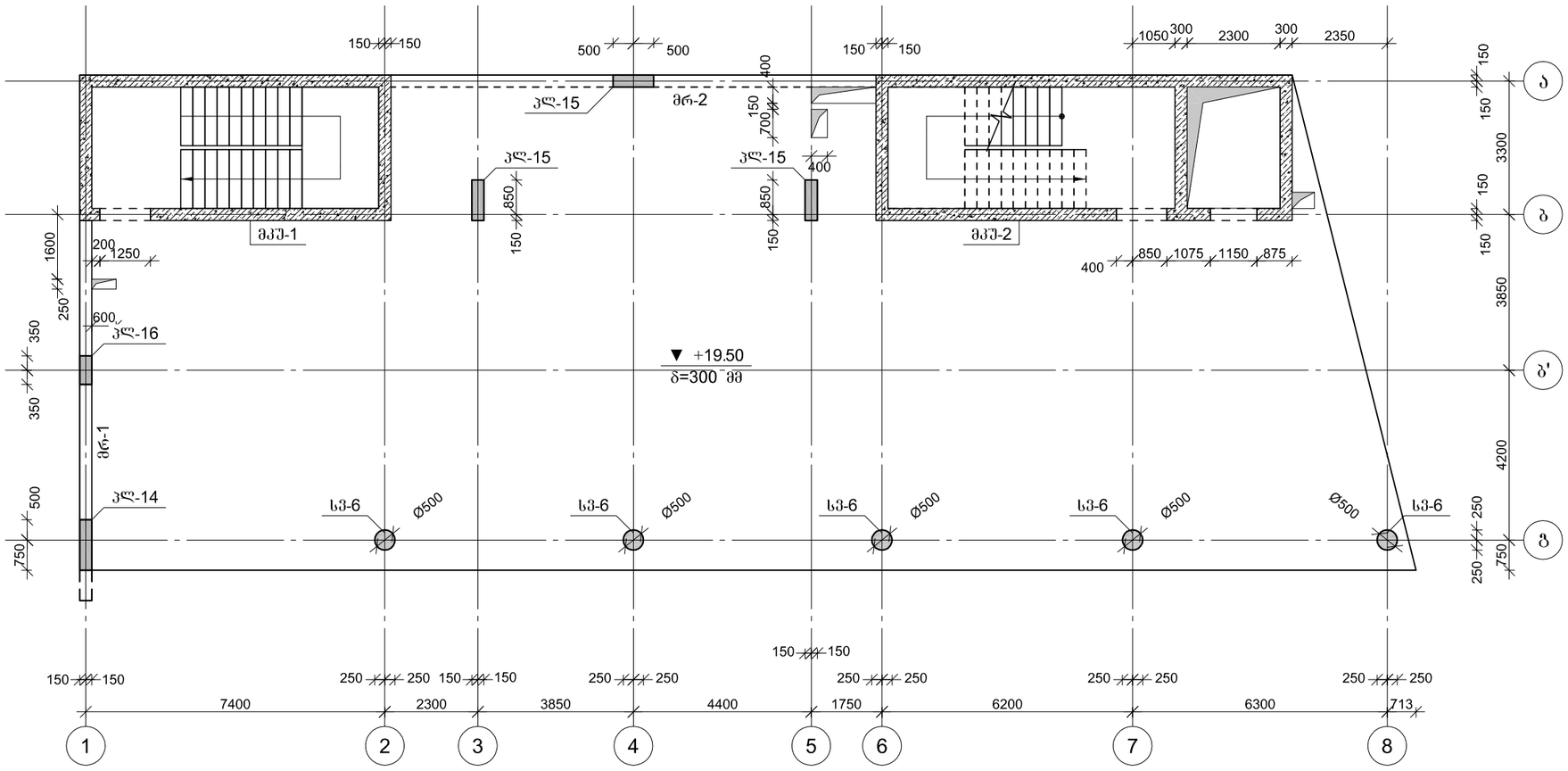

CAPITELI GROUP

კაპიტელი ჯგუფი
საკონსტრუქტორო კომპანია
Capiteli group
ENGINEERING COMPANY

პროექტის დასახელება

მულტიფუნქციური ცენტრი
"დანიური სახლი"

პროექტის მისამართი

ქ. თბილისი, მ. კოსტავას №70

დამკვეთი

სტადია	მარილი	განმარტება
მპ	2021.03.27	

დაკვეთის №

CAD DWG ფაილი sqemebi da armireba bolo.dwg

დირექტორი:	ა. კორტავა
მთ. კონსტრუქტორი:	გ. ოქროშიძე
შემსრულა	ნ. ხუბულავა

საავტორო უფლებები კაპიტელი ჯგუფი

ნახაზის დასახელება

გაღახურვის კონსტრუქციების საყალიბე გეგმა +19.50 ნიშნულზე

კ-11

A3

გადახურვის კონსტრუქციების საყალიბე გეგმა +23.05 ნიშნულზე

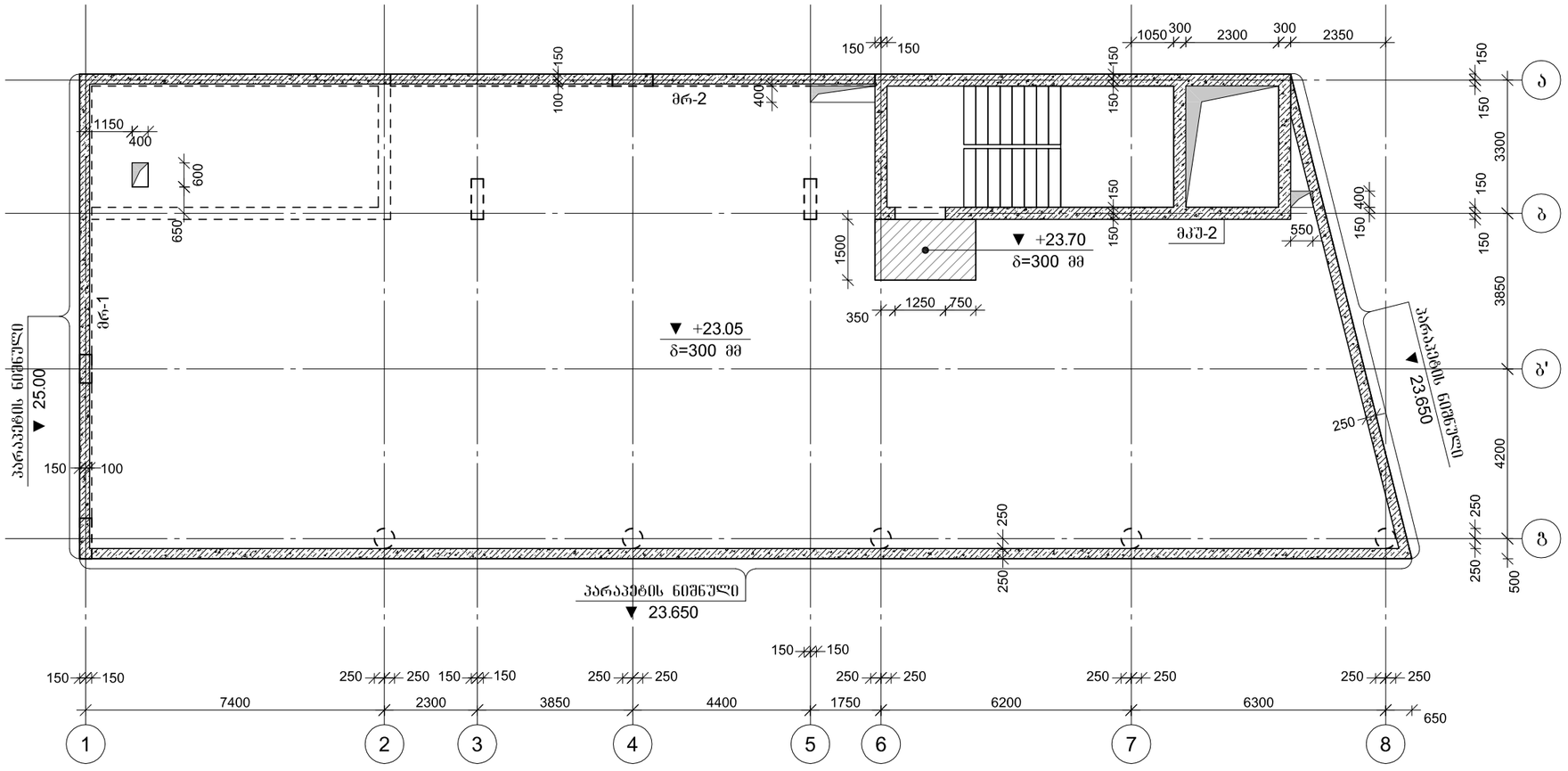

CAPITELI GROUP

კაპიტელი ჯგუფი
საკონსტრუქტორო კომპანია
Capiteli group
ENGINEERING COMPANY

პროექტის დასახელება

მულტიფუნქციური ცენტრი
"დანიური სახლი"

პროექტის მისამართი

ქ. თბილისი, მ. კოსტავას №70

დამკვეთი

სტადია	მარილი	განმარტება
მპ	2021.03.27	

დაკვეთის №

CAD DWG ფაილი sqemebi da armireba bolo.dwg

დირექტორი:	ა. კორტავა
მთ. კონსტრუქტორი:	გ. ოქროშიძე
შემსრულა	ნ. ხუბულავა

საავტორო უფლებები კაპიტელი ჯგუფი

ნახაზის დასახელება

გადახურვის კონსტრუქციების საყალიბე გეგმა +23.05 ნიშნულზე

კ-12

A3

გადახურვის კონსტრუქციების საყალიბე გეგმა +26.40 ნიშნულზე

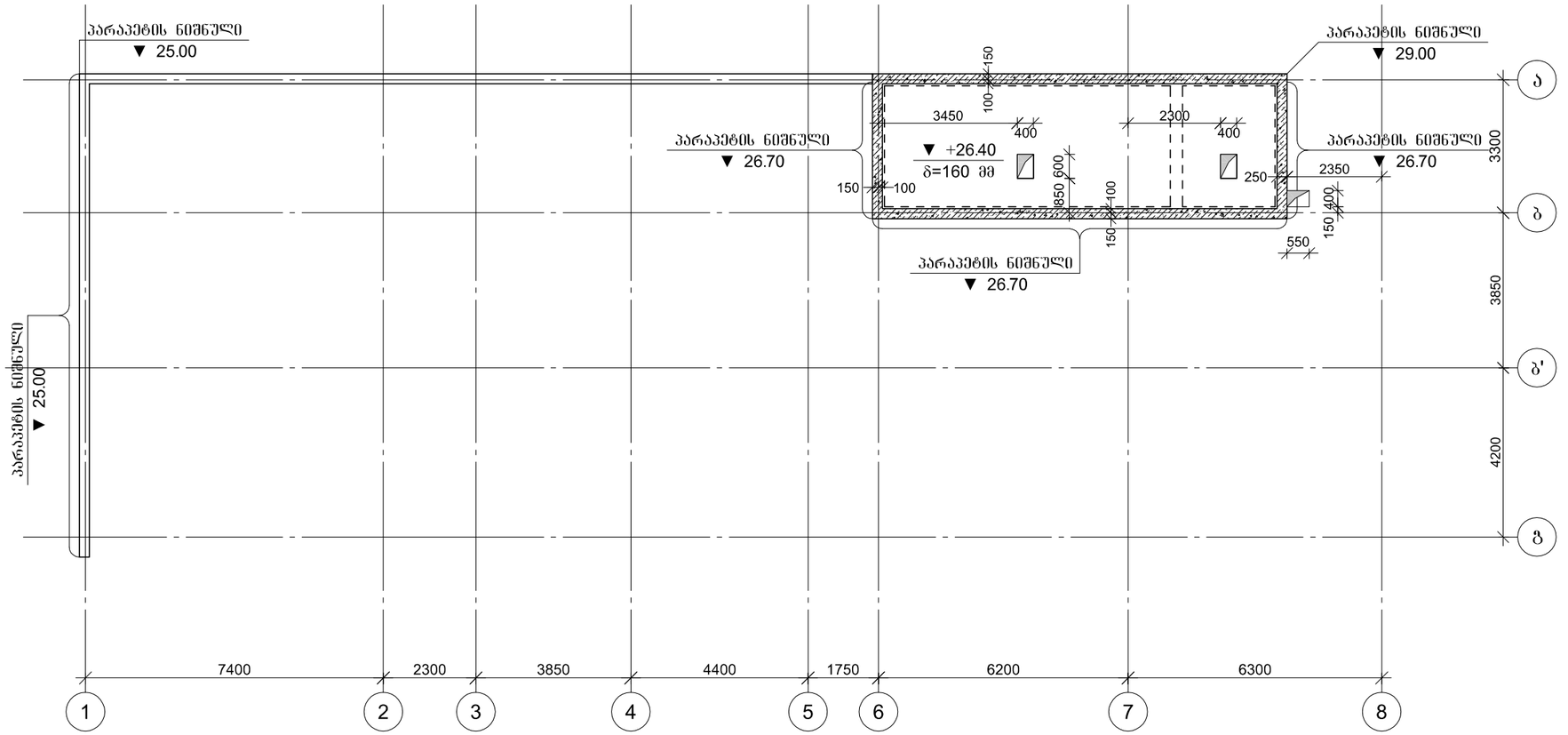

პროექტის დასახელება	მულტიფუნქციური ცენტრი "დანიური სახლი"
პროექტის მისამართი	ქ. თბილისი, მ. კოსტავას №70
დამკვეთი	
სტადია	მთარიღი / განმარტება
მპ	2021.03.27
დაკვეთის №	
CAD DWG ფაილი	sqemebi da armireba bolo.dwg
დირექტორი:	ა. კორტავა
მთ. კონსტრუქტორი:	გ. ოქროშიძე
შემსრულა	ნ. ხუციშვილი
საავტორო უფლებები	კაპიტელი ჯგუფი
ნახაზის დასახელება	გადახურვის კონსტრუქციების საყალიბე გეგმა +26.40 ნიშნულზე
კ-13	
A3	

წერტილოვანი წს-1-ის არმირება

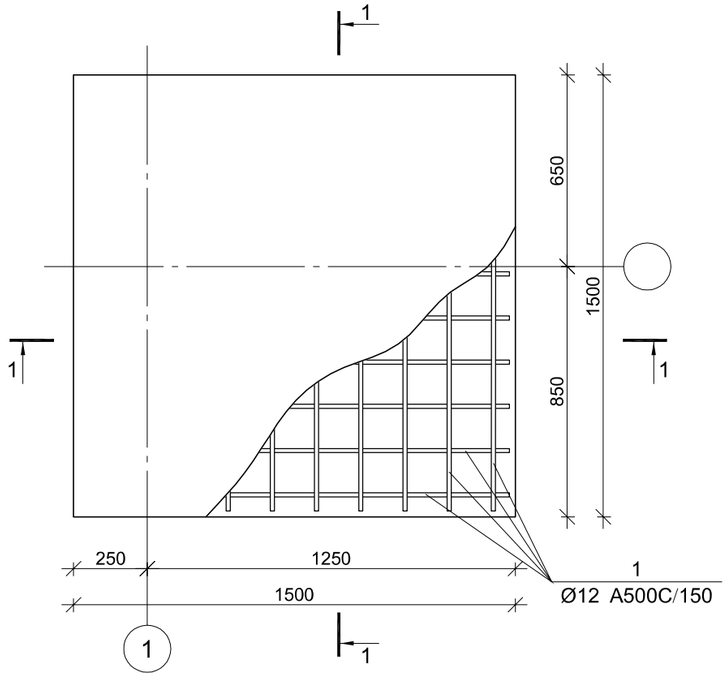

ჭრილი 1-1

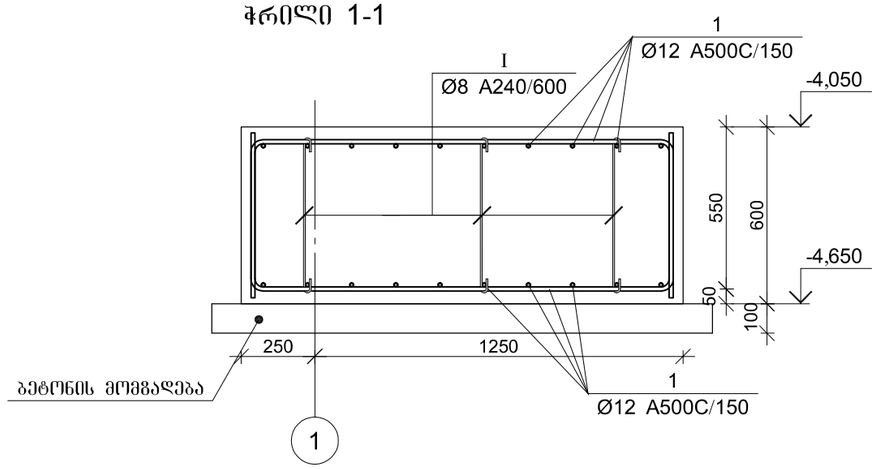

პოზ.	ф [მმ.]	ესკიზი [მმ.]	სიგრძე [მმ.]
1	ф12	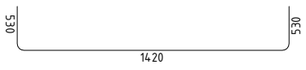	2450
I	ф8	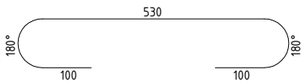	730

წერტილოვანი საძირკვლის წს-1-ის სპეციფიკაცია

არმატურის სპეციფიკაცია					არმატურის ამოკრეფა					ბეტონი B 25
პოზ. №	Ø	L მმ.	n ცალი	Ln მ.	Ø	∑ Ln მ.	ბრაკის ფეტრის წონა კგ.	წონა კგ. A240	წონა კგ. A500C	V; მ³
1	2	3	4	5	6	7	8	9	10	11
1	12 A500C	2450	40	98.00	8 A240	4.38	0.39	1.73		1.35
I	8 A240	730	6	4.38	12 A500C	98.00	0.89		87.01	
							∑	1.73	87.01	1.35
						n= 2		3.46	174.01	2.70
									65.73	კგ/მ³

CAPITELI GROUP

კაპიტელი ჯგუფი
საკონსტრუქტორო კომპანია
Capiteli group
ENGINEERING COMPANY

პროექტის დასახელება

მულტიფუნქციური ცენტრი
"დანიური სახლი"

პროექტის მისამართი

ქ. თბილისი, მ. კოსტავას №70

დამკვეთი

სტადია მარილი განმარტება

მპ 2021.03.27

დაკვეთის №

CAD DWG ფაილი sqemebi da armireba bolo.dwg

დირექტორი: ა. კორტავა

მთ. კონსტრუქტორი: გ. ქიქროშიძე

შესრულა ნ. ხუბულავა

სააპტორო უფლებები კაპიტელი ჯგუფი

ნახაზის დასახელება

წერტილოვანი საძირკვლის წს-1-ის არმირება

კ-14

A3

წერტილოვანი წს-2-ის არმირება

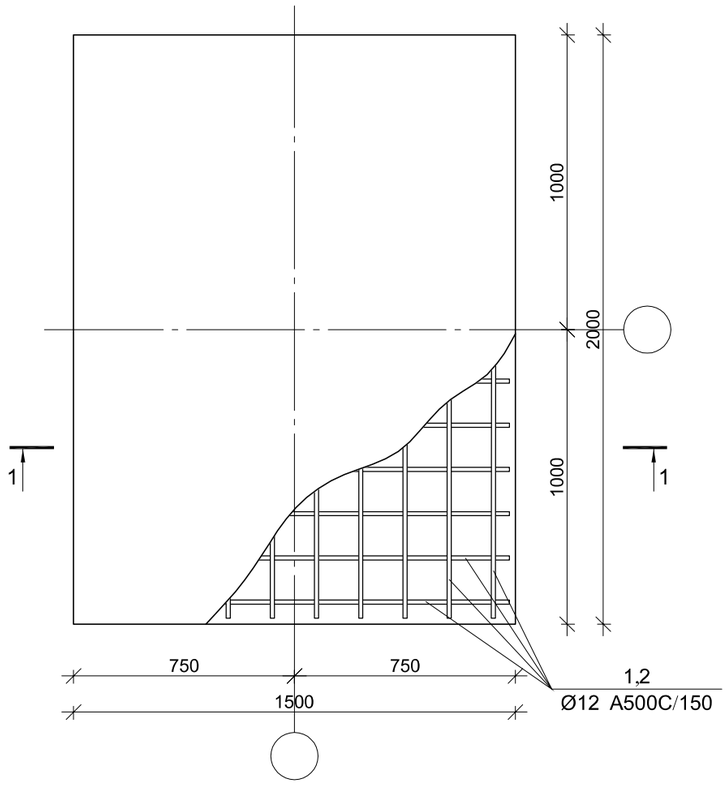

ჭრილი 1-1

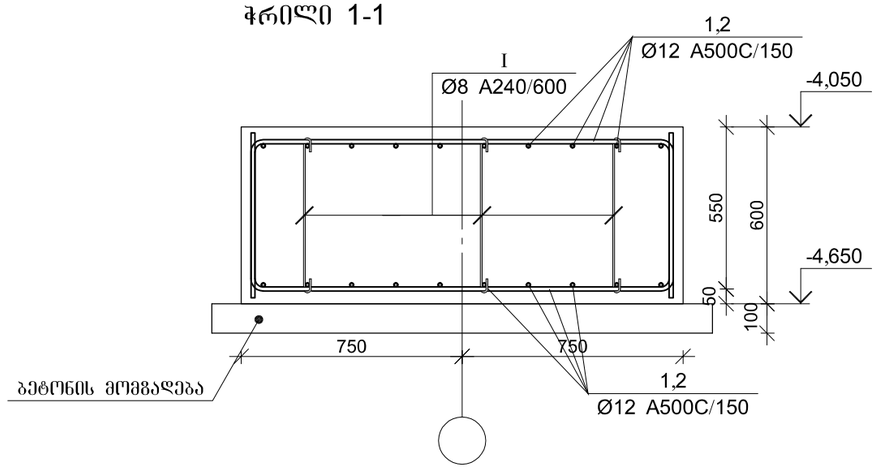

პოზ.	ф [მმ.]	ესკიზი [მმ.]	სიგრძე [მმ.]
①	Ф12	530 1420 530	2450
②	Ф12	530 1920 530	2980
Ⅰ	Ф8	530 180° 180° 100 100	730

წერტილოვანი საძირკვლის წს-2-ის სპეციფიკაცია

არმატურის სპეციფიკაცია					არმატურის ამოკრეფა					ბეტონი B 25
პოზ. №	Ø	L მმ.	n ცალი	Ln მ.	Ø	∑ Ln მ.	ბრაკის ფეხრის წონა კგ.	წონა კგ. A240	წონა კგ. A500C	V; მ³
1	2	3	4	5	6	7	8	9	10	11
1	12 A500C	2450	28	68.60	8 A240	5.84	0.39	2.30		1.80
2	12 A500C	2980	20	59.60	12 A500C	128.20	0.89		113.82	
Ⅰ	8 A240	730	8	5.84						
						∑		2.30	113.82	1.80
						n= 3		6.91	341.45	5.40
									64.51	კგ/მ³

CAPITELI GROUP

კაპიტელი ჯგუფი
საკონსტრუქტორო კომპანია
Capiteli group
ENGINEERING COMPANY

პროექტის დასახელება

მულტიფუნქციური ცენტრი
"დანიური სახლი"

პროექტის მისამართი

ქ. თბილისი, მ. კოსტავას №70

დამკვეთი

სტადია	მარილი	განმარტება
მპ	2021.03.27	

დაკვეთის №

CAD DWG ფაილი sqemebi da armireba bolo.dwg

დირექტორი:		ა. კორტავა
მთ. კონსტრუქტორი:		გ. ოქროშიძე
შეასრულა		ნ. ხუბულავა

საავტორო უფლებები კაპიტელი ჯგუფი

ნახაზის დასახელება

წერტილოვანი საძირკვლის წს-2-ის არმირება

კ-15

A3

წერტილოვანი წს-3-ის არმირება

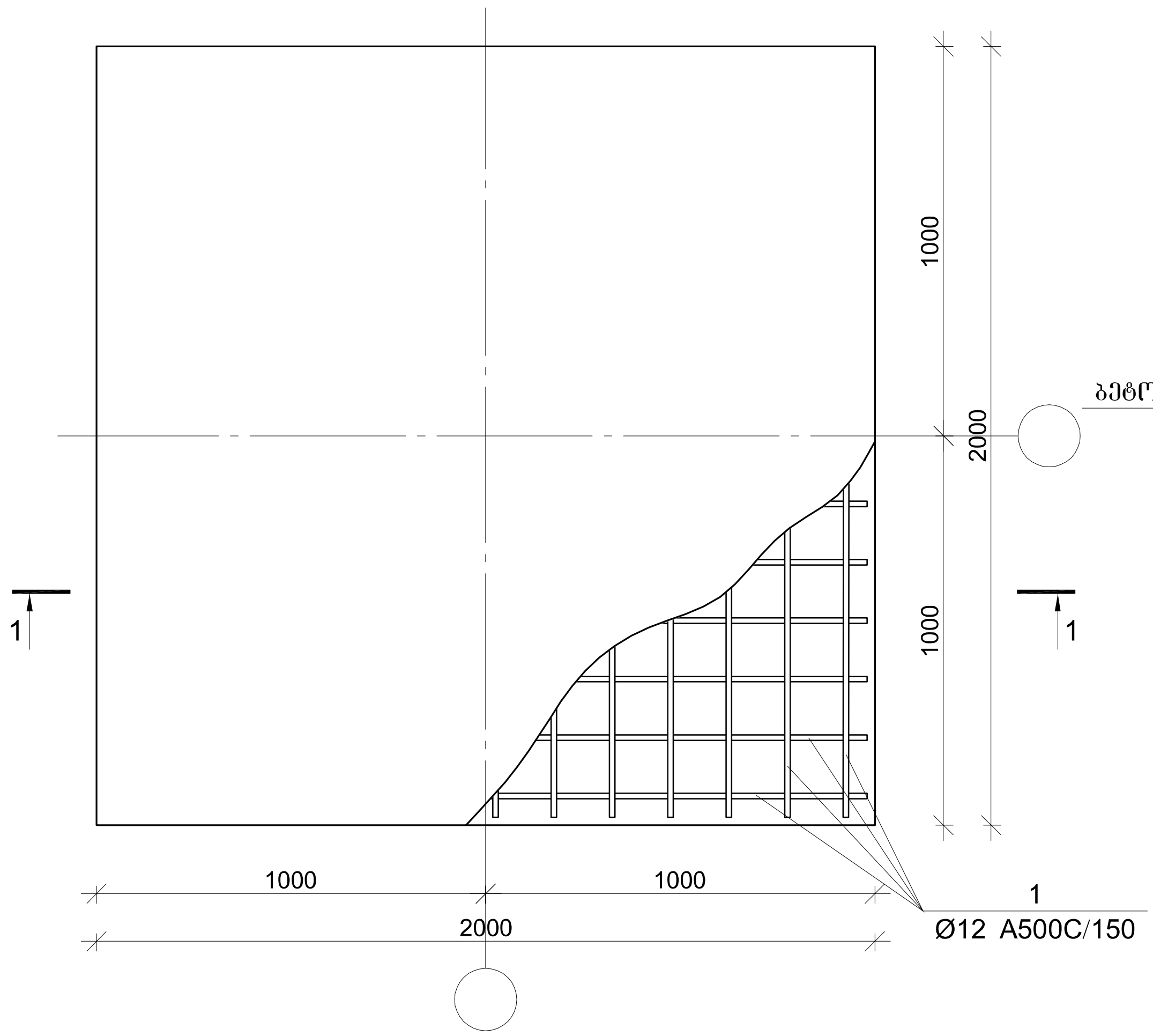

ჭრილი 1-1

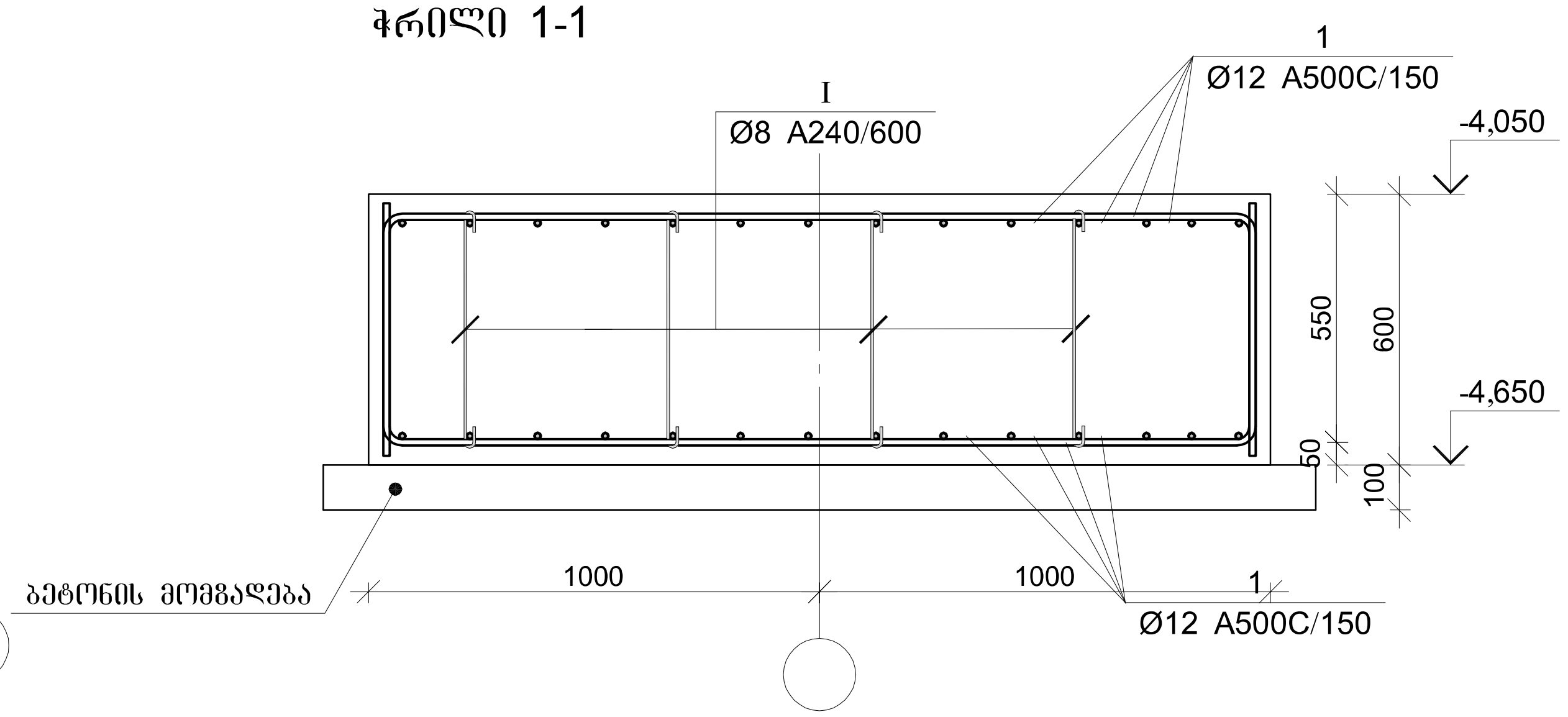

პოზ.	Φ [მმ.]	ესკიზი [მმ.]	სიგრძე [მმ.]
1	Φ12		2980
I	Φ8	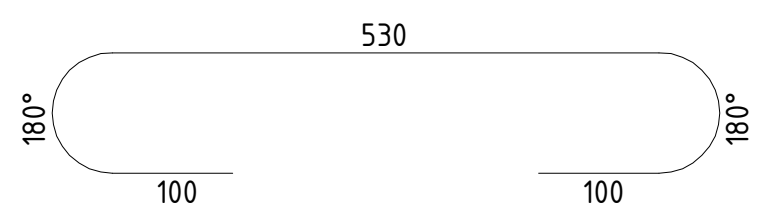	730

წერტილოვანი საძირკვლის წს-3-ის სპეციფიკაცია

არმატურის სპეციფიკაცია					არმატურის ამოკრეფა					ბეტონი B 25
პოზ. №	Ø	L მმ.	n ცალი	Ln მ.	Ø	∑ Ln მ.	გრძივი მეტრის წონა კგ.	წონა კგ. A240	წონა კგ. A500C	V; მ³
1	2	3	4	5	6	7	8	9	10	11
1	12 A500C	2980	56	166.88	8 A240	5.84	0.39	2.30		2.40
I	8 A240	730	8	5.84	12 A500C	166.88	0.89		148.16	
							∑	2.30	148.16	2.40
						n= 6		13.83	888.95	14.40
									62.69	კგ/მ³

კაპიტელი ჯგუფი
საინჟინრო კომპანია
CAPITELI GROUP
Capiteli group
ENGINEERING COMPANY

პროექტის დასახელება
მულტიფუნქციური ცენტრი "დანიური სახლი"

პროექტის მისამართი
ქ. თბილისი, მ. კოსტავას №70

დამკვეთი

სტადია	თარიღი	განმარტება
მპ	2021.03.27	

დაკვეთის №

CAD DWG ფაილი sqemebi da armireba bolo.dwg

დირექტორი: ა. კორტავა
მთ. კონსტრუქტორი: გ. ოქროშიძე
შეასრულა ნ. ხუბულავა

საავტორო უფლებები კაპიტელი ჯგუფი

ნახაზის დასახელება
წერტილოვანი საძირკვლის წს-3-ის არმირება

კ-16

A3

წერტილოვანი წს-4-ის არმირება

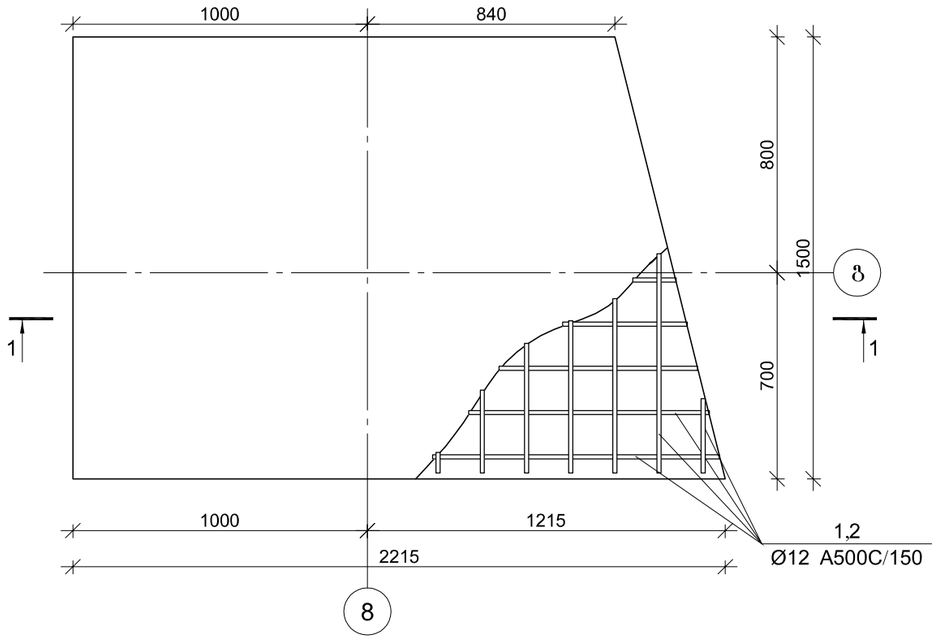

ჭრილი 1-1

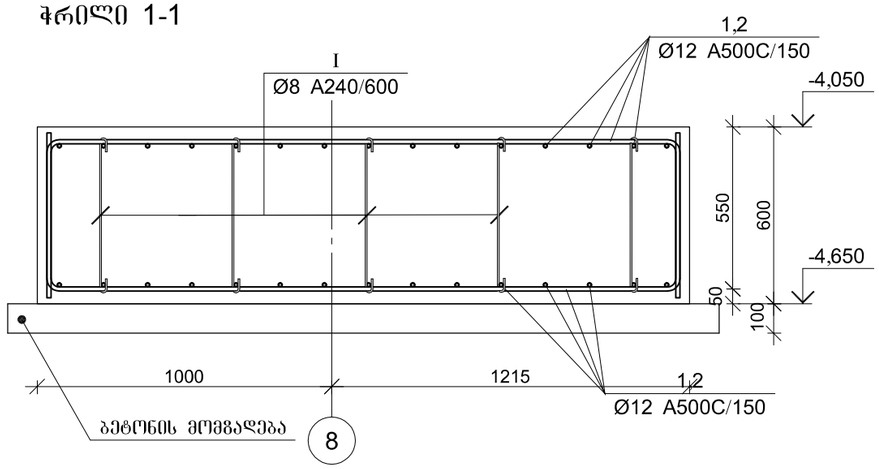

პოზ.	ф [მმ.]	ესკიზი [მმ.]	სიგრძე [მმ.]
①	Ф12		3195
②	Ф12	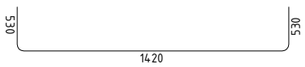	2450
Ⅰ	Ф8	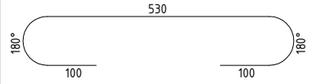	730

წერტილოვანი საძირკვლის წს-2-ის სპეციფიკაცია

არმატურის სპეციფიკაცია					არმატურის ამოკრეფა					ბეტონი B 25
პოზ. №	Ø	L მმ.	n ცალი	Ln მ.	Ø	∑ Ln მ.	ბრაკის ფეხრის წონა კგ.	წონა კგ. A240	წონა კგ. A500C	V; მ³
1	2	3	4	5	6	7	8	9	10	11
1	12 A500C	3195	25	79.88	8 A240	5.84	0.39	2.30		1.83
2	12 A500C	2450	25	61.25	12 A500C	141.13	0.89		125.29	
Ⅰ	8 A240	730	8	5.84						
						∑		2.30	125.29	1.83
						n= 1		2.30	125.29	1.83
									69.91	კგ/მ³

CAPITELI GROUP

კაპიტელი ჯგუფი
სამშენებლო კომპანია
Capiteli group
ENGINEERING COMPANY

პროექტის დასახელება

მულტიფუნქციური ცენტრი
"დანიური სახლი"

პროექტის მისამართი

ქ. თბილისი, მ. კოსტავას №70

დამკვეთი

სტადია	მარილი	განმარტება
მპ	2021.03.27	

დაკვეთის №

CAD DWG ფაილი sqemebi da armireba bolo.dwg

დირექტორი:		ა. კორტავა
მთ. კონსტრუქტორი:		გ. ოქროშიძე
შეასრულა		ნ. ხუბულავა

სააპტორო უფლებები კაპიტელი ჯგუფი

ნახაზის დასახელება

წერტილოვანი საძირკვლის წს-4-ის არმირება

კ-17

A3

წერტილოვანი წს-5-ის არმირება

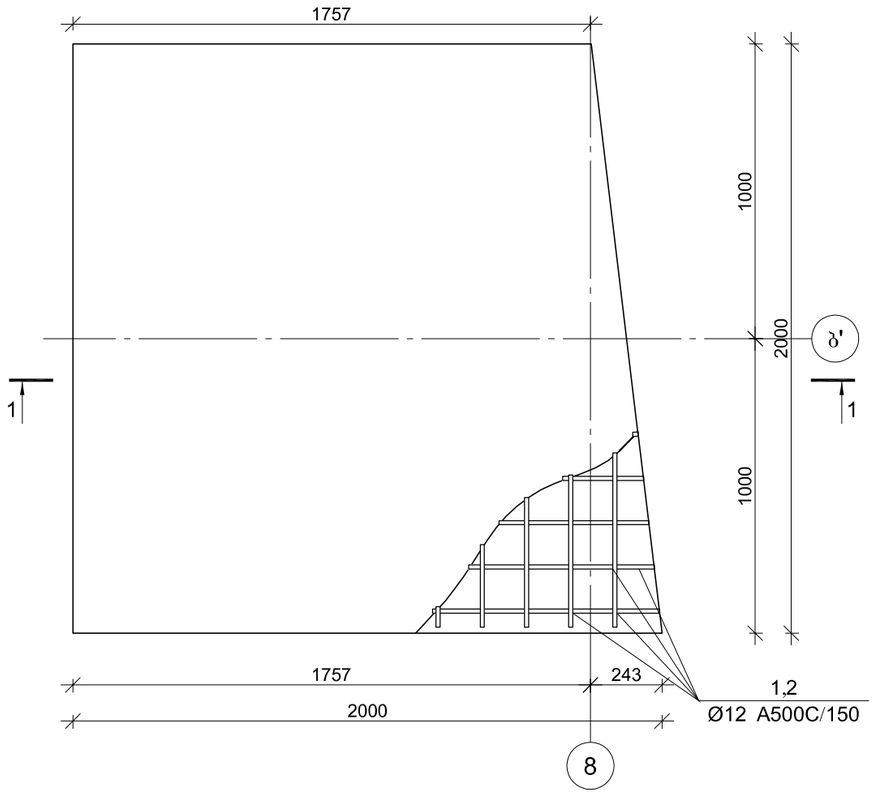

ჭრილი 1-1

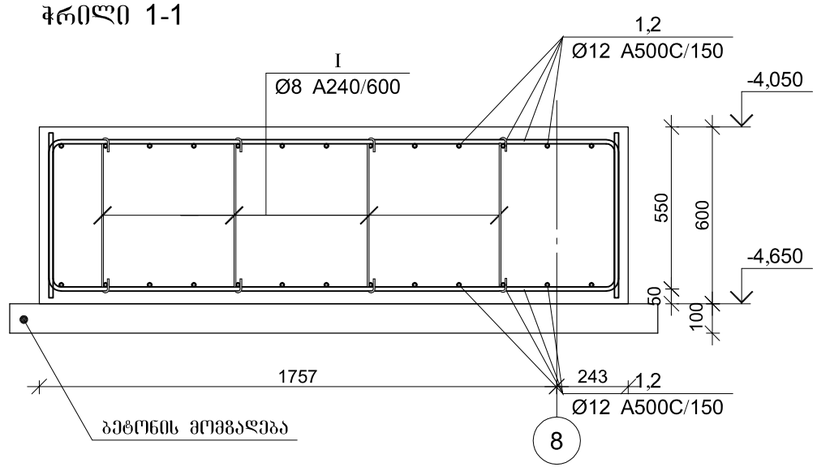

პოზ.	ф [მმ.]	ესკიზი [მმ.]	სიგრძე [მმ.]
1	Ф12	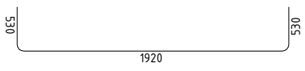	2980
I	Ф8	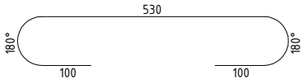	730

წერტილოვანი საძირკვლის წს-5-ის სპეციფიკაცია

არმატურის სპეციფიკაცია					არმატურის ამოკრეფა					ბეტონი B 25
პოზ. №	Ø	L მმ.	n ცალი	Ln მ.	Ø	∑ Ln მ.	ერთეული წონა კგ.	წონა კგ. A240	წონა კგ. A500C	V; მ³
1	2	3	4	5	6	7	8	9	10	11
1	12 A500C	2980	48	143.04	8 A240	5.84	0.39	2.30		2.26
I	8 A240	730	8	5.84	12 A500C	143.04	0.89		126.99	
						∑		2.30	126.99	2.26
						n= 1		2.30	126.99	2.26
									57.32	კგ/მ³

CAPITELI GROUP

კაპიტელი ჯგუფი
საკონსტრუქტორო კომპანია
Capiteli group
ENGINEERING COMPANY

პროექტის დასახელება

მულტიფუნქციური ცენტრი
"დანიური სახლი"

პროექტის მისამართი

ქ. ობილისი, მ. კოსტავას №70

დამკვეთი

სტადია	მარილი	განმარტება
მპ	2021.03.27	

დაკვეთის №

CAD DWG ფაილი sqemebi da armireba bolo.dwg

დირექტორი: ა. კორტავა

მთ. კონსტრუქტორი: გ. ქიქროშიძე

შესრულა: ნ. ხუბულავა

საავტორო უფლებები: კაპიტელი ჯგუფი

ნახაზის დასახელება

წერტილოვანი საძირკვლის წს-5-ის არმირება

კ-18

A3

წერტილოვანი წს-6-ის არმირება

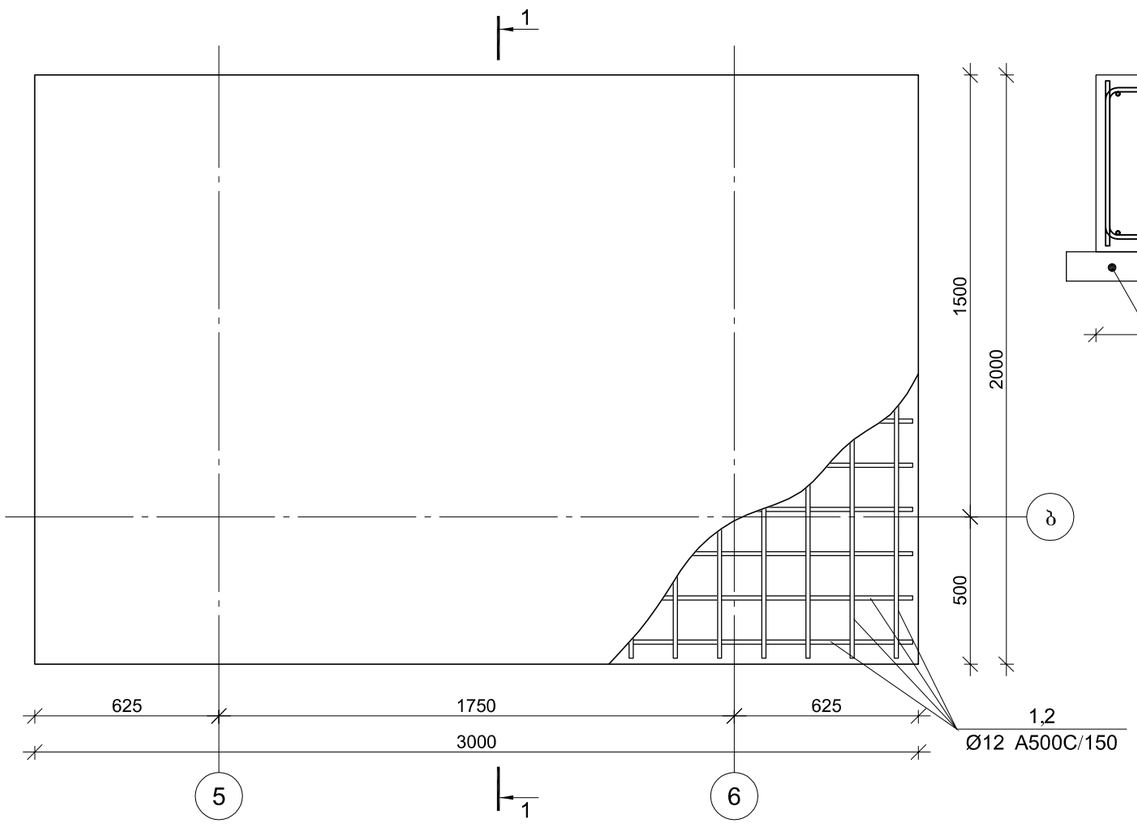

ჭრილი 1-1

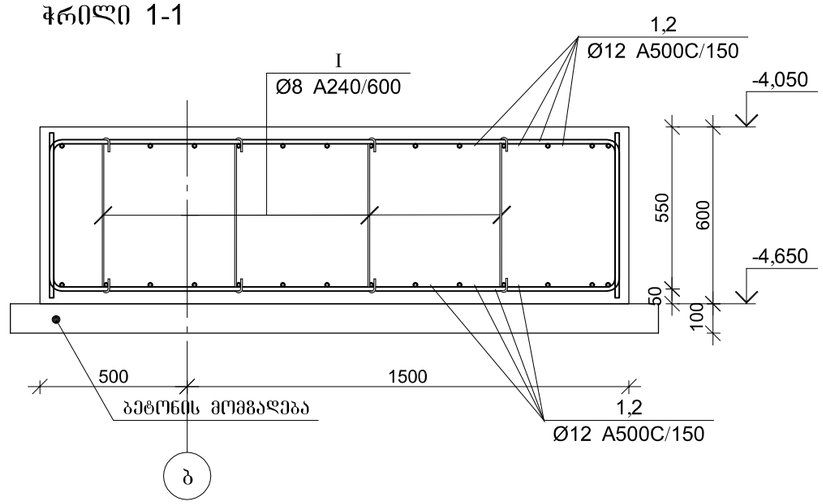

პოზ.	ф [მმ.]	ესკიზი [მმ.]	სიგრძე [მმ.]
1	Ф12	530, 1920, 530	2950
2	Ф12	530, 2920, 530	3950
I	Ф8	530, 180°, 100, 100, 180°	730

წერტილოვანი საძირკვლის წს-6-ის სპეციფიკაცია

არმატურის სპეციფიკაცია					არმატურის ამოკრეფა					ბეტონი B 25
პოზ. №	Ø	L მმ.	n ცალი	Ln მ.	Ø	∑ Ln მ.	ბრაკის ფეტრის წონა კგ.	წონა კგ. A240	წონა კგ. A500C	V; მ³
1	2	3	4	5	6	7	8	9	10	11
1	12 A500C	2950	40	118.00	8 A240	7.30	0.39	2.88		3.60
2	12 A500C	3950	28	110.60	12 A500C	228.60	0.89		202.95	
I	8 A240	730	10	7.30						
						∑		2.88	202.95	3.60
						n= 1		2.88	202.95	3.60
									57.18	კგ/მ³

CAPITELI GROUP

კაპიტელი ჯგუფი
სამშენებლო კომპანია
Capiteli group
ENGINEERING COMPANY

პროექტის დასახელება

მულტიფუნქციური ცენტრი
"დანიური სახლი"

პროექტის მისამართი

ქ. თბილისი, მ. კოსტავას №70

დამკვეთი

სტადია	მარილი	განმარტება
მპ	2021.03.27	

დაკვეთის №

CAD DWG ფაილი sqemebi da armireba bolo.dwg

დირექტორი:		ა. კორტავა
მთ. კონსტრუქტორი:		გ. ოქროშიძე
შესრულა		ნ. ხუბულავა

საპეტრო უფლებები კაპიტელი ჯგუფი

ნახაზის დასახელება

წერტილოვანი საძირკვლის წს-6-ის არმირება

კ-19

A3

მონ. რ/ბ რანდკოჭების არმირების საყალიბე გეგმა

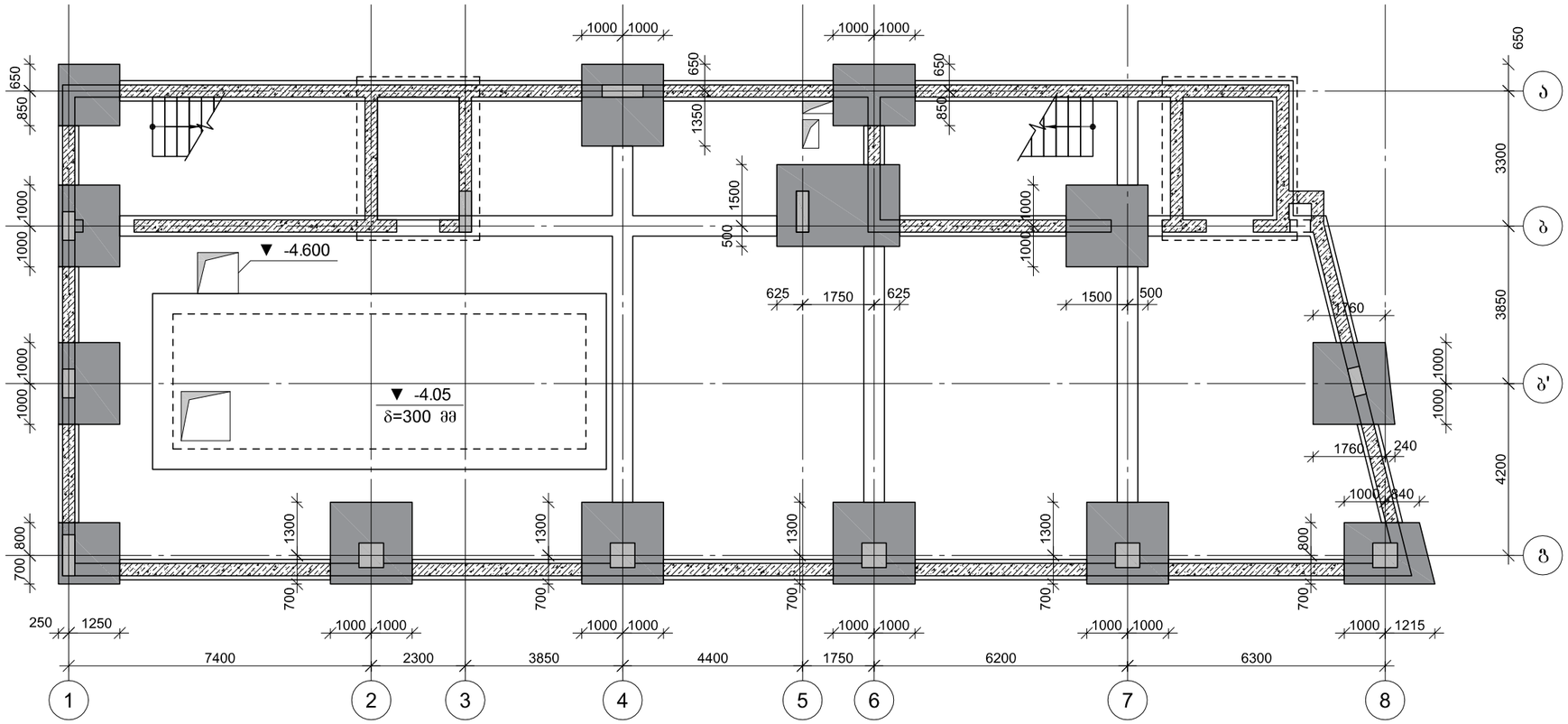

შენიშვნა: მონ. რ/ნ წერტილოვანი საძირკვლები რანდკოჭები და ფილა დაბეტონდეს ერთად

CAPITELI GROUP

კაპიტელი ჯგუფი
საკონსტრუქტორო კომპანია
Capiteli group
ENGINEERING COMPANY

პროექტის დასახელება

მულტიფუნქციური ცენტრი
"დანიური სახლი"

პროექტის მისამართი

ქ. თბილისი, მ. კოსტავას №70

დამკვეთი

სტადია	მარილი	განმარტება
მპ	2021.03.27	

დაკვეთის №

CAD DWG ფაილი sqemebi da armireba bolo.dwg

დირექტორი: ა. კორტავა

მთ. კონსტრუქტორი: გ. ოქროშიძე

შემსრულა ნ. ხუბულავა

საავტორო უფლებები კაპიტელი ჯგუფი

ნახაზის დასახელება

მონ. რ/ბ რანდკოჭების არმირების საყალიბე გეგმა

კ-20

A3

მონ. რ/ბ რანდკოჭის ჩაანკერების დეტალი

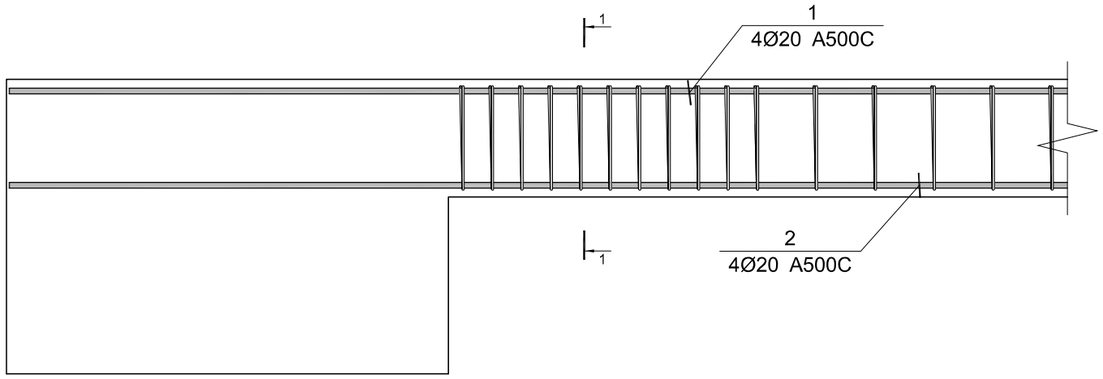

კვეთი 1-1

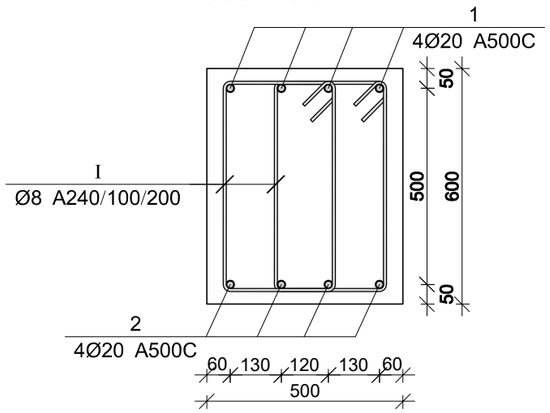

პოზ.	Ø [მმ.]	ესკიზი [მმ.]	სიგრძე [მმ.]
1	Ø8	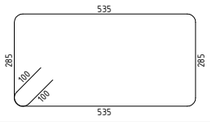	1840

მონ. რ/ბ რანდკოჭების სპეციფიკაცია

არმატურის სპეციფიკაცია					არმატურის ამოკრეფა					ბეტონი B 25
პოზ. №	Ø	L მმ.	n ცალი	Ln მ.	Ø	∑ Ln მ.	ზრდადი ვარდნის წონა კგ.	წონა კგ. A240	წონა კგ. A500C	V; მ³
1	2	3	4	5	6	7	8	9	10	11
1	20 A500C	-	-	700.00	8 A240	1324.80	0.39	522.75		32.42
2	20 A500C	-	-	700.00	20 A500C	1400.00	2.47		3452.62	
I	8 A240	1840	720	1324.80						
							∑	522.75	3452.62	32.42
						n= 1		522.75	3452.62	32.42
									122.62	კგ/მ³

შენიშვნა: ქვედა შრის არმატურები გადაიბას მალის შუაში;
გედა შრის არმატურები გადაიბას საყრდენებზე

CAPITELI GROUP

კაპიტელი ჯგუფი
სამშენებლო კომპანია
Capiteli group
ENGINEERING COMPANY

პროექტის დასახელება

მულტიფუნქციური ცენტრი
"დანიური სახლი"

პროექტის მისამართი

ქ. თბილისი, მ. კოსტავას №70

დამკვეთი

სტადია	მარილი	განმარტება
მპ	2021.03.27	
დაკვეთის №		
CAD DWG ფაილი	sqemebi da armireba bolo.dwg	

დირექტორი: ა. კორტავა

მთ. კონსტრუქტორი: გ. ოქროშიძე

შესრულა: ნ. ხუბულავა

საპტორო უფლებები: კაპიტელი ჯგუფი

ნახაზის დასახელება

მონ. რ/ბ რანდკოჭების არმირების კვეთები და სპეციფიკაცია

კ-21

A3

გაღახურვის ფილის გეღა შრის არმირების საყალიბე გეგმა -4.05 ნიშნულზე

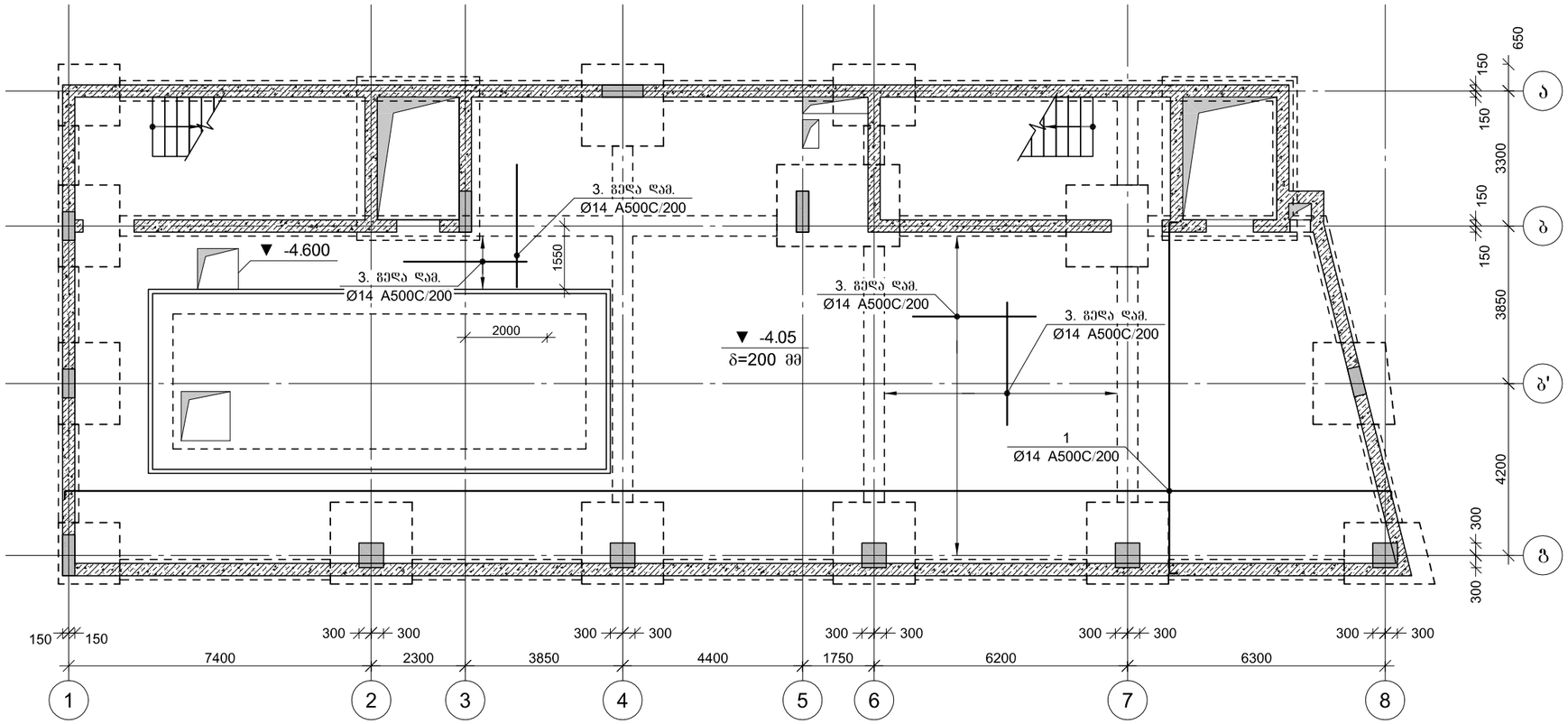

CAPITELI GROUP

კაპიტელი ჯგუფი
სამრეწველო კომპანია
Capiteli group
ENGINEERING COMPANY

პროექტის დასახელება

მულტიფუნქციური ცენტრი
"დანიური სახლი"

პროექტის მისამართი

ქ. თბილისი, მ. კოსტავას №70

დამკვეთი

სტადია	მარილი	განმარტება
მპ	2021.03.27	

დაკვეთის №

CAD DWG ფაილი sqemebi da armireba bolo.dwg

დირექტორი:	ა. კორტავა
მთ. კონსტრუქტორი:	გ. ოქროშიძე
შემსრულა	ნ. ხუბულავა

საავტორო უფლებები კაპიტელი ჯგუფი

ნახაზის დასახელება

გაღახურვის ფილის გეღა შრის არმირების საყალიბე გეგმა -4.05 ნიშნულზე

კ-22

A3

გაღახურვის ფილის ქვედა შრის არმირების საყალიბე გეგმა -4.05 ნიშნულზე

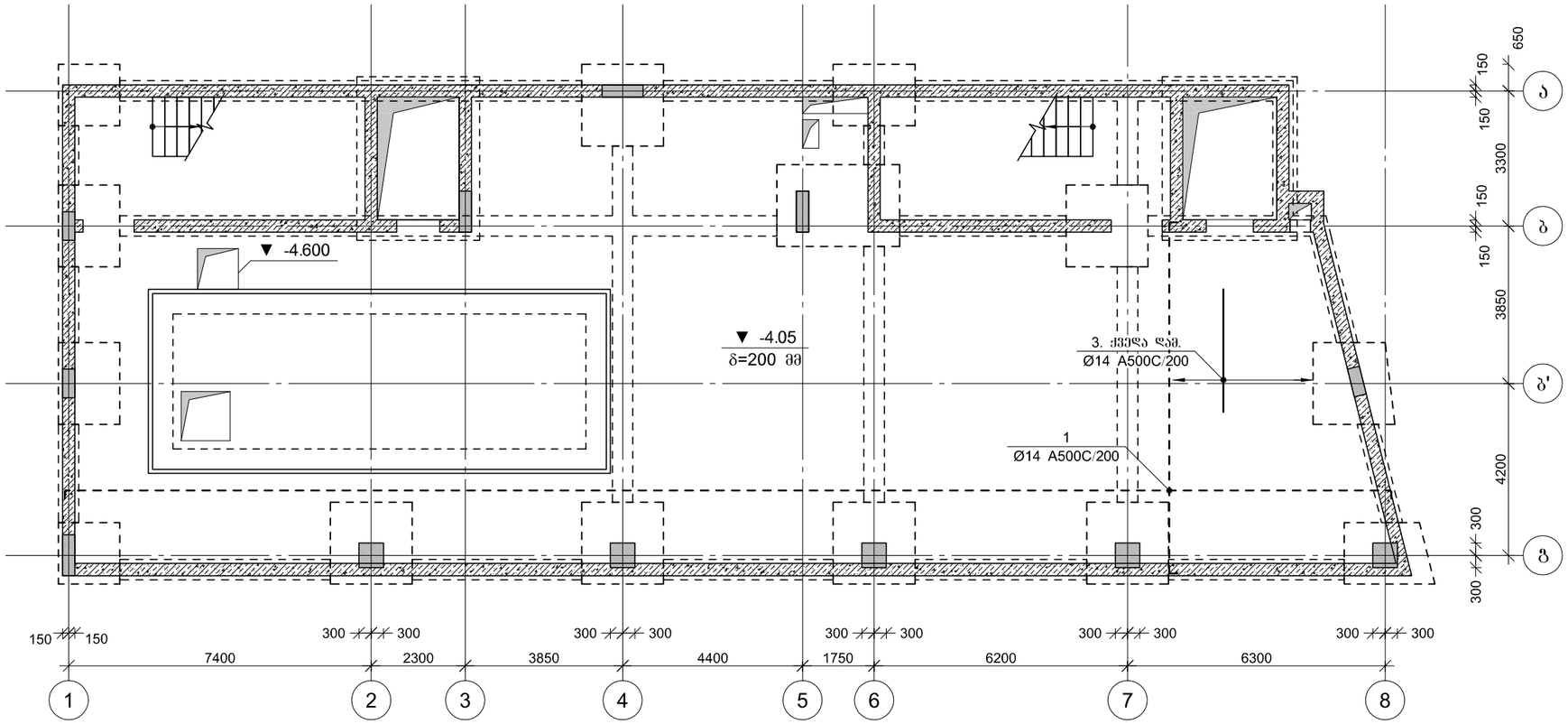

კაპიტელი ჯგუფი
საკონსულტაციო კომპანია
Capiteli group
ENGINEERING COMPANY

პროექტის დასახელება

მულტიფუნქციური ცენტრი
"დანიური სახლი"

პროექტის მისამართი

ქ. ბათილისი, მ. კოსტავას №70

დამკვეთი

სტადია	მარილი	განმარტება
მპ	2021.03.27	

დაკვეთის №

CAD DWG ფაილი sqemebi da armireba bolo.dwg

დირექტორი:	ა. კორტავა
მთ. კონსტრუქტორი:	გ. ჩიქროშიძე
შემსრულა	ნ. ხუბულავა

საავტორო უფლებები კაპიტელი ჯგუფი

ნახაზის დასახელება

გაღახურვის ფილის ქვედა შრის არმირების საყალიბე გეგმა -4.05 ნიშნულზე

კ-23

A3

ფილის არმირების ფრაგმენტი

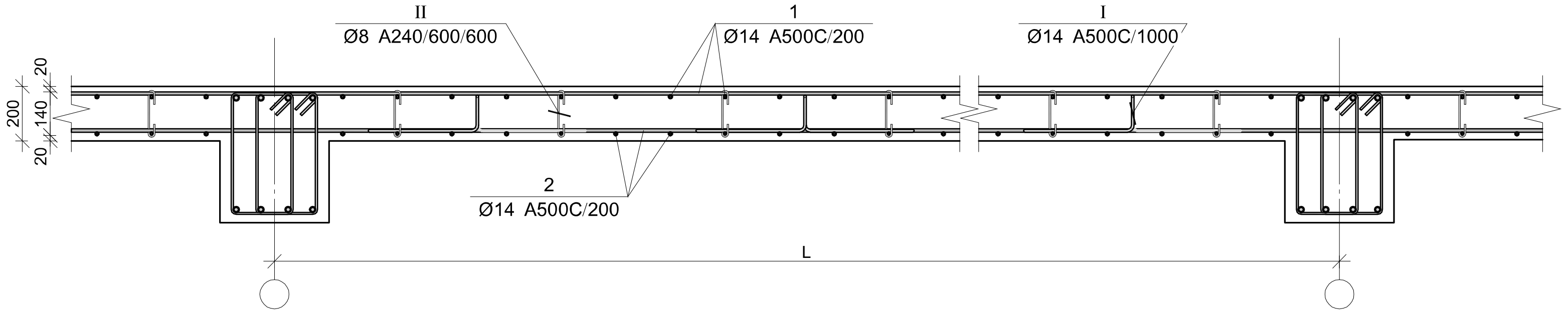

ფილის დამთავრების ფრაგმენტი რიგელთან

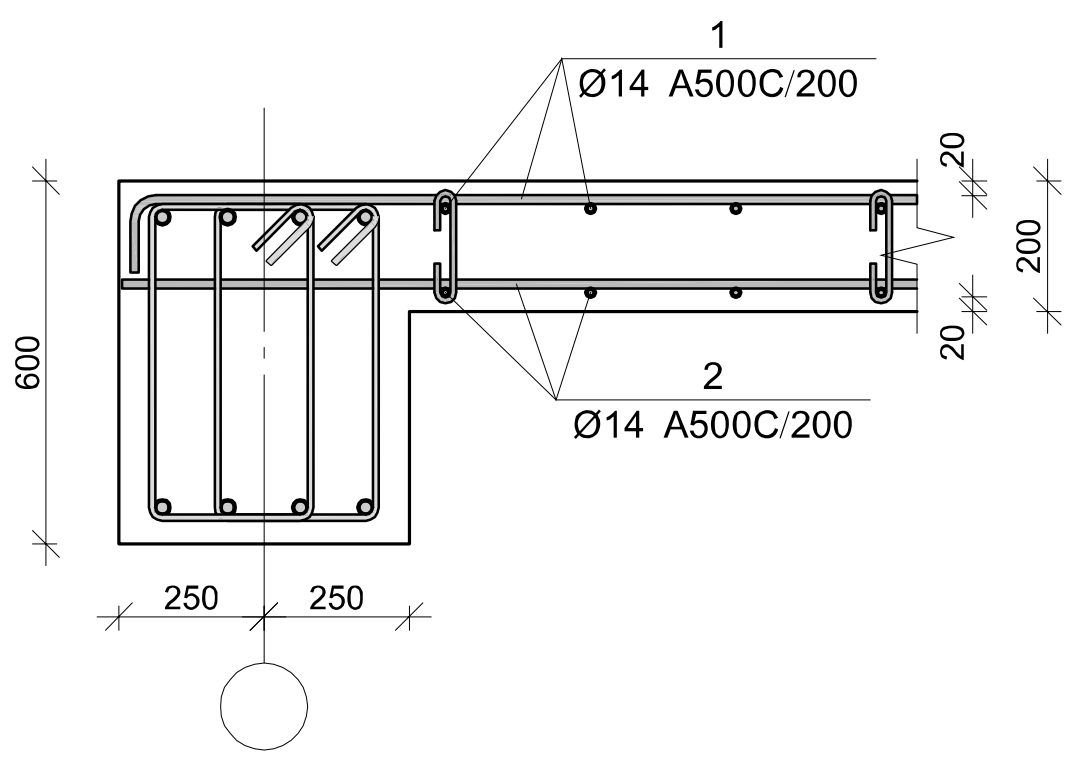

ფილის დამთავრების ფრაგმენტი ღიობათან

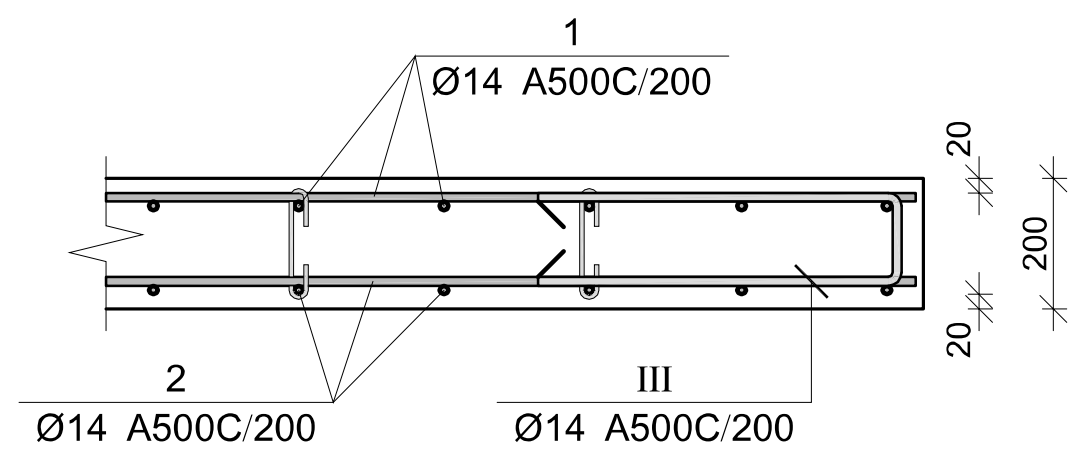

პოზ.	Φ [მმ.]	ესკიზი [მმ.]	სიგრძე [მმ.]
1	ф14		----
2	ф14		----
3	ф14	3000	3000
I	ф14	200, 130, 400, 130, 400	1250
II	ф8	166, 45, 45, 180°, 180°	300
III	ф14	500, 140, 500	1140

გადახურვის ფილის სპეციფიკაცია -4.05 ნიშნულზე

არმატურის სპეციფიკაცია					არმატურის ამოკრეფა					ბეტონი B 25
პოზ. №	Ø	L მმ.	n ცალი	Ln მ.	Ø	∑ Ln მ.	ერთი მეტრის წონა კგ.	წონა კგ. A240	წონა კგ. A500C	V; მ³
1	2	3	4	5	6	7	8	9	10	11
1	14 A500C	-	-	2705.19	8 A240	183.28	0.39	72.32		43.99
2	14 A500C	-	-	2639.21	14 A500C	6131.72	1.21		7409.67	
3	14 A500C	3000	110	330.00						
I	14 A500C	1250	220	274.92						
II	8 A240	300	611	183.28						
III	14 A500C	1140	160	182.40						
							∑	72.32	7409.67	43.99
						n= 1		72.32	7409.67	43.99
									170.10	კგ/მ³

CAPITELI GROUP

კაპიტელი ჯგუფი

საინჟინრო კომპანია

Capiteli group

ENGINEERING COMPANY

პროექტის დასახელება

მულტიფუნქციური ცენტრი "დანიური სახლი"

პროექტის მისამართი

ქ. თბილისი, მ. კოსტავას №70

დამკვეთი

სტადია	თარიღი	განმარტება
მპ	2021.03.27	

დაკვეთის №

CAD DWG ფაილი sqemebi da armireba bolo.dwg

დირექტორი: ა. კორტავა

მთ. კონსტრუქტორი: გ. ოქროშიძე

შეასრულა ნ. ხუბულავა

საავტორო უფლებები კაპიტელი ჯგუფი

ნახაზის დასახელება

გადახურვის ფილის არმირების კვეთები და სპეციფიკაცია -0.10 ნიშნულზე

კ-24

A3

მონ. რ/ბ აუზის არმირება

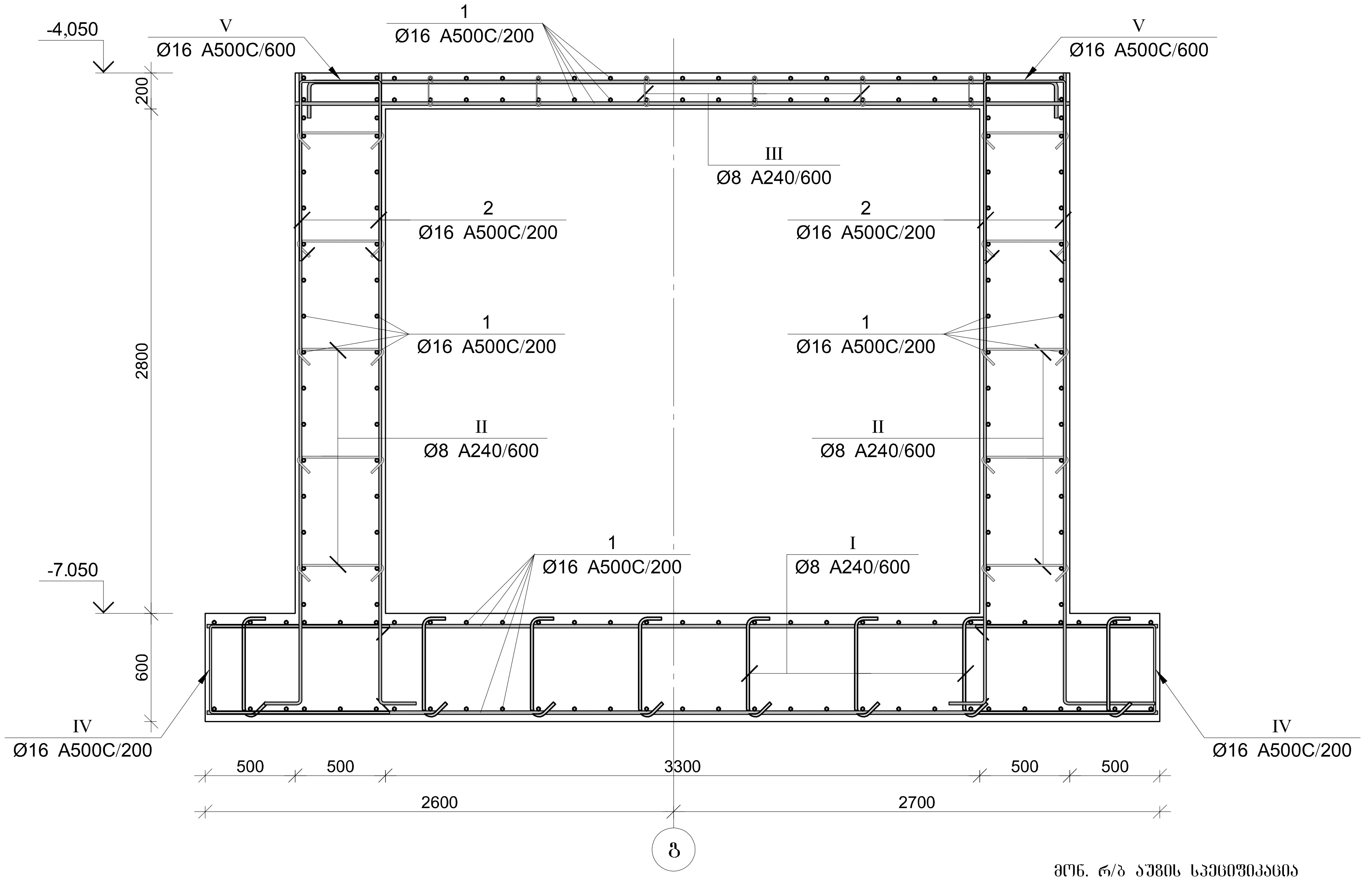

პოზ.	Φ [მმ.]	ესკიზი [მმ.]	სიგრძე [მმ.]
2	Φ16	300 / 3500	3800
I	Φ8	120 / 540 / 120	780
II	Φ8	120 / 480 / 120	720
III	Φ8	70 / 180 / 70	320
IV	Φ16	1000 / 500 / 1000	2500
V	Φ16	1000 / 460 / 1000	2460

მონ. რ/ბ აუზის სპეციფიკაცია

არმატურის სპეციფიკაცია					არმატურის ამოკრეფა					ბეტონი B 25
პოზ. №	Ø	L მმ.	n ცალი	Ln მ.	Ø	∑ Ln მ.	გრძივი მეტრის წონა კგ.	წონა კგ. A240	წონა კგ. A500C	V; მ³
1	2	3	4	5	6	7	8	9	10	11
1	16 A500C	---	---	3300.00	8 A240	347.50	0.39	137.12		89.30
2	16 A500C	3800	310	1178.00	16 A500C	4595.40	1.58		7253.10	
I	8 A240	780	185	144.30						
II	8 A240	720	240	172.80						
III	8 A240	320	95	30.40						
IV	16 A500C	2500	180	450.00						
V	16 A500C	2460	285	701.10			∑	137.12	7253.10	89.30
						n= 1		137.12	7253.10	89.30
									82.76	კგ/მ³

კაპიტელი ჯგუფი
Capiteli group
ENGINEERING COMPANY
CAPITELI GROUP

პროექტის დასახელება
მულტიფუნქციური ცენტრი "დანიური სახლი"

პროექტის მისამართი
ქ. თბილისი, მ. კოსტავას №70

დამკვეთი

სტადია	თარიღი	განმარტება
მპ	2021.03.27	

დაკვეთის №

CAD DWG ფაილი sqemebi da armireba bolo.dwg

დირექტორი: ა. კორტავა
მთ. კონსტრუქტორი: გ. ოქროშიძე
შეასრულა ნ. ხუბულავა

საავტორო უფლებები კაპიტელი ჯგუფი

ნახაზის დასახელება
მონ. რ/ბ აუზის არმირება

კ-25

A3

მონ. რ/ბ ლიფტის შახტის საძირკვლის ლშს–1-ის არმირება

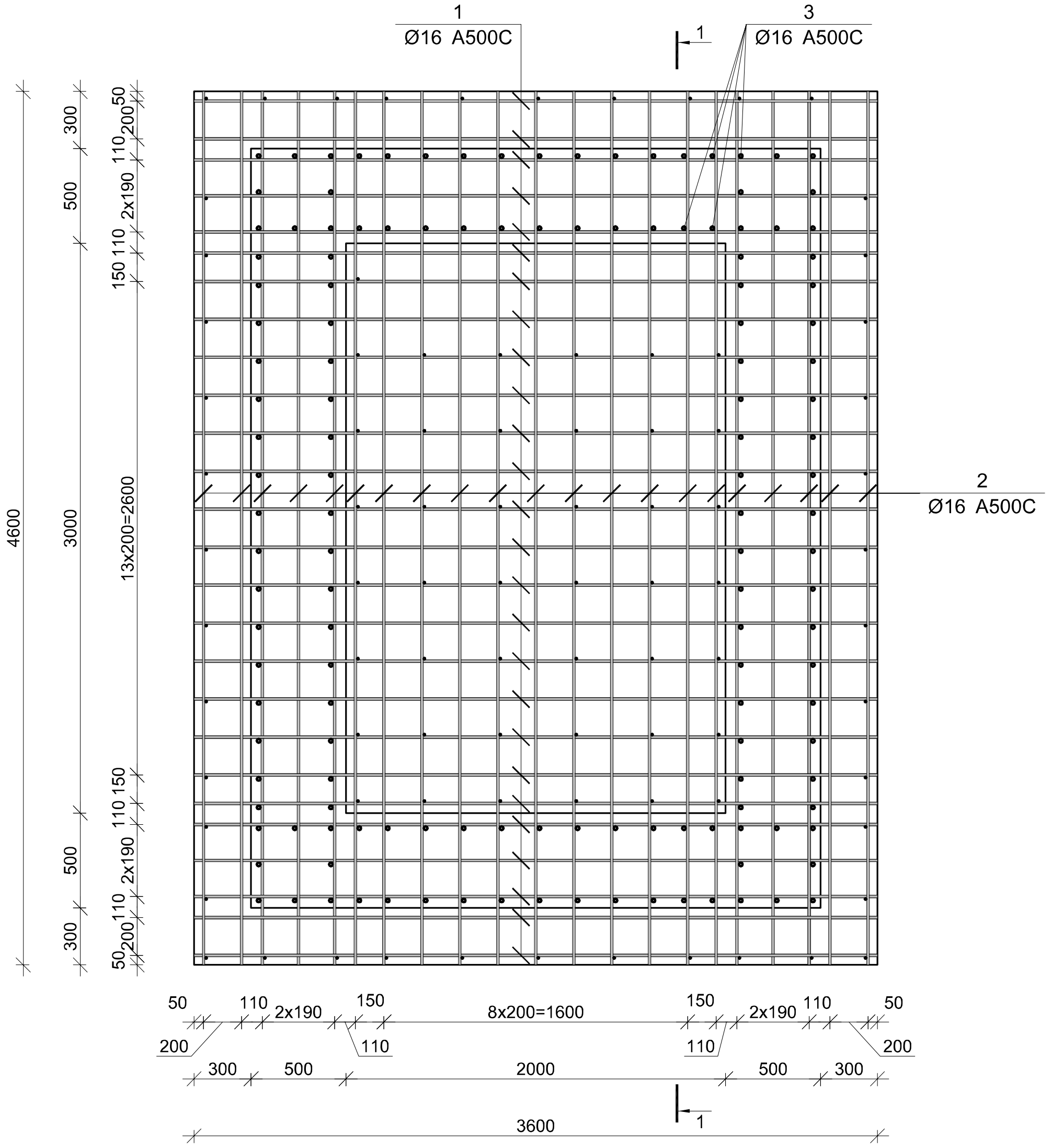

ჭრილი 1–1

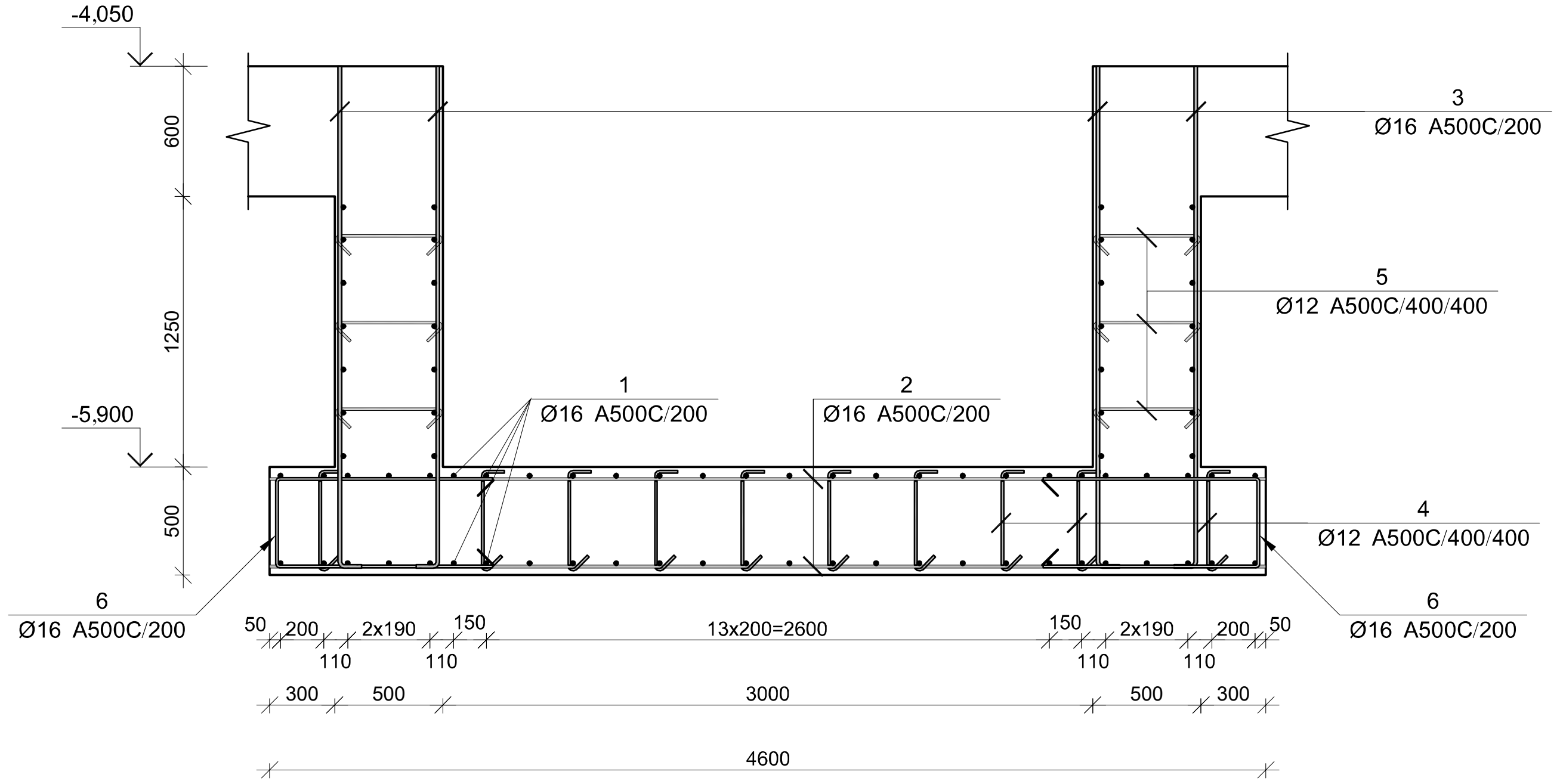

პოზ.	Φ [მმ.]	ესკიზი [მმ.]	სიგრძე [მმ.]
①	Φ16	3600	3600
②	Φ16	4600	4600
③	Φ16	300 / 2300	2600
④	Φ12	470 / 100 / 100	670
⑤	Φ12	490 / 100 / 100	690
⑥	Φ16	1000 / 410 / 1000	2410

მონ. რ/ბ ლიფტის შახტის საძირკვლის ლშს–1-ის სპეციფიკაცია

არმატურის სპეციფიკაცია					არმატურის ამოკრეფა					ბეტონი B 25
პოზ. №	Ø	L მმ.	n ცალი	Ln მ.	Ø	∑ Ln მ.	გრძივი მეტრის წონა კგ.	წონა კგ. A240	წონა კგ. A500C	V; მ³
1	2	3	4	5	6	7	8	9	10	11
1	16 A500C	3600	80	288.00	12 A500C	149.70	0.89		132.91	19.38
2	16 A500C	4600	70	322.00	16 A500C	1094.50	1.58		1727.49	
3	16 A500C	2600	140	364.00						
4	12 A500C	670	105	70.35						
5	12 A500C	690	115	79.35						
6	16 A500C	2410	50	120.50			∑		1860.40	19.38
						n= 1			1860.40	19.38
									96.00	კგ/მ³

კაპიტელი ჯგუფი
საინჟინრო კომპანია
CAPITELI GROUP
Capiteli group
ENGINEERING COMPANY

პროექტის დასახელება
მულტიფუნქციური ცენტრი "დანიური სახლი"

პროექტის მისამართი
ქ. თბილისი, მ. კოსტავას №70

დამკვეთი

სტადია	თარიღი	განმარტება
მპ	2021.03.27	

დაკვეთის №

CAD DWG ფაილი sqemebi da armireba bolo.dwg

დირექტორი: ა. კორტავა
მთ. კონსტრუქტორი: გ. ოქროშიძე
შეასრულა ნ. ხუბულავა

საავტორო უფლებები კაპიტელი ჯგუფი

ნახაზის დასახელება
მონ. რ/ბ ლიფტის შახტის საძირკვლის ლშს–1-ის არმირება

კ-26

A3

მონ. რ/ბ ლიფტის შახტის საძირკვლის ლშ–1-ის არმირება

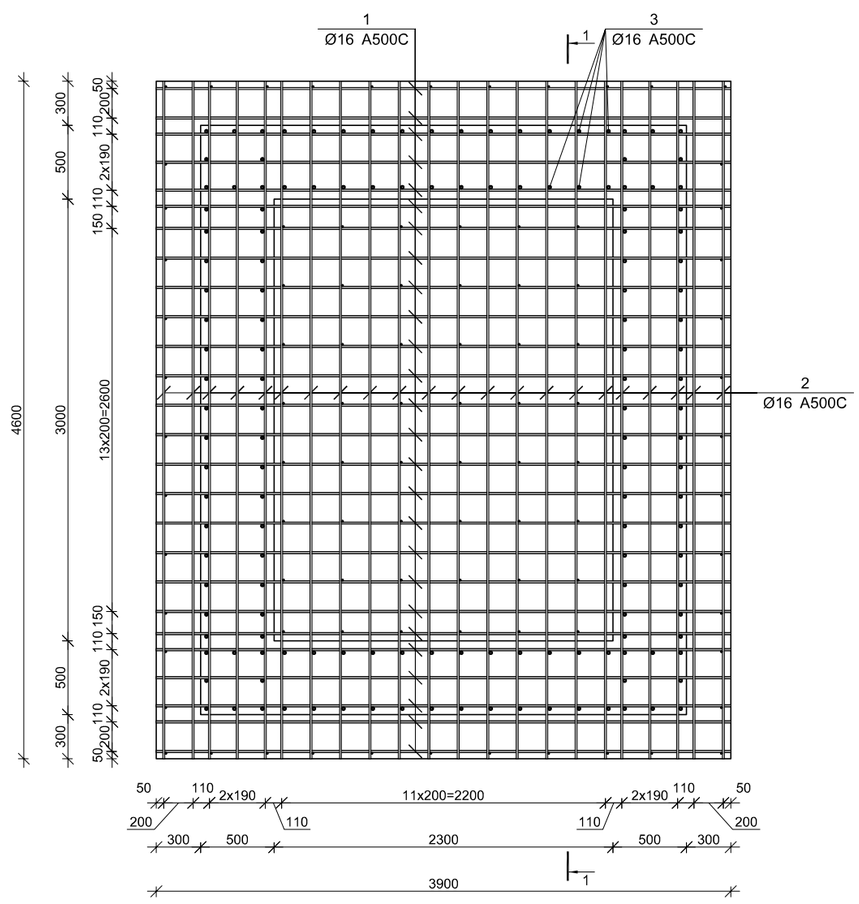

ჯვეთი 1–1

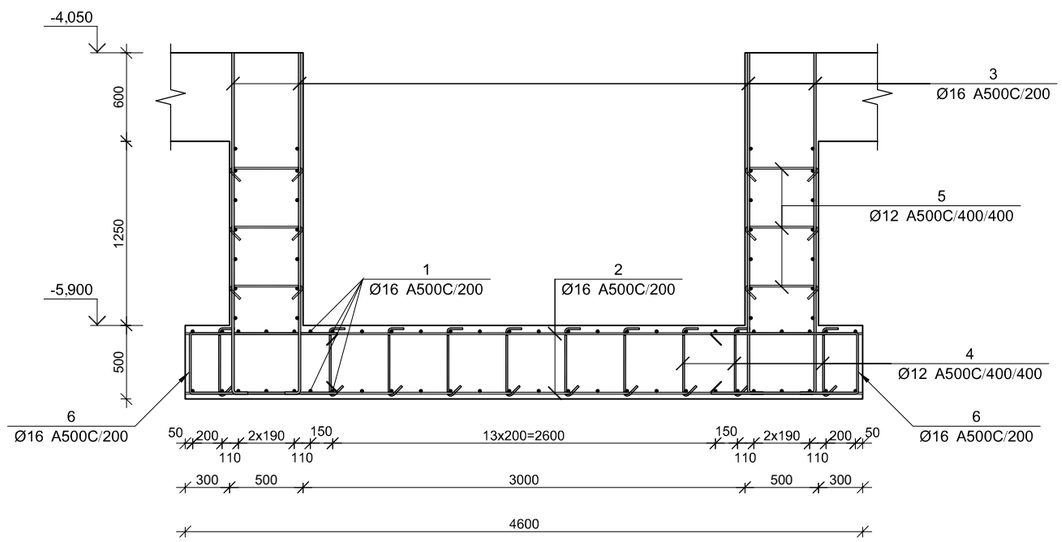

პოზ.	Φ [მმ.]	ესკიზი [მმ.]	სიგრძე [მმ.]
①	Φ16	3900	3900
②	Φ16	4600	4600
③	Φ16	300 2300	2600
④	Φ12	470 100 100	670
⑤	Φ12	490 100 100	690
⑥	Φ16	1000 410 1000	2410

მონ. რ/ბ ლიფტის შახტის საძირკვლის ლშ–2-ის სპეციფიკაცია

არმატურის სპეციფიკაცია					არმატურის ამოკრეფა					ბეტონი B 25
პოზ. №	Ø	L მმ.	n ცალი	Ln მ.	Ø	∑ Ln მ.	ბრიჯის შეჭრის წილა კგ.	წილა კგ. A240	წილა კგ. A500C	V; მ³
1	2	3	4	5	6	7	8	9	10	11
1	16 A500C	3900	80	312.00	12 A500C	159.85	0.89		141.92	20.63
2	16 A500C	4600	70	322.00	16 A500C	1128.90	1.58		1781.79	
3	16 A500C	2600	144	374.40						
4	12 A500C	670	115	77.05						
5	12 A500C	690	120	82.80						
6	16 A500C	2410	50	120.50		∑			1923.71	20.63
						n= 1			1923.71	20.63
									93.27	კგ/მ³

CAPITELI GROUP

კაპიტელი ჯგუფი
საკონსტრუქტორო კომპანია
Capiteli group
ENGINEERING COMPANY

პროექტის დასახელება
მულტიფუნქციური ცენტრი
"დანიური სახლი"

პროექტის მისამართი
ქ. თბილისი, მ. კოსტავას №70

დამკვეთი

სტადია	მაჩვენებელი	განმარტება
მპ	2021.03.27	

დაკვეთის №

CAD DWG ფაილი sqemebi da armireba bolo.dwg

დირექტორი:	ა. კორტავა
მთ. კონსტრუქტორი:	გ. ოქროშიძე
შემსრულა	ნ. ხუბულავა

საავტორო უფლებები კაპიტელი ჯგუფი

ნახაზის დასახელება

მონ. რ/ბ ლიფტის შახტის საძირკვლის ლშ–2-ის არმირება

კ-27

A3

მონ. რ/ბ სვეტის სვ-1-ის არმირება

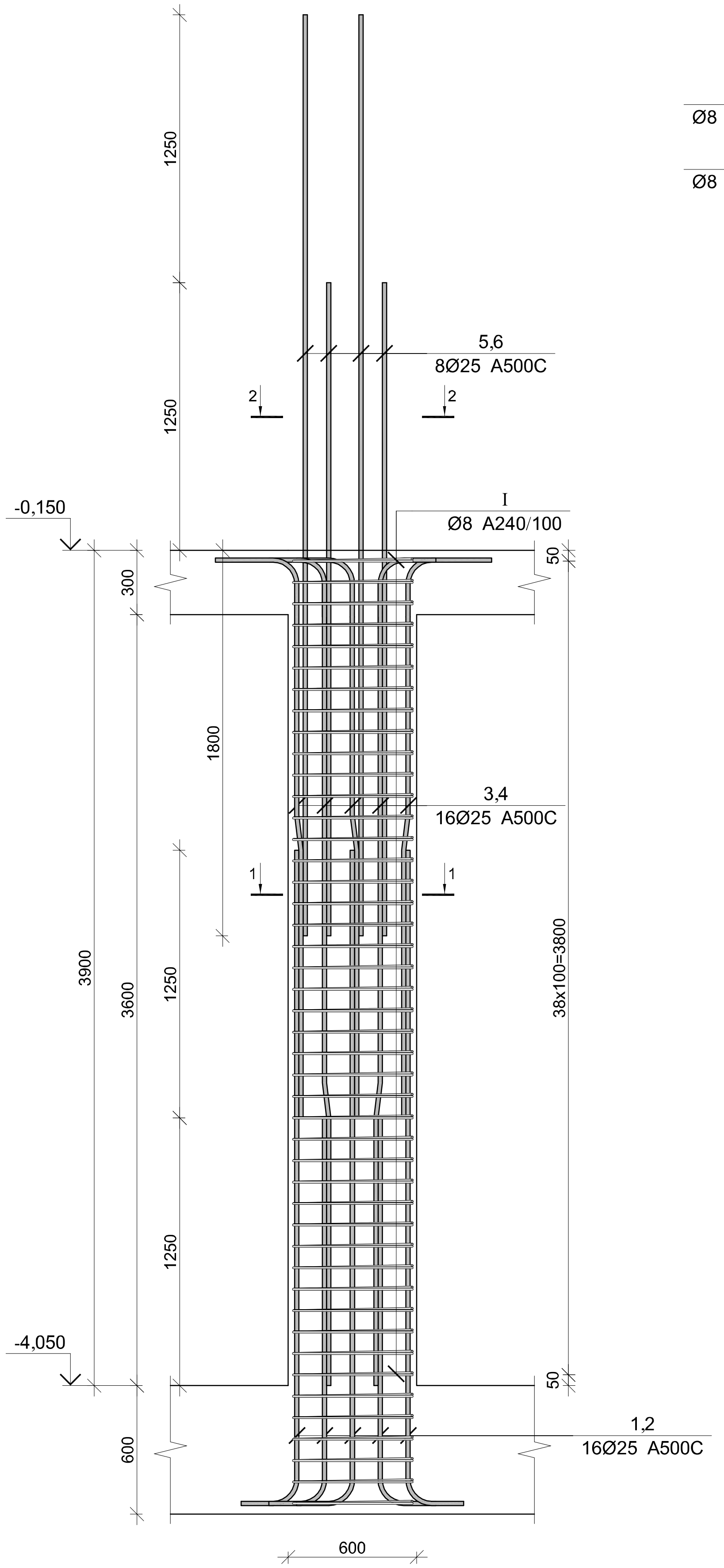

კვეთი 1-1

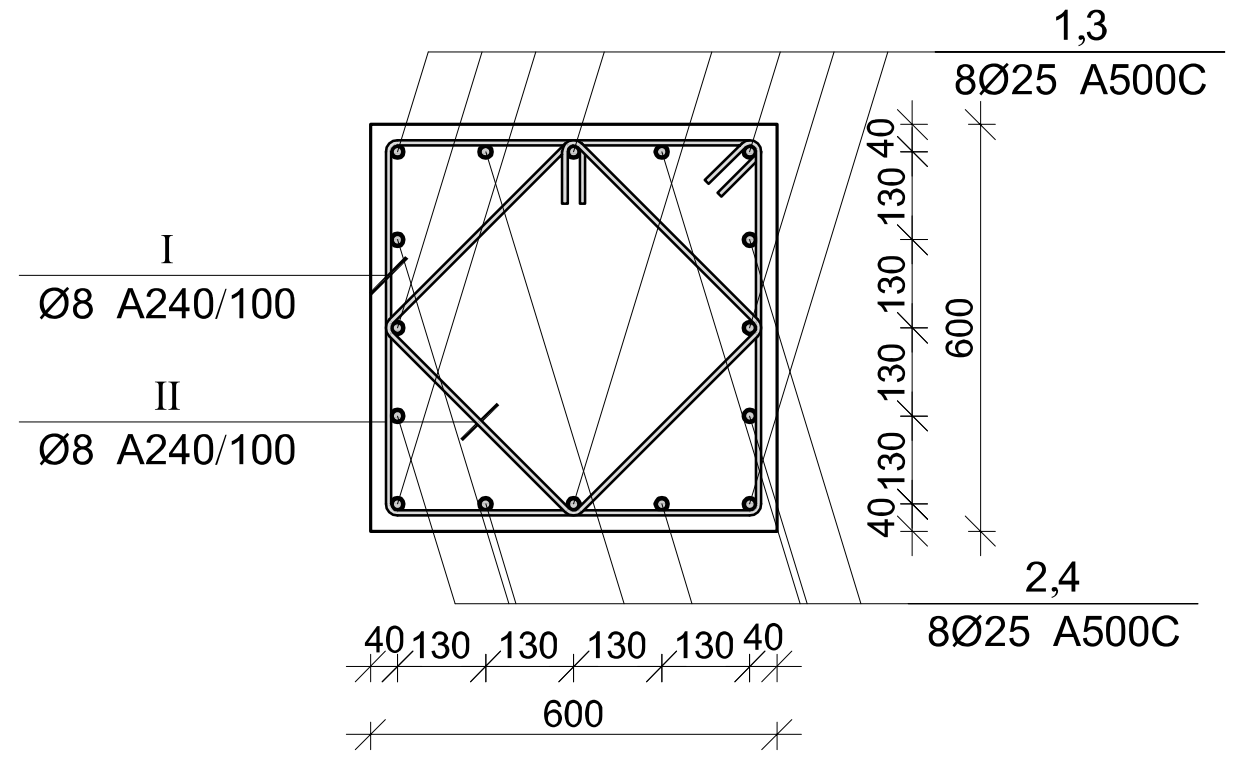

კვეთი 2-2

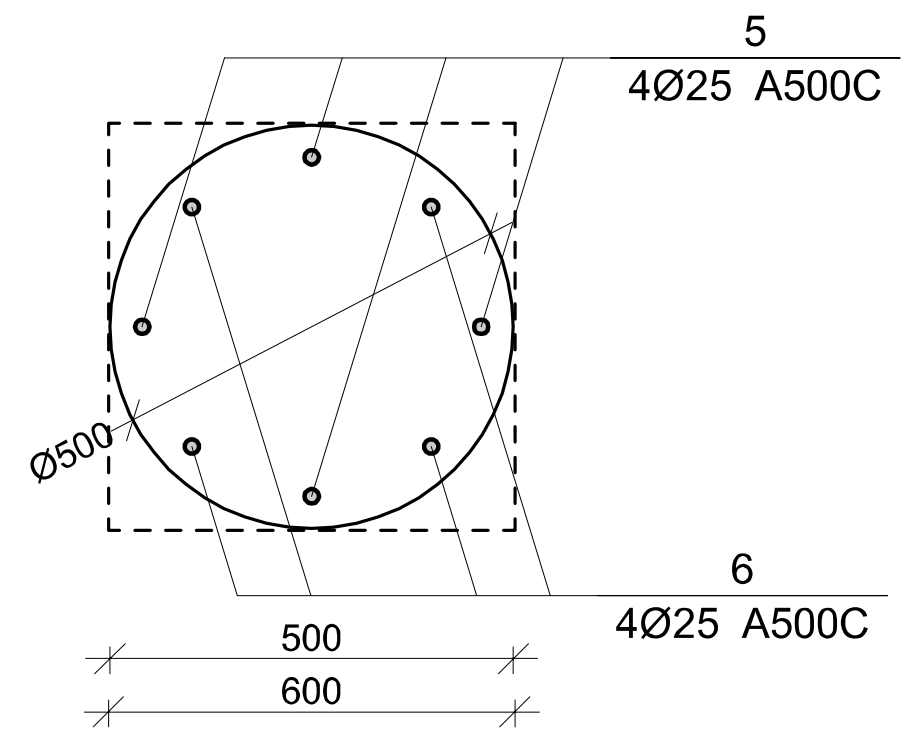

მონ. რ/ბ სვეტის სვ–1-ის სპეციფიკაცია

არმატურის სპეციფიკაცია					არმატურის ამოკრება					ბეტონი B 25
პოზ. №	Ø	L მმ.	n ცალი	Ln მ.	Ø	∑Ln მ.	გრძივი მეტრის წონა კგ.	წონა კგ. A240	წონა კგ. A500C	V; მ³
1	2	3	4	5	6	7	8	9	10	11
1	25 A500C	3350	8	26.80	8 A240	163.80	0.39	64.63		1.40
2	25 A500C	2100	8	16.80	25 A500C	124.60	3.85		480.13	
3	25 A500C	2300	8	18.40						
4	25 A500C	4150	8	33.20						
5	25 A500C	4300	4	17.20						
6	25 A500C	3050	4	12.20						
I	8 A240	2400	39	93.60						
II	8 A240	1800	39	70.20						
							∑	64.63	480.13	1.40
						n=	3	193.90	1440.39	4.21
									388.01	კგ/მ³

პოზ.	Φ [მმ.]	ესკიზი [მმ.]	სიგრძე [მმ.]
1	Ø25	3050; 300	3350
2	Ø25	1800; 300	2100
3	Ø25	1250; 7°; 205; 845; 600	2900
4	Ø25	1250; 7°; 205; 2095; 600	4150
5	Ø25	4300	4300
6	Ø25	3050	3050
I	Ø8	550; 550; 550; 550; 100; 100	2400
II	Ø8	400; 400; 400; 400; 100; 100	1800

CAPITELI GROUP

კაპიტელი ჯგუფი

Capiteli group

ENGINEERING COMPANY

პროექტის დასახელება

მულტიფუნქციური ცენტრი "დანიური სახლი"

პროექტის მისამართი

ქ. თბილისი, მ. კოსტავას №70

დამკვეთი

სტადია	თარიღი	განმარტება
მპ	2021.03.27	

დაკვეთის №

CAD DWG ფაილი sqemebi da armireba bolo.dwg

დირექტორი: ა. კორტავა

მთ. კონსტრუქტორი: გ. ოქროშიძე

შეასრულა ნ. ხუბულავა

საავტორო უფლებები კაპიტელი ჯგუფი

ნახაზის დასახელება

მონ. რ/ბ სვეტის სვ-1-ის არმირება

კ-28

A3

მონ. რ/ბ პილონის პლ-1-ის არმირება

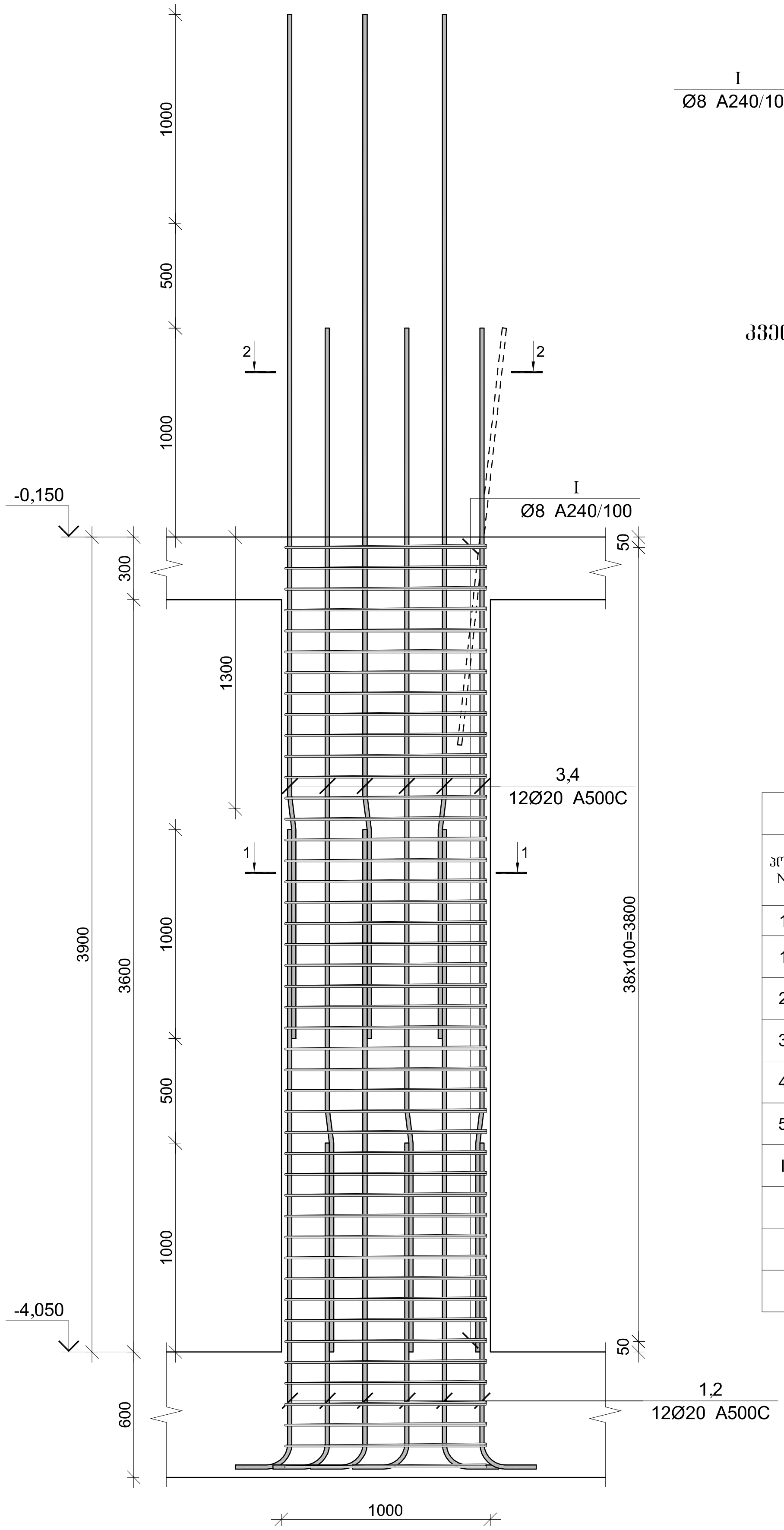

კვეთი 1-1

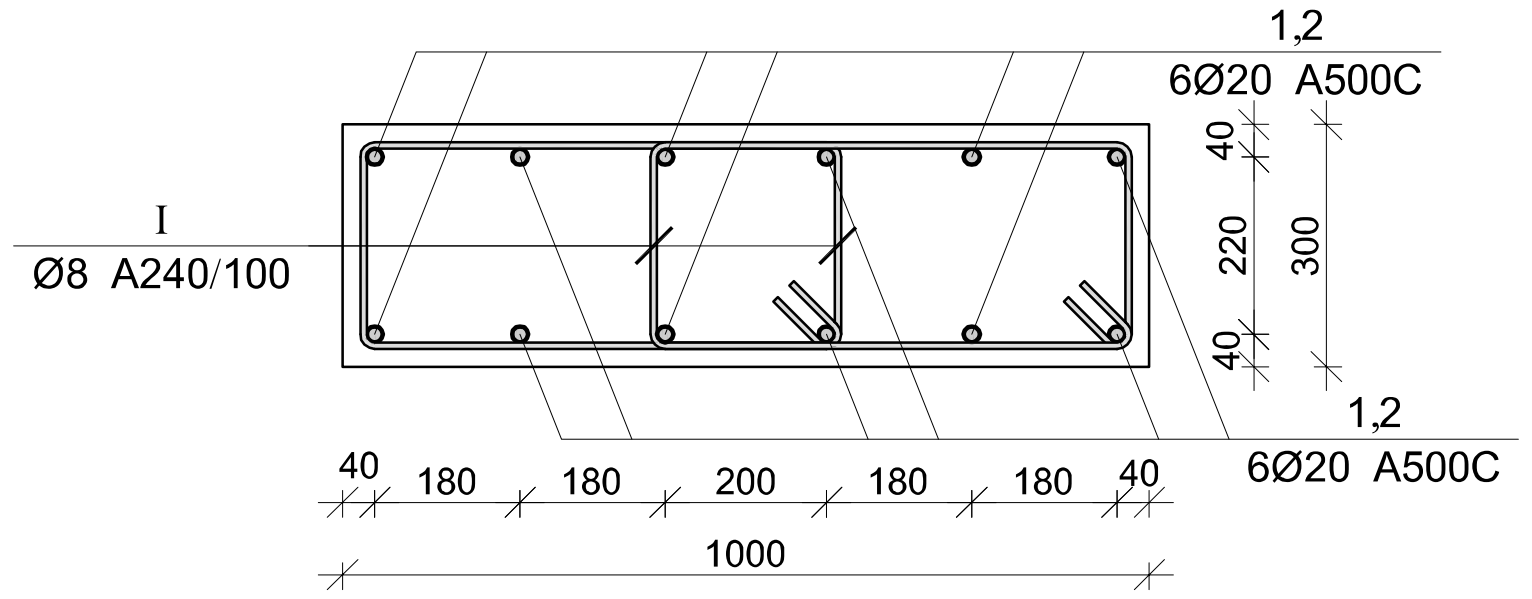

კვეთი 2-2

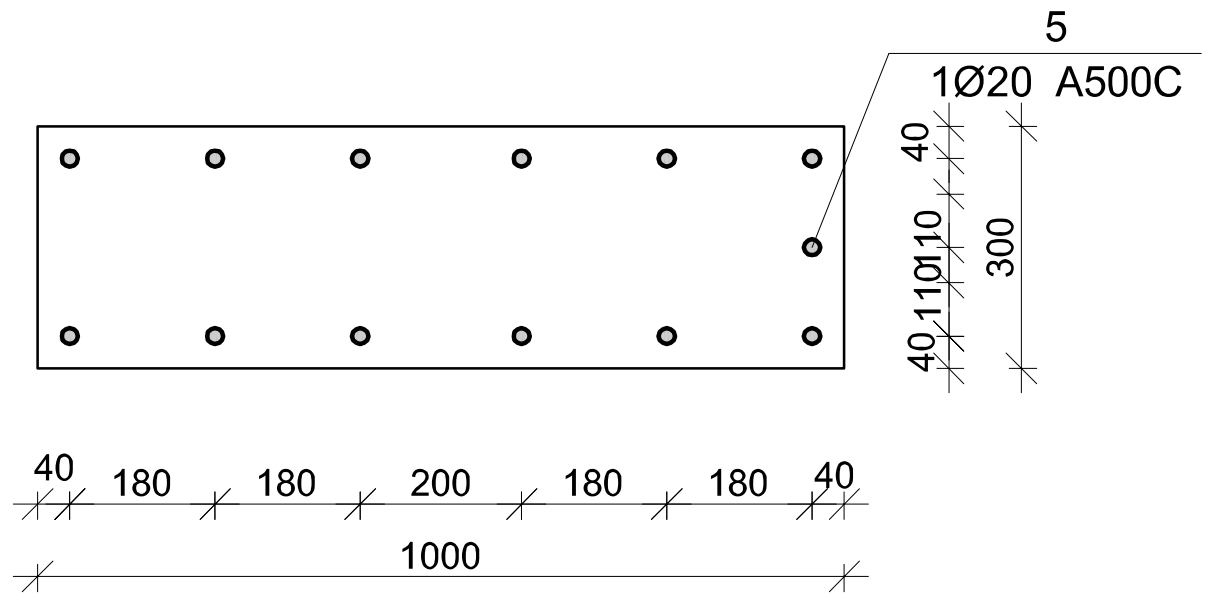

მონ. რ/ბ პილონის პლ–1-ის სპეციფიკაცია

არმატურის სპეციფიკაცია					არმატურის ამოკრეფა					ბეტონი B 25
პოზ. №	Ø	L მმ.	n ცალი	Ln მ.	Ø	∑Ln მ.	ერთი მეტრის წონა კგ.	წონა კგ. A240	წონა კგ. A500C	V; მ³
1	2	3	4	5	6	7	8	9	10	11
1	20 A500C	3250	6	19.50	8 A240	148.20	0.39	58.48		1.17
2	20 A500C	1750	6	10.50	20 A500C	81.80	2.47		201.73	
3	20 A500C	4900	6	29.40						
4	20 A500C	3400	6	20.40						
5	20 A500C	2000	1	2.00						
I	8 A240	1900	78	148.20						
							∑	58.48	201.73	1.17
						n=	1	58.48	201.73	1.17
									222.40	კგ/მ³

პოზ.	Φ [მმ.]	ესკიზი [მმ.]	სიგრძე [მმ.]
1	Ø20	3050; 200	3250
2	Ø20	1550; 200	1750
3	Ø20	1000; 7°; 165; 3735	4900
4	Ø20	1000; 7°; 165; 2235	3400
5	Ø20	2000	2000
I	Ø8	600; 100; 100; 250; 250; 600	1900

კაპიტელი ჯგუფი
საინჟინრო კომპანია
CAPITELI GROUP
Capiteli group
ENGINEERING COMPANY

პროექტის დასახელება
მულტიფუნქციური ცენტრი "დანიური სახლი"

პროექტის მისამართი
ქ. თბილისი, მ. კოსტავას №70

დამკვეთი

სტადია	თარიღი	განმარტება
მპ	2021.03.27	

დამკვეთის №

CAD DWG ფაილი sqemebi da armireba bolo.dwg

დირექტორი: ა. კორტავა
მთ. კონსტრუქტორი: გ. ოქროშიძე
შეასრულა ნ. ხუბულავა

საავტორო უფლებები კაპიტელი ჯგუფი

ნახაზის დასახელება
მონ. რ/ბ პილონის პლ-1-ის არმირება

კ-29

A3

მონ. რ/ბ პილონის პლ-2-ის არმირება

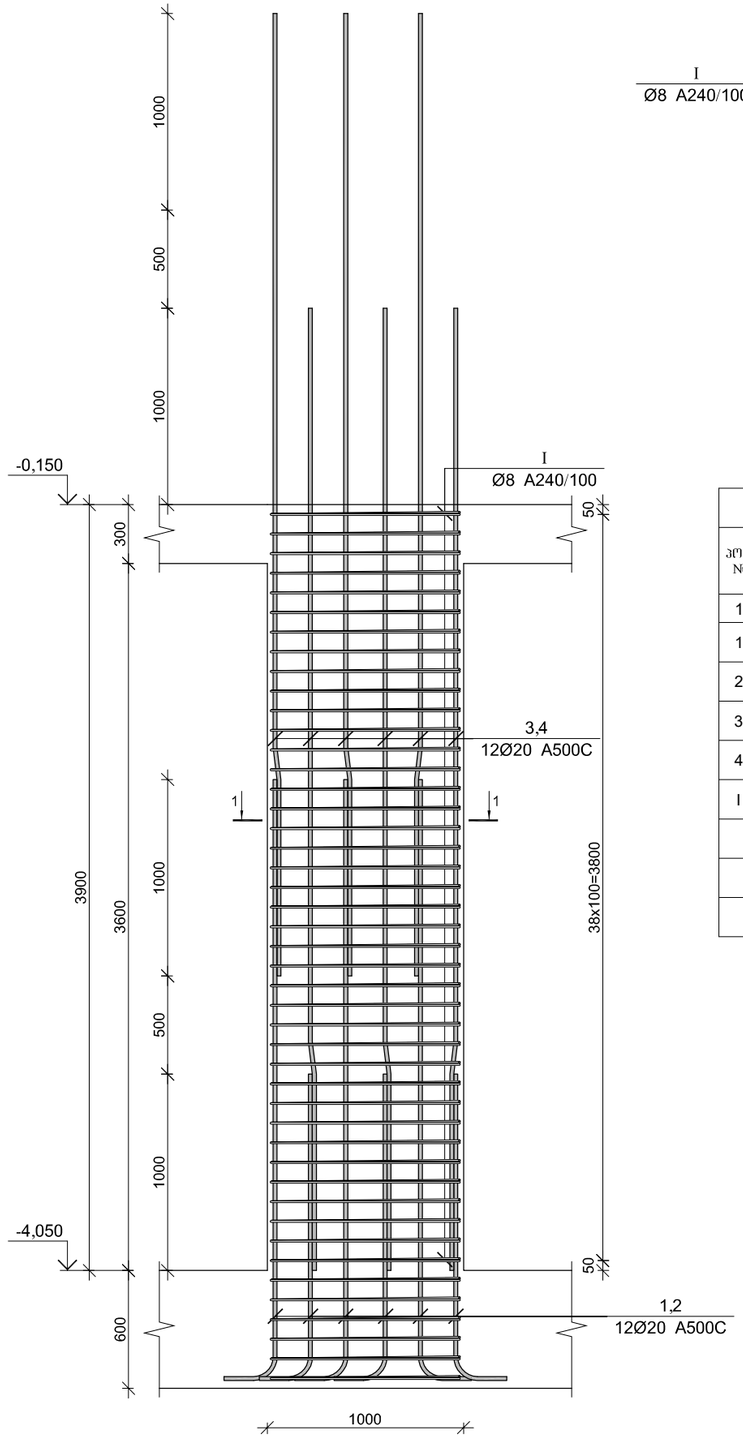

კვეთი 1-1

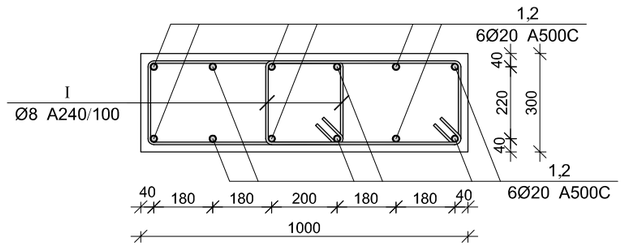

მონ. რ/ბ პილონის პლ–2-ის სპეციფიკაცია

არმატურის სპეციფიკაცია					არმატურის ამოკრეფა					ბეტონი B 25
პოზ. №	Ø	L მმ.	n ცალი	Ln მ.	Ø	∑ Ln მ.	პარამეტრ. ჯამური წონა კგ.	წონა კგ. A240	წონა კგ. A500C	V; მ³
1	2	3	4	5	6	7	8	9	10	11
1	20 A500C	3250	6	19.50	8 A240	148.20	0.39	58.48		1.17
2	20 A500C	1750	6	10.50	20 A500C	79.80	2.47		196.80	
3	20 A500C	4900	6	29.40						
4	20 A500C	3400	6	20.40						
I	8 A240	1900	78	148.20						
							∑	58.48	196.80	1.17
						n=	3	175.43	590.40	3.51
									218.19	კგ/მ³

პოზ.	Ø [მმ.]	ესკიზი [მმ.]	სიგრძე [მმ.]
①	Ø20	3050, 200	3250
②	Ø20	1550, 200	1750
③	Ø20	1000, 7°, 165, 3735	4900
④	Ø20	1000, 7°, 165, 2235	3400
Ⅰ	Ø8	600, 250, 250, 600	1900

CAPITELI GROUP

კაპიტელი ჯგუფი
სამშენებლო კომპანია
Capiteli group
ENGINEERING COMPANY

პროექტის დასახელება

მულტიფუნქციური ცენტრი
"დანიური სახლი"

პროექტის მისამართი

ქ. თბილისი, მ. კოსტავას №70

დამკვეთი

სტადია	მუშა ტიპი	განმარტება
მპ	2021.03.27	
დაკვეთის №		

CAD DWG ფაილი sqemebi da armireba bolo.dwg

დირექტორი:		ა. კორტავა
მთ. კონსტრუქტორი:		გ. ოქროშიძე
შემსრულა		ნ. ხუციშვილი
საავტორო უფლებები		კაპიტელი ჯგუფი

ნახაზის დასახელება

მონ. რ/ბ პილონის პლ-2-ის არმირება

Კ-30

A3

მონ. რ/ბ პილონის პლ-3-ის არმირება

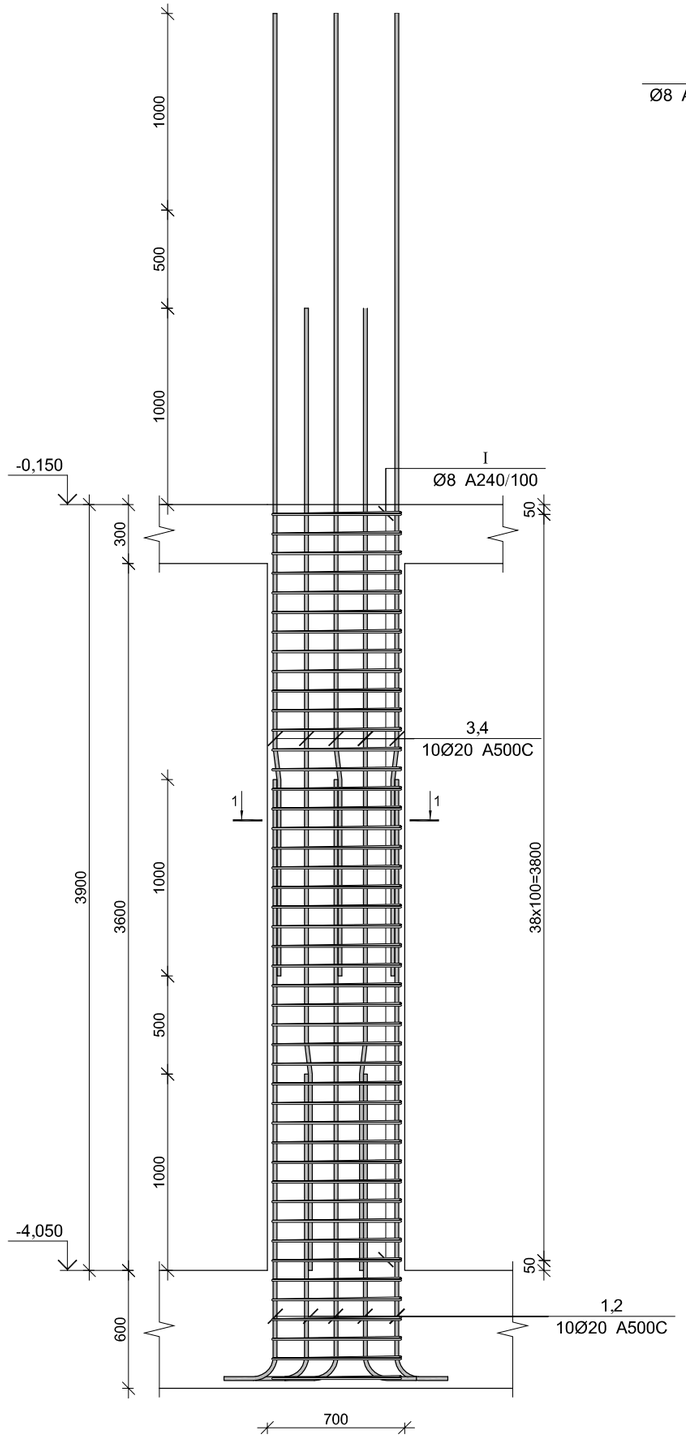

კვეთი 1-1

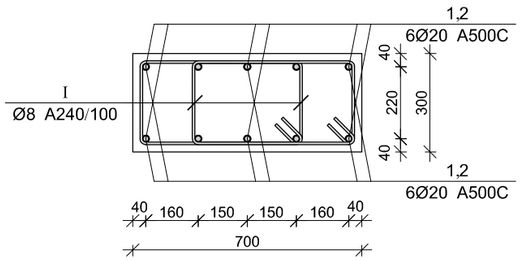

მონ. რ/ბ პილონის პლ–3-ის სპეციფიკაცია

არმატურის სპეციფიკაცია					არმატურის ამოკრეფა					ბეტონი B 25
პოზ. №	Ø	L მმ.	n ცალი	Ln მ.	Ø	∑ Ln მ.	არამეტ. წონა კგ.	წონა კგ. A240	წონა კგ. A500C	V; მ³
1	2	3	4	5	6	7	8	9	10	11
1	20 A500C	3250	5	16.25	8 A240	132.60	0.39	52.32		0.82
2	20 A500C	1750	5	8.75	20 A500C	66.50	2.47		164.00	
3	20 A500C	4900	5	24.50						
4	20 A500C	3400	5	17.00						
I	8 A240	1700	78	132.60						
							∑	52.32	164.00	0.82
						n=	1	52.32	164.00	0.82
									264.13	კგ/მ³

პოზ.	Ø [მმ.]	ესკიზი [მმ.]	სიგრძე [მმ.]
①	Ø20	3050, 200	3250
②	Ø20	1550, 200	1750
③	Ø20	1000, 7°, 165, 3735	4900
④	Ø20	1000, 7°, 165, 2235	3400
Ⅰ	Ø8	500, 150, 250, 250, 500	1700

CAPITELI GROUP

კაპიტელი ჯგუფი
სამშენებლო კომპანია
Capiteli group
ENGINEERING COMPANY

პროექტის დასახელება

მულტიფუნქციური ცენტრი
"დანიური სახლი"

პროექტის მისამართი

ქ. თბილისი, მ. კოსტავას №70

დამკვეთი

სტადია	მთარიღი	განმარტება
მპ	2021.03.27	

დაკვეთის №

CAD DWG ფაილი sqemebi da armireba bolo.dwg

დირექტორი:		ა. კორტავა
მთ. კონსტრუქტორი:		გ. ოქროშიძე
შესრულა		ნ. ხუციშვილი

საავტორო უფლებები კაპიტელი ჯგუფი

ნახაზის დასახელება

მონ. რ/ბ პილონის პლ-3-ის არმირება

კ-31

A3

მონ. რ/ბ პილონის პლ-4-ის არმირება

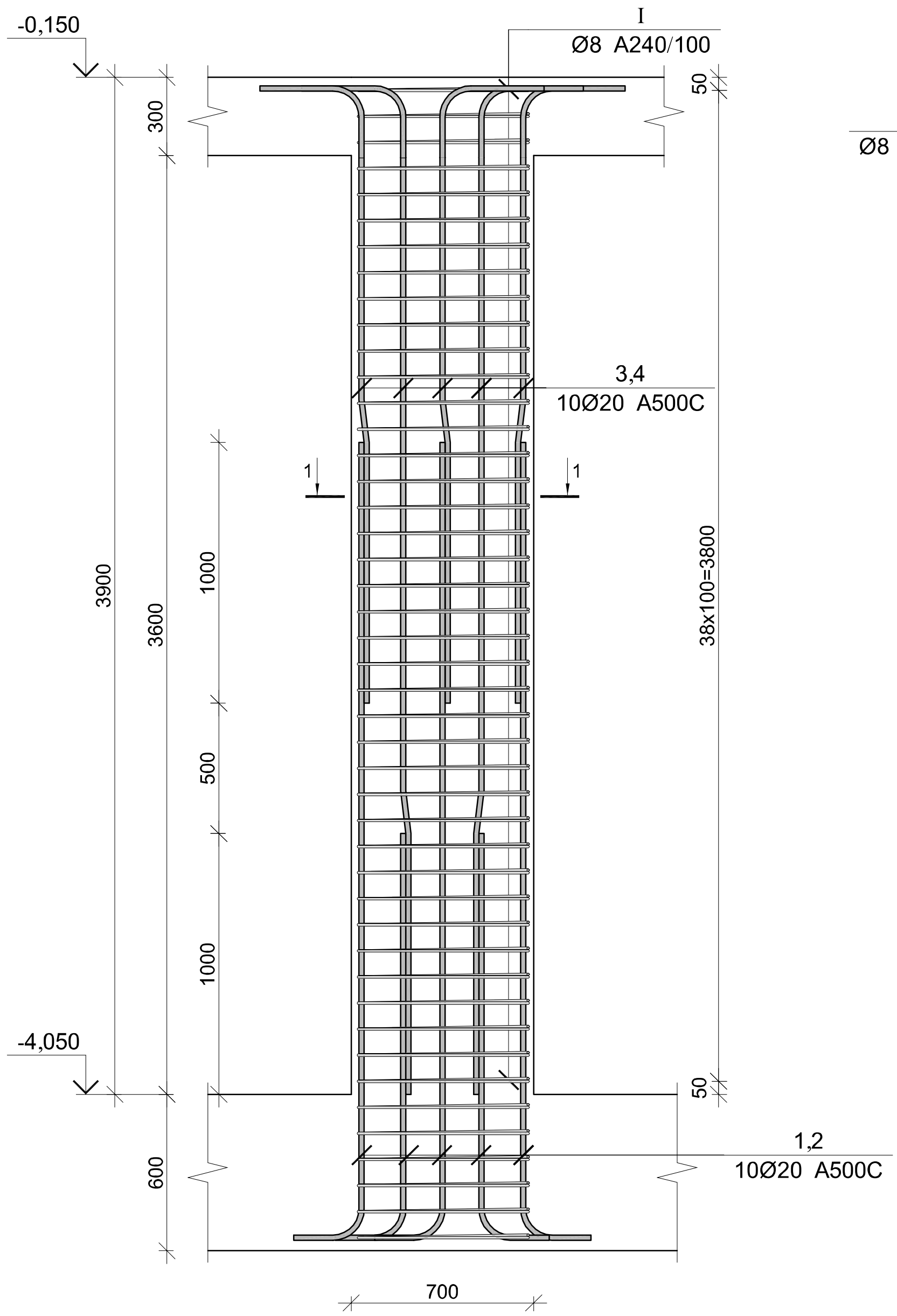

კვეთი 1-1

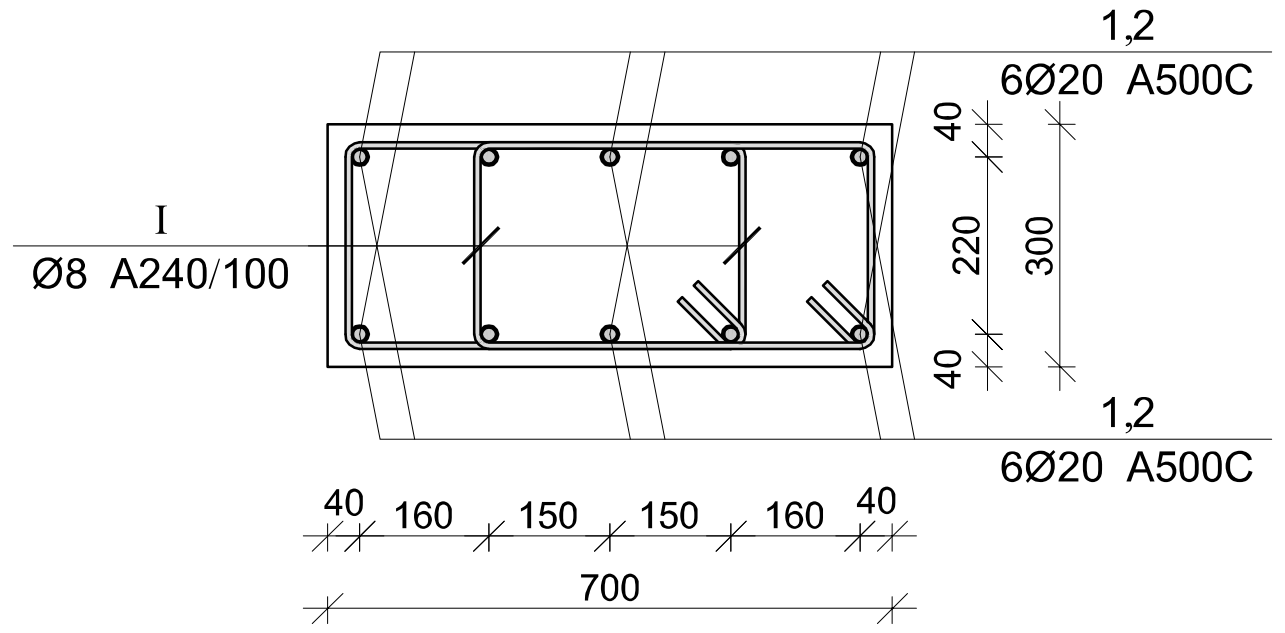

პოზ.	Φ [მმ.]	ესკიზი [მმ.]	სიგრძე [მმ.]
1	Ø20	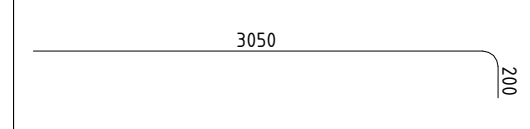	3250
2	Ø20	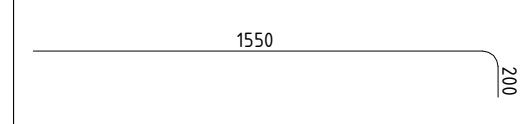	1750
3	Ø20	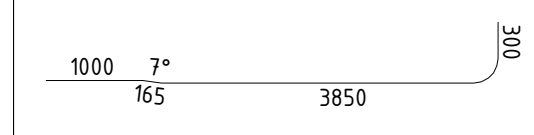	5315
4	Ø20	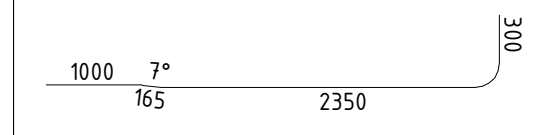	3815
I	Ø8	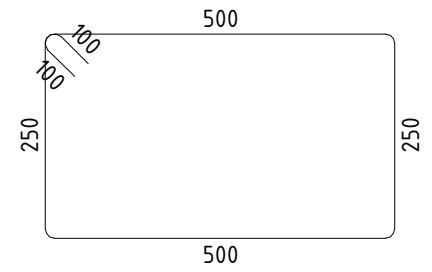	1700

მონ. რ/ბ პილონის პლ–4-ის სპეციფიკაცია

არმატურის სპეციფიკაცია					არმატურის ამოკრეფა					ბეტონი B 25
პოზ. №	Ø	L მმ.	n ცალი	Ln მ.	Ø	∑ Ln მ.	გრძივი მეტრის წონა კგ.	წონა კგ. A240	წონა კგ. A500C	V; $მ^3$
1	2	3	4	5	6	7	8	9	10	11
1	20 A500C	3250	5	16.25	8 A240	132.60	0.39	52.32		0.82
2	20 A500C	1750	5	8.75	20 A500C	70.65	2.47		174.23	
3	20 A500C	5315	5	26.58						
4	20 A500C	3815	5	19.08						
I	8 A240	1700	78	132.60						
							∑	52.32	174.23	0.82
						n=	2	104.64	348.47	1.64
									276.63	$კგ/მ^3$

კაპიტელი ჯგუფი
საპროექტო კომპანია
Capiteli group
ENGINEERING COMPANY

პროექტის დასახელება
მულტიფუნქციური ცენტრი "დანიური სახლი"

პროექტის მისამართი
ქ. თბილისი, მ. კოსტავას №70

დამკვეთი

სტადია	თარიღი	განმარტება
მპ	2021.03.27	

დაკვეთის №

CAD DWG ფაილი sqemebi da armireba bolo.dwg

დირექტორი: ა. კორტავა
მთ. კონსტრუქტორი: გ. ოქროშიძე
შეასრულა ნ. ხუბულავა

საავტორო უფლებები კაპიტელი ჯგუფი

ნახაზის დასახელება
მონ. რ/ბ პილონის პლ-4-ის არმირება

A3

მონ. რ/ბ სვეტის სვ-4-ის არმირება

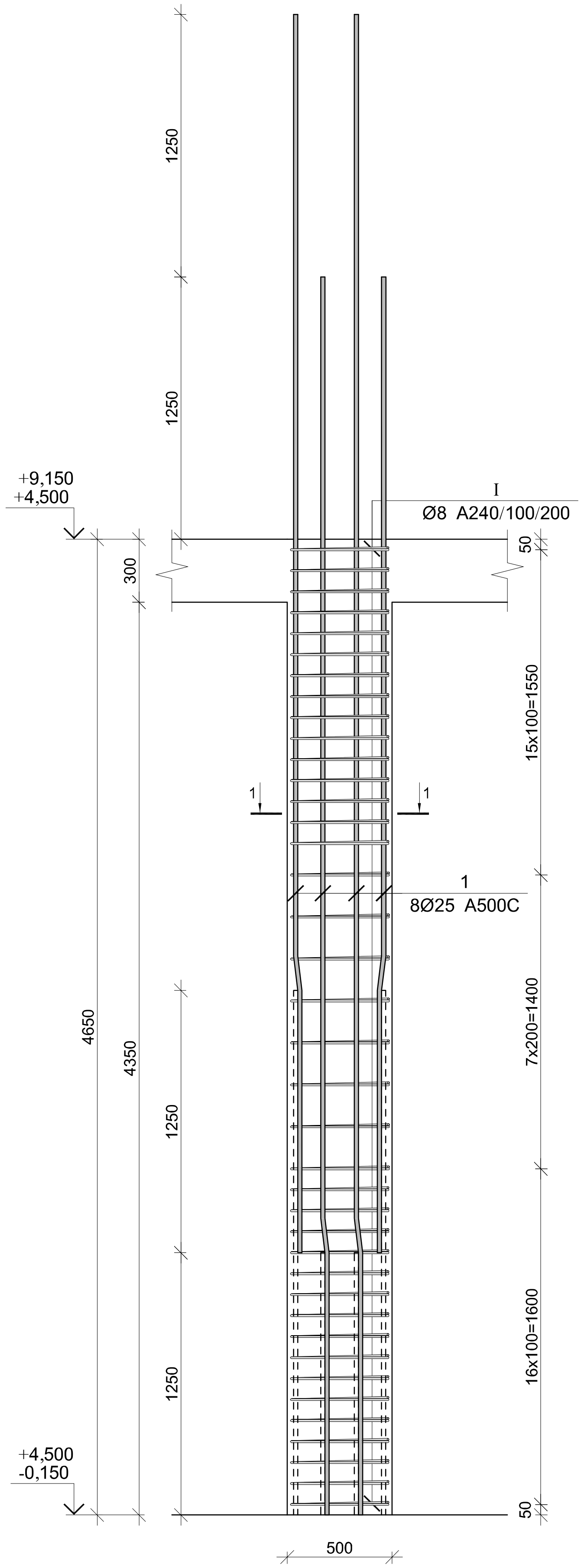

კვეთი 1-1

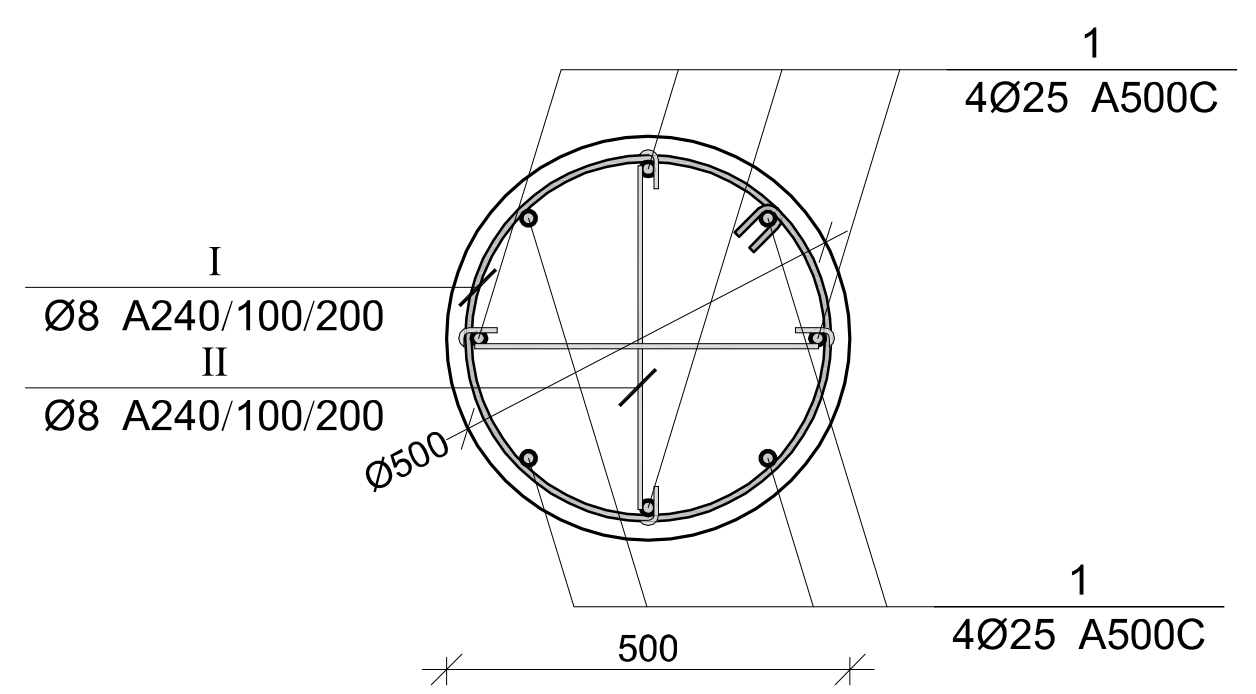

პოზ.	Φ [მმ.]	ესკიზი [მმ.]	სიგრძე [მმ.]
1	Ø25		5900
I	Ø8	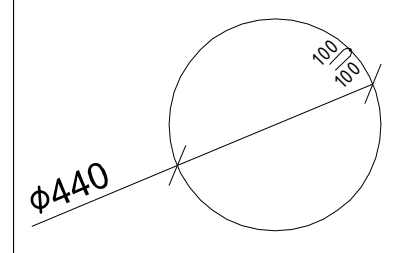	1600
II	ϕ8	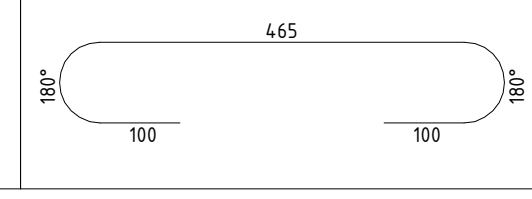	665

მონ. რ/ბ სვეტის სვ-4-ის სპეციფიკაცია

არმატურის სპეციფიკაცია					არმატურის ამოკრეფა					ბეტონი B 25
პოზ. №	Ø	L მმ.	n ცალი	Ln მ.	Ø	∑Ln მ.	გრძივი მეტრის წონა კგ.	წონა კგ. A240	წონა კგ. A500C	V; მ³
1	2	3	4	5	6	7	8	9	10	11
1	25 A500C	5900	8	47.20	8 A240	114.27	0.39	45.09		0.91
I	8 A240	1600	39	62.40	25 A500C	47.20	3.85		181.88	
II	8 A240	665	78	51.87						
							∑	45.09	181.88	0.91
						n=	10	450.89	1818.79	9.13
									248.65	კგ/მ³

კაპიტელი ჯგუფი
Capiteli group
ENGINEERING COMPANY
CAPITELI GROUP

პროექტის დასახელება
მულტიფუნქციური ცენტრი "დანიური სახლი"

პროექტის მისამართი
ქ. თბილისი, მ. კოსტავას №70

დამკვეთი

სტადია	თარიღი	განმარტება
მპ	2021.03.27	

დაკვეთის №

CAD DWG ფაილი sqemebi da armireba bolo.dwg

დირექტორი: ა. კორტავა
მთ. კონსტრუქტორი: გ. ოქროშიძე
შეასრულა ნ. ხუბულავა

საავტორო უფლებები კაპიტელი ჯგუფი

ნახაზის დასახელება
მონ. რ/ბ სვეტის სვ-4-ის არმირება

A3

მონ. რ/ბ პილონის პლ-5-ის არმირება

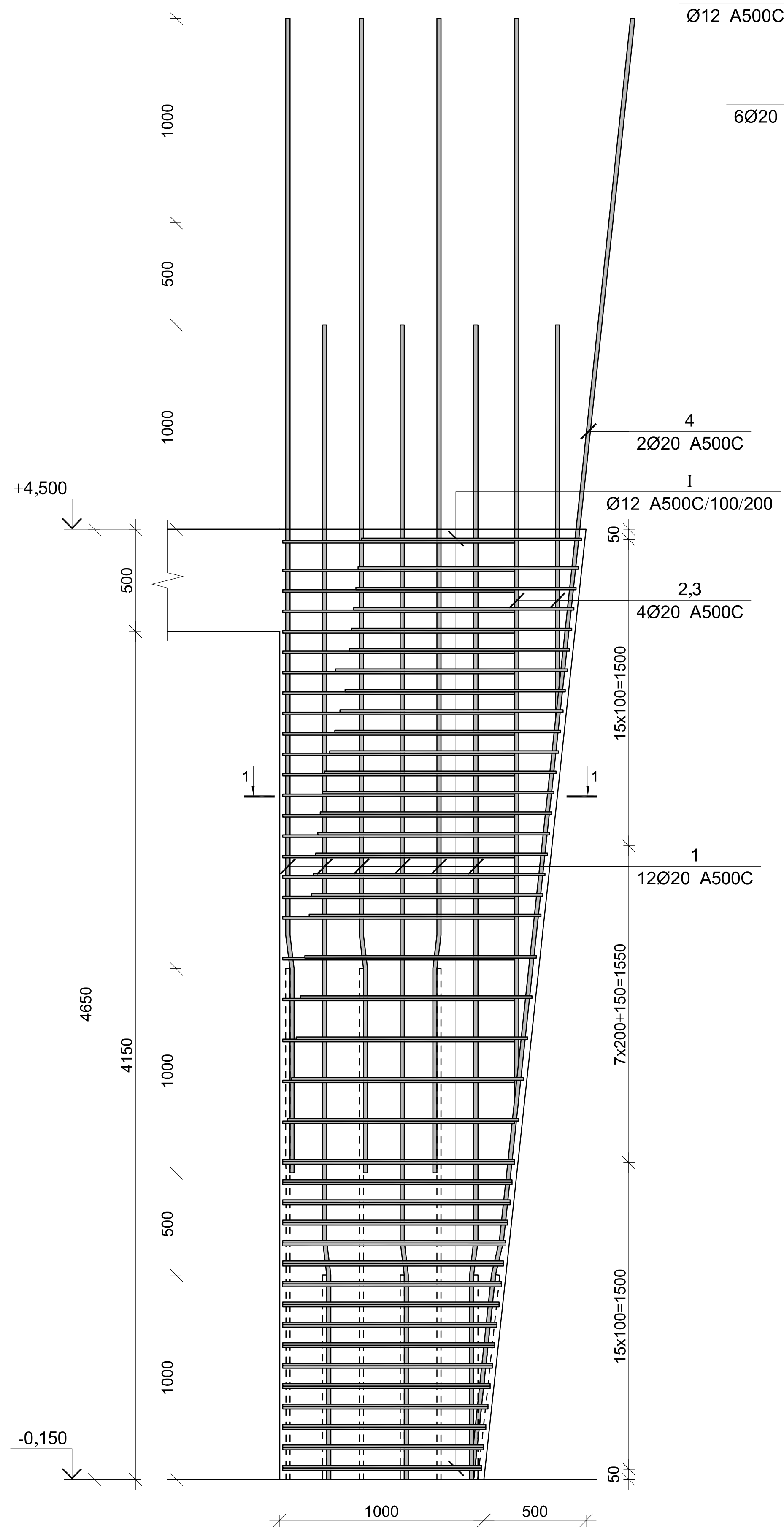

კვეთი 1-1

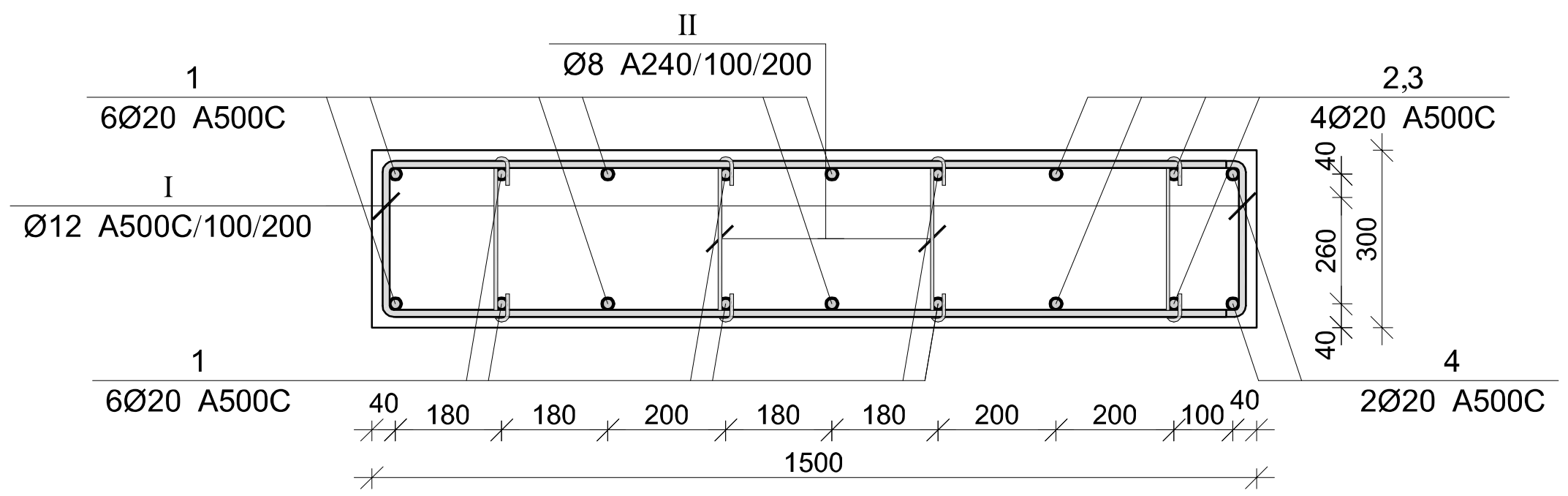

პოზ.	Φ [მმ.]	ესკიზი [მმ.]	სიგრძე [მმ.]
1	Ø20	1000 7° 165 4485	5650
2	Ø20	700 6° 5250	5950
3	Ø20	3750 6° 1900	5650
4	Ø20	1000 7° 150 6000	7150
I	Ø12	1000 250 1000	2250
II	Ø8	270 180° 100 100 180°	470

მონ. რ/ბ პილონის პლ–5-ის სპეციფიკაცია

არმატურის სპეციფიკაცია					არმატურის ამოკრეფა					ბეტონი B 25
პოზ. №	Ø	L მმ.	n ცალი	Ln მ.	Ø	∑ Ln მ.	გრძივი მეტრის წონა კგ.	წონა კგ. A240	წონა კგ. A500C	V; მ³
1	2	3	4	5	6	7	8	9	10	11
1	20 A500C	5650	12	67.80	8 A240	73.32	0.39	28.93		1.74
2	20 A500C	5950	2	11.90	12 A500C	148.12	0.89		131.51	
3	20 A500C	5650	2	11.30	20 A500C	105.30	2.47		259.69	
4	20 A500C	7150	2	14.30						
I	12 A500C	1899	78	148.12						
I	8 A240	470	156	73.32						
							∑	28.93	391.19	1.74
						n=	1	28.93	391.19	1.74
									240.93	კგ/მ³

კაპიტელი ჯგუფი
საინჟინრო კომპანია
CAPITELI GROUP
Capiteli group
ENGINEERING COMPANY

პროექტის დასახელება
მულტიფუნქციური ცენტრი
"დანიური სახლი"

პროექტის მისამართი
ქ. თბილისი, მ. კოსტავას №70

დამკვეთი

სტადია	თარიღი	განმარტება
მპ	2021.03.27	

დაკვეთის №

CAD DWG ფაილი sqemebi da armireba bolo.dwg

დირექტორი: ა. კორტავა
მთ. კონსტრუქტორი: გ. ოქროშიძე
შეასრულა ნ. ხუბულავა

საავტორო უფლებები კაპიტელი ჯგუფი

ნახაზის დასახელება
მონ. რ/ბ პილონის პლ-5-ის არმირება

კ-34

A3

მონ. რ/ბ პილონის პლ-6-ის არმირება

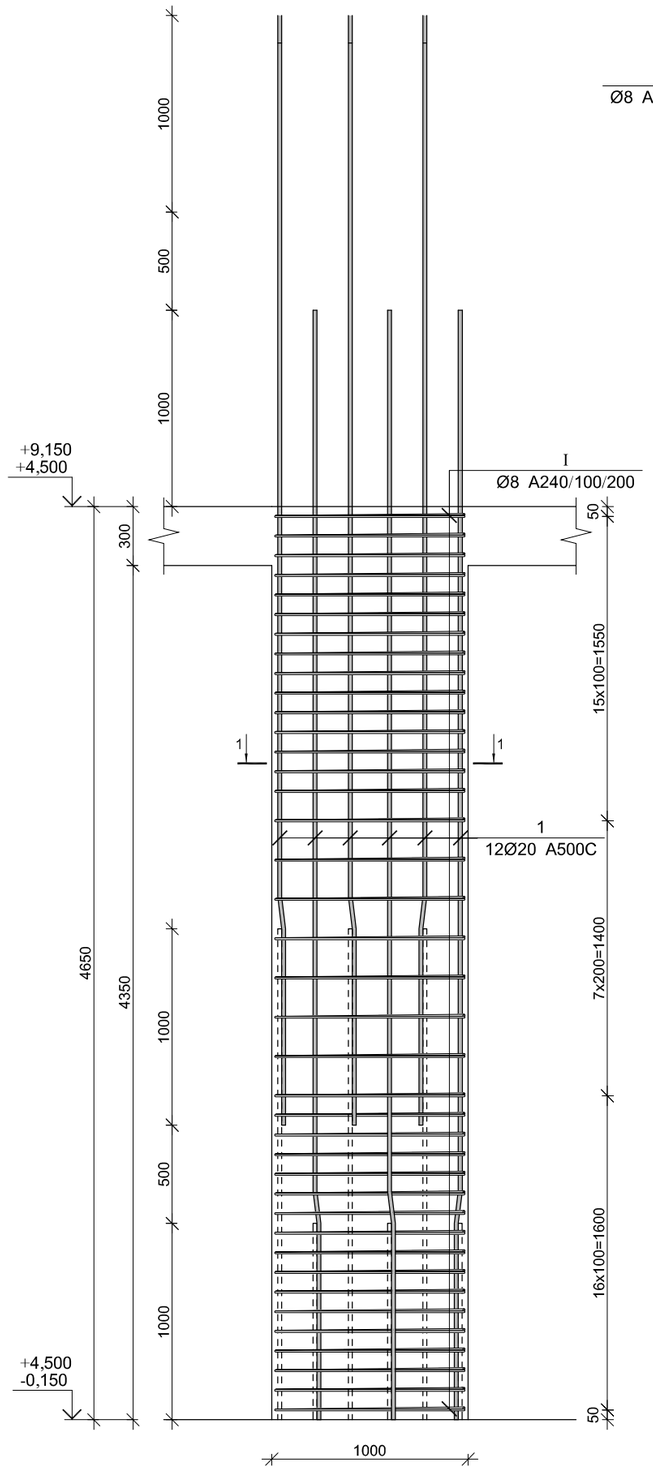

კვეთი 1-1

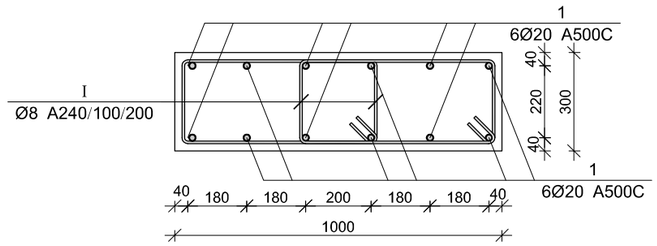

პოზ.	Ø [მმ.]	ესკიზი [მმ.]	სიგრძე [მმ.]
1	Ø20		5650
I	Ø8	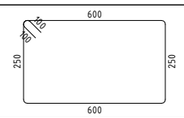	1900

მონ. რ/ბ პილონის პლ–6-ის სპეციფიკაცია

არმატურის სპეციფიკაცია					არმატურის ამოკრეფა					ბეტონი B 25
პოზ. №	Ø	L მმ.	n ცალი	Ln მ.	Ø	∑ Ln მ.	არაგეგმ. მეტრამდ. წონა კგ.	წონა კგ. A240	წონა კგ. A500C	V; მ³
1	2	3	4	5	6	7	8	9	10	11
1	20 A500C	5650	12	67.80	8 A240	148.20	0.39	58.48		1.40
I	8 A240	1900	78	148.20	20 A500C	67.80	2.47		167.21	
							∑	58.48	167.21	1.40
						n=	6	350.86	1003.23	8.37
									161.78	კგ/მ³

კაპიტელი ჯგუფი
სამშენებლო კომპანია
Capiteli group
ENGINEERING COMPANY

პროექტის დასახელება
მულტიფუნქციური ცენტრი
"დანიური სახლი"

პროექტის მისამართი
ქ. თბილისი, მ. კოსტავას №70

დამკვეთი

სტადია	ოპერილი	განმარტება
მპ	2021.03.27	

დაკვეთის №

CAD DWG ფაილი sqemebi da armireba bolo.dwg

დირექტორი: ა. კორტავა

მთ. კონსტრუქტორი: გ. ოქროშიძე

შესრულა: ნ. ხუციშვილი

საავტორო უფლებები კაპიტელი ჯგუფი

ნახაზის დასახელება

მონ. რ/ბ პილონის პლ-6-ის არმირება

Კ-35

A3

მონ. რ/ბ პილონის პლ-7-ის არმირება

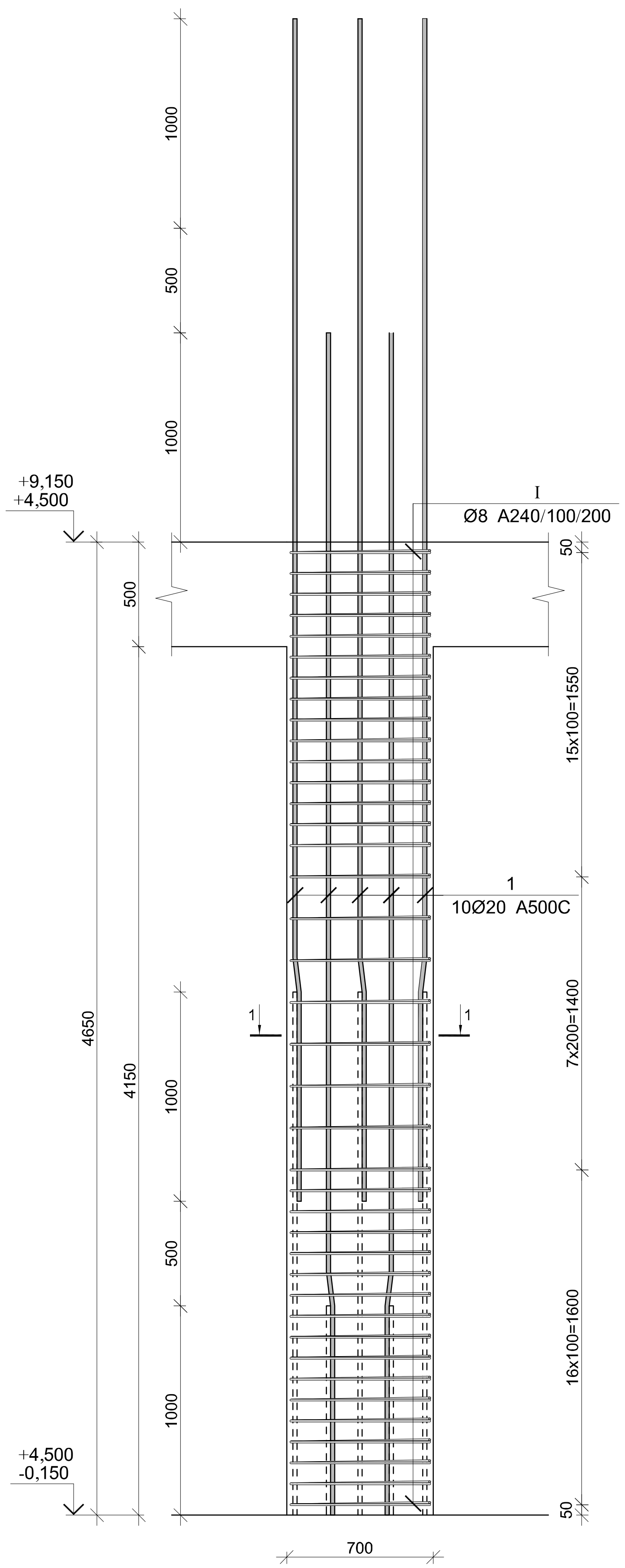

კვეთი 1-1

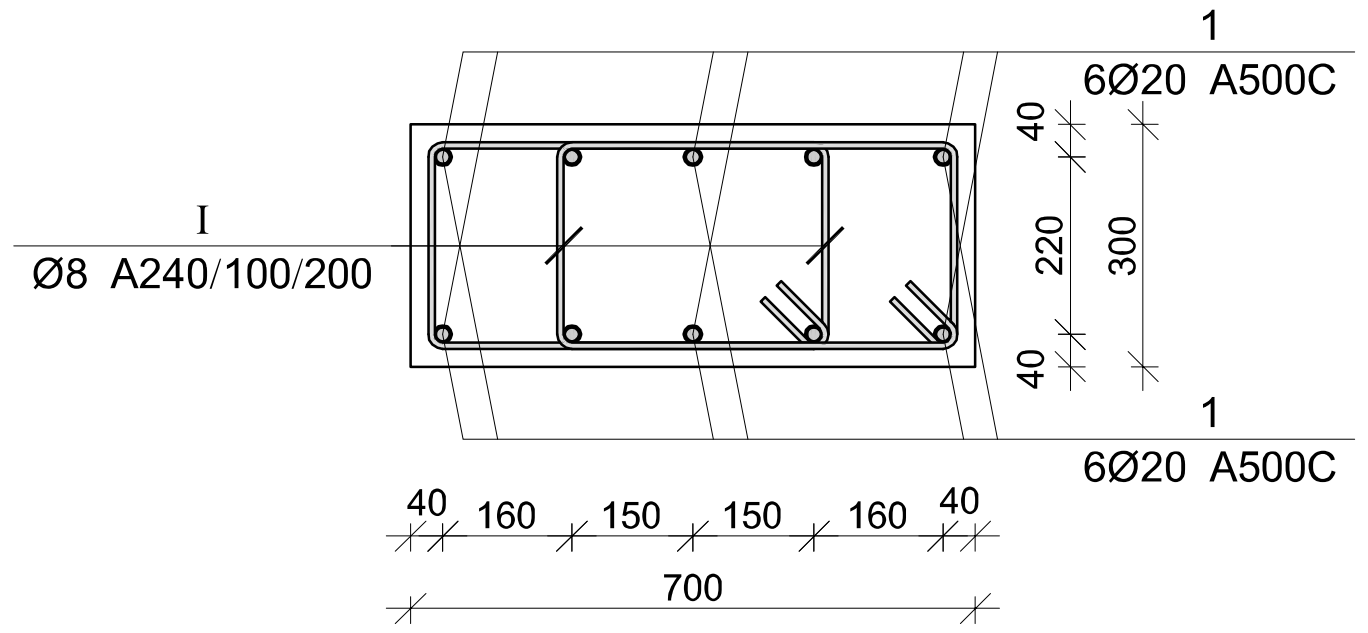

პოზ.	Φ [მმ.]	ესკიზი [მმ.]	სიგრძე [მმ.]
1	Ø20	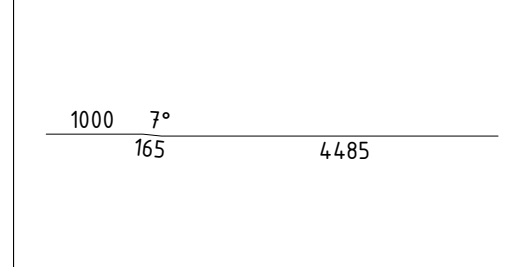	5650
I	Ø8	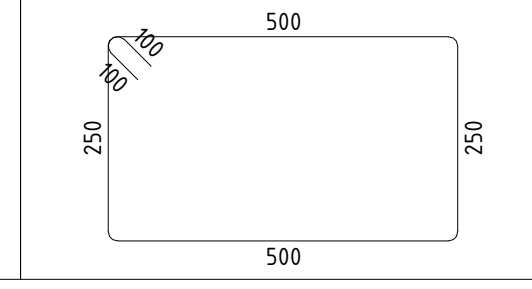	1700

მონ. რ/ბ პილონის პლ–7-ის სპეციფიკაცია

არმატურის სპეციფიკაცია					არმატურის ამოკრეფა					ბეტონი B 25
პოზ. №	Ø	L მმ.	n ცალი	Ln მ.	Ø	∑Ln მ.	გრძივი მეტრის წონა კგ.	წონა კგ. A240	წონა კგ. A500C	V; მ³
1	2	3	4	5	6	7	8	9	10	11
1	20 A500C	5650	10	56.50	8 A240	148.20	0.39	58.48		0.98
I	8 A240	1900	78	148.20	20 A500C	56.50	2.47		139.34	
							∑	58.48	139.34	0.98
						n=	2	116.95	278.68	1.95
									202.58	კგ/მ³

კაპიტელი ჯგუფი
საპროექტო კომპანია
CAPITELI GROUP
Capiteli group
ENGINEERING COMPANY

პროექტის დასახელება
მულტიფუნქციური ცენტრი "დანიური სახლი"

პროექტის მისამართი
ქ. თბილისი, მ. კოსტავას №70

დამკვეთი

სტადია	თარიღი	განმარტება
მპ	2021.03.27	

დაკვეთის №

CAD DWG ფაილი sqemebi da armireba bolo.dwg

დირექტორი: ა. კორტავა
მთ. კონსტრუქტორი: გ. ოქროშიძე
შეასრულა ნ. ხუბულავა

საავტორო უფლებები კაპიტელი ჯგუფი

ნახაზის დასახელება
მონ. რ/ბ პილონის პლ-7-ის არმირება

კ-36

A3

მონ. რ/ბ პილონის პლ-8-ის არმირება

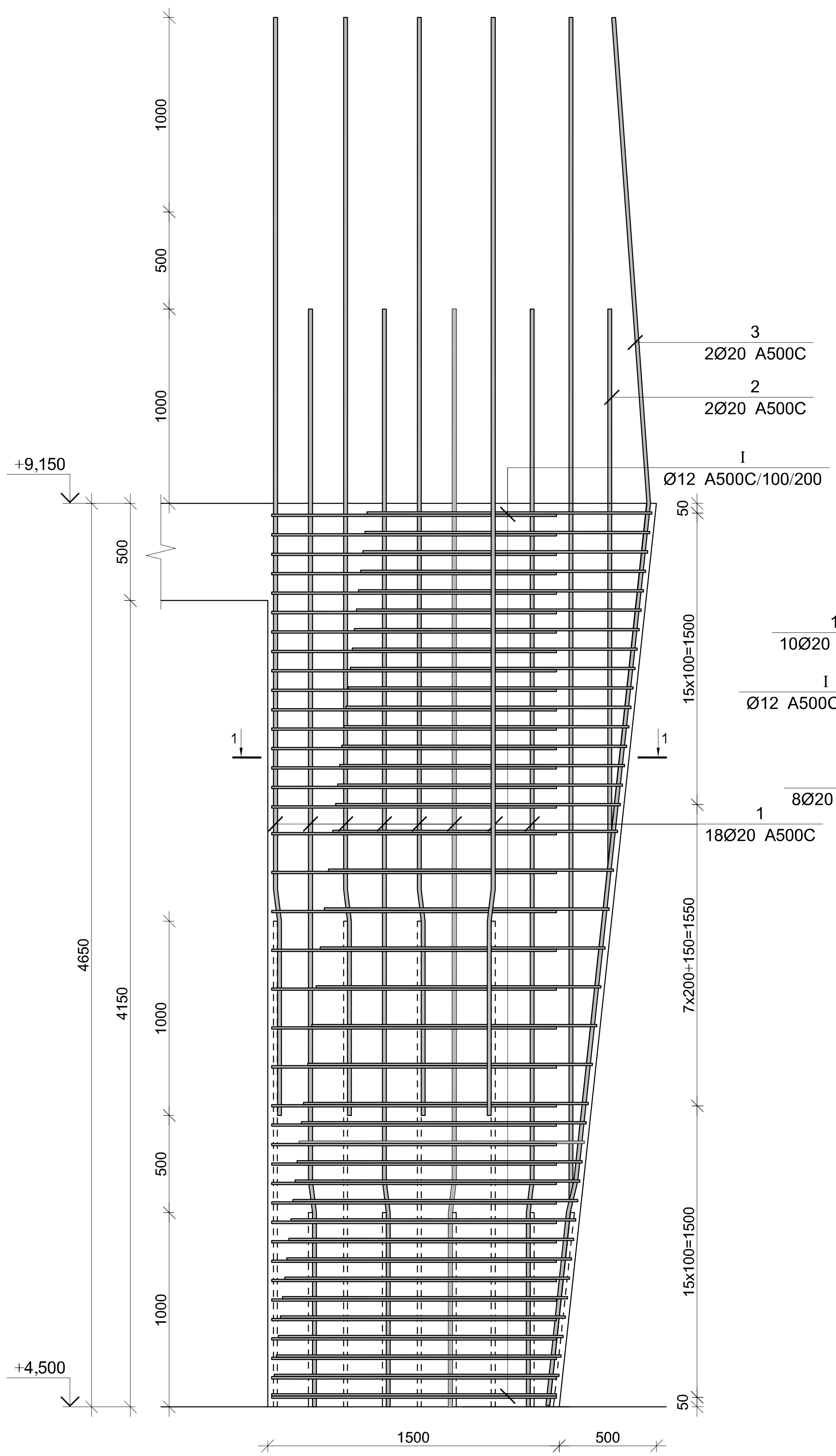

კვეთი 1-1

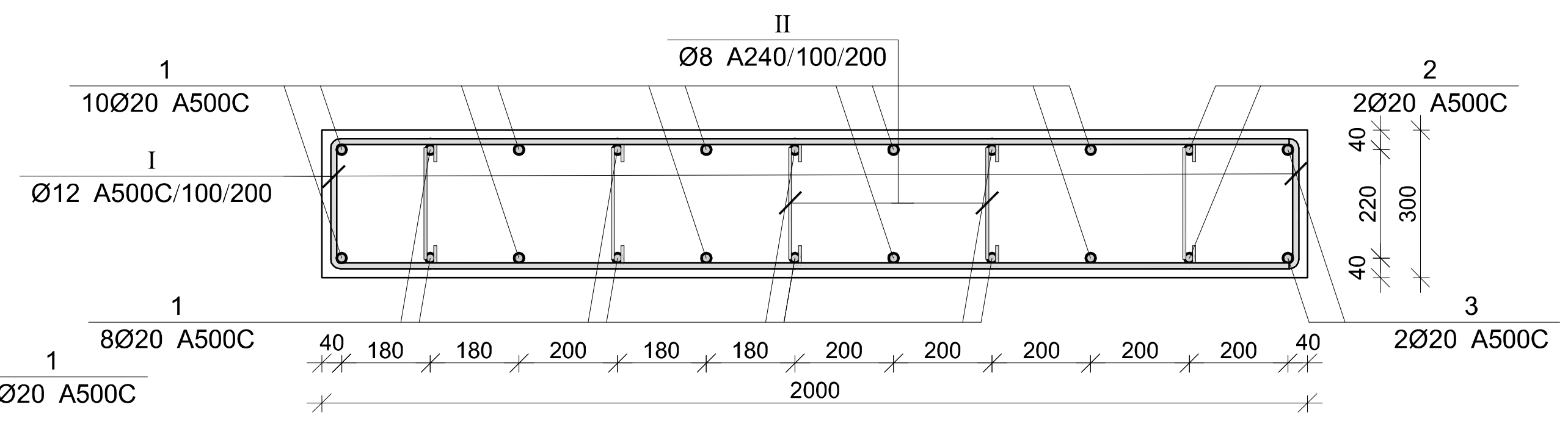

პოზ.	Φ [მმ.]	ესკიზი [მმ.]	სიგრძე [მმ.]
①	Ø20	1000 7° 165 4485	5650
②	Ø20	1000 7° 165 1650 2850	5665
③	Ø20	1000 7° 165 3500 2500	7165
Ⓘ	Ø12	1450 250 1450	3150
Ⓘⓘ	Ø8	230 180° 100 100 180°	470

მონ. რ/ბ პილონის პლ–8-ის სპეციფიკაცია

არმატურის სპეციფიკაცია					არმატურის ამოკრეფა					ბეტონი B 25
პოზ. №	Ø	L მმ.	n ცალი	Ln მ.	Ø	∑Ln მ.	გრძივი მეტრის წონა კგ.	წონა კგ. A240	წონა კგ. A500C	V; მ³
1	2	3	4	5	6	7	8	9	10	11
1	20 A500C	5650	18	101.70	8 A240	73.32	0.39	28.93		2.44
2	20 A500C	5665	2	11.33	12 A500C	245.70	0.89		218.14	
3	20 A500C	7165	2	14.33	20 A500C	127.36	2.47		314.09	
I	12 A500C	3150	78	245.70						
I	8 A240	470	156	73.32						
							∑	28.93	532.23	2.44
						n=	1	28.93	532.23	2.44
									229.86	კგ/მ³

CAPITELI GROUP

კაპიტელი ჯგუფი
საინჟინრო კომპანია
Capiteli group
ENGINEERING COMPANY

პროექტის დასახელება
მულტიფუნქციური ცენტრი "დანიური სახლი"

პროექტის მისამართი
ქ. თბილისი, მ. კოსტავას №70

დამკვეთი

სტადია	თარიღი	განმარტება
მპ	2021.03.27	

დაკვეთის №

CAD DWG ფაილი sqemebi da armireba bolo.dwg

დირექტორი: ა. კორტავა

მთ. კონსტრუქტორი: გ. ოქროშიძე

შეასრულა ნ. ხუბულავა

საავტორო უფლებები კაპიტელი ჯგუფი

ნახაზის დასახელება
მონ. რ/ბ პილონის პლ-8-ის არმირება

კ-37

A3

მონ. რ/ბ პილონის პლ-9-ის არმირება

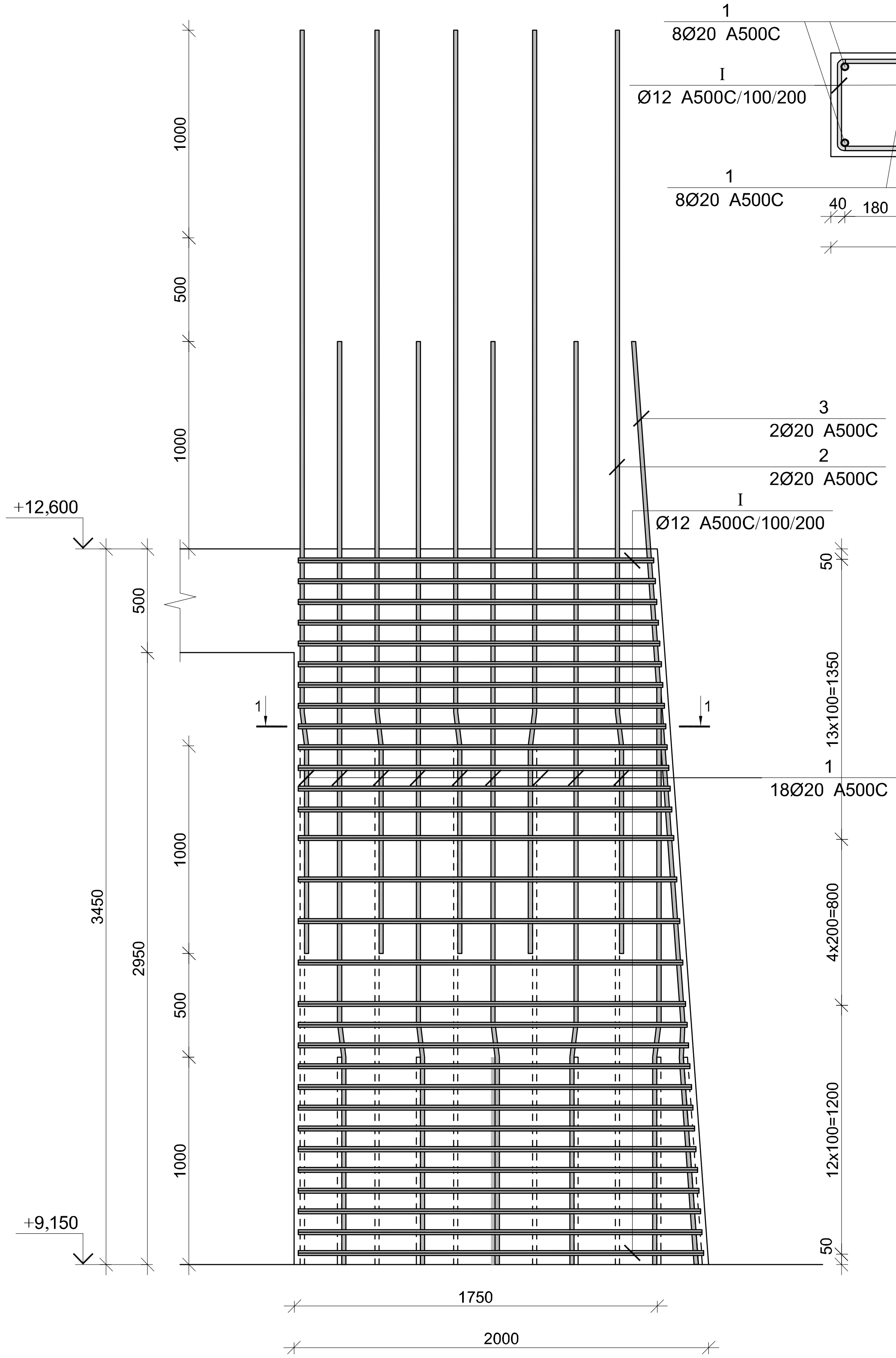

კვეთი 1-1

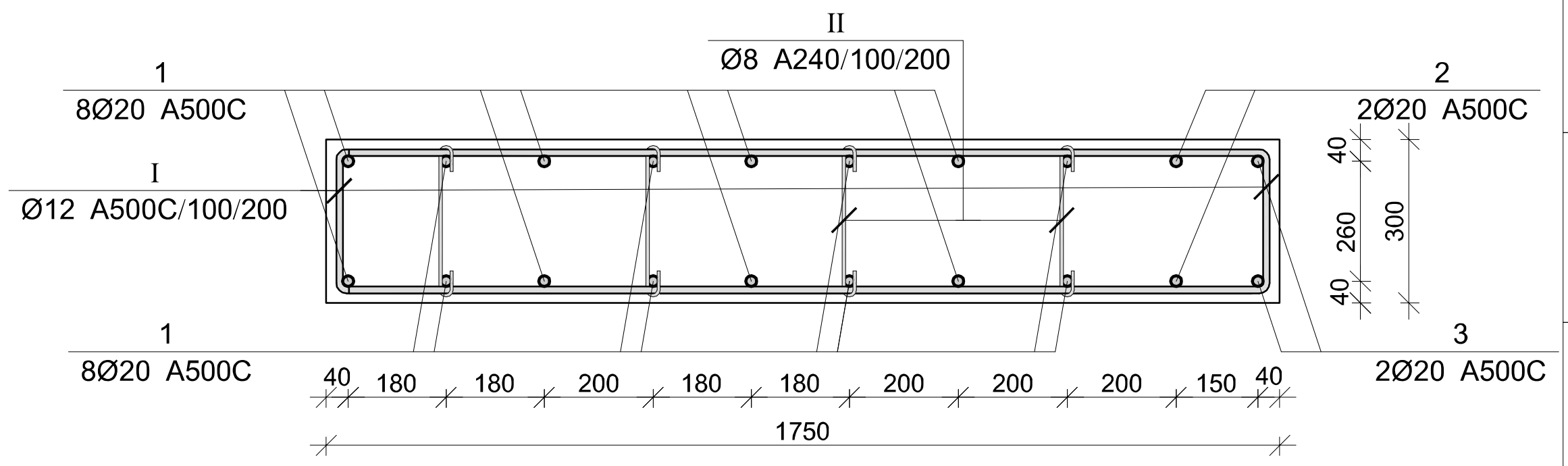

პოზ.	Φ [მმ.]	ესკიზი [მმ.]	სიგრძე [მმ.]
①	Ø20	1000 7° 165 3250	4450
②	Ø20	1000 7° 165 1600 1600	4365
③	Ø20	1000 7° 165 3450	4615
Ⓘ	Ø12	1850 250 1850	3950
Ⓘⓘ	Ø8	270 180° 180° 100 100	470

მონ. რ/ბ პილონის პლ–9-ის სპეციფიკაცია

არმატურის სპეციფიკაცია					არმატურის ამოკრეფა					ბეტონი B 25
პოზ. №	Ø	L მმ.	n ცალი	Ln მ.	Ø	∑Ln მ.	გრძივი მეტრის წონა კგ.	წონა კგ. A240	წონა კგ. A500C	V; $მ^3$
1	2	3	4	5	6	7	8	9	10	11
1	20 A500C	4450	16	71.20	8 A240	56.40	0.39	22.25		1.94
2	20 A500C	4365	2	8.73	12 A500C	237.00	0.89		210.41	
3	20 A500C	4615	2	9.23	20 A500C	89.16	2.47		219.88	
I	12 A500C	3950	60	237.00						
I	8 A240	470	120	56.40						
							∑	22.25	430.29	1.94
						n=	1	22.25	430.29	1.94
									233.08	კგ/$მ^3$

კაპიტელი ჯგუფი
საპროექტო კომპანია
CAPITELI GROUP
Capiteli group
ENGINEERING COMPANY

პროექტის დასახელება
მულტიფუნქციური ცენტრი "დანიური სახლი"

პროექტის მისამართი
ქ. თბილისი, მ. კოსტავას №70

დამკვეთი

სტადია	თარიღი	განმარტება
მპ	2021.03.27	

დაკვეთის №

CAD DWG ფაილი sqemebi da armireba bolo.dwg

დირექტორი: ა. კორტავა
მთ. კონსტრუქტორი: გ. ოქროშიძე
შეასრულა ნ. ხუბულავა

საავტორო უფლებები კაპიტელი ჯგუფი

ნახაზის დასახელება
მონ. რ/ბ პილონის პლ-9-ის არმირება

A3

მონ. რ/ბ სვეტის სვ-5-ის არმირება

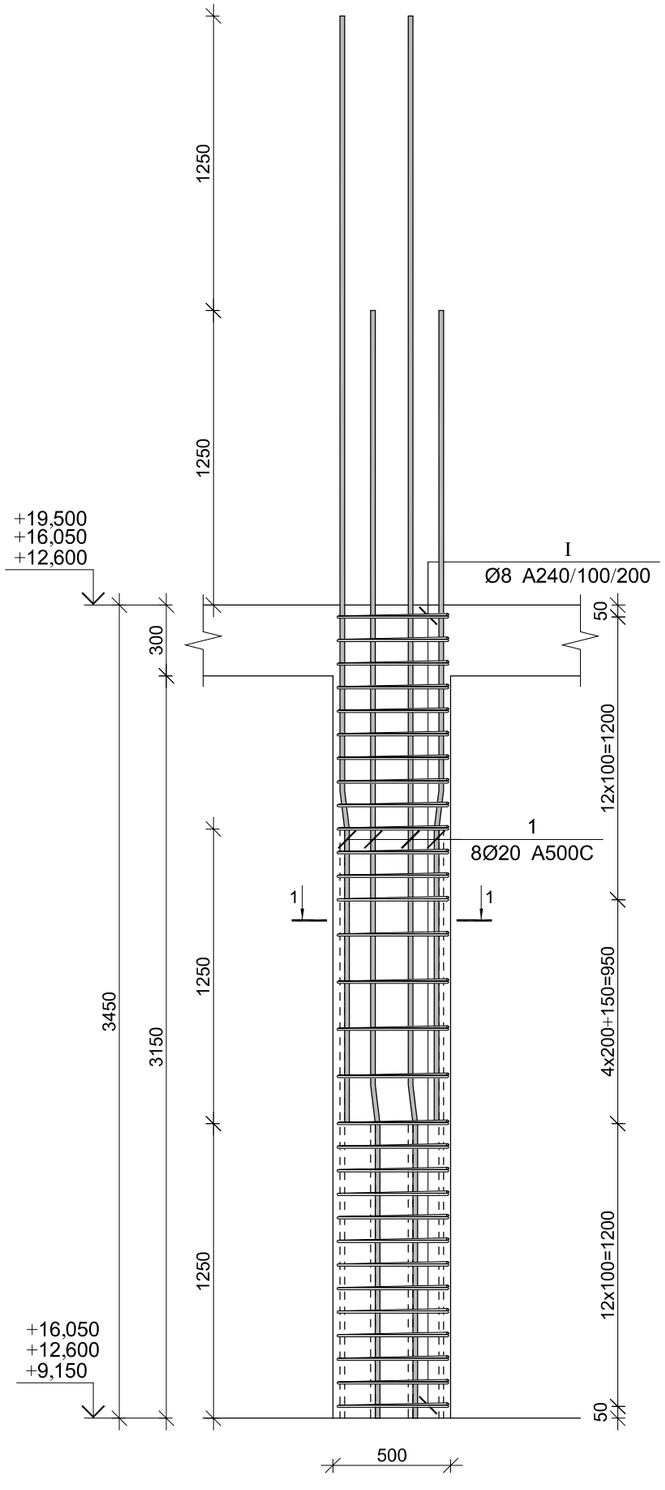

კვეთი 1-1

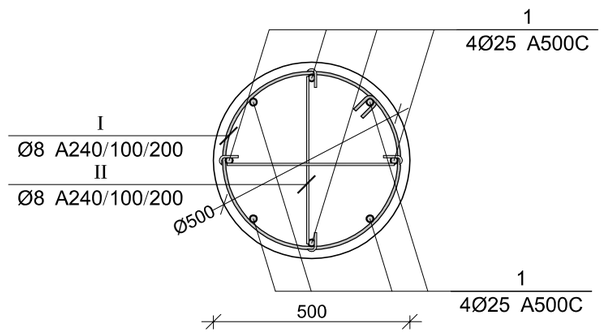

პოზ.	ф [მმ.]	ესკიზი [მმ.]	სიგრძე [მმ.]
1	Ø25	1250 7° 205 3245	4700
I	Ø8	100 100 ф440	1600
II	ø8	465 180° 180° 100 100	665

მონ. რ/ბ სვეტის სვ-5-ის სპეციფიკაცია

არმატურის სპეციფიკაცია					არმატურის ამოკრეფა					ბეტონი B 25
პოზ. №	Ø	L მმ.	n ცალი	Ln მ.	Ø	∑ Ln მ.	პრაქტიკული წონა კგ.	წონა კგ. A240	წონა კგ. A500C	V; მ³
1	2	3	4	5	6	7	8	9	10	11
1	25 A500C	4700	8	37.60	8 A240	87.90	0.39	34.68		0.68
I	8 A240	1600	30	48.00	25 A500C	37.60	3.85		144.89	
II	8 A240	665	60	39.90						
							∑	34.68	144.89	0.68
						n=	15	520.26	2173.30	10.16
									265.15	კგ/მ³

CAPITELI GROUP

კაპიტელი ჯგუფი
საკონტროლო კომპანია
Capiteli group
ENGINEERING COMPANY

პროექტის დასახელება
მულტიფუნქციური ცენტრი
"დანიური სახლი"

პროექტის მისამართი
ქ. თბილისი, მ. კოსტავას №70

დამკვეთი

სტადია	მაარილი	განმარტება
მპ	2021.03.27	

დაკვეთის №

CAD DWG ფაილი sqemebi da armireba bolo.dwg

დირექტორი:		ა. კორტავა
მთ. კონსტრუქტორი:		გ. ოქროშიძე
შეასრულა		ნ. ხუციშვილი

საავტორო უფლებები კაპიტელი ჯგუფი

ნახაზის დასახელება

მონ. რ/ბ სვეტის სვ-5-ის არმირება

კ-39

A3

მონ. რ/ბ პილონის პლ-10-ის არმირება

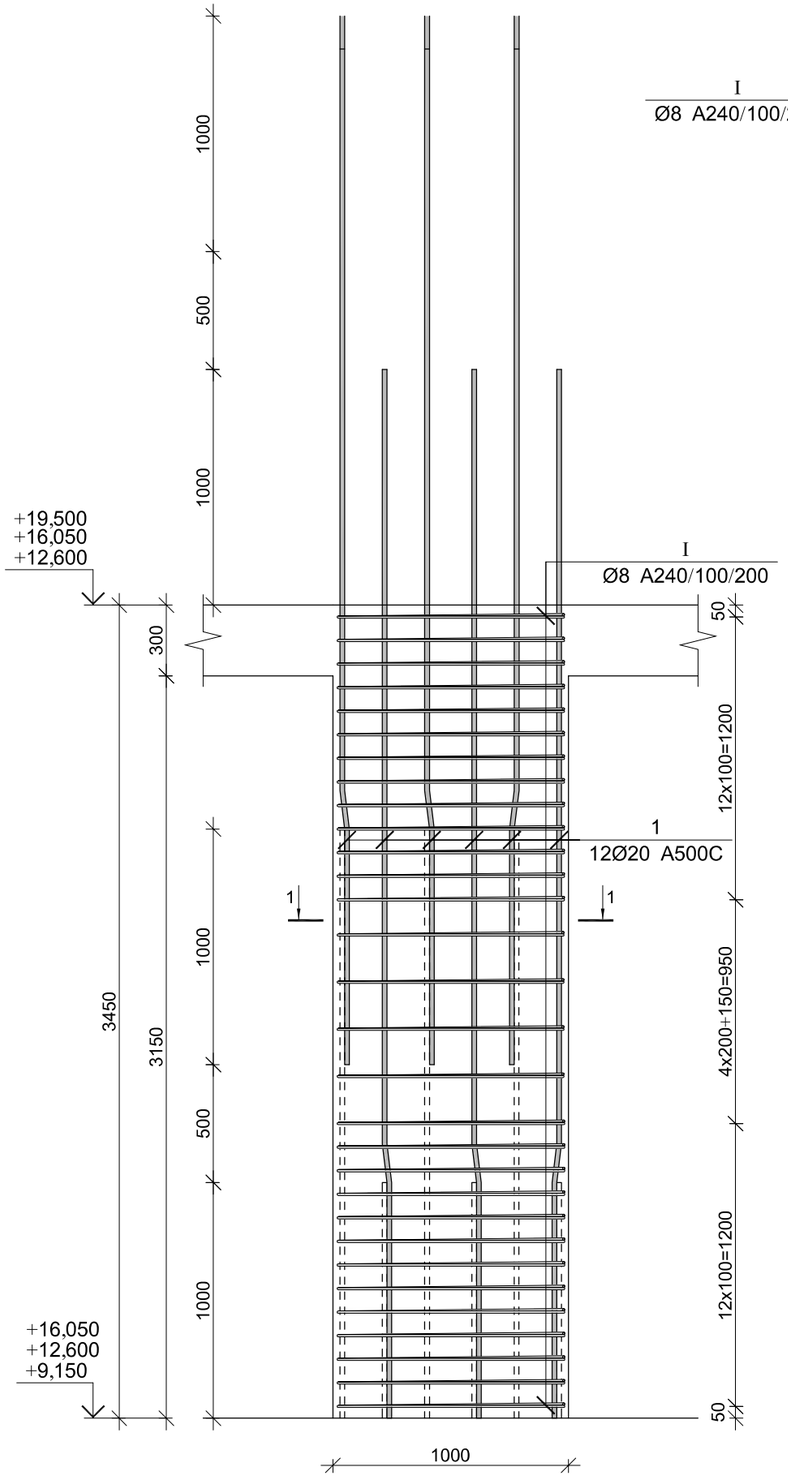

კვეთი 1-1

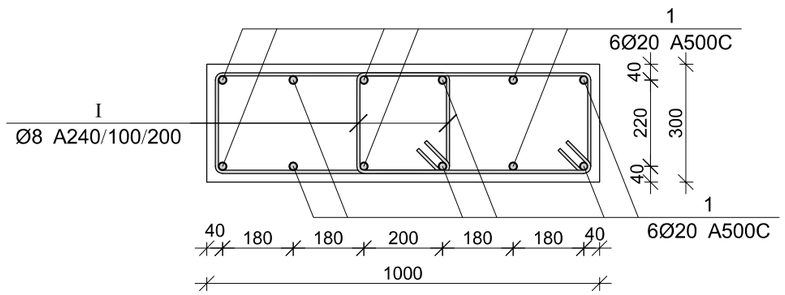

პოზ.	ф [მმ.]	ესკიზი [მმ.]	სიგრძე [მმ.]
①	Ø20	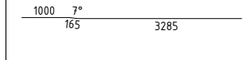	4450
Ⓘ	Ø8	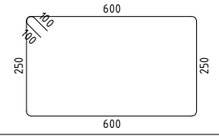	1900

მონ. რ/ბ პილონის პლ–10-ის სპეციფიკაცია

არმატურის სპეციფიკაცია					არმატურის ამოკრეფა					ბეტონი B 25
პოზ. №	Ø	L მმ.	n ცალი	Ln მ.	Ø	∑ Ln მ.	ბრაკით მეტრის წონა კგ.	წონა კგ. A240	წონა კგ. A500C	V; მ³
1	2	3	4	5	6	7	8	9	10	11
1	20 A500C	4450	12	53.40	8 A240	114.00	0.39	44.98		1.04
I	8 A240	1900	60	114.00	20 A500C	53.40	2.47		131.69	
						∑		44.98	131.69	1.04
						n=	9	404.84	1185.23	9.31
									170.70	კგ/მ³

CAPITELI GROUP

კაპიტელი ჯგუფი
სამშენებლო კომპანია
Capiteli group
ENGINEERING COMPANY

პროექტის დასახელება
მულტიფუნქციური ცენტრი
"დანიური სახლი"

პროექტის მისამართი
ქ. თბილისი, მ. კოსტავას №70

დამკვეთი

სტადია	მთარგმნელი	განმარტება
მპ	2021.03.27	

დაკვეთის №

CAD DWG ფაილი sqemebi da armireba bolo.dwg

დირექტორი:	ა. კორტავა
მთ. კონსტრუქტორი:	გ. ქიქროშვილი
შემსრულა	ნ. ხუბულავა

საავტორო უფლებები კაპიტელი ჯგუფი

ნახაზის დასახელება

მონ. რ/ბ პილონის პლ-10-ის არმირება

Კ-40

A3

მონ. რ/ბ პილონის პლ-11-ის არმირება

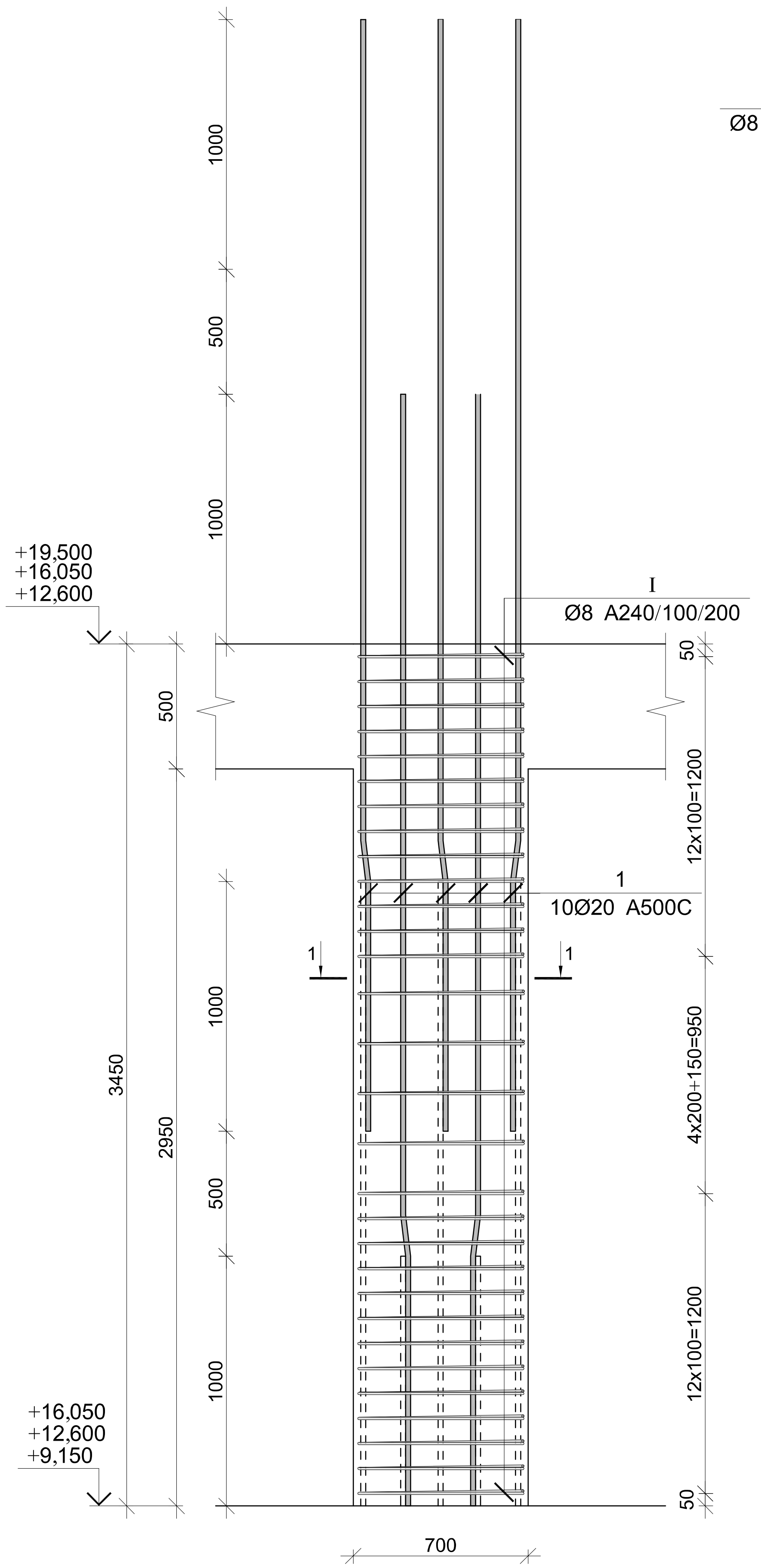

კვეთი 1-1

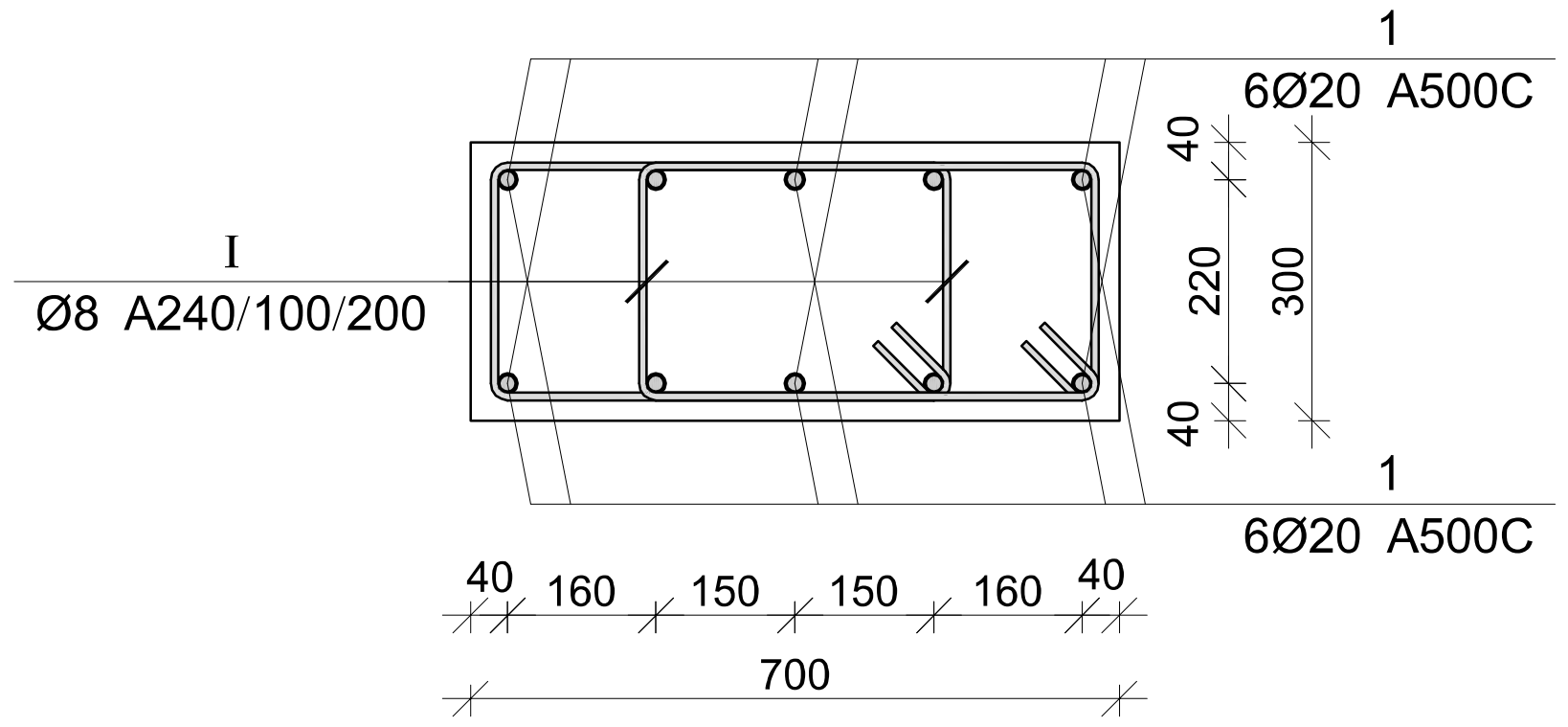

პოზ.	Φ [მმ.]	ესკიზი [მმ.]	სიგრძე [მმ.]
1	Ø20	1000 7° 165 4485	5650
I	Ø8	100 100 500 250 250 500	1700

მონ. რ/ბ პილონის პლ–11-ის სპეციფიკაცია

არმატურის სპეციფიკაცია					არმატურის ამოკრეფა					ბეტონი B 25
პოზ. №	Ø	L მმ.	n ცალი	Ln მ.	Ø	∑ Ln მ.	გრძივი მეტრის წონა კგ.	წონა კგ. A240	წონა კგ. A500C	V; მ³
1	2	3	4	5	6	7	8	9	10	11
1	20 A500C	4450	10	44.50	8 A240	114.00	0.39	44.98		0.72
I	8 A240	1900	60	114.00	20 A500C	44.50	2.47		109.74	
							∑	44.98	109.74	0.72
						n=	3	134.95	329.23	2.17
									213.56	კგ/მ³

კაპიტელი ჯგუფი
საპროექტო კომპანია
CAPITELI GROUP
Capiteli group
ENGINEERING COMPANY

პროექტის დასახელება
მულტიფუნქციური ცენტრი "დანიური სახლი"

პროექტის მისამართი
ქ. თბილისი, მ. კოსტავას №70

დამკვეთი

სტადია	თარიღი	განმარტება
მპ	2021.03.27	

დაკვეთის №

CAD DWG ფაილი sqemebi da armireba bolo.dwg

დირექტორი: ა. კორტავა
მთ. კონსტრუქტორი: ზ. ოქროშიძე
შეასრულა ნ. ხუბულავა

საავტორო უფლებები კაპიტელი ჯგუფი

ნახაზის დასახელება
მონ. რ/ბ პილონის პლ-11-ის არმირება

A3

მონ. რ/ბ პილონის პლ-12-ის არმირება

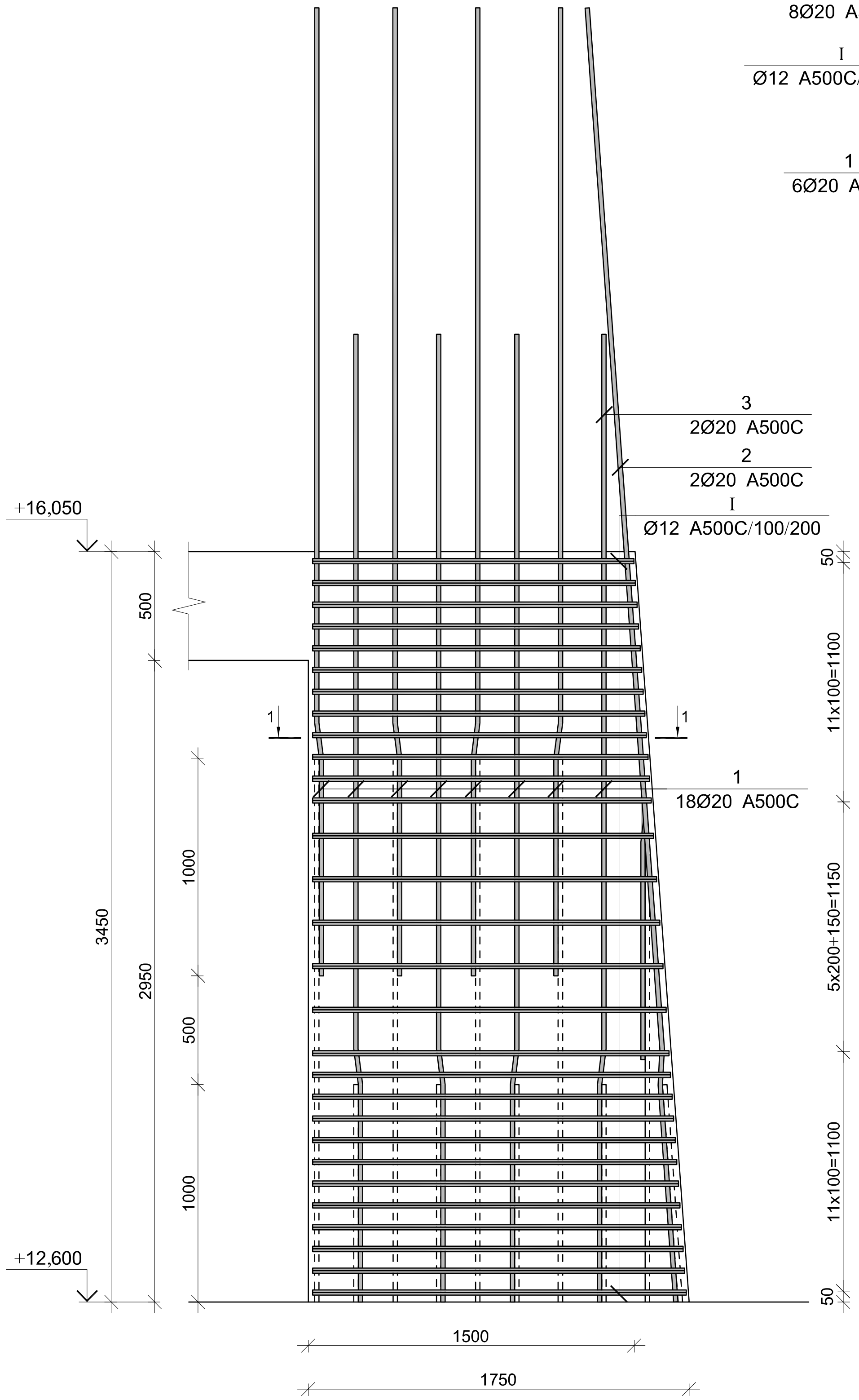

ჭრილი 1-1

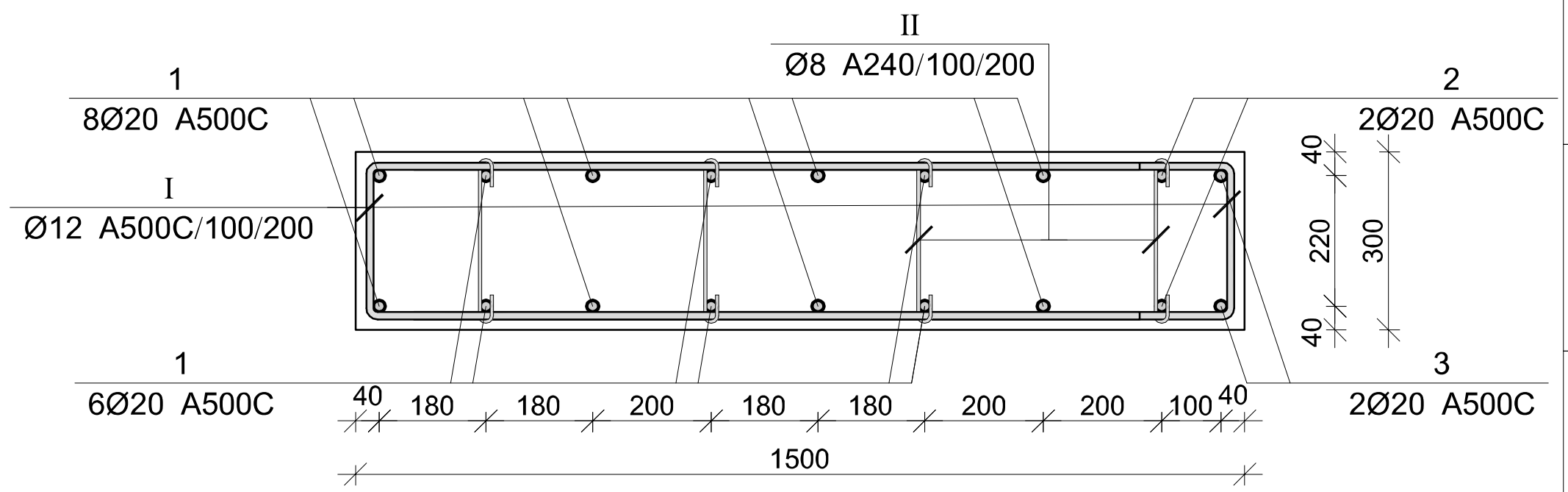

პოზ.	Φ [მმ.]	ესკიზი [მმ.]	სიგრძე [მმ.]
1	Ø20	1000 7° 165 3250	4450
2	Ø20	1300 4° 2050	3350
3	Ø20	1000 7° 165 4800	5965
I	Ø12	1600 250 1600	2450
II	Ø8	180° 230 180° 100 100	470

მონ. რ/ბ პილონის პლ–12-ის სპეციფიკაცია

არმატურის სპეციფიკაცია					არმატურის ამოკრება					ბეტონი B 25
პოზ. №	Ø	L მმ.	n ცალი	Ln მ.	Ø	∑Ln მ.	ერთეული სიგრძის წონა კგ.	წონა კგ. A240	წონა კგ. A500C	V; მ³
1	2	3	4	5	6	7	8	9	10	11
1	20 A500C	4450	14	62.30	8 A240	56.40	0.39	22.25		1.68
2	20 A500C	3350	2	6.70	12 A500C	142.10	0.89		126.16	
3	20 A500C	5965	2	11.93	20 A500C	80.93	2.47		199.59	
I	12 A500C	2450	58	142.10						
I	8 A240	470	120	56.40						
							∑	22.25	325.74	1.68
						n=	1	22.25	325.74	1.68
									206.59	კგ/მ³

CAPITELI GROUP
კაპიტელი ჯგუფი
სამშენებლო კომპანია
Capiteli group
ENGINEERING COMPANY

პროექტის დასახელება
მულტიფუნქციური ცენტრი "დანიური სახლი"

პროექტის მისამართი
ქ. თბილისი, მ. კოსტავას №70

დამკვეთი

სტადია	თარიღი	განმარტება
მპ	2021.03.27	

დაკვეთის №

CAD DWG ფაილი sqemebi da armireba bolo.dwg

დირექტორი: ა. კორტავა
მთ. კონსტრუქტორი: გ. ოქროშიძე
შეასრულა ნ. ხუბულავა
საავტორო უფლებები კაპიტელი ჯგუფი

ნახაზის დასახელება
მონ. რ/ბ პილონის პლ-12-ის არმირება

კ-42

A3

მონ. რ/ბ პილონის პლ-13-ის არმირება

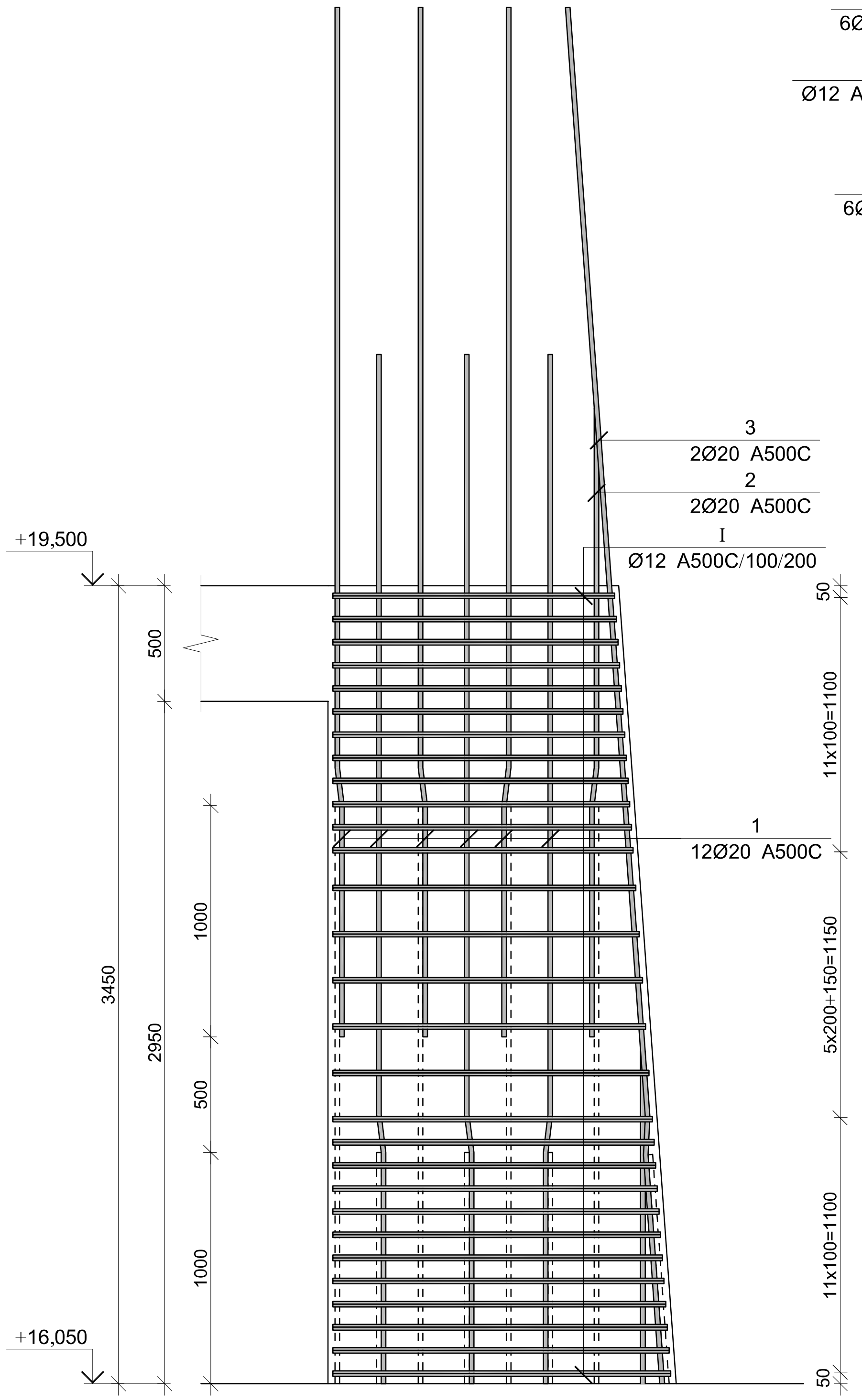

კვეთი 1-1

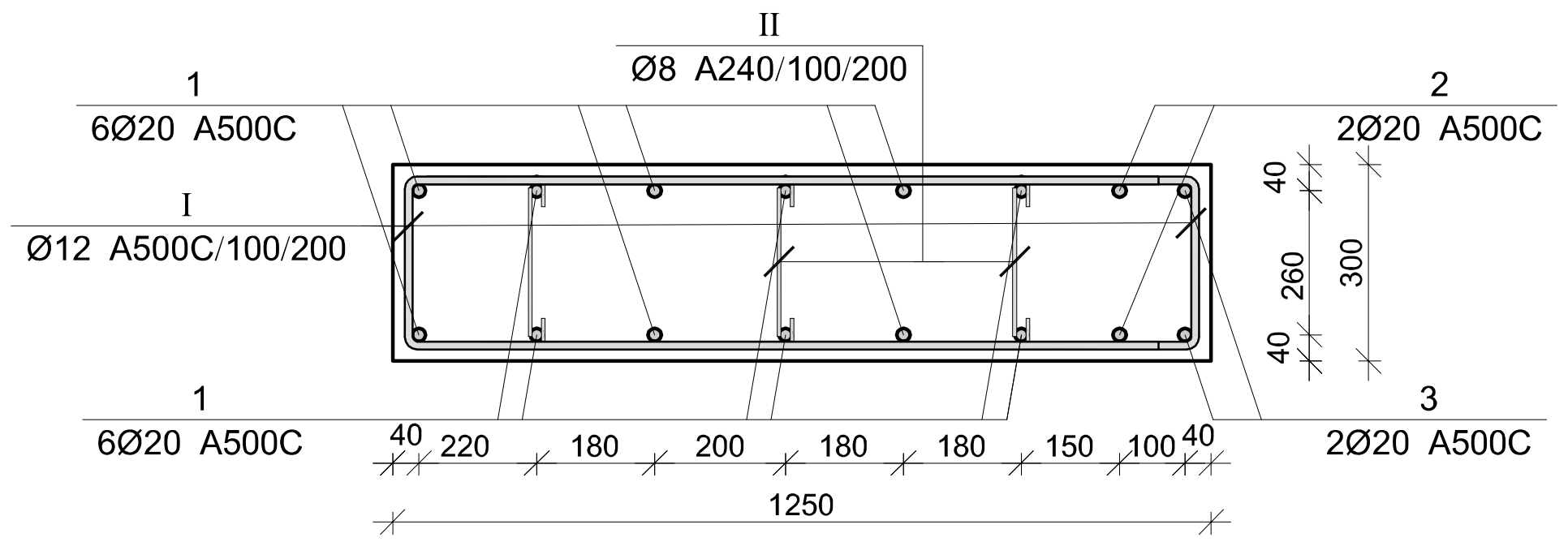

პოზ.	Φ [მმ.]	ესკიზი [მმ.]	სიგრძე [მმ.]
1	Ø20	1000 7° 165 3250	4450
2	Ø20	1000 7° 165 1550 4° 1000	3715
3	Ø20	1000 7° 165 4800	5965
I	Ø12	1600 250 1600	2450
II	Ø8	180° 270 180° 100 100	470

მონ. რ/ბ პილონის პლ–13-ის სპეციფიკაცია

არმატურის სპეციფიკაცია					არმატურის ამოკრეფა					ბეტონი B 25
პოზ. №	Ø	L მმ.	n ცალი	Ln მ.	Ø	∑ Ln მ.	გრძივი მეტრის წონა კგ.	წონა კგ. A240	წონა კგ. A500C	V; $მ^3$
1	2	3	4	5	6	7	8	9	10	11
1	20 A500C	4450	12	53.40	8 A240	56.40	0.39	22.25		1.43
2	20 A500C	3715	2	7.43	12 A500C	142.10	0.89		126.16	
3	20 A500C	5965	2	11.93	20 A500C	72.76	2.47		179.44	
I	12 A500C	2450	58	142.10						
I	8 A240	470	120	56.40						
							∑	22.25	305.60	1.43
						n=	1	22.25	305.60	1.43
									229.62	კგ/$მ^3$

კაპიტელი ჯგუფი
საპროექტო კომპანია
CAPITELI GROUP
Capiteli group
ENGINEERING COMPANY

პროექტის დასახელება
მულტიფუნქციური ცენტრი "დანიური სახლი"

პროექტის მისამართი
ქ. თბილისი, მ. კოსტავას №70

დამკვეთი

სტადია	თარიღი	განმარტება
მპ	2021.03.27	

დაკვეთის №

CAD DWG ფაილი sqemebi da armireba bolo.dwg

დირექტორი: ა. კორტავა
მთ. კონსტრუქტორი: გ. ოქროშიძე
შეასრულა ნ. ხუბულავა

საავტორო უფლებები კაპიტელი ჯგუფი

ნახაზის დასახელება
მონ. რ/ბ პილონის პლ-13-ის არმირება

კ-43

A3

მონ. რ/ბ პილონის პლ-14-ის არმირება

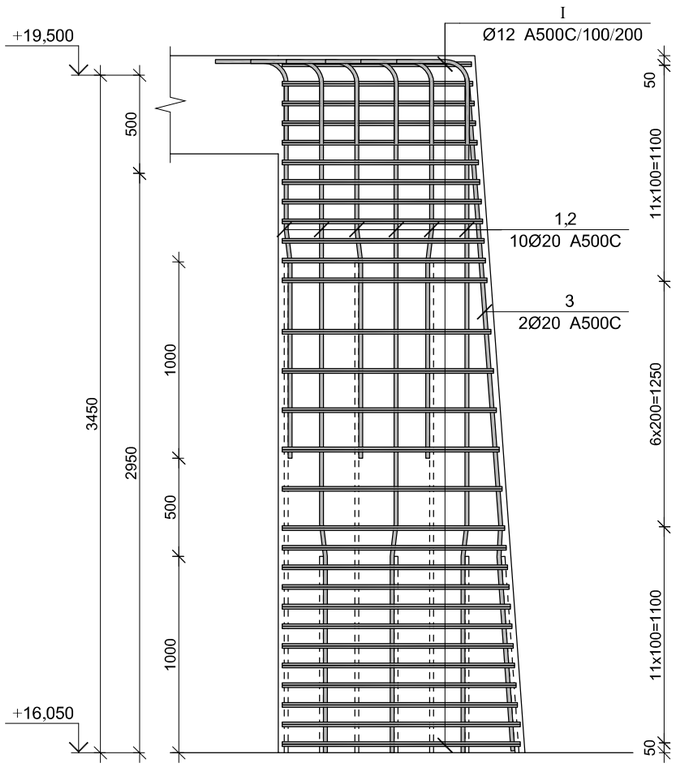

კვეთი 1-1

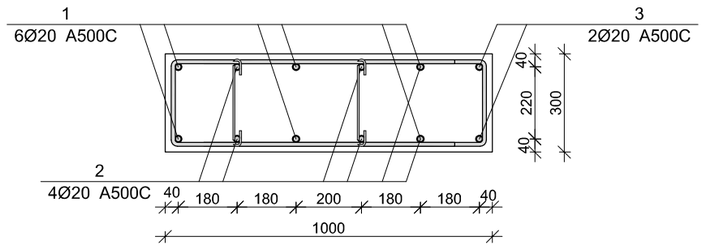

პოზ.	Φ [მმ.]	ესკიზი [მმ.]	სიგრძე [მმ.]
①	Ø20	1000 7° 165 885 450	2500
②	Ø20	1000 7° 150 2335 450	3950
③	Ø20	1000 7° 150 2250 450	3850
Ⅰ	Ø12	1100 250 1100	2450
Ⅱ	Ø8	270 180° 100 100 180°	470

მონ. რ/ბ პილონის პლ–14-ის სპეციფიკაცია

არმატურის სპეციფიკაცია					არმატურის ამოკრეფა					ბეტონი B 25
პოზ. №	Ø	L მმ.	n ცალი	Ln მ.	Ø	∑ Ln მ.	არმატის მეტრის წონა კგ.	წონა კგ. A240	წონა კგ. A500C	V; მ³
1	2	3	4	5	6	7	8	9	10	11
1	20 A500C	2500	6	15.00	8 A240	56.40	0.39	22.25		
2	20 A500C	3950	4	15.80	12 A500C	142.10	0.89		126.16	1.20
3	20 A500C	3850	2	7.70	20 A500C	38.50	2.47		94.95	
Ⅰ	12 A500C	2450	58	142.10						
Ⅰ	8 A240	470	120	56.40						
						∑		22.25	221.11	1.20
						n=	1	22.25	221.11	1.20
									202.63	კგ/მ³

CAPITELI GROUP

კაპიტელი ჯგუფი
სამშენებლო კომპანია
Capiteli group
ENGINEERING COMPANY

პროექტის დასახელება

მულტიფუნქციური ცენტრი
"დანიური სახლი"

პროექტის მისამართი

ქ. თბილისი, მ. კოსტავას №70

დამკვეთი

სტადია მარილი განმარტება

მპ 2021.03.27

დაკვეთის №

CAD DWG ფაილი sqemebi da armireba bolo.dwg

დირექტორი: ა. კორტავა

მთ. კონსტრუქტორი: გ. ოქროშიძე

შეასრულა ნ. ხუციშვილი

საავტორო უფლებები კაპიტელი ჯგუფი

ნახაზის დასახელება

მონ. რ/ბ პილონის პლ-14-ის არმირება

Კ-44

A3

მონ. რ/ბ სვეტის სვ-6-ის არმირება

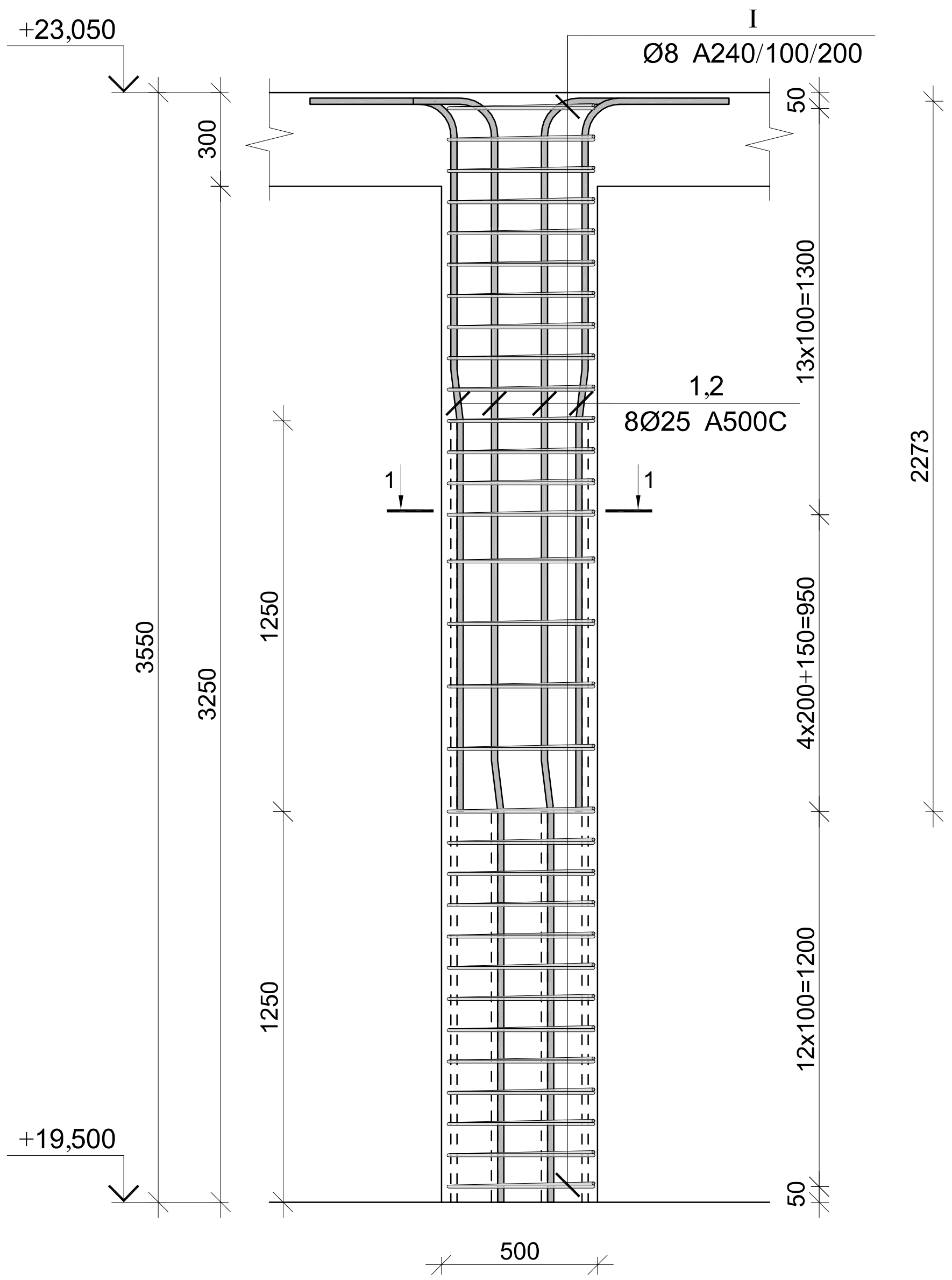

კვეთი 1-1

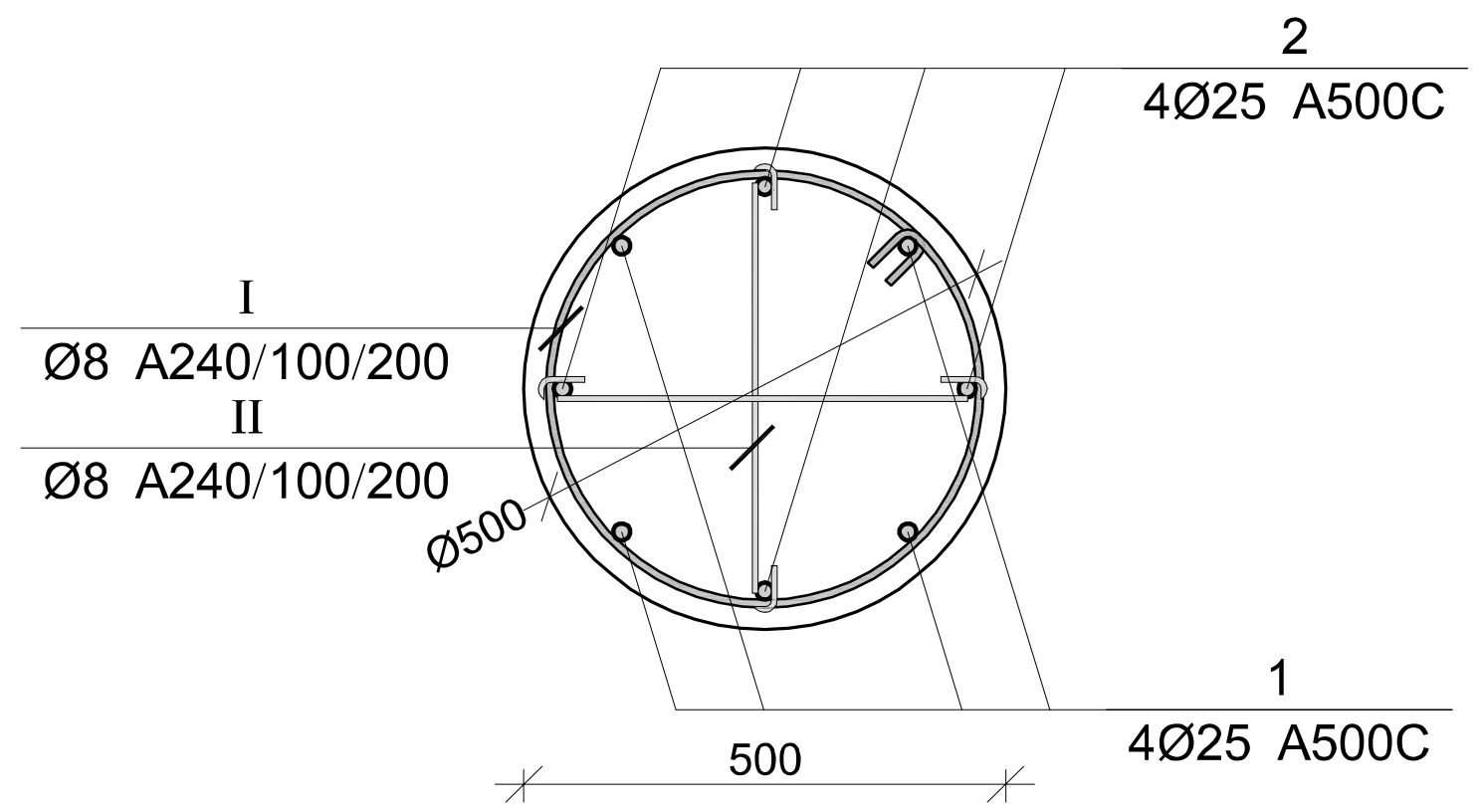

პოზ.	Φ [მმ.]	ესკიზი [მმ.]	სიგრძე [მმ.]
1	Ø25	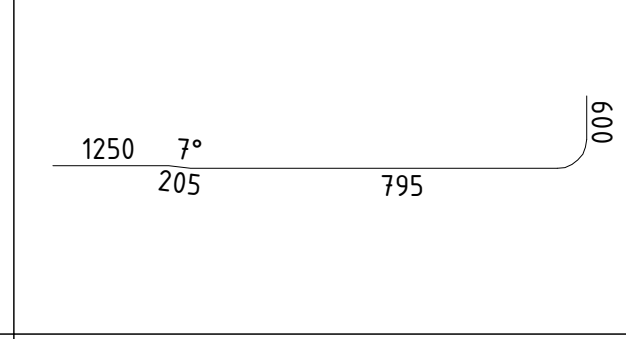	2850
2	Ø25	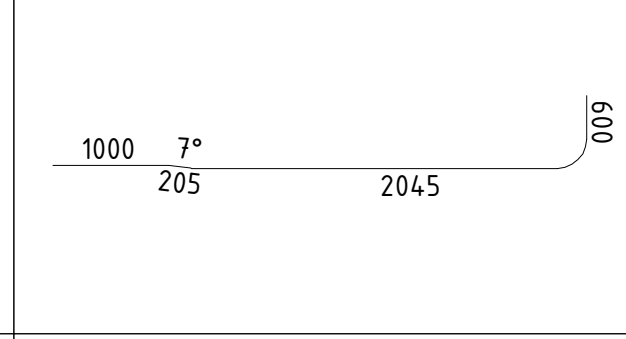	4100
I	Ø8	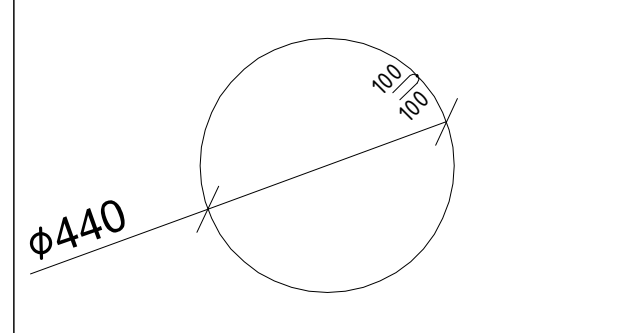	1600
II	Ø8	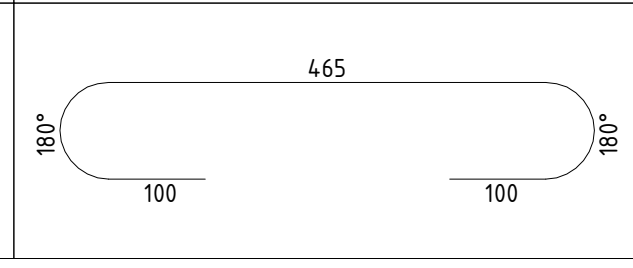	665

მონ. რ/ბ სვეტის სვ-6-ის სპეციფიკაცია

არმატურის სპეციფიკაცია					არმატურის ამოკრეფა					ბეტონი B 25
პოზ. №	Ø	L მმ.	n ცალი	Ln მ.	Ø	∑ Ln მ.	გრძივი მეტრის წონა კგ.	წონა კგ. A240	წონა კგ. A500C	V; მ³
1	2	3	4	5	6	7	8	9	10	11
1	25 A500C	2850	4	11.40	8 A240	90.83	0.39	35.84		0.70
1	25 A500C	4100	4	16.40	25 A500C	27.80	3.85		107.12	
I	8 A240	1600	31	49.60						
II	8 A240	665	62	41.23						
							∑	35.84	107.12	0.70
						n=	5	179.20	535.62	3.48
									205.15	კგ/მ³

კაპიტელი ჯგუფი
საპროექტო კომპანია
Capiteli group
ENGINEERING COMPANY

პროექტის დასახელება
მულტიფუნქციური ცენტრი "დანიური სახლი"

პროექტის მისამართი
ქ. თბილისი, მ. კოსტავას №70

დამკვეთი

სტადია	თარიღი	განმარტება
მპ	2021.03.27	

დაკვეთის №

CAD DWG ფაილი sqemebi da armireba bolo.dwg

დირექტორი: ა. კორტავა
მთ. კონსტრუქტორი: ზ. ოქროშიძე
შეასრულა ნ. ხუბულავა

საავტორო უფლებები კაპიტელი ჯგუფი

ნახაზის დასახელება
მონ. რ/ბ სვეტის სვ-6-ის არმირება

A3

მონ. რ/ბ პილონის პლ-15-ის არმირება

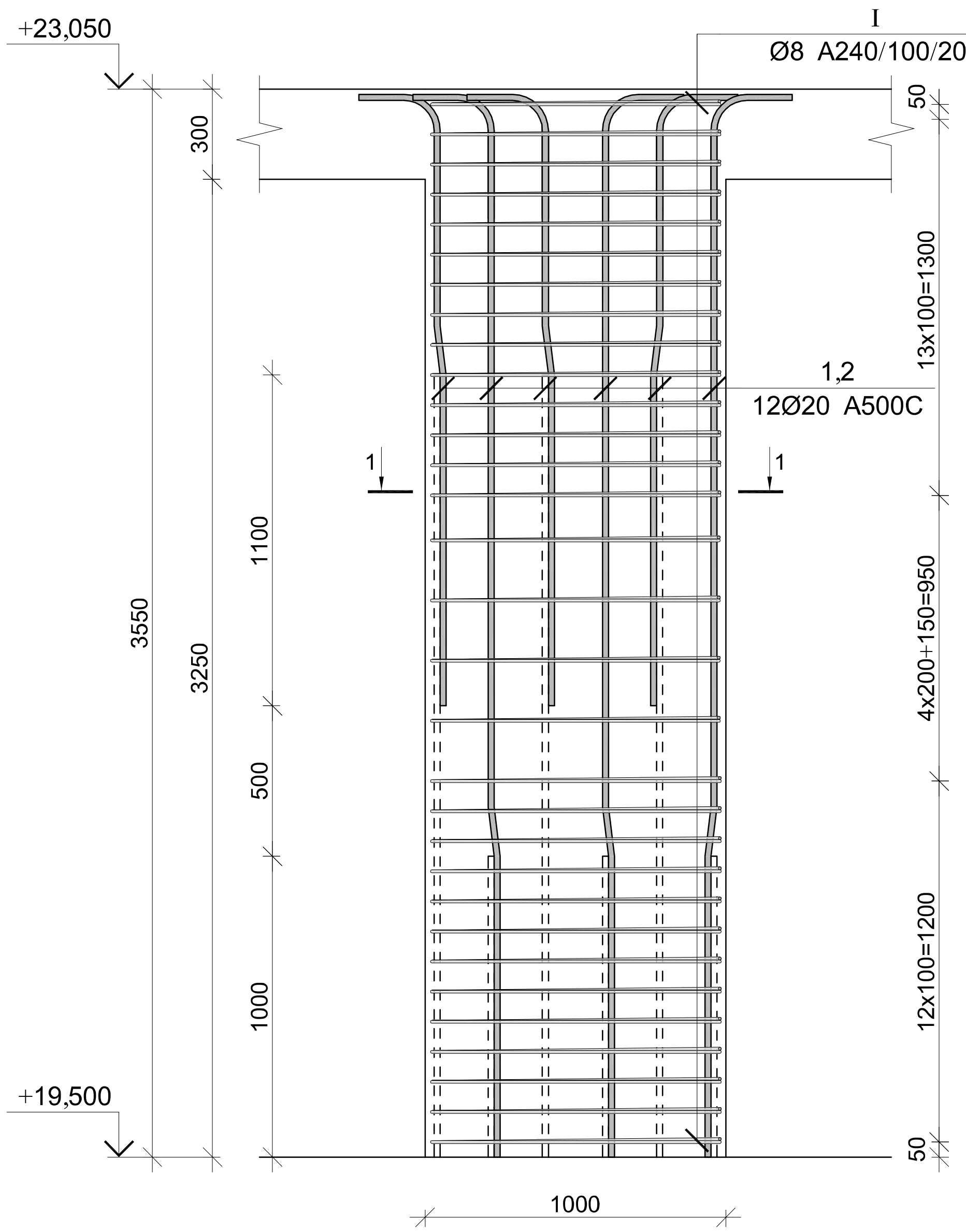

კვეთი 1-1

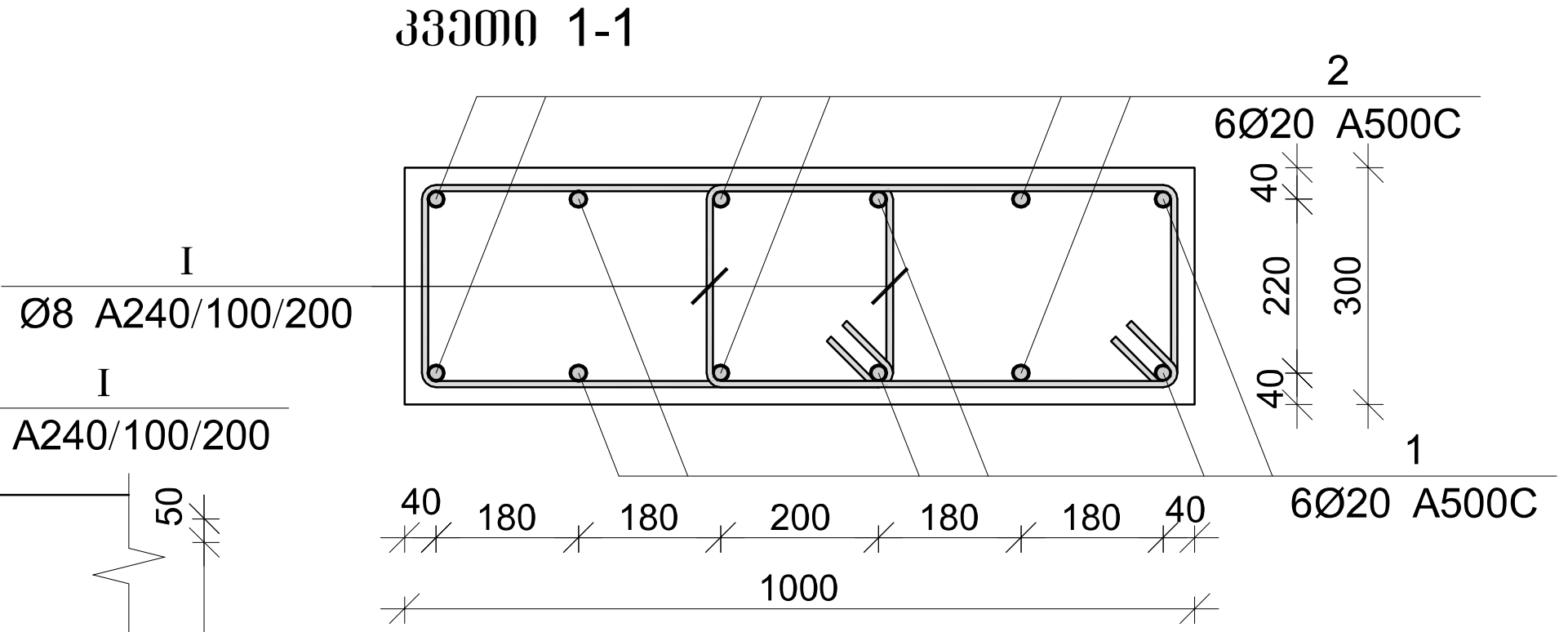

პოზ.	Φ [მმ.]	ესკიზი [მმ.]	სიგრძე [მმ.]
1	Ø20	1000 7° 165 885 450	2500
2	Ø20	1000 7° 150 2335 450	3950
I	Ø8	600 100 100 250 250 600	1900

მონ. რ/ბ პილონის პლ–15-ის სპეციფიკაცია

არმატურის სპეციფიკაცია					არმატურის ამოკრეფა					ბეტონი B 25
პოზ. №	Ø	L მმ.	n ცალი	Ln მ.	Ø	∑ Ln მ.	ერთი მეტრის წონა კგ.	წონა კგ. A240	წონა კგ. A500C	V; მ³
1	2	3	4	5	6	7	8	9	10	11
1	20 A500C	2500	6	15.00	8 A240	117.80	0.39	46.48		1.07
2	20 A500C	3950	6	23.70	20 A500C	38.70	2.47		95.44	
I	8 A240	1900	62	117.80						
							∑	46.48	95.44	1.07
						n=	3	139.45	286.32	3.19
									133.26	კგ/მ³

კაპიტელი ჯგუფი

Capiteli group
ENGINEERING COMPANY

CAPITELI GROUP

პროექტის დასახელება

მულტიფუნქციური ცენტრი "დანიური სახლი"

პროექტის მისამართი

ქ. თბილისი, მ. კოსტავას №70

დამკვეთი

სტადია	თარიღი	განმარტება
მპ	2021.03.27	

დაკვეთის №

CAD DWG ფაილი sqemebi da armireba bolo.dwg

დირექტორი: ა. კორტავა

მთ. კონსტრუქტორი: მ. ოქროშიძე

შეასრულა ნ. ხუბულავა

საავტორო უფლებები კაპიტელი ჯგუფი

ნახაზის დასახელება

მონ. რ/ბ პილონის პლ-15-ის არმირება

კ-46

A3

მონ. რ/ბ პილონის პლ-16-ის არმირება

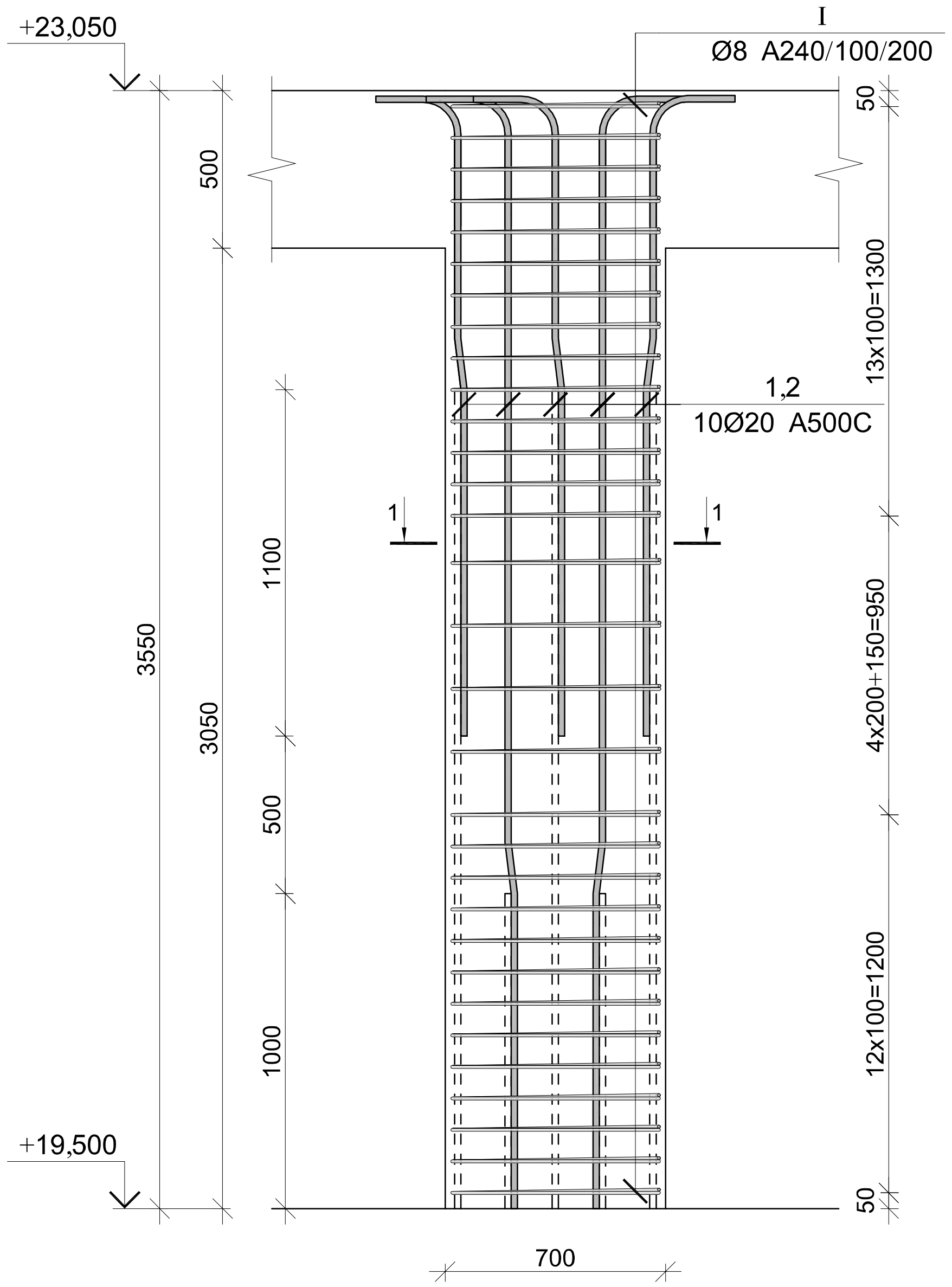

კვეთი 1-1

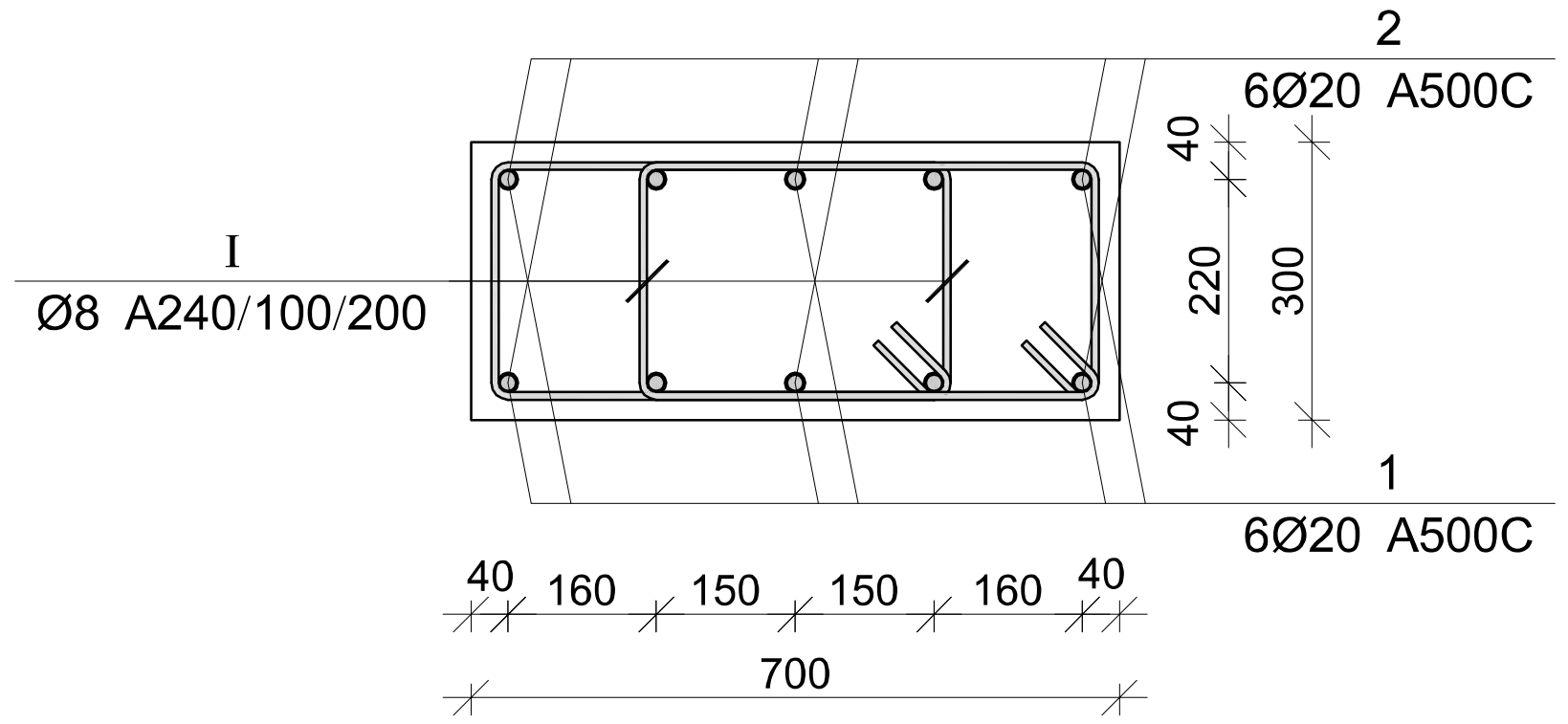

პოზ.	Φ [მმ.]	ესკიზი [მმ.]	სიგრძე [მმ.]
1	Ø20	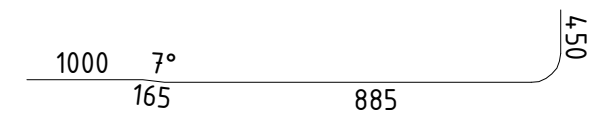	2500
2	Ø20	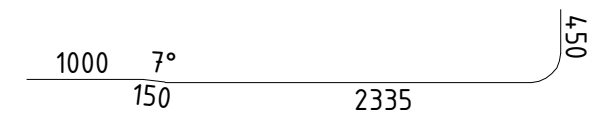	3950
I	Ø8	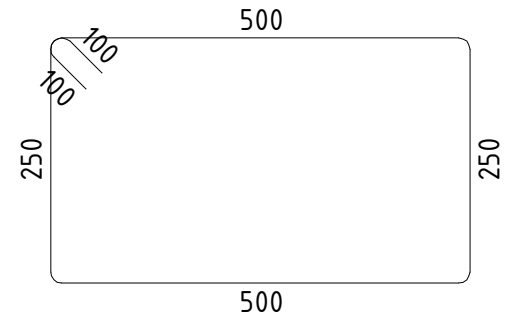	1700

მონ. რ/ბ პილონის პლ–16-ის სპეციფიკაცია

არმატურის სპეციფიკაცია					არმატურის ამოკრეფა					ბეტონი B 25
პოზ. №	Ø	L მმ.	n ცალი	Ln მ.	Ø	∑ Ln მ.	გრძივი მეტრის წონა კგ.	წონა კგ. A240	წონა კგ. A500C	V; მ³
1	2	3	4	5	6	7	8	9	10	11
1	20 A500C	2500	5	12.50	8 A240	117.80	0.39	46.48		0.75
2	20 A500C	3950	5	19.75	20 A500C	32.25	2.47		79.53	
I	8 A240	1900	62	117.80						
							∑	46.48	79.53	0.75
						n=	1	46.48	79.53	0.75
									169.04	კგ/მ³

კაპიტელი ჯგუფი
საპროექტო კომპანია
Capiteli group
ENGINEERING COMPANY

პროექტის დასახელება
მულტიფუნქციური ცენტრი "დანიური სახლი"

პროექტის მისამართი
ქ. თბილისი, მ. კოსტავას №70

დამკვეთი

სტადია	თარიღი	განმარტება
მპ	2021.03.27	

დაკვეთის №

CAD DWG ფაილი sqemebi da armireba bolo.dwg

დირექტორი: ა. კორტავა

მთ. კონსტრუქტორი: გ. ოქროშიძე

შეასრულა ნ. ხუბულავა

საავტორო უფლებები კაპიტელი ჯგუფი

ნახაზის დასახელება
მონ. რ/ბ პილონის პლ-16-ის არმირება

კ-47

A3

მონ. რ/ბ კედლის საყალიბე გეგმა -4,050 ნიშნულზე

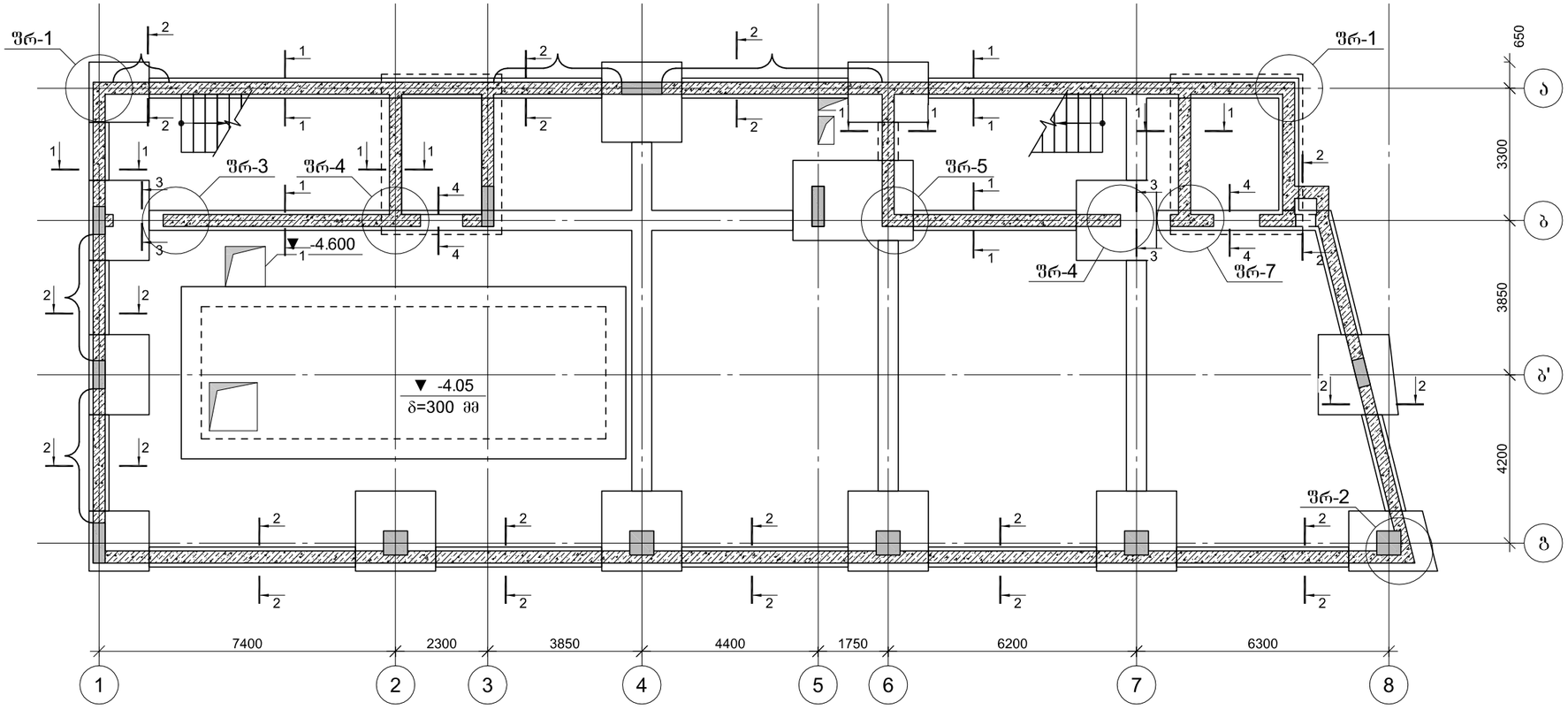

შრატმენტი 1-1

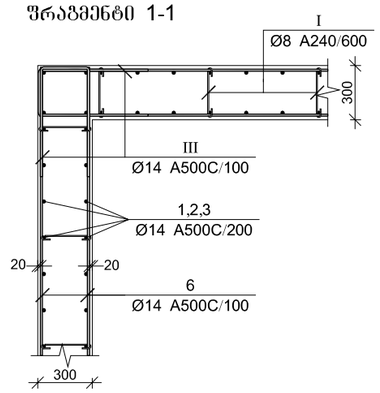

შრატმენტი 2-2

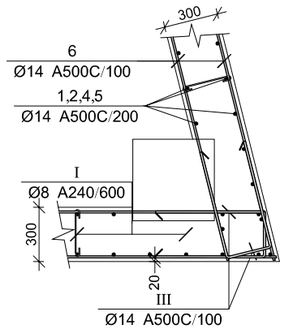

შრატმენტი 3-3

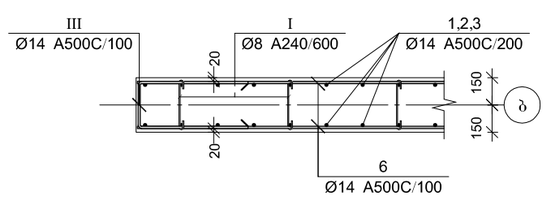

შრატმენტი 4-4

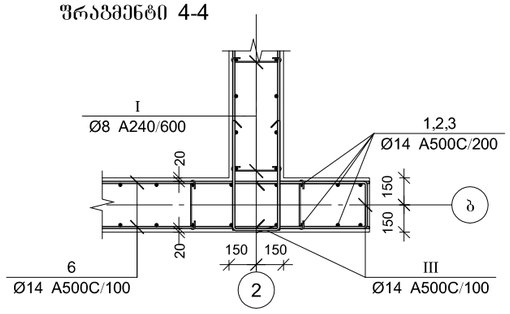

შრატმენტი 5-5

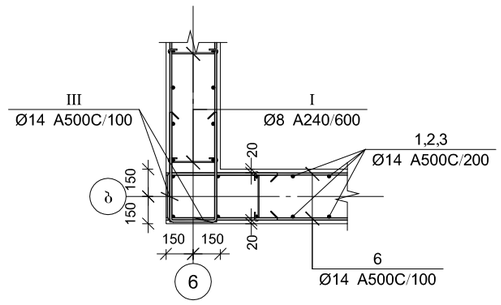

CAPITELI GROUP

კაპიტელი ჯგუფი
სამშენებლო კომპანია
Capiteli group
ENGINEERING COMPANY

პროექტის დასახელება

მულტიფუნქციური ცენტრი
"დანიური სახლი"

პროექტის მისამართი

ქ. თბილისი, მ. კოსტავას №70

დამკვეთი

სტადია	მარილი	განმარტება
თარიღი	2021.03.27	

დაკვეთის №

CAD DWG ფაილი sqemebi da armireba bolo.dwg

დირექტორი:	ა. კორტავა
მთ. კონსტრუქტორი:	გ. ჩიქროშიძე
შემსრულა	ნ. ხუციშვილი

საავტორო უფლებები კაპიტელი ჯგუფი

ნახაზის დასახელება

საძირკვლის კონსტრუქციების საყალიბე გეგმა -4.05 ნიშნულზე

კ-48

A3

კვეთი 1-1

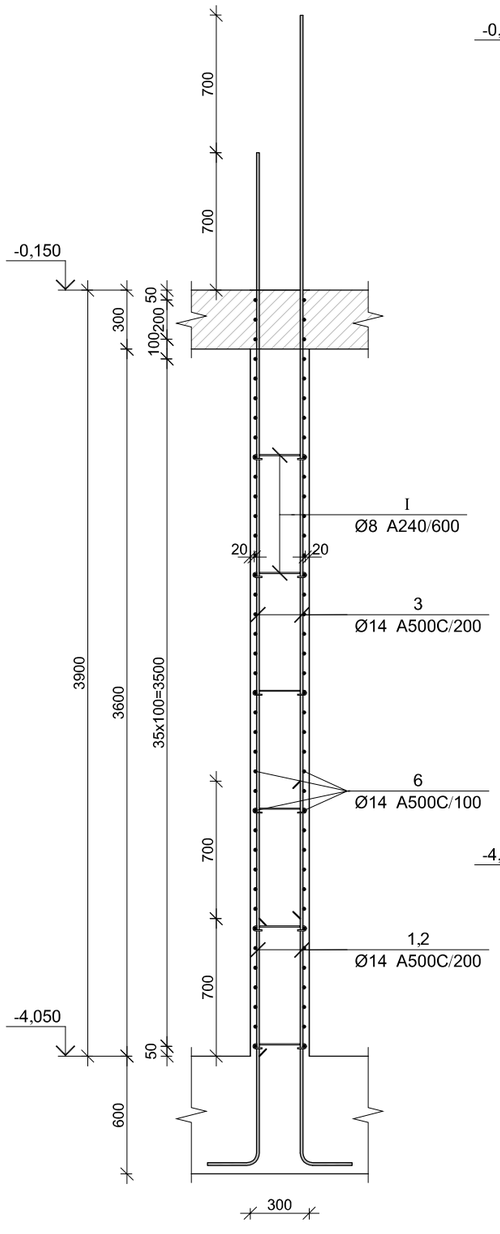

კვეთი 2-2

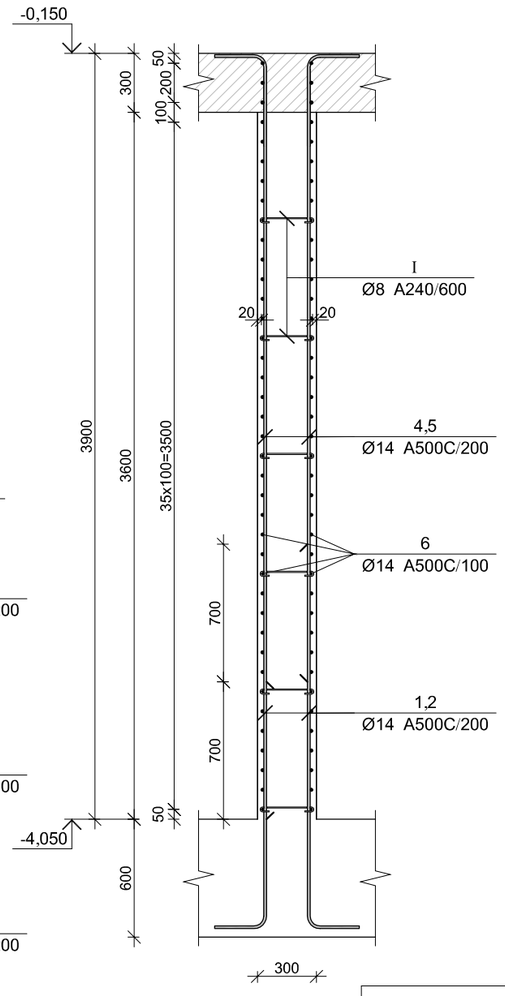

კვეთი 3-3

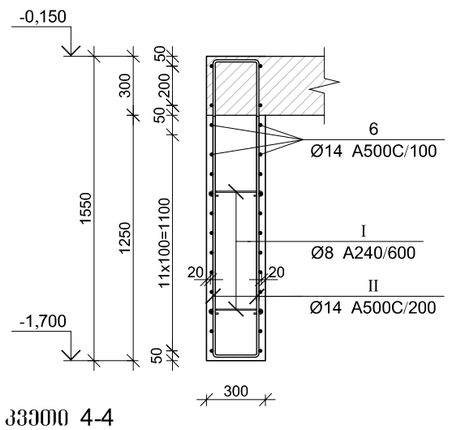

კვეთი 4-4

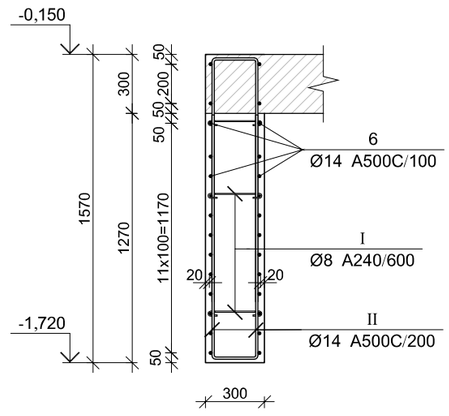

მონ. რ/ბ კედლის სპეციფიკაცია -3,750 ნიშნულზე

არმატურის სპეციფიკაცია					არმატურის ამოკრეფა					ბეტონი B 25
პოზ. №	Ø	L მმ.	n ცალი	Ln მ.	Ø	∑ Ln მ.	არმატ. წონა კგ.	წონა კგ. A240	წონა კგ. A500C	V; მ³
1	2	3	4	5	6	7	8	9	10	11
1	14 A500C	1250	561	701.25	8 A240	526.40	0.39	207.71		119.52
2	14 A500C	1950	561	1093.95	14 A500C	15797.40	1.21		19089.84	
3	14 A500C	4300	522	2244.60						
4	14 A500C	3750	300	1125.00						
5	14 A500C	3050	300	915.00						
6	14 A500C	-	-	8180.00						
I	8 A240	470	1120	526.40						
II	14 A500C	2620	50	131.00						
III	14 A500C	1450	820	1189.00						
IV	14 A500C	2400	68	163.20						
V	14 A500C	1600	34	54.40			∑	207.71	19089.84	119.52
						n= 1		207.71	19089.84	119.52
									161.46	კგ/მ³

პოზ.	Φ [მმ.]	ესკიზი [მმ.]	სიგრძე [მმ.]
①	Φ14	250 1250	1450
②	Φ14	250 1950	2150
③	Φ14	4300	4300
④	Φ14	3550 200	3750
⑤	Φ14	2850 200	3050
⑥	Φ14	----	----
Ⅰ	Φ8	270 100 100	470
Ⅱ	Φ14	1200 220 1200	2620
Ⅲ	Φ14	600 525 600	1450
Ⅳ	Φ14	1075 520 1075	2400
Ⅴ	Φ14	450 250 250 250 450	1600

CAPITELI GROUP

კაპიტელი ჯგუფი
საკონსტრუქტორო კომპანია
Capiteli group
ENGINEERING COMPANY

პროექტის დასახელება

მულტიფუნქციური ცენტრი
"დანიური სახლი"

პროექტის მისამართი

ქ. თბილისი, მ. კოსტავას №70

დამკვეთი

სტადია	მარილი	განმარტება
მპ	2021.03.27	

დაკვეთის №

CAD DWG ფაილი sqemebi da armireba bolo.dwg

დირექტორი:	ა. კორტავა
მთ. კონსტრუქტორი:	გ. ოქროშიძე
შესრულა	ნ. ხუბულავა
საავტორო უფლებები	კაპიტელი ჯგუფი

ნახაზის დასახელება

მონ. რ/ბ კედლის არმირების კვეთები და სპეციფიკაცია -4,050 ნიშნულზე

კ-49

A3

эмб. ф/э дэсэсэ0ь дзгг-1-0ь ъфэ0ф3ъфь 83383 -0,150 б03б3эсэ83

Ьфъсоэ	0ъфи0сч	ъъбзъфъ3ъ0ъ
ъъ	2021.03.27	
ч3ъ33ъ0ь №		
CAD DWG ъъ0сч0	sqemebi da armireba bolo.dwg	
ч0ф3ъфгфф0.	ъ. ъгфф83ъ0	
ъ0ь. ъгъьъфф3ъфгфф0:	ъ. гъфгъ30ъ3	
ъ3ъьф3эсъ	ъ. ьъъ3эсъ3ъ0	
ьъ3ъф0ъгфф0 ъъэсъ3ъ0	ъъ0ф0ъгсч0	
ъъъ

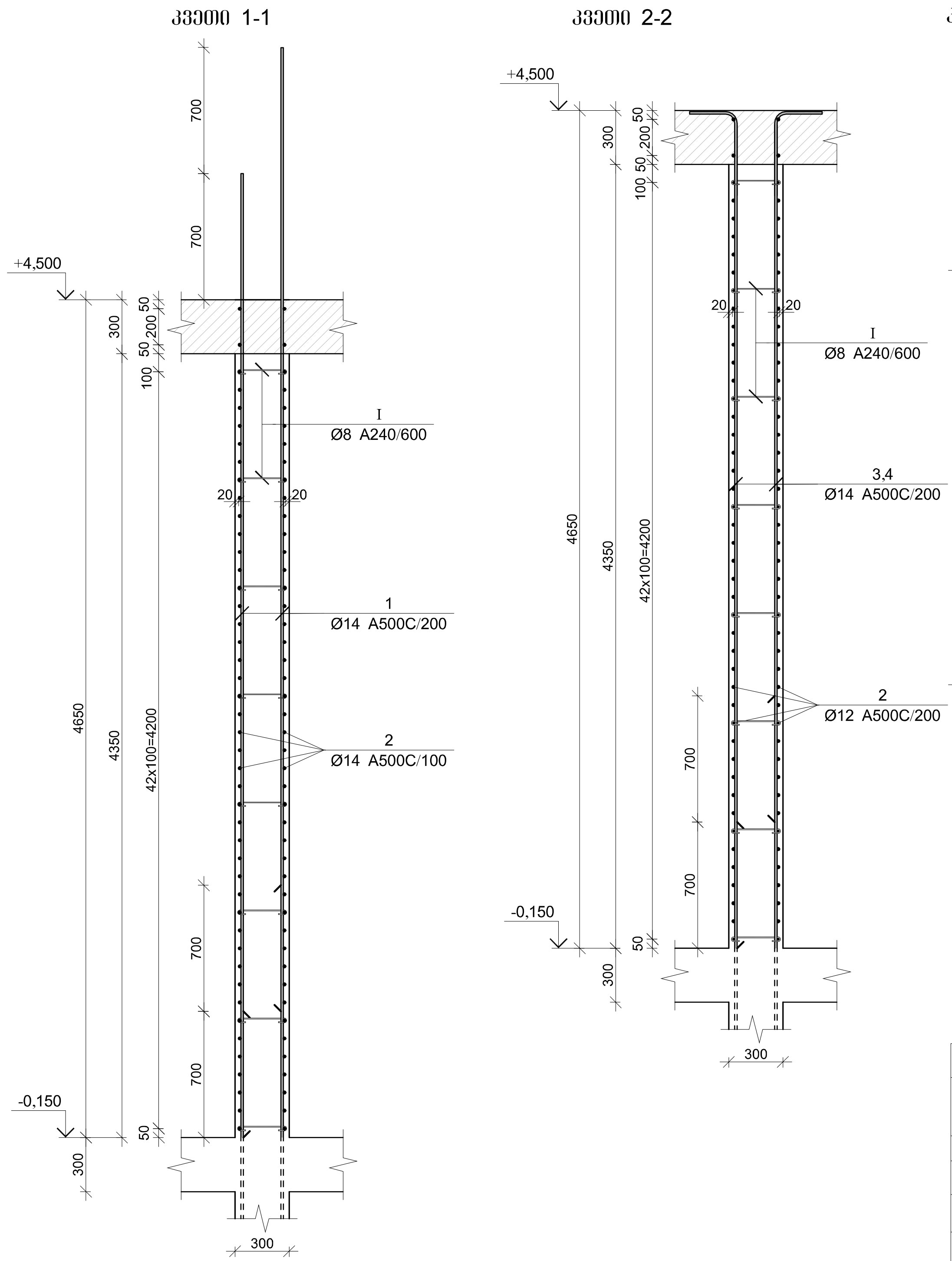

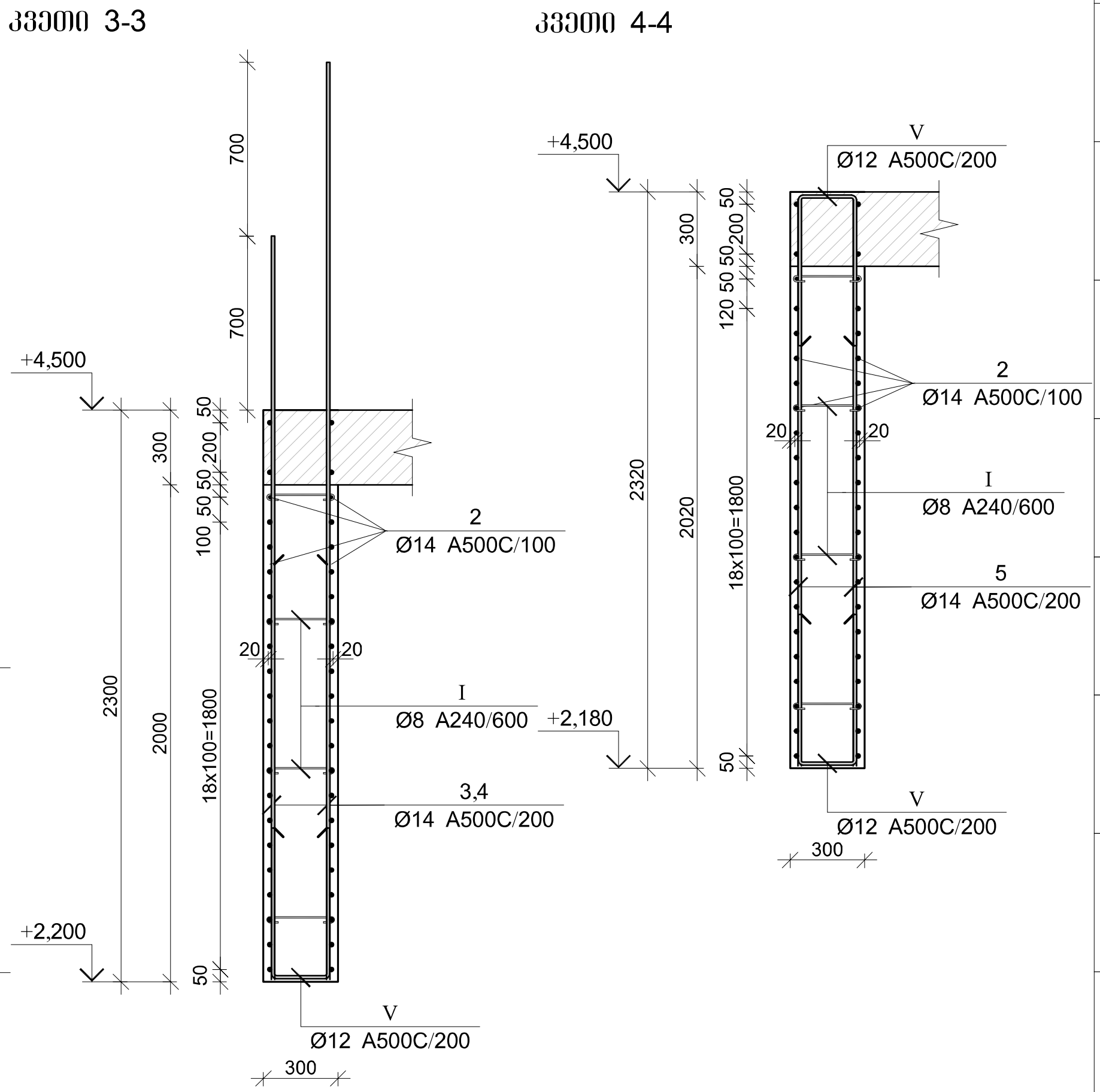

პოზ.	Φ [მმ.]	ესკიზი [მმ.]	სიგრძე [მმ.]
①	Φ14	5350	5350
②	Φ12	----	----
③	Φ14	4650 / 250	4900
④	Φ14	3950 / 250	4200
⑤	Φ14	2280	2280
Ⓘ	Φ8	270 / 100 / 100	470
Ⓘⅰ (II)	Φ12	600 / 250 / 600	1450
III	Φ8	450 / 250 / 450	1600
IV	Φ12	750 / 250 / 750	1750
V	Φ14	600 / 220 / 600	1420

მონ. რ/ბ კედლის უბნის მკუ-1-ის სპეციფიკაცია -0,150 ნიშნულზე

არმატურის სპეციფიკაცია					არმატურის ამოკრეფა					ბეტონი B 25
პოზ. №	Ø	L მმ.	n ცალი	Ln მ.	Ø	∑ Ln მ.	გრძივი მეტრის წონა კგ.	წონა კგ. A240	წონა კგ. A500C	V; მ³
1	2	3	4	5	6	7	8	9	10	11
1	14 A500C	5350	248	1326.80	8 A240	241.30	0.39	95.21		36.04
2	14 A500C	----	----	2600	14 A500C	4729.90	1.21		5715.69	
3	14 A500C	2280	30	68.40						
I	8 A240	470	350	164.50						
II	14 A500C	1450	390	565.50						
III	8 A240	1600	48	76.80						
IV	14 A500C	1750	48	84.00						
V	14 A500C	1420	60	85.20			∑	95.21	5715.69	36.04
						n= 1		95.21	5715.69	36.04
									161.23	კგ/მ³

კაპიტელი ჯგუფი
საპროექტო კომპანია
Capiteli group
ENGINEERING COMPANY

პროექტის დასახელება
მულტიფუნქციური ცენტრი "დანიური სახლი"

პროექტის მისამართი
ქ. თბილისი, მ. კოსტავას №70

დამკვეთი

სტადია	თარიღი	განმარტება
მპ	2021.03.27	

დაკვეთის №

CAD DWG ფაილი sqemebi da armireba bolo.dwg

დირექტორი: ა. კორტავა
მთ. კონსტრუქტორი: გ. ოქროშიძე
შეასრულა ნ. ხუბულავა

საავტორო უფლებები კაპიტელი ჯგუფი

ნახაზის დასახელება
მონ. რ/ბ კედლის არმირების კვეთები და სპეციფიკაცია -0.150 ნიშნულზე

A3

მონ. რ/ბ კედლის შბნის მკშ-1-ის არმირების ბეგმა +4,500 ნიშნულზე

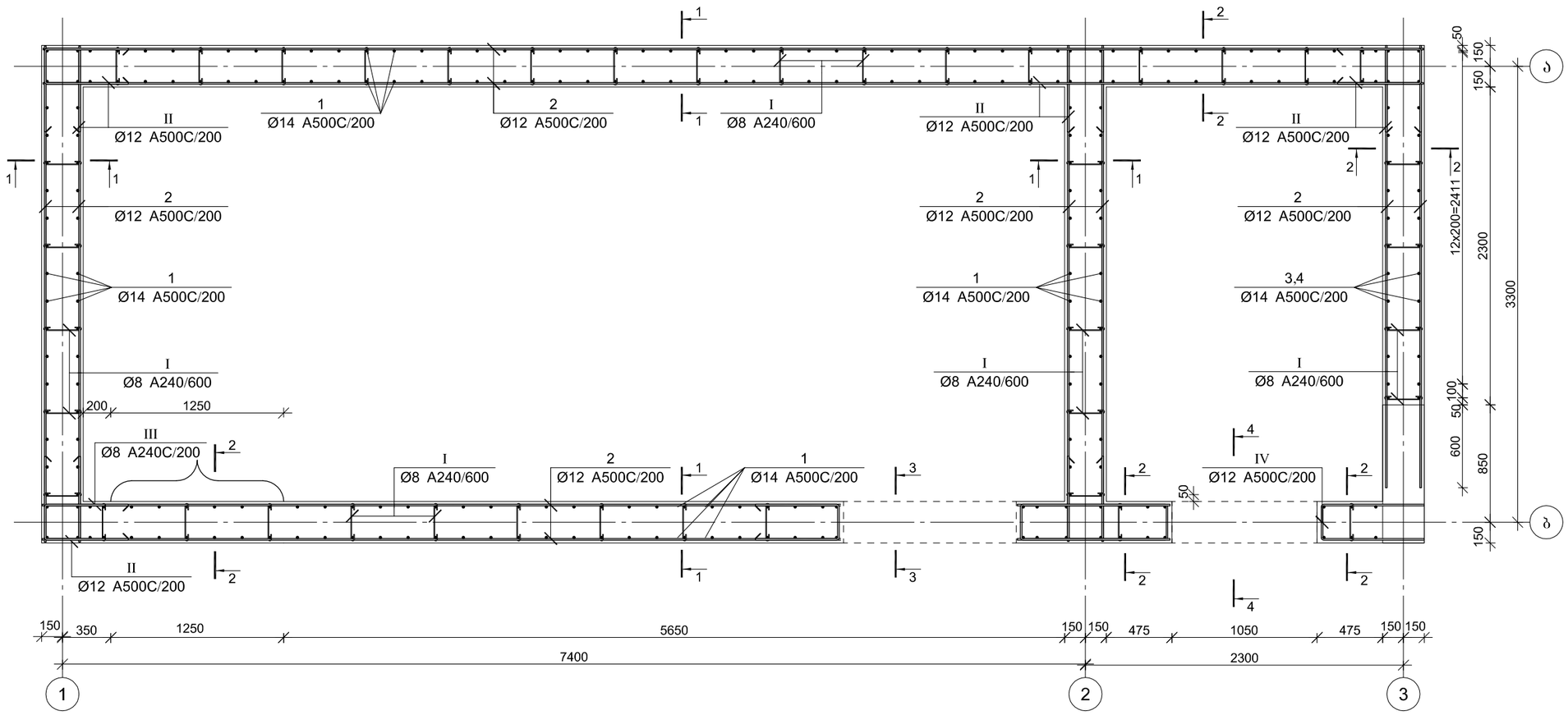

CAPITELI GROUP

კაპიტელი ჯგუფი
საკონსტრუქტორო კომპანია
Capiteli group
ENGINEERING COMPANY

პროექტის დასახელება

მულტიფუნქციური ცენტრი
"დანიური სახლი"

პროექტის მისამართი

ქ. თბილისი, მ. კოსტავას №70

დამკვეთი

სტადია	მთარიღი	განმარტება
მპ	2021.03.27	

დაკვეთის №

CAD DWG ფაილი sqemebi da armireba bolo.dwg

დირექტორი: ა. კორტავა

მთ. კონსტრუქტორი: გ. ქიქროშიძე

შესრულა: ნ. ხუბულავა

საავტორო უფლებები: კაპიტელი ჯგუფი

ნახაზის დასახელება

მონ. რ/ბ კედლის შბნის მკშ-1-ის არმირების ბეგმა +4,500 ნიშნულზე

Კ-52

A3

კვეთი 1-1

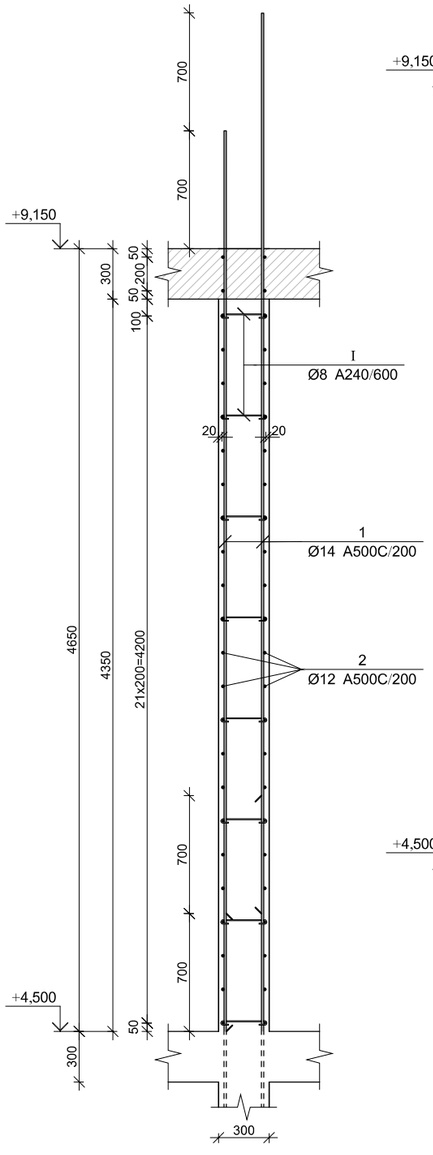

კვეთი 2-2

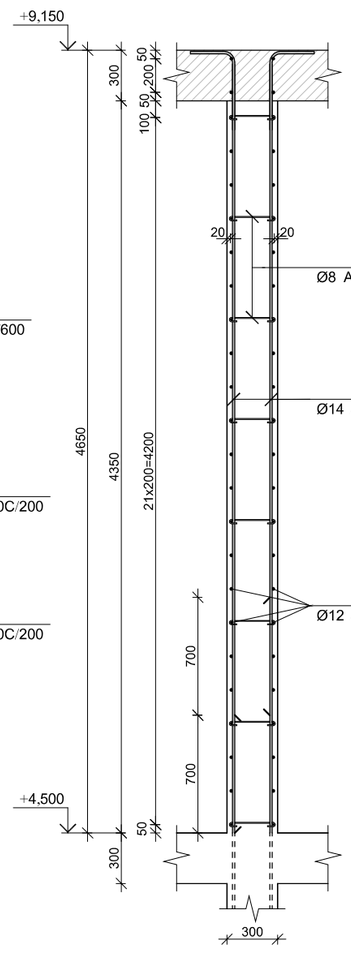

კვეთი 3-3

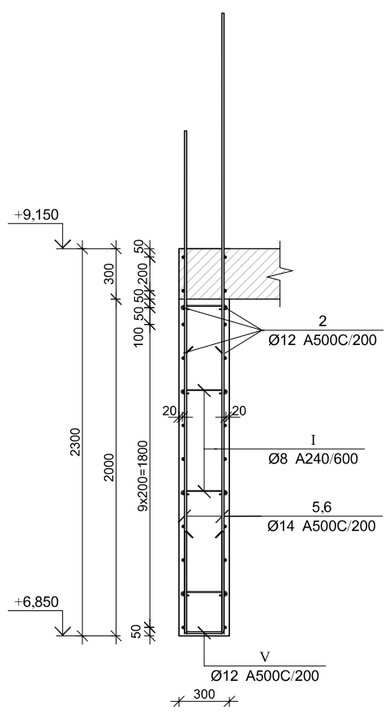

კვეთი 4-4

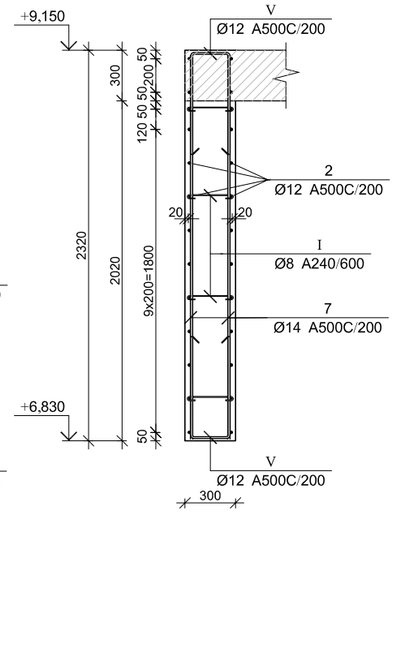

მონ. რ/ბ კედლის შანის მპუ-1-ის სპეციფიკაცია +4,500 ნიშნულზე

არმატურის სპეციფიკაცია					არმატურის ამოკრეფა					ბეტონი B 25
პოზ. №	Ø	L მმ.	n ცალი	Ln მ.	Ø	∑ Ln მ.	ზარალის ვარდის წონა კგ.	წონა კგ. A240	წონა კგ. A500C	V; მ³
1	2	3	4	5	6	7	8	9	10	11
1	14 A500C	5350	210	1123.50	8 A240	202.90	0.39	80.06		
2	12 A500C	----	----	1300	12 A500C	1624.75	0.89		1442.48	36.04
3	14 A500C	2280	19	43.32	14 A500C	1385.36	1.21		1674.09	
4	14 A500C	2281	19	43.34						
5	14 A500C	3000	30	90.00						
6	14 A500C	3700	30	111.00						
7	14 A500C	2300	30	69.00						
I	8 A240	470	350	164.50						
II	12 A500C	1450	195	282.75						
III	8 A240	1600	24	38.40						
IV	12 A500C	1750	24	42.00						
V	14 A500C	1420	60	85.20		∑		80.06	3116.57	36.04
						n= 1		80.06	3116.57	36.04
									88.70	კგ/მ³

პოზ.	Ø [მმ.]	ესკიზი [მმ.]	სიგრძე [მმ.]
①	Ø14	5350	5350
②	Ø12	----	----
③	Ø14	4650 50	4900
④	Ø14	3950 250	4200
⑤	Ø14	3000	3000
⑥	Ø14	3700	3700
⑦	Ø14	2300	2300
Ⅰ	Ø8	270 100 100	470
Ⅱ	Ø12	600 250 600	1450
Ⅲ	Ø8	450 250 250 450	1600
Ⅳ	Ø12	750 250 750	1750
Ⅴ	Ø14	600 220 600	1420

CAPITELI GROUP

კაპიტელი ჯგუფი

საპროექტო კომპანია

Capiteli group

ENGINEERING COMPANY

პროექტის დასახელება

მულტიფუნქციური ცენტრი
"დანიური სახლი"

პროექტის მისამართი

ქ. თბილისი, მ. კოსტავას №70

დამკვეთი

სტადია	მარილი	განმარტება
მპ	2021.03.27	

დაკვეთის №

CAD DWG ფაილი sqemebi da armireba bolo.dwg

დირექტორი:		ა. კორტავა
მთ. კონსტრუქტორი:		გ. ოქროშიძე
შეასრულა		ნ. ხუბულავა

საავტორო უფლებები კაპიტელი ჯგუფი

ნახაზის დასახელება

მონ. რ/ბ კედლის არმირების კვეთები და სპეციფიკაცია +4,500 ნიშნულზე

კ-53

A3

მონ. რ/ბ კედლის შბნის მკშ-1-ის არმირების გეგმა +9,150 ნიშნულიდან +19,500 ნიშნულამდე

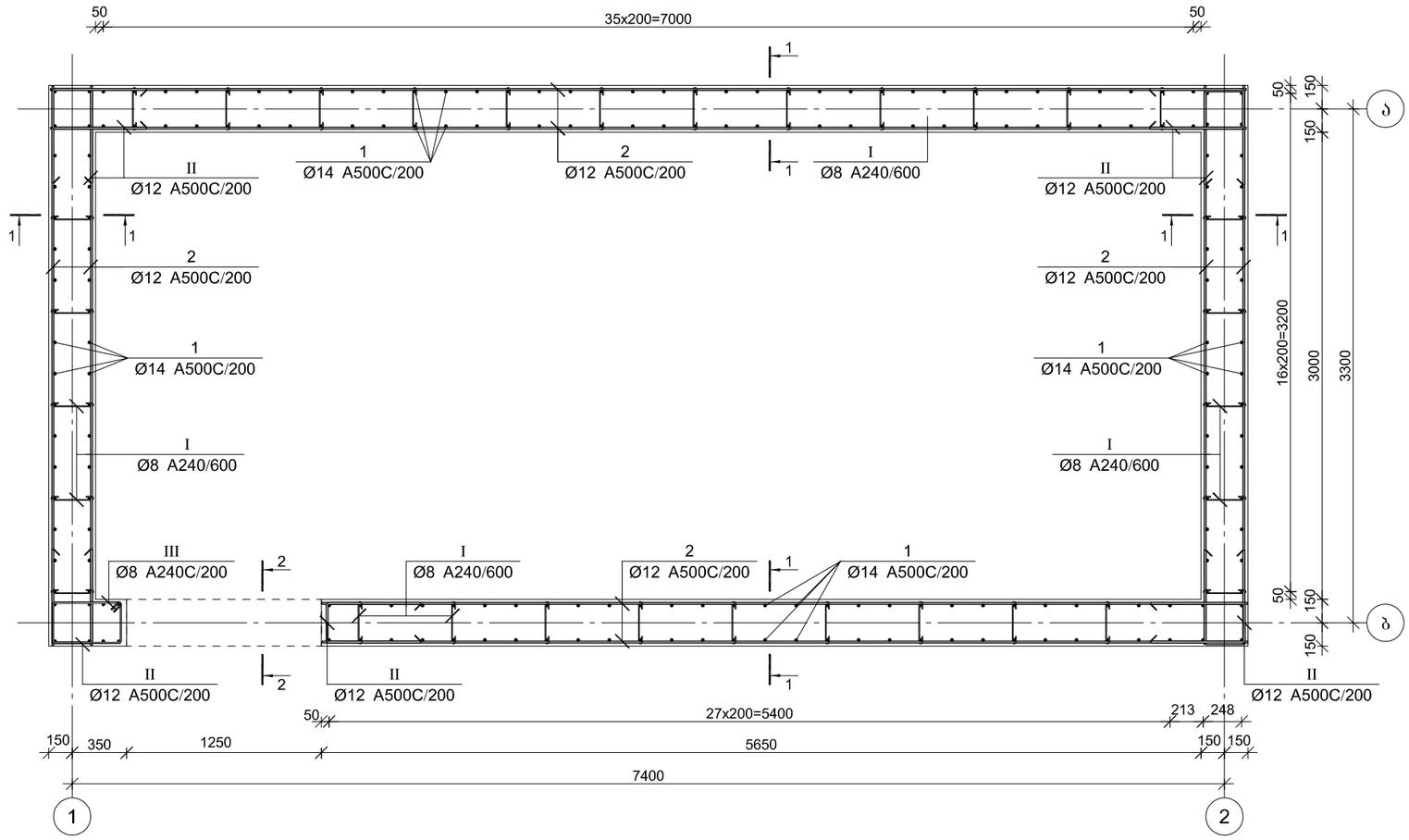

CAPITELI GROUP

კაპიტელი ჯგუფი
სამშენებლო კომპანია
Capiteli group
ENGINEERING COMPANY

პროექტის დასახელება

მულტიფუნქციური ცენტრი
"დანიური სახლი"

პროექტის მისამართი

ქ. თბილისი, მ. კოსტავას №70

დამკვეთი

სტადია	მთარგმნელი	განმარტება
მპ	2021.03.27	

დაკვეთის №

CAD DWG ფაილი sqemebi da armireba bolo.dwg

დირექტორი:	ა. კორტავა
მთ. კონსტრუქტორი:	გ. ოქროშიძე
შეასრულა	ნ. ხუციშვილი

საავტორო უფლებები კაპიტელი ჯგუფი

ნახაზის დასახელება

მონ. რ/ბ კედლის შბნის მკშ-1-ის არმირების გეგმა +9,150 ნიშნულიდან +19,500 ნიშნულამდე

კ-54

A3

კვეთი 1-1

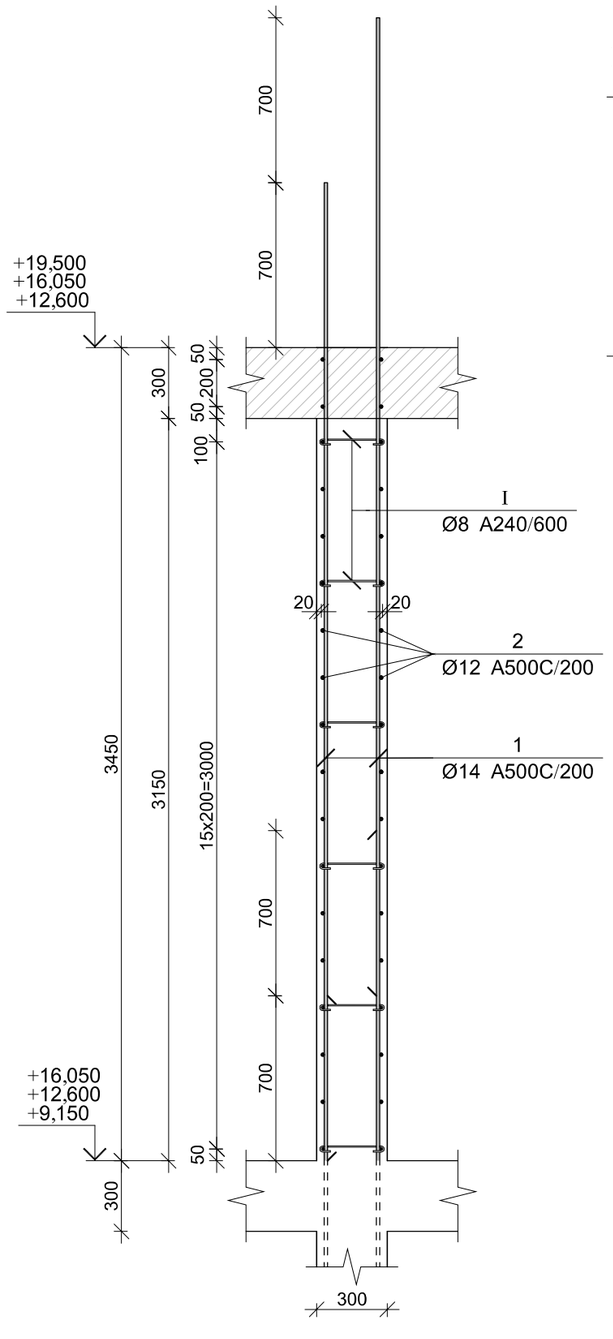

კვეთი 2-2

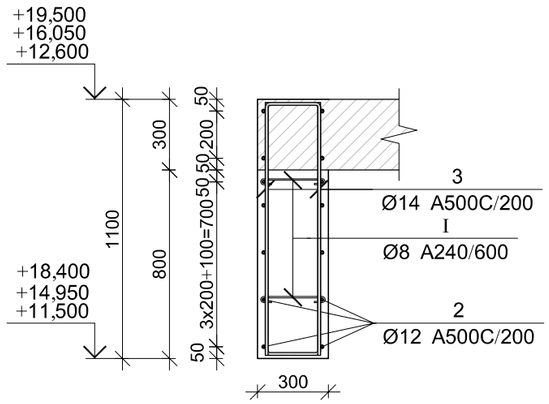

მონ. რ/ბ კედლის უბნის მკუ-1-ის სპეციფიკაცია +9,150 ნიშნულიდან +19,500 ნიშნულამდე

არმატურის სპეციფიკაცია					არმატურის ამოკრეფა					ბეტონი B 25
პოზ. №	Ø	L მმ.	n ცალი	Ln მ.	Ø	∑ Ln მ.	ერთი მეტრის წონა კგ.	წონა კგ. A240	წონა კგ. A500C	V; მ³
1	2	3	4	5	6	7	8	9	10	11
1	14 A500C	4150	208	863.20	8 A240	122.80	0.39	48.46		21.27
2	12 A500C	----	----	790	12 A500C	978.50	0.89		868.73	
3	14 A500C	2320	14	32.48	14 A500C	895.68	1.21		1082.35	
I	8 A240	470	200	94.00						
II	12 A500C	1450	130	188.50						
III	8 A240	1600	18	28.80						
							∑	48.46	1951.08	21.27
						n= 3		145.37	5853.25	63.80
									94.02	კგ/მ³

პოზ.	Φ [მმ.]	ესკიზი [მმ.]	სიგრძე [მმ.]
①	Φ14	4150	4150
②	Φ12	----	----
③	Φ14	1050 / 220 / 1050	2320
Ⅰ	Φ8	270 / 100 / 100	470
Ⅱ	Φ12	600 / 250 / 600	1450
Ⅲ	Φ8	450 / 100 / 250 / 250 / 450	1600

CAPITELI GROUP

კაპიტელი ჯგუფი
სამშენებლო კომპანია
Capiteli group
ENGINEERING COMPANY

პროექტის დასახელება

მულტიფუნქციური ცენტრი
"დანიური სახლი"

პროექტის მისამართი

ქ. თბილისი, მ. კოსტავას №70

დამკვეთი

სტადია	ოპერდი	განმარტება
მპ	2021.03.27	

დაკვეთის №

CAD DWG ფაილი sqemebi da armireba bolo.dwg

დირექტორი:		ა. კორტავა
მთ. კონსტრუქტორი:		გ. ოქროშიძე
შეასრულა		ნ. ხუბულავა

საავტორო უფლებები კაპიტელი ჯგუფი

ნახაზის დასახელება

მონ. რ/ბ კედლის უბნის მკუ-1-ის არმირების კვეთები და სპეციფიკაცია +9,150 ნიშნულიდან +19,500 ნიშნულამდე

კ-55

A3

მონ. რ/ბ კედლის შენის მკუ-1-ის არმირების გეგმა +19,500 ნიშნულზე

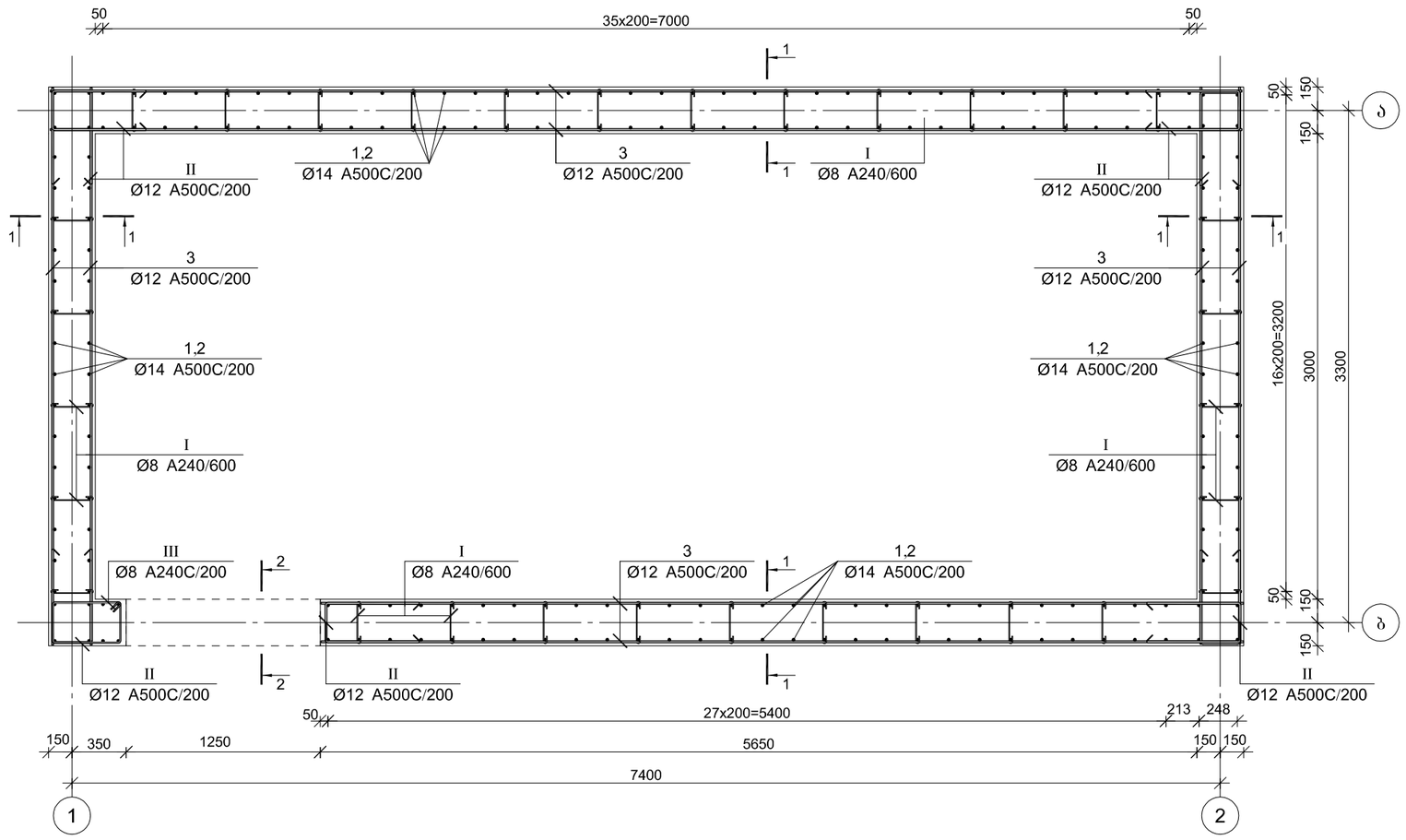

პროექტის დასახელება	მულტიფუნქციური ცენტრი "დანიური სახლი"
პროექტის მისამართი	ქ. თბილისი, მ. კოსტავას №70
დამკვეთი	
სტადია	მთარგმნელი
მპ	2021.03.27
დაკვეთის №	
CAD DWG ფაილი	sqemebi da armireba bolo.dwg
ხელმძღვანელი:	ა. კორტავა
მთ. კონსტრუქტორი:	გ. ოქროშიძე
შემსრულა	ნ. ხუციშვილი
საავტორო უფლებები	კაპიტელი ჯგუფი
ნახაზის დასახელება	მონ. რ/ბ კედლის შენის მკუ-1-ის არმირების გეგმა +19,500 ნიშნულზე
	კ-56
	A3

კვეთი 1-1

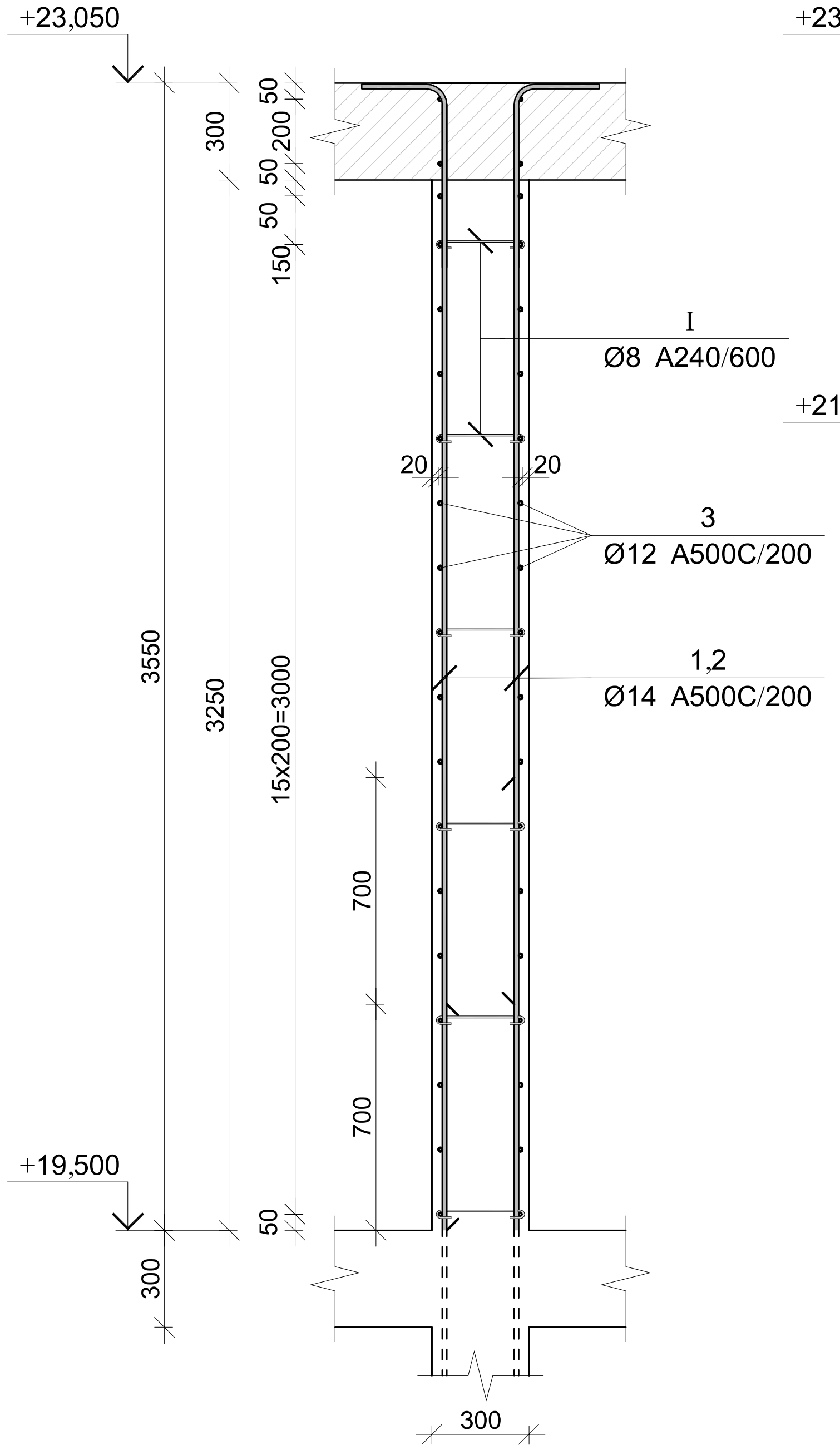

კვეთი 2-2

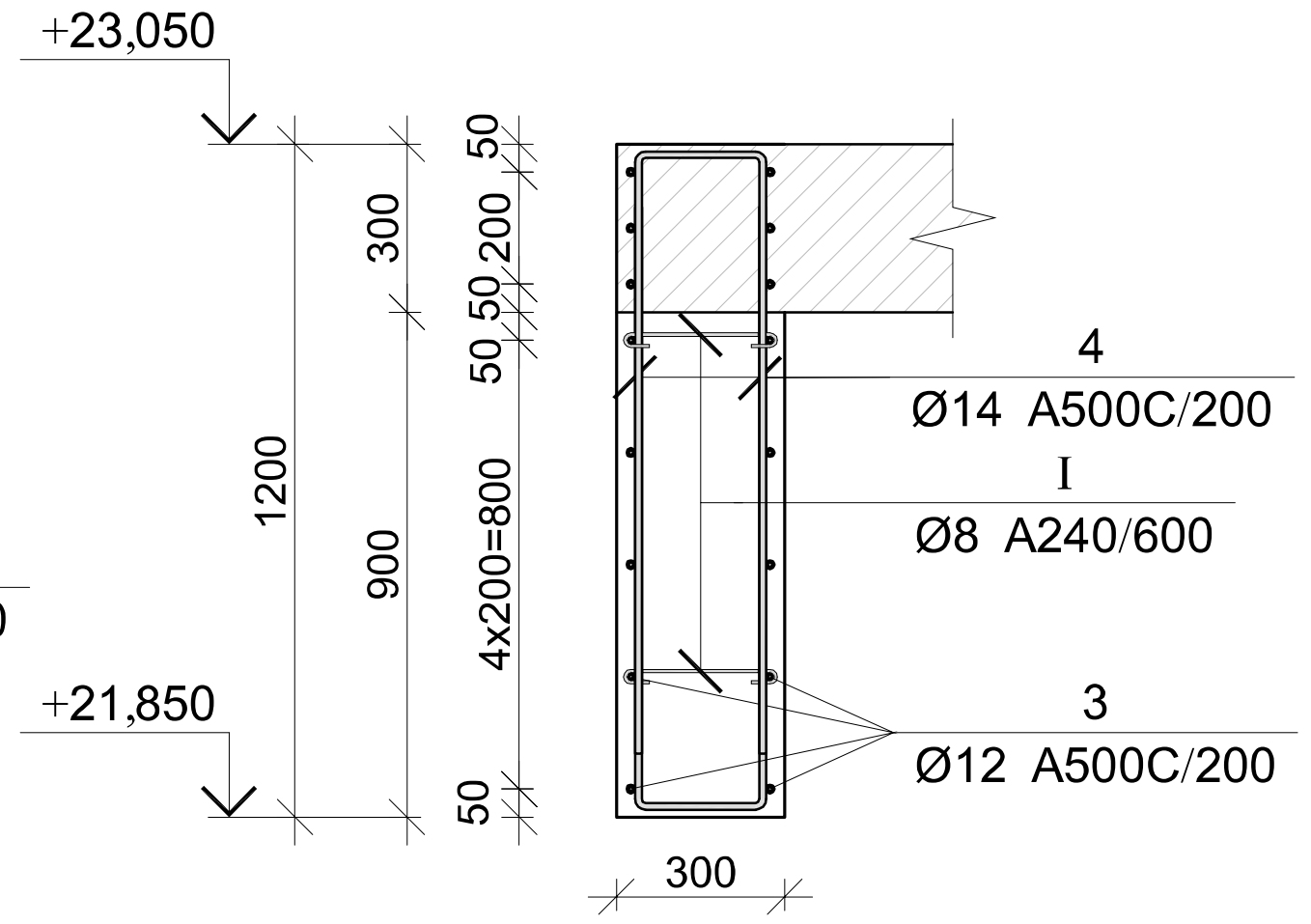

პოზ.	Φ [მმ.]	ესკიზი [მმ.]	სიგრძე [მმ.]
1	Φ14	3550, 250	3800
2	Φ14	2850, 250	3100
3	Φ12	----	----
4	Φ14	1150, 220, 1150	2420
I	Φ8	270, 100, 100	470
II	Φ12	600, 250, 600	1450
III	Φ8	450, 250, 250, 450, 100, 100	1600

მონ. რ/ბ კედლის უბნის მკუ-1-ის სპეციფიკაცია +19,500 ნიშნულზე

არმატურის სპეციფიკაცია					არმატურის ამოკრეფა					ბეტონი B 25
პოზ. №	Ø	L მმ.	n ცალი	Ln მ.	Ø	∑ Ln მ.	გრძივი მეტრის წონა კგ.	წონა კგ. A240	წონა კგ. A500C	V; $მ^3$
1	2	3	4	5	6	7	8	9	10	11
1	14 A500C	3800	104	395.20	8 A240	62.68	0.39	24.73		21.95
2	14 A500C	3100	104	322.40	12 A500C	604.90	0.89		537.04	
3	12 A500C	----	----	835	14 A500C	1230.20	1.21		1486.59	
4	14 A500C	2420	14	33.8800						
I	8 A240	470	200	94.00						
II	12 A500C	1450	130	188.50						
III	8 A240	1600	18	28.80			∑	24.73	2023.63	21.95
						n= 1		24.73	2023.63	21.95
									93.32	კგ/$მ^3$

კაპიტელი ჯგუფი
საპროექტო კომპანია
Capiteli group
ENGINEERING COMPANY

პროექტის დასახელება

მულტიფუნქციური ცენტრი "დანიური სახლი"

პროექტის მისამართი

ქ. თბილისი, მ. კოსტავას №70

დამკვეთი

სტადია	თარიღი	განმარტება
მპ	2021.03.27	

დაკვეთის №

CAD DWG ფაილი sqemebi da armireba bolo.dwg

დირექტორი: ა. კორტავა

მთ. კონსტრუქტორი: გ. ოქროშიძე

შეასრულა ნ. ხუბულავა

საავტორო უფლებები კაპიტელი ჯგუფი

ნახაზის დასახელება

მონ. რ/ბ კედლის უბნის მკუ-1-ის არმირების კვეთები და სპეციფიკაცია +19,500 ნიშნულზე

კ-57

A3

მონ. რ/ბ კედლის შბნის მკუ-2-ის არმირების ბეტმა -0,150 ნიშნულზე

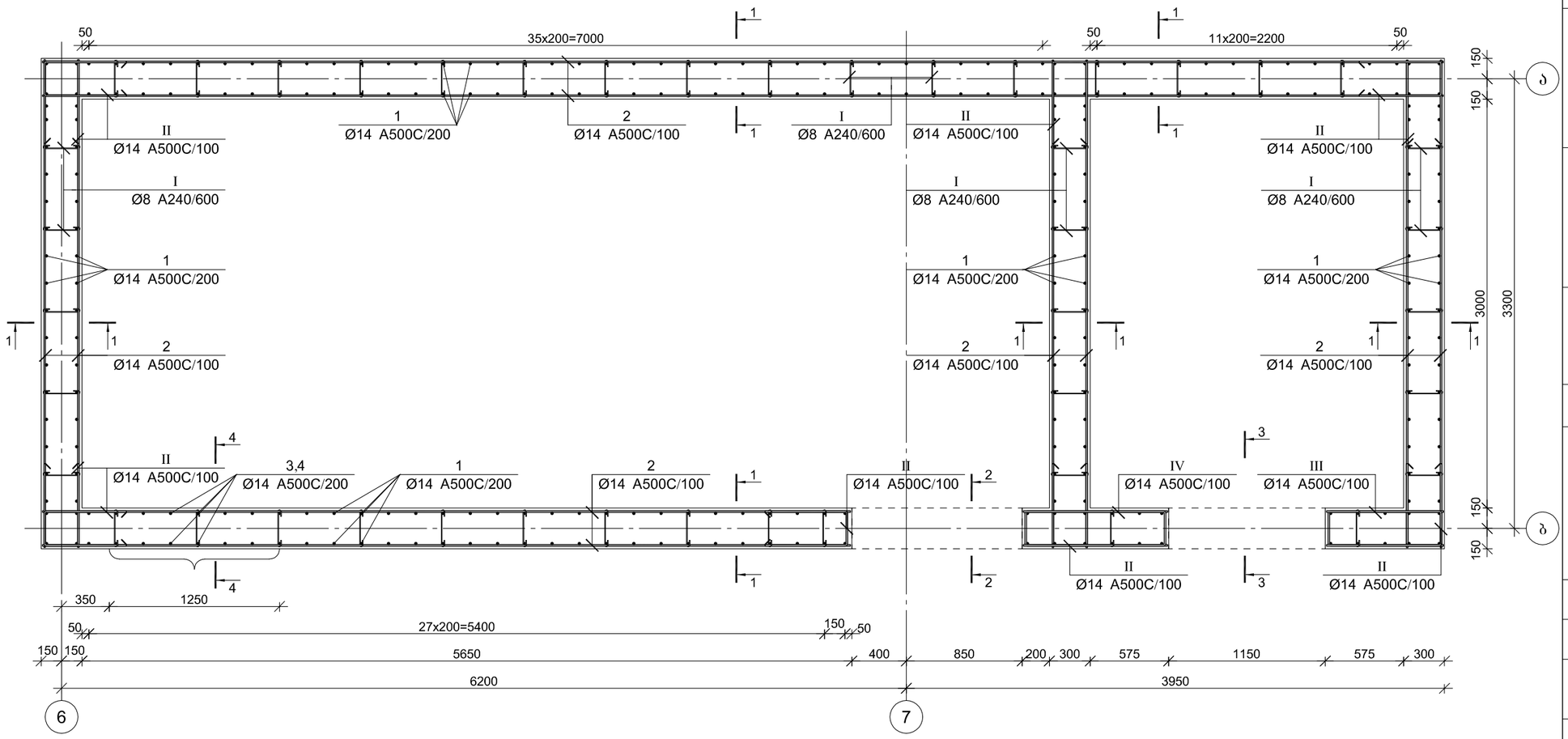
50
35x200=7000
50
11x200=2200
50
150
150
150
150
150
3000
3300
1
1
1

კვეთი 1-1

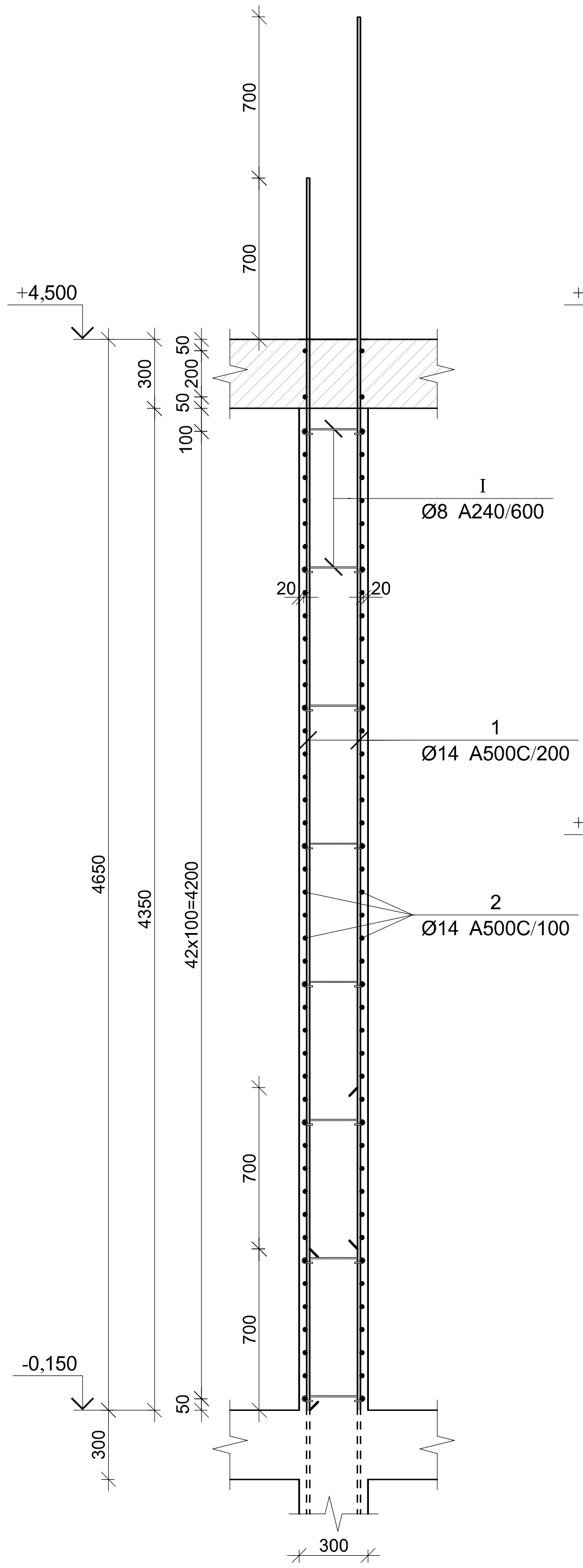

კვეთი 2-2

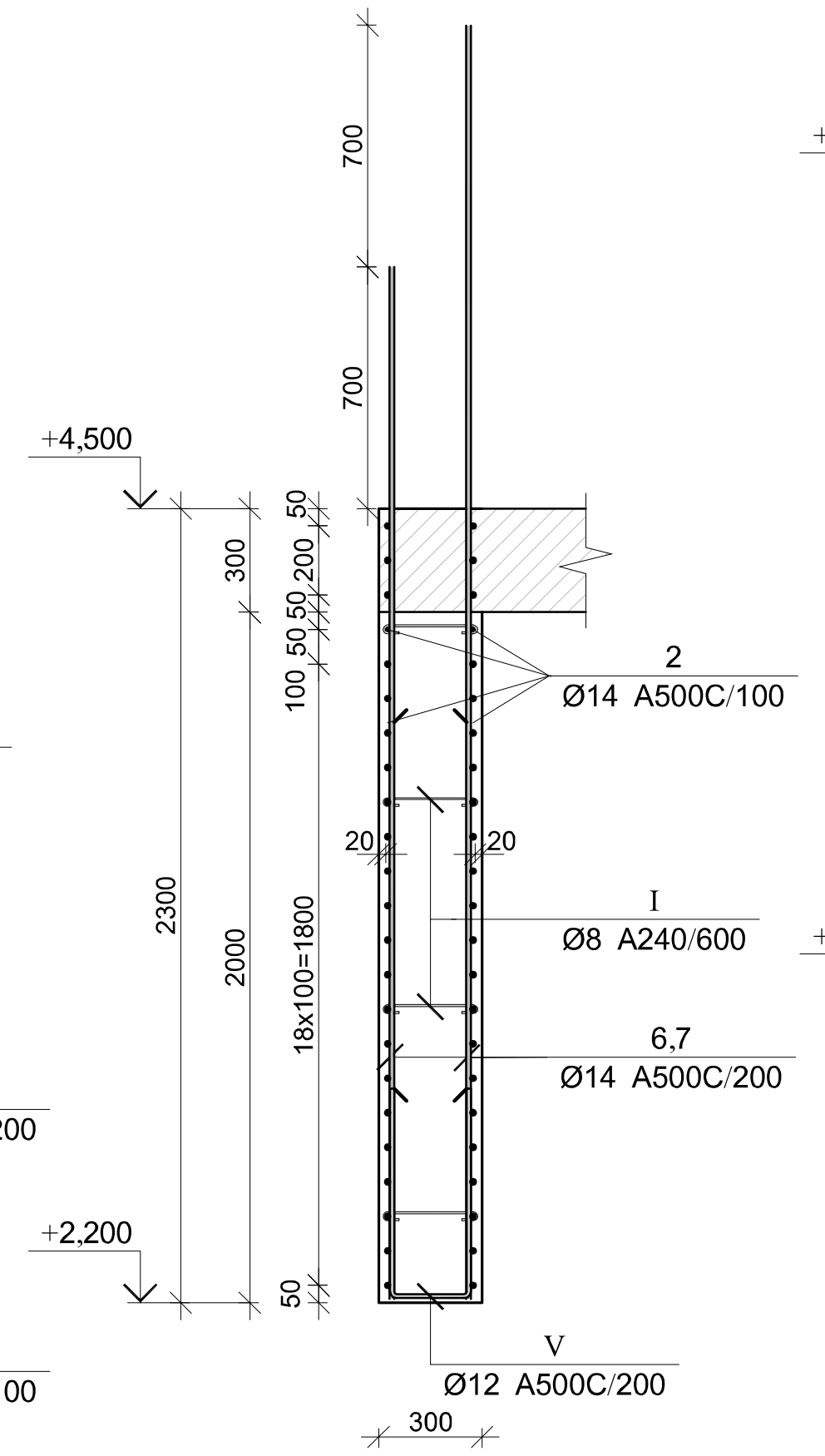

კვეთი 3-3

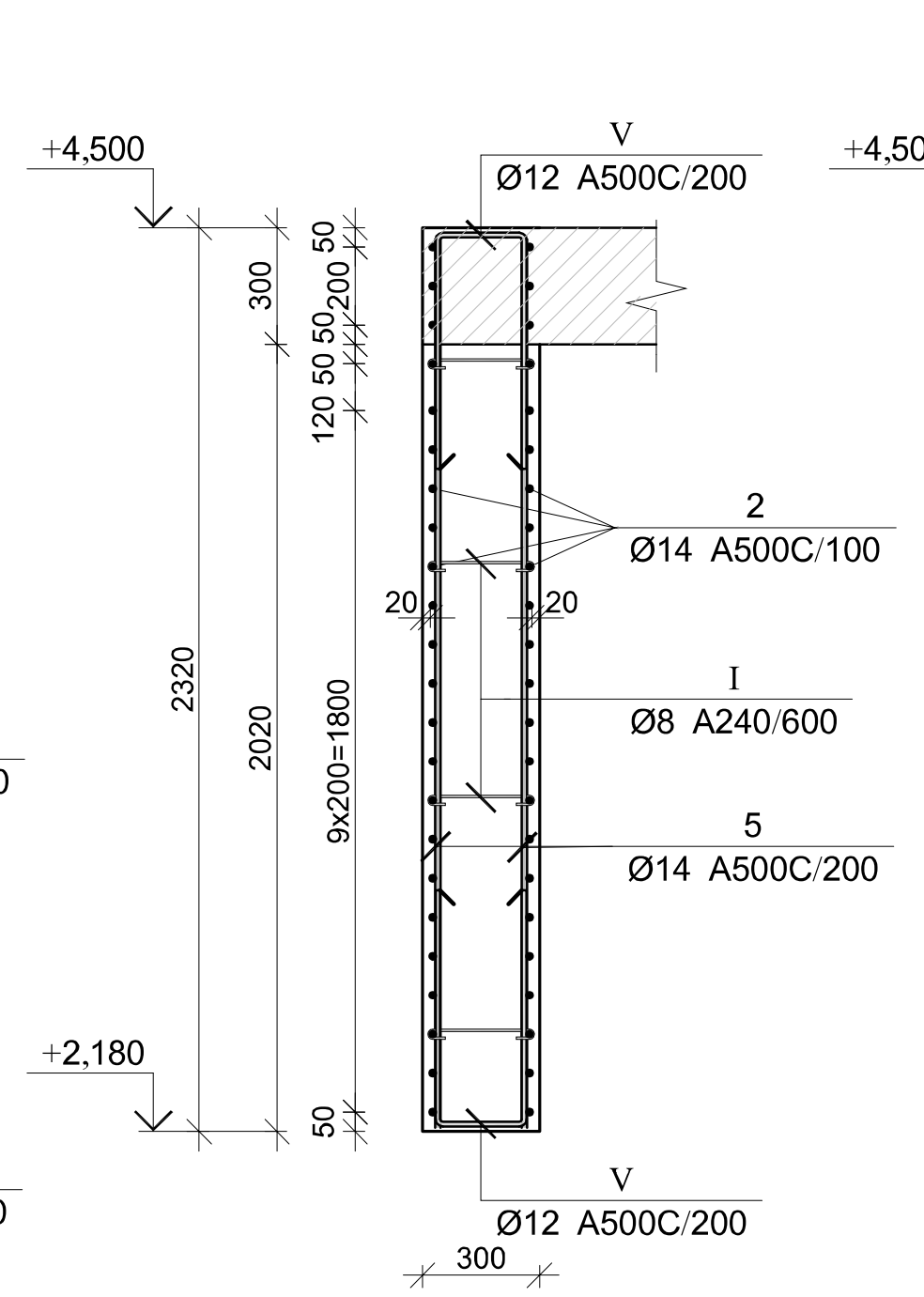

კვეთი 4-4

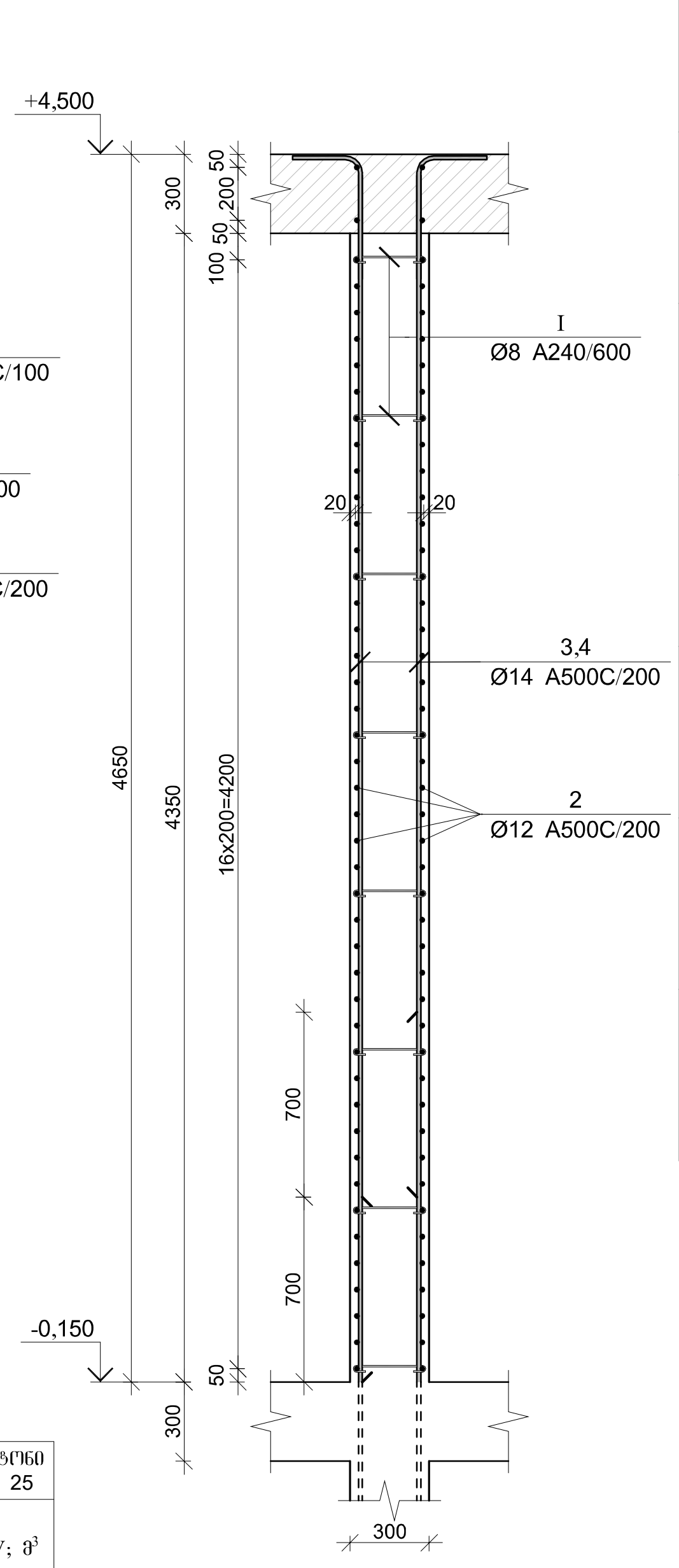

მონ. რ/ბ კედლის უბნის მკუ-2-ის სპეციფიკაცია -0,150 ნიშნულზე

არმატურის სპეციფიკაცია					არმატურის ამოკრეფა					ბეტონი B 25
პოზ. №	Ø	L მმ.	n ცალი	Ln მ.	Ø	∑ Ln მ.	გრძივი მეტრის წონა კგ.	წონა კგ. A240	წონა კგ. A500C	V; მ³
1	2	3	4	5	6	7	8	9	10	11
1	14 A500C	5350	274	1465.90	8 A240	338.40	0.39	133.53		39.60
2	14 A500C	----	----	2850	14 A500C	5539.62	1.21		6694.17	
3	14 A500C	4900	7	34.30						
4	14 A500C	4200	7	29.40						
5	14 A500C	2280	12	27.36						
6	14 A500C	3000	7	21.00						
7	14 A500C	3700	7	25.90						
I	8 A240	470	720	338.40						
II	14 A500C	1450	480	696.00						
III	14 A500C	1600	96	153.60						
IV	14 A500C	1750	96	168.00						
V	14 A500C	1420	48	68.16			∑	133.53	6694.17	39.60
						n= 1		133.53	6694.17	39.60
									172.42	კგ/მ³

პოზ.	Φ [მმ.]	ესკიზი [მმ.]	სიგრძე [მმ.]
1	Φ14	5350	5350
2	Φ12	----	----
3	Φ14	4650	4900
4	Φ14	3950	4200
5	Φ14	2280	2280
6	Φ14	3000	3000
7	Φ14	3700	3700
I	Φ8	270, 100, 100	470
II	Φ12	600, 250, 600	1450
IV	Φ12	850, 250, 850	2350
V	Φ14	600, 220, 600	1420

კაპიტელი ჯგუფი
საინჟინრო კომპანია
CAPITELI GROUP
Capiteli group
ENGINEERING COMPANY

პროექტის დასახელება
მულტიფუნქციური ცენტრი "დანიური სახლი"

პროექტის მისამართი
ქ. თბილისი, მ. კოსტავას №70

დამკვეთი

სტადია	თარიღი	განმარტება
მპ	2021.03.27	

დაკვეთის №

CAD DWG ფაილი sqemebi da armireba bolo.dwg

დირექტორი: ა. კორტავა
მთ. კონსტრუქტორი: გ. ოქროშიძე
შეასრულა ნ. ხუბულავა

საავტორო უფლებები კაპიტელი ჯგუფი

ნახაზის დასახელება
მონ. რ/ბ კედლის უბნის მკუ-2-ის არმირების კვეთები და სპეციფიკაცია -0,150 ნიშნულზე

კ-59

A3

მონ. რ/ბ კედლის შბნის მკშ-2-ის არმირების ბეჭმა +4,500 ნიშნულზე

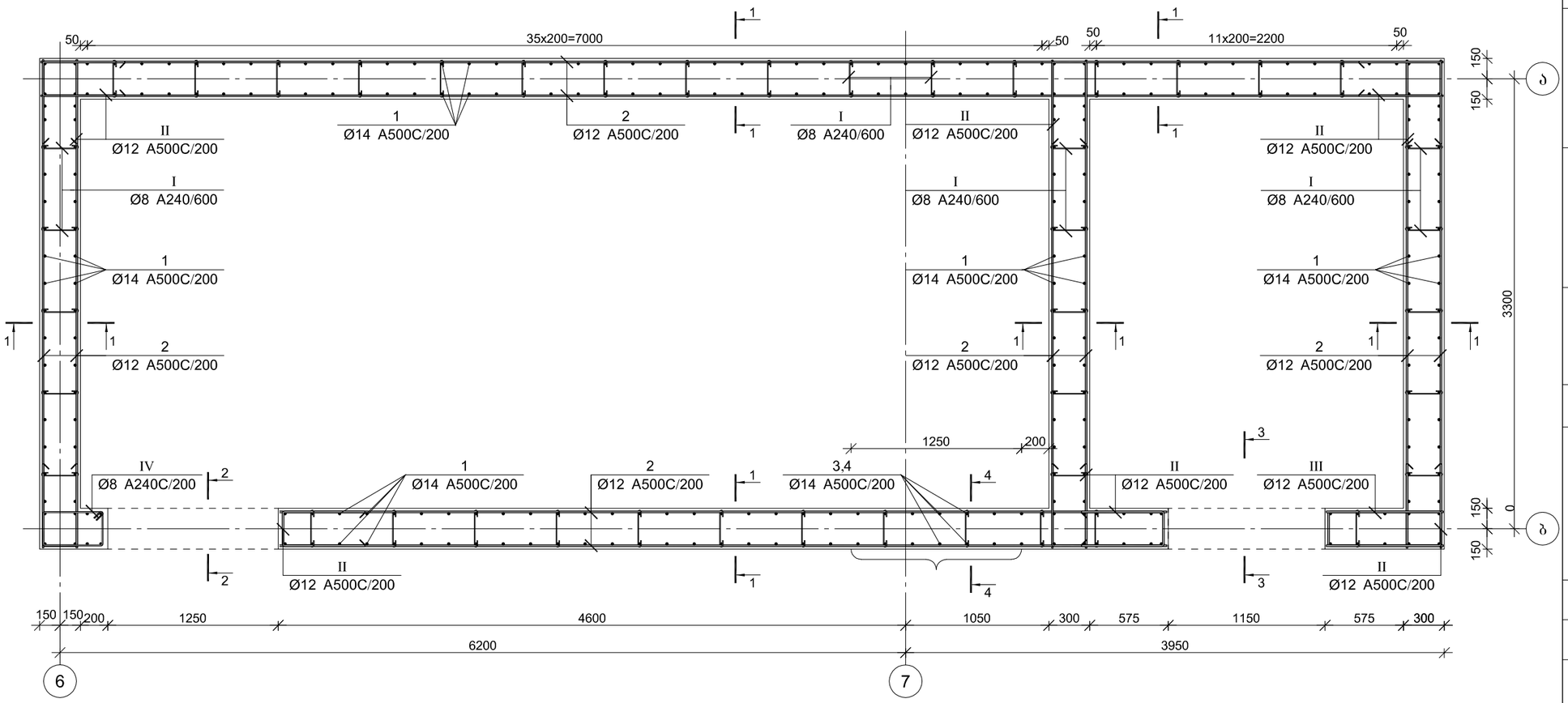

CAPITELI GROUP

კაპიტელი ჯგუფი
საკონტროლო კომპანია
Capiteli group
ENGINEERING COMPANY

პროექტის დასახელება

მულტიფუნქციური ცენტრი
"დანიური სახლი"

პროექტის მისამართი

ქ. თბილისი, მ. კოსტავას №70

დამკვეთი

სტადია	მარილი	განმარტება
მპ	2021.03.27	

დაკვეთის №

CAD DWG ფაილი sqemebi da armireba bolo.dwg

დირექტორი: ა. კორტავა

მთ. კონსტრუქტორი: გ. ოქროშიძე

შესრულა ნ. ხუციშვილი

საკონტროლო უწყებები კაპიტელი ჯგუფი

ნახაზის დასახელება

მონ. რ/ბ კედლის შბნის მკშ-2-ის არმირების ბეჭმა +4,500 ნიშნულზე

კ-60

A3

კვეთი 1-1

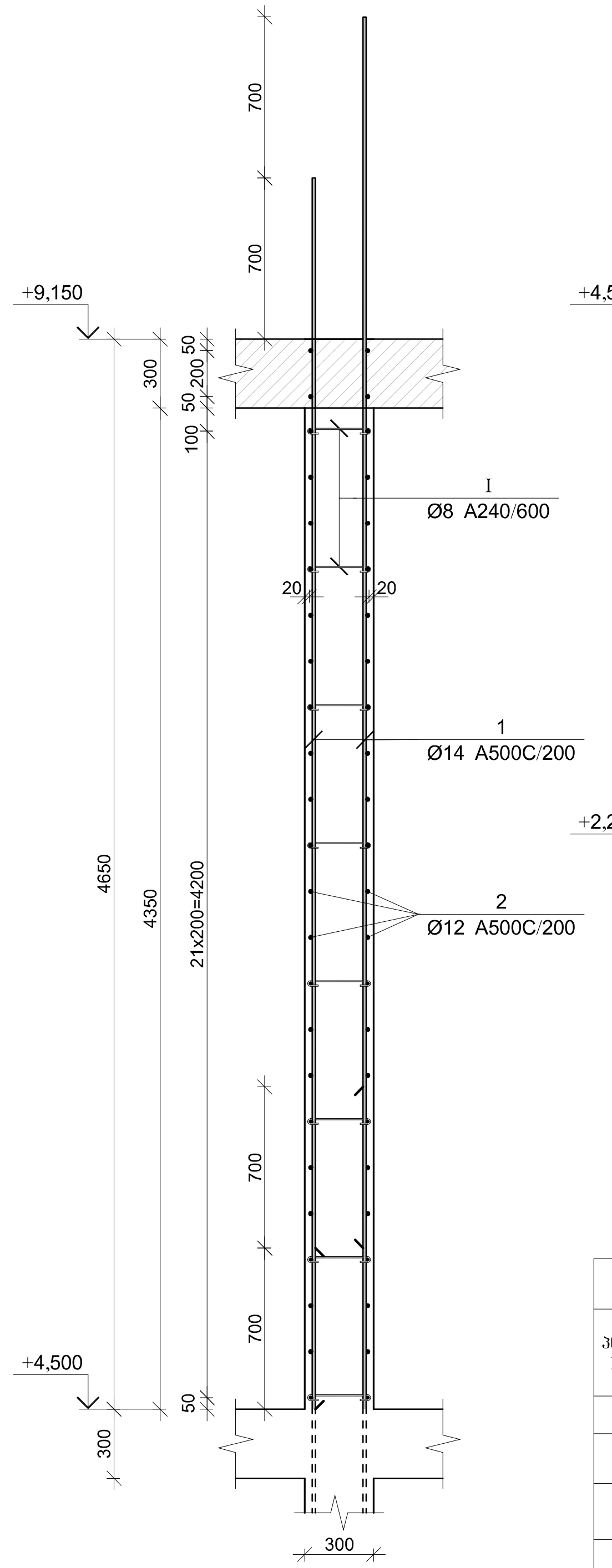

კვეთი 2-2

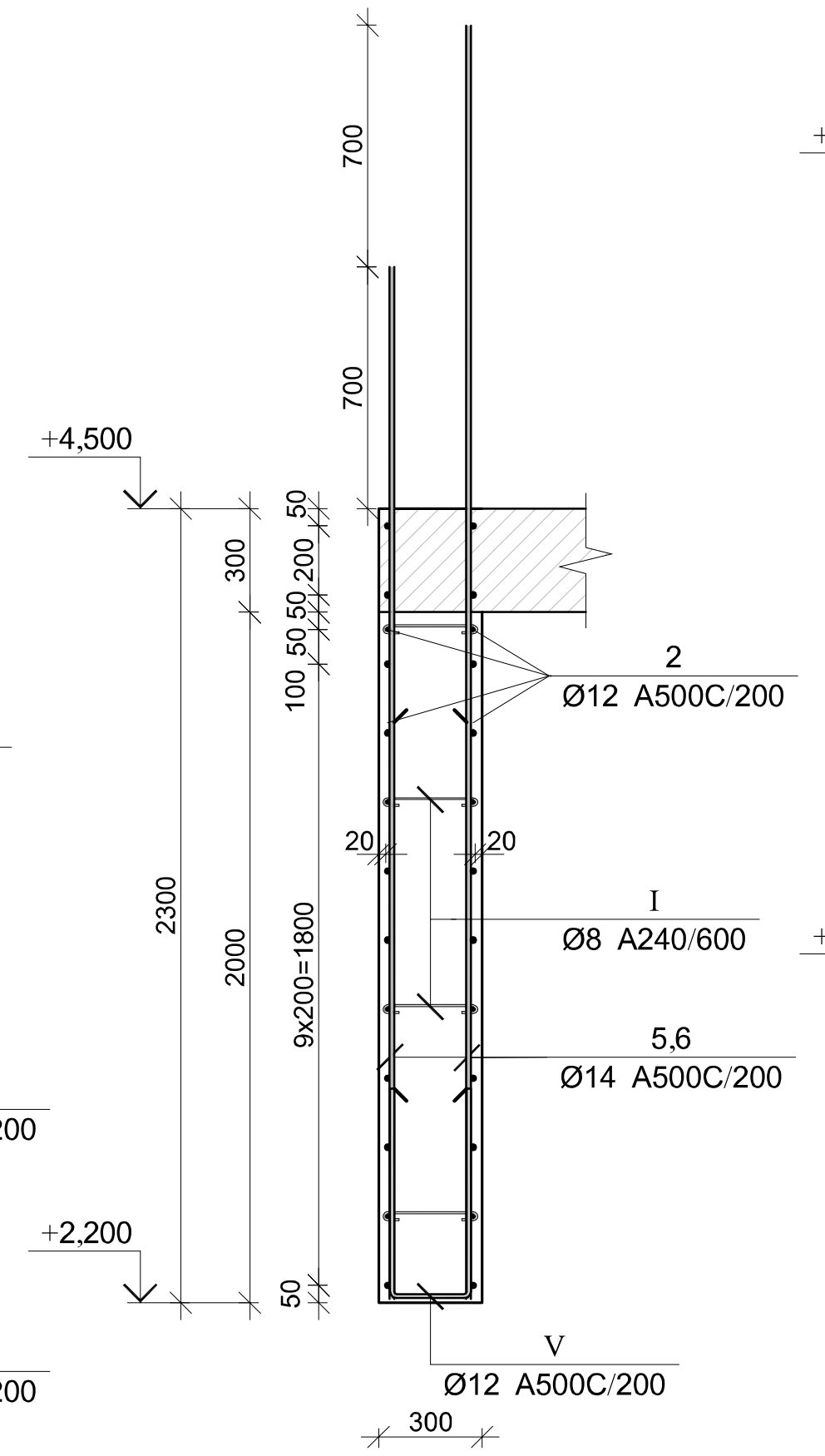

კვეთი 3-3

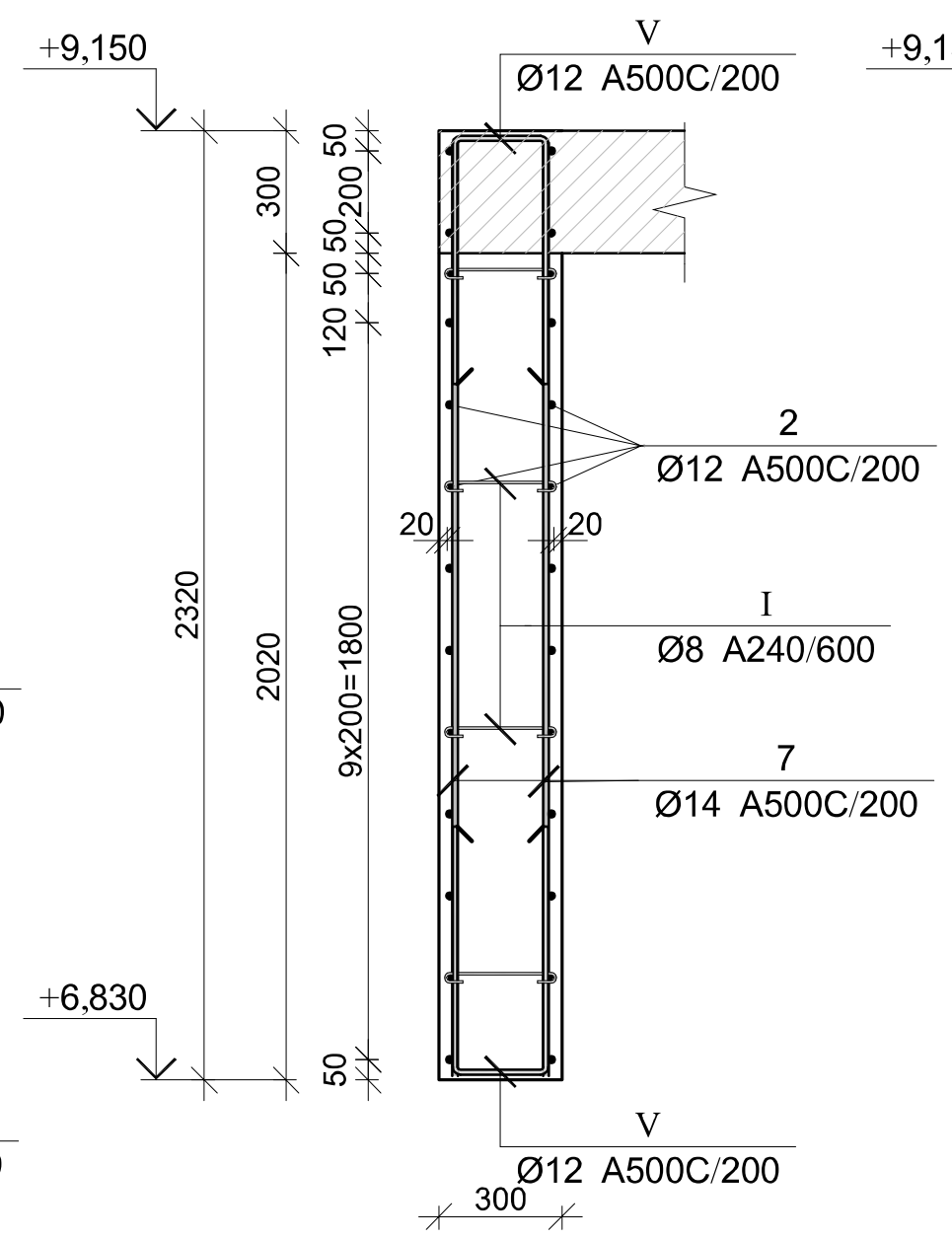

კვეთი 4-4

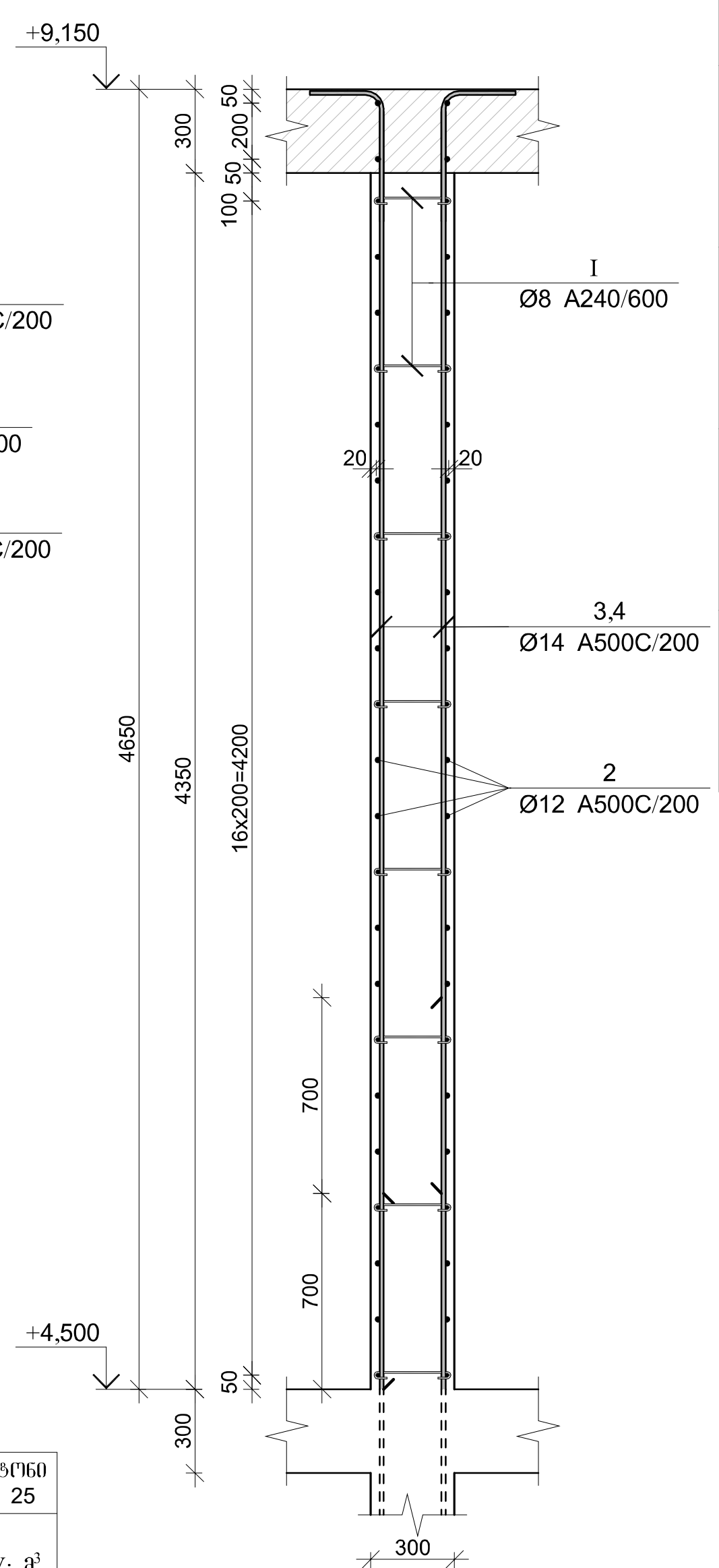

მონ. რ/ბ კედლის უბნის მკუ-2-ის სპეციფიკაცია +4,500 ნიშნულზე

არმატურის სპეციფიკაცია					არმატურის ამოკრეფა					ბეტონი B 25
პოზ. №	Ø	L მმ.	n ცალი	Ln მ.	Ø	∑ Ln მ.	1 გრძ.მ. წონა კგ.	წონა კგ. A240	წონა კგ. A500C	V; მ³
1	2	3	4	5	6	7	8	9	10	11
1	14 A500C	5350	274	1465.90	8 A240	207.60	0.39	81.92		
2	12 A500C	----	----	1425	12 A500C	1849.80	0.89		1642.28	39.60
3	14 A500C	4900	7	34.30	14 A500C	1648.28	1.21		1991.81	
4	14 A500C	4200	7	29.40						
5	14 A500C	3000	6	18.00						
6	14 A500C	3700	6	22.20						
7	14 A500C	2280	12	27.36						
I	8 A240	470	360	169.20						
II	12 A500C	1450	240	348.00						
III	12 A500C	1600	48	76.80						
IV	8 A240C	1600	24	38.40						
V	14 A500C	1420	36	51.12			∑	81.92	3634.09	39.60
						n= 1		81.92	3634.09	39.60
									93.84	კგ/მ³

პოზ.	Φ [მმ.]	ესკიზი [მმ.]	სიგრძე [მმ.]
1	Φ14	5350	5350
2	Φ12	----	----
3	Φ14	4650 / 250	4900
4	Φ14	3950 / 250	4200
5	Φ14	3000	3000
6	Φ14	3700	3700
7	Φ14	2280	2280
I	Φ8	270 / 100 / 100	470
II	Φ12	600 / 250 / 600	1450
III	Φ12	850 / 250 / 850	1950
IV	Φ8	450 / 250 / 450	1600
V	Φ14	600 / 220 / 600	1420

CAPITELI GROUP	კაპიტელი ჯგუფი საინჟინრო კომპანია Capiteli group ENGINEERING COMPANY
პროექტის დასახელება	მულტიფუნქციური ცენტრი "დანიური სახლი"
პროექტის მისამართი	ქ. თბილისი, მ. კოსტავას №70
დამკვეთი	
სტადია / თარიღი / განმარტება	მპ / 2021.03.27
დაკვეთის №	
CAD DWG ფაილი	sqemebi da armireba bolo.dwg
დირექტორი:	ა. კორტავა
მთ. კონსტრუქტორი:	გ. ოქროშიძე
შეასრულა	ნ. ხუბულავა
საავტორო უფლებები	კაპიტელი ჯგუფი
ნახაზის დასახელება	მონ. რ/ბ კედლის უბნის მკუ-2-ის არმირების კვეთები და სპეციფიკაცია +4,500 ნიშნულზე
	კ-61
	A3

მონ. რ/ბ კედლის უბნის მკუ-2-ის არმირების სქემა +9,150 ნიშნულიდან +19,500 ნიშნულამდე

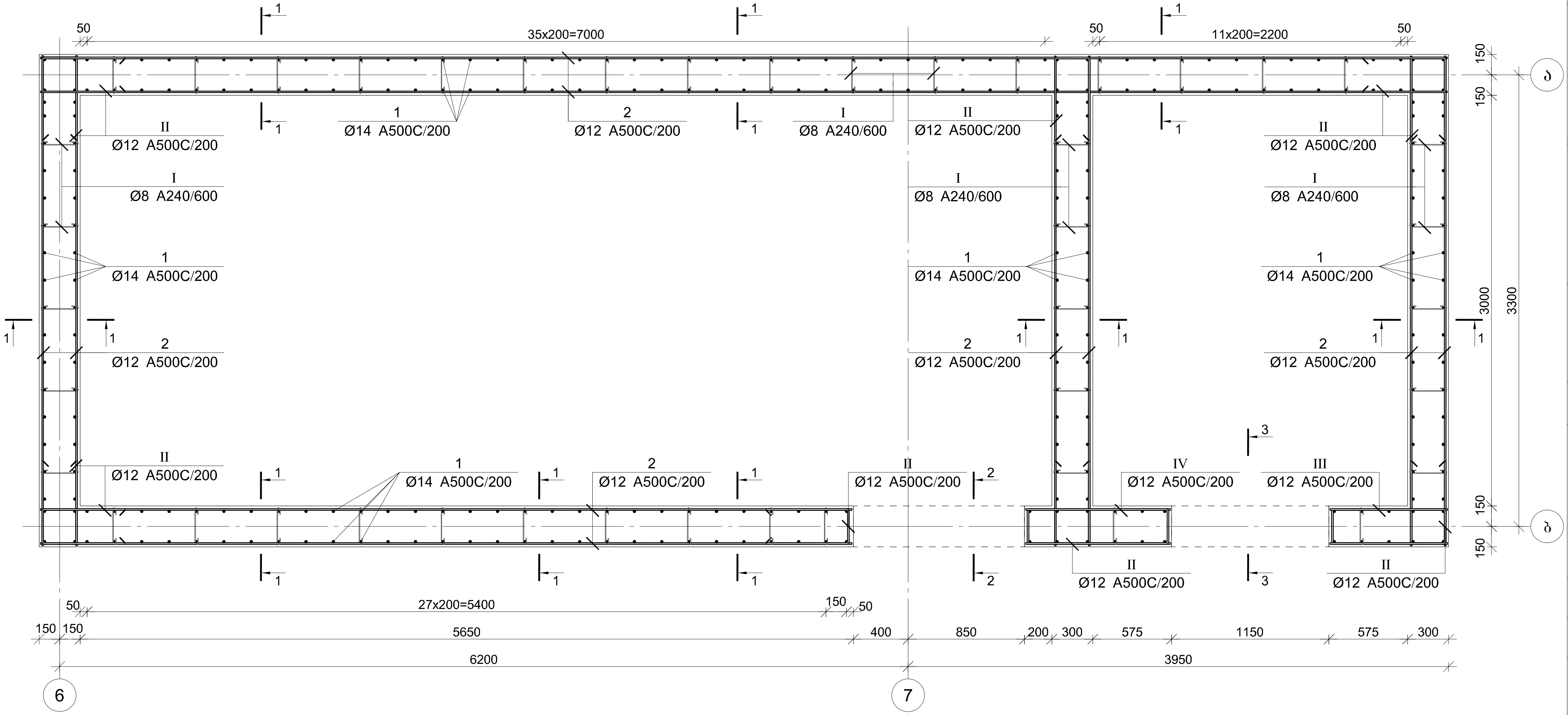

კაპიტელი ჯგუფი

Capiteli group

ENGINEERING COMPANY

პროექტის დასახელება

მულტიფუნქციური ცენტრი "დანიური სახლი"

პროექტის მისამართი

ქ. თბილისი, მ. კოსტავას №70

დამკვეთი

სტადია	თარიღი	განმარტება
მპ	2021.03.27	

დაკვეთის №

CAD DWG ფაილი sqemebi da armireba bolo.dwg

დირექტორი: ა. კორტავა

მთ. კონსტრუქტორი: გ. ოქროშიძე

შეასრულა ნ. ხუბულავა

საავტორო უფლებები კაპიტელი ჯგუფი

ნახაზის დასახელება

მონ. რ/ბ კედლის უბნის მკუ-2-ის არმირების სქემა +9,150 ნიშნულიდან +19,500 ნიშნულამდე

კ-62

A3

კვეთი 1-1

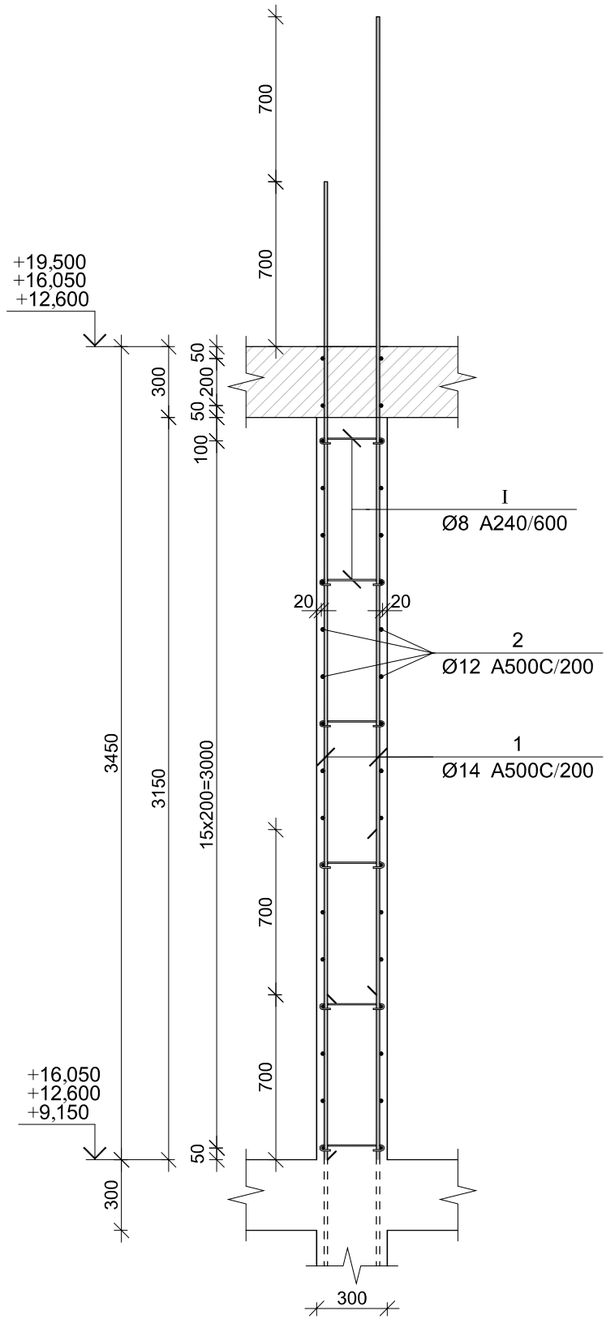

კვეთი 2-2

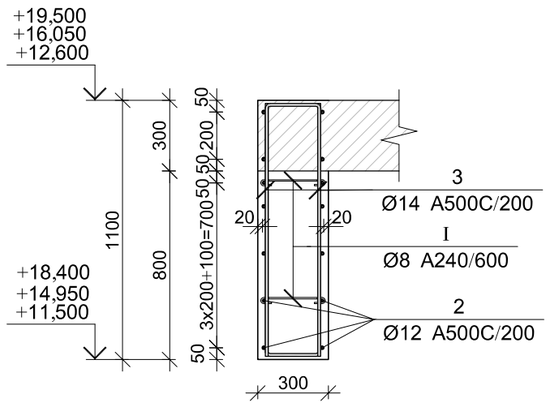

კვეთი 3-3

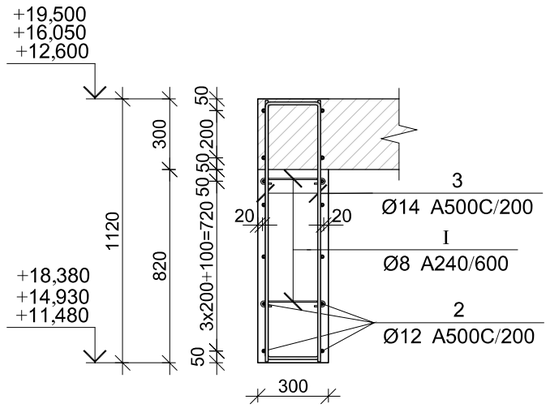

მრნ. რ/ბ კედლის შანის მკშ-2-ის სპეციფიკაცია +9,150 ნიშნულიდან +19,500 ნიშნულამდე

არმატურის სპეციფიკაცია					არმატურის ამოკრეფა					ბეტონი B 25
პოზ. №	Ø	L მმ.	n ცალი	Ln მ.	Ø	∑ Ln მ.	ბრაკის ვარაუდის წილა კ.	წილა კგ. A240	წილა კგ. A500C	V; მ³
1	2	3	4	5	6	7	8	9	10	11
1	14 A500C	4150	288	1195.20	8 A240	133.95	0.39	52.85		
2	12 A500C	----	----	1055	12 A500C	1373.60	0.89		1219.50	28.96
3	14 A500C	2320	24	55.68	14 A500C	1250.88	1.21		1511.58	
I	8 A240	470	285	133.95						
II	12 A500C	1450	180	261.00						
III	12 A500C	1600	36	57.60						
IV	12 A500C	1601	36	57.64			∑	52.85	2731.09	28.96
							n= 3	158.56	8193.26	86.88
									96.14	კგ/მ³

პოზ.	Ø [მმ.]	ესკიზი [მმ.]	სიგრძე [მმ.]
①	Ø14	4150	4150
②	Ø12	----	----
③	Ø14	1050 / 220 / 1050	2320
Ⅰ	Ø8	270 / 100 / 100	470
Ⅱ	Ø12	600 / 250 / 600	1450
Ⅲ	Ø12	850 / 250 / 850	1950
Ⅳ	Ø12	1050 / 250 / 1050	2350

CAPITELI GROUP

კაპიტელი ჯგუფი
საკონსტრუქტორო კომპანია
Capiteli group
ENGINEERING COMPANY

პროექტის დასახელება

მულტიფუნქციური ცენტრი
"დანიური სახლი"

პროექტის მისამართი

ქ. თბილისი, მ. კოსტავას №70

დამკვეთი

სტადია	ეტაპი	განმარტება
მპ	2021.03.27	

დაკვეთის №

CAD DWG ფაილი sqemebi da armireba bolo.dwg

დირექტორი:		ა. კორტავა
მთ. კონსტრუქტორი:		გ. ქიქროშიძე
შემსრულა		ნ. ხუბულავა
საავტორო უფლებები		კაპიტელი ჯგუფი

ნახაზის დასახელება

მრნ. რ/ბ კედლის შანის მკშ-2-ის არმირების კვეთები და სპეციფიკაცია +9,150 ნიშნულიდან +19,500 ნიშნულამდე

კ-63

A3

მონ. რ/ბ კედლის უბნის მკუ-2-ის არმირების გეგმა +19,500 ნიშნულზე

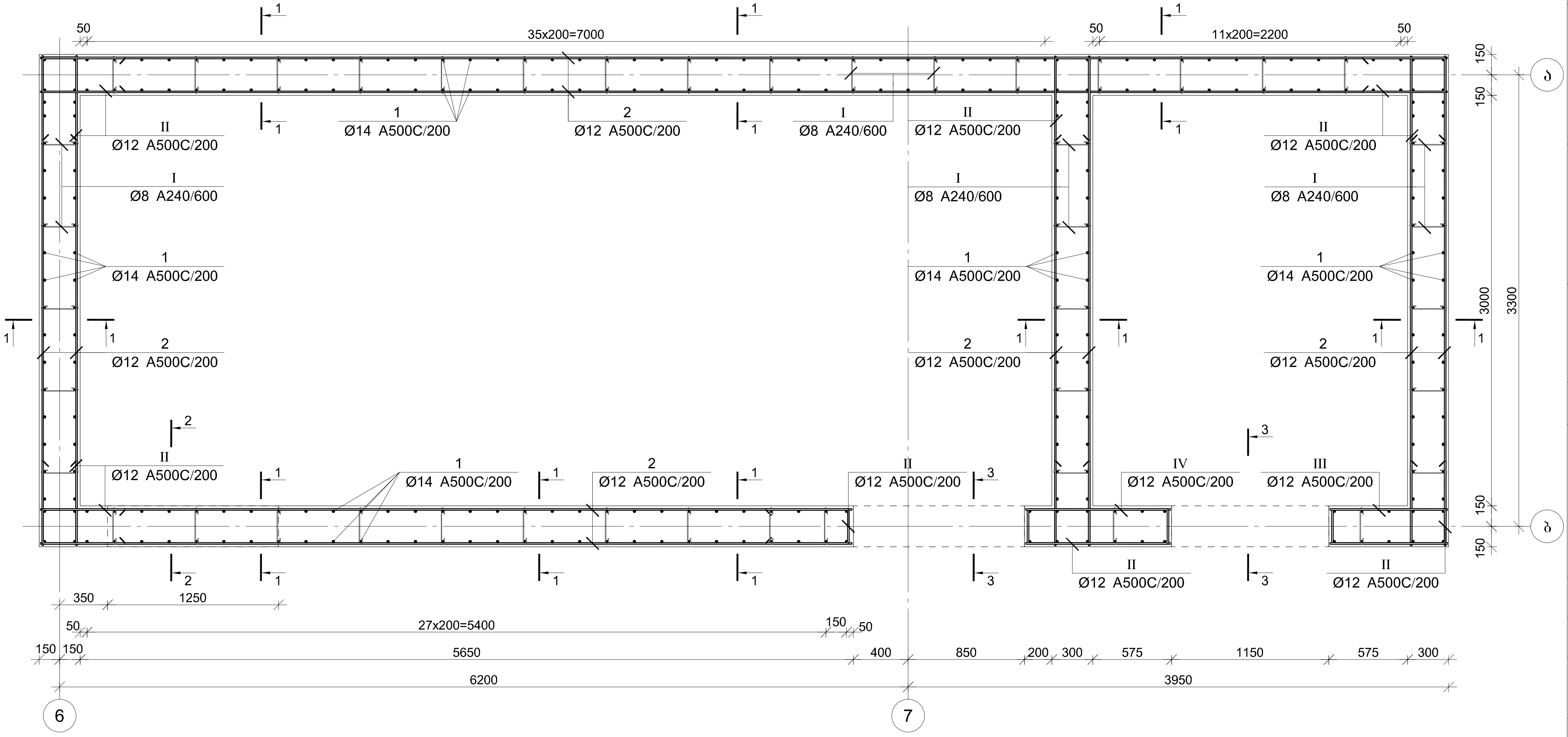

კაპიტელი ჯგუფი Capiteli group ENGINEERING COMPANY	
პროექტის დასახელება	მულტიფუნქციური ცენტრი "დანიური სახლი"
პროექტის მისამართი	ქ. თბილისი, მ. კოსტავას №70
დამკვეთი	
სტადია / ფურცელი / ფურცლები	მპ / 2021.03.27
დავალების №	
CAD DWG ფაილი	sqemebi da armireba bolo.dwg
დირექტორი:	ა. კორტავა
მთ. კონსტრუქტორი:	გ. ოქროშიძე
შეასრულა	ნ. ხუბულავა
საავტორო უფლებები	კაპიტელი ჯგუფი
ნახაზის დასახელება	მონ. რ/ბ კედლის უბნის მკუ-2-ის არმირების გეგმა +19,500 ნიშნულზე

კ-64

A3

კვეთი 1-1

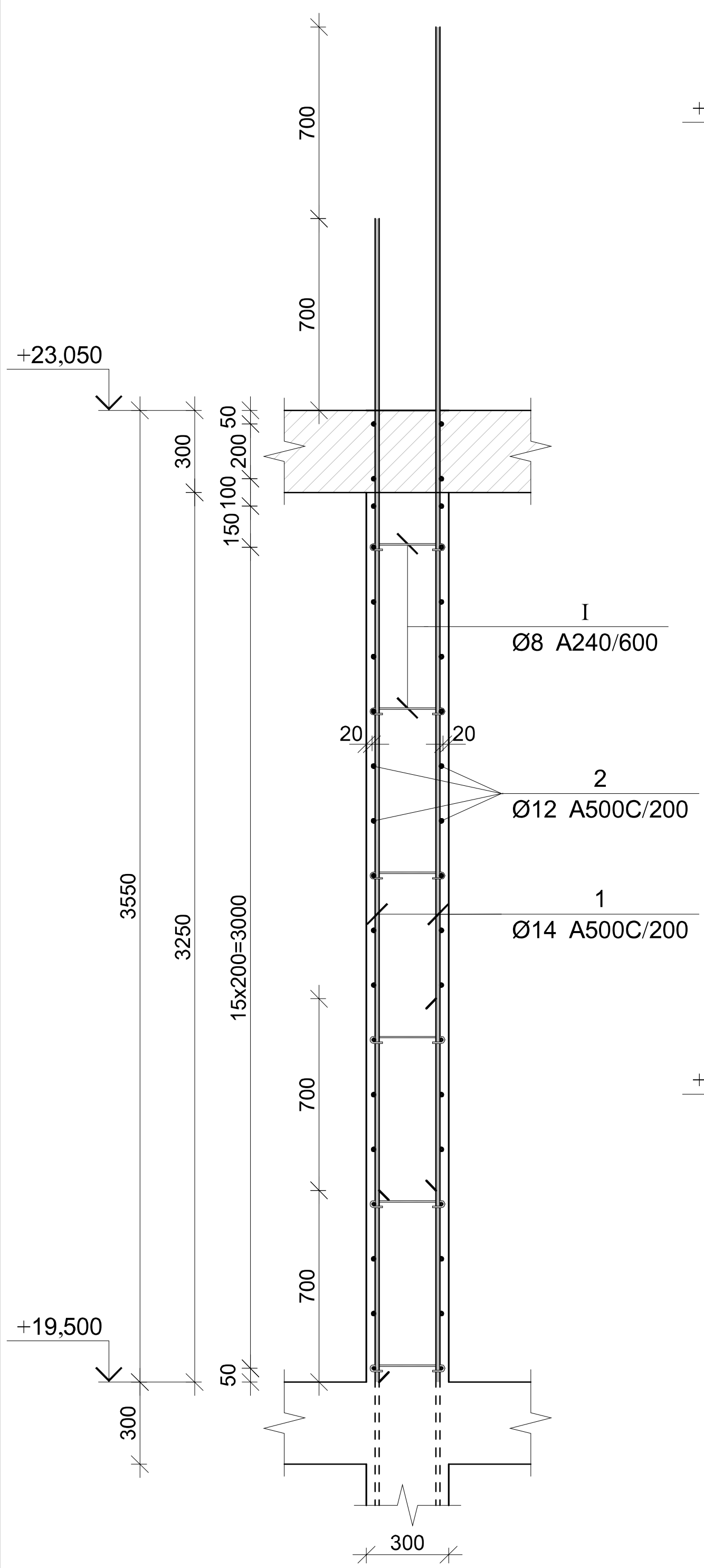

კვეთი 2-2

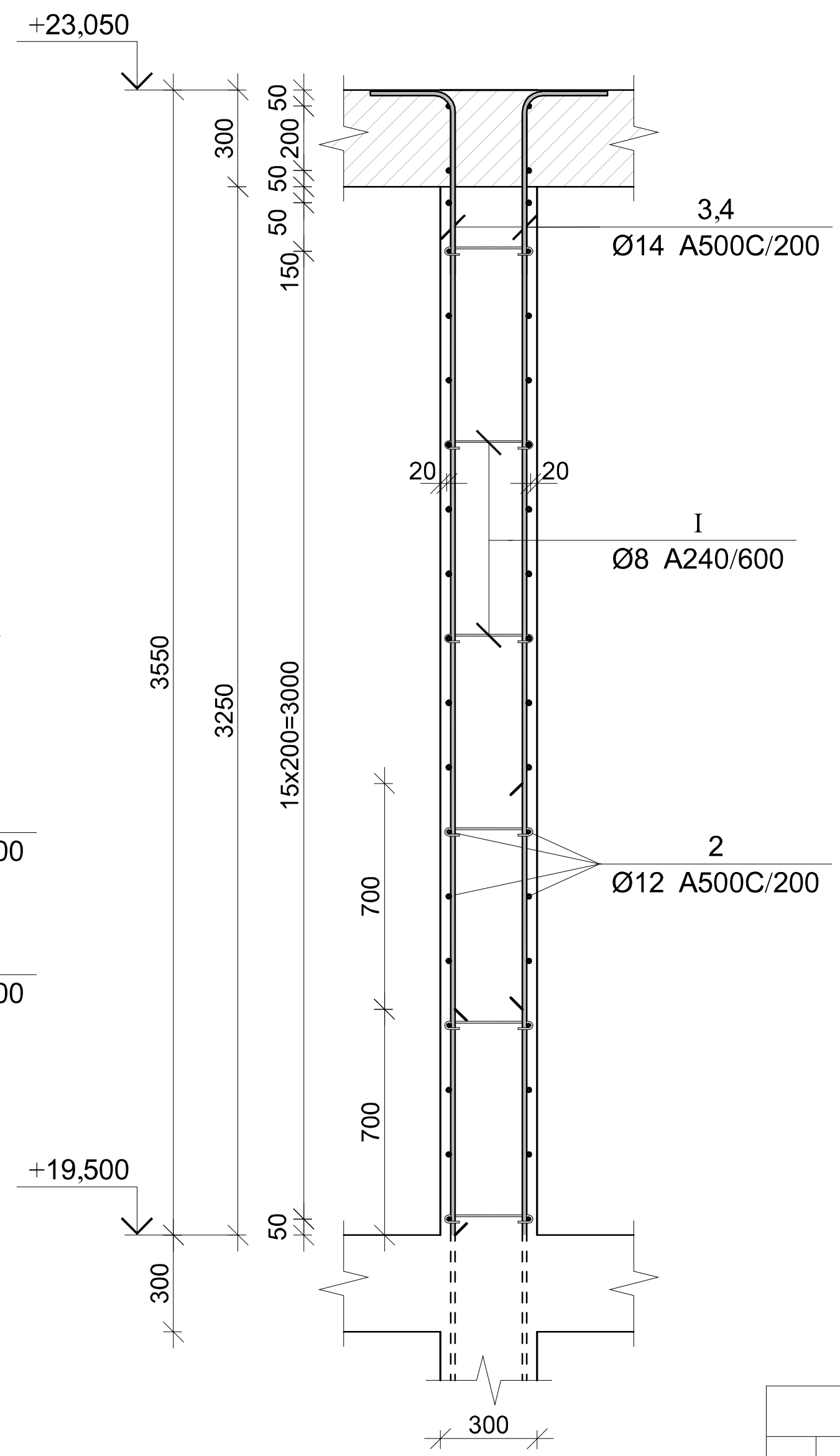

კვეთი 3-3

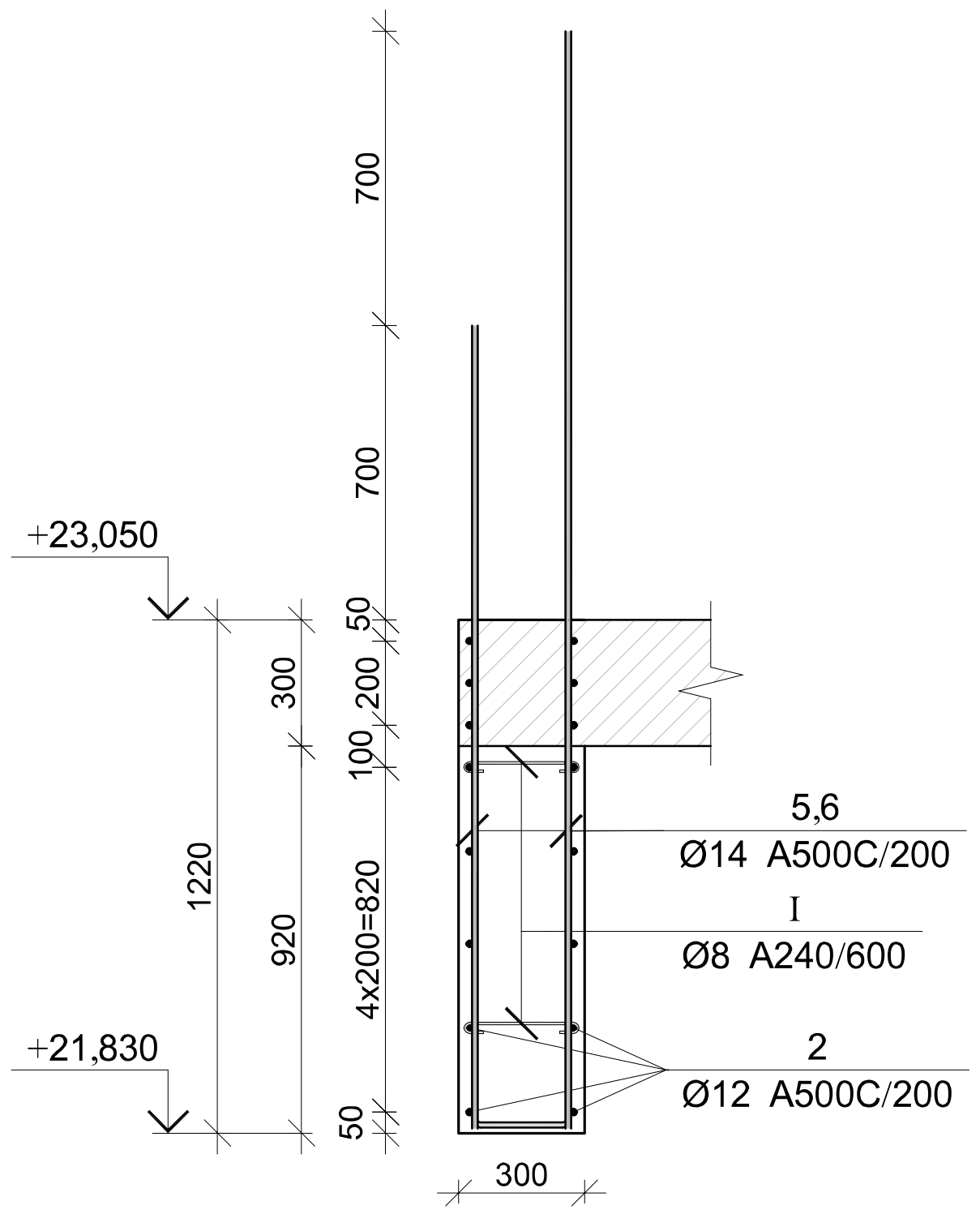

პოზ.	Φ [მმ.]	ესკიზი [მმ.]	სიგრძე [მმ.]
①	Φ14	4250	4250
②	Φ12	----	----
③	Φ14	3500 250	3750
④	Φ14	2800 250	3050
⑤	Φ14	1900	1900
⑥	Φ14	2600	2600
Ⓘ	Φ8	270 100 100	470
Ⓘ Ⓘ	Φ12	600 250 600	1450
Ⓘ Ⓘ Ⓘ	Φ12	850 250 850	1950
ⒾⓋ	Φ12	1050 250 1050	2350

მონ. რ/ბ კედლის უბნის მკუ-2-ის სპეციფიკაცია +19,500 ნიშნულზე

არმატურის სპეციფიკაცია					არმატურის ამოკრეფა					ბეტონი B 25
პოზ. №	Ø	L მმ.	n ცალი	Ln მ.	Ø	∑ Ln მ.	გრძივი მეტრის წონა კგ.	წონა კგ. A240	წონა კგ. A500C	V; მ³
1	2	3	4	5	6	7	8	9	10	11
1	14 A500C	4250	274	1164.50	8 A240	138.65	0.39	54.71		
2	12 A500C	----	----	1055	12 A500C	1485.30	0.89		1318.67	29.85
3	14 A500C	3750	7	26.25	14 A500C	1239.10	1.21		1497.35	
4	14 A500C	3050	7	21.35						
5	14 A500C	1900	6	11.40						
6	14 A500C	2600	6	15.60						
I	8 A240	470	295	138.65						
II	12 A500C	1450	190	275.50						
III	12 A500C	1950	36	70.20						
IV	12 A500C	2350	36	84.60			∑	54.71	2816.02	29.85
						n= 1		54.71	2816.02	29.85
									96.18	კგ/მ³

კაპიტელი ჯგუფი
საინჟინრო კომპანია
CAPITELI GROUP
Capiteli group
ENGINEERING COMPANY

პროექტის დასახელება
მულტიფუნქციური ცენტრი "დანიური სახლი"

პროექტის მისამართი
ქ. თბილისი, მ. კოსტავას №70

დამკვეთი

სტადია	თარიღი	განმარტება
მპ	2021.03.27	

დაკვეთის №

CAD DWG ფაილი sqemebi da armireba bolo.dwg

დირექტორი: ა. კორტავა

მთ. კონსტრუქტორი: გ. ოქროშიძე

შეასრულა ნ. ხუბულავა

საავტორო უფლებები კაპიტელი ჯგუფი

ნახაზის დასახელება
მონ. რ/ბ კედლის უბნის მკუ-2-ის არმირების კვეთები და სპეციფიკაცია +19,500 ნიშნულზე

კ-65

A3

მონ. რ/ბ კედლის შბნის მკუ-2-ის არმირების ბეგმა +23,050 ნიშნულზე

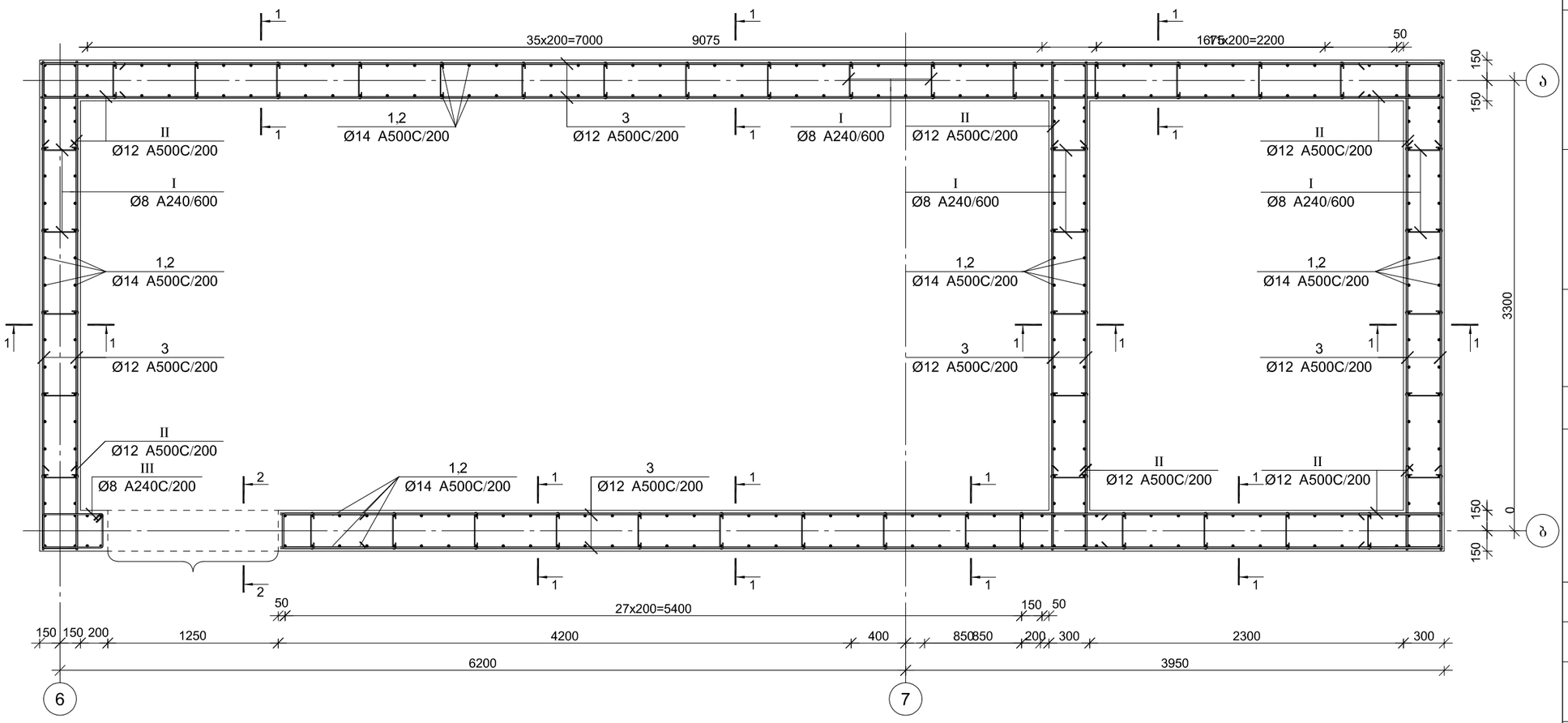

CAPITELI GROUP

კაპიტელი ჯგუფი
სპეციალური კომპანია
Capiteli group
ENGINEERING COMPANY

პროექტის დასახელება

მულტიფუნქციური ცენტრი
"დანიური სახლი"

პროექტის მისამართი

ქ. თბილისი, მ. კოსტავას №70

დამკვეთი

სტადია	მარილი	განმარტება
მპ	2021.03.27	

დაკვეთის №

CAD DWG ფაილი sqemebi da armireba bolo.dwg

დირექტორი: ა. კორტავა

მთ. კონსტრუქტორი: გ. ქიქროშიძე

შესრულა: ნ. ხუბულავა

საავტორო უფლებები: კაპიტელი ჯგუფი

ნახაზის დასახელება

მონ. რ/ბ კედლის შბნის მკუ-2-ის არმირების ბეგმა +23,050 ნიშნულზე

Კ-66

A3

კვეთი 1-1

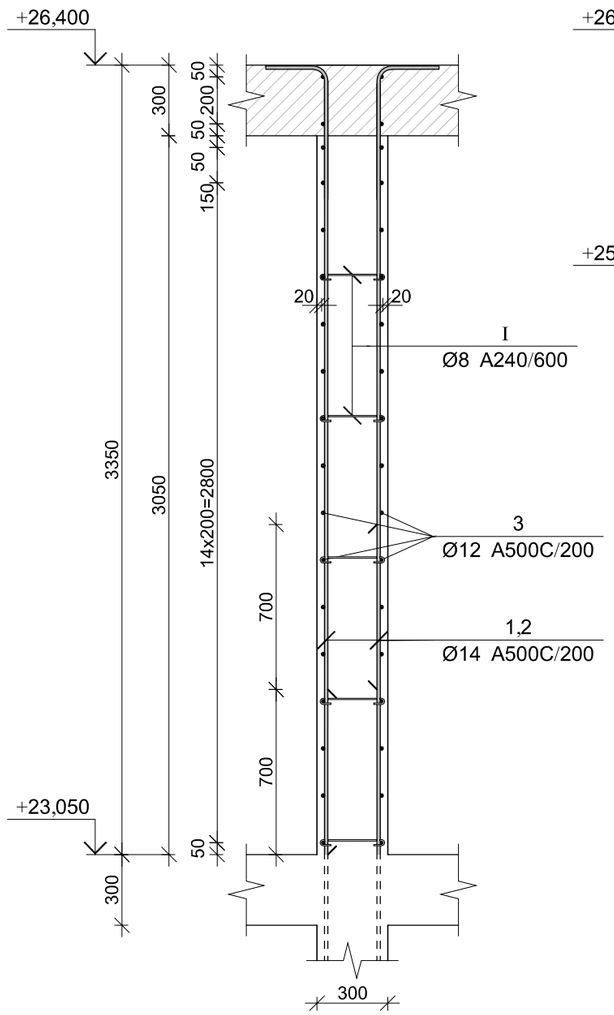

კვეთი 2-2

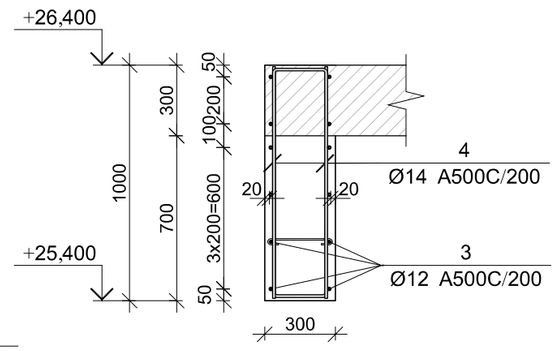

მონ. რ/ბ კედლის შბნის მკუ-2-ის სპეციფიკაცია +23,050 ნიშნულზე

არმატურის სპეციფიკაცია					არმატურის ამოკრეფა					ბეტონი B 25
პოზ. №	Ø	L მმ.	n ცალი	Ln მ.	Ø	∑ Ln მ.	არმატ. მეტრის წონა კგ.	წონა კგ. A240	წონა კგ. A500C	V; მ³
1	2	3	4	5	6	7	8	9	10	11
1	14 A500C	3600	151	543.60	8 A240	57.08	0.39	22.52		28.87
2	14 A500C	2900	151	437.90	12 A500C	816.40	0.89		724.81	
3	12 A500C	----	----	1085	14 A500C	1628.60	1.21		1968.03	
4	14 A500C	2020	14	28.2800						
I	8 A240	470	250	117.50						
II	12 A500C	1450	180	261.00						
III	8 A240	1600	18	28.80			∑	22.52	2692.84	28.87
						n= 1		22.52	2692.84	28.87
									94.07	კგ/მ³

პოზ.	Φ [მმ.]	ესკიზი [მმ.]	სიგრძე [მმ.]
①	Φ14	3350 / 250	3600
②	Φ14	2650 / 250	2900
③	Φ12	----	----
④	Φ14	950 / 250 / 950	2020
I	Φ8	270 / 100 / 100	470
II	Φ12	600 / 250 / 600	1450
III	Φ8	450 / 250 / 450 / 100 / 100	1600

CAPITELI GROUP

კაპიტელი ჯგუფი
სამშენებლო კომპანია
Capiteli group
ENGINEERING COMPANY

პროექტის დასახელება

მულტიფუნქციური ცენტრი
"დანიური სახლი"

პროექტის მისამართი

ქ. თბილისი, მ. კოსტავას №70

დამკვეთი

სტადია	მაჩვენებელი	განმარტება
მპ	2021.03.27	

დაკვეთის №

CAD DWG ფაილი sqemebi da armireba bolo.dwg

დირექტორი:		ა. კორტავა
მთ. კონსტრუქტორი:		გ. ოქროშიძე
შემსრულა		ნ. ხუბულავა

საავტორო უფლებები: კაპიტელი ჯგუფი

ნახაზის დასახელება

მონ. რ/ბ კედლის შბნის მკუ-2-ის არმირების კვეთები და სპეციფიკაცია +23,050 ნიშნულზე

კ-67

A3

მონ. რ/ბ პარაპეტის არმირების გეგმა +23,050 ნიშნულზე

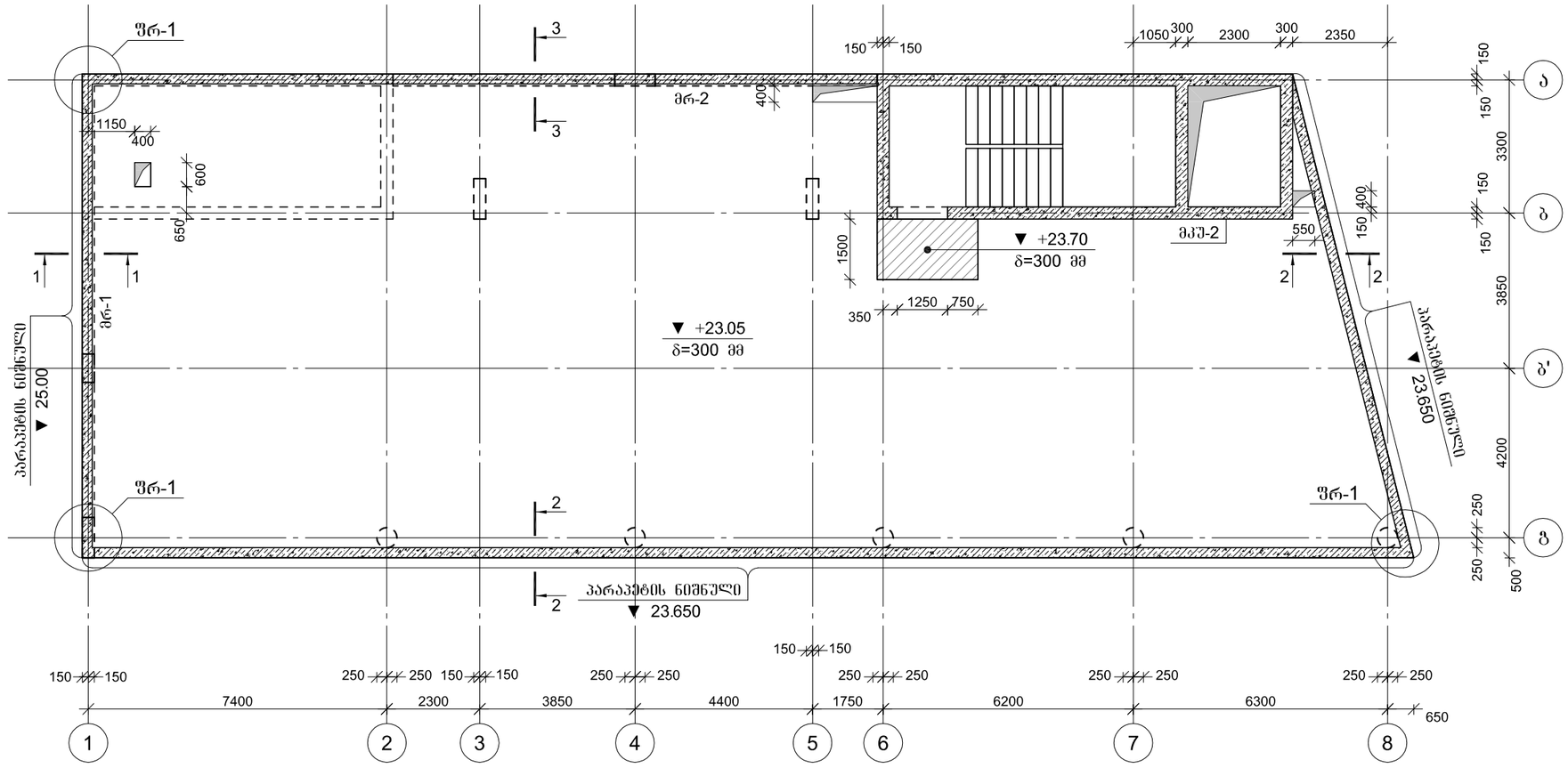

შრაგმენტი 1

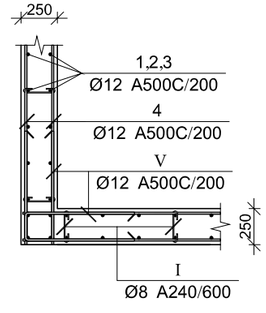

CAPITELI GROUP

კაპიტელი ჯგუფი
საკონსტრუქტორო კომპანია
Capiteli group
ENGINEERING COMPANY

პროექტის დასახელება
მულტიფუნქციური ცენტრი
"დანიური სახლი"

პროექტის მისამართი
ქ. თბილისი, მ. კოსტავას №70

დამკვეთი

სტადია	მარილი	შანმარტება
მპ	2021.03.27	

დაკვეთის №

CAD DWG ფაილი sqemebi da armireba bolo.dwg

დირექტორი:	ა. კორტავა
მთ. კონსტრუქტორი:	გ. ოქროშიძე
შესრულა	ნ. ხუციშვილი
საავტორო უფლებები	კაპიტელი ჯგუფი

ნახაზის დასახელება

მონ. რ/ბ პარაპეტის არმირების გეგმა +23,050 ნიშნულზე

კ-68

A3

მონ. რ/ბ პარაპეტის არმირების გეგმა +26,400 ნიშნულზე

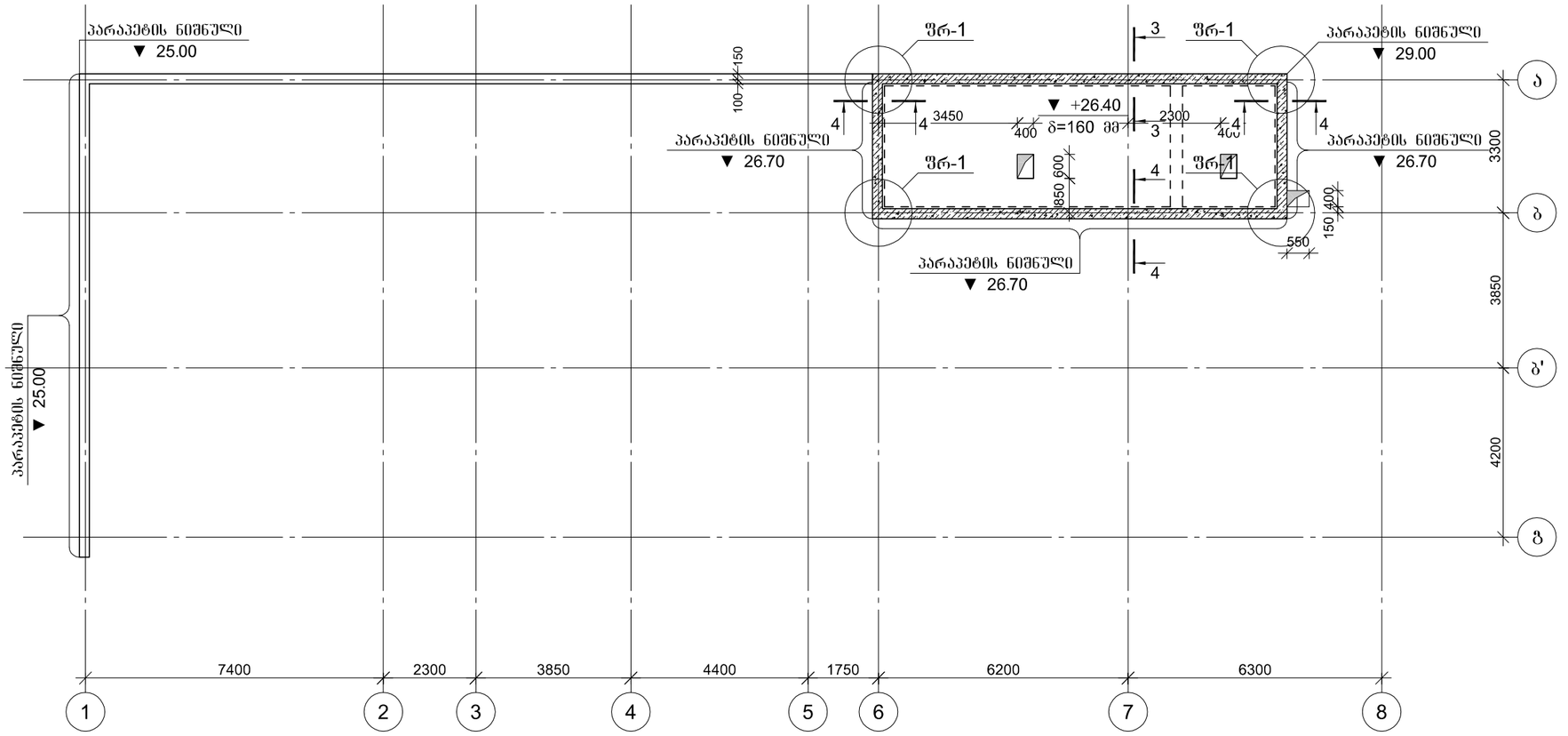

ფრაგმენტი 1

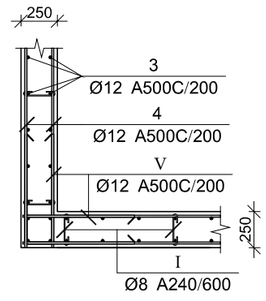

CAPITELI GROUP

კაპიტელი ჯგუფი
სამშენებლო კომპანია
Capiteli group
ENGINEERING COMPANY

პროექტის დასახელება

მულტიფუნქციური ცენტრი
"დანიური სახლი"

პროექტის მისამართი

ქ. თბილისი, მ. კოსტავას №70

დამკვეთი

სტადია	მარილი	განმარტება
მპ	2021.03.27	

დაკვეთის №

CAD DWG ფაილი sqemebi da armireba bolo.dwg

დირექტორი: ა. კორტავა

მთ. კონსტრუქტორი: გ. ოქროშიძე

შემსრულა ნ. ხუციშვილი

საავტორო უფლებები კაპიტელი ჯგუფი

ნახაზის დასახელება

მონ. რ/ბ პარაპეტის არმირების გეგმა +26,400 ნიშნულზე

კ-69

A3

კვეთი 1-1

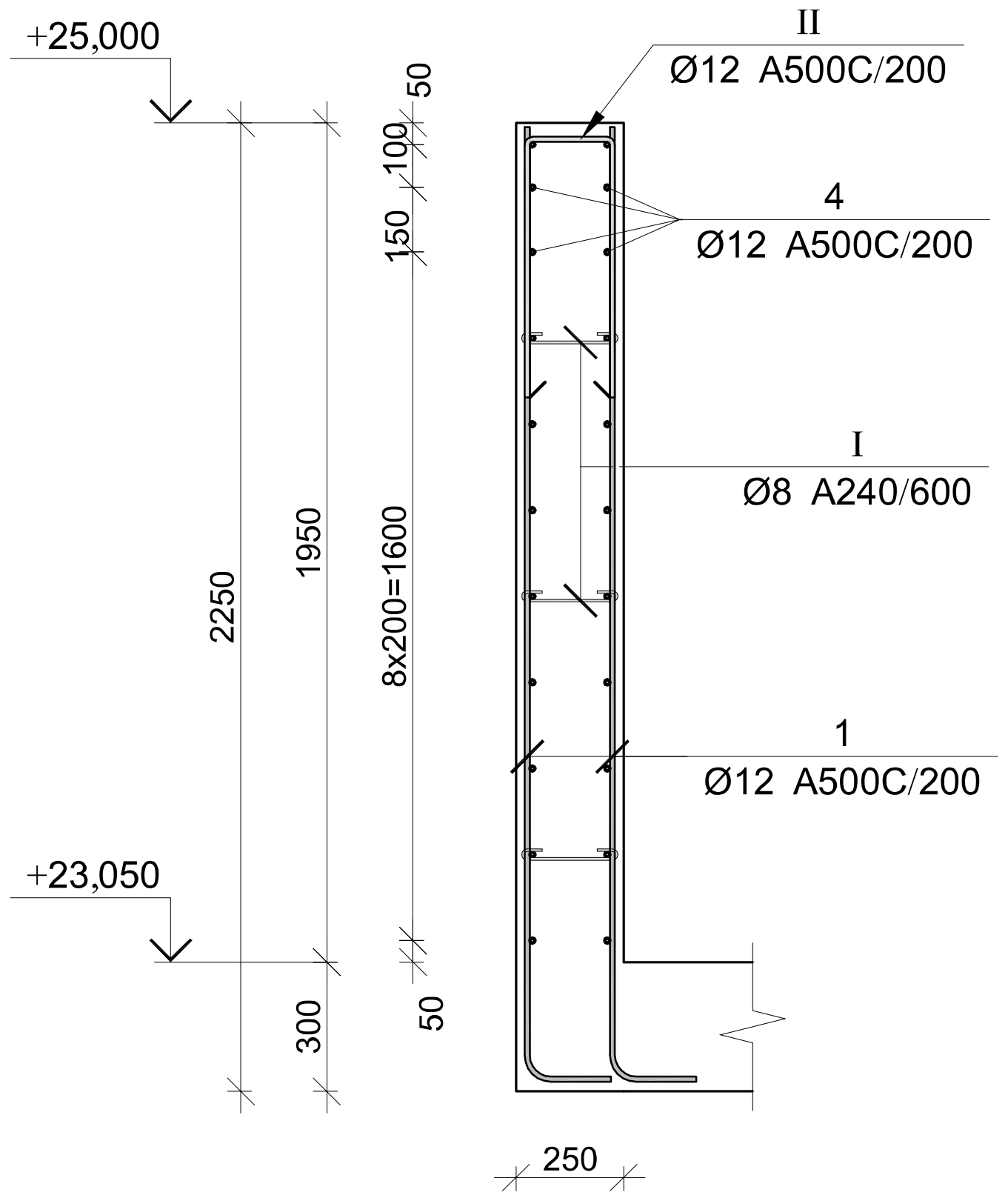

კვეთი 2-2

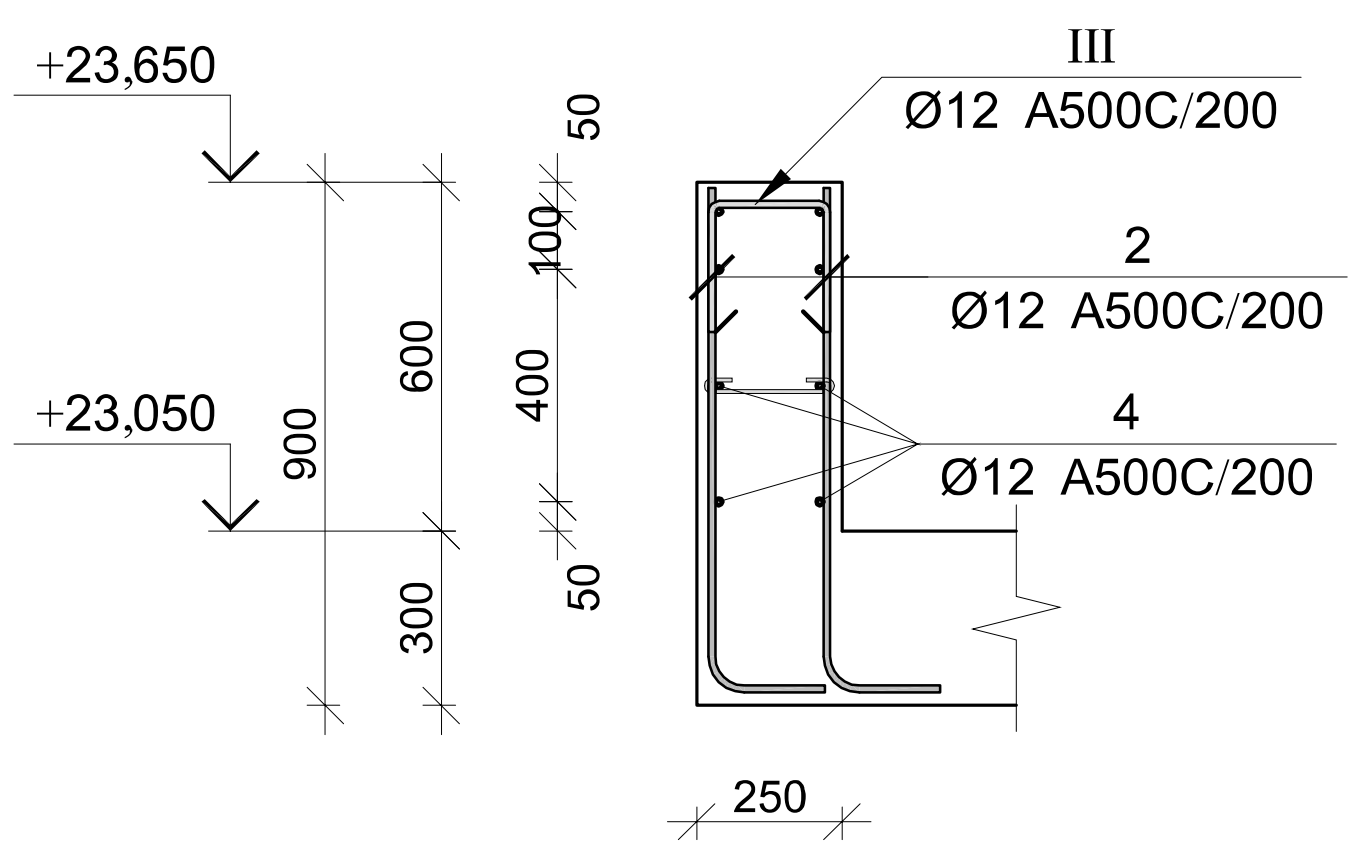

კვეთი 4-4

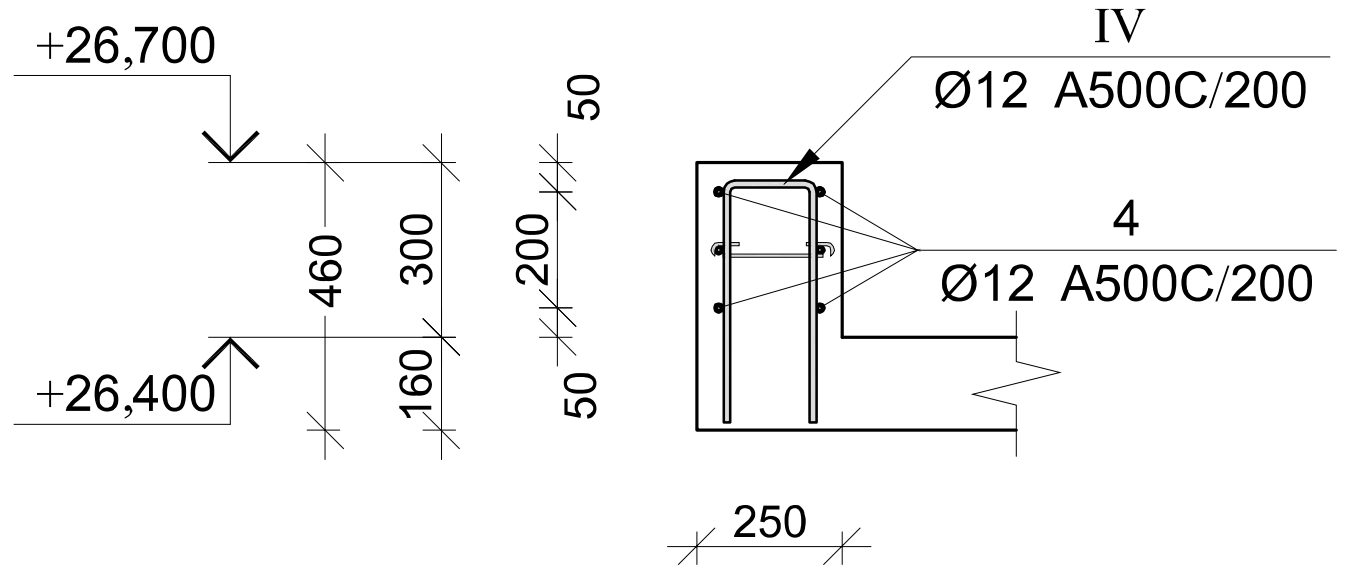

კვეთი 3-3

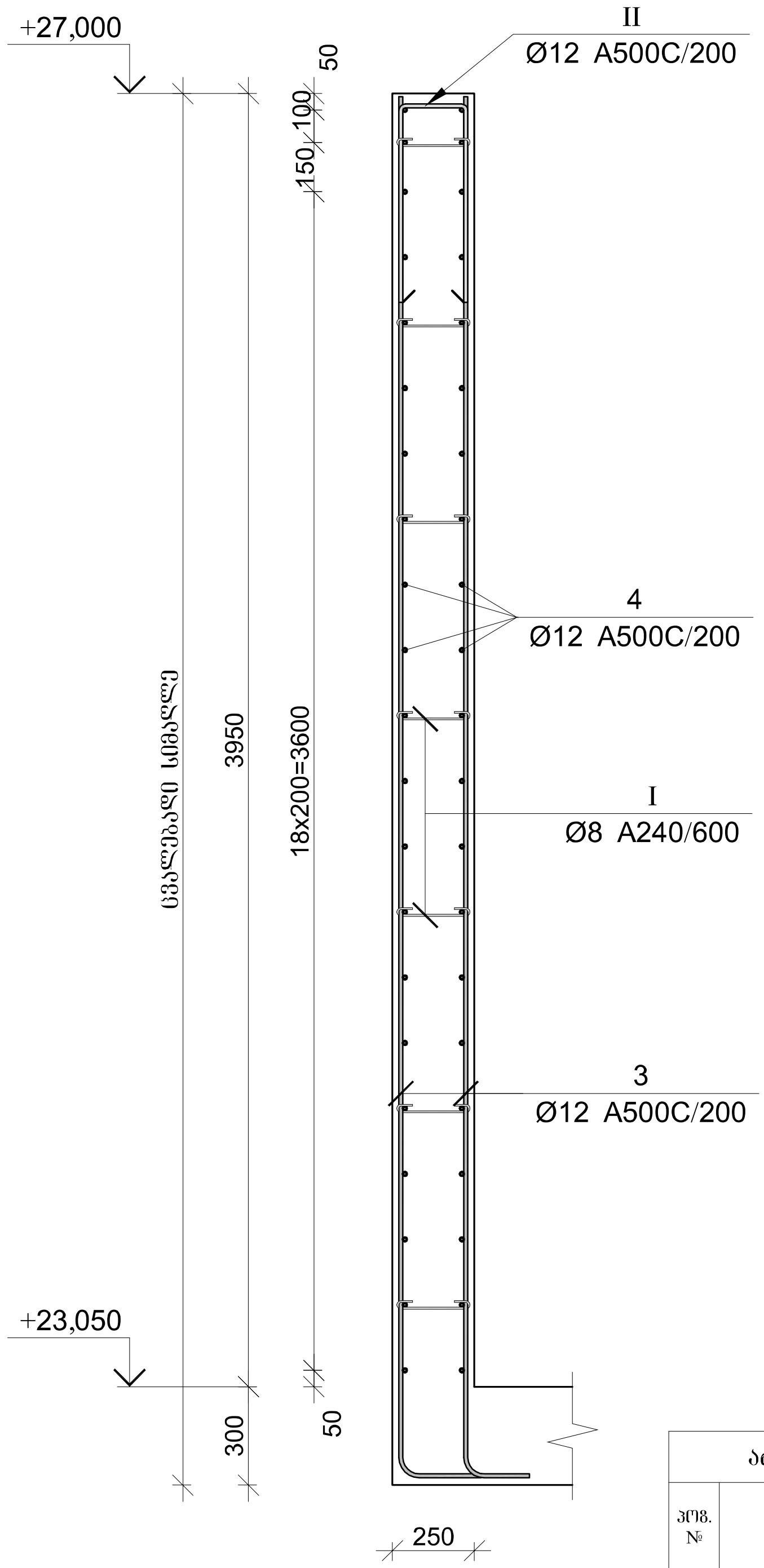

პოზ.	Φ [მმ.]	ესკიზი [მმ.]	სიგრძე [მმ.]
①	Φ12	2200 / 250	2450
②	Φ12	850 / 250	1100
③	Φ12	4200 / 250	4450
④	Φ12	----	----
Ⓘ	Φ8	170 / 100 / 100	370
ⒾⒾ	Φ12	600 / 150 / 600	1350
ⒾⒾⒾ	Φ12	300 / 150 / 300	750
ⒾⓋ	Φ12	500 / 150 / 500	1150
Ⓥ	Φ12	600 / 150 / 600	1350

მონ. რ/ბ პარაპეტის სპეციფიკაცია +23,050 და +26,400 ნიშნულებზე

არმატურის სპეციფიკაცია					არმატურის ამოკრეფა					ბეტონი B 25
პოზ. №	Ø	L მმ.	n ცალი	Ln მ.	Ø	∑ Ln მ.	გრძივი მეტრის წონა კგ.	წონა კგ. A240	წონა კგ. A500C	V; მ³
1	2	3	4	5	6	7	8	9	10	11
1	12 A500C	2450	124	303.80	8 A240	10.00	0.39	3.95		34.72
2	12 A500C	1100	450	495.00	12 A500C	4976.55	0.89		4418.26	
3	12 A500C	4450	300	1335.00						
4	12 A500C	----	----	2034.0000						
I	8 A240	370	615	227.55						
II	12 A500C	1350	215	290.25						
III	12 A500C	750	225	168.75						
IV	12 A500C	1150	175	201.25						
V	12 A500C	1350	110	148.50				∑ 3.95	4418.26	34.72
						n= 1		3.95	4418.26	34.72
									127.37	კგ/მ³

კაპიტელი ჯგუფი
საპროექტო კომპანია
CAPITELI GROUP
Capiteli group
ENGINEERING COMPANY

პროექტის დასახელება
მულტიფუნქციური ცენტრი "დანიური სახლი"

პროექტის მისამართი
ქ. თბილისი, მ. კოსტავას №70

დამკვეთი

სტადია	თარიღი	განმარტება
მპ	2021.03.27	

დაკვეთის №

CAD DWG ფაილი sqemebi da armireba bolo.dwg

დირექტორი: ა. კორტავა
მთ. კონსტრუქტორი: გ. ოქრომიძე
შეასრულა ნ. ხუბულავა

საავტორო უფლებები კაპიტელი ჯგუფი

ნახაზის დასახელება
მონ. რ/ბ პარაპეტის არმირების კვეთები და სპეციფიკაცია +23,050 და +26,400 ნიშნულებზე

კ-70

A3

პოზ.	Ø [მმ.]	ესკიზი [მმ.]	სიგრძე [მმ.]
I	Φ8		2490
II	Φ8		430
III	Φ8		1480

კაპიტელი ჯგუფი

Capiteli group

ENGINEERING COMPANY

მონ. რ/ბ რიგელის მრ–1-ის არმირება

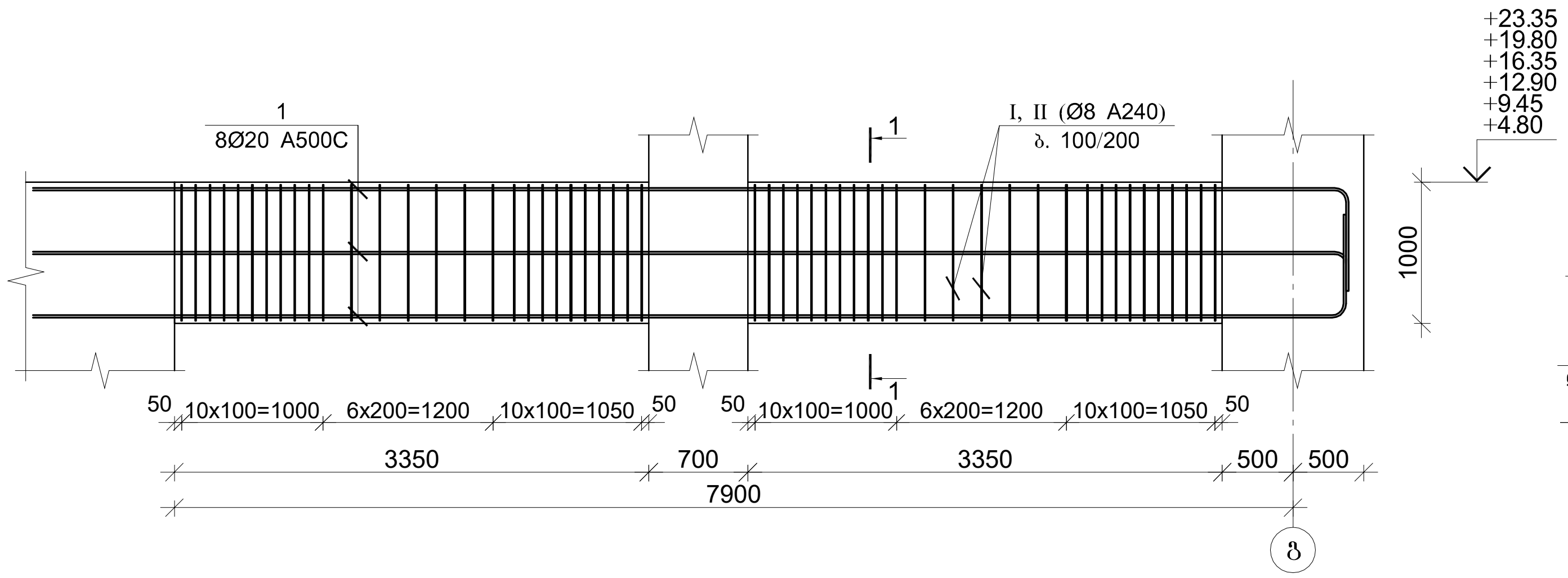

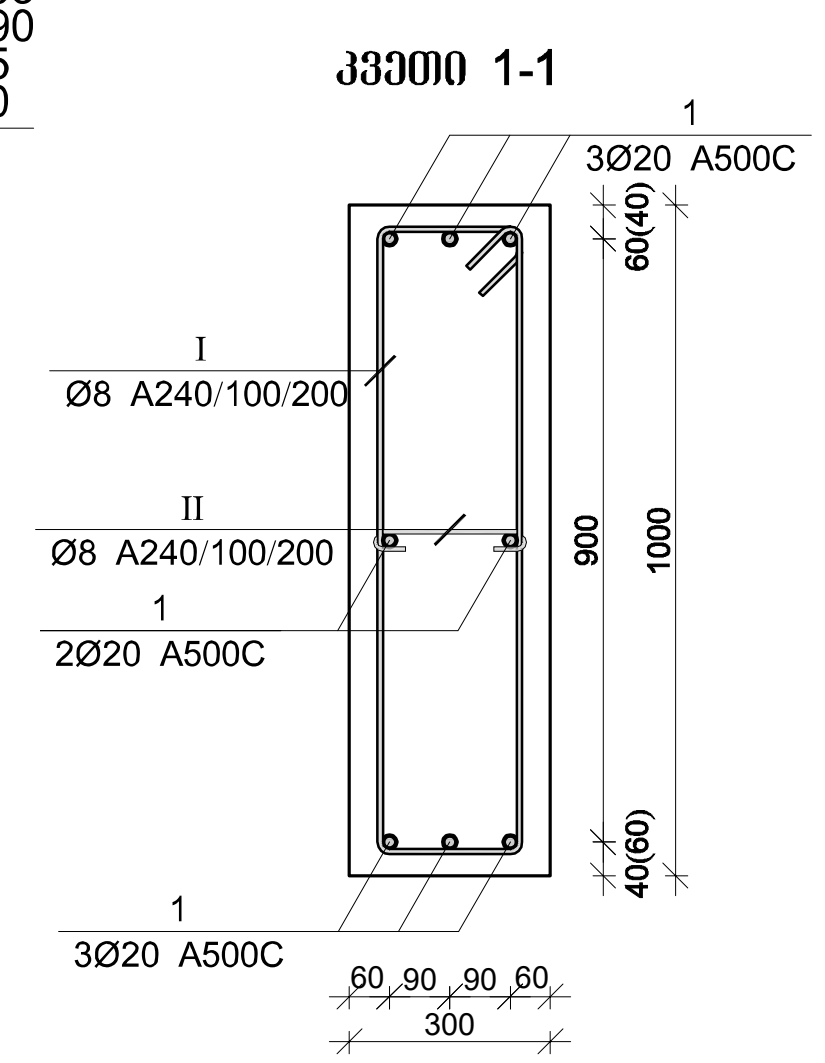

მონ. რ/ბ რიგელის მრ–2-ის არმირება

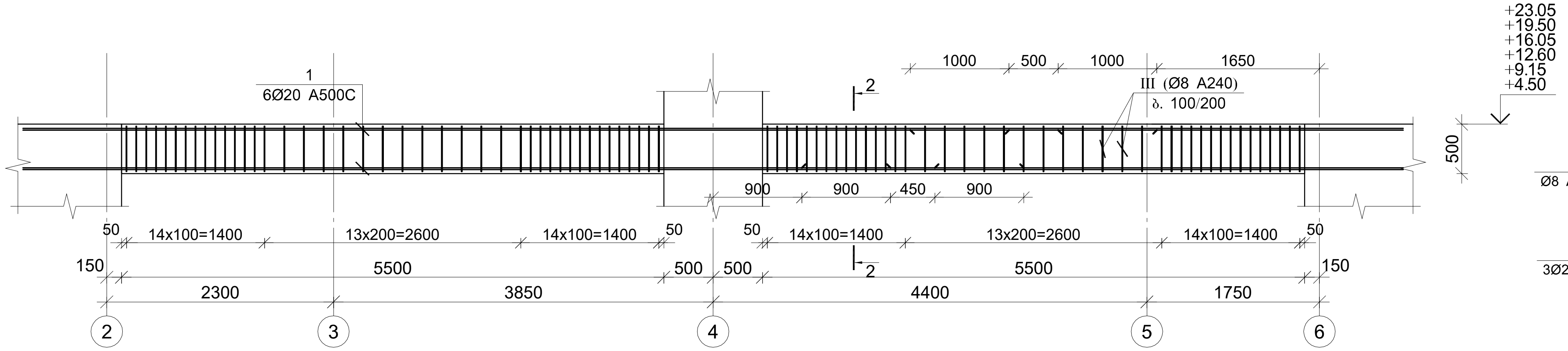

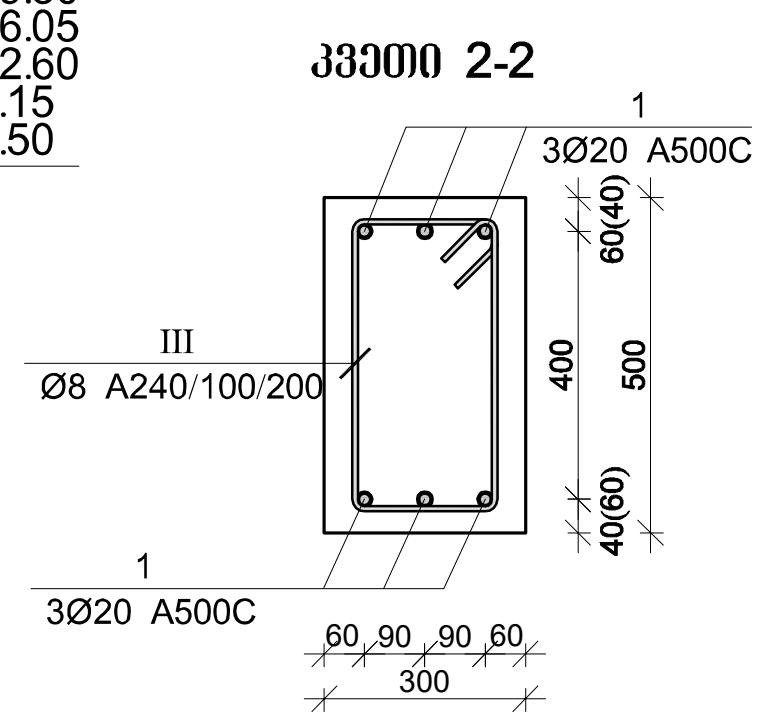

მონ. რ/ბ რიგელის მრ–1-ის სპეციფიკაცია

არმატურის სპეციფიკაცია					არმატურის ამოკრება					ბეტონი B 25
პოზ. №	Ø	L მმ	n ცალი	Ln მ	Ø	∑Ln მ	ერთი მეტრის წონა კგ.	წონა კგ. A240	წონა კგ. A500C	V; მ³
1	2	3	4	5	6	7	8	9	10	11
1	20 A500C	9600	8	76.80	8 A240	239.44	0.39	94.48		2.01
I	8 A240	2490	82	204.18	20 A500C	76.80	2.47		189.40	
III	8 A240	430	82	35.26						
							∑	94.48	189.40	2.01
						n= 6		566.88	1136.40	12.06
									141.23	კგ/მ³

მონ. რ/ბ რიგელის მრ–2-ის სპეციფიკაცია

არმატურის სპეციფიკაცია					არმატურის ამოკრება					ბეტონი B 25
პოზ. №	Ø	L მმ	n ცალი	Ln მ	Ø	∑Ln მ	ერთი მეტრის წონა კგ.	წონა კგ. A240	წონა კგ. A500C	V; მ³
1	2	3	4	5	6	7	8	9	10	11
1	20 A500C	15000	6	90.00	8 A240	204.24	0.39	80.59		1.65
III	8 A240	1480	138	204.24	20 A500C	90.00	2.47		221.95	
							∑	80.59	221.95	1.65
						n= 6		483.54	1331.72	9.90
									183.36	კგ/მ³

პროექტის დასახელება

მულტიფუნქციური ცენტრი "დანიური სახლი"

პროექტის მისამართი

ქ. თბილისი, მ. კოსტავას №70

დამკვეთი

სტადია	თარიღი	განმარტება
მპ	2021.03.27	

დაკვეთის №

CAD DWG ფაილი sqemebi da armireba bolo.dwg

დირექტორი: ა. კორტავა

მთ. კონსტრუქტორი: გ. ოქროშიძე

შეასრულა ნ. ხუბულავა

საავტორო უფლებები კაპიტელი ჯგუფი

ნახაზის დასახელება

მონ. რ/ბ რიგელის მრ–1-ის და მრ-2-ის არმირება

კ-71

A3

მრნ. რ/ბ რიგელის გედა და ქვედა არმატურის გადაფებით გადაბმის დეტალის ვერტიკალური ჭრილი

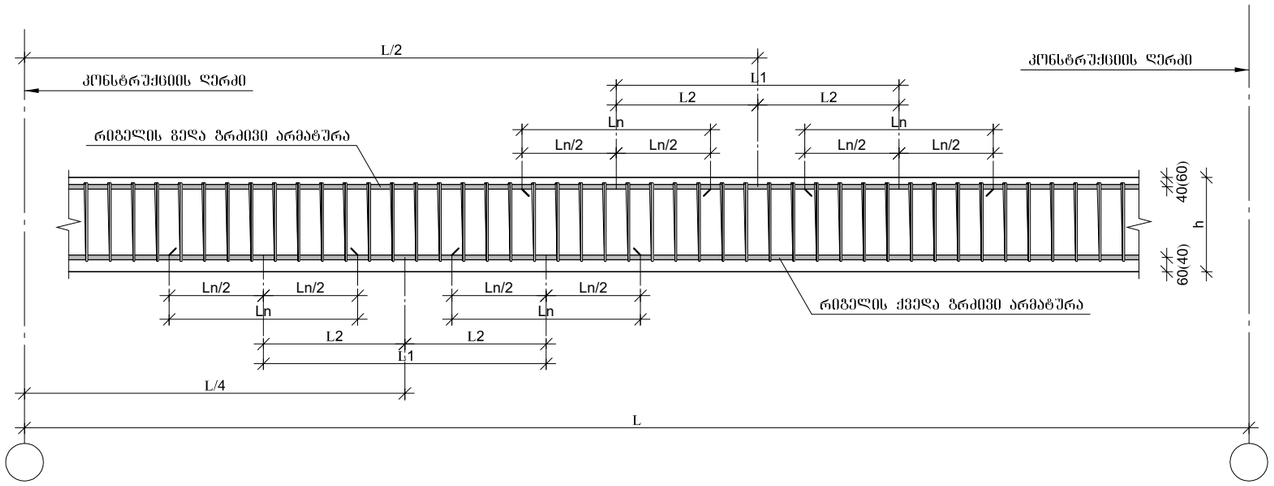

მრნ. რ/ბ რიგელის არმატურის სვეტში ჩამაგრების დეტალი

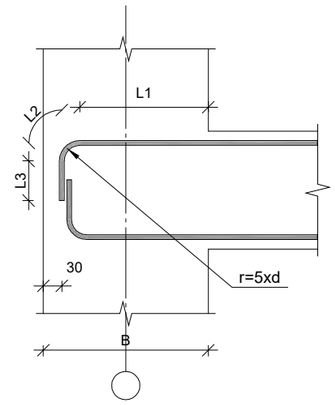

მრნ. რ/ბ რიგელის არმატურის გადაფებით გადაბმის დეტალი გეგმაში

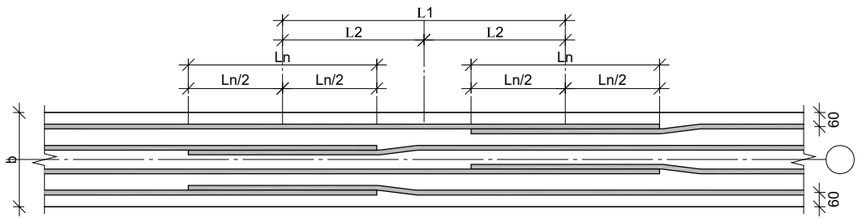

რიგელის გედა და ქვედა არმატურების გადაფების ცხრილი
beam bottom and top rebar lapping table

არმატურის დიამეტრი Ø (მმ)	არმატურის გადაფება L_n=40*D	გადაფების ცხრების მერქის მანძილი (მმ) $L_1 \geq 1.5*L_{ნორ}$	მრნ.ფრჩხილის "X" წერტილიდან არმატურის გადაფების მანძილი (მმ) $L_2 \geq L_1/2$	საბოლოს გამშვილებული გრეხა ბეტონ-100 (მმ) $L_3=L_1+L_{ნორ}$
Ø16 A-III	640	960	480	1600
Ø18 A-III	720	1080	540	1800
Ø20 A-III	800	1200	600	2000
Ø22 A-III	880	1320	660	2200
Ø25 A-III	1000	1500	750	2500

რიგელის არმატურის სვეტში ჩამაგრების ცხრილები

რიგა (B=400)

$L_{საანკერო}$=40d=L_1+L_2+L_3=2xL_1 (მმ)

არმატურის დიამეტრი Ø	$L_{საანკერო}$=40Ø	r=5d მმ.	L_1=$L_{(საანკ.)}$x0.5 (მმ)	L_2=$\frac{(5dx2)x\Pi}{4}$ (მმ)	L_3=$L_{(საანკ.)}$-(L_1+L_2) (მმ)
Ø16 A500C	640	80	320	126	194
Ø18 A500C	720	90	360	141	219
Ø20 A500C	800	100	400	157	243
Ø22 A500C	880	110	440	173	267

რიგელებში საკიდების განაწილების ტიპიური სქემა

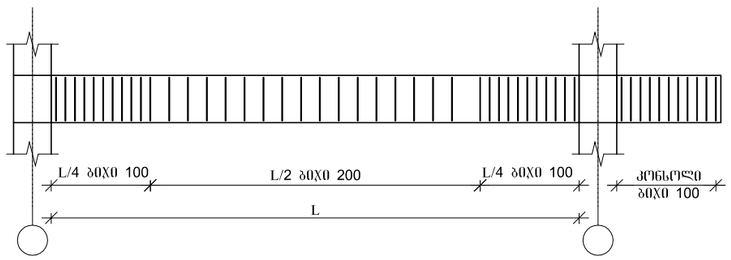

1. წინამდებარე დოკუმენტში წარმოდგენილია მრნ. რ/ბ რიგელის გედა და ქვედა გრძივი არმატურების გადაფებით გადაბმის დეტალები სქემატურად და გოგადად, რომელიც გამოყენებული უნდა იყოს კონკრეტულად, მრნ. რ/ბ რიგელის არმირებისას, გრძივი არმატურის შესაბამისად გადაფების შემთხვევაში.

კაპიტელი ჯგუფი
სამშენებლო კომპანია
Capiteli group
ENGINEERING COMPANY

პროექტის დასახელება

მულტიფუნქციური ცენტრი "დანიური სახლი"

პროექტის მისამართი

ქ. თბილისი, მ. კოსტავას №70

დამკვეთი

სტადია	ფარული	განმარტება
მპ	2021.03.27	

დაკვეთის №

CAD DWG ფაილი sqemebi da armireba bolo.dwg

დირექტორი:		ა. კორტავა
მთ. კონსტრუქტორი:		გ. ჩქრომიძე
შემსრულა		ნ. ხუბულავა

სამშენებლო უწყლებები კაპიტელი ჯგუფი

ნახაზის დასახელება

მრნ. რ/ბ რიგელის არმატურის გადაფებით გადაბმის და სვეტში ჩამაგრების დეტალები

კ-72

A3

გაღახურვის ფილის გედა შრის არმირების საყალიბე გეგმა -0.15 ნიშნულზე

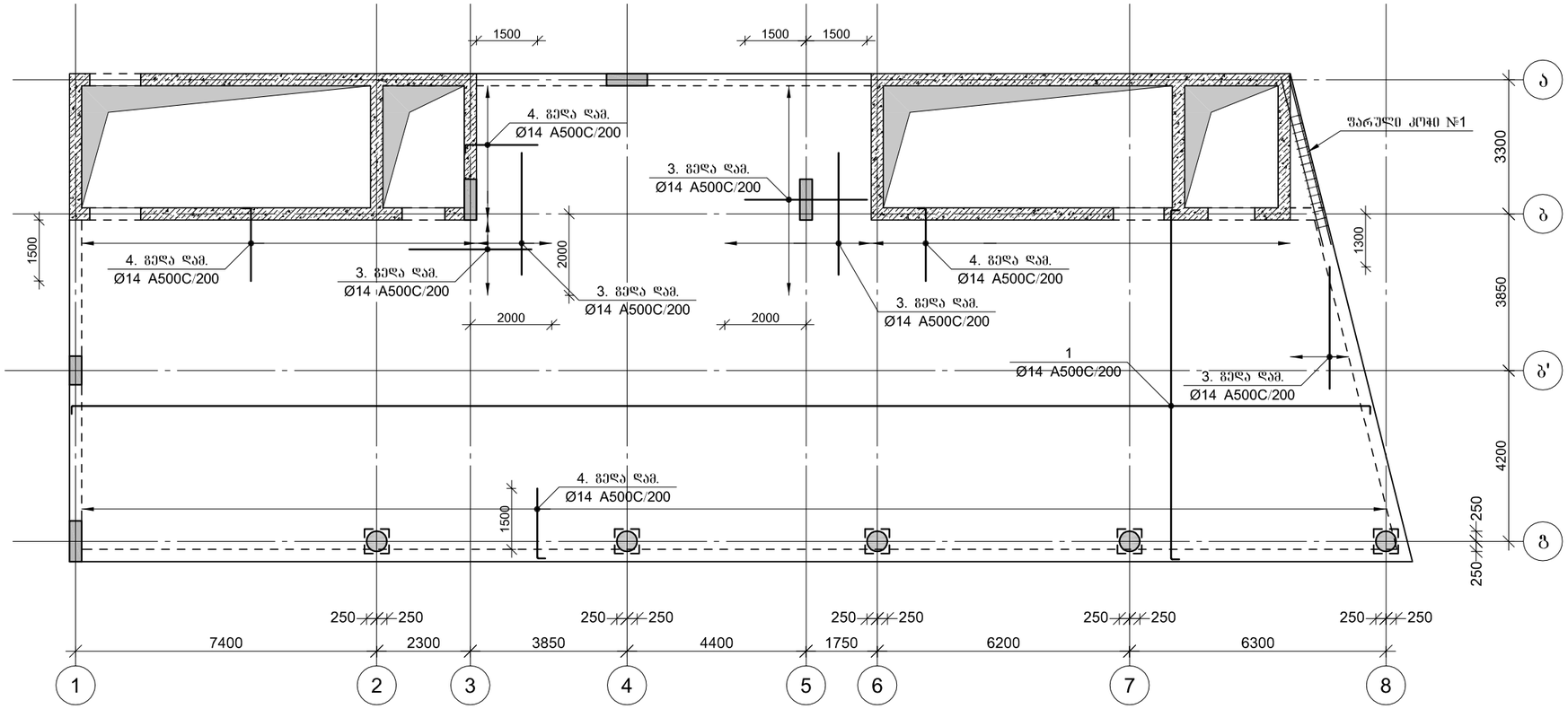

პროექტის დასახელება	მულტიფუნქციური ცენტრი "დანიური სახლი"
პროექტის მისამართი	ქ. თბილისი, მ. კოსტავას №70
დამკვეთი	
სტადია	მთარიღი / განმარტება
მპ	2021.03.27
დაკვეთის №	
CAD DWG ფაილი	sqemebi da armireba bolo.dwg
დირექტორი:	ა. კორტავა
მთ. კონსტრუქტორი:	გ. ოქროშიძე
შემსრულა	ნ. ხუციშვილი
საავტორო უფლებები	კაპიტელი ჯგუფი
ნახაზის დასახელება	გაღახურვის ფილის გედა შრის არმირების საყალიბე გეგმა -0.15 ნიშნულზე
	კ-73
	A3

გაღახურვის ფილის ქვედა შრის არმირების საყალიბე გეგმა -0.15 ნიშნულზე

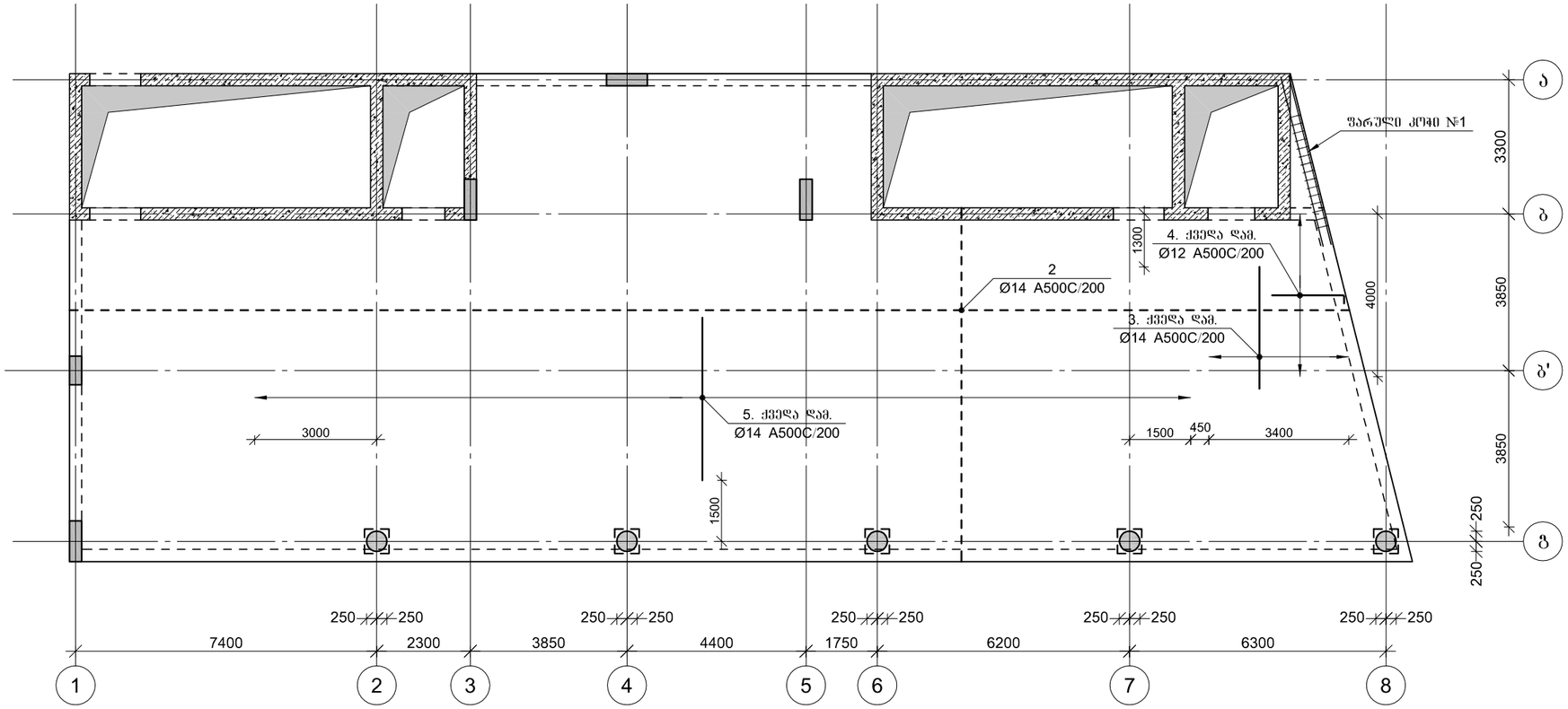

CAPITELI GROUP

კაპიტელი ჯგუფი
საკონსტრუქტორო კომპანია
Capiteli group
ENGINEERING COMPANY

პროექტის დასახელება

მულტიფუნქციური ცენტრი
"დანიური სახლი"

პროექტის მისამართი

ქ. თბილისი, მ. კოსტავას №70

დამკვეთი

სტადია	მარილი	განმარტება
მპ	2021.03.27	

დაკვეთის №

CAD DWG ფაილი sqemebi da armireba bolo.dwg

დირექტორი:		ა. კორტაია
მთ. კონსტრუქტორი:		გ. ოქროშიძე
შემსრულა		ნ. ხუბულაია

საპროექტო უწყებები კაპიტელი ჯგუფი

ნახაზის დასახელება

გაღახურვის ფილის ქვედა შრის არმირების საყალიბე გეგმა -0.15 ნიშნულზე

ჯ-74

A3

გაღახურვის ფილის განივი არმირება -0.15 ნიშნულზე

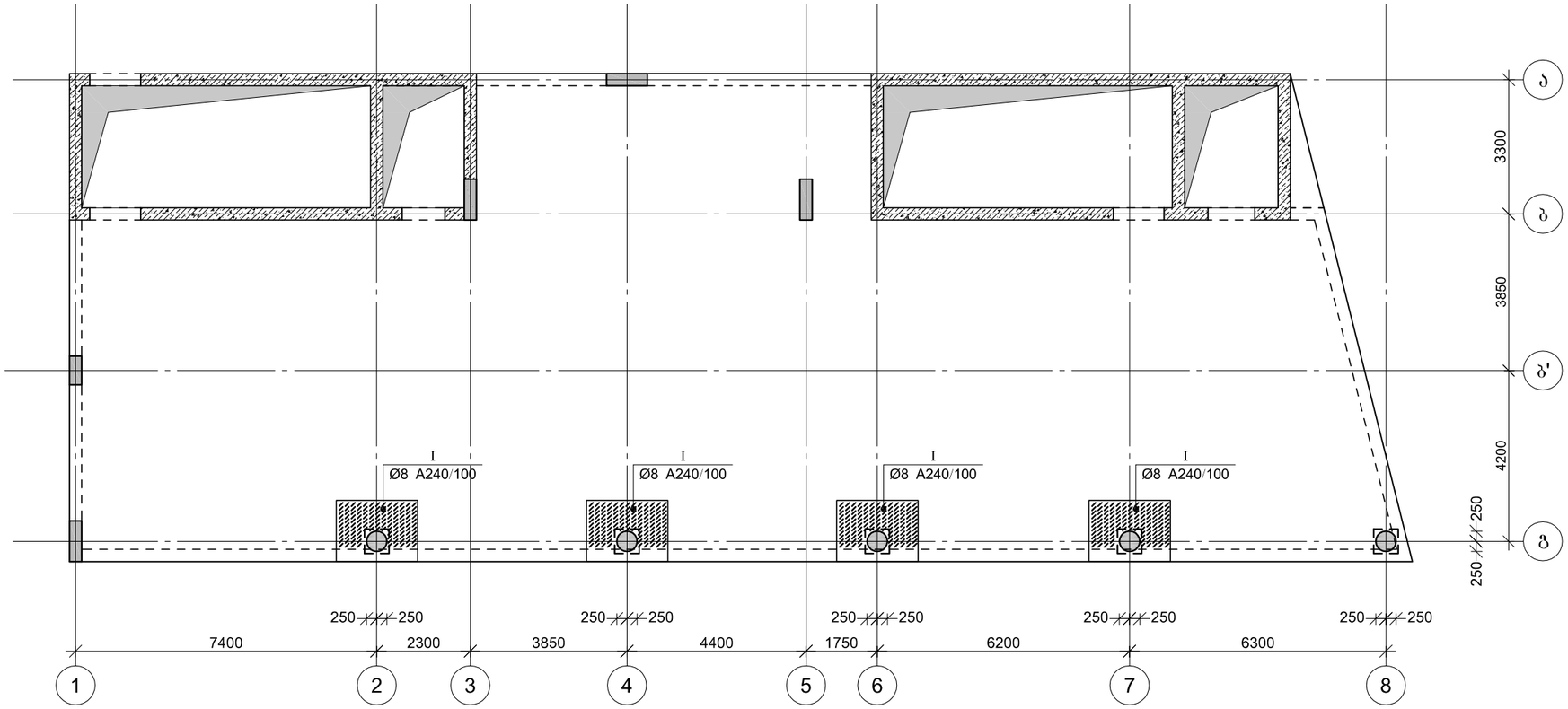

CAPITELI GROUP

კაპიტელი ჯგუფი
სამრეწველო კომპანია
Capiteli group
ENGINEERING COMPANY

პროექტის დასახელება

მულტიფუნქციური ცენტრი
"დანიური სახლი"

პროექტის მისამართი

ქ. თბილისი, მ. კოსტავას №70

დამკვეთი

სტადია	მარილი	განმარტება
თარიღი	2021.03.27	

დაკვეთის №

CAD DWG ფაილი sqemebi da armireba bolo.dwg

დირექტორი:	ა. კორტავა
მთ. კონსტრუქტორი:	გ. ჩიქროშიძე
შემსრულა	ნ. ხუციშვილი

საავტორო უფლებები კაპიტელი ჯგუფი

ნახაზის დასახელება

გაღახურვის ფილის განივი არმირება -0.15 ნიშნულზე

კ-75

A3

ფილის არმირების ფრაგმენტი

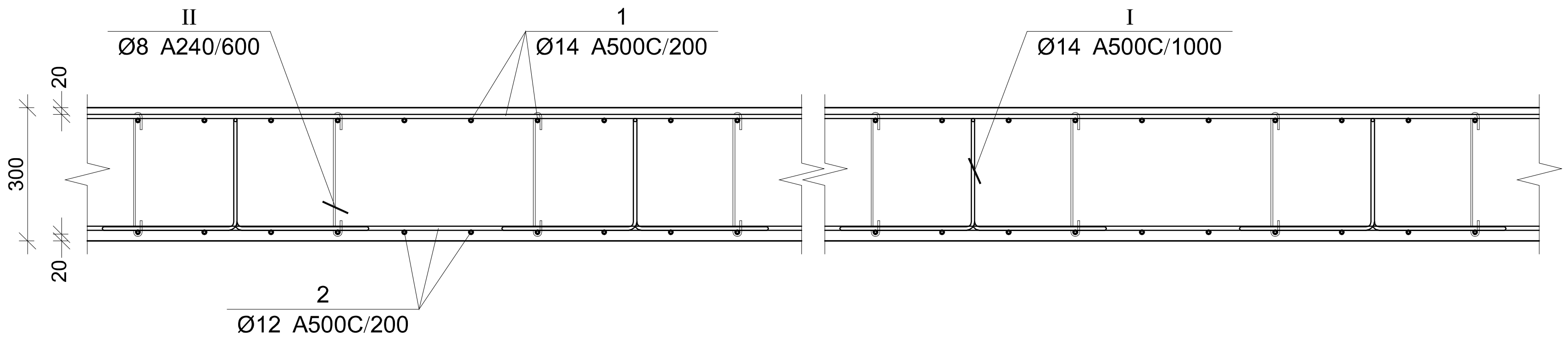

ფილის არმირების კვეთი კიდესთან

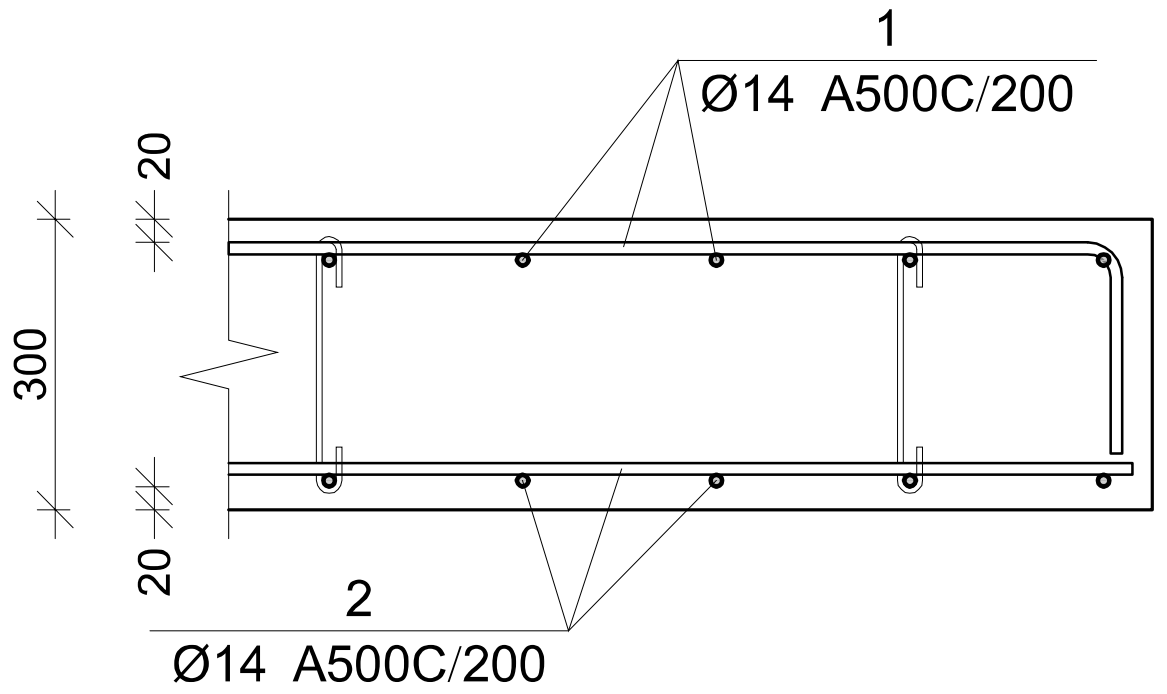

ფარული კოჭი №1

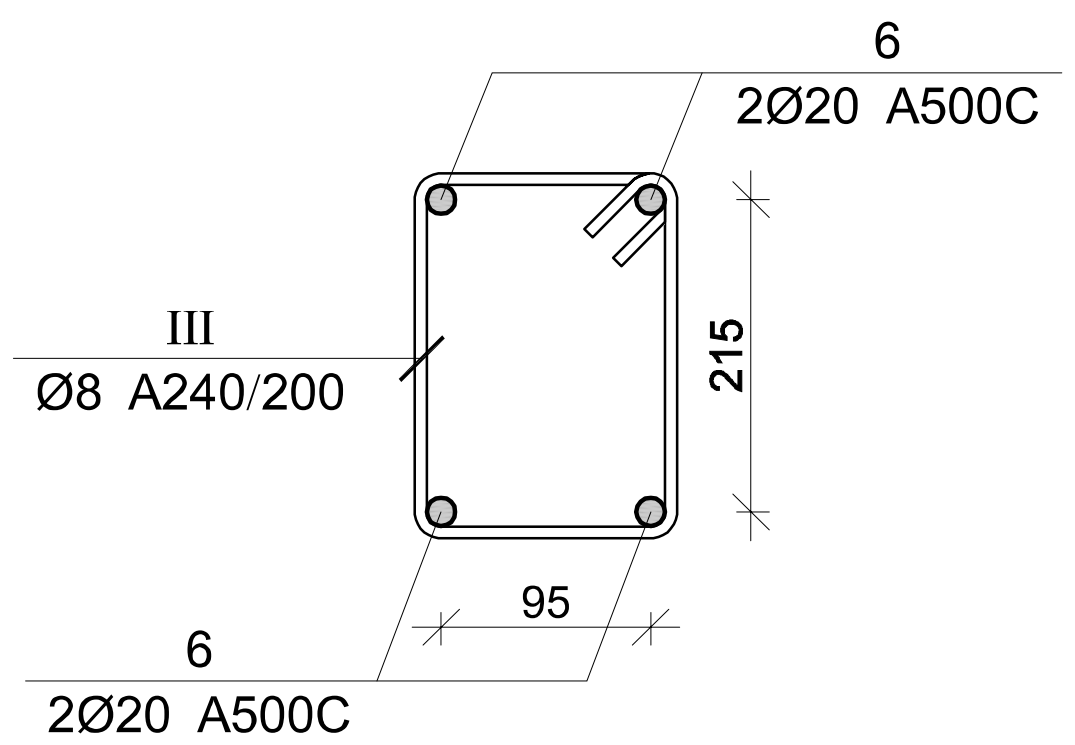

პოზ.	Φ [მმ.]	ესკიზი [მმ.]	სიგრძე [მმ.]
①	ϕ14	---- ; 250	----
②	ϕ14	----	----
③	ϕ14	3000	3000
④	ϕ14	1750 ; 250	2000
⑤	ϕ14	4000	4000
Ⅰ	ϕ14	400 ; 250 ; 400 ; 250 ; 400	1700
Ⅱ	ϕ8	100 ; 100 ; 180° ; 270 ; 180°	470
Ⅲ	ϕ8	250 ; 100 ; 100 ; 180 ; 180 ; 250	1060

გადახურვის ფილის სპეციფიკაცია -0.15 ნიშნულზე

არმატურის სპეციფიკაცია					არმატურის ამოკრეფა					ბეტონი B 25
პოზ. №	Ø	L მმ.	n ცალი	Ln მ.	Ø	∑ Ln მ.	გრძივი მეტრის წონა კგ.	წონა კგ. A240	წონა კგ. A500C	V; მ³
1	2	3	4	5	6	7	8	9	10	11
1	14 A500C	-	-	3724.32	8 A240	650.43	0.39	256.65		90.84
2	14 A500C	-	-	3633.48	14 A500C	9206.30	1.21		11125.04	
3	14 A500C	3000	90	270.00	20 A500C	17.20	2.47		42.42	
4	14 A500C	2000	300	600.00						
5	14 A500C	4000	115	460.00						
6	20 A500C	4300	4	17.20						
I	14 A500C	1700	305	518.50						
II	8 A240	470	1350	634.53						
III	8 A240	1060	15	15.90			∑	256.65	11167.46	90.84
						n= 1		256.65	11167.46	90.84
									125.76	კგ/მ³

კაპიტელი ჯგუფი
საპროექტო კომპანია
Capiteli group
ENGINEERING COMPANY
CAPITELI GROUP

პროექტის დასახელება
მულტიფუნქციური ცენტრი "დანიური სახლი"

პროექტის მისამართი
ქ. თბილისი, მ. კოსტავას №70

დამკვეთი

სტადია	თარიღი	განმარტება
მპ	2021.03.27	

დაკვეთის №

CAD DWG ფაილი sqemebi da armireba bolo.dwg

დირექტორი: ა. კორტავა
მთ. კონსტრუქტორი: გ. ოქრომიძე
შეასრულა ნ. ხუბულავა

საავტორო უფლებები კაპიტელი ჯგუფი

ნახაზის დასახელება
გადახურვის ფილის კვეთები და სპეციფიკაციები

კ-76

A3

გაღახურვის ფილის გედა შრის არმირების საყალიბე გეგმა +4.50 ნიშნულზე

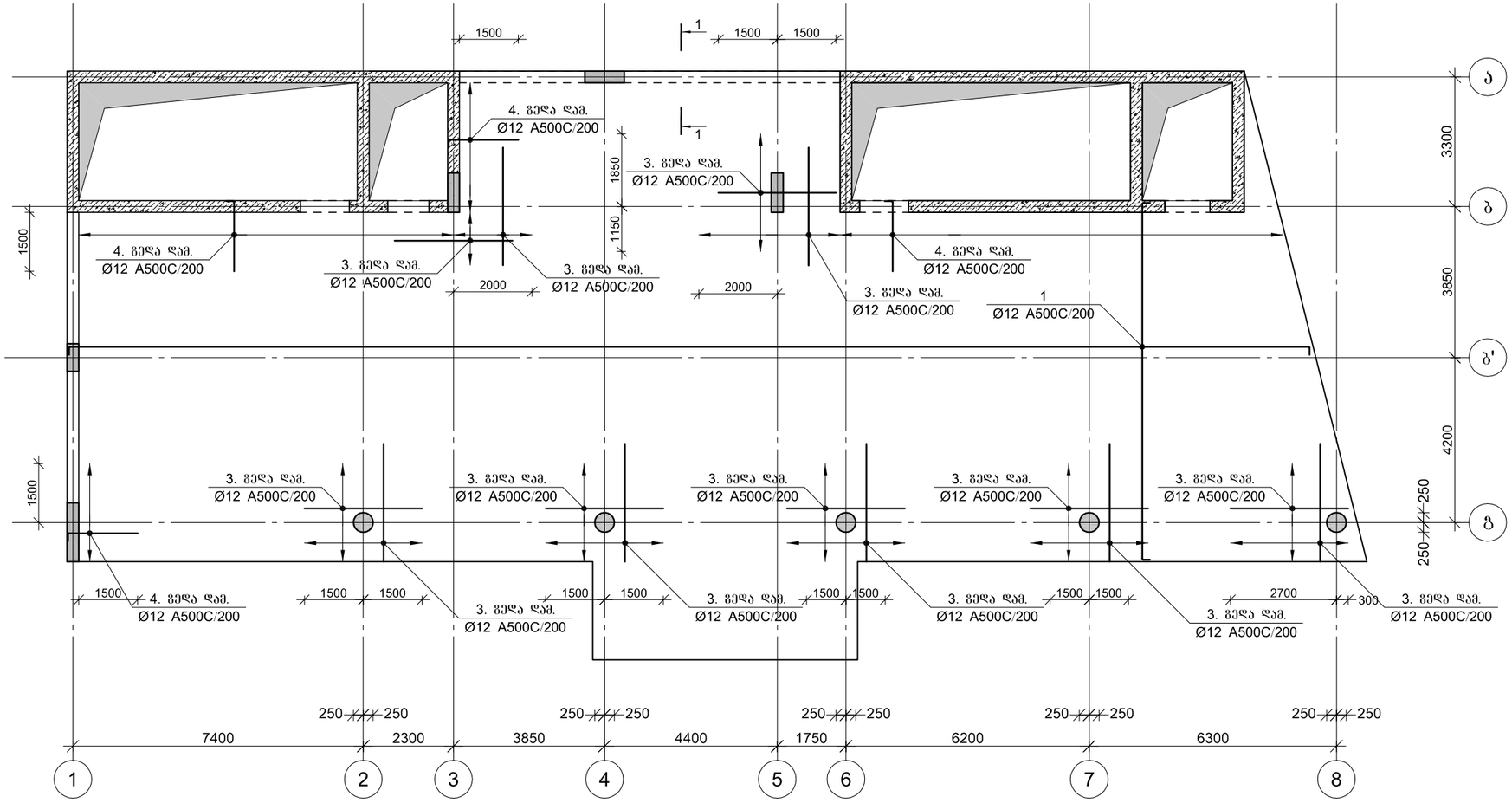

პროექტის დასახელება	მულტიფუნქციური ცენტრი "დანიური სახლი"
პროექტის მისამართი	ქ. თბილისი, მ. კოსტავას №70
დამკვეთი	
სტადია	მარილი
მპ	2021.03.27
დაკვეთის №	
CAD DWG ფაილი	sqemebi da armireba bolo.dwg
დირექტორი:	ა. კორტავა
მთ. კონსტრუქტორი:	გ. ოქროშიძე
შემსრულა	ნ. ხუბულავა
საავტორო უფლებები	კაპიტელი ჯგუფი
ნახაზის დასახელება	გაღახურვის ფილის გედა შრის არმირების საყალიბე გეგმა +4.50 ნიშნულზე
	გ-77
	A3

გაღახურვის ფილის ქვედა შრის არმირების საყალიბე გეგმა +4.50 ნიშნულზე

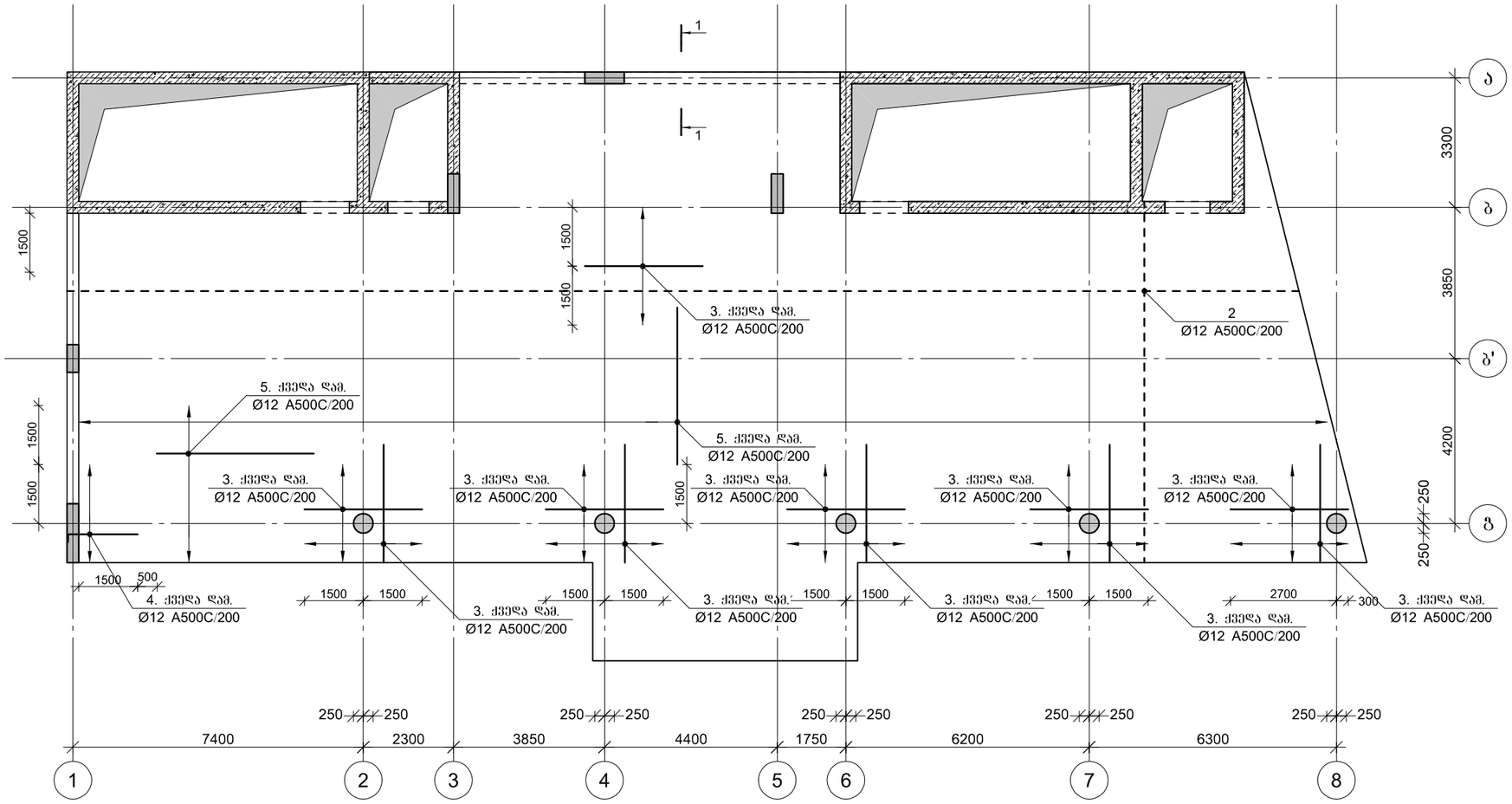

პროექტის დასახელება	მულტიფუნქციური ცენტრი "დანიური სახლი"
პროექტის მისამართი	ქ. თბილისი, მ. კოსტავას №70
დამკვეთი	
სტადია	მარილი — განმარტება
მპ	2021.03.27
დაკვეთის №	
CAD DWG ფაილი	sqemebi da armireba bolo.dwg
დირექტორი:	ა. კორტავა
მთ. კონსტრუქტორი:	გ. ქიქროშვილ
შემსრულა	ნ. ხუბულავა
საავტორო უფლებები	კაპიტელი ჯგუფი
ნახაზის დასახელება	გაღახურვის ფილის ქვედა შრის არმირების საყალიბე გეგმა +4.50 ნიშნულზე
	კ-78
	A3

გადახურვის ფილის განივი არმირება +4.50 ნიშნულზე

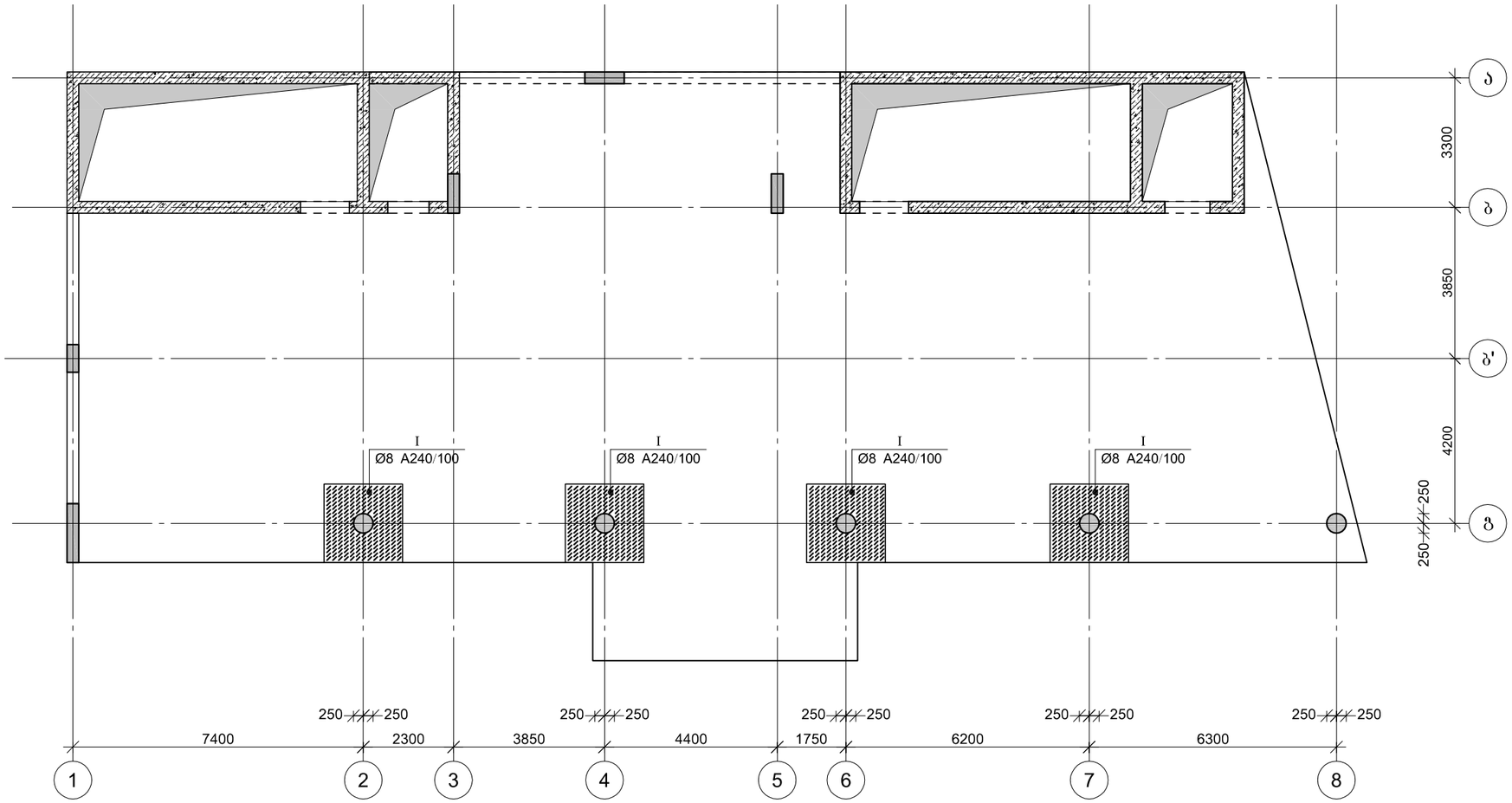

CAPITELI GROUP

კაპიტელი ჯგუფი
საინჟინრო კომპანია
Capiteli group
ENGINEERING COMPANY

პროექტის დასახელება

მულტიფუნქციური ცენტრი
"დანიური სახლი"

პროექტის მისამართი

ქ. თბილისი, მ. კოსტავას №70

დამკვეთი

სტადია	მარილი	განმარტება
მპ	2021.03.27	

დაკვეთის №

CAD DWG ფაილი sqemebi da armireba bolo.dwg

დირექტორი:		ა. კორძაია
მთ. კონსტრუქტორი:		გ. ოქროშიძე
შემსრულა		ნ. ხუბულაია

საავტორო უფლებები კაპიტელი ჯგუფი

ნახაზის დასახელება

გადახურვის ფილის განივი არმირება +4.50 ნიშნულზე

კ-79

A3

ფილის არმირების ფრაგმენტი

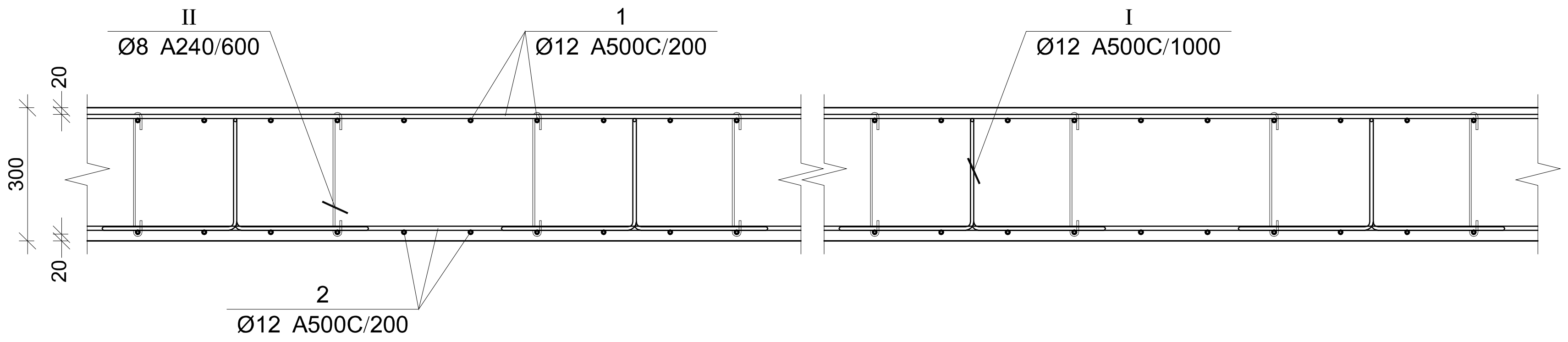

ფილის არმირების კვეთი კიდესთან

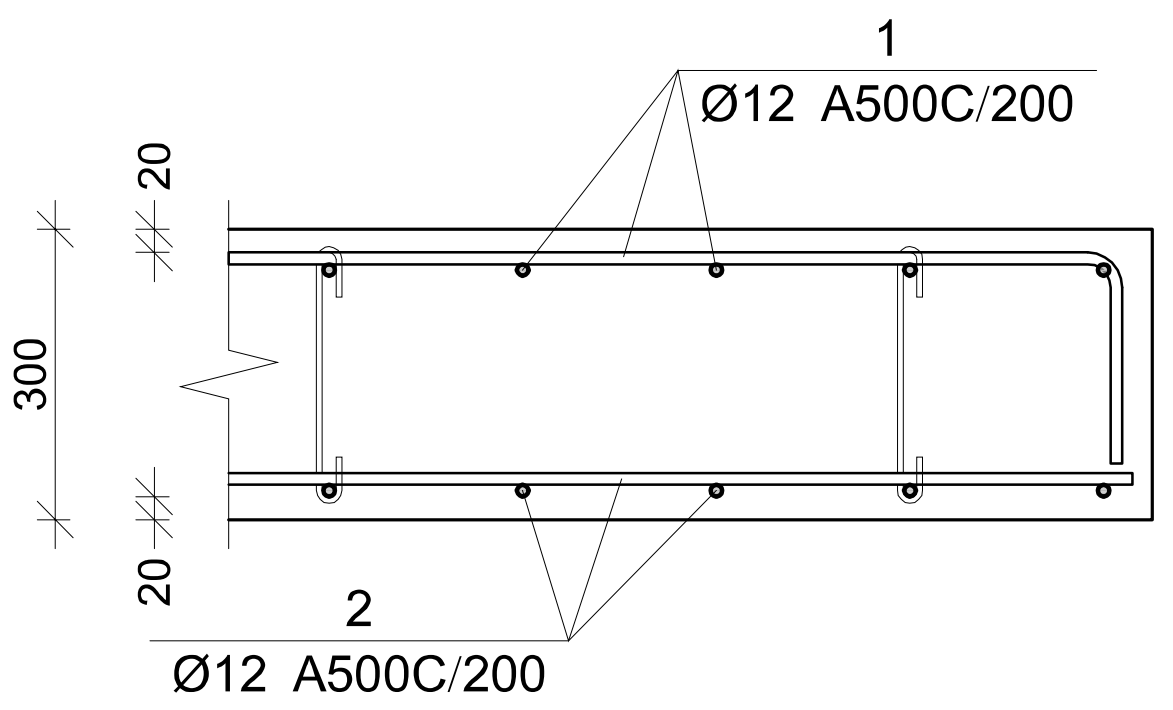

კვეთი 1-1

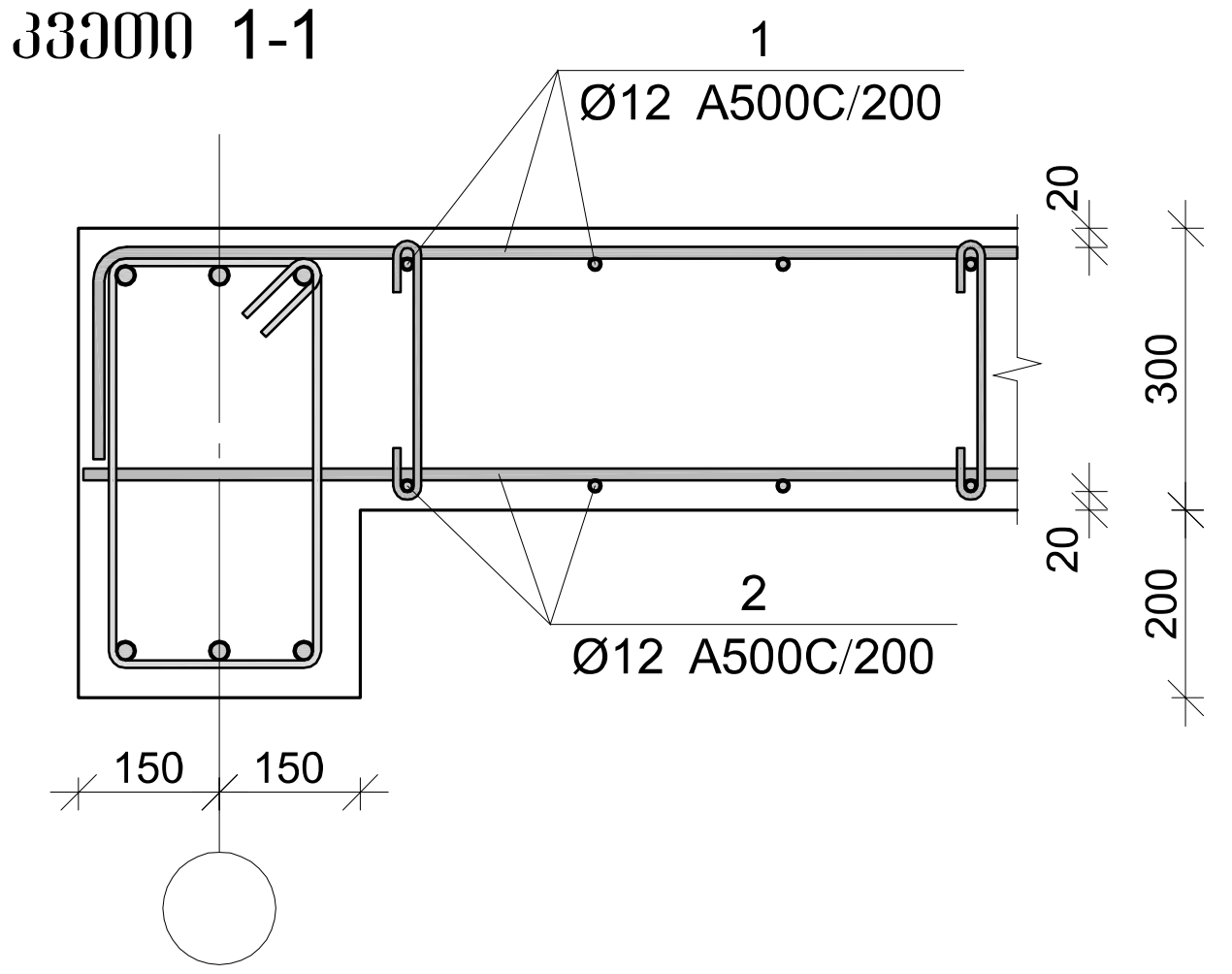

გადახურვის ფილის სპეციფიკაცია +4.50 ნიშნულზე

არმატურის სპეციფიკაცია					არმატურის ამოკრეფა					ბეტონი B 25
პოზ. №	Ø	L მმ.	n ცალი	Ln მ.	Ø	∑ Ln მ.	გრძივი მეტრის წონა კგ.	წონა კგ. A240	წონა კგ. A500C	V; მ³
1	2	3	4	5	6	7	8	9	10	11
1	12 A500C	-	-	4074.33	8 A240	869.55	0.39	343.11		99.37
2	12 A500C	-	-	3974.96	12 A500C	10640.29	0.89		9446.62	
3	12 A500C	3000	340	1020.00						
4	12 A500C	2000	145	290.00						
5	12 A500C	4000	180	720.00						
I	12 A500C	1700	330	561.00						
II	8 A240	470	1850	869.55						
							∑	343.11	9446.62	99.37
						n= 1		343.11	9446.62	99.37
									98.51	კგ/მ³

პოზ.	Φ [მმ.]	ესკიზი [მმ.]	სიგრძე [მმ.]
①	ϕ12	---- / 250	----
②	ϕ12	----	----
③	ϕ12	3000	3000
④	ϕ12	1750 / 250	2000
⑤	ϕ12	4000	4000
Ⅰ	Φ12	400 / 250 / 250 / 250 / 400	1700
Ⅱ	ϕ8	100 / 100 / 270 / 180° / 180°	470

CAPITELI GROUP

კაპიტელი ჯგუფი
საპროექტო კომპანია
Capiteli group
ENGINEERING COMPANY

პროექტის დასახელება

მულტიფუნქციური ცენტრი "დანიური სახლი"

პროექტის მისამართი

ქ. თბილისი, მ. კოსტავას №70

დამკვეთი

სტადია	თარიღი	განმარტება
მპ	2021.03.27	

დაკვეთის №

CAD DWG ფაილი sqemebi da armireba bolo.dwg

დირექტორი: ა. კორტავა

მთ. კონსტრუქტორი: გ. ოქროშიძე

შეასრულა ნ. ხუბულავა

საავტორო უფლებები კაპიტელი ჯგუფი

ნახაზის დასახელება

გადახურვის ფილის კვეთები და სპეციფიკაციები

კ-80

A3

გაღახურვის ფილის გედა შრის არმირების საყალიბე გეგმა +9.15 ნიშნულზე

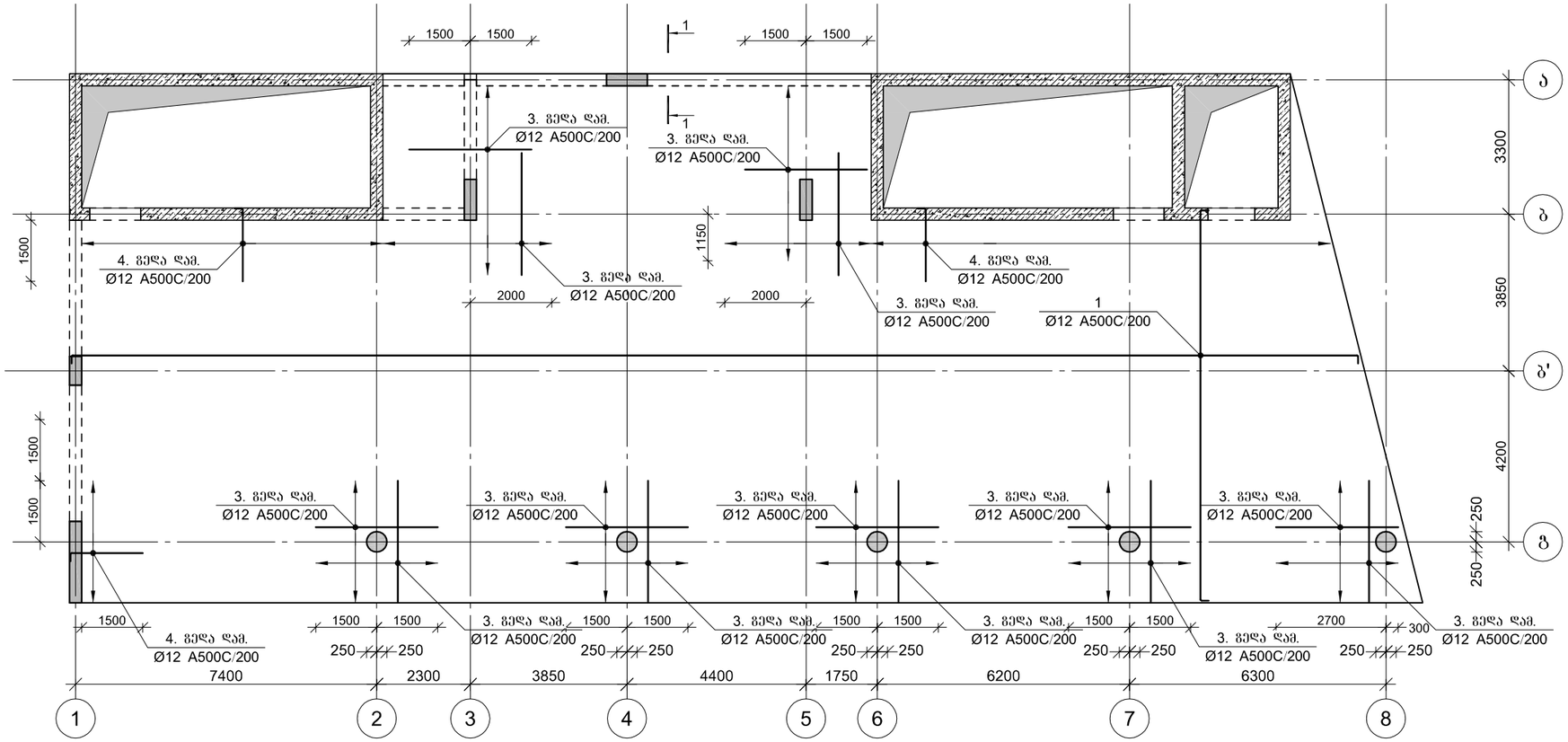

CAPITELI GROUP

კაპიტელი ჯგუფი
სამრეწველო კომპანია
Capiteli group
ENGINEERING COMPANY

პროექტის დასახელება

მულტიფუნქციური ცენტრი
"დანიური სახლი"

პროექტის მისამართი

ქ. თბილისი, მ. კოსტავას №70

დამკვეთი

სტადია	მარილი	განმარტება
მპ	2021.03.27	

დაკვეთის №

CAD DWG ფაილი sqemebi da armireba bolo.dwg

დირექტორი: ა. კორტავა

მთ. კონსტრუქტორი: გ. ოქროშიძე

შემსრულა: ნ. ხუციშვილი

საავტორო უფლებები: კაპიტელი ჯგუფი

ნახაზის დასახელება

გაღახურვის ფილის გედა შრის არმირების საყალიბე გეგმა +9.15 ნიშნულზე

კ-81

A3

გადახურვის ფილის ქვედა შრის არმირების საყალიბე გეგმა +9.15 ნიშნულზე

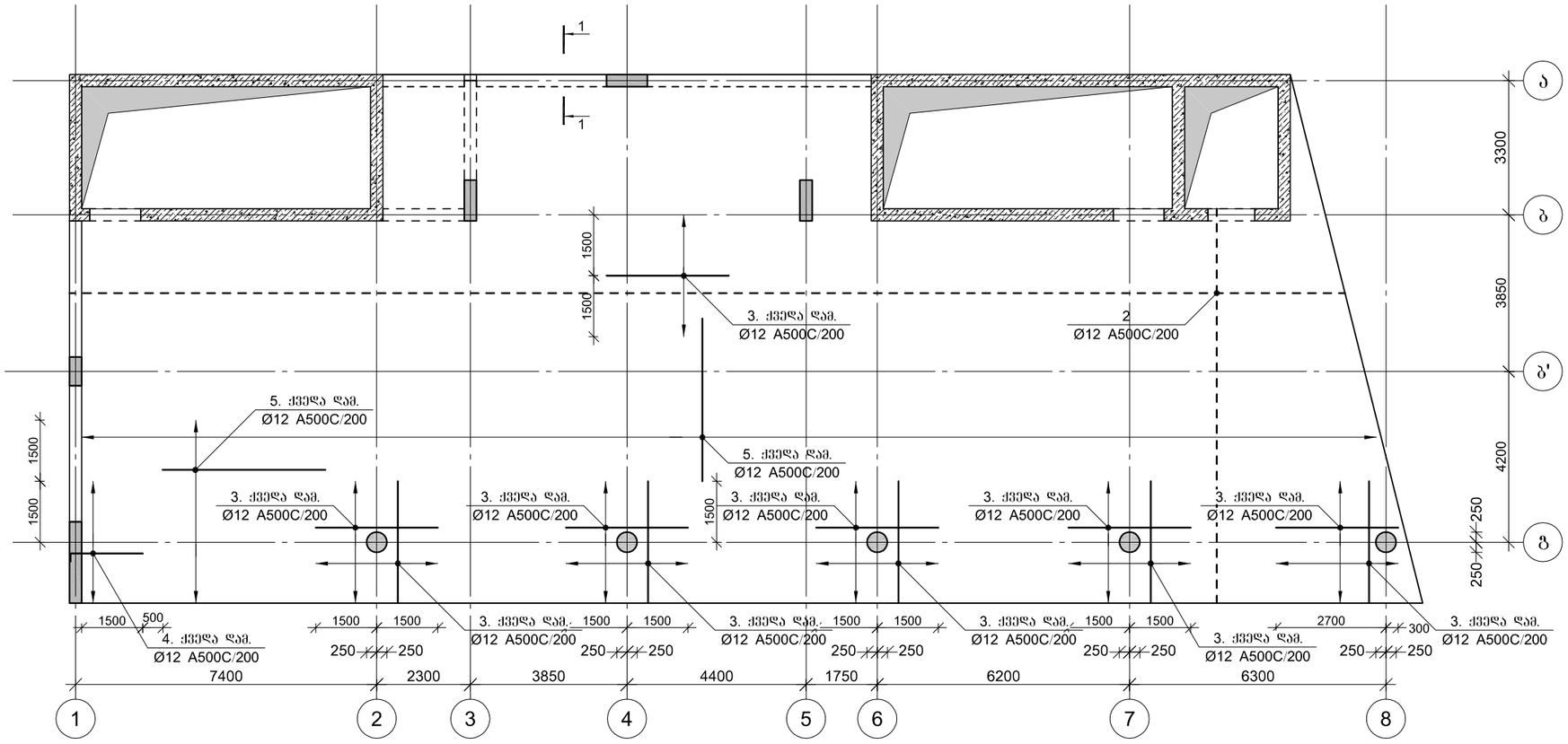

პროექტის დასახელება	მულტიფუნქციური ცენტრი "დანიური სახლი"
პროექტის მისამართი	ქ. თბილისი, მ. კოსტავას №70
დამკვეთი	
სტადია	მარილი
	განმარტება
მპ	2021.03.27
დაკვეთის №	
CAD DWG ფაილი	sqemebi da armireba bolo.dwg
დირექტორი:	ა. კორტავა
მთ. კონსტრუქტორი:	გ. ქჭრომიძე
შემსრულა	ნ. ხუბულავა
საავტორო უფლებები	კაპიტელი ჯგუფი
ნახაზის დასახელება	გადახურვის ფილის ქვედა შრის არმირების საყალიბე გეგმა +9.15 ნიშნულზე
	კ-82
	A3

გადახურვის ფილის განივი არმირება +9.15 ნიშნულზე

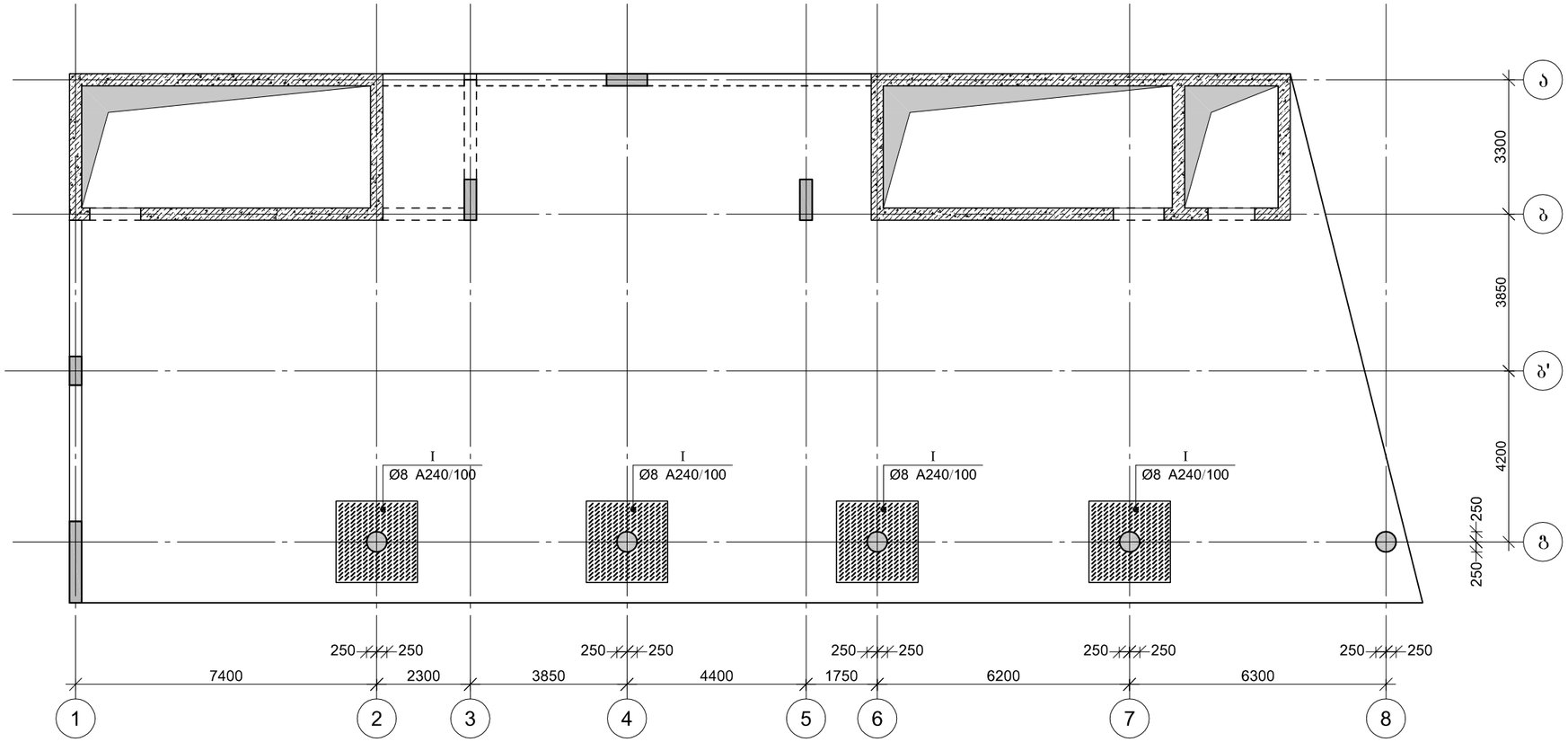

CAPITELI GROUP

კაპიტელი ჯგუფი
საკონსტრუქტორო კომპანია
Capiteli group
ENGINEERING COMPANY

პროექტის დასახელება

მულტიფუნქციური ცენტრი
"დანიური სახლი"

პროექტის მისამართი

ქ. თბილისი, მ. კოსტავას №70

დამკვეთი

სტადია	მარილი	განმარტება
მპ	2021.03.27	

დაკვეთის №

CAD DWG ფაილი sqemebi da armireba bolo.dwg

დირექტორი:	ა. კორტავა
მთ. კონსტრუქტორი:	გ. ოქროშიძე
შეასრულა	ნ. ხუბულავა

საპეტრო უფლებები კაპიტელი ჯგუფი

ნახაზის დასახელება

გადახურვის ფილის განივი არმირება +9.15 ნიშნულზე

კ-83

A3

ფილის არმირების ფრაგმენტი

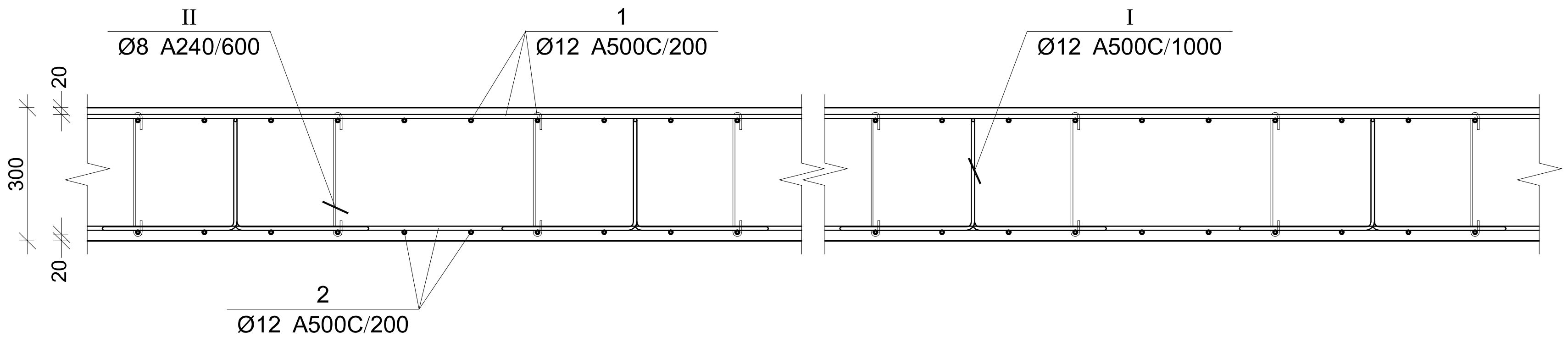

ფილის არმირების კვეთი კიდესთან

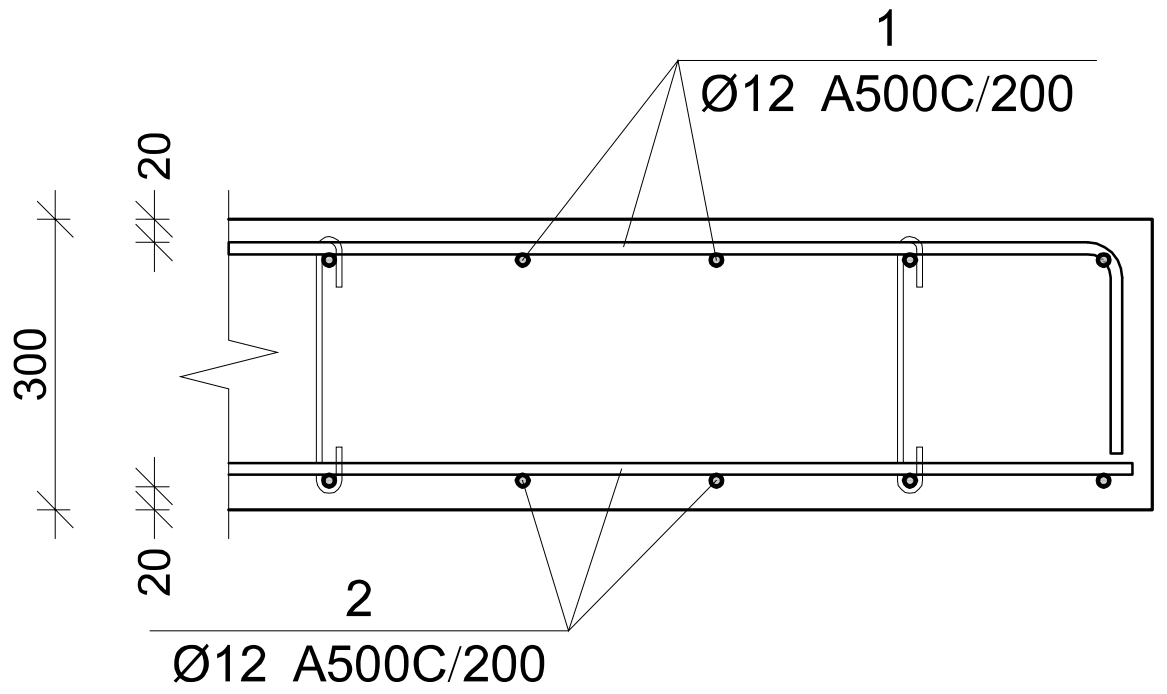

კვეთი 1-1

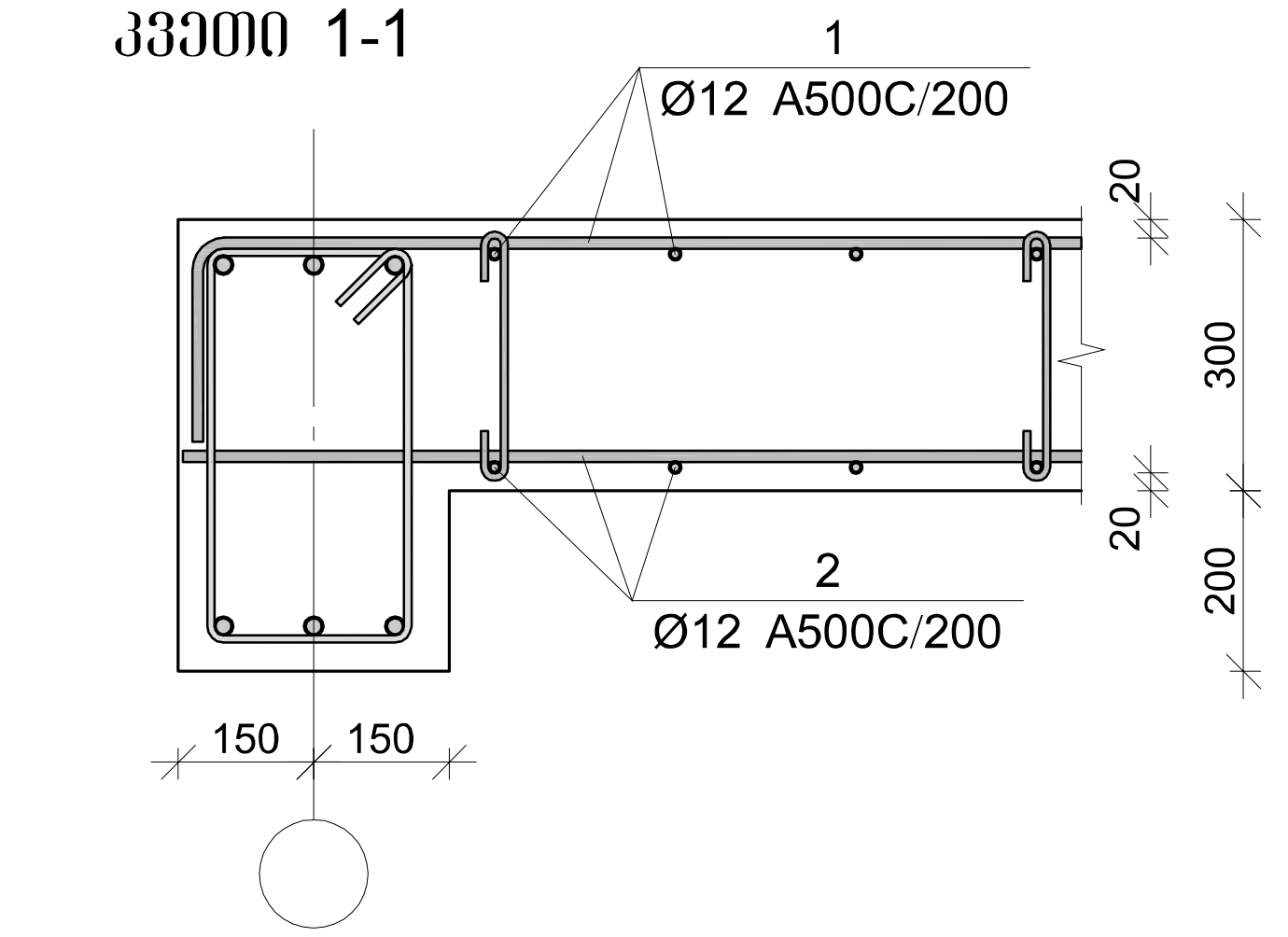

გადახურვის ფილის სპეციფიკაცია +9.15 ნიშნულზე

არმატურის სპეციფიკაცია					არმატურის ამოკრეფა					ბეტონი B 25
პოზ. №	Ø	L მმ.	n ცალი	Ln მ.	Ø	∑Ln მ.	ერთ. მეტრის წონა კგ.	წონა კგ. A240	წონა კგ. A500C	V; მ³
1	2	3	4	5	6	7	8	9	10	11
1	12 A500C	-	-	4180.83	8 A240	881.32	0.39	347.76		101.97
2	12 A500C	-	-	4078.86	12 A500C	11007.69	0.89		9772.80	
3	12 A500C	3000	400	1200.00						
4	12 A500C	2000	125	250.00						
5	12 A500C	4000	180	720.00						
I	12 A500C	1700	340	578.00						
II	8 A240	470	1875	881.32						
							∑	347.76	9772.80	101.97
						n= 1		347.76	9772.80	101.97
									99.25	კგ/მ³

პოზ.	Φ [მმ.]	ესკიზი [მმ.]	სიგრძე [მმ.]
1	ø12	---- / 250	----
2	ø12	----	----
3	ø12	3000	3000
4	ø12	1750 / 250	2000
5	ø12	4000	4000
I	Φ12	400 / 250 / 450 / 250 / 400	1700
II	ø8	100 / 100 / 270 / 180° / 180°	470

კაპიტელი ჯგუფი
საინჟინრო კომპანია
CAPITELI GROUP
Capiteli group
ENGINEERING COMPANY

პროექტის დასახელება
მულტიფუნქციური ცენტრი "დანიური სახლი"

პროექტის მისამართი
ქ. თბილისი, მ. კოსტავას №70

დამკვეთი

სტადია	თარიღი	განმარტება
მპ	2021.03.27	

დამკვეთის №

CAD DWG ფაილი sqemebi da armireba bolo.dwg

დირექტორი: ა. კორტავა
მთ. კონსტრუქტორი: გ. ოქროშიძე
შეასრულა: ნ. ხუბულავა

საავტორო უფლებები: კაპიტელი ჯგუფი

ნახაზის დასახელება
გადახურვის ფილის კვეთები და სპეციფიკაციები

კ-84

A3

გაღახურვის ფილის გედა შრის არმირების საყალიბე გეგმა +12.60 ნიშნულზე

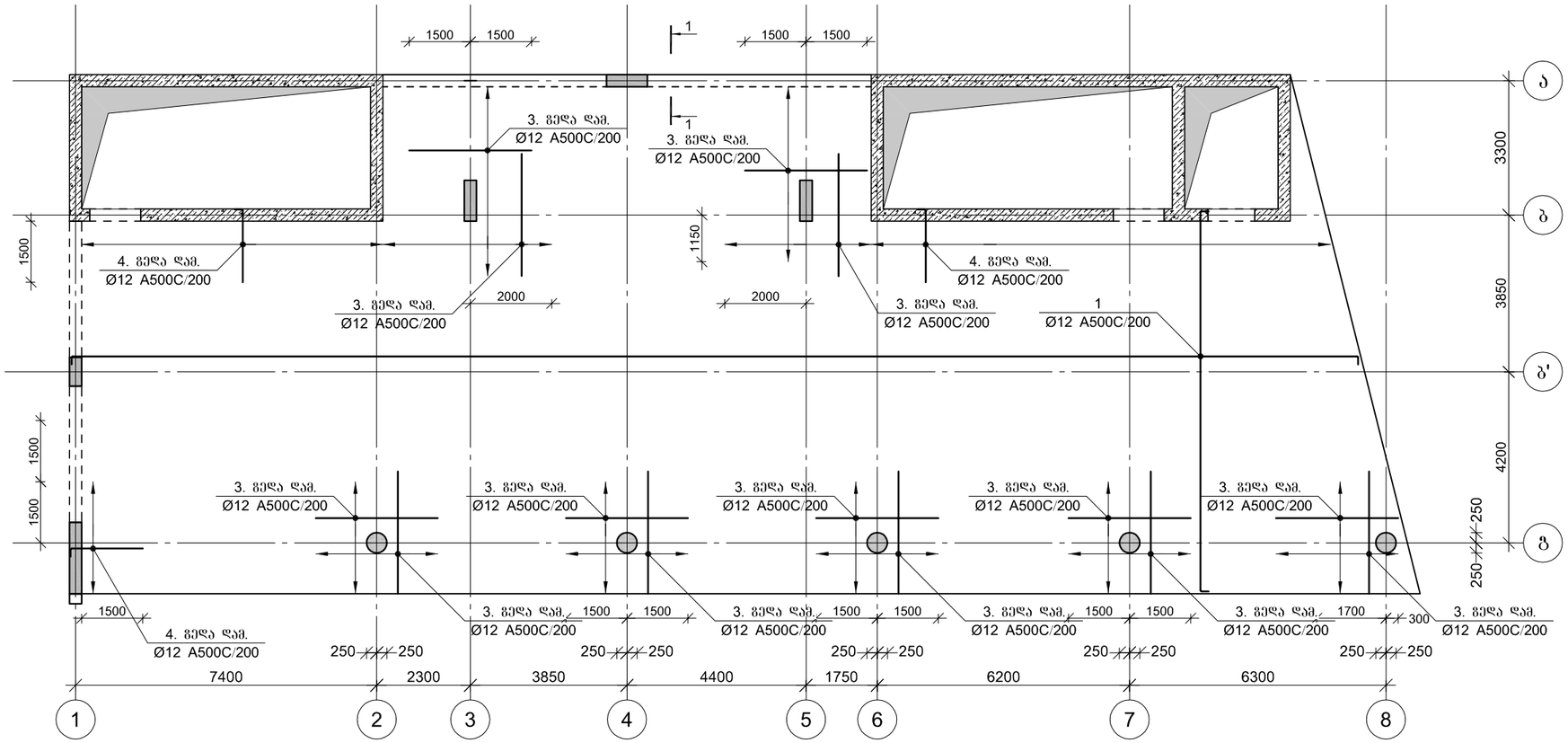

CAPITELI GROUP

კაპიტელი ჯგუფი
სამრეწველო კომპანია
Capiteli group
ENGINEERING COMPANY

პროექტის დასახელება

მულტიფუნქციური ცენტრი
"დანიური სახლი"

პროექტის მისამართი

ქ. თბილისი, მ. კოსტავას №70

დამკვეთი

სტადია	მარილი	განმარტება
მპ	2021.03.27	

დაკვეთის №

CAD DWG ფაილი sqemebi da armireba bolo.dwg

დირექტორი:	ა. კორტავა
მთ. კონსტრუქტორი:	გ. ოქროშიძე
შემსრულა	ნ. ხუბულავა

სააგტორო უფლებები კაპიტელი ჯგუფი

ნახაზის დასახელება

გაღახურვის ფილის გედა შრის არმირების საყალიბე გეგმა +12.60 ნიშნულზე

კ-85

A3

გადახურვის ფილის ქვედა შრის არმირების საყალიბე გეგმა +12.60 ნიშნულზე

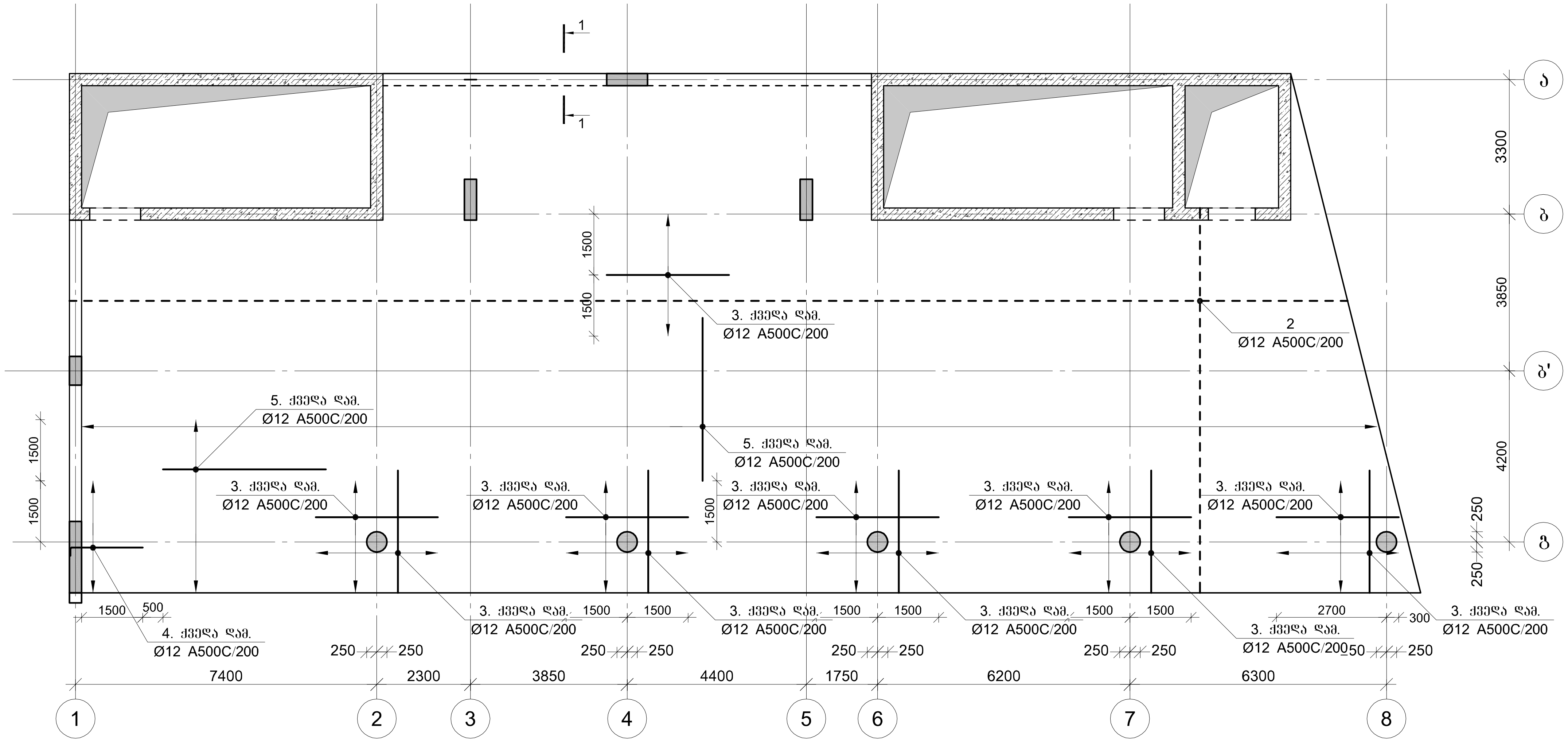

კაპიტელი ჯგუფი
საინჟინრო კომპანია
CAPITELI GROUP
Capiteli group
ENGINEERING COMPANY

პროექტის დასახელება	მულტიფუნქციური ცენტრი "დანიური სახლი"
პროექტის მისამართი	ქ. თბილისი, მ. კოსტავას №70
დამკვეთი	

სტადია	თარიღი	განმარტება
მპ	2021.03.27	

დაკვეთის №

CAD DWG ფაილი sqemebi da armireba bolo.dwg

დირექტორი: ა. კორტავა

მთ. კონსტრუქტორი: გ. ოქრომიძე

შეასრულა ნ. ხუბულავა

საავტორო უფლებები კაპიტელი ჯგუფი

ნახაზის დასახელება

გადახურვის ფილის ქვედა შრის არმირების საყალიბე გეგმა +12.60 ნიშნულზე

კ-86

A3

გადახურვის ფილის განივი არმირება +12.60 ნიშნულზე

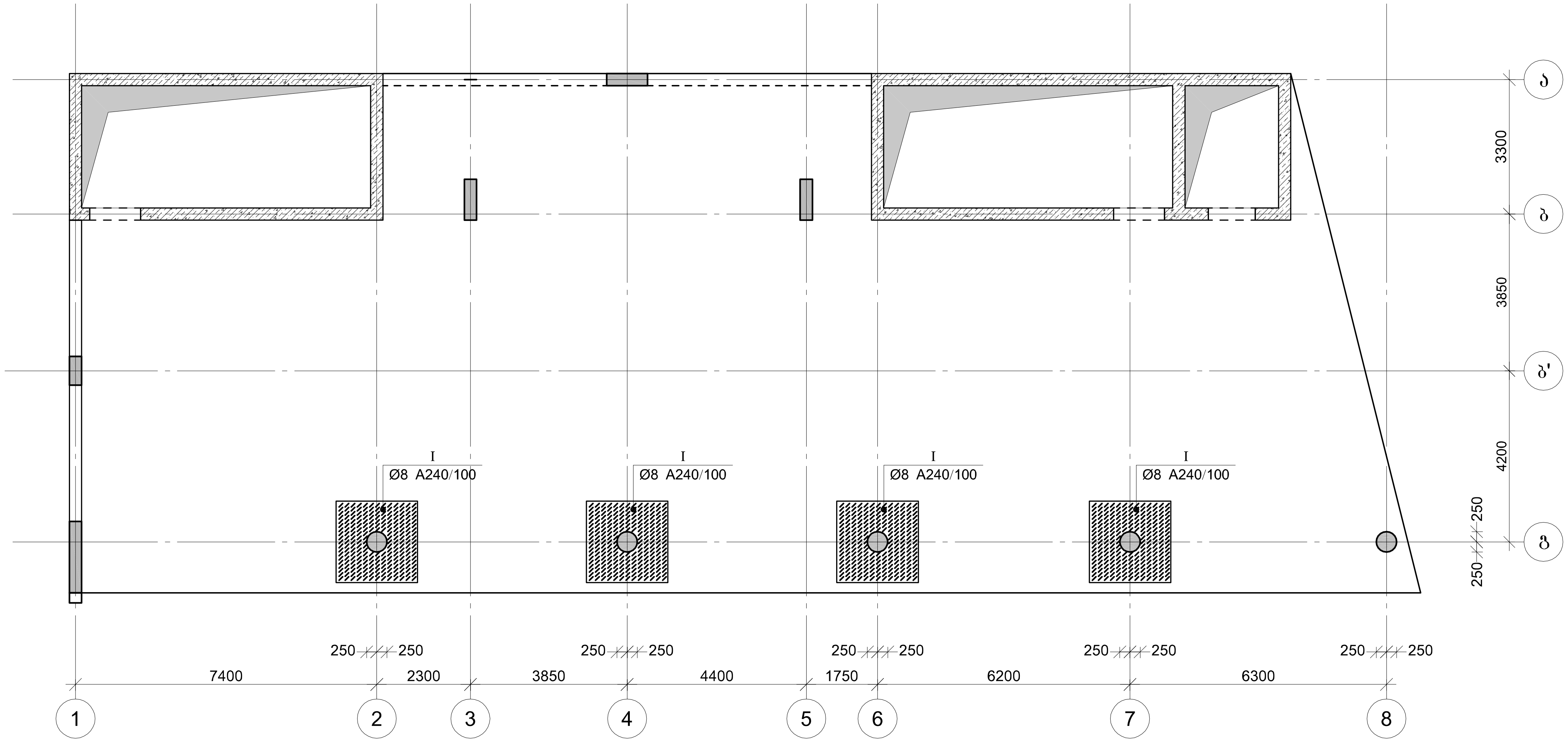

CAPITELI GROUP

კაპიტელი ჯგუფი
საპროექტო კომპანია
Capiteli group
ENGINEERING COMPANY

პროექტის დასახელება

მულტიფუნქციური ცენტრი
"დანიური სახლი"

პროექტის მისამართი

ქ. თბილისი, მ. კოსტავას №70

დამკვეთი

სტადია	თარიღი	განმარტება
მპ	2021.03.27	

დაკვეთის №

CAD DWG ფაილი sqemebi da armireba bolo.dwg

დირექტორი: ა. კორტავა

მთ. კონსტრუქტორი: გ. ოქროშიძე

შეასრულა ნ. ხუბულავა

საავტორო უფლებები კაპიტელი ჯგუფი

ნახაზის დასახელება

გადახურვის ფილის განივი არმირება +12.60 ნიშნულზე

კ-87

A3

ფილის არმირების ჭრაგმენტი

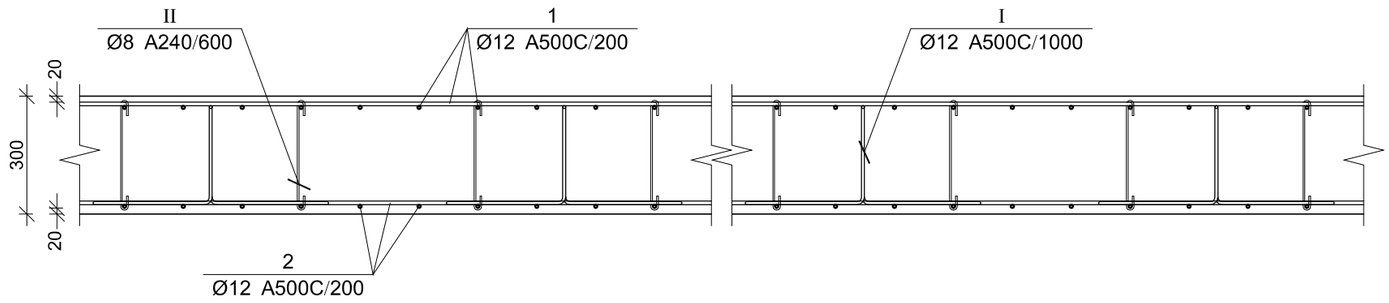

ფილის არმირების კვეთი კიდესთან

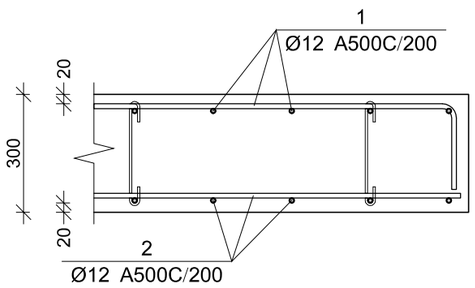

კვეთი 1-1

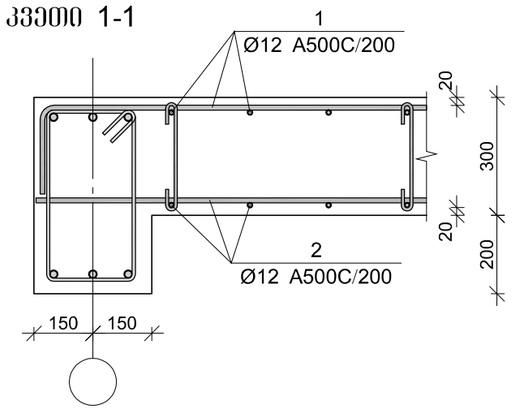

გაღახურვის ფილის სპეციფიკაცია +12.60 ნიშნულზე

არმატურის სპეციფიკაცია					არმატურის ამოკრეფა					ბეტონი B 25
პოზ. №	Ø	L მმ.	n ცალი	Ln მ.	Ø	∑ Ln მ.	ბარების ვერტიკ. წონა კგ.	წონა კგ.		V; მ³
								A240	A500C	
1	2	3	4	5	6	7	8	9	10	11
1	12 A500C	-	-	4079.61	8 A240	869.64	0.39	343.15		99.50
2	12 A500C	-	-	3980.10	12 A500C	10738.71	0.89		9534.00	
3	12 A500C	3000	386	1158.00						
4	12 A500C	2000	120	240.00						
5	12 A500C	4000	180	720.00						
I	12 A500C	1700	330	561.00						
II	8 A240	470	1850	869.64						
						∑		343.15	9534.00	99.50
						n= 1		343.15	9534.00	99.50
									99.27	კგ/მ³

პოზ.	Φ [მმ.]	ესკიზი [მმ.]	სიგრძე [მმ.]
①	ø12	---- 250	----
②	ø12	----	----
③	ø12	3000	3000
④	ø12	1750 250	2000
⑤	ø12	4000	4000
Ⅰ	Φ12	400 250 400 250 400	1700
Ⅱ	ø8	100 100 180° 180° 270	470

CAPITELI GROUP

კაპიტელი ჯგუფი
სპეციალური კომპანია
Capiteli group
ENGINEERING COMPANY

პროექტის დასახელება

მულტიფუნქციური ცენტრი
"დანიური სახლი"

პროექტის მისამართი

ქ. თბილისი, მ. კოსტავას №70

დამკვეთი

სტადია	მარილი	განმარტება
მპ	2021.03.27	
დაკვეთის №		

CAD DWG ფაილი sqemebi da armireba bolo.dwg

დირექტორი:	ა. კორტავა
მთ. კონსტრუქტორი:	გ. ჩიქროშიძე
შემსრულა	ნ. ხუბულავა
საავტორო უფლებები	კაპიტელი ჯგუფი

ნახაზის დასახელება

გაღახურვის ფილის კვეთები და სპეციფიკაციები

კ-88

A3

გადახურვის ფილის ზედა შრის არმირების საყალიბე გეგმა +19.50 ნიშნულზე

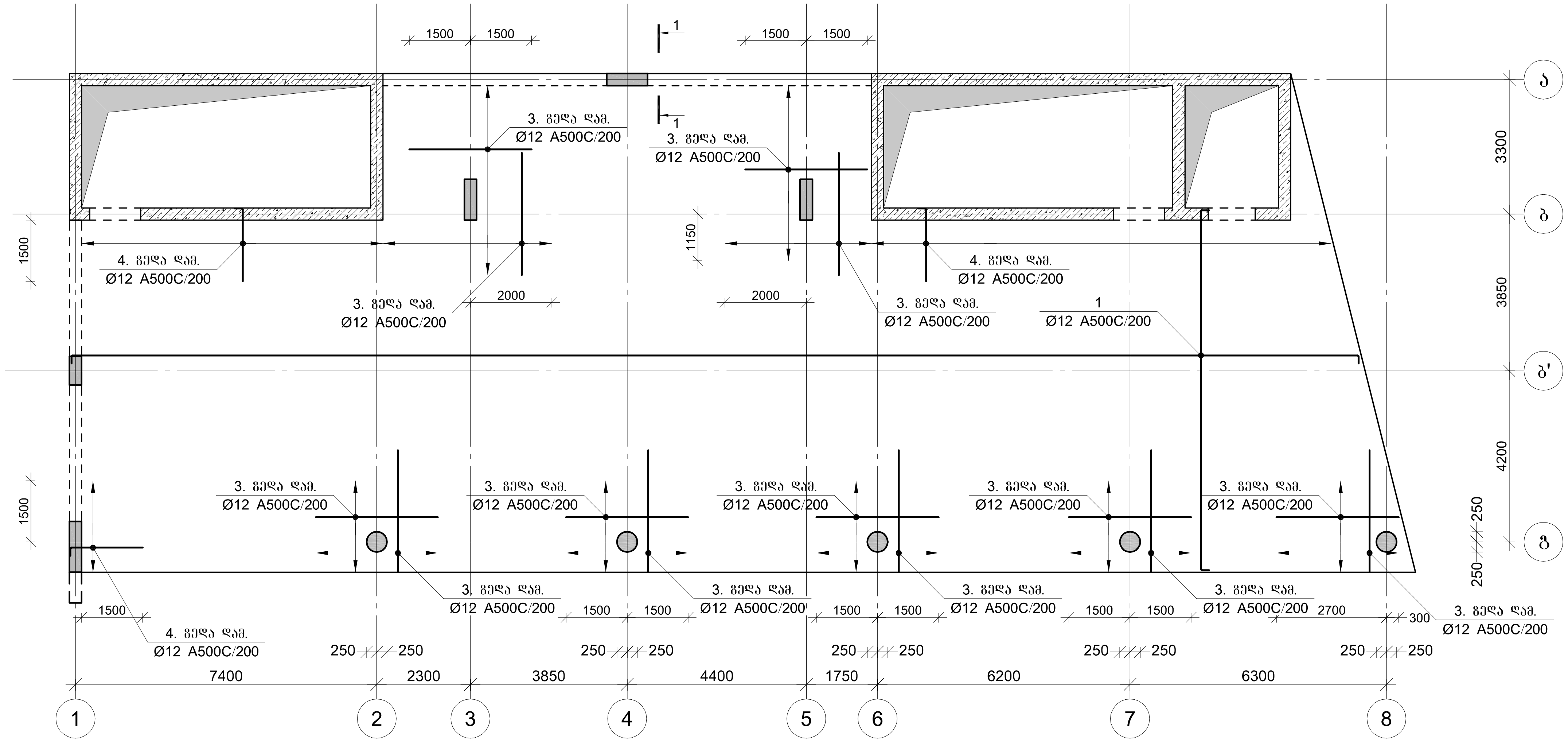

კაპიტელი ჯგუფი
საინჟინრო კომპანია
CAPITELI GROUP
Capiteli group
ENGINEERING COMPANY

პროექტის დასახელება
მულტიფუნქციური ცენტრი "დანიური სახლი"

პროექტის მისამართი
ქ. თბილისი, მ. კოსტავას №70

დამკვეთი

სტადია	თარიღი	განმარტება
მპ	2021.03.27	

დაკვეთის №

CAD DWG ფაილი sqemebi da armireba bolo.dwg

დირექტორი: ა. კორტავა

მთ. კონსტრუქტორი: გ. ოქროშიძე

შეასრულა ნ. ხუბულავა

საავტორო უფლებები კაპიტელი ჯგუფი

ნახაზის დასახელება

გადახურვის ფილის ზედა შრის არმირების საყალიბე გეგმა +19.50 ნიშნულზე

კ-89

A3

გადახურვის ფილის ქვედა შრის არმირების საყალიბე გეგმა +19.50 ნიშნულზე

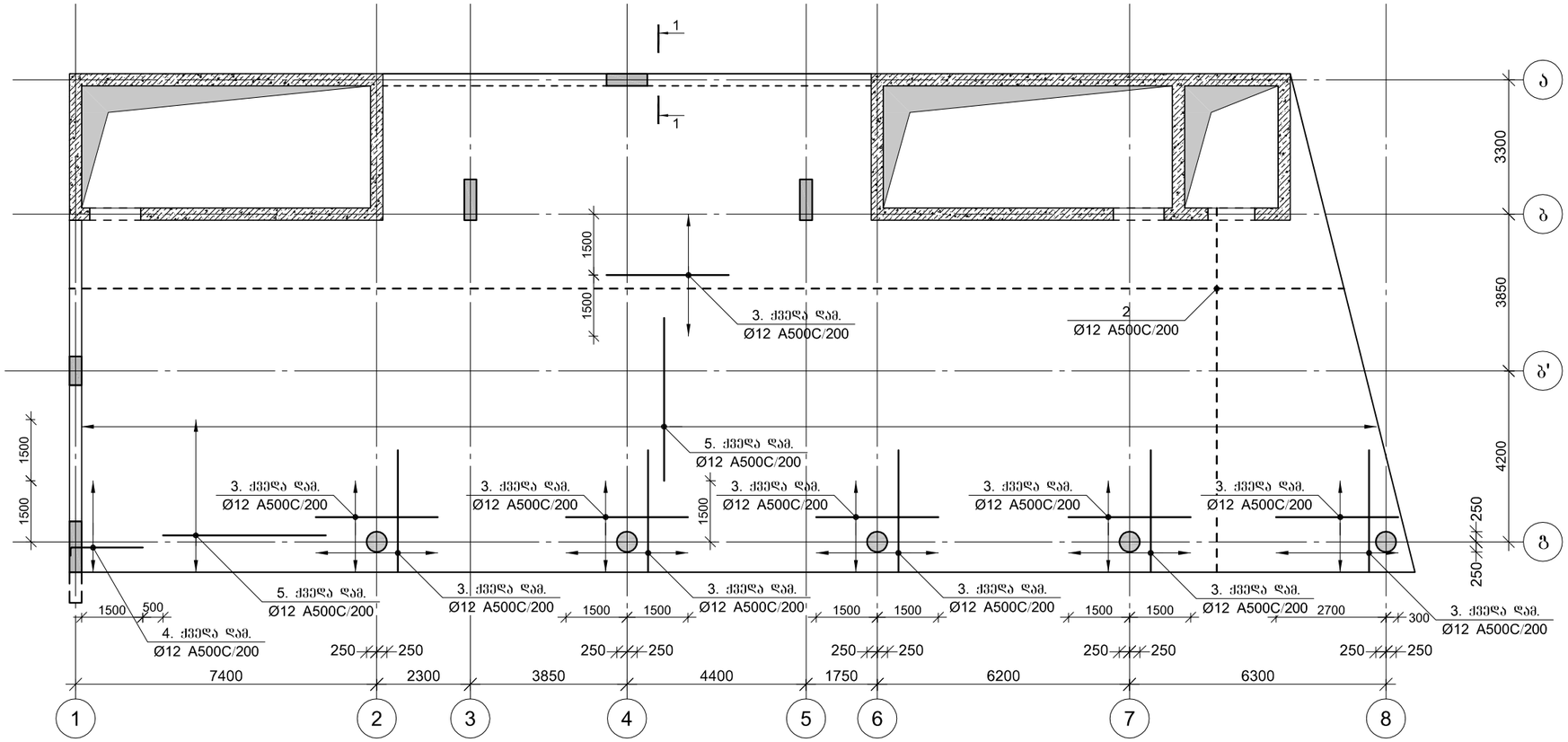

	CAPITELI GROUP კაპიტელი ჯგუფი სამრეწველო კომპანია Capiteli group ENGINEERING COMPANY
პროექტის დასახელება	მულტიფუნქციური ცენტრი "დანიური სახლი"
პროექტის მისამართი	ქ. თბილისი, მ. კოსტავას №70
დამკვეთი	
სტადია	მარილი — განმარტება
მპ	2021.03.27
დაკვეთის №	
CAD DWG ფაილი	sqemebi da armireba bolo.dwg
დირექტორი:	ა. კორტავა
მთ. კონსტრუქტორი:	გ. ქიქროშიძე
შესრულა	ნ. ხუბულავა
სააპტორო უფლებები	კაპიტელი ჯგუფი
ნახაზის დასახელება	გადახურვის ფილის ქვედა შრის არმირების საყალიბე გეგმა +19.50 ნიშნულზე
	კ-90
	A3

გაღახურვის ფილის განივი არმირება +19.50 ნიშნულზე

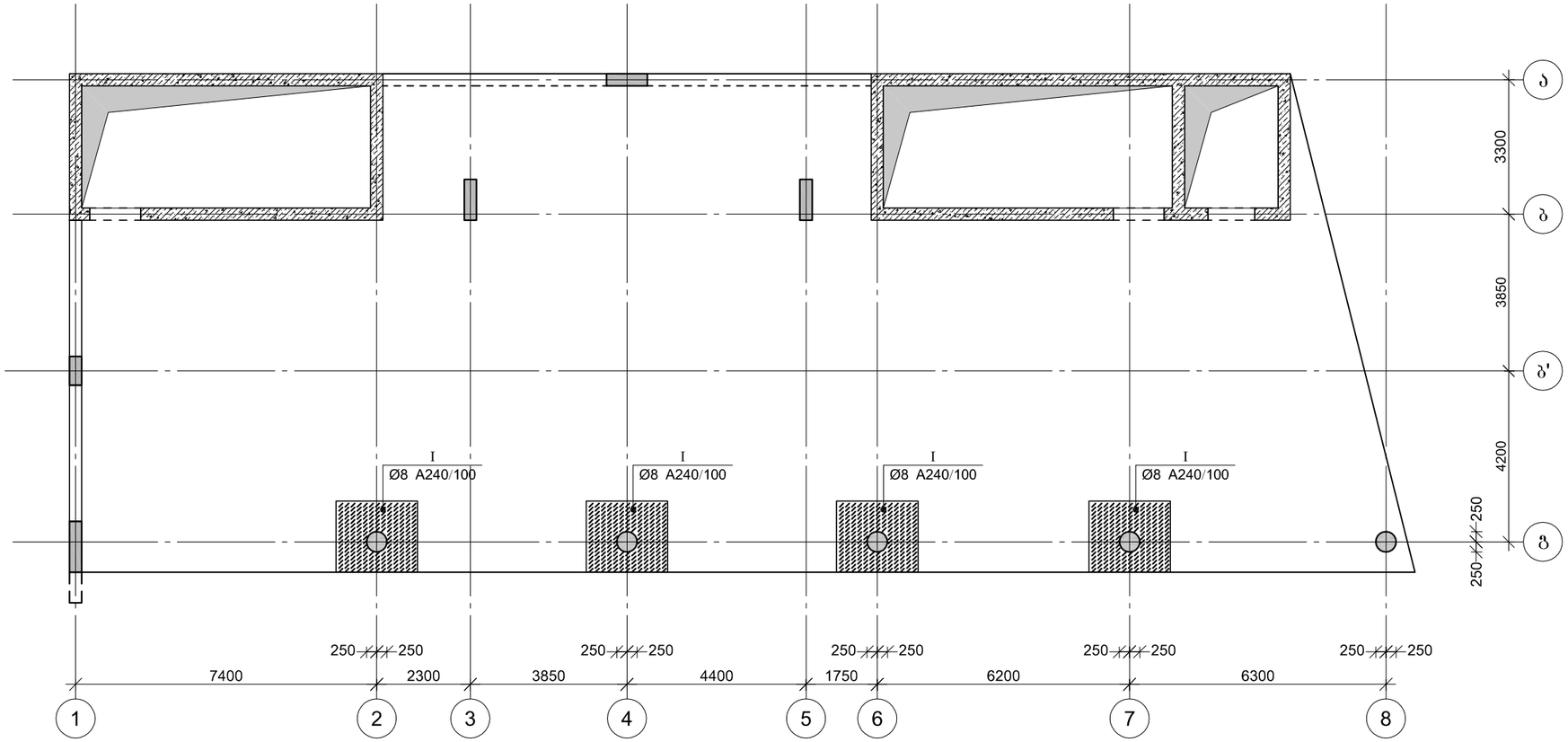

CAPITELI GROUP

კაპიტელი ჯგუფი
საკონსულტაციო კომპანია
Capiteli group
ENGINEERING COMPANY

პროექტის დასახელება

მულტიფუნქციური ცენტრი
"დანიური სახლი"

პროექტის მისამართი

ქ. თბილისი, მ. კოსტავას №70

დამკვეთი

სტადია	მარილი	განმარტება
მპ	2021.03.27	

დაკვეთის №

CAD DWG ფაილი sqemebi da armireba bolo.dwg

დირექტორი:	ა. კორტავა
მთ. კონსტრუქტორი:	გ. ოქროშიძე
შემსრულა	ნ. ხუციშვილი
საპროექტო უფლებები	კაპიტელი ჯგუფი

ნახაზის დასახელება

გაღახურვის ფილის განივი არმირება +19.50 ნიშნულზე

კ-91

A3

ფილის არმირების ფრაგმენტი

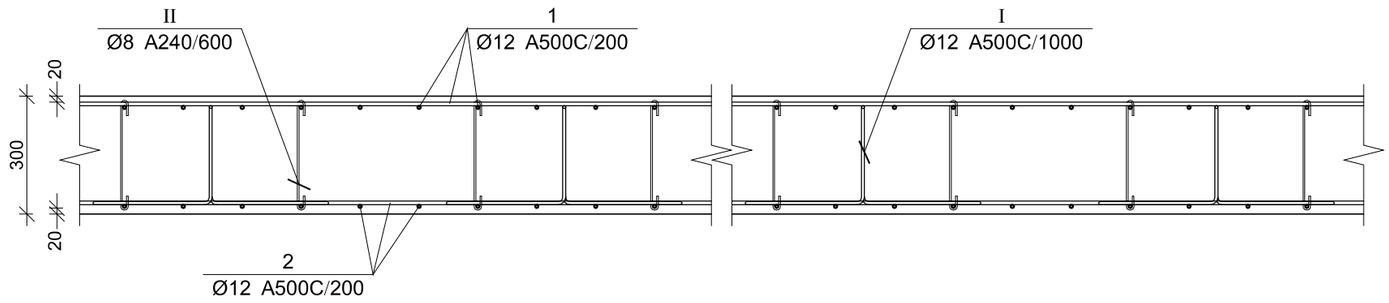

ფილის არმირების კვეთი კიდესთან

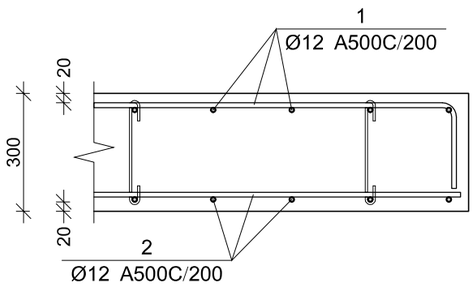

კვეთი 1-1

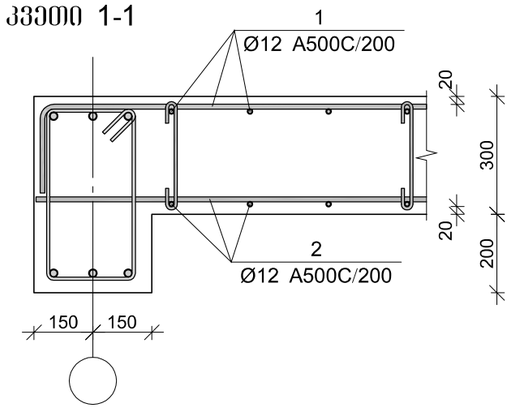

გაღახურვის ფილის სპეციფიკაცია +19.50 ნიშნულზე

არმატურის სპეციფიკაცია					არმატურის ამოკრეფა					ბეტონი B 25
პოზ. №	Ø	L მმ.	n ცალი	Ln მ.	Ø	∑ Ln მ.	ბარჯის ვერტიკ. წონა კგ.	წონა კგ.		V; მ³
								A240	A500C	
1	12 A500C	-	-	3877.73	8 A240	798.86	0.39	315.22		94.58
2	12 A500C	-	-	3783.15	12 A500C	10226.39	0.89		9079.15	
3	12 A500C	3000	360	1080.00						
4	12 A500C	2000	115	230.00						
5	12 A500C	4000	180	720.00						
I	12 A500C	1700	315	535.50						
II	8 A240	470	1700	798.86						
						∑		315.22	9079.15	94.58
						n= 1		315.22	9079.15	94.58
									99.33	კგ/მ³

პოზ.	Φ [მმ.]	ესკიზი [მმ.]	სიგრძე [მმ.]
①	Ø12	250	----
②	Ø12	----	----
③	Ø12	3000	3000
④	Ø12	1750 250	2000
⑤	Ø12	4000	4000
Ⅰ	Φ12	400 250 400 250 400	1700
Ⅱ	Ø8	100 100 100 100 270	470

CAPITELI GROUP

კაპიტელი ჯგუფი
სამშენებლო კომპანია
Capiteli group
ENGINEERING COMPANY

პროექტის დასახელება

მულტიფუნქციური ცენტრი
"დანიური სახლი"

პროექტის მისამართი

ქ. თბილისი, მ. კოსტავას №70

დამკვეთი

სტადია	მარილი	განმარტება
მპ	2021.03.27	
დაკვეთის №		

CAD DWG ფაილი sqemebi da armireba bolo.dwg

დირექტორი:	ა. კორტავა
მთ. კონსტრუქტორი:	გ. ჩიქროშიძე
შემსრულა	ნ. ხუბულავა
საავტორო უფლებები	კაპიტელი ჯგუფი

ნახაზის დასახელება

გაღახურვის ფილის კვეთები და სპეციფიკაციები

კ-92

A3

გადახურვის ფილის ზედა შრის არმირების საყალიბე გეგმა +23.05 ნიშნულზე

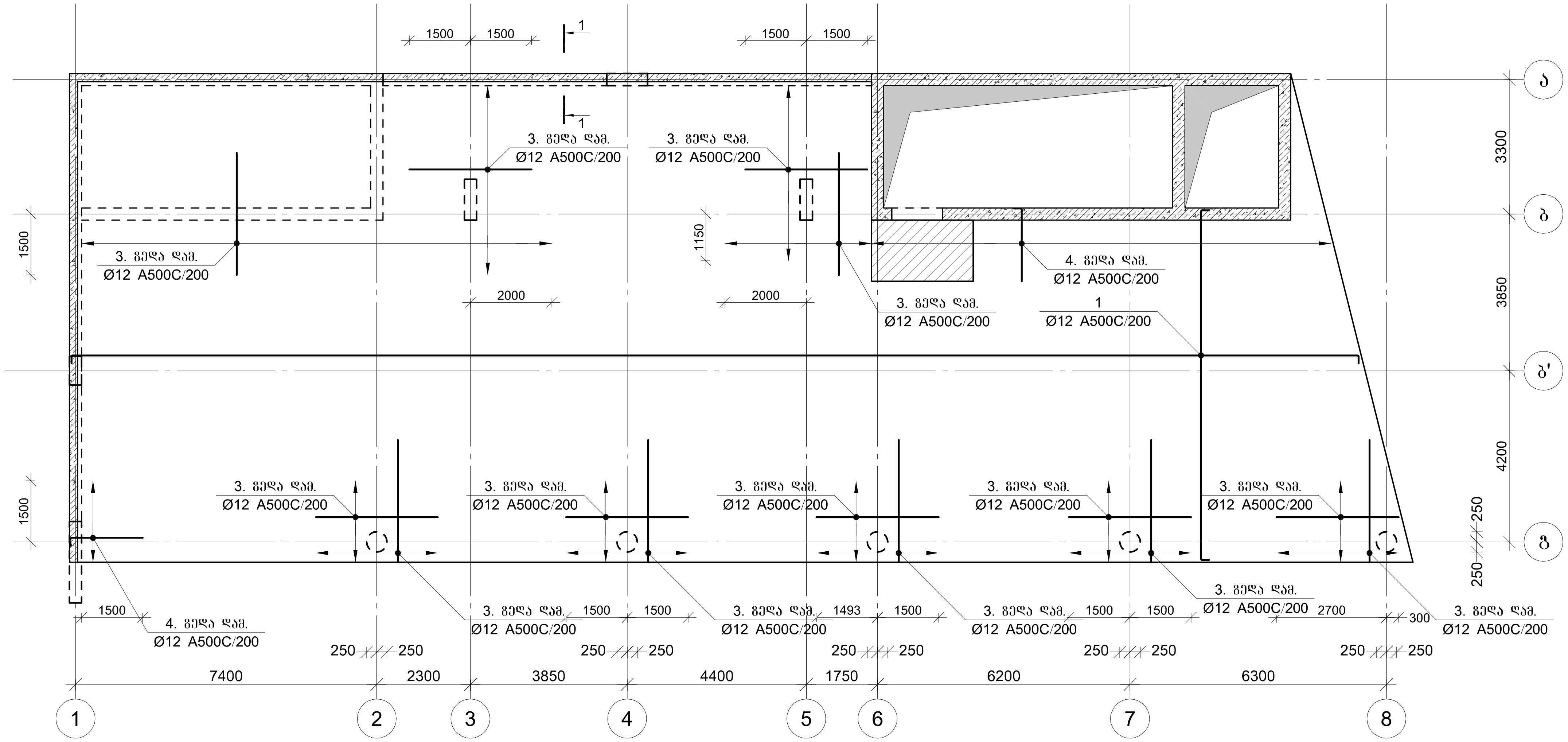

კაპიტელი ჯგუფი
სამშენებლო კომპანია
CAPITELI GROUP
Capiteli group
ENGINEERING COMPANY

პროექტის დასახელება

მულტიფუნქციური ცენტრი "დანიური სახლი"

პროექტის მისამართი

ქ. თბილისი, მ. კოსტავას №70

დამკვეთი

სტადია	თარიღი	განმარტება
მპ	2021.03.27	

დაკვეთის №

CAD DWG ფაილი sqemebi da armireba bolo.dwg

დირექტორი: ა. კორტავა

მთ. კონსტრუქტორი: გ. ოქროშიძე

შეასრულა ნ. ხუბულავა

საავტორო უფლებები კაპიტელი ჯგუფი

ნახაზის დასახელება

გადახურვის ფილის ზედა შრის არმირების საყალიბე გეგმა +23.05 ნიშნულზე

კ-93

A3

გადახურვის ფილის ქვედა შრის არმირების საყალიბე გეგმა +23.05 ნიშნულზე

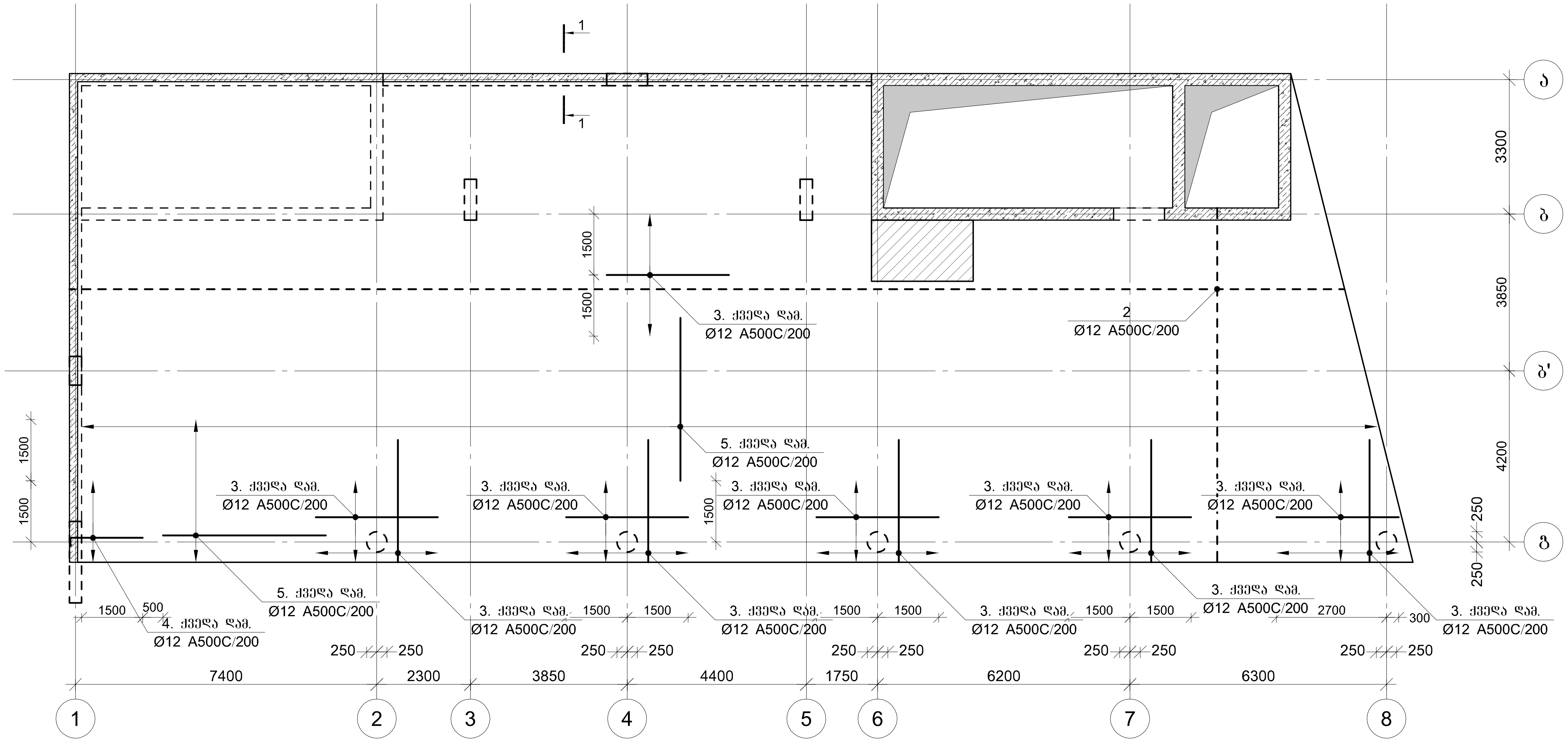

კაპიტელი ჯგუფი
საპროექტო კომპანია
CAPITELI GROUP
Capiteli group
ENGINEERING COMPANY

პროექტის დასახელება
მულტიფუნქციური ცენტრი "დანიური სახლი"

პროექტის მისამართი
ქ. თბილისი, მ. კოსტავას №70

დამკვეთი

სტადია	თარიღი	განმარტება
მპ	2021.03.27	

დაკვეთის №

CAD DWG ფაილი sqemebi da armireba bolo.dwg

დირექტორი: ა. კორტავა
მთ. კონსტრუქტორი: გ. ოქროშიძე
შეასრულა ნ. ხუბულავა

საავტორო უფლებები კაპიტელი ჯგუფი

ნახაზის დასახელება
გადახურვის ფილის ქვედა შრის არმირების საყალიბე გეგმა +23.05 ნიშნულზე

კ-94

A3

გაღახურვის ფილის განივი არმირება +23.05 ნიშნულზე

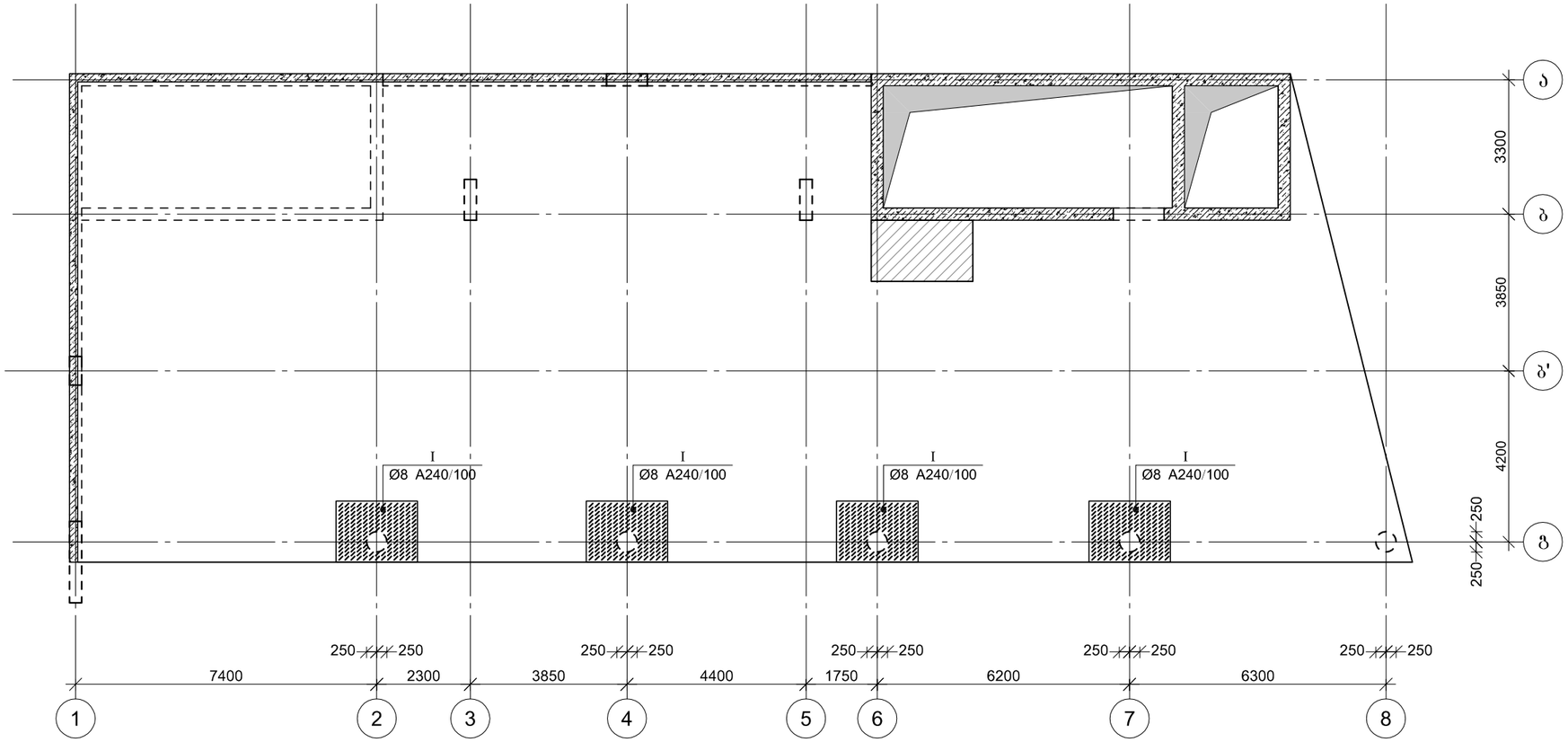

CAPITELI GROUP

კაპიტელი ჯგუფი
საკონსტრუქტორო კომპანია
Capiteli group
ENGINEERING COMPANY

პროექტის დასახელება

მულტიფუნქციური ცენტრი
"დანიური სახლი"

პროექტის მისამართი

ქ. თბილისი, მ. კოსტავას №70

დამკვეთი

სტადია	მარილი	განმარტება
მპ	2021.03.27	

დაკვეთის №

CAD DWG ფაილი sqemebi da armireba bolo.dwg

დირექტორი:	ა. კორტავა
მთ. კონსტრუქტორი:	გ. ჩიქროშიძე
შემსრულა	ნ. ხუბულავა

საავტორო უფლებები კაპიტელი ჯგუფი

ნახაზის დასახელება

გაღახურვის ფილის განივი არმირება +23.05 ნიშნულზე

კ-95

A3

ფილის არმირების ფრაგმენტი

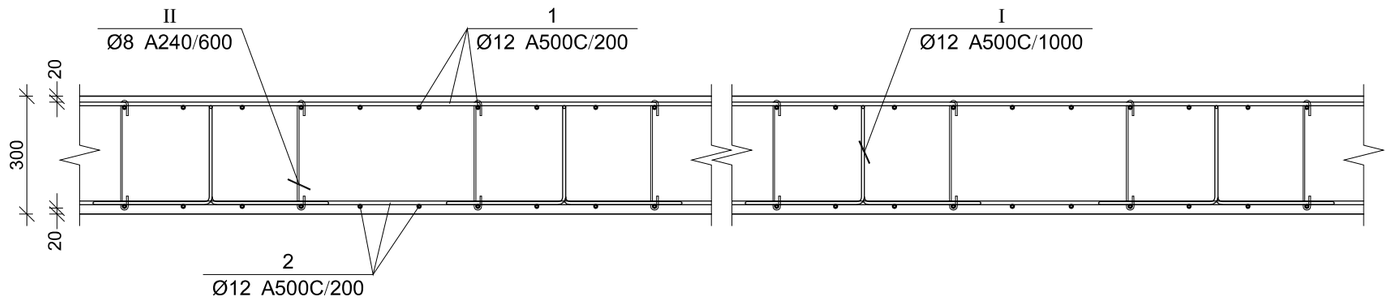

ფილის არმირების კვეთი კიდესთან

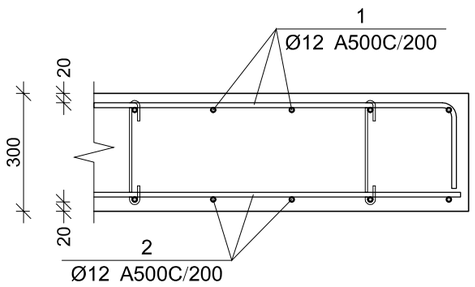

კვეთი 1-1

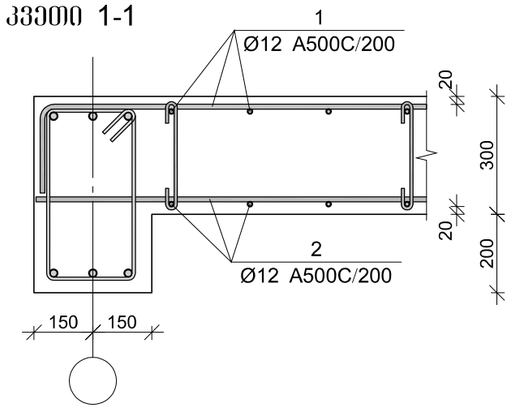

გაღახურვის ფილის სპეციფიკაცია +23.05 ნიშნულზე

არმატურის სპეციფიკაცია					არმატურის ამოკრეფა					ბეტონი B 25
პოზ. №	Ø	L მმ.	n ცალი	Ln მ.	Ø	∑ Ln მ.	ბარების ვერტიკ. წონა კგ.	წონა კგ.		V; მ³
								A240	A500C	
1	2	3	4	5	6	7	8	9	10	11
1	12 A500C	-	-	4267.49	8 A240	768.32	0.39	303.17		104.09
2	12 A500C	-	-	4163.40	12 A500C	11060.89	0.89		9820.03	
3	12 A500C	3000	385	1155.00						
4	12 A500C	2000	80	160.00						
5	12 A500C	4000	180	720.00						
I	12 A500C	1700	350	595.00						
II	8 A240	470	1635	768.32						
						∑		303.17	9820.03	104.09
						n= 1		303.17	9820.03	104.09
									97.26	კგ/მ³

პოზ.	Φ [მმ.]	ესკიზი [მმ.]	სიგრძე [მმ.]
①	ø12	---- 250	----
②	ø12	----	----
③	ø12	3000	3000
④	ø12	1750 250	2000
⑤	ø12	4000	4000
Ⅰ	Φ12	400 250 400 250 400	1700
Ⅱ	ø8	100 100 180° 180° 270	470

CAPITELI GROUP

კაპიტელი ჯგუფი
სპეციალური კომპანია
Capiteli group
ENGINEERING COMPANY

პროექტის დასახელება

მულტიფუნქციური ცენტრი
"დანიური სახლი"

პროექტის მისამართი

ქ. თბილისი, მ. კოსტავას №70

დამკვეთი

სტადია	მარილი	განმარტება
მპ	2021.03.27	
დაკვეთის №		

CAD DWG ფაილი sqemebi da armireba bolo.dwg

დირექტორი:	ა. კორტავა
მთ. კონსტრუქტორი:	გ. ჩიქროშიძე
შემსრულა	ნ. ხუბულავა
საავტორო უფლებები	კაპიტელი ჯგუფი

ნახაზის დასახელება

გაღახურვის ფილის კვეთები და სპეციფიკაციები

კ-96

A3

გადახურვის ფილის არმირების საყალიბე გეგმა +26.40 ნიშნულზე

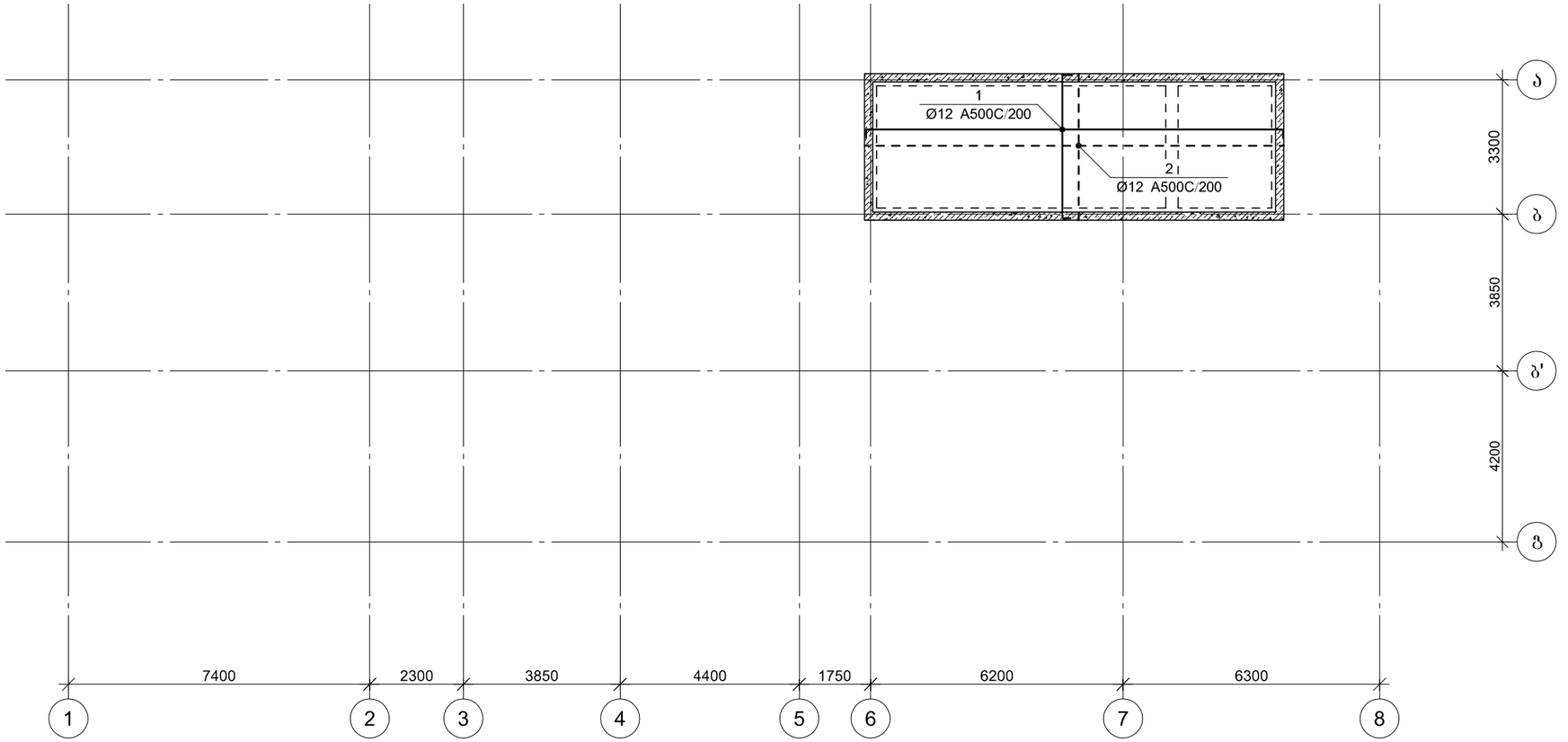

CAPITELI GROUP

კაპიტელი ჯგუფი
საპროექტო კომპანია
Capiteli group
ENGINEERING COMPANY

პროექტის დასახელება

მულტიფუნქციური ცენტრი
"დანიური სახლი"

პროექტის მისამართი

ქ. თბილისი, მ. კოსტავას №70

დამკვეთი

სტადია	მარილი	განმარტება
ვპ	2021.03.27	

დაკვეთის №

CAD DWG ფაილი sqemebi da armireba bolo.dwg

დირექტორი:	ა. კორტავა
მთ. კონსტრუქტორი:	გ. ჩიქროშიძე
შემსრულა	ნ. ხუბულავა

საავტორო უფლებები კაპიტელი ჯგუფი

ნახაზის დასახელება

გადახურვის ფილის არმირების საყალიბე გეგმა +26.40 ნიშნულზე

კ-97

A3

ფილის არმირების ფრაგმენტი

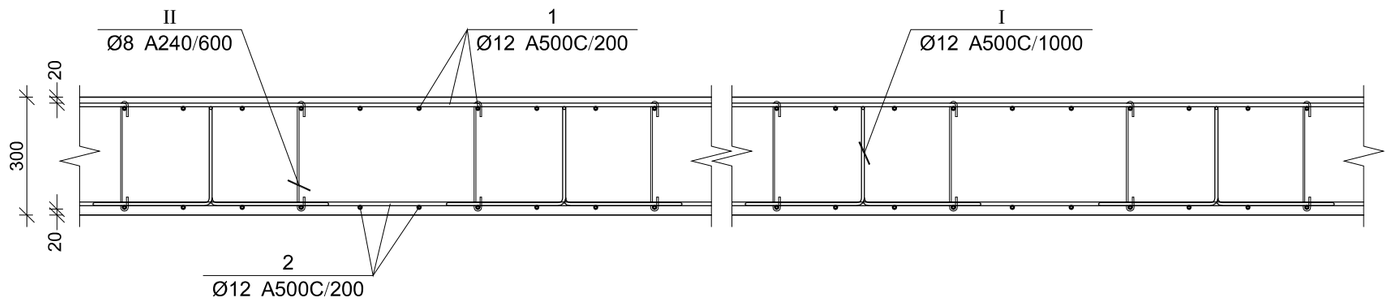

ფილის არმირების კვეთი კიდესთან

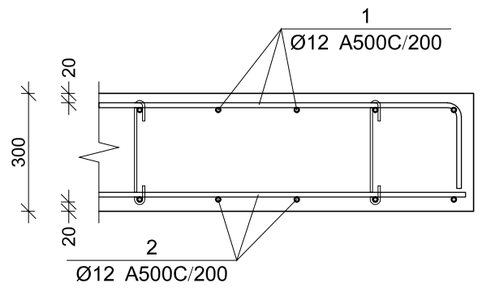

გაღახურვის ფილის სპეციფიკაცია +26.40 ნიშნულზე

არმატურის სპეციფიკაცია					არმატურის ამოკრეფა					ბეტონი B 25
პოზ. №	Ø	L მმ.	n ცალი	Ln მ.	Ø	∑ Ln მ.	ბრაჯის ვარდნა წონა კგ.	წონა კგ.		V; მ³
								A240	A500C	
1	2	3	4	5	6	7	8	9	10	11
1	12 A500C	-	-	346.86	8 A240	36.82	0.39	14.53		4.51
2	12 A500C	-	-	338.40	12 A500C	736.26	0.89		653.66	
I	12 A500C	1700	30	51.00						
II	8 A240	470	78	36.82						
						∑		14.53	653.66	4.51
						n= 1		14.53	653.66	4.51
									148.09	კგ/მ³

პოზ.	Φ [მმ.]	ესკიზი [მმ.]	სიგრძე [მმ.]
①	ø12		----
②	ø12		----
Ⅰ	Φ12	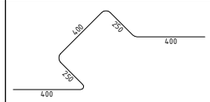	1700
Ⅱ	ø8	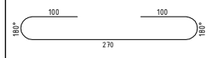	470

CAPITELI GROUP

კაპიტელი ჯგუფი
სპეციალური კომპანია
Capiteli group
ENGINEERING COMPANY

პროექტის დასახელება

მულტიფუნქციური ცენტრი
"დანიური სახლი"

პროექტის მისამართი

ქ. თბილისი, მ. კოსტავას №70

დამკვეთი

სტადია	ოპერილი	განმარტება
მპ	2021.03.27	

დაკვეთის №

CAD DWG ფაილი sqemebi da armireba bolo.dwg

დირექტორი: ა. კორტავა

მთ. კონსტრუქტორი: გ. ოქროშიძე

შემსრულა ნ. ხუბულავა

საავტორო უფლებები კაპიტელი ჯგუფი

ნახაზის დასახელება

გაღახურვის ფილის კვეთები და სპეციფიკაციები

კ-98

A3

ფილის ქვედა შრის არმატურების გადაბმის დეტალი

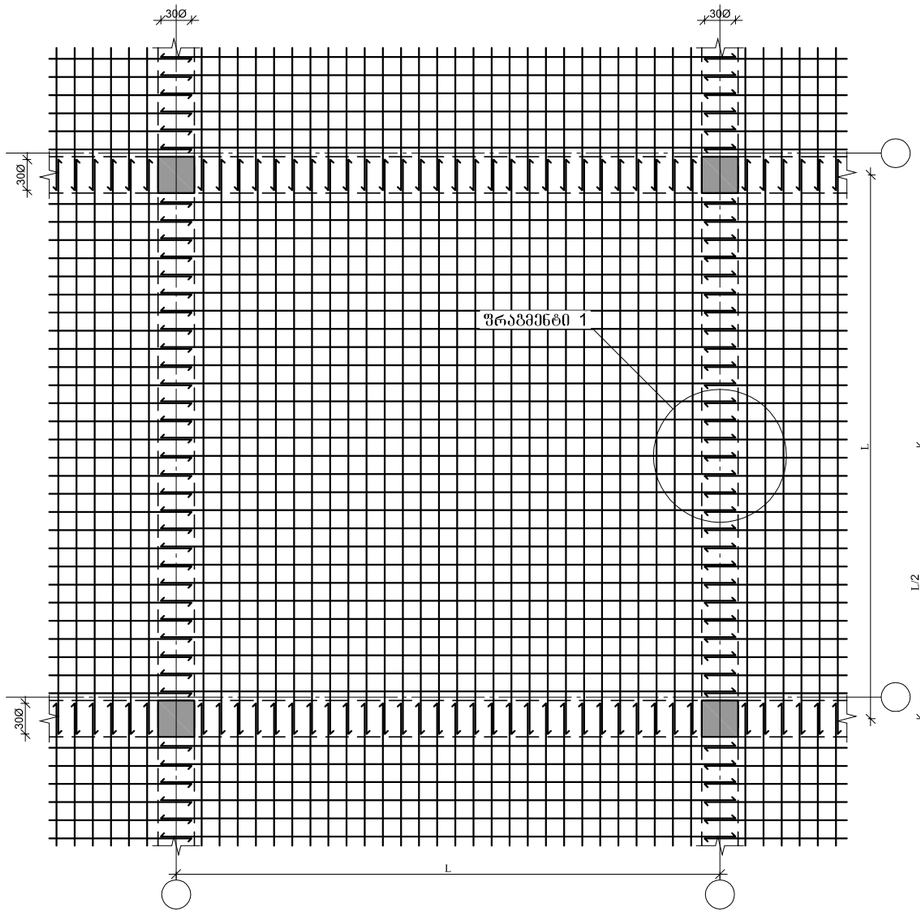

ფილის გედა შრის არმატურების გადაბმის დეტალი

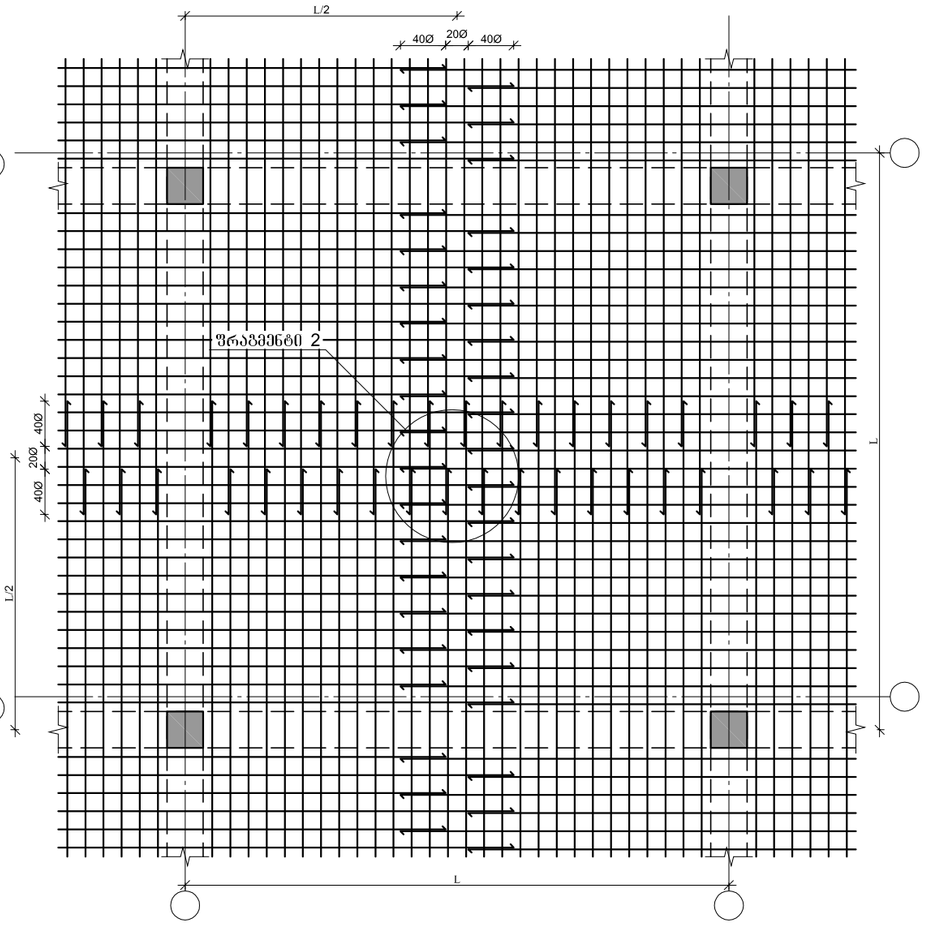

ფრაგმენტი №1

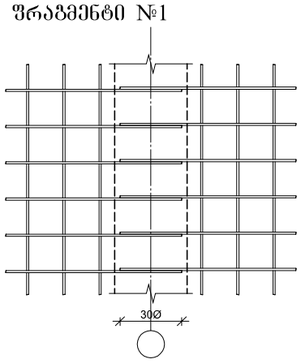

ფრაგმენტი №2

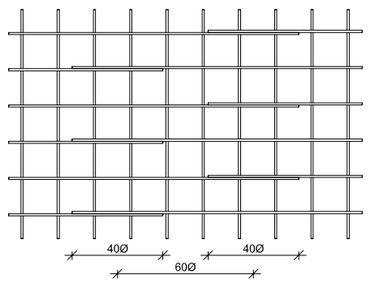

CAPITELI GROUP

კაპიტელი ჯგუფი
საპროექტო კომპანია
Capiteli group
ENGINEERING COMPANY

პროექტის დასახელება

მულტიფუნქციური ცენტრი
"დანიური სახლი"

პროექტის მისამართი

ქ. თბილისი, მ. კოსტავას №70

დამკვეთი

სტადია	ოარილი	განმარტება
მპ	2021.03.27	

დაკვეთის №

CAD DWG ფაილი sqemebi da armireba bolo.dwg

დირექტორი:		ა. კორტავა
მთ. კონსტრუქტორი:		გ. ქიქროშიძე
შემსრულა		ნ. ხუბულავა

საავტორო უფლებები კაპიტელი ჯგუფი

ნახაზის დასახელება

ფილის არმატურების
გადაბმის დეტალი

კ-99

A3

გადახურვის ფილაში ღიობის მოწყობის დეტალი

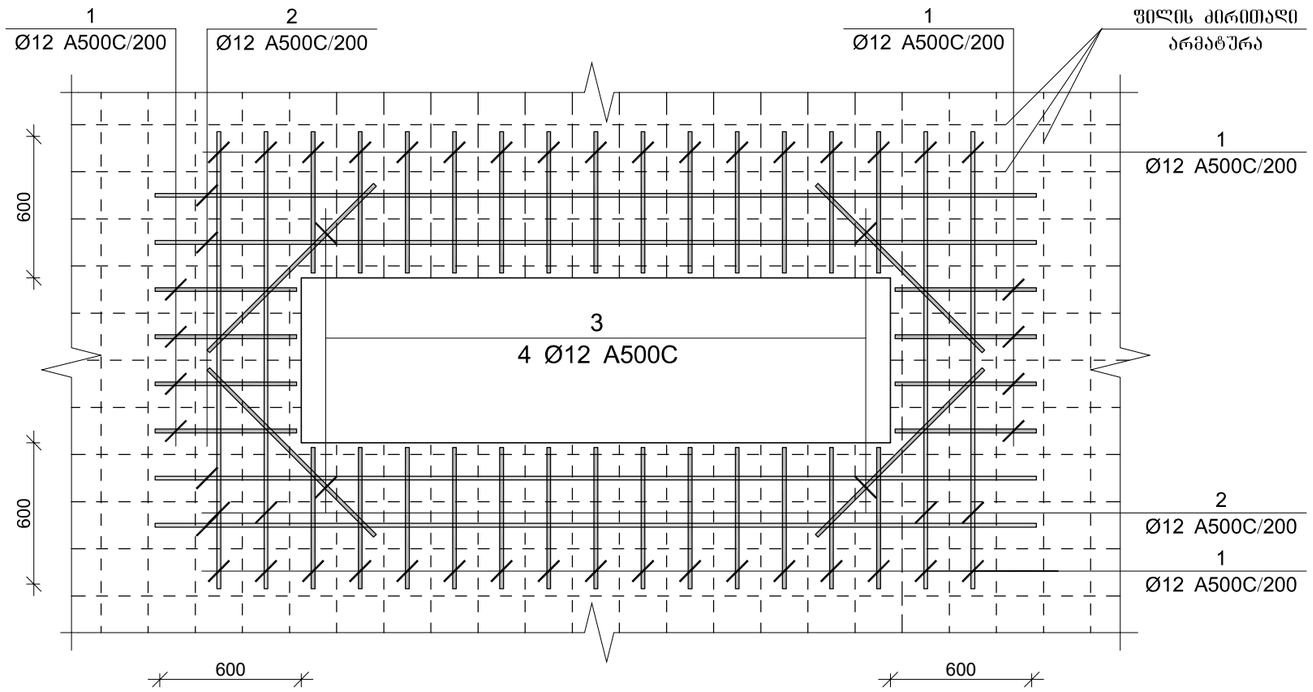

ჭრილი 1-1

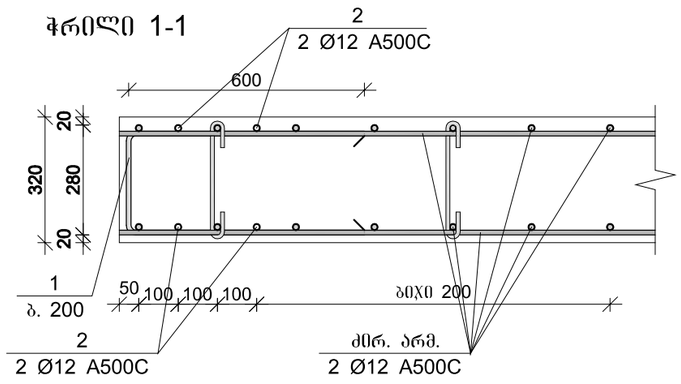

CAPITELI GROUP

კაპიტელი ჯგუფი
საკონსტრუქტორო კომპანია
Capiteli group
ENGINEERING COMPANY

პროექტის დასახელება

მულტიფუნქციური ცენტრი
"დანიური სახლი"

პროექტის მისამართი

ქ. თბილისი, მ. კოსტავას №70

დამკვეთი

სტადია	მარილი	განმარტება
მპ	2021.03.27	

დაკვეთის №

CAD DWG ფაილი sqemebi da armireba bolo.dwg

დირექტორი:		ა. კორტავა
მთ. კონსტრუქტორი:		გ. ქიქროშიძე
შესრულა		ნ. ხუბულავა

საავტორო უფლებები კაპიტელი ჯგუფი

ნახაზის დასახელება

გადახურვის ფილაში ღიობის
მოწყობის დეტალი

კ-100

A3

შპს „ოპტიმუსი“

ქ.თბილისი, კოსტავას ქ.N70-ში (მიწის ნაკვეთი ს/კ 01.10.13.031.021) საპროექტო მრავალფუნქციური ცენტრი „დანიური სახლის“ შენობის პროექტის ფუძე-საძირკვლებისა და სხვა ძირითადი კონსტრუქციული ნაწილის

საექსპერტო შეფასება

ქ.თბილისი

2021 წ.

შ.პ.ს. ოპტიმუსი OPTIMUS LTD.

“ხელსაყრელი პირობების ერთობლიობა”

samSeneblo eqspertiza, proeqtireba, mSenebloba.

ქ.თბილისი 12 თებერვალი 2021 წ.

ქ.თბილისი, კოსტავას ქ.N70-ში (მიწის ნაკვეთი ს/კ 01.10.13.031.021) საპროექტო მრავალფუნქციური ცენტრი „დანიური სახლის“ შენობის პროექტის ფუძე-საძირკვლებისა და სხვა ძირითადი კონსტრუქციული ნაწილის

საექსპერტო შეფასება

ობიექტის მისამართი - ქ.თბილისი, კოსტავას ქ.N70-ში (მიწის ნაკვეთი ს/კ 01.10.13.031.021)

ექსპერტიზის სახე - საინჟინრო ექსპარტიზა;

შენობის სტატუსი/კლასი პასუხისმგებლობის მიხედვით - საპროექტო/IV კლასი

ექსპარტიზის დამნიშნავი ფიზიკური/იურიდიული პირი – შპს „გიზა კაპიტალი“ ს/კოდი - 404934899;

შემსრულებელი ექსპერტი – გაიოზ ჭანკვეტაძე (პ/ნ 01017024251) შპს „ოპტიმუსი“-ს (ს/კ 404420998) დირექტორი, ინჟინერ-მშენებელი, კონსტრუქტორი. საინჟინრო ექსპერტიზის სფეროში მუშაობის გამოცდილება 11 წელი (2010 წლიდან), სამშენებლო სფეროში მუშაობის გამოცდილება - 36 წელი (1985 წლიდან).

ექსპერტის წინაშე დასმული კითხვები – ქ.თბილისი, კოსტავას ქ.N70-ში (მიწის ნაკვეთი ს/კ 01.10.13.031.021) საპროექტო მრავალფუნქციური ცენტრი „დანიური სახლის“ პროექტის ფუძე-საძირკვლებისა და სხვა ძირითადი კონსტრუქციული ნაწილის საექსპერტო შეფასება შესაბამისი დასკვნის მომზადება.

ექპერტიზაზე წარმოდგენილი ან/და ექსპერტის მიერ მოძიებული დოკუმენტაცია - 1) პროექტის კორექტირებული არქიტექტურული და კონსტრუქციული ნაწილები; შენობის სივრცითი კარკასის საანგარიშო მოდელი, მიწის ნაკვეთის საინჟინრო-გეოლოგიური კვლევა, მიწის ნაკვეთის ტოპო-გეგმა;

საქართველო, ქ.თბილისი. რუსთაველის გამზ.№1 ტელ: +: +995 595 902225
GEORGIA, TBILISI. RUSTAVELI AVE.1 TEL: +995 595 902225; email:g.chankvetadze@optimusi.ge

გამოყენებული ნორმატიული აქტები და სხვა სახელმძღვანელო ლიტერატურა:

1) სნ და წ. პნ 01.01-09 "სეისმომედეგი მშენებლობა"
2) სნ და წ. პნ 02.01.-08 "შენობებისა და ნაგებობების ფუძე-საძირკვლები"
3) СНиП 2.02.01-83 Основания зданий и сооружений;
4) სამშენებლო ნორმები და წესები 2.03.01-84 „ბეტონი და რკ/ბეტონის კონსტრუქციები"

კვლევა – საინჟინრო ექსპერტიზაზე წარმოდგენილია ქ.თბილისი, კოსტავას ქ.N70-ში (მიწის ნაკვეთი ს/კ 01.10.13.031.021) საპროექტო მრავალფუნქციური ცენტრი „დანიური სახლის" პროექტის არქიტექტურული და კონსტრუქციული ნაწილები, შენობის სივრცითი კარკასის საანგარიშო მოდელი, მიწის ნაკვეთის საინჟინრო-გეოლოგიური კვლევა, მიწის ნაკვეთის ტოპო-გეგმა.

სამშენებლო მოედანი ხასიათდება მოსწორებული ზედაპირით.

წარმოდგენილი საინჟინრო-გეოლოგიური კვლევის თანახმად მიწის ნაკვეთზე საშიში გეოდინამიური პროცესები არ მიმდინარეობს.

სამშენებლო მოედანზე გამოყოფილია შემდეგი საინჟინრო-გეოლოგიური ელემენტები:

სგე-1 (ფენა 2) - კენჭნარი;

სგე-2 (ფენა 3) - ძლიერგამოფიტული სუბარგილითებისა და ქვიშა-ქვების მორიგეობა;

შენობა მონოლითური წიბოვანი ფილით ფუძნდება სგე-1 კენჭნარზე - რომლის ფიზიკურ-მექანიკური მაჩვენებლებია - საანგარიშო წინაღობვით წყალგაჯერებულ მდგომარეობაში R_0=4,00კგ.ძ/სმ², სიმკვრივე p=1.95გ/სმ3, ხვედრითი შეჭიდულობა C=0,02კგ.ძ/სმ2; დეფორმაციის მოდული E=400კგ.ძ/სმ2;

სამშენებლო მოედანზე ქარის ნორმატიული დატვირთვა შეადგენს - 0.85 კპა თოვლის საფარის ნორმატიული დატვირთვა - 0,50 კპა;

მოედანი საქართველოს ტერიტორიის სეისმური დარაიონებისა და საინჟინრო გეოლოგიური კვლევების მიხედვით მდებარეობს 8 ბალიანი სეისმური საშიშროების ზონაში MSK64 სკალის მიხედვით (აჩქარების უგანზომილებო კოეფიციენტით - A=0.17);

გრუნტის კატეგორია სეისმური თვისებების მიხედვით მიეკუთვნება II კატეგორიას.

შესასწავლი მშენებარე კორპუსი ფუნქციური დანიშნულებით - მრავალფუნქციური ცენტრია. საპროექტო გადაწყვეტით შენობა ექვსსართულიანი, სარდაფის სართულის მქონე, გეგმაში სწორკუთხა ფორმისაა, თვისობრივი კონსტრუქციული წყობით შენობა მიეკუთვნება ხისტკვანძებიან ჩარჩო-კავშირიან ტიპს, რომლის ვერტიკალურ მზიდუნარიანობას სგე-1 ზე მოწყობილი B-15 ბეტონის მოზადებაზე დაფუძნებული საძირკვლის მონოლითური წიბოვანი ფილა (საძირკვლის ფილა მონოლითური რ/ბეტონის h=600მმ) გამოყენებულია არმატურა ძირიტად ბადეებში 16A500c ბ200 ქვედა შრე X მიმართულება; არმატურა 16A500c

საქართველო, ქ.თბილისი. რუსთაველის გამზ.№1 ტელ: +: +995 595 902225
GEORGIA, TBILISI. RUSTAVELI AVE.1 TEL: +995 595 902225; email:g.chankvetadze@optimusi.ge

ბ200 ქვედა შრე Y მიმართულება, 16A500c ბ200 ზედა შრე X მიმართულება; არმატურა 16A500c ბ200 ზედა შრე Y მიმართულება;
მოცემული ანგარიშის შესაბამისად ფილა გაძლიერებულია ზედა და ქვედა შრეებში გრძივი და განივი მიმართულებით განთავსებული დიაფრაგმების, პილონების ფუძეების დაძაბულ არეალებში - ჰორიზონტალური და ვერტიკალური გაძლიერებებით - გამოყენებულია არმატურა -20A500c ბ200;
კარკასის ვერტიკალურ მზიდ ელემენტებს წარმოადგენენ მონოლითური რკ/ბეტონის პილონები და სვეტები - 1500X300მმ, 1000X300მმ, 600X300მმ, 600X600მმ, 500X500მმ - გამოყენებულია არმატურა 25A500c, ოთხჭრადი საკიდებით - 8A240c; სვეტები წრიული ფორმის d=500მმ. - გამოყენებულია არმატურა 8 25A500c, საკიდები - 8A240; სარდაფის სართულის მონოლითური კედლები - სისქით 300მმ; (ბადეებში გამოყენებულია არმატურა ვერტიკალური 14A500c ბ200, ჰორიზონტალური 12A500c ბ200 ბადეების დამაკავშირებელი ე.წ. "ჩანგლები" განთავსებულია ჭადრაკულად – 8A240c).
შენობის ჰორიზონტალურ მზიდუნარიანობას უზრუნველყოფს - სართულების ნიშნულების მიხედვით მოწყობილი, შენობის პერიმეტრზე შეკრული რიგელების სისტემა (რიგელები 1000X300(h)მმ; და 500X300(h)მმ; გამოყენებულია არმატურა ქვედა შრე 3 20A500c, ზედა შრე 3 20A500c ოთხჭრადი საკიდებით - 8A240c) შენობის სართულშუა გადახურვაში გამოყენებულია ე.წ. ფარული რიგელები ფილებში ჩასმული კოჭი, რომელიც კრავს სვეტებისა და პილონების კაპიტელებს -215X95მმ, 14A500c და საკიდები ბ2000 მმ. - 8A240c
გადახურვის ორშრედარმირებული ფილები, სისქით 300მმ. ბადეებში გამოყენებულია არმატურა 14A500c ბ200. ფილები სვეტებისა და პილონების კაპიტელებში გაძლიერებულია მესამე დამატებითი შრით.
შენობის სივრცეში ფიქსირდება მონოლითური რკ/ბეტონის ლიფტის შახტა (სისქე 200მმ.) მათში გამოყენებულია არმატურის ბადეები - 12A500c ბ200; კიბის რკ/ბეტონის მარშები ბაქნებით - არმატურის ბადეები - 12A500c ბ200;
შენობის მზიდი კონსტრუქციების სივრცითი მოდელის საანგარიშო სქემა შედგენილია პროგრამული კომპლექსი "Лира-Сапр2016"-ის მეშვეობით. სასრული ელემენტების მეთოდის საფუძველზე. სივრცით ანგარიშებში მოცემულია რკ/ბეტონის ღეროვან-ფირფიტოვანი სივრცითი სისტემა, რომლის გადაადგილება სივრცეში შეზღუდულია საძირკვლის ფილის ძირის დონეზე არსებული X,Y ,Z მიმართულების ბმებით.

საერთო ჯამში შენობის სივრცითი კარკასი გაანგარიშებულია შემდეგი სახის დატვირთვებზე:

№1 სტატიკური დატვირთვა - მუდმივი მოქმედების; №2 სტატიკური დატვირთვა დროებითი, ხანმოკლე მოქმედების; №3 სეისმური დატვირთვები X,Y ,Z მიმართულებებით;

მონოლითური რკ/ბეტონის ელემენტების არმირება შემოწმდა სნ და წ 2.03.01-84-ის „ბეტონი და რკ/ბეტონის კონსტრუქციები" მოთხოვნების გათვალისწინებით. მზიდი კონსტრუქციების არმირებაში პროექტით მოცემულია A500C, A240C კლასის არმატურა, ბეტონი - B25 კლასის.

სქემატურად პროექტში ნახაზები გრაფიკულად შესრულებულია დამაკმაყოფილებელ დონეზე, როგორც კონსტრუქციული სქემები, ასევე მოცემული კვანძები და დეტალები ელემენტების არმირება, ჩაღუნვები, ღეროების გადადება, საკიდების განლაგება და მათი

ბიჯების, ასევე ბეტონის დამცავი შრეების სისქეები აკმაყოფილებენ მოქმედ ნორმატიულ მოთხოვნებს.

დასკვნა - საინჟინრო ექსპარტიზაზე წარმოდგენილი - ქ.თბილისი, კოსტავას ქ.N70-ში (მიწის ნაკვეთი ს/კ 01.10.13.031.021) საპროექტო მრავალფუნქციური ცენტრი „დანიური სახლის“ პროექტის ფუძე-საძირკვლებისა და სხვა ძირითადი კონსტრუქციული ნაწილი პასუხობს ქვეყანაში მოქმედი ნორმატიული კანონმდებლობით გათვალისწინებულ მოთხოვნებს, შესრულებულია კვალიფიციურად და მის განხორციელებას ცალსახად დადებით შეფასებას ვაძლევ.

შპს „ოპტიმუსი“-ს

დირექტორი,

ინჟინერ-კონსტრუქტორი

გაიოზ ჭანკვეტაძე

საქართველო, ქ.თბილისი. რუსთაველის გამზ.№1 ტელ: +: +995 595 902225
GEORGIA, TBILISI. RUSTAVELI AVE.1 TEL: **+995 595 902225;** email:g.chankvetadze@optimusi.ge

საქართველოს რესპუბლიკა

დიპლომი № 010494



მიეცა გაიოზ გიორგის ძე
ჭანკვეტაძეს

მასზე, რომ ის 19 82 წელს შეიცდა საქართველოს
პოლიტექნიკური ინსტიტუტში

და 1994 წელს დაამთავრა საქართველოს პოლიტექნიკური
ინსტიტუტის სრული კურსი
საინჟინრო და საშოქალაქო მშენებლობის სპეციალობით.

სახელმწიფო საგამოცდო კომისიის 1994 წლის
16 ივნისის გადაწყვეტილებით
გ.გ. ჭანკვეტაძეს მიენიჭა ინჟინერ
მშენებლის კვალიფიკაცია.

სახელმწიფო საგამოცდო
კომისიის თავმჯდომარე [signature]

რექტორი [signature]

მდივანი [signature]

ქალაქი თბილისი, 1994წ. 16 ივნ

სარეგისტრაციო № 1477

CURRICULUM VITAE

სახელი, გვარი:	**გაიოზ ჭანკვეტაძე (პ/ნ 01017024251);**
დაბედების ადგილი/თარიღი:	ქ.თბილისი 07.12.1968 წ.
მისამართი:	ქ.თბილისი, რუსთაველის გამზ.№1;
ოჯახური მდგომარეობა:	დაოჯახებული;
ტელ:	+995 595 90 22 25; +995 557 90 22 00;
E-mail	g.chankvetadze@gmail.com

განათლება

1974-1985 ქ.თბილისის 1-ლი საშ.სკოლა;
1986-1994 საქართველოს ტექნიკური უნივერსიტეტი. ფაკულტეტი - სამრეწველო და სამოქალაქო მშენებლობა; კვალიფიკაცია-მშენებელი ინჟინერი;

1999-2003 უნივერსიტეტი -„ლეგია და კომპანია“ იურიდიული ფაკულტეტი. კვალიფიკაცია - იურისტი;

სამუშაო გამოცდილება:

1985-1987 №5-ე სახლმშენებელი კომბინატი 3-ე თანრიგის მუშა-მაბეტონე;

1987-1989 ყოფილი საბჭოთა კავშირის არმია, საინჟინრო ჯარები;

1989-1991 სამშენებლო ტრესტი „ინჟმშენი“ 3-ე თანრიგის მუშა-მაბეტონე;

1991-1994 მრავალდარგოვანი საწარმო „პემ“-ი სამშენებლო უბნის უფროსი;

1995-1999 შპს „დარბაზნი“კონსტრუქტორთა ჯგუფის უფროსი;

1999-2002 ქ.თბილისის მერიის ადმინისტრაციული ინსპექცია. მთავარი სპეციალისტი;

2003-2005 ქ.თბილისის მერიის ადმინისტრაციული ინსპექციის მთაწმინდა-კრწანისის სამმართველოს უფროსი.

2005-2008 კერძო ბიზნესი - სამშენებლო-საპროექტო სფერო.

2006-2008 ქ.თბილისის მერიის ზედამხედველობის სამსახური - არქიტექტურული და სამშენებლო ზედამხედველობის განყოფილება. მთავარი სპეციალისტი;

2009 წლის იანვარი-მარტი - ქ.თბილისის, მერიის სამოქალაქო ინტეგრაციის (თბილისის კორპუსი) საქალაქო სამსახურის უფროსის მოადგილე;

2009 წლის მარტი - საქართველოს თავდაცვის სამინისტროს სახელმწიფო შესყიდვების დეპარტამენტის, მონიტორინგის სამმართველოს უფროსი;

2009 წლის მარტი - სექტემბერი საქართველოს თავდაცვის სამინისტროს სახელმწიფო შესყიდვების დეპარტამენტის უფროსი;

2010 წლის მარტი - ქ.თბილისის მერიის ქონების მართვის სააგენტოს სსიპ „თბილისი უძრავი ქონება“ - დირექტორი;

2009-2012 შენობა-ნაგებობების დიაგნოსტიკის ცენტრი შპს „კრუგი“-ს მენეჯერი - ექსპერტი შენობა-ნაგებობათა დიაგნოსტიკის განხრით;

2012წ დღემდე საპროექტო-სამშენებლო-საექსპერტო კომპანია შპს„ოპტიმუსი“-ს დამფუძნებელი, დირექტორი;

2010 წლიდან - დღემდე, თბილისსა და საქართველოს სხვადასხვა რეგიონებში, როგორც კერძო, ასევე სახელმწიფო დაკვეთებით შესწავლილი მაქვს 900 ერთეულამდე ავარიული ან/და სარეკონსტრუქციო 1-ლი, მე-2 , მე-3 და მე-4 კლასის შენობა-ნაგებობა, რაზედაც გაცემულია შესაბამისი ტექნიკური, საექსპერტო დასკვნები და რეკომენდაციები. ამასთან თბილისსა და საქართველოს სხვადასხვა რეგიონებში კომპანია შპს „ოპტიმუსი“-ს მიერ დაპროექტებულ 800-ზე მეტი 1-ლი, მე-2, მე-3, მე-4 და მე-5 კლასის შენობების არქიტექტურული პროექტებისთვის მომზადებული მაქვს კონსტრუქციული ნაწილები.

თბილისსა და საქართველოს სხვადასხვა რეგიონებში გაცემულია რამოდენიმე ასეული დასკვნა სადემონტაჟო, სამშენებლო-სამონტაჟო და სხვ. სამუშაოების მიმდებარე შენობებზე ზემოქმედებასა და მე-4 კლასის შენობებისთვის ფუძე-საძირკვლებისა და სხვა კონსტრუქციული სისტემის საექსპერტო შეფასების შესახებ.

ჩემს მიერ, თბილისში მომზადებულია რამოდენიმე ათეული მე-4 კლასის მრავალბინიანი საცხოვრებელი და მრავალფუნქციური შენობების, კომპლექსების, სახელმწიფო უწყების შენობებისთვის პროექტის კონსტრუქციული ნაწილები.


Georgia
IDENTITY CARD
საქართველო
GEO
სახელი / FIRST NAME
გაიოზი
GAIOZ
გვარი / LAST NAME
ჭანკვეტაძე
CHANKVETADZE
ქვეყ. / CIT
GEO
სქესი / SEX
მმ / M
პირადი No / PERSONAL No
01017024251
დაბადების თარიღი
DATE OF BIRTH
07.12.1968
მოქმედების ვადა
DATE OF EXPIRY
07.06.2026
ხელმოწერა
SIGNATURE
ბარათის No / CARD No
15IB72448

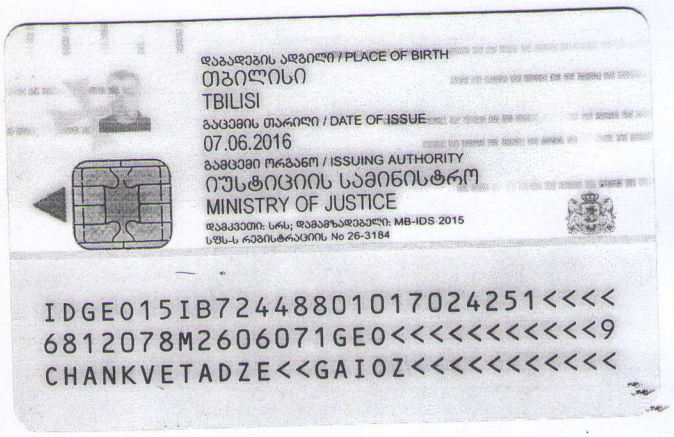
დაბადების ადგილი / PLACE OF BIRTH
თბილისი
TBILISI
გაცემის თარიღი / DATE OF ISSUE
07.06.2016
გამცემი ორგანო / ISSUING AUTHORITY
იუსტიციის სამინისტრო
MINISTRY OF JUSTICE
დამკვეთი: სრს; დამამზადებელი: MB-IDS 2015
სსმს-ს რეგისტრაციის No 26-3184
IDGE015IB72448801017024251<<<<
6812078M2606071GE0<<<<<<<<<<<9
CHANKVETADZE<<GAIOZ<<<<<<<<<<<