შპს “ჯეი-5“

მრავალბინიანი საცხოვრებელი სახლი.
მოსკოვის გამზირი №13 (კორპუსი№10).

(კონსტრუქციული ნაწილი)

პრ.კორდინატორი დ.ბუჩუკური
პრ.მთ.არქიტექტ. ს.ბერიშვილი
პრ.მთ.კონსტრ. ბ.ბარბაქაძე

თბილისი 2021წ.

ნახაზების ჩამონათვალი

ნახაზის ნომერი	დასახელება	შენიშვნები
ნ.ჩ.	ნახაზების ჩამონათვალი	
გ.ბ	განმარტებითი ბარათი	
ქვ-1	ქვაბული: გეგმა	
ქვ-2.	ქვაბული: ჭრილები 1-1, 2-2	
კ-1	შენობის ღერძების განლაგების სქემა გეგმაში	
კ-2	ხიმინჯებისის განლაგების სქემა გეგმაში	
კ-3	ხიმინჯები №1 ... №4; საყალიბო ნახაზი	
კ-4	ხიმინჯები №1 ; არმირების ნახაზი	
კ-5	ხიმინჯები №2 ; არმირების ნახაზი	
კ-6	ხიმინჯები №3 ; არმირების ნახაზი	
კ-7	ხიმინჯები №4 ; არმირების ნახაზი	
კ-8	ხიმინჯები №5 ; საყალიბო ნახაზი	
კ-9	ხიმინჯები №5 ; არმირების ნახაზი	
კ-10	საძირკვლის ფილის განლაგების სქემა გეგმაში; საყალიბო ნახაზი	
კ-11	საძირკვლის ფილის კვეთები 1-1 ... 4-4; საყალიბო ნახაზი	
კ-12	საძირკვლის ფილის ქვედა და ზედა შრის ძირითადი არმატურების განლაგების სქემა გეგმაში	
კ-13	საძირკვლის ფილის ქვედა და ზედა შრის დამატებითი არმატურების განლაგების სქემა გეგმაში	
კ-14	საძირკვლის ფილის არმირების კვეთები 1-1 ... 6-6	
კ-15	ლიფტის ორმოების რიგელები: გეგმები; კვეთები 1-1, 2-2	
კ-16	ლიფტის ორმოების რიგელები: კვეთები 3-3, 4-4; სპეციფიკაცია და მასალების ამოკრება	
კ-17	იატაკის ფილია -0.100 მ ნ-ზე	
კ-18	მონოლითური კედლების განლაგების სქემა გეგმაში -0.600 მ ნ-ზე	
კ-19	მონოლითური კედლების კვეთები 1-1 ... 5-5 -0.600 მ ნ-ზე	
კ-20	მონოლითური კედლების განლაგების სქემა გეგმაში 3.500 ... 9.700 მ ნ-ბზე	
კ-21	მონოლითური კედლების კვეთები 1-1 ... 4-4 13.500 ... 9.700 მ ნ-ბზე	
კ-22	მონოლითური კედლების განლაგების სქემა გეგმაში 12.800 ... 22.100 მ ნ-ბზე	
კ-23	მონოლითური კედლების კვეთები 1-1 ... 4-4 12.800 ... 22.100 მ ნ-ბზე	
კ-24	გადახურვის ფილის ქვედა შრის არმატურების განლაგების სქემა გეგმაში 3.500 მ. ნ-ზე	
კ-25	გადახურვის ფილის ზედა შრის არმატურების განლაგების სქემა გეგმაში 3.500 მ. ნ-ზე	
კ-26	გადახურვის ფილის ქვედა შრის არმატურების განლაგების სქემა გეგმაში 6.600, 9.700 მ. ნ-ბზე	
კ-27	გადახურვის ფილის ზედა შრის არმატურების განლაგების სქემა გეგმაში 6.600, 9.700 მ. ნ-ბზე	
კ-28	გადახურვის ფილის ქვედა შრის არმატურების განლაგების სქემა გეგმაში 12.800 ...19.000 მ.ნ-ბზე	
კ-29	გადახურვის ფილის ქვედა შრის არმატურების განლაგების სქემა გეგმაში 12.800 ...19.000 მ.ნ-ბზე	
კ-30	გადახურვის ფილის ქვედა შრის არმატურების განლაგების სქემა გეგმაში 22.100მ. ნ-ზე	
კ-31	გადახურვის ფილის ზედა შრის არმატურების განლაგების სქემა გეგმაში 22.100 მ. ნ-ზე	
კ-32	გადახურვის ფილის ქვედა შრის არმირების ფრაგმენტი "ა"	
კ-33	გადახურვის ფილის ზედა შრის არმირების ფრაგმენტი "ბ"	
კ-34	გადახურვის ფილის კვეთები 1-1 ... 5.5 3.500 ... 9.790 მ ნ-ბზე	
კ-35	გადახურვის ფილის კვეთები 1-1 ... 5.5 12.80 ... 22.100 მ ნ-ბზე	
კ-36	კოლონების და რიგელების განლაგების სქემა გეგმაში 3.500 მ. ნ-ზე	
კ-37	კოლონების და რიგელების განლაგების სქემა გეგმაში 6.600 მ. ნ-ზე	
კ-38	კოლონების და რიგელების განლაგების სქემა გეგმაში 9.700, 12.800, 15.900 და 19.00 მ. ნ-ბზე	
კ-39	კოლონების და რიგელების განლაგების სქემა გეგმაში 22.100 მ. ნ-ზე	
კ-40	რიგელების კვეთები 1-1 ... 6-6	
კ-41	რიგელების კვეთები 7-7 ... 10-10	
კ-42	რიგელების არმირების პრინციპიალური სქემა	
კ-43	რიგელების არმირების კვანძი "ა"	
კ-44	რიგელების არმირების კვანძი "ბ"	
კ-45	საკომუნიკაციო ღიობების განლაგების სქემა გეგმაში -0.100 მ ნ-ზე	
კ-46	საკომუნიკაციო ღიობების განლაგების სქემა გეგმაში 3.500 მ ნ-ზე	
კ-47	საკომუნიკაციო ღიობების განლაგების სქემა გეგმაში 6.600 მ ნ-ზე	
კ-48	საკომუნიკაციო ღიობების განლაგების სქემა გეგმაში 9.700 მ ნ-ზე	
კ-49	საკომუნიკაციო ღიობების განლაგების სქემა გეგმაში 12.800 მ ნ-ზე	
კ-50	საკომუნიკაციო ღიობების განლაგების სქემა გეგმაში 15.900 მ ნ-ზე	
კ-51	საკომუნიკაციო ღიობების განლაგების სქემა გეგმაში 19.000 მ ნ-ზე	
კ-52	საკომუნიკაციო ღიობების განლაგების სქემა გეგმაში 22.100 მ ნ-ზე	
კ-53	საკომუნიკაციო ღიობების მოჩარჩოების დეტალები 1... 6	
კ-54	პარაპეტის სარტყელის განლაგების სქემა 23.100 მ. ნ-ზე	
კ-55	კოლონები ს3-1 ... ს3-3	
კ-56	კოლონები ს3-4 ... ს3-6	
კ-57	კოლონები ს3-7 ... ს3-9	
კ-58	კოლონები ს3-10 ... ს3-15	
კ-59	მანსარდისის კოლონების განლაგების სქემა გეგმაში	
კ-60	კიბე №1: გეგმები სარდაფის და პირველ სართულებზე	
კ-61	კიბე №1 : გეგმა ტიპიურ სართულზე ჭრილი 1-1	
კ-62	კიბე №2: გეგმები პირველ და ტიპიურ სართულებზე	
კ-63	კიბე №2 : გეგმა ტიპიურ სართულზე ჭრილი 1-1	
კ-64	კიბე №1, №2 : არმირების დეტალები 1.... 7	
კ-65	ლიფტის შახტა №1: გეგმები პირველ და ტიპიურ სართულებზე	
კ-66	ლიფტის შახტა №1: გეგმები 22.100 და 26.500 მ ნ-ბზე	
კ-67	ლიფტის შახტა №1: ჭრილი 1-1	
კ-68	ლიფტის შახტა №2: გეგმები პირველ და ტიპიურ სართულებზე	
კ-69	ლიფტის შახტა №2: გეგმები 22.100 და 26.500 მ ნ-ბზე	
კ-70	ლიფტის შახტა №2: ჭრილი 1-1	
კ-71	ლიფტის შახტები №1 და №2: არმირების კვანძები 1 ... 3	
კ-72	კედლების კოლონებთან შეერთების ტიპიური კვანძები; ზღუდარების კვეთი	
კ-73	მანსარდისის რიგელების და სარტყელის განლაგების სქემა გეგმაში	
კ-74	მანსარდისის რიგელების და სარტყელის კვეთები 1-1 ... 3-3; ჩასატანებელი ელემენტი ჩ.ე.-1	
კ-75	მანსარდის აივნების ლითონის დბარების განლაგების სქემა გეგმაში 22.100 მ ნ-ზე	
კ-76	ქანობიანი სახურავი: გეგმა ; ჭრილი 1-1	
კ-77	ქანობიანი სახურავის ჭრილი 2-2	
კ-78	ქანობიანი სახურავის ჭრილი 3-3	
კ-79	ქანობიანი სახურავის კვანძები 1, 2	
კ-80	ქანობიანი სახურავის კვანძი 3	
კ-81	ქანობიანი სახურავის კვანძი 4	
კ-82	ქანობიანი სახურავის კვანძი 5	

მრავალბინიანი საცხოვრებელი სახლი.
მოსკოვის გამზირი №13 (კორპუსი№10).
(კონსტრუქციული ნაწილი)

ნახაზის დასახელება:

ნახაზების ჩამონათვალი

მასშტაბი: –

file		layout		ფორმ.	A3

შპს jei 5

მისამართი: ქ.თბილისი, მოსკოვის გამზირი №13

თანამდებობა	გვარი	ხელმოწ.
დირექტორი		
არ. კორდინატორი	დ.ბუჩუკური	
არქიტექტორი	ს.ბერიშვილი	
კონსტრუქტორი	ბ. ბარბაქაძე	

სტადია	თარიღი	ფურცლები	ფურცელი
მ.პ.	2021წ.	–	ნ.ჩ

განმარტებითი ბარათი და ზოგადი მითითებები:

განმარტებითი ბარათი:

მოცემული ნახაზები წარმოადგენს ქ.თბილისში,მ ოსკოვის გამზირის №13-ში ასაშენებელი მრავალბინიანი კორპუსის (კორპუსი №2) პროექტის კონსტრუქციულ ნაწილს.

პროექტის კონსტრუქციული ნაწილი დამუშავებულია საპროექტ დავალების, არქიტექტურული გადაწყვეტების, გეოლოგიური კვლევა-ძიების და საქართველოში მოქმედი სამშენებლო ნორმებისა და წესების გათვალისწინებით

შენობის მიბმა ტერიტორიასთან მოცემულია არქიტექტურულ ნახაზებში. (იხ. გენგეგმა).

საინჟინრო-გეოლოგიური კვლევა-ძიების დასკვნის და რეკომენდაციების გათვალისწინების შესაბამისად შენობის დასაფუძნებლად იმის გამო, რომ დაფუძნების ნიშნულზე არსებობს ბრუნტებია არაერთგვაროვნობა, მიღებულია ø900 მმ დიამეტრის ნაბურღ-ნატენ ხიმინჯებზე დაყრდნობილი როსტვერკებიანი საძირკვლის ფილა რომელიც ასევე ეყრდნობა ნახევრადმყარი კონსისტენციის მოყავისფრო თიხოვან ბრუნტზე საანგარიშო წინაღობით 2.50 კგ/სმ2. ბრუნტების სხვა ფიზიკურ-მექანიკური მახასიათებლები იხილეთ პროექტის გეოლოგიურ ნაწილში. საქართველოს რესპუბლიკის ტერიტორიის სეისმიური დარაიონებისა და საინჟინრო- გეოლოგიური პირობების გათვალისწინებით სამშენებლო მოედანი განლაგებულია 8 ბალიანი სეისმიური აქტივობის ზონაში; ქარის დაწნევის ნორმატიული მნიშვნელობაა – 85 კგძ/მ2; თოვლის ნორმატიული დატვირთვა – 50 კგძ/მ2.

დატვირთვების შეკრება ჩატარებულია სამშენებლო ნორმებისა და წესების 2.01.07-85-ის შესაბამისად.

შენობა 7 სართულიანია, უსარდაფოდ და მანსარდის სართულით

შენობის კონსტრუქციულ სისტემად ორივე მიმართულებით მიღებული რ.ბ. მონოლითური ჩარჩოები, მონოლითური სართულშუა და სასხვენო გადახურვებით და წვრილი ბლოკების წყობის კედლებით.

შენობის კონსტრუქციული სისტემა გაანგარიშებულია დატვირთვების ძირითად და განსაკუთრებულ თანწყობაზე კომპიუტერული საანგარიშო კომპლექსის " „ლირა“-9.4 – ის გამოყენებით. შენობის ამტანუნარიანობის გაანგარიშებისას კარკასის შევსების ამტანუნარიანობა გათვალისწინებული არ არის. საანგარიშო სეისმიურ ძალვებს იღებს რკინაბეტონის კარკასი და მონოლითურ გადახურვის ფილა.

საძირკვლის ტიპად მიღებულია ხიმინჯებზე დაყრდნობილი მონოლითური რკინა-ბეტონის ფილა სიმაღლით 500მმ, (რომელიც ჩაღრმავებულია ერთ დონეზე).

კოლონები მონოლითური რკინა-ბეტონისაა კვეთით 400x400 მმ.

სიხისტის დიაფრაგმები და ლიფტის შახტის კედლები მონოლითური რკინაბეტონისაა სისქით 200 მმ.

გადახურვები მონოლითური რკინა-ბეტონისაა სისქით 150 მმ. მონოლითური გადახურვის სიხისტის წიბოები (დოკუმენტაციაში პირობითად მონოლითური რიგელები) შენობის გარე დაშიგაღერძებზე მოწყობილია გადახურვის ფილიდან დაბლა ტრადიციული ფორმით. გადახურვის ფილის სიხისტის წიბოების სიგანეა 300 მმ, ხოლო სიმაღლე 600 მმ ფილის სისქის ჩათვლით.

გარე და შიდა კედლების და ტიხრების ღიობების თავზე ზღუდარები მონოლითური რკინა-ბეტონისაა სიმაღლით 200 მმ. ზღუდარების მინიმალური დაყრდნობა კედლებზე მიღებულია 250 მმ თუ ღიობის სიგანე არ აღემატება 1.5 მ-ს და 350 მმ უფრო მეტი სიგანის ღიობის შემთხვევაში .

წვრილი ბლოკების შევსება აუცილებლად დამაგრებული უნდა იყოს კოლონებთან არმატურის ბადეებით, გრძივი არმატურების კვეთის ფართი უნდა აღემატებოდეს 1.0 სმ2-ს, სიგრძე არანაკლები 1100 მმ (კოლონის ცალ მხარეს), რომლებიც სიმაღლეზე უნდა დადგეს ბიჯით 600 მმ (ყოველი სამი რიგის შემდეგ). საჭიროა აბრეთვე გათვალისწინებული იქნას შევსების მჭიდრო მიმაგრება მონოლითურ გადახურვასთან.
წვრილი ბლოკები რეკომენდირებული დამზადდეს მსუბუქი შემავსებლების (კემზა, შლაკი, პერლიტი და სხვა) გამოყენებით. ბლოკების ბეტონის მარკა უნდა აღემატებოდეს მ50-ს

ტიხრების მასალად ძირითადში აღებულია თაბაშირ მუყაოს ტიხრები, რომლების კონსტრუქციებთან მაგრდება სპეციალური პროფილებით

ზოგადი მითითებები:

ქვაბული აუცილებლად მიღებული უნდა იქნას ინჟინერ-გეოლოგის და კონსტრუქტორის მიერ თანახმად ნორმისა.

მშენებლობის ორგანიზაციამ უზრუნველყოს მონოლითურ რკინა-ბეტონის რიგელებსა და ფილებში ბეტონის ჩასხმა უწყვეტად ჰორიზონტალური მიმართულებით.

რკინა-ბეტონის კონსტრუქციების დაბეტონებისას კონტროლი უნდაგაეწიოსბეტონისკლასს,ვიბრირე-ბას, დაბეტონების ხარისხს და შრობის პროცესებს თანახმად ГОСТ 18105.1-80;ГОСТ 10180-78; ГОСТ 18105.1-80; ГОСТ 18105.2-80.

რკინა-ბეტონის კონსტრუქციებში გამოყენებულია A240 C და A500C კლასის არმატურები. არმატურების ხარისხი შემოწმებული უნდა იქნას და შედგეს შესაბამისი აქტი.

ჩასატანებელი დეტალებისათვის გამოყენებულია ღიტონის ფურცლები ГОСТ 380-76- -ის მიხედვით.

(გაგრძელება)

კარკასის ღეროვან ელემენტებში განივი არმირება შესრულდეს შეკრული არმატურის საკიდების მეშვეობით, რომელთა ბოლოები გადაიღუნოს და ჩაანკერდეს კონსტრუქციის ტანში.

ბეტონის ჩაწყობა მოხდეს ვიბრატორების მეშვეობით. ბეტონის დამზადებისას ყურადღება მიექცეს ცემენტის ხარისხს.

ბეტონისაგან დაუცავი ლითონის ელემენტები შეიღებოს ანტიკოროზიული საღებავით.

ლითონის ელემენტების შედუღება განხორციელდეს(თუ მითითებული არ არიკონკრეტულად) მათი შეხების მთელ პერიმეტრზე (კონტურზე). შედუღების ნაკერის სიმაღლედ მიიღება 1,2 h, სადაც h არის შესადუღებელ ელემეტთა სისქეებს შორის უმცირესი. შედუღების სამუშაოები შესრულდეს მაღალკვალიფიციური შემდუღებელ-მემონტაჟის მიერ მაღალი ხარისხის ელექტროდებით (მარკით Э42А ,Э50А). შედუღების წინ აუცილებელია ელექტროდების გამოწვა. შედუღებები და ელექტროდების გამოწვა განხორციელდეს მოქმედი ნორმების და სტანდარტების აუცილებელი დაცვით

მონოლითური რ.ბ რიგელების მოწყობისას:

განივი არმატურების ბიჯი საყრდენებიდან 80 სმ-ზე უნდა შეადგენდეს 100 მმ-ს ხოლო მალის დანარჩენ ნაწილში – 200 მმ-ს.

გრძივი მუშა არმატურების ჩამაგრების (ჩაანკერების) სიგრძე საყრდენებს იქით ღეროს დია-მეტრზე 40-ჯერ მეტი უნდა იყოს.

გრძივი მუშა არმატურების გადაბმა რეკომენდირებულია ვანური ან ზედებით შედუღების გზით სტანდარტების შესაბამისად.

ზედა გრძივი მუშა არმატურების გადაბმა ან შეწყვეტა შესაძლებელია საყრდენიდან მალის მესამედ მანძილზე, ხოლო ქვედა გრძივი არმატურების საყრდენის (კოლონის) ფარგლებში. რიგელის მალის ერთ განივკვეთში დასაშვებია მხოლოდ ორი მუშა არმატურის თავგადადებით გადაბმა. დაუშვებელია კონსოლის ზედა მუშა ღეროების თავგადადებით გადაბმა.

მონოლითური რ.ბ გადახურვის ფილების მოწყობისას:

გრძივი მუშა არმატურის ღეროს ჩამაგრების (ჩაანკერების) სიგრძე საყრდენებს იქით ღეროს დიამეტრზე 40-ჯერ მეტი უნდა იყოს.

გრძივი მუშა არმატურის ღეროების თავგადადებით გადაბმისას მათი თავების ურთიერთგადა-დების სიგრძე ღეროს დიამეტრზე 40-ჯერ მეტი უნდა იყოს.

ქვედა მუშა ღეროების გადაბმა მოხდეს საყრდენებზე ხოლო ზედა ღეროების გადაბმა ან შეწყვეტა მალის მეოთხედ მანძილზე ჭადრაკული მეთოდით.

ფილებისა და რიგელების მალის შუაში და კონსოლების ბოლოებში ყალიბების დაყენებისას საბოლოო ჩაღუნვების შემცირების მიზნით სასურველია განხორციელდეს სამშენებლო აწევა 3-4 სმ-ით.

მრავალბინიანი საცხოვრებელი სახლი.
მოსკოვის გამზირი №13 (კორპუსი№10).
(კონსტრუქციული ნაწილი)

ნახაზის დასახელება:

განმარტებითი ბარათი

მასშტაბი: –

file		layout		ფორმ.	A3

შპს jei 5

მისამართი
ქ.თბილისი,მოსკოვის გამზირი №13

თანამდებობა	გვარი	ხელმოწ.
დირექტორი		
პრ. კონსტრუქტორი	დ.ბუჩუკური	
არქიტექტორი	ს.ბერიშვილი	
კონსტრუქტორი	ბ. ბარბაქაძე	

სტადია	თარიღი	ფურცლები	ფურცელი
მ.პ.	2021წ.	–	გ.ბ.

ქვაბულის გეგმა მ.1:150

±0.000= (420.000)

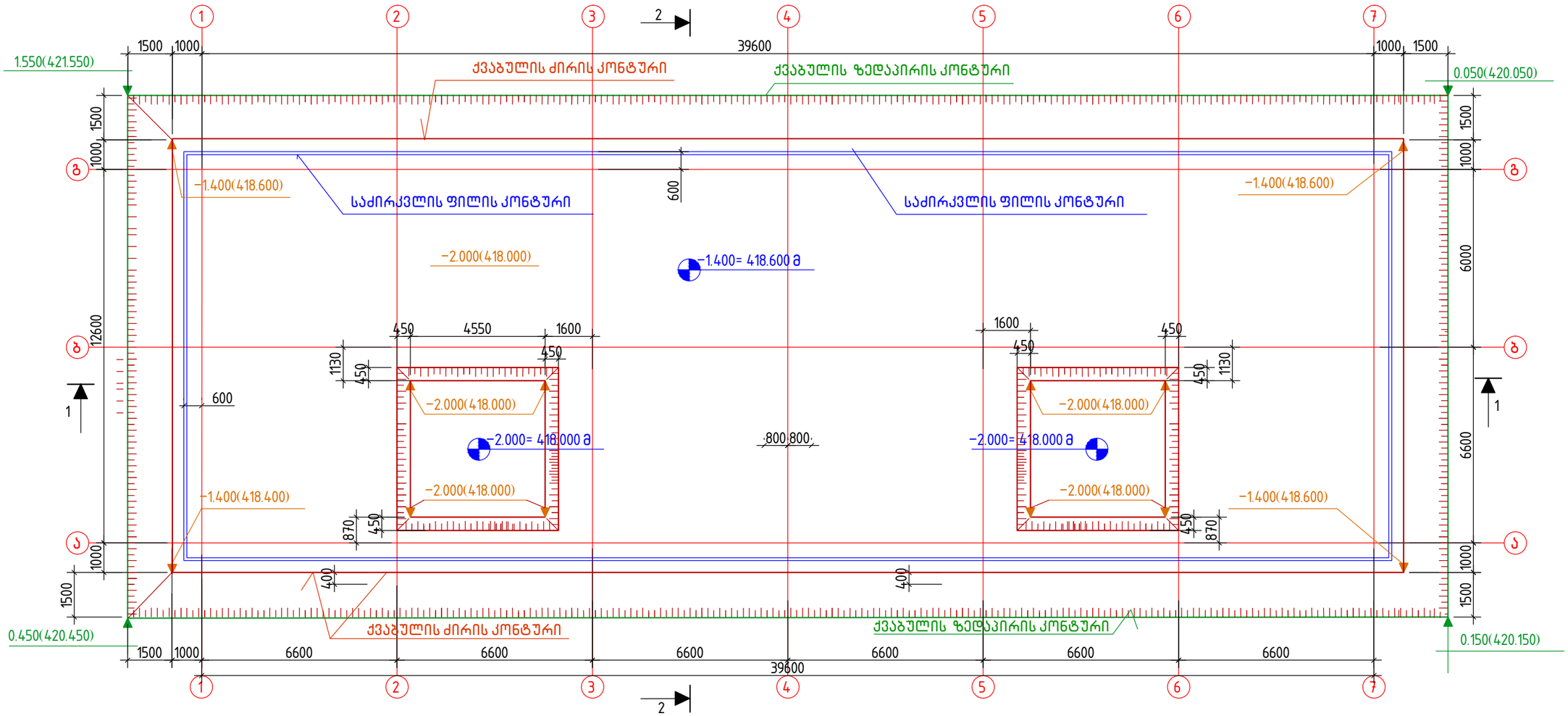

შენიშვნები

1. ძირითადი შენიშვნები იხილეთ პროექტის განმარტებით ბარათში.
2. შენობის ღერძების ვერტიკალური და ჰორიზონტალური მიბმა ტერიტორიასთან იხილეთ პროექტის არქიტექტურულ ნაწილში (იხ.გენგეგმა ტოპოძირით) . პირობითი ნიშნული ±0.000 მ შეესაბამება აბსოლუტურ ნიშნულს 420.000 მ.
3. ქვაბულში დასამუშავებელი გრუნტი ძირითადად წარმოადგენს ნაყარ თიხნარს გრუნტრ (ყველა სახის დამუშავებისათვის II ჯგუფი) და ყავისფერი თიხნარს ხვინჭკის იშვიათი ჩანართებით , რომელიც დამუშავების სამივე სახეობისათვის მიეკუთვნება ასევე II ჯგუფს. ნაყარის სიმძლავრე მერყეობს 1.000 ...2.50 მ −ს ფარგლებში
4. ქვაბული მიღებული უნდა იქნას ინჟინერ-გეოლოგის და კონსტრუქტორის მიერ სათანადო აქტის გაფორმებით
5. ქვაბულის ჭრილები 1−1 , 2−2 იხ. ფ. ქვ−2
6. დასამუშავებელი გრუნტის და ბალასტის მოცულობები იხ. ფ. ქვ−2
7. ქვაბულში ჩამავალი სამანქანო გზის მორგება მოხდეს ადგილზე სიტუაციის მიხედვით

მრავალბინიანი საცხოვრებელი სახლი. მოსკოვის გამზირი №13 (კორპუსი№10). (კონსტრუქციული ნაწილი)			
ნახაზის დასახელება:			
ქვაბული: გეგმა			მასშტაბი: 1:150
file		layout	ფორმ. A3
შპს jei 5	მისამართი: ქ.თბილისი, მოსკოვის გამზირი №13		
თანამდებობა	გვარი		ხელმოწ.
დირექტორი			
პრ. კორდინატორი	დ.ბურჯუკური		
არქიტექტორი	ს.ბერიშვილი		
კონსტრუქტორი	ბ. ბარბაქაძე		
სტადია	თარიღი	ფურცლები	ფურცელი
მ.პ.	2021წ.	−	ქვ−1

ჭრილი 1–1 მ.1:150

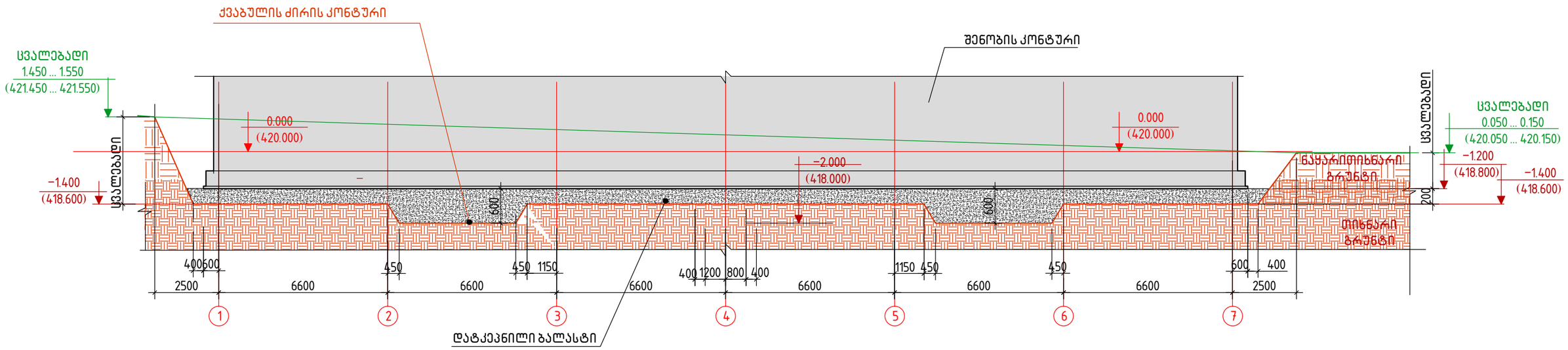

ჭრილი 2–2 მ.1:150

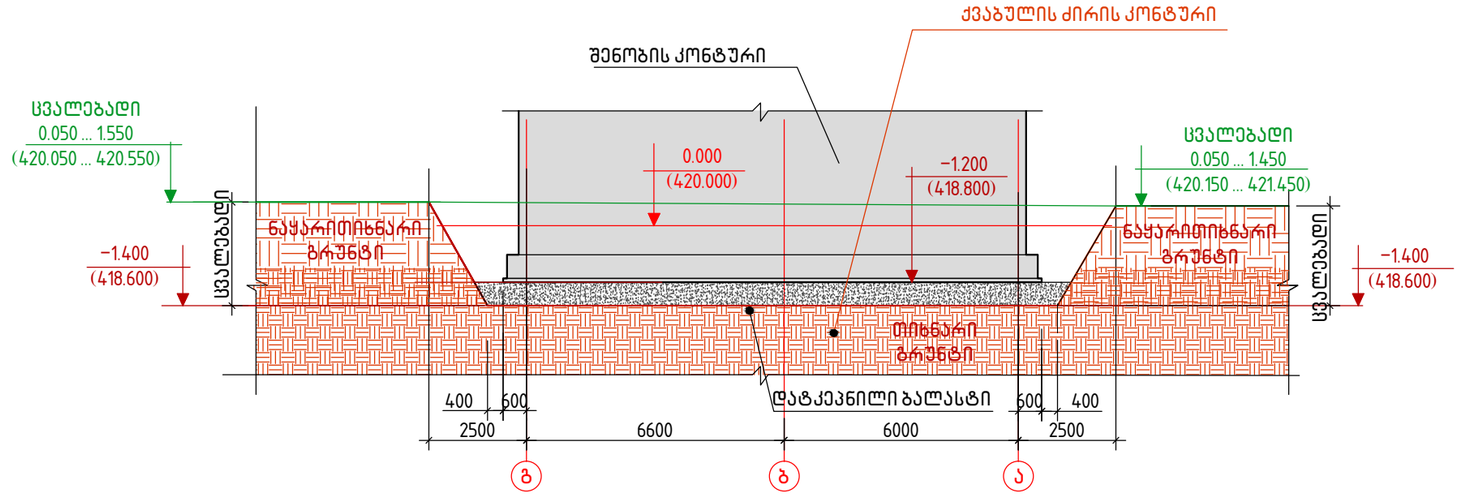

დასამუშავებელი გრუნტის მოცულობები :

1. მთლიანი მოცულობა --- 2000 მ3

მათ შორის

2. ნაყარი გრუნტის მოცულობა --- 1500 მ3
3. თიხნარი გრუნტის მოცულობა --500 მ3
4. ბალასტის მოცულობა ---- 600 მ3

შენიშვნები:

1. ძირითადი შენიშვნები იხილეთ ფ. ქვ–1
2. ჭრილების ადგილმდებარეობა იხ. ფ.ქვ–1

მრავალბინიანი საცხოვრებელი სახლი.
მოსკოვის გამზირი №13 (კორპუსი№10).
(კონსტრუქციული ნაწილი)

ნახაზის დასახელება:

ქვაბული: ჭრილები 1–1, 2–2	მასშტაბი: 1:150
file	layout ფორმ. A3
შპს jei 5	მისამართი: ქ.თბილისი, მოსკოვის გამზირი №13

თანამდებობა	გვარი	ხელმოწ.
დირექტორი		
არ. კორდინატორი	დ.ბუჩუკური	
არქიტექტორი	ს.ბერიშვილი	
კონსტრუქტორი	ბ. ბარბაქაძე	

სტადია	თარიღი	ფურცლები	ფურცელი
მ.პ.	2021წ.	–	ქვ–2

შენობის ღერძების ფილის განლაგების სქემა გეგმაში –4.100 მ ნ–ზე; მ. 1:150

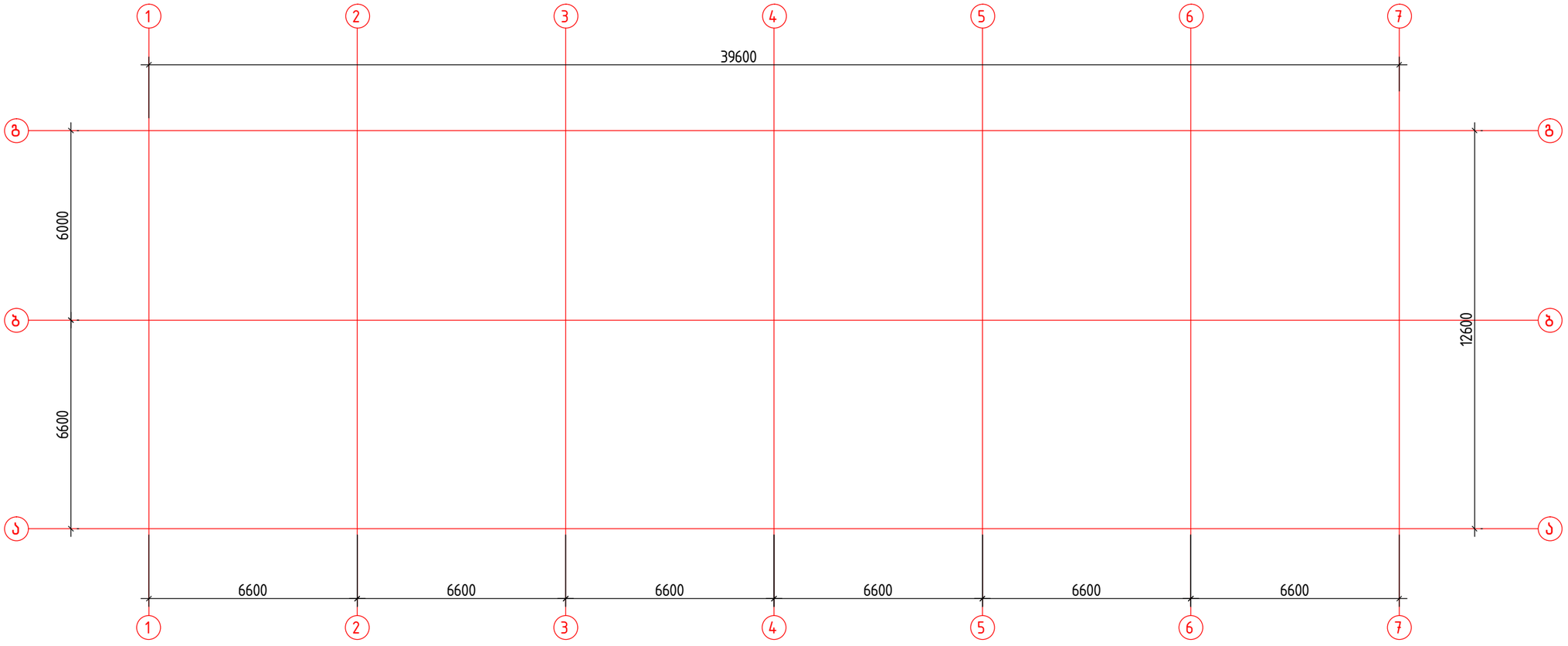

შენიშვნები:

1. ძირითადი შენიშვნები იხილეთ პროექტის განმარტებით ბარათში.
2. შენობის მიბმა ტერიტორიასთან იხ. პროექტის არქიტექტურულ ნაწილში. (ი. გენგებგმა ტოპოძირით) . პირობითი ნიშნული ±0.000 შეესაბამება აბსოლუტურ ნიშნულ 420.000 მ

მრავალბინიანი საცხოვრებელი სახლი. მოსკოვის გამზირი №13 (კორპუსი№10). (კონსტრუქციული ნაწილი)			
ნახაზის დასახელება:			
შენობის ღერძების განლაგების სქემა გეგმაში			მასშტაბი: 1:150
file		layout	ფორმ. A3
შპს jei 5			მისამართი ქ.თბილისი, მოსკოვის გამზირი №13
თანამდებობა	გვარი		ხელმოწ.
დირექტორი			
არ. კორდინატორი	დ.ბუზუკური		
არქიტექტორი	ს.ბერიშვილი		
კონსტრუქტორი	ბ. ბარბაქაძე		
სტადია	თარიღი	ფურცლები	ფურცელი
მ.პ.	2021წ.	–	კ–1

ხიმინჯების განლაგების სქემა გეგმაში
მ. 1:150

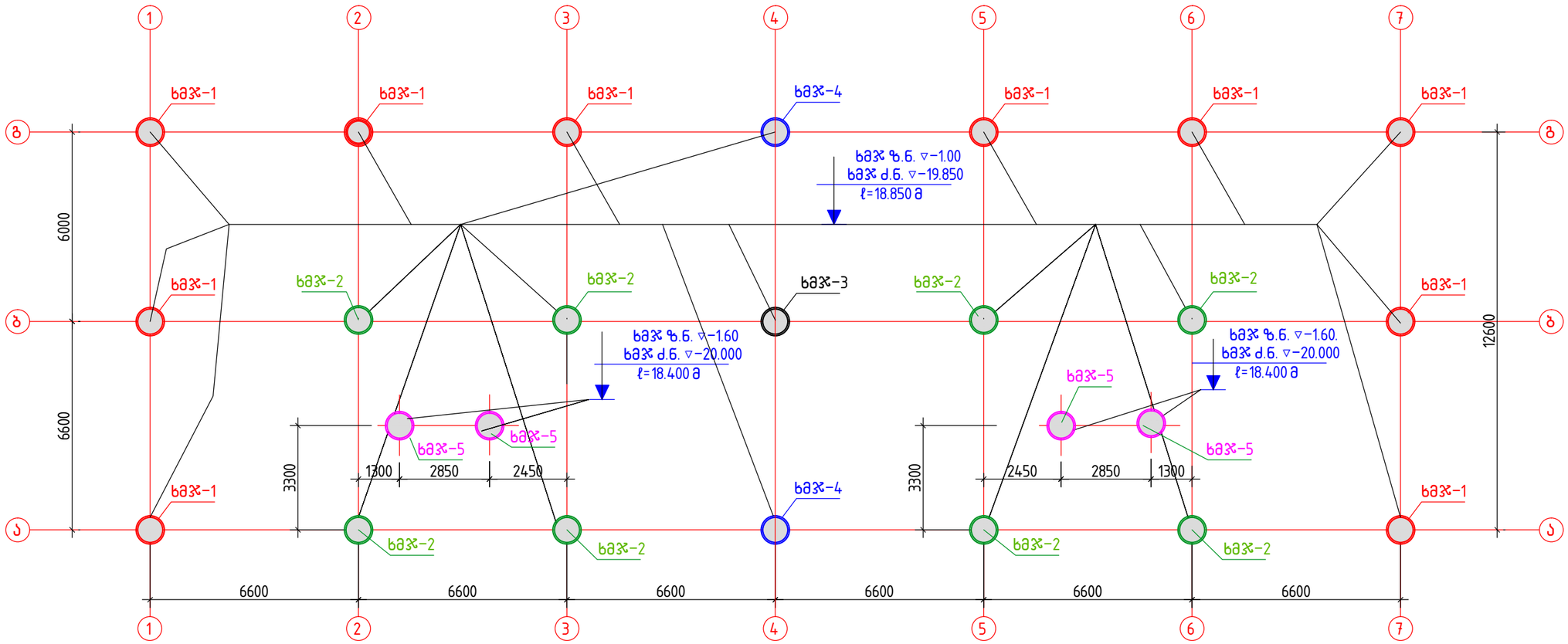

ხიმინჯების მზიდუნარიანობის ცხრილი

ხიმინჯის ნომერი	მღუნავი მომენტი M ტმ			განივი ძალა Q ტ			გრძივი ძალა N ტ		
	კვეთი 1–1	კვეთი 2–2	კვეთი 3–3	კვეთი 1–1	კვეთი 2–2	კვეთი 3–3	კვეთი 1–1	კვეთი 2–2	კვეთი 3–3
ხმჯ–1	45.0	45.0	80.0	60.0	55.0	55.0	430.0	430.0	500.0
ხმჯ–2	65.0	65.0	120.0	60.0	55.0	55.0	490.0	490.0	560.0
ხმჯ–3	65.0	65.0	130.0	60.0	55.0	55.0	490.0	490.0	590.0
ხმჯ–4	45.0	45.0	100.0	60.0	55.0	55.0	430.0	460.0	530.0
ხმჯ–5	45.0	55.0	100.0	60.0	55.0	55.0	430.0	460.0	530.0

შენიშვნები:
1. ძირითადი შენიშვნები იხილეთ პროექტის განმარტებით ბარათში.
2. შენობის მიბმა ტერიტორიასთან იხ. პროექტის არქიტექტურულ ნაწილში. (ი. გენგებგმა ტოპოძირით) . პირობითი ნიშნული ±0.000 შეესაბამება აბსოლუტურ ნიშნულს 420.000 მ
3. ხიმინჯების ხმჯ–1 ... ხმჯ–5 ნახაზები იხ. ფ–ბი კ–3 ... კ–9

მრავალბინიანი საცხოვრებელი სახლი. მოსკოვის გამზირი №13 (კორპუსი№10). (კონსტრუქციული ნაწილი)			
ნახაზის დასახელება:			
ხიმინჯების განლაგების სქემა გეგმაში			მასშტაბი: 1:150
file		layout	ფორმ. A3
შპს jei 5	მისამართი: ქ.თბილისი, მოსკოვის გამზირი №13		
თანამდებობა	გვარი		ხელმოწ.
დირექტორი			
პრ. კონსტრუქტორი	დ.ბუჩუკური		
არქიტექტორი	ს.ბერიშვილი		
კონსტრუქტორი	ბ. ბარბაქაძე		
სტადია	თარიღი	ფურცლების	ფურცელი
მ.პ.	2021წ.	–	კ–1–2

ხიმინჯების ხმჯ-1... ხმჯ-4 საყალიბო ნახაზი მ.1:100

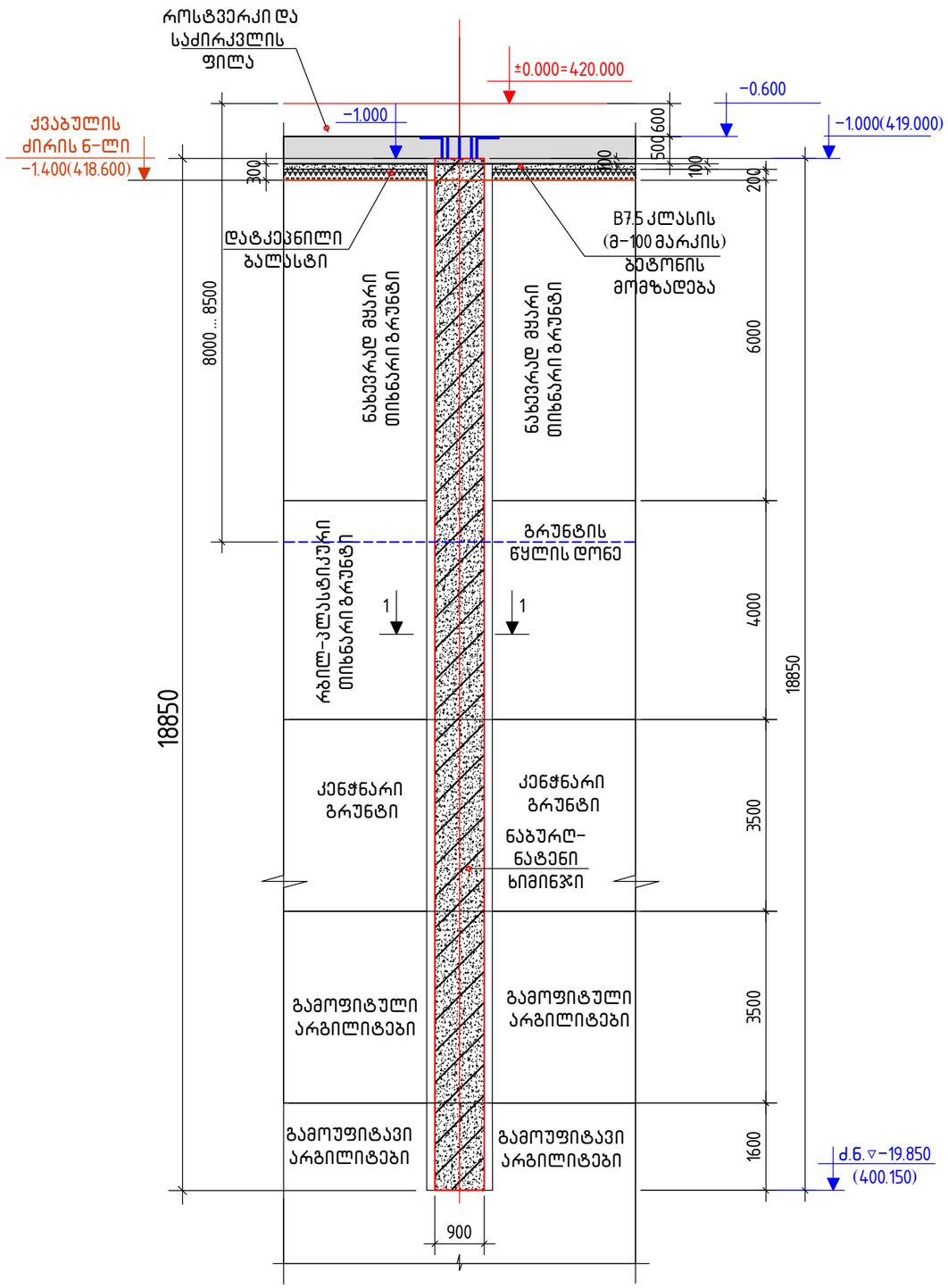

კვეთი 1-1

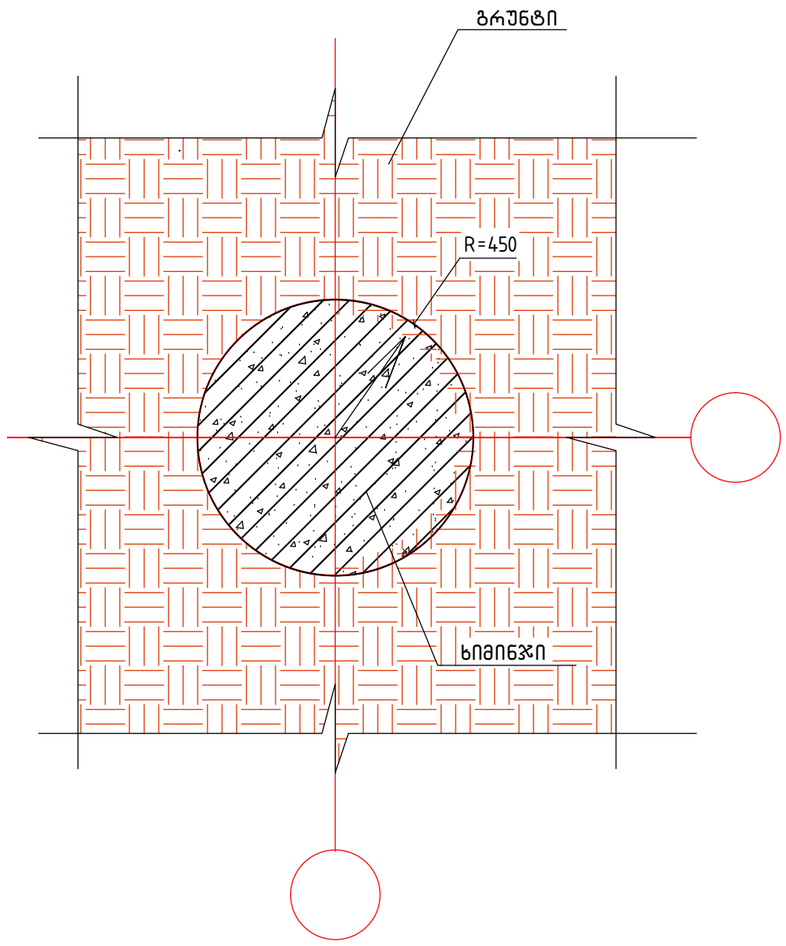

შენიშვნები:

1. ძირითადი შენიშვნები იხილეთ პროექტის განმარტებით ბარათში.
2. შენობის მიბმა ტერიტორიასთან იხ. პროექტის არქიტექტურულ ნაწილში. (ი. გენგებემა ტოპოძირით) . პირობითი ნიშნული ±0.000 შეესაბამება აბსოლუტურ ნიშნულს 420.000 მ
3. ხიმინჯების დაყრდნობა ხორციელდება ძირითად ქანებზე მათში არანაკლები 1.000 მ ჩაღრმავებით

მრავალბინიანი საცხოვრებელი სახლი.
მოსკოვის გამზირი №13 (კორპუსი№10).
(კონსტრუქციული ნაწილი)

ნახაზის დასახელება:

ხიმინჯი ხმჯ-1... ხმჯ-3; საყალიბო ნახაზი	მასშტაბი: 1:100, 1:20
file	layout ფორმ. A3
შპს jei 5	მისამართი ქ.თბილისი, მოსკოვის გამზირი №13

თანამდებობა	გვარი	ხელმოწ.
დირექტორი		
პრ. კორდინატორი	დ.ბურჭულური	
არქიტექტორი	ს.ბერიშვილი	
კონსტრუქტორი	ბ. ბარბაქაძე	

სტადია	თარიღი	ფურცლები	ფურცელი
მ.პ.	2021წ.	-	კ-3

ხიმინჯი ხმჯ–1 (10ც) მ.1:100

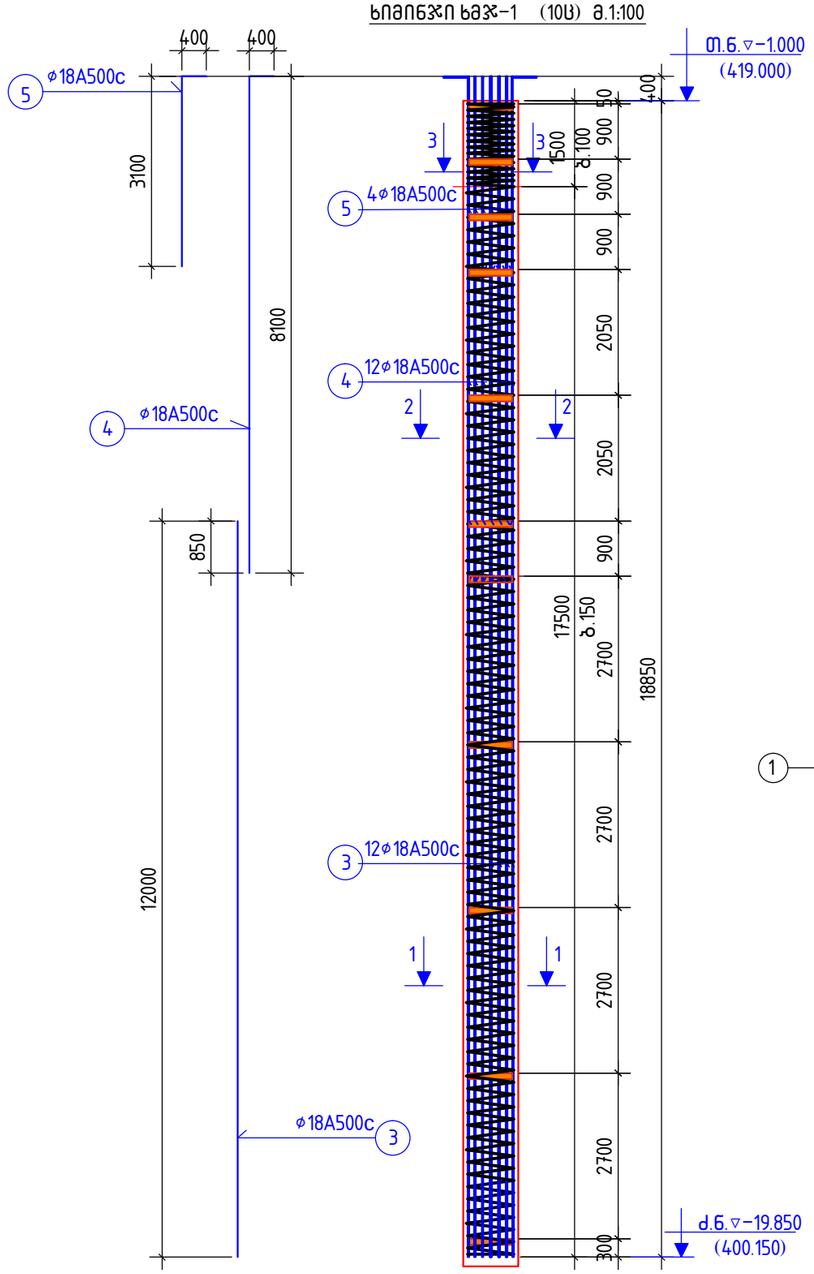

კოჭ–1

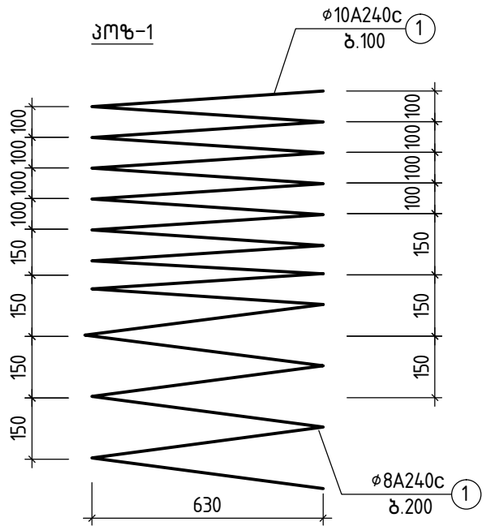

კოჭი 1–1

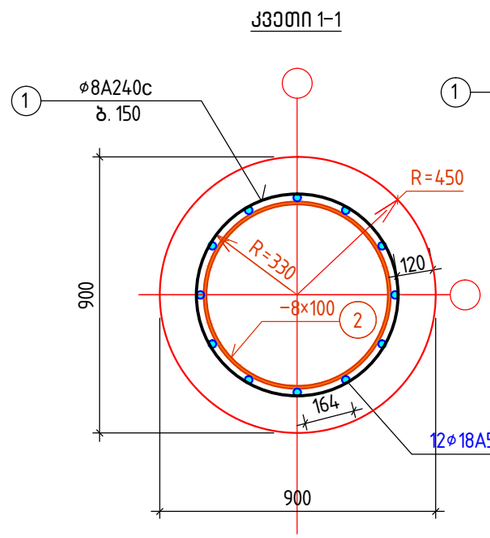

კოჭი 2–2

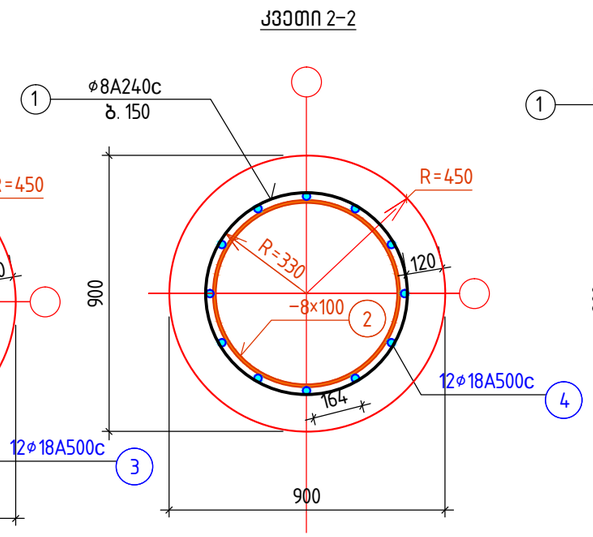

კოჭი 3–3

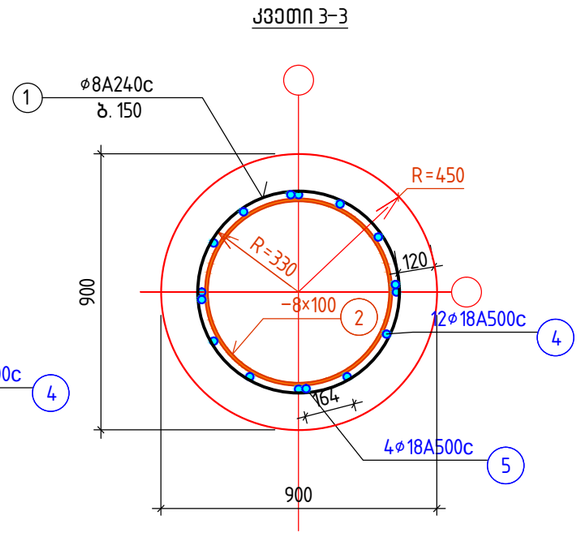

კოჭი 2

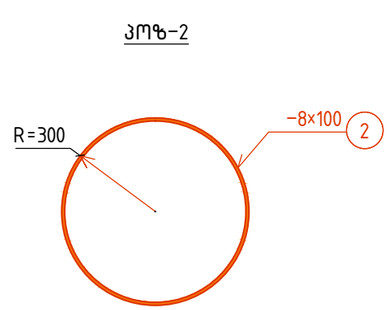

მასალების სპეციფიკაცია და ამოკრებაერთ ერთ ხიმინჯზე

კონსტ. დასახ–ელება	პოზ.№	არმატურის სპეციფიკაცია					არმატურის ამოკრება			ბეტ. მოც. მ³
		ესკიზი	⌀, მმ.	L, მმ.	n, ც.	nxL მ.	⌀, მმ.	Σ nxL,მ.	Q,კგ.	
ხიმინჯი–1	1	R=330	8A240c	-	-	250	8A240c	250	100	B25 ,γ=12.4
	2	R=300	–8×100	1900	11	21	18A500c	260	520	
	3	12000	18A500c	12000	12	144	–8×100	21	132	
	4	400 8100	18A500c	8500	12	102				
	5	400 3100	18A500c	3500	4	14				
								ჯამი:	752	

შენიშვნები:

1. ძირითადი შენიშვნები იხილეთ პროექტის განმარტებით ბარათში.
2. ხიმინჯების ჭაბურღილის ბურღვა განხორციელდეს გარსსაკრი მილის გამოყენებით
3. ხიმინჯებში ჩაისხას ბეტონი წყალშეუღწევადობის კლასით W6, რომელიც დამზადებული იქნება წიდაპორტლანდცემენტის და სულფატმედეგი ცემენტების გამოყენებით
4. ხიმინჯის მზიდუნარიანობის სხრილი იხ. ფ. კ–2

მრავალბინიანი საცხოვრებელი სახლი.
მოსკოვის გამზირი №13 (კორპუსი№10).
(კონსტრუქციული ნაწილი)

ნახაზის დასახელება:

ხიმინჯი ხმჯ–1; არმირების ნახაზი			მასშტაბი: 1:100, 1:20
file		layout	ფორმა. A3
შპს jei 5		მისამართი ქ.თბილისი, ჭუბინაშვილის №8	
თანამდებობა	გვარი		ხელმოწ.
დირექტორი			
პრ. კორდინატორი	დ.ბუჩუკური		
არქიტექტორი	ს.ბერიშვილი		
კონსტრუქტორი	გ. ბარბაქაძე		

სტადია	თარიღი	ფურცლები	ფურცელი
მ.პ.	2021წ.	–	კ–4

ხიმინჯი ხმჯ-2 (8ს) მ.1:100

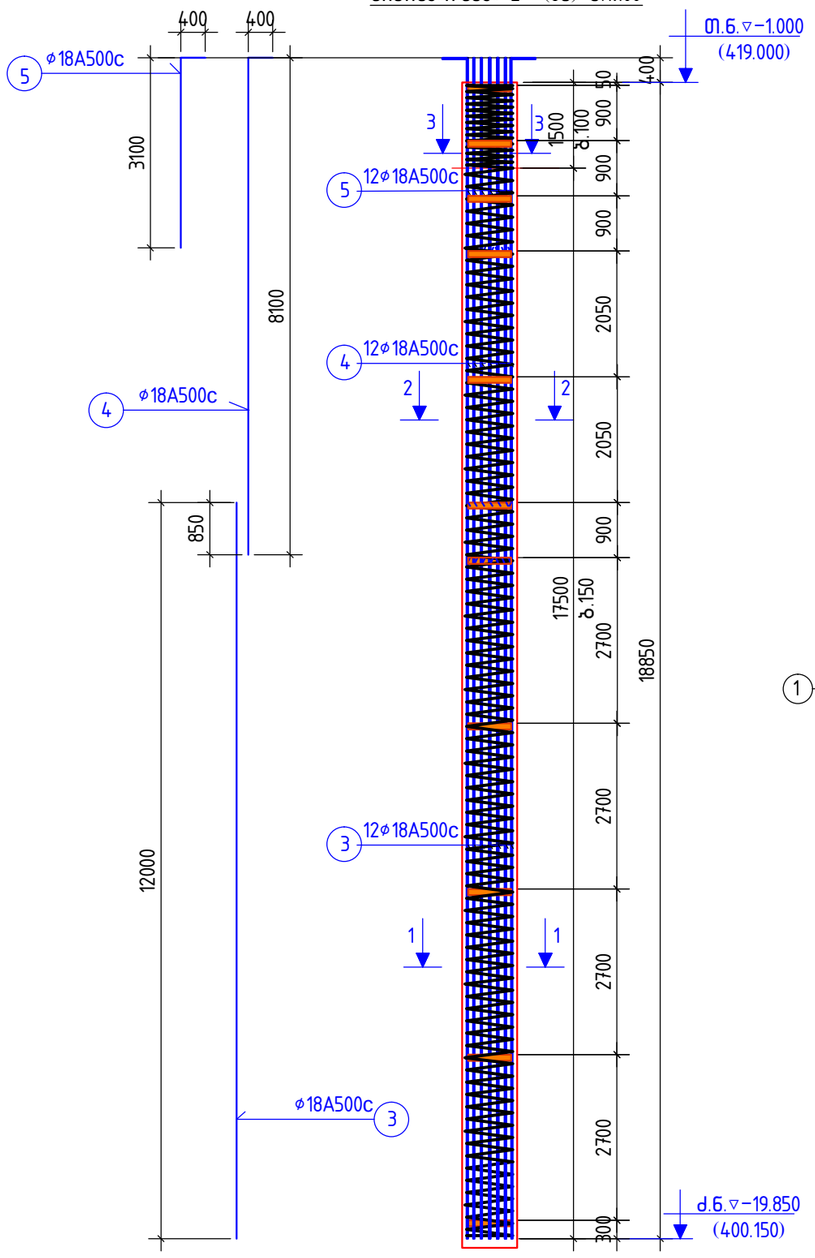

კოჭი 1-1

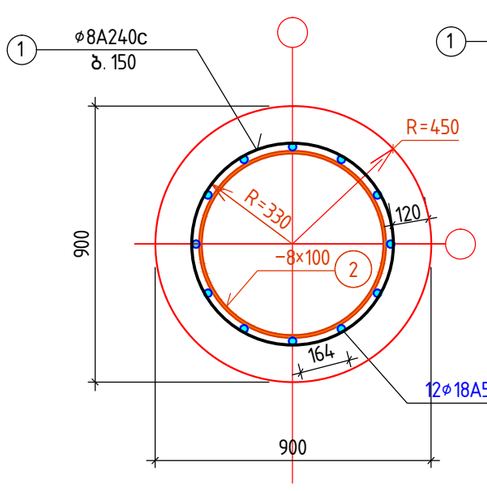

კოჭი 2-2

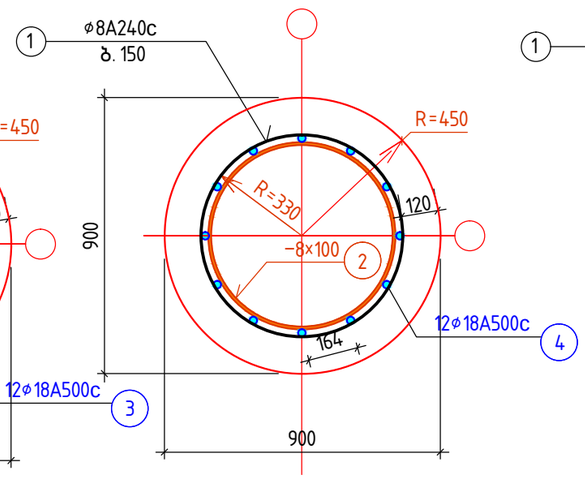

კოჭი 3-3

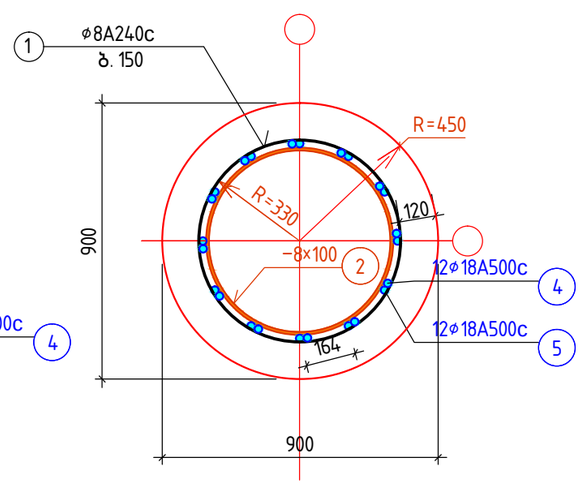

კოჭი 1-1

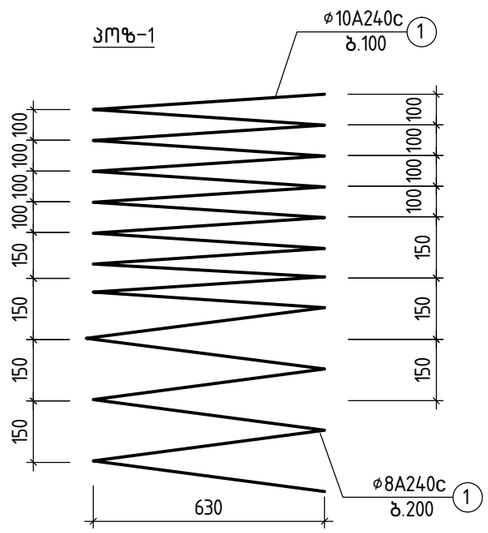

კოჭ-2

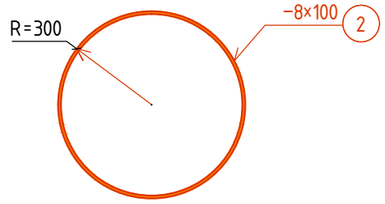

მასალების სპეციფიკაცია და ამოკრებაერთ ერთ ხიმინჯზე

კონსტ. დასახ-ელება	პოზ.№	არმატურის სპეციფიკაცია					არმატურის ამოკრება			ბეტ. მოც. მ³
		ესკიზი	ø, მმ.	L, მმ.	n, ც.	nxL მ.	ø, მმ.	Σ nxL,მ.	Q,კგ.	
ხიმინჯი-2	1	R=330	8A240c	-	-	250	8A240c	250	100	B25 ,γ=12.4
	2	R=300	-8x100	1900	11	21	18A500c	288	576	
	3	12000	18A500c	12000	12	144	-8x100	21	132	
	4	400 8100	18A500c	8500	12	102				
	5	400 3100	18A500c	3500	12	42				
								ჯამი:	808	

შენიშვნები:

1. ძირითადი შენიშვნები იხილეთ პროექტის განმარტებით ბარათში.
2. ხიმინჯების ჭაბურღილის ბურღვა განხორციელდეს გარსსაკრი მილის გამოყენებით
3. ხიმინჯებში ჩაისხას ბეტონი წყალშეუღწევადობის კლასით W6, რომელიც დამზადებული იქნება წიდაპორტლანდცემენტის და სულფატმედეგი ცემენტების გამოყენებით
4. ხიმინჯის მზიდუნარიანობის სხრილი იხ. ფ. კ-2

მრავალბინიანი საცხოვრებელი სახლი.
მოსკოვის გამზირი №13 (კორპუსი№10).
(კონსტრუქციული ნაწილი)

ნახაზის დასახელება:			
ხიმინჯი ხმჯ-2: არმირების ნახაზი			მასშტაბი: 1:100, 1:20
file		layout	ფორმ. A3
შპს jei 5	მისამართი: კ.თბილისი, მოსკოვის გამზირი №13		
თანამდებობა	გვარი		ხელმოწ.
დირექტორი			
პრ. კორდინატორი	დ.ბურჭულაძე		
არქიტექტორი	ს.ბერიშვილი		
კონსტრუქტორი	ბ. ბარბაქაძე		
სტადია	თარიღი	ფურცლები	ფურცელი
მ.პ.	2021წ.	-	კ-5

ხიმინჯი ხმჯ-3 (1ს) მ.1:100

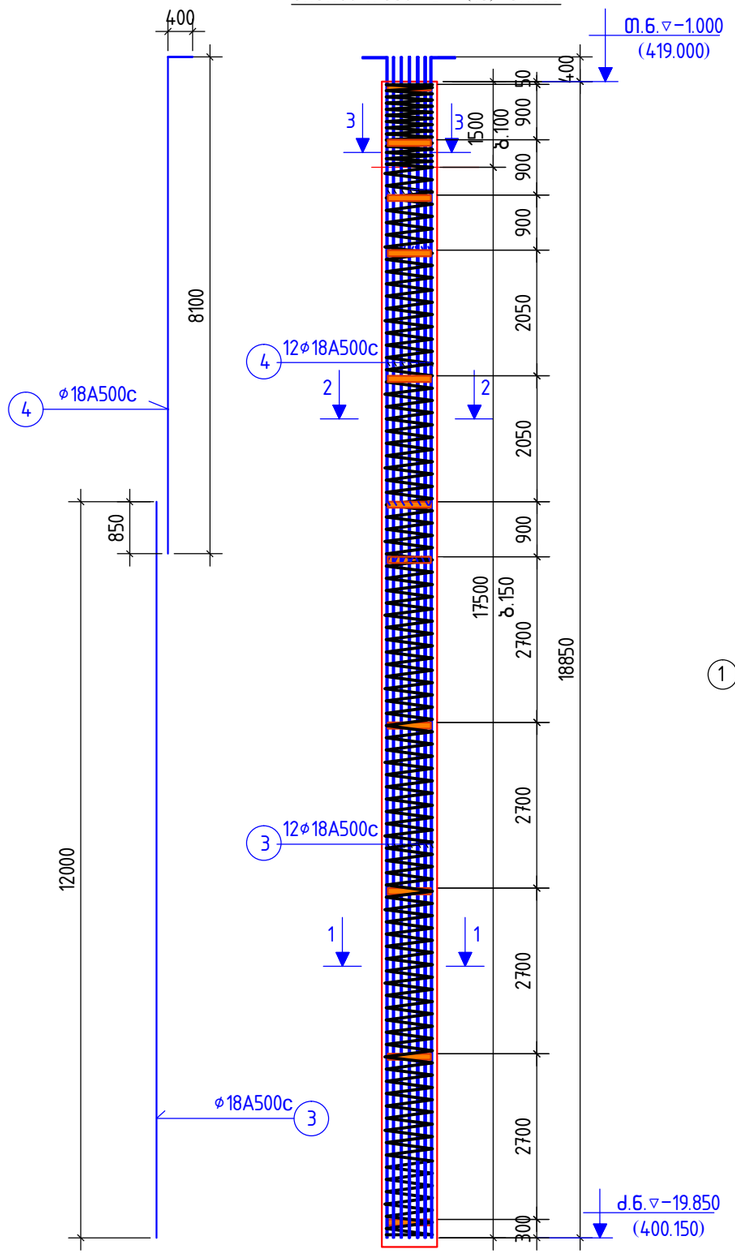

კოჭ-1

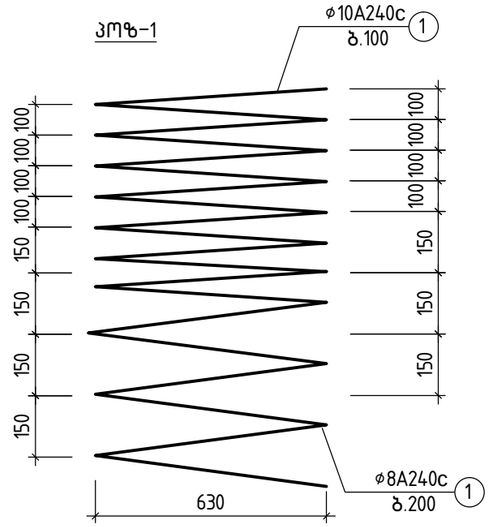

კოჭ-2

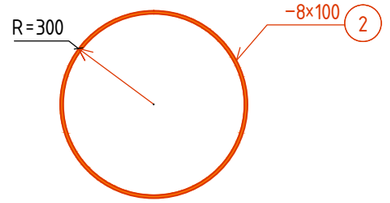

კვეთი 1-1

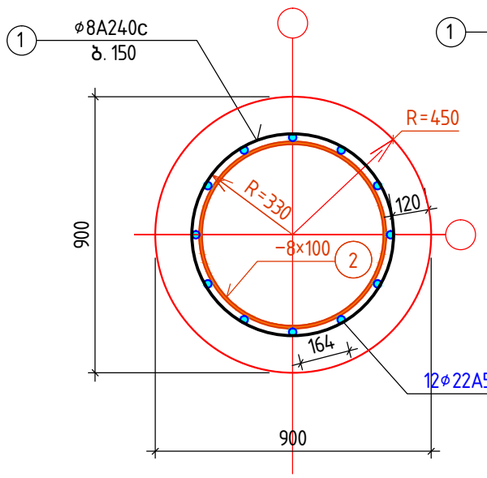

კვეთი 2-2

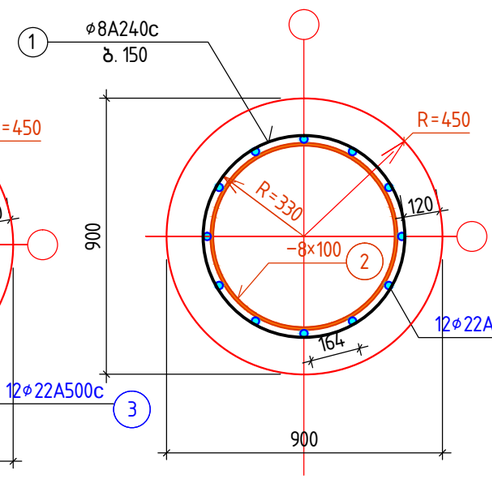

კვეთი 3-3

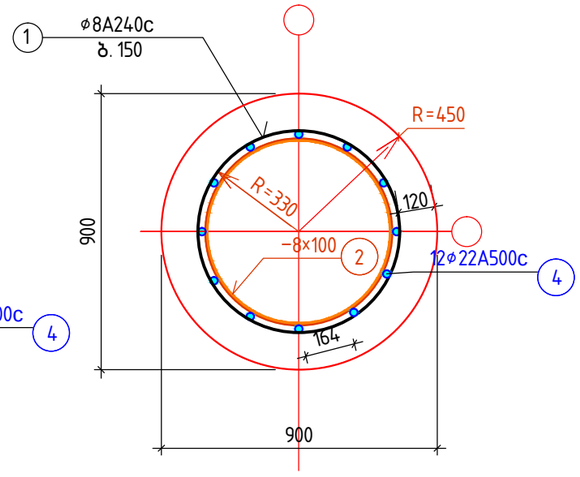

მასალების სპეციფიკაცია და ამოკრებაერთ ერთ ხიმინჯზე

კონსტ. დასახ-ელება	კოზ.№	არმატურის სპეციფიკაცია					არმატურის ამოკრება			ბეტ. მოც. მ³
		ესკიზი	ø, მმ.	L, მმ.	n, ც.	nxL მ.	ø, მმ.	Σ nxL,მ.	Q,კგ.	
ხიმინჯი-3	1	R=330	8A240c	-	-	250	8A240c	250	100	B25 ,γ=12.4
	2	R=300	-8x100	1900	11	21	18A500c	244	488	
	3	12000	18A500c	12000	12	144	-8x100	21	132	
	4	400 \ 8100	18A500c	8500	12	102				
								ჯამი:	720	

შენიშვნები:

1. ძირითადი შენიშვნები იხილეთ პროექტის განმარტებით ბარათში.
2. ხიმინჯების ჭაბურღილის ბურღვა განხორციელდეს ბარისსაკრი მილის გამოყენებით
3. ხიმინჯებში ჩაისხას ბეტონი წყალშეუღწევადობის კლასით W6, რომელიც დამზადებული იქნება წიდაპორტლანდცემენტის და სულფატმედები ცემენტების გამოყენებით
4. ხიმინჯის მზიდუნარიანობის სხრილი იხ. ფ. კ-2

მრავალბინიანი საცხოვრებელი სახლი.
მოსკოვის გამზირი №13 (კორპუსი№10).
(კონსტრუქციული ნაწილი)

ნახაზის დასახელება:

ხიმინჯი ხმჯ-3; არმირების ნახაზი			მასშტაბი: 1:100, 1:20
file		layout	ფორმ. A3
შპს jei 5		მისამართი: ქ.თბილისი, მოსკოვის გამზირი №13	
თანამდებობა	გვარი		ხელმოწ.
დირექტორი			
პრ. კონსტრუქტორი	დ.ბუზრუკური		
არქიტექტორი	ს.ბერიშვილი		
კონსტრუქტორი	გ.ბარბაქაძე		

სტადია	თარიღი	ფურცლები	ფურცელი
მ.პ.	2021წ.	-	კ-6

ხიმინჯი ხმჯ-4 (2ს) მ.1:100

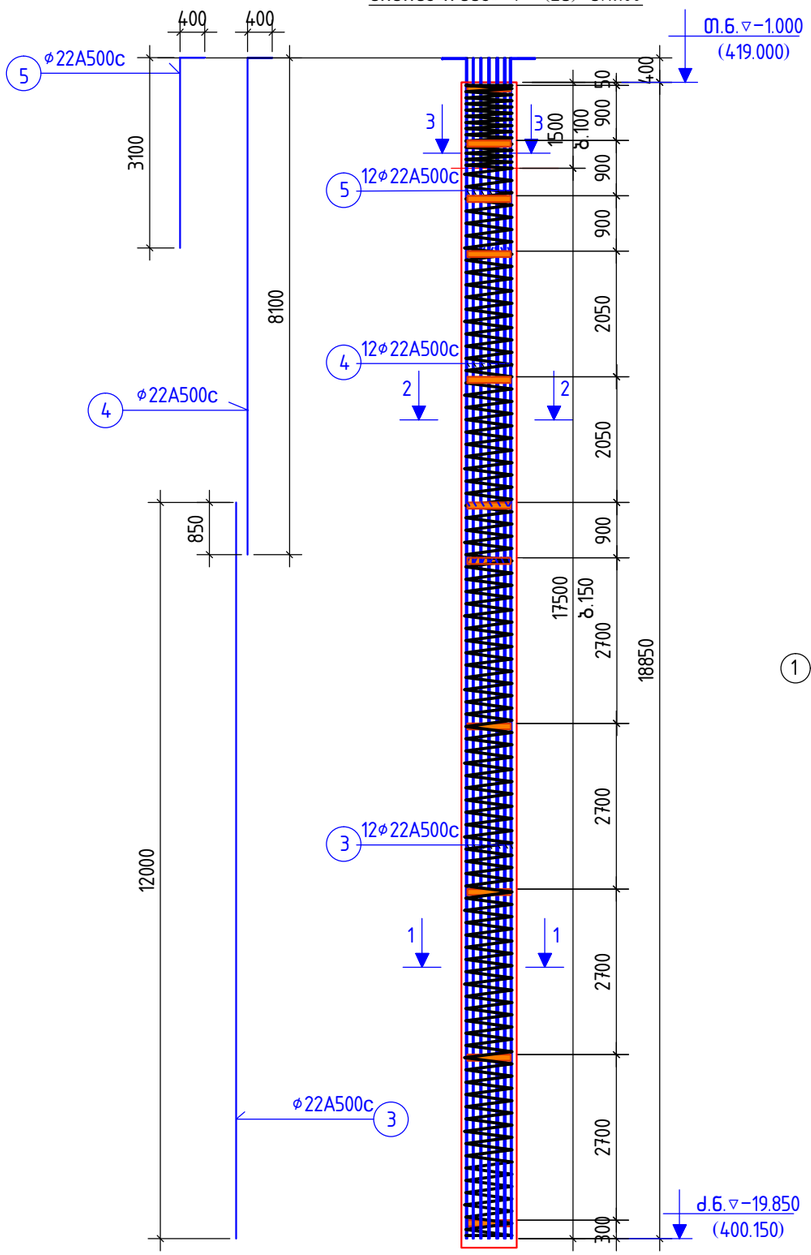

კოჭი-1

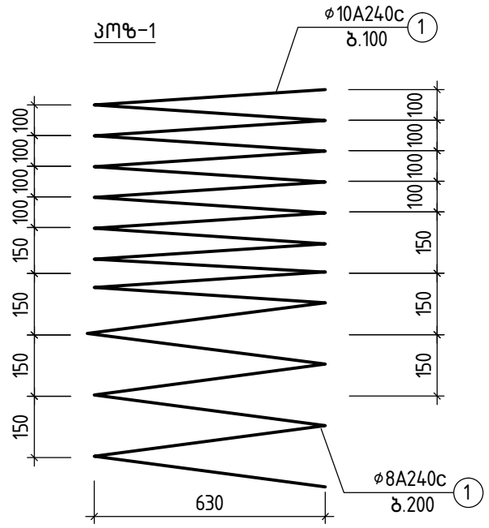

კოჭი-2

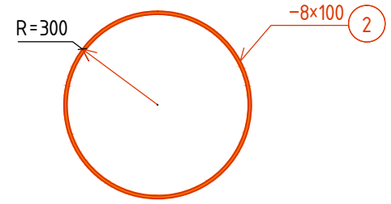

კვეთი 1-1

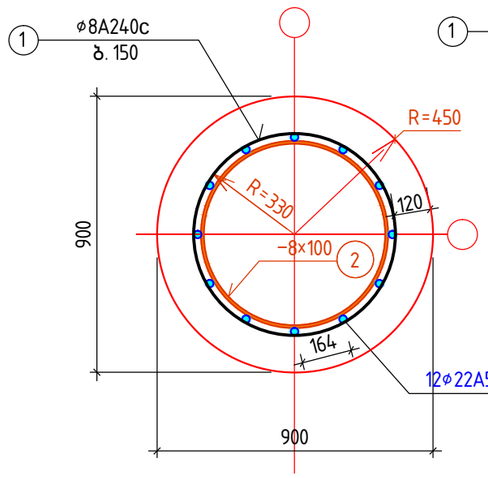

კვეთი 2-2

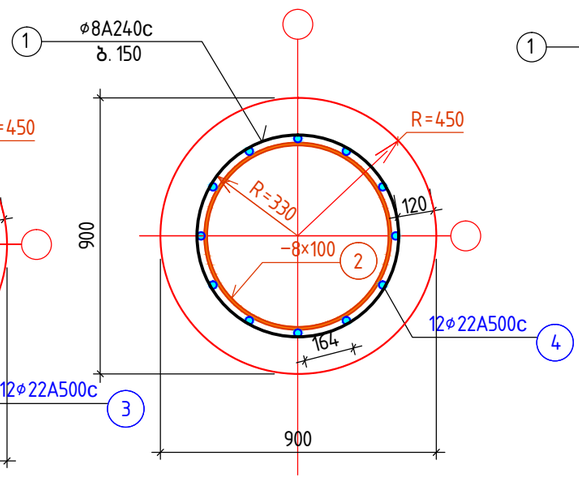

კვეთი 3-3

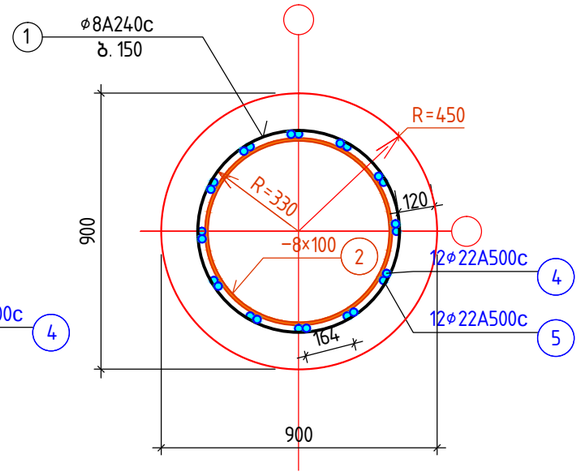

მასალების სპეციფიკაცია და ამოკრებაერთ ერთ ხიმინჯზე

კონსტ. დასახ-ელება	პოზ.№	არმატურის სპეციფიკაცია					არმატურის ამოკრება			ბეტ. მოც. მ³
		ესკიზი	⌀, მმ.	L, მმ.	n, ც.	nxL მ.	⌀, მმ.	Σ nxL,მ.	Q,კგ.	
ხიმინჯი-2	1	R=330	8A240c	-	-	250	8A240c	250	100	B25 ;γ=12.4
	2	R=300	−8x100	1900	11	21	22A500c	288	864	
	3	12000	22A500c	12000	12	144	−8x100	21	132	
	4	400 400 8100	22A500c	8500	12	102				
	5	3100	22A500c	3500	12	42				
								ჯამი:	1096	

შენიშვნები:
1. ძირითადი შენიშვნები იხილეთ პროექტის განმარტებით ბარათში.
2. ხიმინჯების ჭაბურღილის ბურღვა განხორციელდეს გარსსაკრი მილის გამოყენებით
3. ხიმინჯებში ჩაისხას ბეტონი წყალშეუღწევადობის კლასით W6, რომელიც დამზადებული იქნება წიდაპორტლანდცემენტის და სულფატმედეგი ცემენტების გამოყენებით
4. ხიმინჯის მზიდუნარიანობის ცხრილი იხ. ფ. კ-2

მრავალბინიანი საცხოვრებელი სახლი.
მოსკოვის გამზირი №13 (კორპუსი№10).
(კონსტრუქციული ნაწილი)

ნახაზის დასახელება:			
ხიმინჯი ხმჯ-4: არმირების ნახაზი			მასშტაბი: 1:100, 1:20
file		layout	ფორმა A3
შპს jei 5	მისამართი: ქ.თბილისი, მოსკოვის გამზირი №13		
თანამდებობა	გვარი		ხელმოწ.
დირექტორი			
პრ. კონსტრუქტორი	დ.ბუჩუკური		
არქიტექტორი	ს.ბერიშვილი		
კონსტრუქტორი	ბ. ბარბაქაძე		

სტადია	თარიღი	ფურცლების	ფურცელი
მ.პ.	2021წ.	-	კ-7

ხიმინჯების ხმჯ-5: საყალიბო ნახაზი მ.1:100

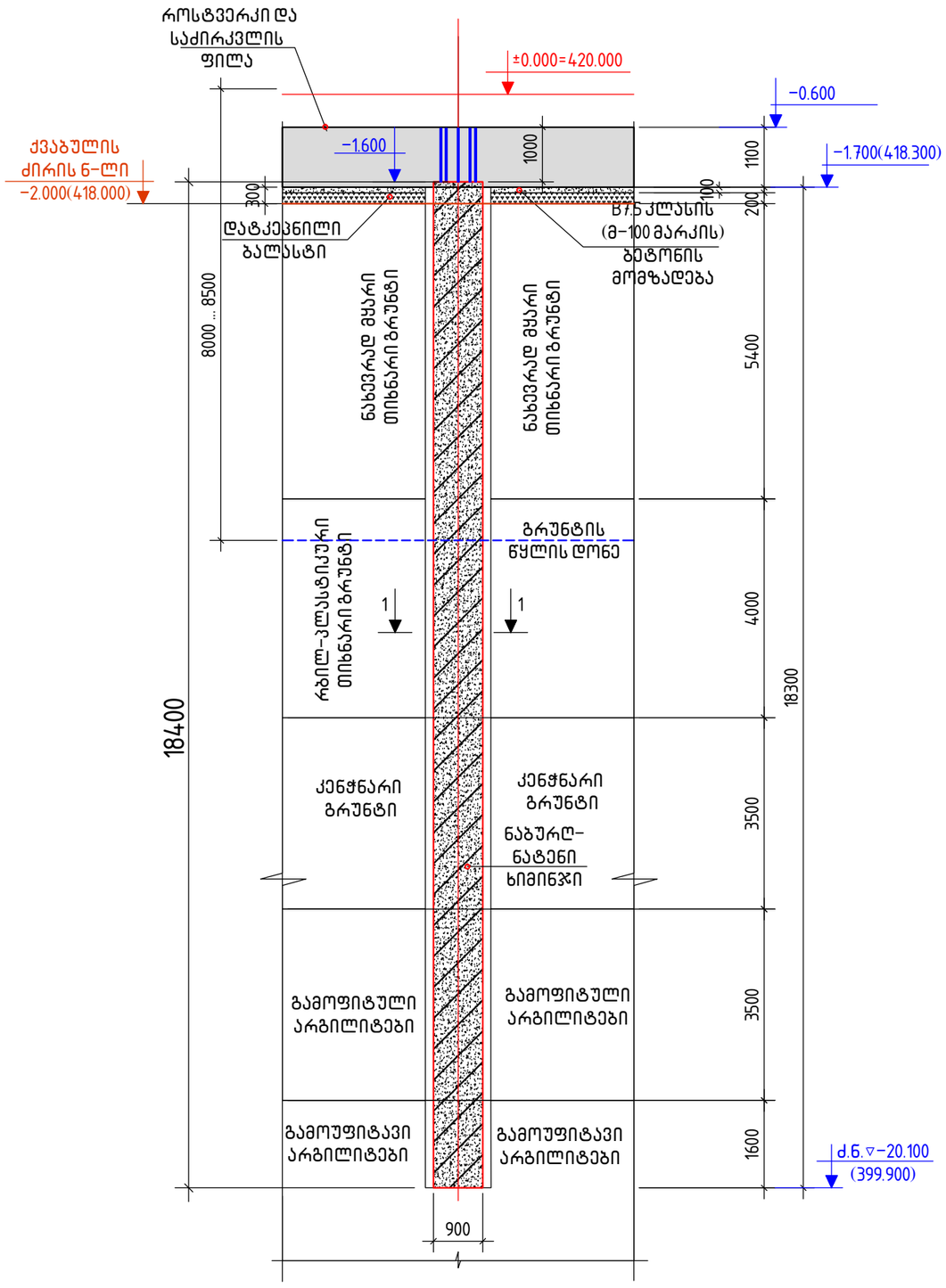

კვეთი 1-1

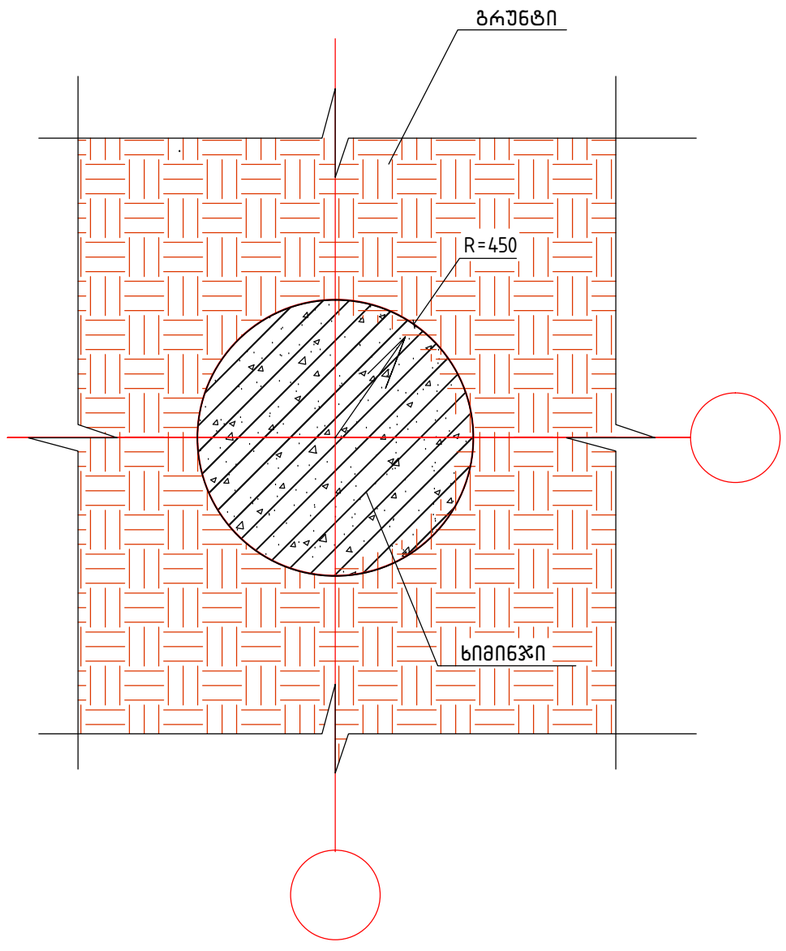

შენიშვნები:

1. ძირითადი შენიშვნები იხილეთ პროექტის განმარტებით ბარათში.
2. შენობის მიბმა ტერიტორიასთან იხ. პროექტის არქიტექტურულ ნაწილში. (ი. გენგებმა ტოპოძირით) . პირობითი ნიშნული ±0.000 შეესაბამება აბსოლუტურ ნიშნულს 420.000 მ
3. ხიმინჯების დაყრდნობა ხორციელდება ძირითად ქანებზე მათში არანაკლები 1.000 მ ჩაღრმავებით

მრავალბინიანი საცხოვრებელი სახლი.
მოსკოვის გამზირი №13 (კორპუსი№10).
(კონსტრუქციული ნაწილი)

ნახაზის დასახელება:			
ხიმინჯი ხმჯ-5: საყალიბო ნახაზი			მასშტაბი: 1:100, 1:20
file		layout	ფორმ. A3
შპს jei 5	მისამართი: ქ.თბილისი, მოსკოვის გამზირი №13		
თანამდებობა	გვარი		ხელმოწ.
დირექტორი			
პრ. კორდინატორი	დ.ბუჩუკური		
არქიტექტორი	ს.ბერიშვილი		
კონსტრუქტორი	ბ. ბარბაქაძე		
სტადია	თარიღი	ფურცლები	ფურცელი
მ.პ.	2021წ.	–	კ-8

ხიმინჯი ხმჯ-5 (5ს) მ.1:100

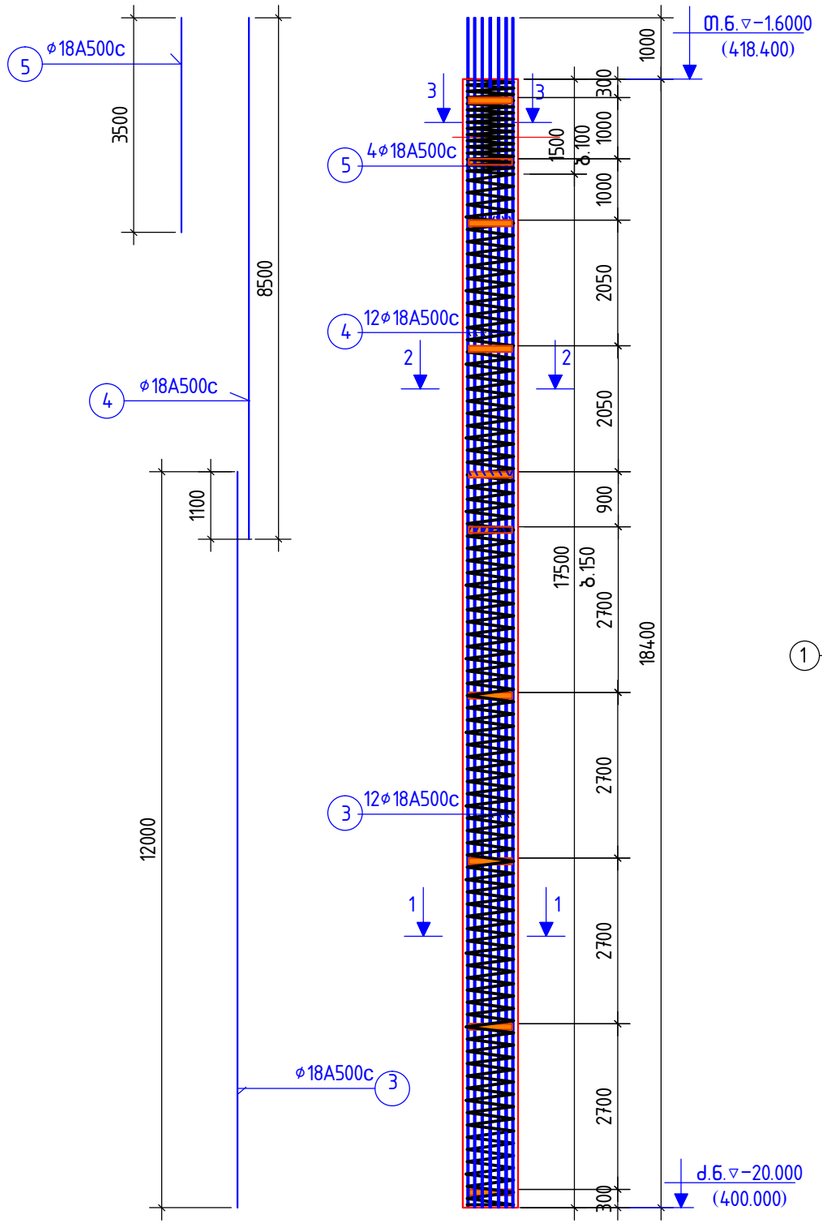

კოზ-1

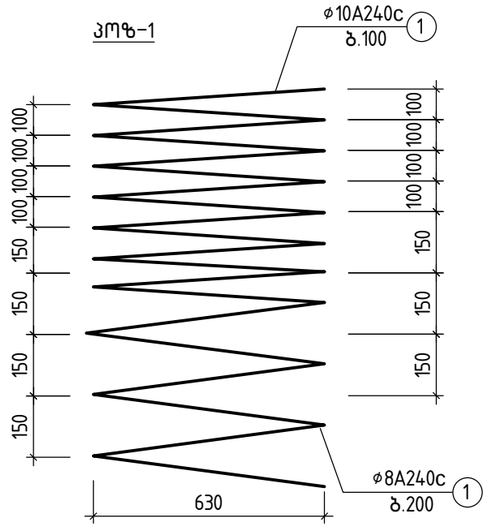

კოზ-2

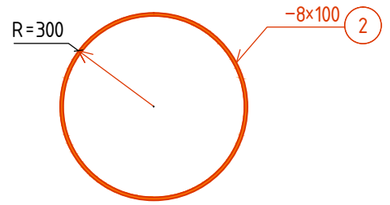

კვეთი 1-1

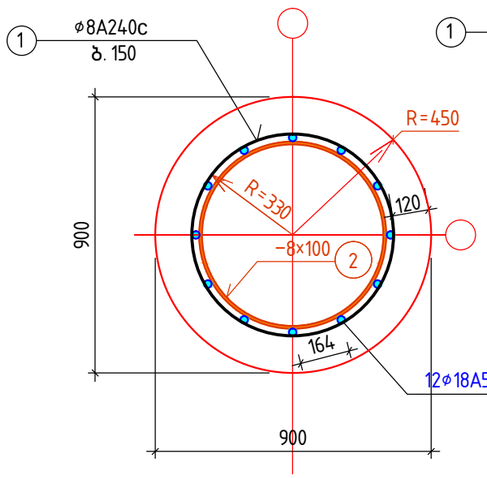

კვეთი 2-2

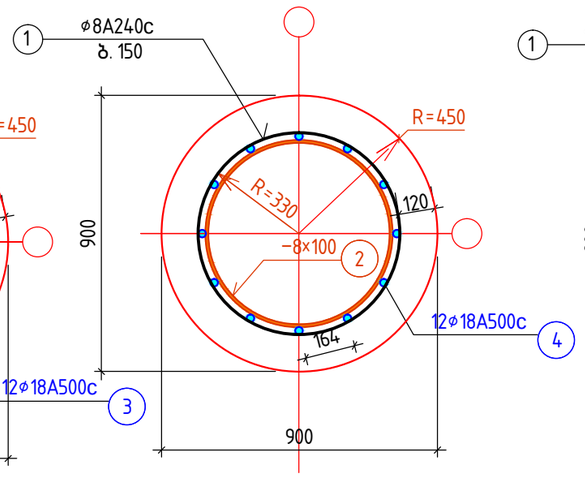

კვეთი 3-3

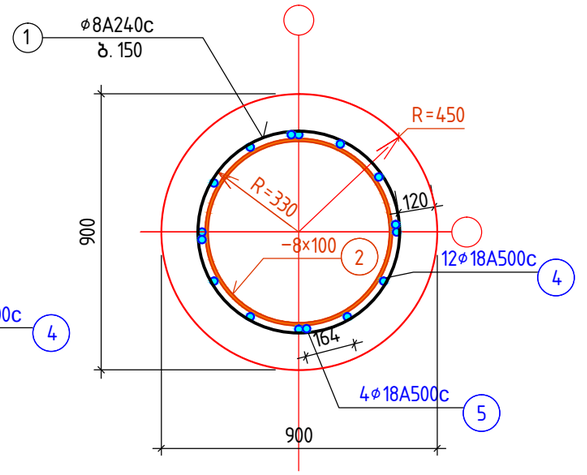

მასალების სპეციფიკაცია და ამოკრებაერთ ერთ ხიმინჯზე

კონსტ. დასახ-ელება	პოზ.№	არმატურის სპეციფიკაცია					არმატურის ამოკრება			ბეტ. მოც. მ³
		ესკიზი	⌀, მმ.	L, მმ.	n, ც.	nxL მ.	⌀, მმ.	Σ nxL,მ.	Q,კგ.	
ხიმინჯი-5	1	R=330	8A240c	-	-	240	8A240c	240	95	B25 ,V=12.4
	2	R=300	−8×100	1900	10	19	18A500c	260	520	
	3	12000	18A500c	12000	12	144	−8×100	19	120	
	4	8500	18A500c	8500	12	102				
	5	3500	18A500c	3500	12	14				
								ჯამი:	735	

შენიშვნები:
1. ძირითადი შენიშვნები იხილეთ პროექტის განმარტებით ბარათში.
2. ხიმინჯების ჭაბურღილის ბურღვა განხორციელდეს გარსსაკრი მილის გამოყენებით
3. ხიმინჯებში ჩაისხას ბეტონი წყალშეუღწევადობის კლასით W6, რომელიც დამზადებული იქნება წიდაპორტლანდცემენტის და სულფატმედეგი ცემენტების გამოყენებით
4. ხიმინჯის მზიდუნარიანობის სხრილი იხ. ფ. კ-2

მრავალბინიანი საცხოვრებელი სახლი. მოსკოვის გამზირი №13 (კორპუსი№10). (კონსტრუქციული ნაწილი)			
ნახაზის დასახელება:			
ხიმინჯი ხმჯ-5; არმირების ნახაზი			მასშტაბი: 1:100, 1:20
file		layout	ფორმ. A3
შპს jei 5		მისამართი: კ.თბილისი, მოსკოვის გამზირი №13	
თანამდებობა	გვარი		ხელმოწ.
დირექტორი			
პრ. კორდინატორი	დ.ბუჩუკური		
არქიტექტორი	ს.ბერიშვილი		
კონსტრუქტორი	ბ. ბარბაქაძე		
სტადია	თარიღი	ფურცლები	ფურცელი
მ.პ.	2021წ.	-	კ-9

საძირკვლის ფილის განლაგების სქემა გეგმაში –0.600 მ ნ–ზე:
საყალიბო ნახაზი მ. 1:150

±0.000= (420.000)

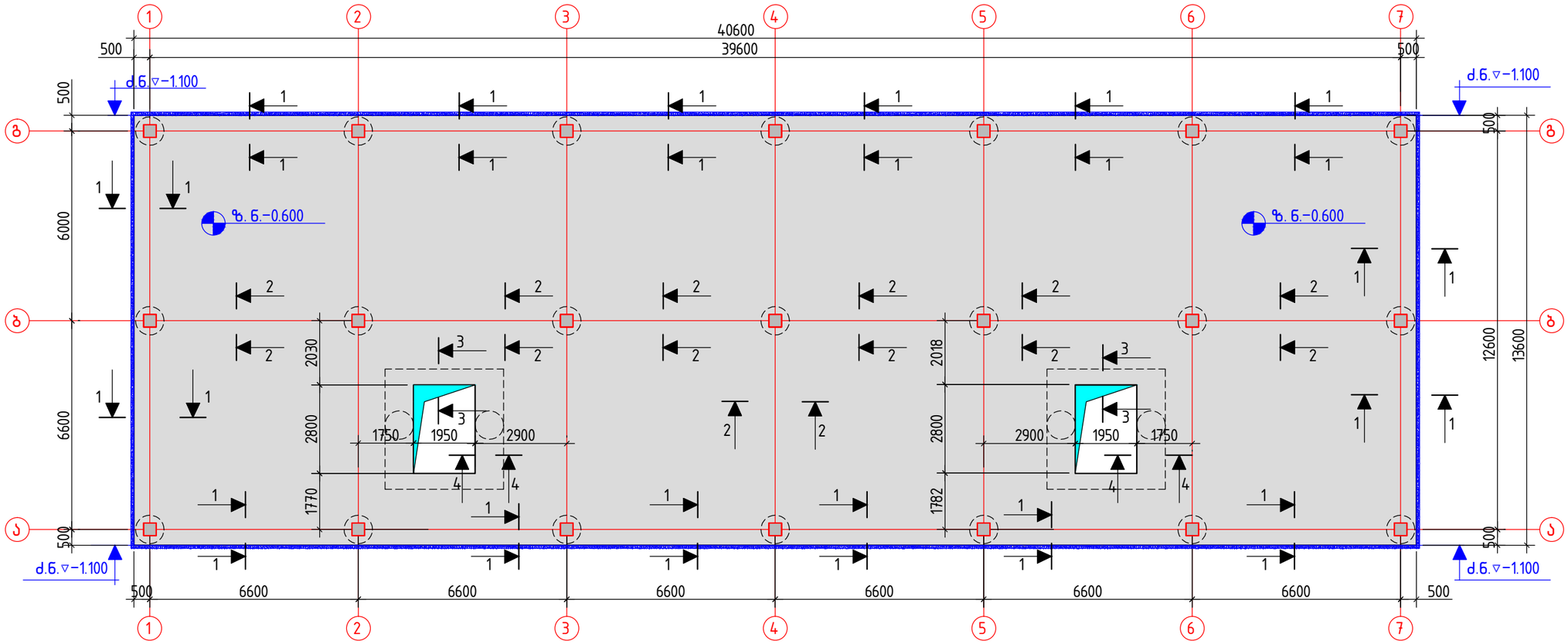

შენიშვნები:

1. ძირითადი შენიშვნები იხილეთ პროექტის განმარტებით ბარათში.
2. შენობის მიბმა ტერიტორიასთან იხ. პროექტის არქიტექტურულ ნაწილში. (ი. გენგებგმა ტოპოძირით) . პირობითი ნიშნული ±0.000 შეესაბამება აბსოლუტურ ნიშნულს 420.000 მ
3. საძირკვლის ფილის საყრდენებად მიღებულია ⌀900 მმ დიამეტრის ხიმინჯები, რომლებიც ჩაღრმავებულნი არიან ძირითად ქანებში არანაკლებ 1.0 მ სიღრმეზე. ნაკლებად გამოფიტული ძირითადი ქანების სიმტკიცის ზღვარი ერთღერძა კუმშვაზე ტოლია 50 კგძ/სმ²–სა.ამასთან ერთად როსტვერკებიანი ფილა ეყრდნობა შრეობრივად დატკეპნილ მდინარეულ ბალასტზე ან ტკეპნად გრუნტზე, რომელიც ასრულებს ასევე ქვედა ყალიბის როლს და ეწყობა ნაყარი გრუნტის ფენის მოხსნის შემდეგ ნახევრადმყარი კონსისტენციის ყავისფერ თიხოვან გრუნტზე საანგარიშო წინაღობით 2.5 კგძ/სმ². მდინარეული ბალასტის ფრაქციების ზომა არ უნდა აღემატებოდეს 60 მმ–ს, დასატკეპნი შრეების სისქე არ უნდა აღემატებოდეს 150 ... 200 მმ–ს. დატკეპნის კოეფიციენტი – k=0.95
4. ხიმინჯების ნახაზები იხ. ფ–ბი კ–2 ... კ–9
5. საძირკვლის ფილის საყალიბოკვეთები 1–1 ... 4–4 იხ. ფ. კ–11
6. საძირკვლის ფილის არმირების ნახაზები იხ. ფ–ბი კ–12 ... კ–15
7. საძირკვლის ფილაში ჩაისხას ბეტონი წყალშეუღწევადობის კლასით W6, რომელიც დამზადებული იქნება წიდაპორტლანდცემენტის და სულფატმედეგი ცემენტების გამოყენებით

მრავალბინიანი საცხოვრებელი სახლი.
მოსკოვის გამზირი № 13 (კორპუსი№ 10).
(კონსტრუქციული ნაწილი)

ნახაზის დასახელება:

როსტვერკებიანი საძირკვლის ფილის განლაგების სქემა გეგმაში: საყალიბო ნახაზი	მასშტაბი: 1:150

file		layout		ფორმ.	A3

შპს jei 5	მისამართი: ქ.თბილისი, მოსკოვის გამზირი № 13

თანამდებობა	გვარი	ხელმოწ.
დირექტორი		
პრ. კორდინატორი	ღ.ბუჩუკური	
არქიტექტორი	ს.ბერიშვილი	
კონსტრუქტორი	გ. ბარბაქაძე	

სტადია	თარიღი	ფურცლები	ფურცელი
მ.პ.	2021წ.	–	კ–10

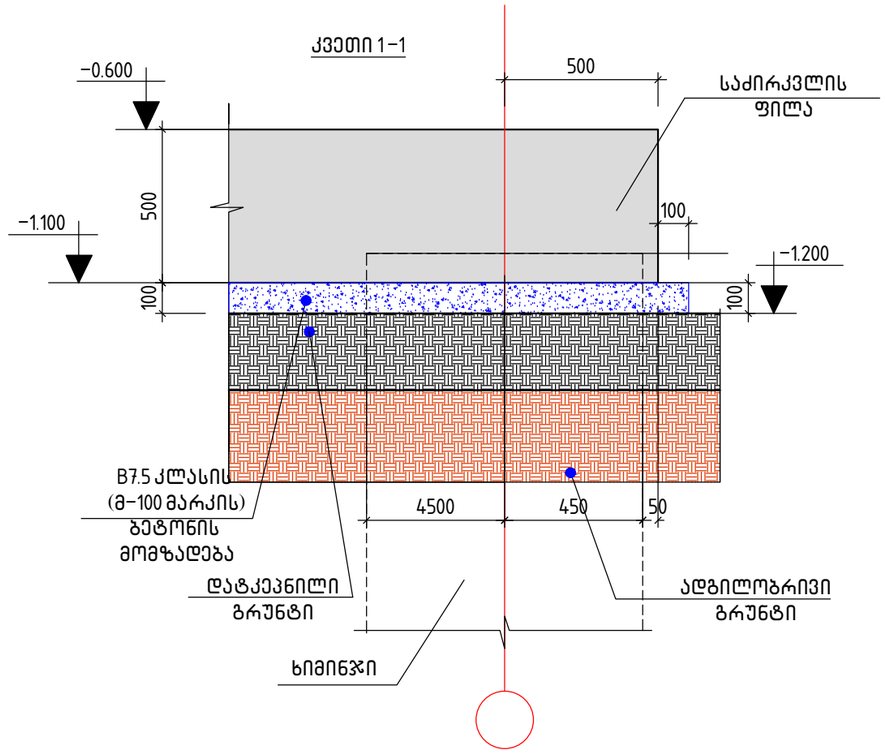

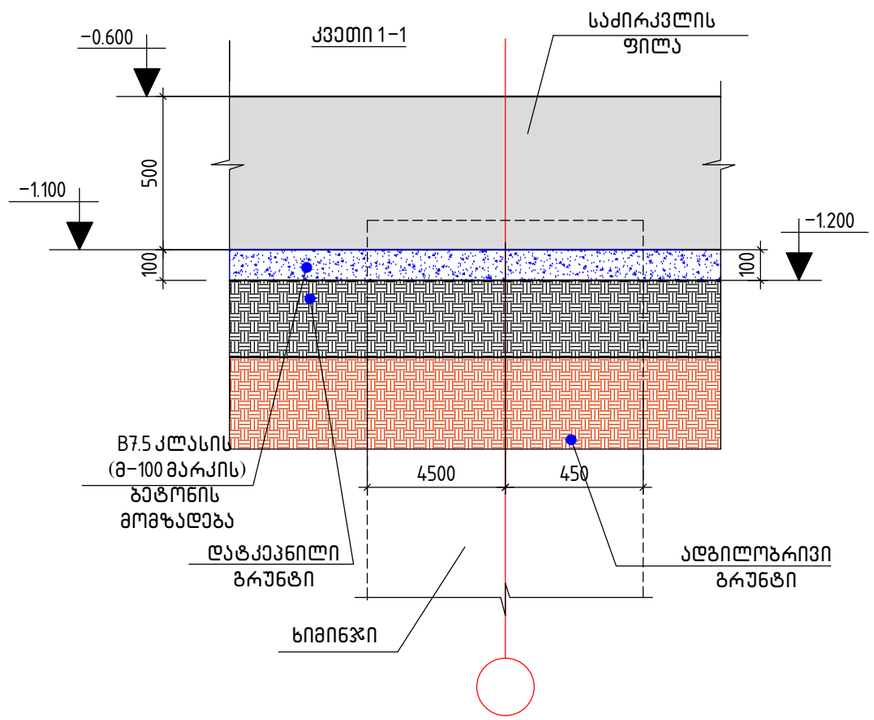

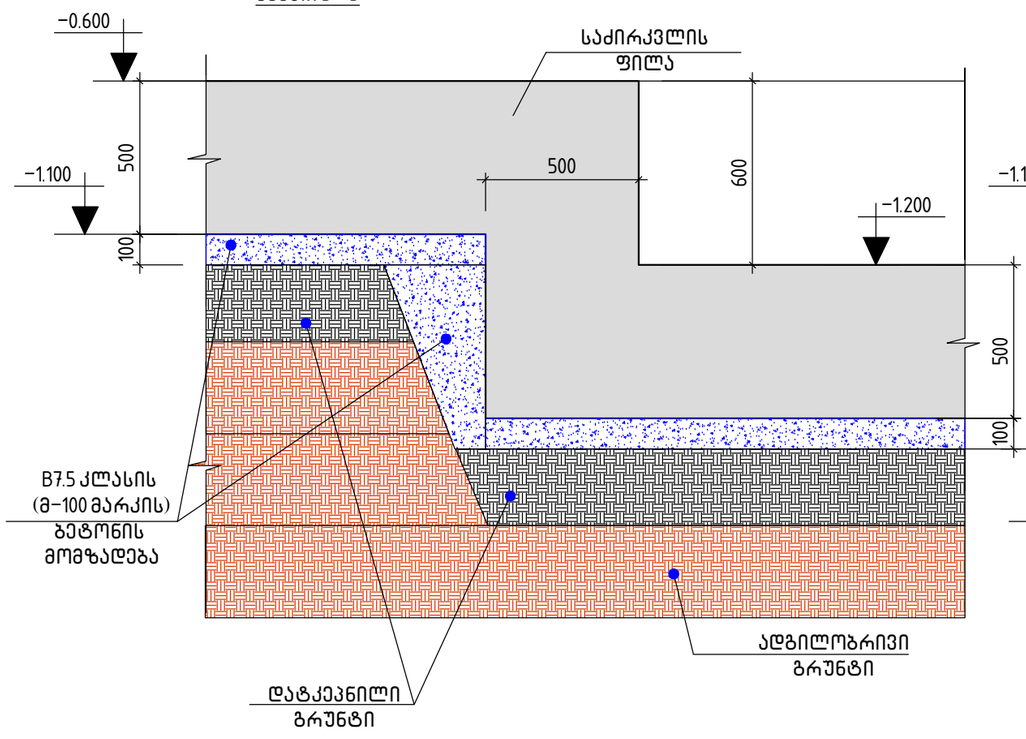

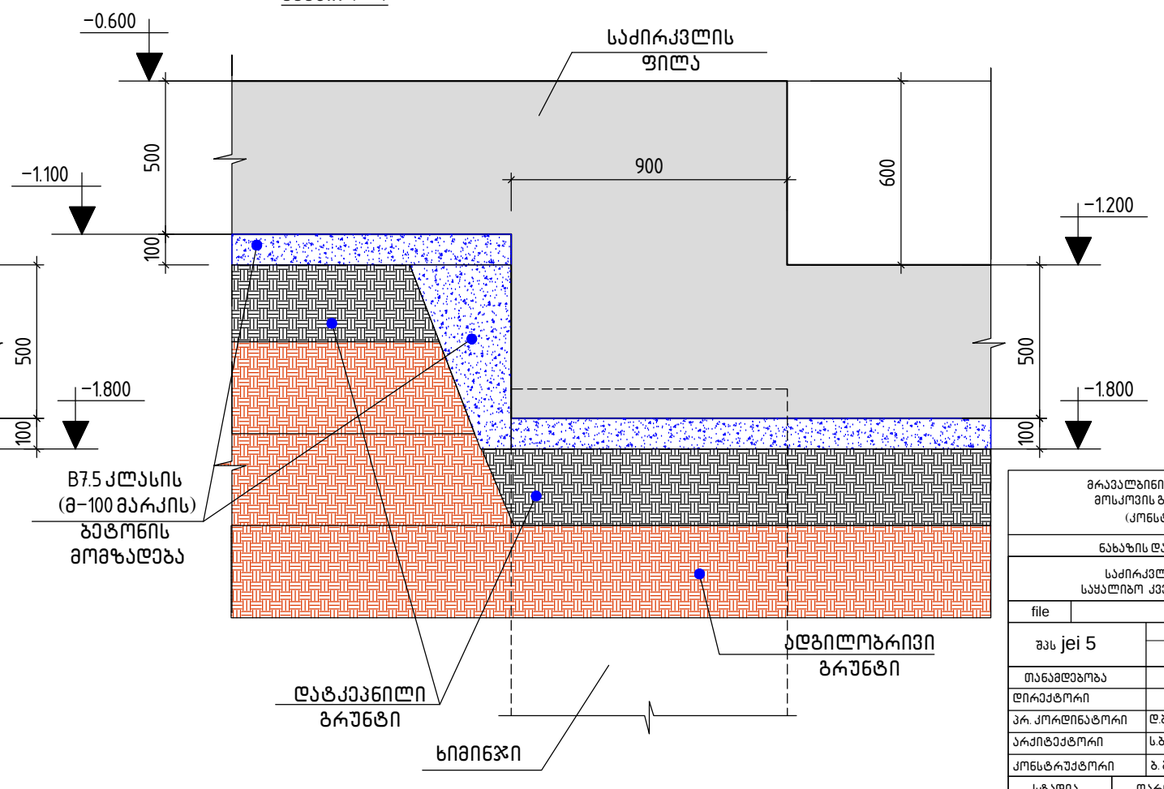

შენიშვნები:
1. ძირითადი შენიშვნები იხილეთ პროექტის განმარტებით ბარათში და ფ.კ–10.
6. კვეთების ადგილმდებარეობა გეგმაში იხ. ფ. კ–10

მრავალბინიანი საცხოვრებელი სახლი.
მოსკოვის გამზირი №13 (კორპუსი№10).
(კონსტრუქციული ნაწილი)

ნახაზის დასახელება:

საძირკვლის ფილის საყალიბო კვეთები 1–1... 4–4	მასშტაბი: 1:20
file	layout ფორმ. A3

შპს jei 5	მისამართი: ქ.თბილისი, მოსკოვის გამზირი №13		
თანამდებობა	გვარი	ხელმოწ.	
დირექტორი			
პრ. კორდინატორი	დ.ბუჩუკური		
არქიტექტორი	ს.ბერიშვილი		
კონსტრუქტორი	გ. ბარბაქაძე		

სტადია	თარიღი	ფურცლები	ფურცელი
მ.პ.	2021წ.	–	კ–11

საძირკვლის ფილის ქვედა და ზედა შრის ძირითადი არმატურების
განლაგების სქემა გეგმაში –0.600 მ ნ–ზე: მ. 1:150

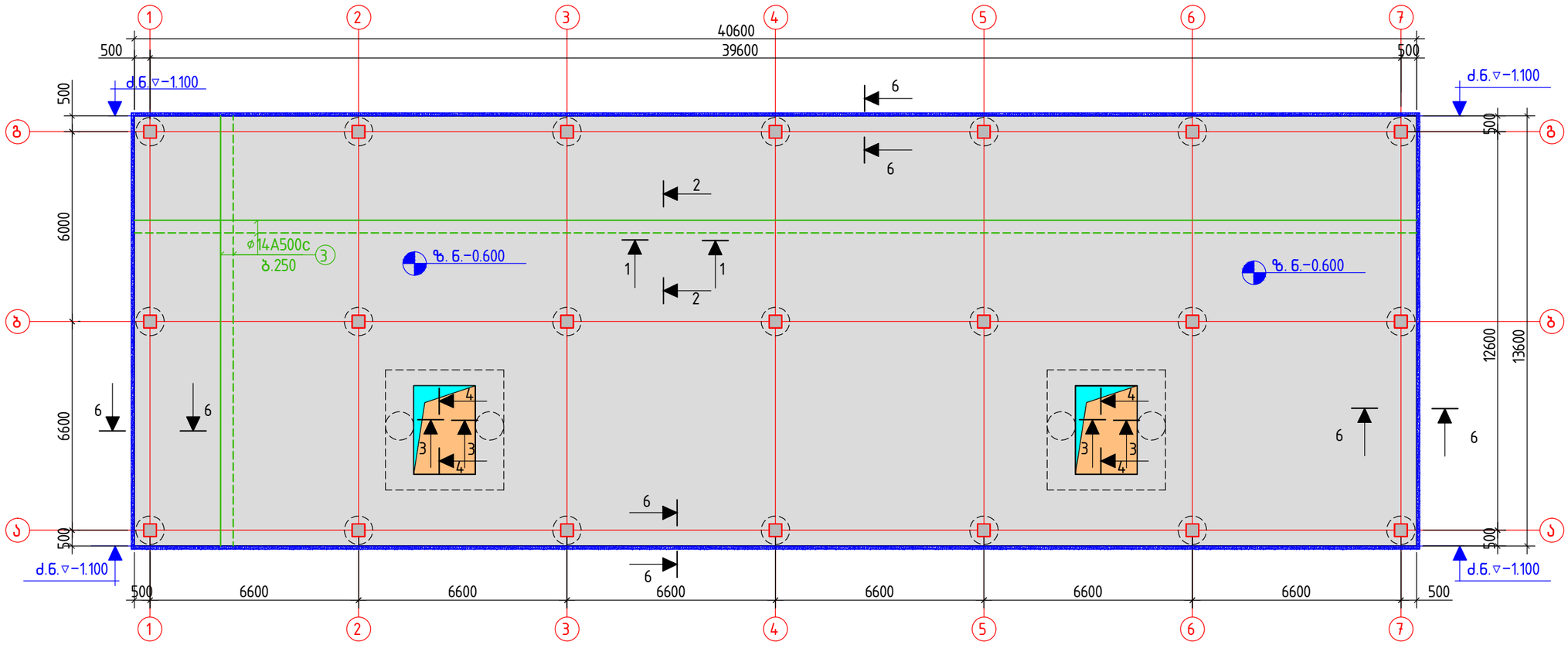

შენიშვნები:

1. ძირითადი შენიშვნები იხილეთ პროექტის განმარტებით ბარათში.
2. შენობის მიბმა ტერიტორიასთან იხ. პროექტის არქიტექტურულ ნაწილში. (ი. გენგეგმა ტოპოძირით) . პირობითი ნიშნული ±0.000 შეესაბამება აბსოლუტურ ნიშნულს 420.000 მ
3. საძირკვლის ფილის კვეთები 1–1... 6–6, მასალების სპეციფიკაცია და ამოკრება საძირკვლის ფილაზე იხ. ფ. კ–14
4. ფილის ქვედა შრის ძირითადი არმატურების გადაბა რეკომენდირებულია ღერძებთან . არმატურების გადაბმა განხორციელდეს ურთიერთგადადებით ℓ=(30... 35)ø max. მანძილზე ჭადრაკულად
5. საძირკვლისფილის არმირების მოწყობისას აუცილებელია გავითვალისწინოთ არმატურის ნაშვერები პირველი სართულის კოლონებისა და მონოლითური კედლებისათვის (იხ,ფ–ბი კ–18, კ–19, კ–55)
6. საძირკვლის ფილაში ჩაისხას ბეტონი წყალშეუღწევადობის კლასით W6, რომელიც დამზადებული იქნება წიდაპორტლანდცემენტის და სულფატმედეგი ცემენტების გამოყენებით

მრავალბინიანი სასტუმრებელი სახლი. მოსკოვის გამზირი № 13 (კორპუსი№ 10). (კონსტრუქციული ნაწილი)			
ნახაზის დასახელება:			
საძირკვლის ფილის ქვედა და ზედა შრის ძირითადი არმატურების განლაგების სქემა გეგმაში			მასშტაბი: 1:150
file		layout	ფორმ. A3
შას jei 5	მისამართი ქ.თბილისი, მოსკოვის გამზირი № 13		
თანამდებობა	გვარი		ხელმოწ.
დირექტორი			
პრ. კორდინატორი	დ.ბუჩუკური		
არქიტექტორი	ს.ბერიშვილი		
კონსტრუქტორი	ბ. ბარბაქაძე		
სტადია	თარიღი	ფურცლები	ფურცელი
მ.პ.	2021წ.	–	კ–12

საძირკვლის ფილის ქვედა და ზედა შრის დამატებითი არმატურების განლაგების სქემა გეგმაში გაძლიერებულ უბნებზე -0.600 მ ნ-ზე: მ. 1:150

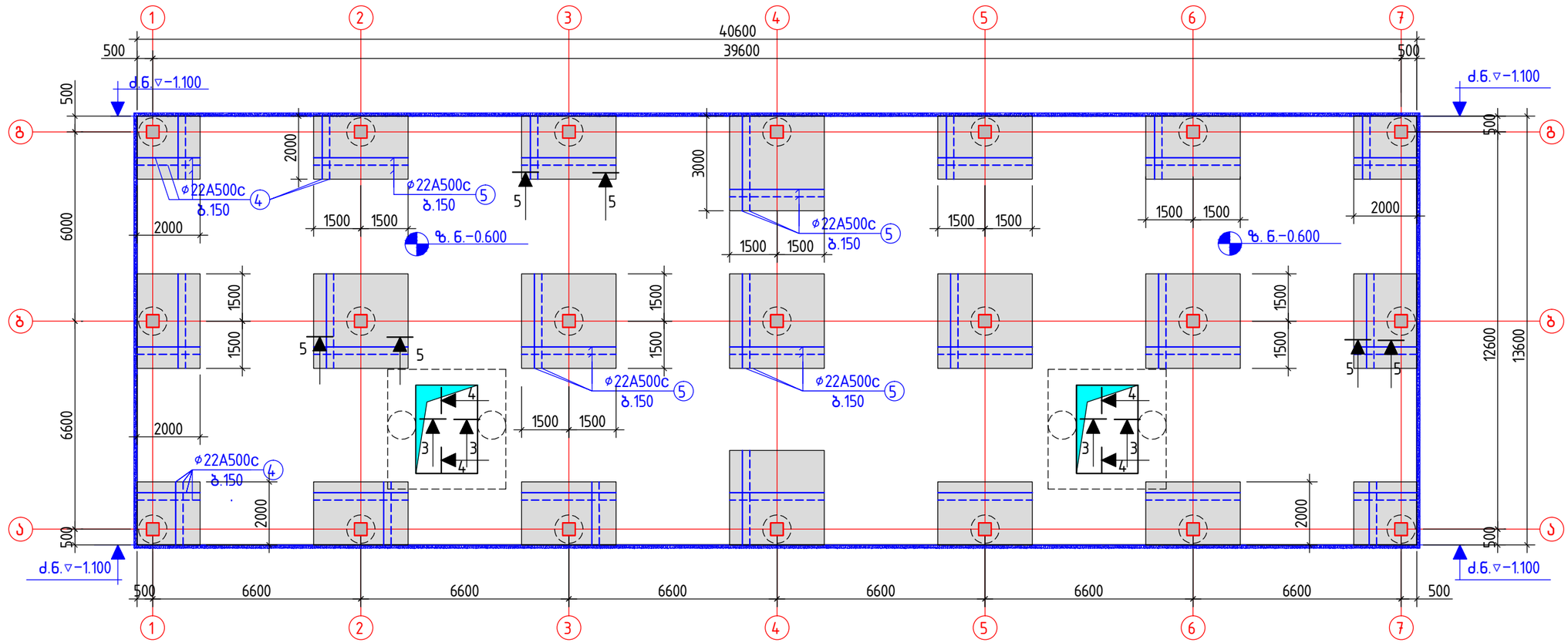

შენიშვნები:

1. ძირითადი შენიშვნები იხილეთ პროექტის განმარტებით ბარათში.
2. შენობის მიბმა ტერიტორიასთან იხ. პროექტის არქიტექტურულ ნაწილში. (ი. გენგებმა ტოპოძირით) . პირობითი ნიშნული ±0.000 შეესაბამება აბსოლუტურ ნიშნულს 420.000 მ
3. საძირკვლის ფილის კვეთები 1-1... 5-5, მასალების სპეციფიკაცია და ამოკრება საძირკვლის ფილაზე იხ. ფ. კ-14
4. ფილის ქვედა შრის ძირითადი არმატურების გადაბა რეკომენდირებულია ღერძებთან . არმატურების გადაბმა განხორციელდეს ურთიერთგადადებით ℓ=(30... 35)ø max. მანძილზე ჭადრაკულად
5. საძირკვლისფილის არმირების მოწყობისას აუცილებელია გავითვალისწინოთ არმატურის ნაშვერები პირველი სართულის კოლონებისა და მონოლითური კედლებისათვის (იხ, ფ-ბი კ-18, კ-19, კ-55)
6. საძირკვლის ფილაში ჩაისხას ბეტონი წყალშეუღწევადობის კლასით W6, რომელიც დამზადებული იქნება წიდაპორტლანდცემენტის და სულფატმედეგი ცემენტების გამოყენებით

მრავალბინიანი საცხოვრებელი სახლი. მოსკოვის გამზირი №13 (კორპუსი№10). (კონსტრუქციული ნაწილი)			
ნახაზის დასახელება:			
საძირკვლის ფილის ქვედა და ზედა შრის დამატებითი არმატურების განლაგების სქემა გეგმაში გაძლიერებულ უბნებზე			მასშტაბი: 1:150
file		layout	ფორმ. A3
შპს jei 5	მისამართი: კ.თბილისი, მოსკოვის გამზირი №13		
თანამდებობა	გვარი		ხელმოწ.
დირექტორი			
პრ. კონსტრუქტორი	დ.ბუჩუკური		
არქიტექტორი	ს.ბერიშვილი		
კონსტრუქტორი	ბ. ბარბაქაძე		
სტადია	თარიღი	ფურცლები	ფურცელი
მ.პ.	2021წ.	-	კ-13

კვეთი 1 – 1

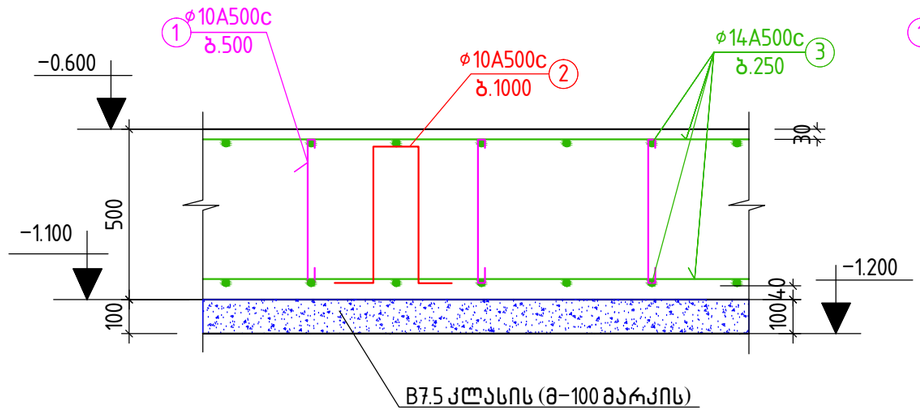

კვეთი 3 – 3

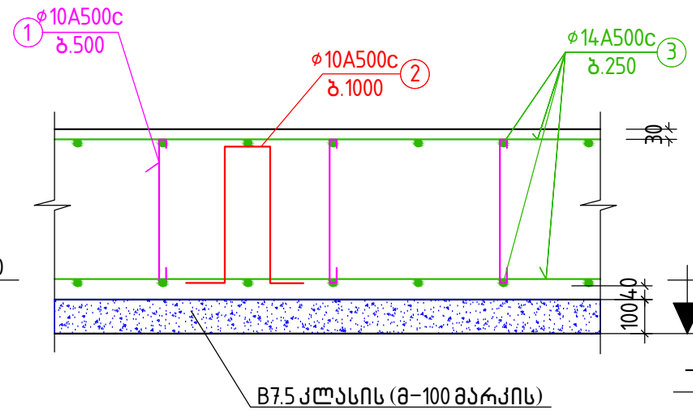

კვეთი 6 – 6

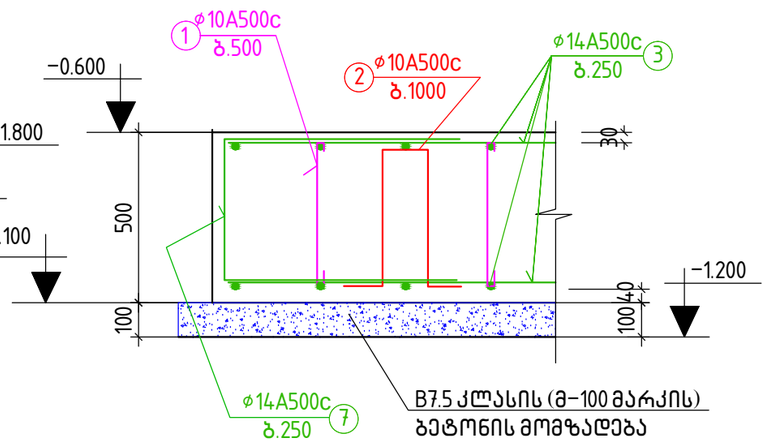

კვეთი 3 – 3

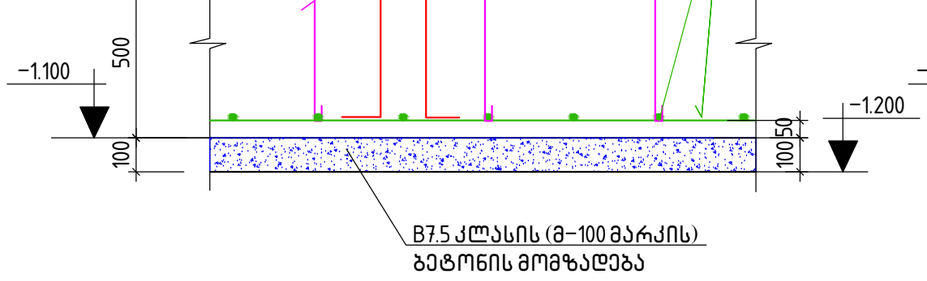

კვეთი 4 – 4

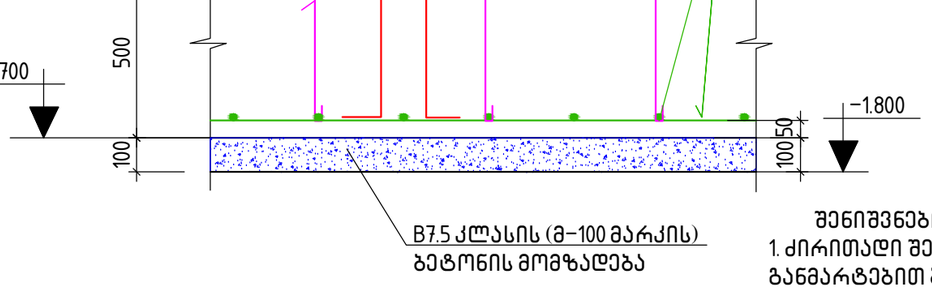

მასალების სპეციფიკაცია და ამოკრება საძირკვლის ფილაზე

კონსტ. დასახ–ელება	პოზ.№	არმატურის სპეციფიკაცია					არმატურის ამოკრება			ბეტ. მოც. მ³
		ესკიზი	ϕ, მმ.	L, მმ.	n, ც.	nxL მ.	ϕ, მმ.	Σ nxL,მ.	Q,კგ.	
საძირკვლის ფილა	1	80 440 80 / 200 120 120	10A500c	600	2200	1320	19A500c	1320	820	B7.5 ;V=60.0 B25 ;V=296.0
	2	200 120 120	10A500c	1200	500	600	10A500c	600	730	
	3	5000	14A500c	-	-	9400	14A500c	10000	12100	
	4	2000	22A500c	2000	464	928	22A500c	5700	17000	
	5	3000	22A500c	3000	840	2520				
	6	450	22A500c	450	5000	2250				
	7	400 550	14A500c	1500	400	600		ჯამი:	30650	

კვეთი 5 – 5

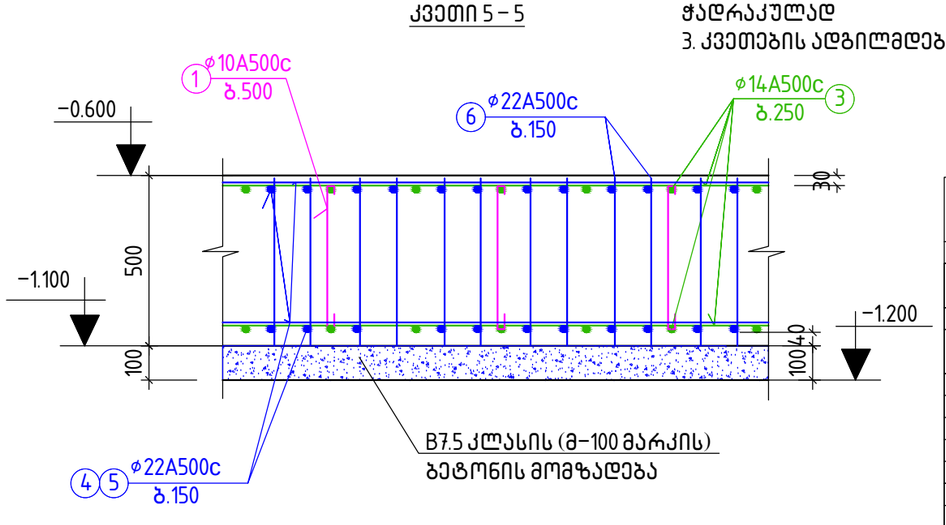

შენიშვნები:

1. ძირითადი შენიშვნები იხილეთ პროექტის განმარტებით ბარათში.
2. ფილის არმატურების გადაბმა განხორციელდეს ურთიერთგადადებით ℓ= 35ϕ max. მანძილზე ჭადრაკულად
3. კვეთების ადგილმდებარეობა გეგმაში იხ. ფ. კ–12

მრავალბინიანი საცხოვრებელი სახლი. მოსკოვის გამზირი №13 (კორპუსი№10). (კონსტრუქციული ნაწილი)			
ნახაზის დასახელება:			
საძირკვლის ფილის არმირების კვეთები 1–1 ... 6–6			მასშტაბი: 1:20
file		layout	ფორმ. A3
შპს jei 5	მისამართი: ქ.თბილისი, მოსკოვის გამზირი №13		
თანამდებობა	გვარი		ხელმოწ.
დირექტორი			
არ. კონსტრუქტორი	დ.ბუჩუკური		
არქიტექტორი	ს.ბერიშვილი		
კონსტრუქტორი	გ. ბარბაქაძე		
სტადია	თარიღი	ფურცლები	ფურცელი
მ.პ.	2021წ.	–	კ–14

ლიფტის ორმოების რიგელების განლაგების სქემა გეგმაში მე-"2" და "3" ღერძებს შორის: გეგმა; მ. 1:125

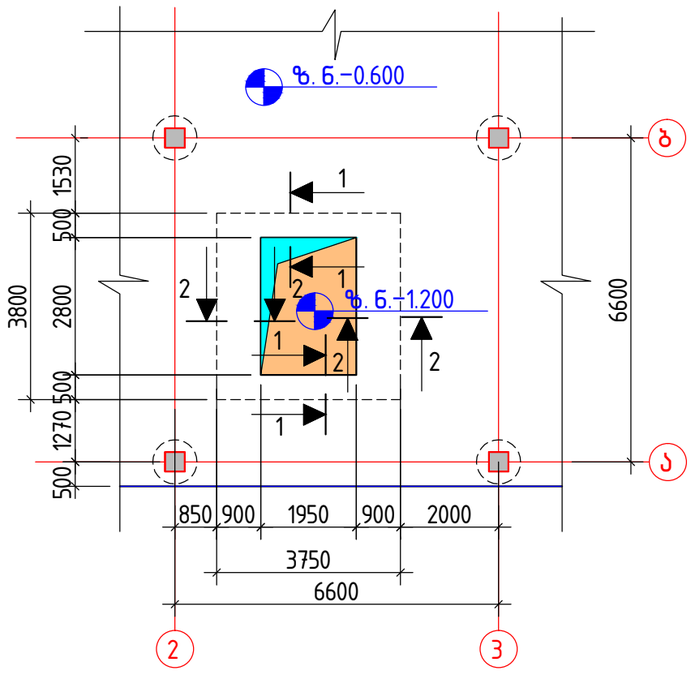

ლიფტის ორმოების რიგელების განლაგების სქემა გეგმაში მე-"5" და "6" ღერძებს შორის: გეგმა; მ. 1:125

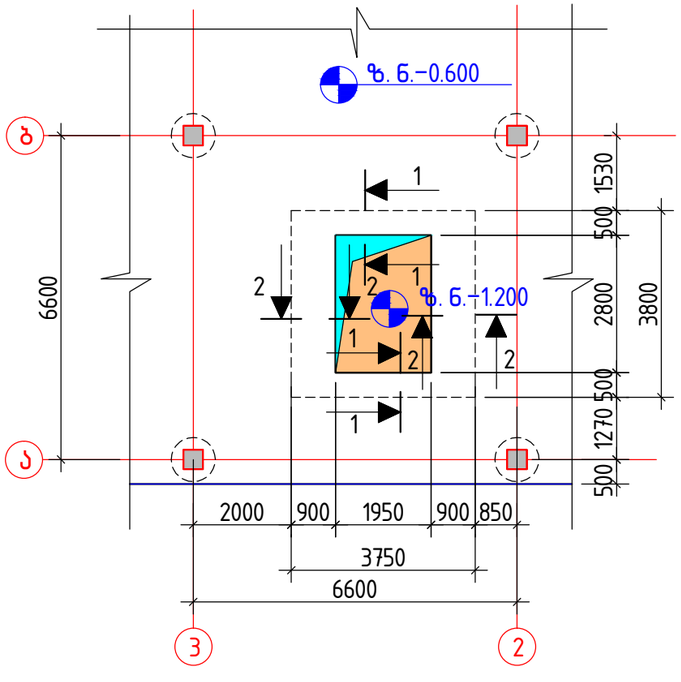

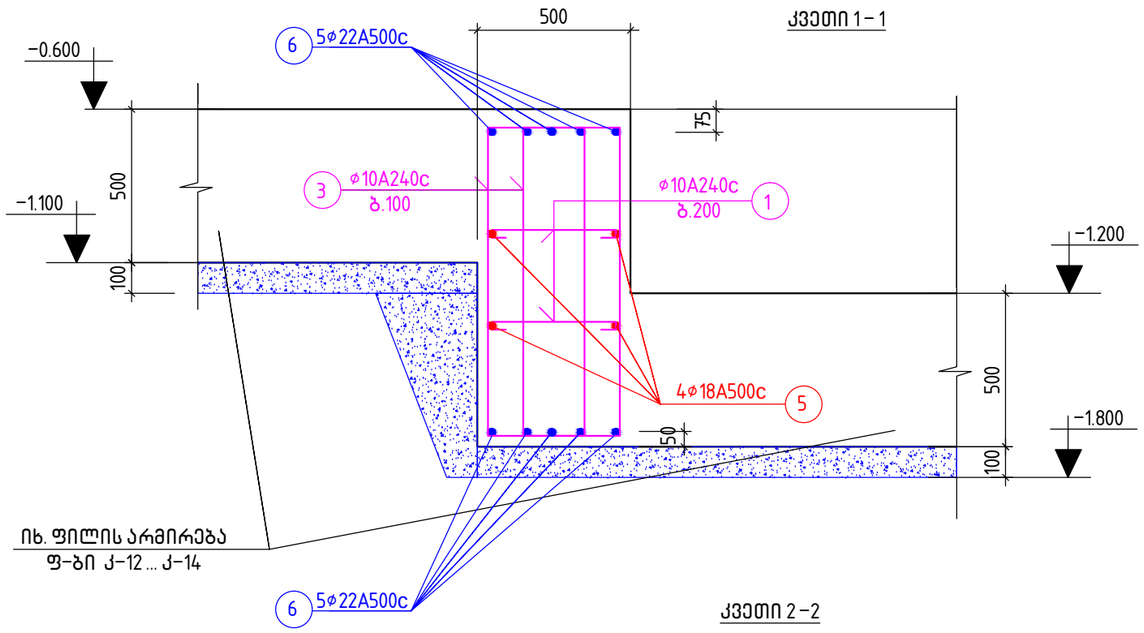

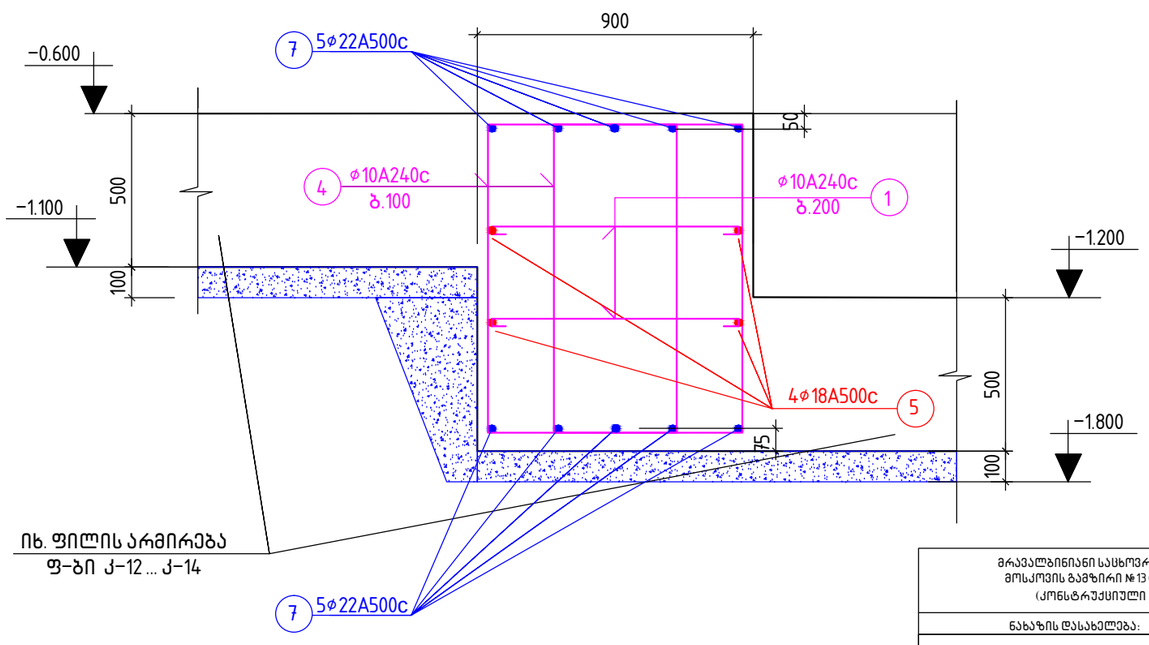

შენიშვნები:

1. ძირითადი შენიშვნები იხილეთ პროექტის განმარტებით ბარათში.
2. რიგელების არმირების კვეთები 3-3, 4-4, სპეციფიკაცია და მასალების ამოკრება ლიფტის ორმოს რიგელებზე იხილეთ ფ. კ-16

მრავალბინიანი საცხოვრებელი სახლი.
მოსკოვის გამზირი №13 (კორპუსი№10).
(კონსტრუქციული ნაწილი)

ნახაზის დასახელება:

ლიფტის ორმოს რიგელები: გეგმა; კვეთები 1-1, 2-2			მასშტაბი: 1:150
file		layout	ფორმ. A3
შპს jei 5	მისამართი: კ.თბილისი, მოსკოვის გამზირი №13		
თანამდებობა	გვარი		ხელმოწ.
დირექტორი			
პრ. კორდინატორი	დ.ბურჭულური		
არქიტექტორი	ს.ბერიშვილი		
კონსტრუქტორი	ბ. ბარბაქაძე		
სტადია	თარიღი	ფურცლები	ფურცელი
მ.პ.	2021წ.	-	კ-15

კვეთი 3–3

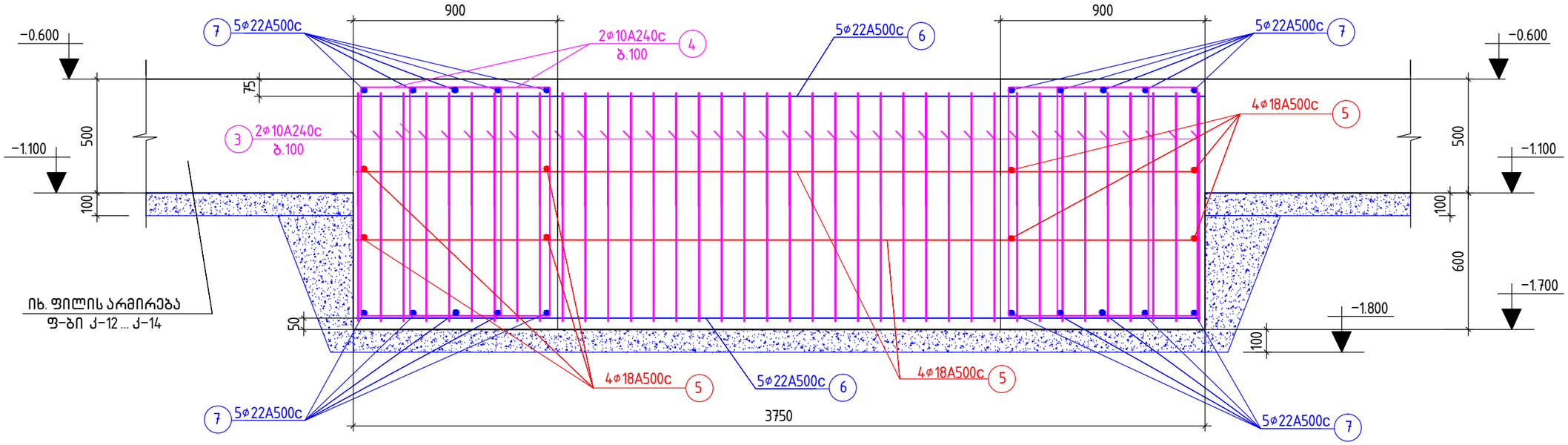

კვეთი 4 – 4

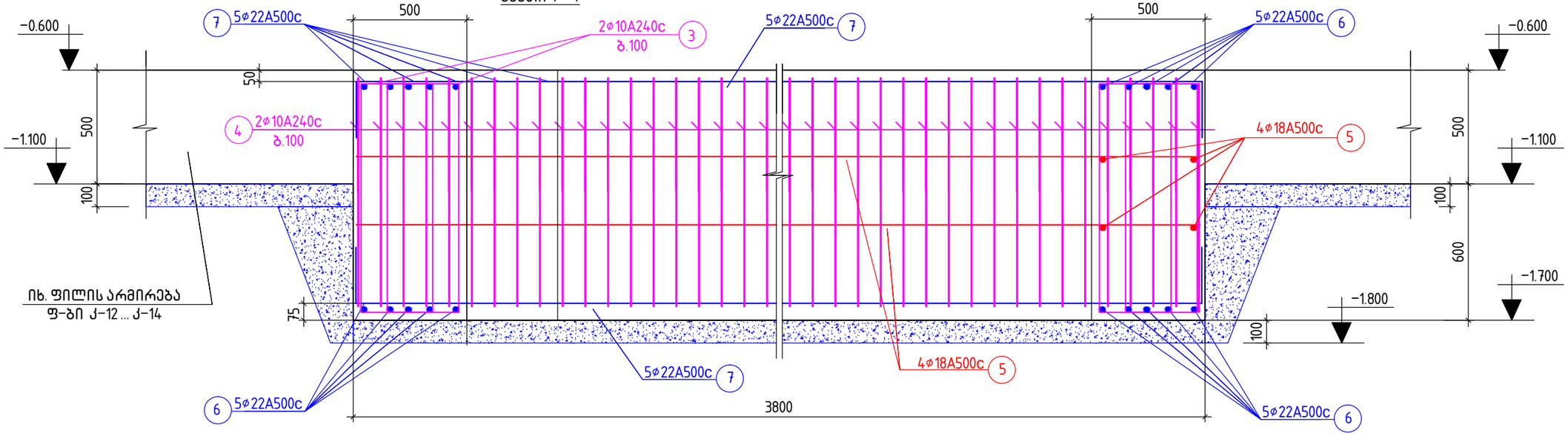

მასალების სპეციფიკაცია და ამოკრება ერთი სართულის რიგელებზე

კონსტ. დასახ-ელება	პოზ.№	არმატურის სპეციფიკაცია					არმატურის ამოკრება			ბეტ. მოც. მ³
		ესკიზი	ø, მმ.	L, მმ.	n, ც.	nxL მ.	ø, მმ.	Σ nxL,მ.	Q,კგ.	
ლიფტის ორმოს რიგელები −0.600 მ ნ–ზე	1	50 450 50	10A240c	550	160	88	10A240c	2350	1450	იხ.რ.ბ.ფილა
	2	50 850 50	10A240c	950	160	152	18A500c	120	240	
	3	350 1050 1150 1450	10A240c	3000	320	960	22A500c	330	990	
	4	650 1050 1150 150	10A240c	3600	320	1150				
	5	3700	18A500c	3700	32	120	ჯამი = 2680			
	6	3700	22A500c	3700	40	150				
	7	300 3700 300	22A500c	4500	40	180				

შენიშვნები:
1. ძირითადი შენიშვნები იხილეთ პროექტის განმარტებით ბარათში.
2. კვეთების ადგილმდებარეობა გეგმაში იხ. ფ. კ–15

მრავალბინიანი საცხოვრებელი სახლი. მოსკოვის გამზირი №13 (კორპუსი№10). (კონსტრუქციული ნაწილი)			
ნახაზის დასახელება:			
ლიფტის ორმოს რიგელები: კვეთები 3–3, 4–4; სპეციფიკაცია და მასალების ამოკრება			მასშტაბი: 1:20
file		layout	ფორმ. A3
შპს jei 5	მისამართი: ქ.თბილისი, მოსკოვის გამზირი №13		
თანამდებობა	გვარი		ხელმოწ.
დირექტორი			
პრ. კორდინატორი	დ.ბუჩუკური		
არქიტექტორი	ს.ბერიშვილი		
კონსტრუქტორი	ბ. ბარბაქაძე		
სტადია	თარიღი	ფურცლები	ფურცელი
მ.პ.	2021წ.	–	კ–16

იატაკის ფილა –0.100 მ ნ–ზე მ. 1:150

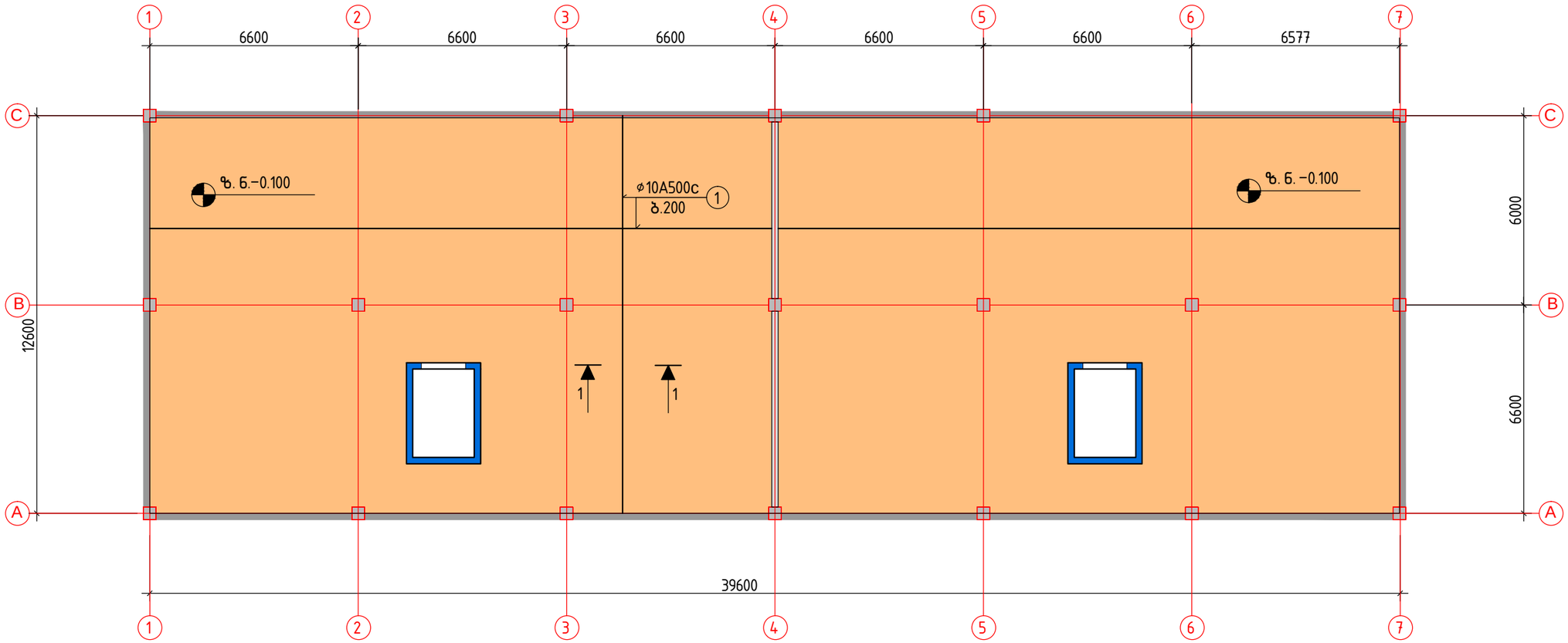

შენიშვნები:

1. ძირითადი შენიშვნები იხილეთ პროექტის განმარტებით ბარათში.
2. შენობის მიბმა ტერიტორიასთან იხ. პროექტის არქიტექტურულ ნაწილში. (ი. გენგებგმა ტოპოძირით) . პირობითი ნიშნული ±0.000 შეესაბამება აბსოლუტურ ნიშნულს 420.000 მ
3. იატაკის ფილაში ჩაისხას ბეტონი წყალშეუღწევადობის კლასით W6, რომელიც დამზადებული იქნება წიდაპორტლანდცემენტის და სულფატმედეგი ცემენტების გამოყენებით

ელემენტის დასახელება	პოზიციის №	არმატურის სპეციფიკაცია					არმატურის ამოკრება			ბეტ.მოც მ³
		ესკიზი	ø, მმ.	L, მმ.	n, ცალი	nxL მ.	D, მმ.	Σ nxL,მ.	Q, კგ.	
იატაკის ფილა –0.100 მ ნ–ზე	1	ადგ. დაჭრით	10A500c	–	–	5000	10A500c	5000	3100	B25;V=49.0
							ბალასტ= 210.0 მ³			

კვეთი 1–1

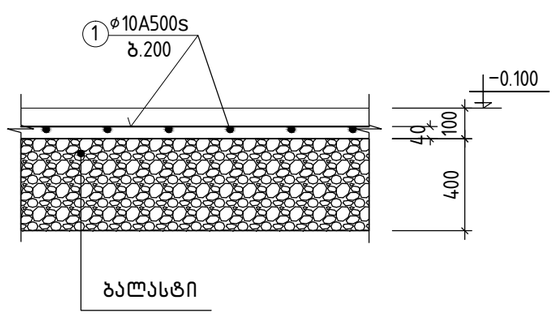

მრავალბინიანი საცხოვრებელი სახლი. მოსკოვის გამზირი № 13 (კორპუსი № 10). (კონსტრუქციული ნაწილი)

ნახაზის დასახელება:

იატაკის ფილა –0.100 მ ნ–ზე

მასშტაბი: 1:150

file | layout | ფორმ. A3

შპს jei 5

მისამართი: ქ.თბილისი, მოსკოვის გამზირი № 13

თანამდებობა	გვარი	ხელმოწ.
დირექტორი		
პრ. კორდინატორი	დ.ბურჯუქარი	
არქიტექტორი	ს.ბერიშვილი	
კონსტრუქტორი	ბ. ბარბაქაძე	

სტადია	თარიღი	ფურცლები	ფურცელი
მ.პ.	2021წ.	–	კ–17

მონოლითური კედლების და კოლონების განლაგების სქემა გეგმაში

−0.600 მ ნ-ზე მ. 1:150

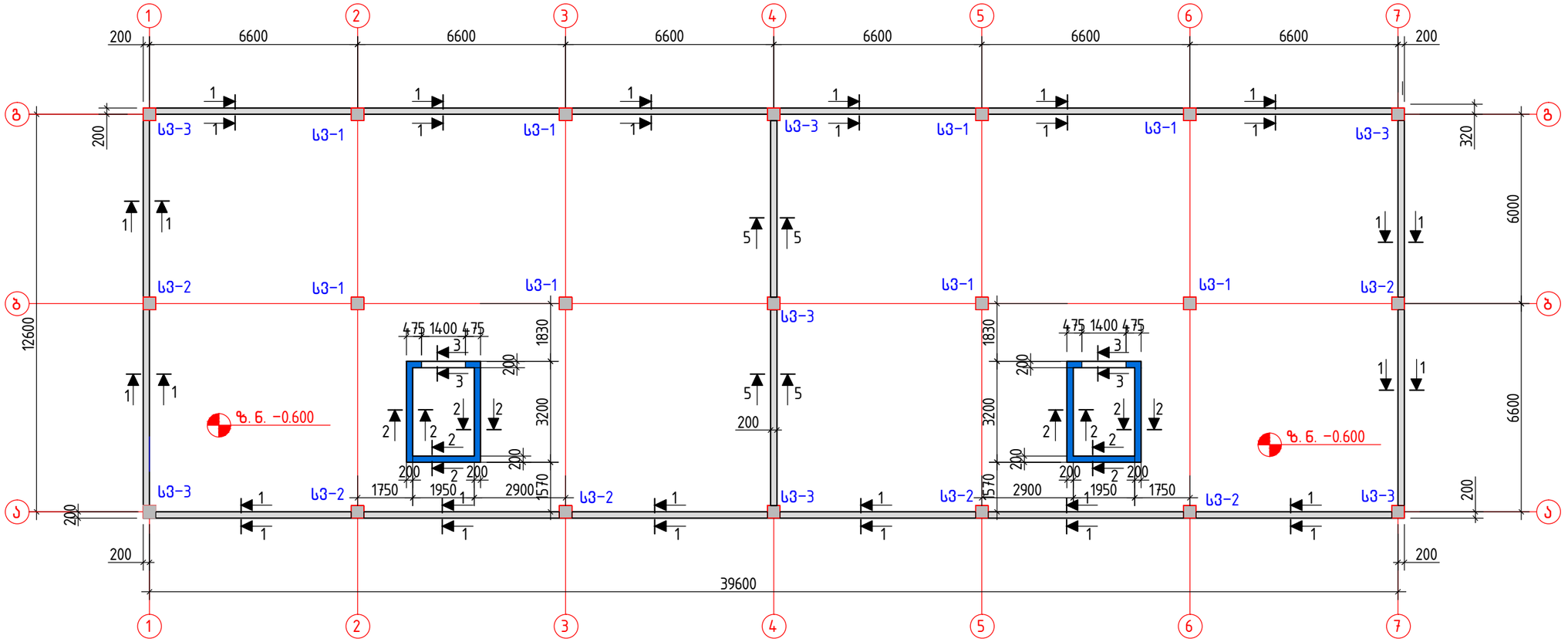

მასალების სპეციფიკაცია და ამოკრება ერთი სართულის კედლებზე

ელემენტის დასახელება	პოზ.№	არმატურის სპეციფიკაცია ესკიზი	∅, მმ.	L, მმ.	n, ცალი	nxL მ.	არმატურის ამოკრება D, მმ.	Σ nxL,მ.	Q, კგ.	ბეტ.მოც მ³
მონოლითური კედლები −0.600 მ ნ-ზე	1	150	8A500c	250	2300	575	8A500c	575	230	B30; V=35.3
	2	ადგ.დაჭრით	10A500c	–	–	2140	10A500c	5804	3588	
	3	4500	10A500c	4500	460	2070	18A500c	116	232	
	4	150 675	10A500c	1500	1000	1500		ჯამი:	4050	
	5	150 1650	10A500c	1800	52	94				
	6	150 2300 150	18A500c	2400	8	20				
	7	5000	18A500c	6000	16	96				

შენიშვნები:

1. ძირითადი შენიშვნები იხილეთ პროექტის განმარტებით ბარათში.
2. შენობის მიბმა ტერიტორიასთან იხ. პროექტის არქიტექტურულ ნაწილში. (ი. გენგეგმა ტოპოძირით) . პირობითი ნიშნული ±0.000 შეესაბამება აბსოლუტურ ნიშნულს 420.000 მ

3. კედლის კვეთები 1–1 5–5 იხ. ფ. კ–19
4. კოლონები სვ–1... სვ–3 იხ. ფ. კ–55 ... კ–59
5. მონოლითური კედლების და საძირკვლის ფილის გრუნტთან შეხების გარე ზედაპირზე შესრულდეს ჰიდროიზოლაცია
6. გარე კედლებში ჩაისხას ბეტონი წყალშეუღწევადობის კლასით W6, რომელიც დამზადებული იქნება წიდაპორტლანდცემენტის და სულფატმედეგი ცემენტების გამოყენებით

მრავალბინიანი საცხოვრებელი სახლი. მოსკოვის გამზირი № 13 (კორპუსი № 10). (კონსტრუქციული ნაწილი)

ნახაზის დასახელება: მონოლითური კედლების განლაგების სქემა გეგმაში −0.600 მ ნ-ზე			მასშტაბი: 1:150
file		layout	ფორმ. A3
შპს jei 5	მისამართი: ქ.თბილისი, მოსკოვის გამზირი № 13		
თანამდებობა	გვარი		ხელმოწ.
დირექტორი			
პრ. კონსტრუქტორი	დ.ბუჩუკური		
არქიტექტორი	ს.ბერიშვილი		
კონსტრუქტორი	ბ. ბარბაქაძე		

სტადია	თარიღი	ფურცლები	ფურცელი
მ.პ.	2021წ.	–	კ–18

კვეთი 1–1

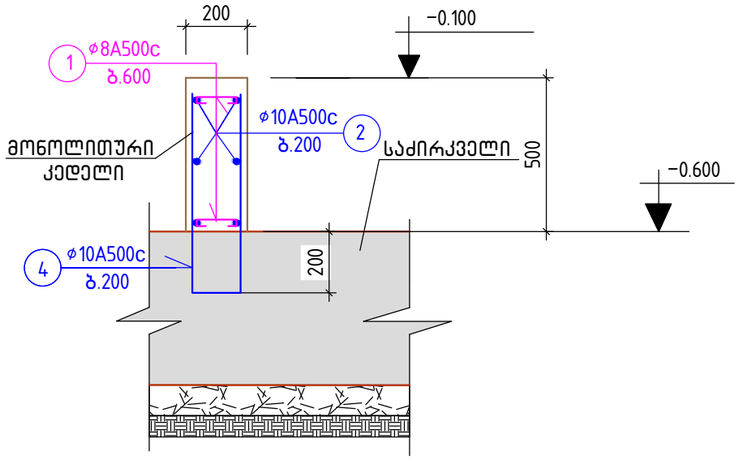

კვეთი 2–2

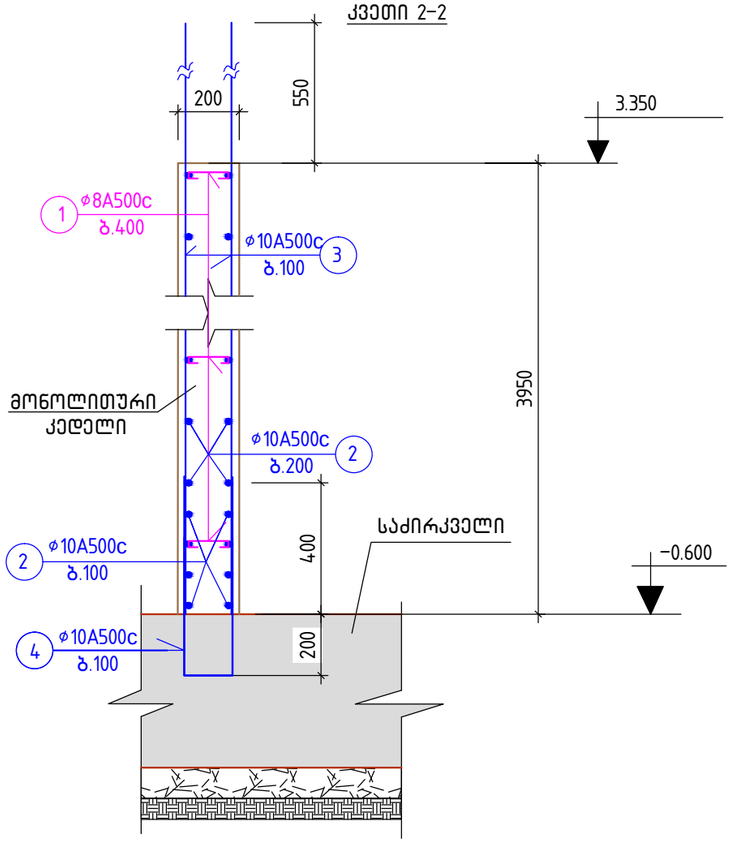

კვეთი 3–3

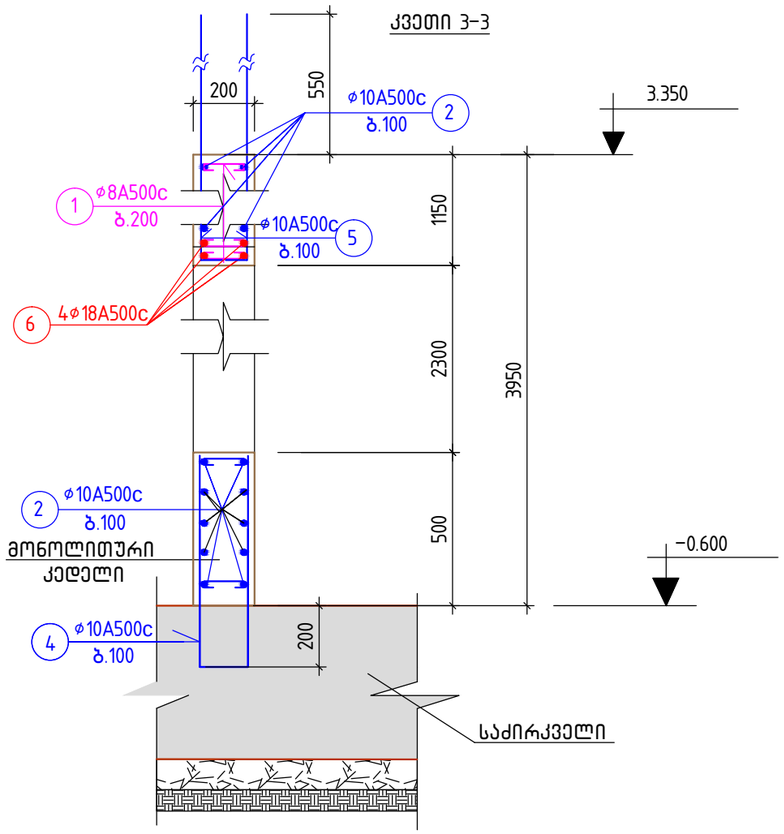

კვეთი 5–5

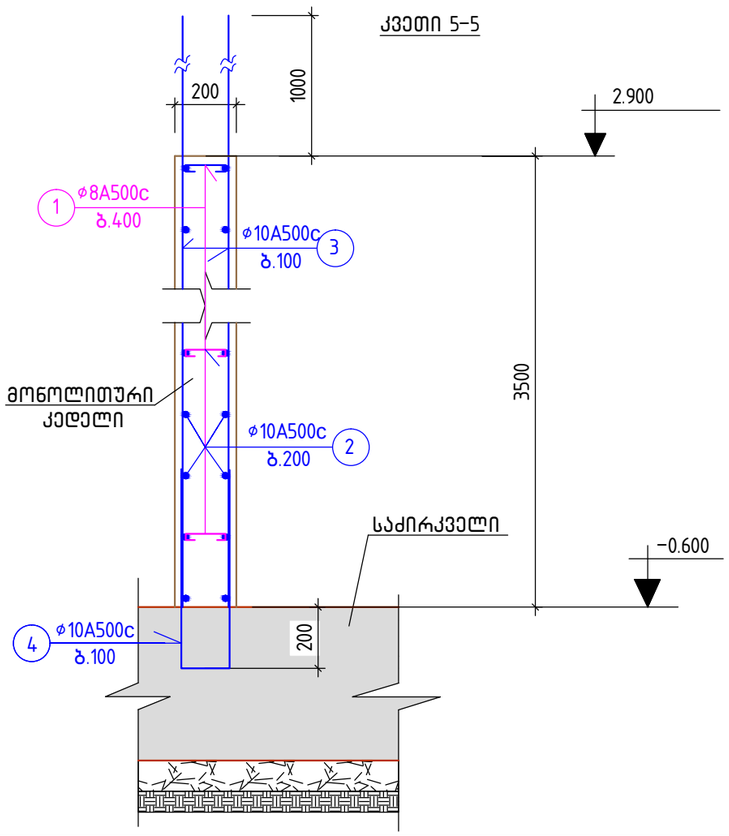

კვეთი 4–4
(კარის ღიობებთან)

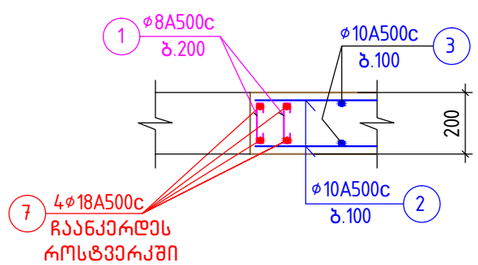

შენიშვნები:

1. ძირითადი შენიშვნები იხილეთ პროექტის განმარტებით ბარათში.
2. კვეთის ადგილმდებარეობა გეგმაში იხ. ფ. კ–18
3. სპეციფიკაცია და მასალების ამოკრება მონოლითურ კედლებზე იხ. ფ. კ–18

მრავალბინიანი საცხოვრებელი სახლი.
მოსკოვის გამზირი № 13 (კორპუსი № 10).
(კონსტრუქციული ნაწილი)

ნახაზის დასახელება:

პირველი სართულის მონოლითური კედლების კვეთები 1–1 ... 5–5	მასშტაბი: 1:22.5
file	layout ფორმ. A3

შპს jei 5	მისამართი: ქ.თბილისი, მოსკოვის გამზირი № 13

თანამდებობა	გვარი	ხელმოწ.
დირექტორი		
პრ. კორდინატორი	დ.ბურჯუაური	
არქიტექტორი	ს.ბერიშვილი	
კონსტრუქტორი	ბ. ბარბაქაძე	

სტადია	თარიღი	ფურცლები	ფურცელი
მ.პ.	2021წ.	–	კ–19

მონოლითური კედლების განლაგების სქემა გეგმაში

3.500, 6.600 და 9.700 მ ნ-ებზე მ. 1:150

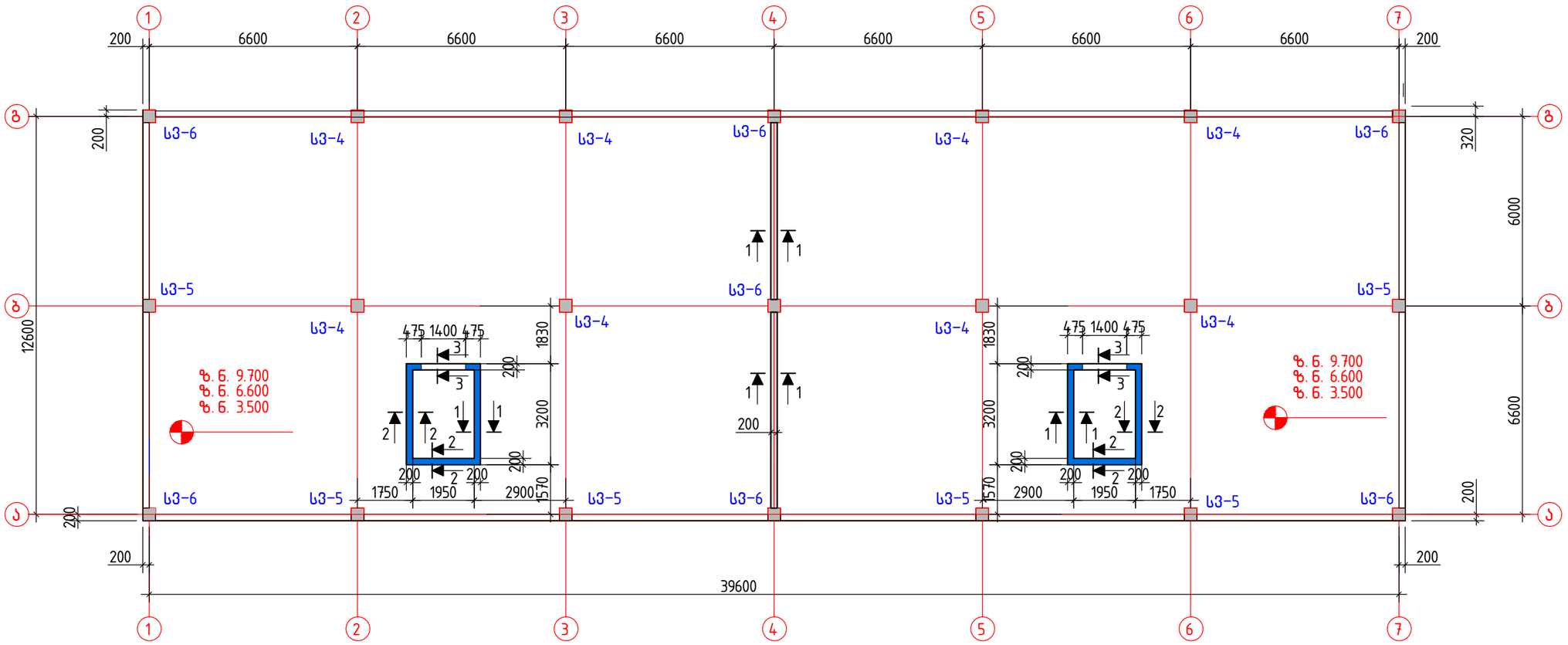

მასალების სპეციფიკაცია და ამოკრება ერთი სართულის კედლებზე

ელემენტის დასახელება	პოზ.№	არმატურის სპეციფიკაცია					არმატურის ამოკრება			ბეტ.მოც მ³
		ესკიზი	⌀, მმ.	L, მმ.	n, ცალი	nxL მ.	D, მმ.	Σ nxL,მ.	Q, კგ.	
მონოლითური კედლები 3.50 ... 9.700 მ ნ-ზე	1	150	A500c	250	800	200	A500c	200	80	B30; V=18.0
	2	ადგილზე	A500c	–	–	1124	A500c	2250	1396	
	3	3500	A500c	3500	300	1050	A500c	42	84	
	4	1200	A500c	1350	56	76		ჯამი:	1560	
	5	2300	A500c	2500	4	10				
	6	4000	A500c	4000	8	32				

შენიშვნები:

1. ძირითადი შენიშვნები იხილეთ პროექტის განმარტებით ბარათში.
2. შენობის მიბმა ტერიტორიასთან იხ. პროექტის არქიტექტურულ ნაწილში. (ი. გენგებეგმა ტოპოძირით) . პირობითი ნიშნული ±0.000 შეესაბამება აბსოლუტურ ნიშნულს 420.000 მ

3. კედლის კვეთები 1-1 4-4 იხ. ფ. კ-23
4. კოლონები იხ. ფ. კ-55 ... კ-59

მრავალბინიანი საცხოვრებელი სახლი. მოსკოვის გამზირი №13 (კორპუსი№10). (კონსტრუქციული ნაწილი)			
ნახაზის დასახელება:			
მონოლითური კედლების განლაგების სქემა გეგმაში 3.500, 6.600 და 9.700 მ ნ-ზე			მასშტაბი: 1:150
file		layout	ფორმ. A3
შპს jei 5	მისამართი: ქ.თბილისი, მოსკოვის გამზირი №13		
თანამდებობა	გვარი		ხელმოწ.
დირექტორი			
პრ. კორდინატორი	დ.ბუჩუკური		
არქიტექტორი	ს.ბერიშვილი		
კონსტრუქტორი	ბ. ბარბაქაძე		
სტადია	თარიღი	ფურცლები	ფურცელი
მ.პ.	2021წ.	–	კ-20

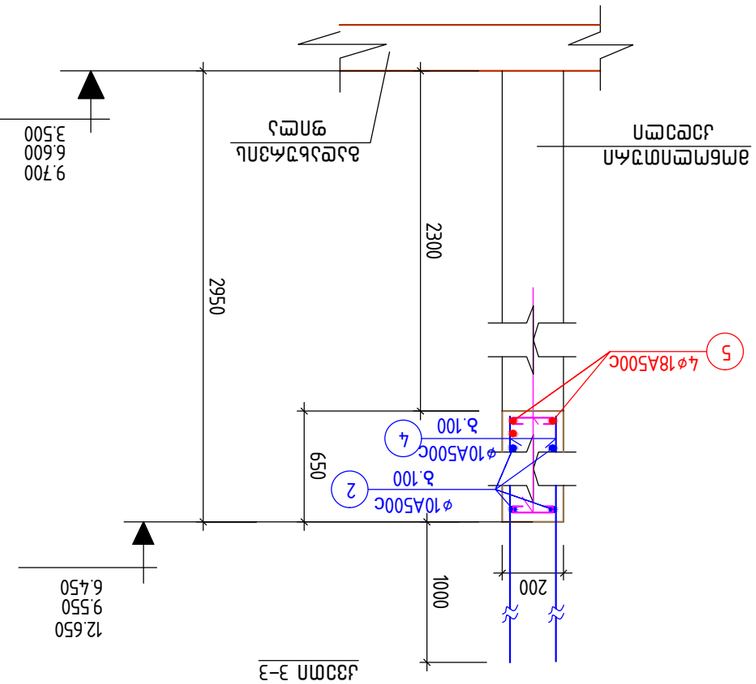

J33ΟΠ 3–3

J33ΟΠ 4–4
(ΟΠΟΦΘΠΙ ΔΔΑΙΙ ΟΠΙΦΘΙΙ)

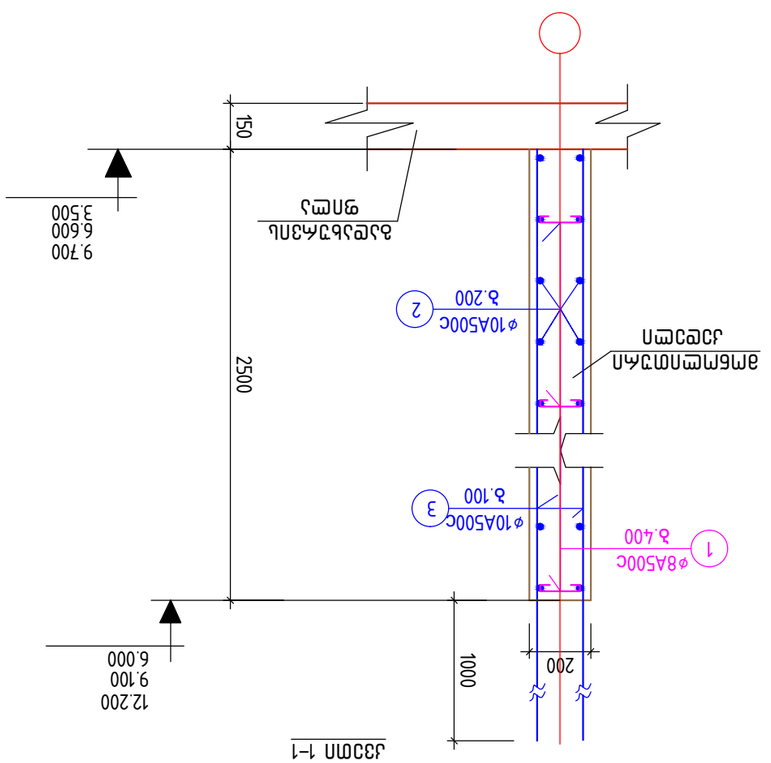

J33ΟΠ 1–1

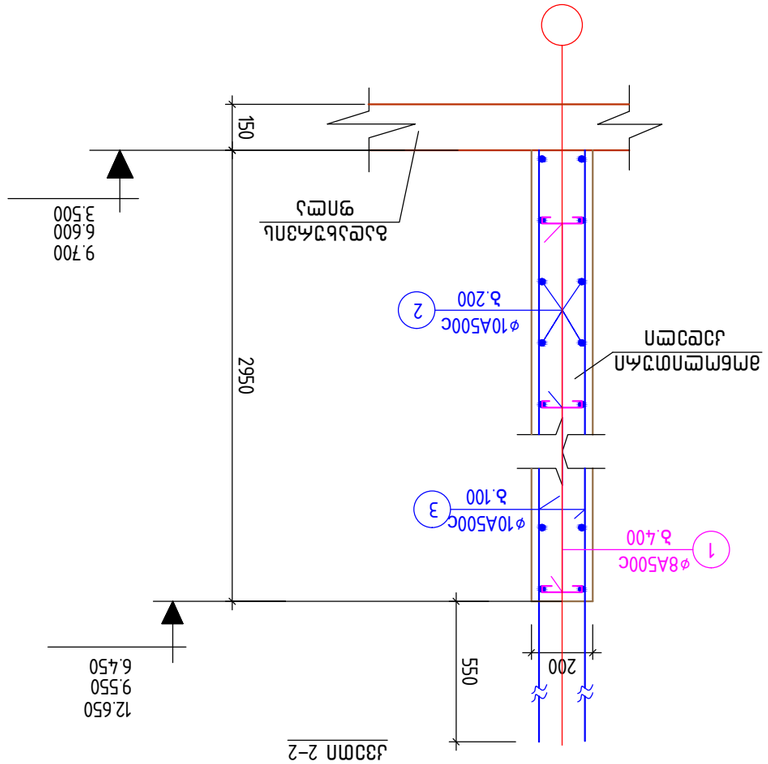

J33ΟΠ 2–2

ΘΠΟΦΘΠΙ ΔΔΑΙΙ ΟΠΙΦΘΙΙ

მონოლითური კედლების განლაგების სქემა გეგმაში

12.800, 15.900, 19.000 და 22.100 მ ნ-ზე მ. 1:150

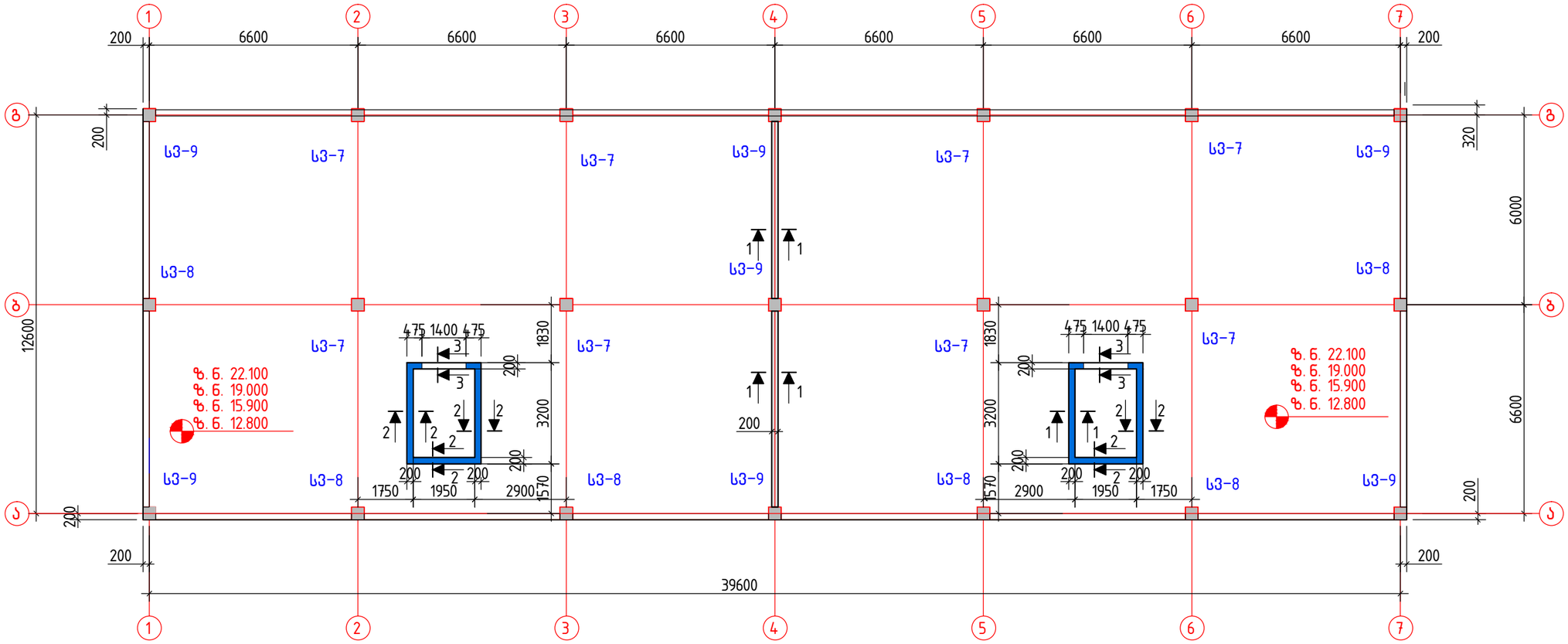

მასალების სპეციფიკაცია და ამოკრება ერთი სართულის კედლებზე

ელემენტის დასახელება	პოზ.№	არმატურის სპეციფიკაცია					არმატურის ამოკრება			ბეტ.მოც მ³
		ესკიზი	ფ, მმ.	L, მმ.	n, ცალი	nxL მ.	D, მმ.	Σ nxL,მ.	Q, კგ.	
მონოლითური კედლები 12.800 ... 22.100 მ ნ-ზე	1	50 150	8A500c	250	800	200	8A500c	200	80	B22.5; V=18.0
	2	ადგ.დაჭრით	8A500c	–	–	1124	8A500c	3300	2042	
	3	3500	8A500c	3500	600	2100	18A500c	84	168	
	4	150 1200	8A500c	1350	56	76		ჯამი:	2290	
	5	150 2300 150	18A500c	2500	8	20				
	6	4000	18A500c	4000	16	64				

შენიშვნები:

1. ძირითადი შენიშვნები იხილეთ პროექტის განმარტებით ბარათში.
2. შენობის მიბმა ტერიტორიასთან იხ. პროექტის არქიტექტურულ ნაწილში. (ი. ბენგებმა ტოპოძირით) . პირობითი ნიშნული ±0.000 შეესაბამება აბსოლუტურ ნიშნულს 420.000 მ
3. კედლის კვეთები 1-1 4-4 იხ. ფ. კ-21
4. კოლონები იხ. ფ. კ-55 ... კ-59

მრავალბინიანი საცხოვრებელი სახლი. მოსკოვის გამზირი № 13 (კორპუსი№ 10). (კონსტრუქციული ნაწილი)			
ნახაზის დასახელება:			
მონოლითური კედლების განლაგების სქემა გეგმაში 12.800 ... 22.100 მ ნ-ზე			მასშტაბი: 1:150
file		layout	ფორმ. A3
შპს jei 5		მისამართი: ქ.თბილისი, მოსკოვის გამზირი № 13	
თანამდებობა	გვარი		ხელმოწ.
დირექტორი			
პრ. კორდინატორი	დ.ბუჩუკური		
არქიტექტორი	ს.ბერიშვილი		
კონსტრუქტორი	ბ. ბარბაქაძე		
სტადია	თარიღი	ფურცლები	ფურცელი
მ.პ.	2021წ.	–	კ-22

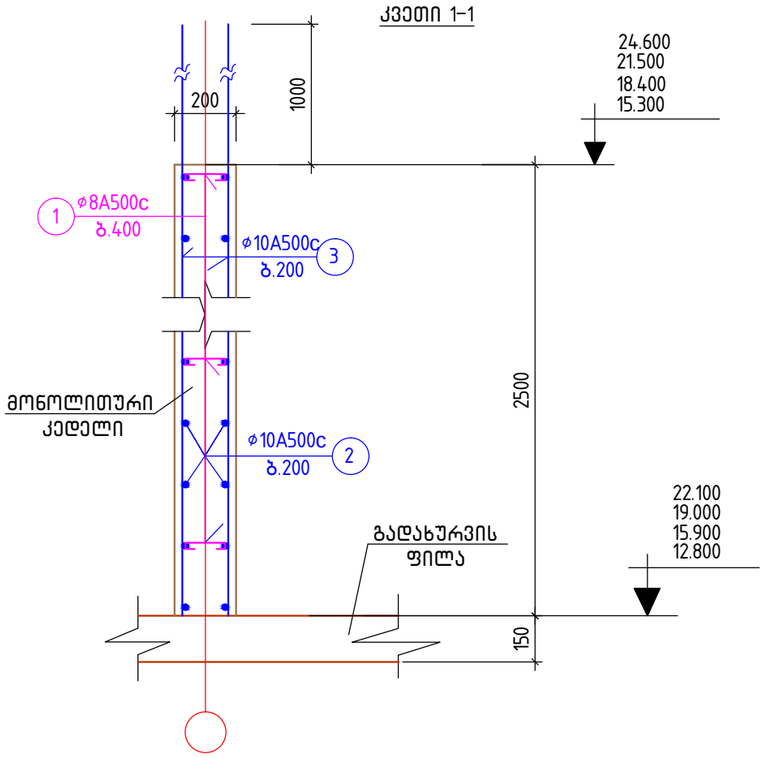

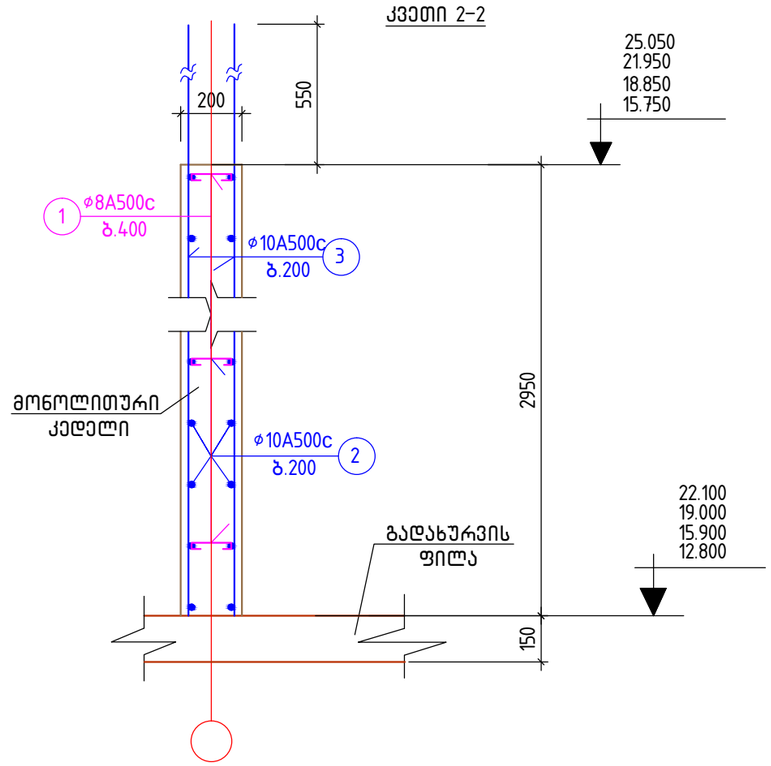

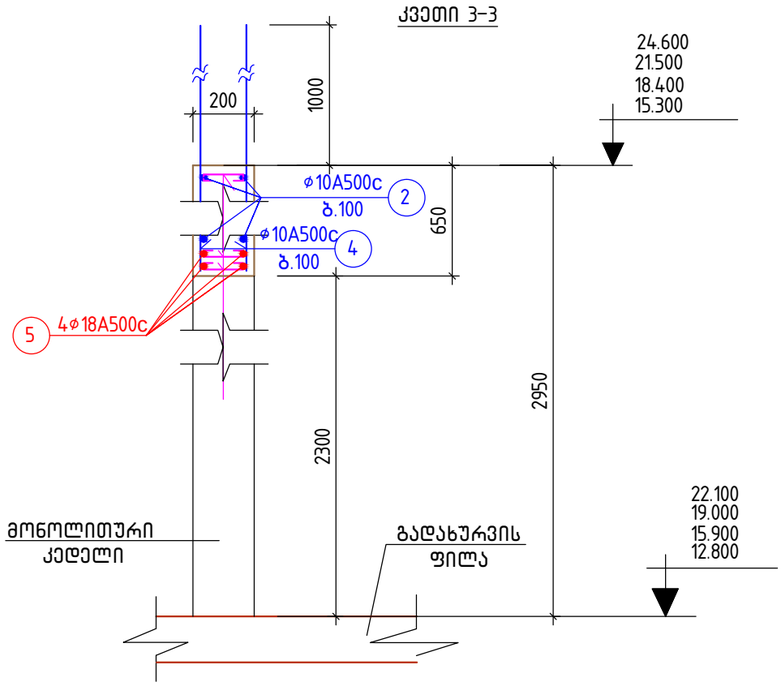

შენიშვნები:

1. ძირითადი შენიშვნები იხილეთ პროექტის განმარტებით ბარათში.
2. კვეთის ადგილმდებარეობა გეგმაში იხ. ფ. კ-22
3. სპეციფიკაცია და მასალების ამოკრება მონოლითურ კედლებზე იხ. ფ. კ-22

კვეთი 4-4
(ლიფტის კარის ღიობთან)

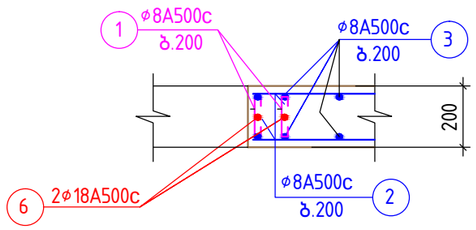

მრავალბინიანი საცხოვრებელი სახლი.
მოსკოვის გამზირი №13 (კორპუსი№10).
(კონსტრუქციული ნაწილი)

ნახაზის დასახელება:

მონოლითური კედლების კვეთები 1-1 ... 4-4 12.800 ... 22.100 მ ნ-ზე	მასშტაბი: 1:20
file / layout	ფორმ. A3
შპს jei 5	მისამართი: ქ.თბილისი, მოსკოვის გამზირი №13
თანამდებობა: გვარი: ხელმოწ.	
დირექტორი	
პრ. კორდინატორი: ლ.ბუჩუკური	
არქიტექტორი: ს.ბერიშვილი	
კონსტრუქტორი: ბ. ბარბაქაძე	

სტადია	თარიღი	ფურცლები	ფურცელი
მ.პ.	2021 წ.	-	კ-23

გადახურვის ფილის ქვედა შრის არმატურების განლაგების სქემა გეგმაში 22.100 მ ნ-ზე; მ.1:150

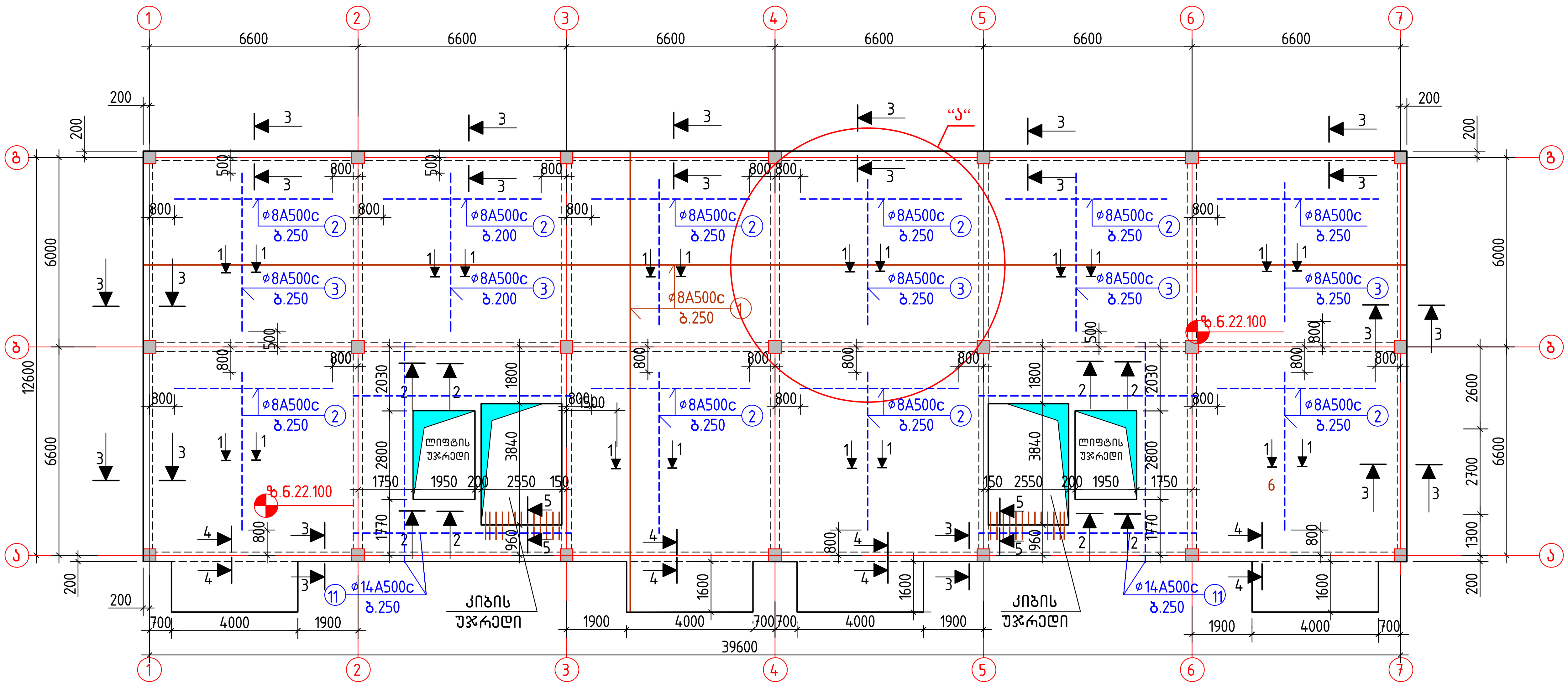

შენიშვნები:

1. ძირითადი შენიშვნები იხილეთ პროექტის განმარტებით ბარათში.
2. გადახურვის ფილის არმირების ფრაგმენტი "ა" იხ. ფ. კ-32
3. გადახურვის ფილის კვეთები 1-1...5-5 იხ. ფ კ-35 მასალების სპეციფიკაცია და ამოკრება იხ. ფ. კ-35
4. გეგმაზე მუქი ყავისფერი ხაზებით ნაჩვენებია ფილის ქვედა შრის ძირითადი (უწყვეტი) არმირება ხოლომუქი ლურჯი ხაზებით ფილის ქვედა შრის დამატებითი არმირება მალის შუაში
5. ფილის ქვედა შრის ძირითადი არმატურების გადაბა რეკომენდირებულია რიგელებზე დაყრდნობის ფარგლებში, არმატურების გადაბმა განხორციელდეს ურთიერთგადადებით $\ell=(30...35)\phi$ max. მანძილზე ჭადრაკულად

მრავალბინიანი საცხოვრებელი სახლი. მოსკოვის გამზირი № 13 (კორპუსი№ 10). (კონსტრუქციული ნაწილი)			
ნახაზის დასახელება:			
გადახურვის ფილის ქვედა შრის არმატურების განლაგების სქემა გეგმაში 21.600 მ ნ-ზე		მასშტაბი: 1:150	
file	layout	ფორმ.	A3
შპს jei 5	მისამართი: ქ.თბილისი, მოსკოვის გამზირი № 13		
თანამდებობა	გვარი	ხელმოწ.	
დირექტორი			
პრ. კორდინატორი	დ.ბუჩუკური		
არქიტექტორი	ს.ბერიშვილი		
კონსტრუქტორი	ბ. ბარბაქაძე		
სტადია	თარიღი	ფურცლები	ფურცელი
მ.პ.	2021წ.	-	კ-30

გადახურვის ფილის ქვედა შრის არმატურების განლაგების სქემა გეგმაში 3.500 მ ნ-ზე; მ.1:150

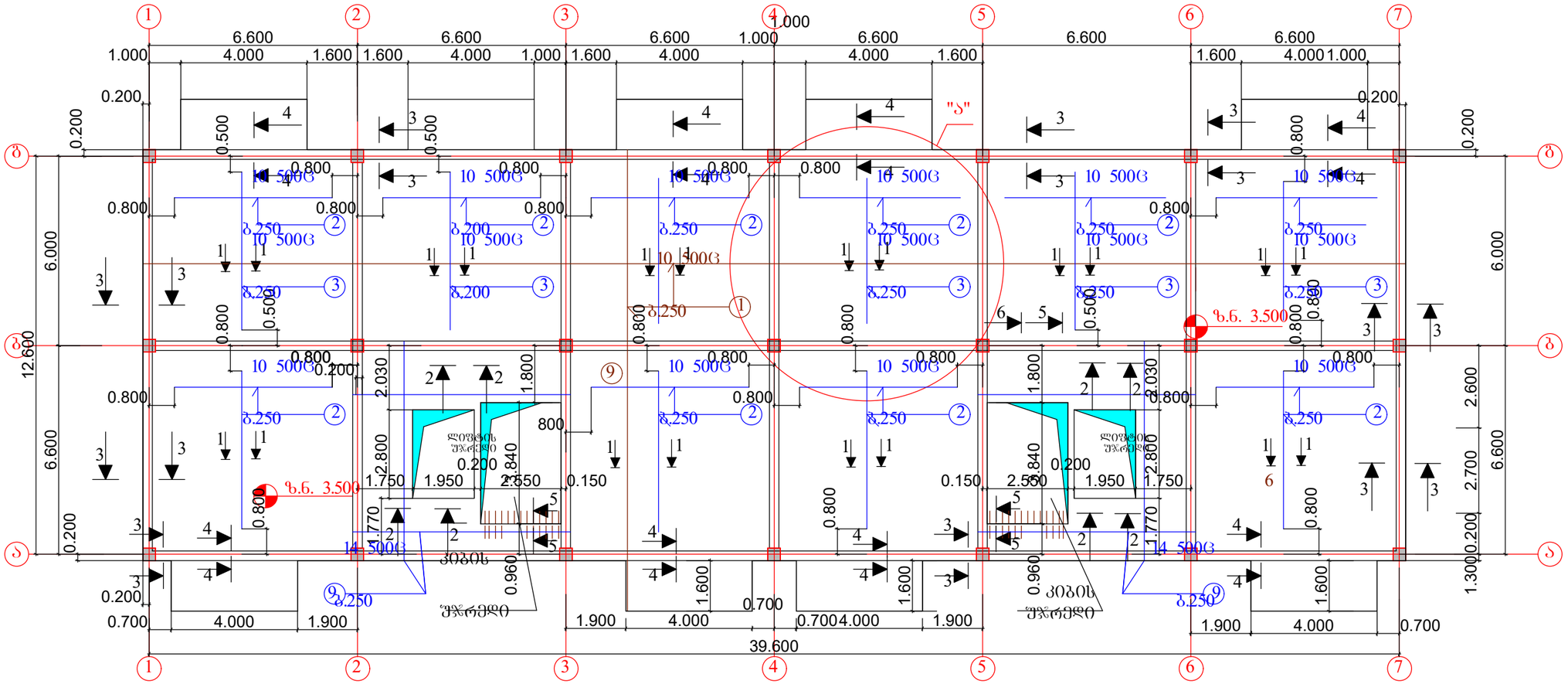

შენიშვნები:

1. ძირითადი შენიშვნები იხილეთ პროექტის განმარტებით ბარათში.
2. გადახურვის ფილის არმირების ფრაგმენტი "ა" იხ. ფ. კ-32
3. გადახურვის ფილის კვეთები 1-1 ...5-5 იხ. ფ კ-34, მასალების სპეციფიკაცია და ამოკრება იხ. ფ. კ-34
4. გეგმაზე მუქი ქავისფერი ხაზებით ნაჩვენებია ფილის ქვედა შრის ძირითადი (უწყვეტი) არმირება ხოლომუქი ლურჯი ხაზებით ფილის ქვედა შრის დამატებითი არმირება მალის შუაში
5. ფილის ქვედა შრის ძირითადი არმატურების გადაბა რეკომენდირებულია რიგებელებზე დაყრდნობის ზარგლებში, არმატურების გადაბმა განხორციელდეს ურთიერთგადადებით =(30...35) მახ. მანძილზე ჭადრაკულად
6. გადახურვის ფილის ქვედა შრის დამატებითი არმატურების ნახაზზე ჩვენების პრინციპი შეთანხმებულია დამკვეთთან, აპრობირებულია სამონტაჟო ბრიგადის მიერ და რეგულარულად ხორციელდება მონიტორინგი ავტორის და ტექნიკური ზედამხედველობის პროგრამით

მრავალბინიანი საცხოვრებელი სახლი. მოსკოვის გამზირი №13 (კორპუს№10). (კონსტრუქციული ნაწილი)			
ნახაზის დასახელება:			
გადახურვის ფილის ქვედა შრის არმატურების განლაგების სქემა გეგმაში			მასშტაბი: 1:150
file	3.000 მ ნ-ზე layout		form. A3
შპს ჯეი 5	მისამართი: ქ.ბათუმი, მოსკოვის გამზირი №13		
თანამდებობა	გვარი	ხელმოწ.	
დირექტორი			
არ. კორდინატორი	დ.ბაშუკური		
არქიტექტორი	ს.ბერიშვილი		
კონსტრუქტორი	ბ. ბარბაქაძე		
სტადია	თარიღი	შენრცლები	შენრცელი
m.p.	2021 w.	-	k-24

გადახურვის ფილის ზედა შრის არმატურების განლაგების სქემა ბეგმაში 3.500 მ ნ-ზე; მ.1:150

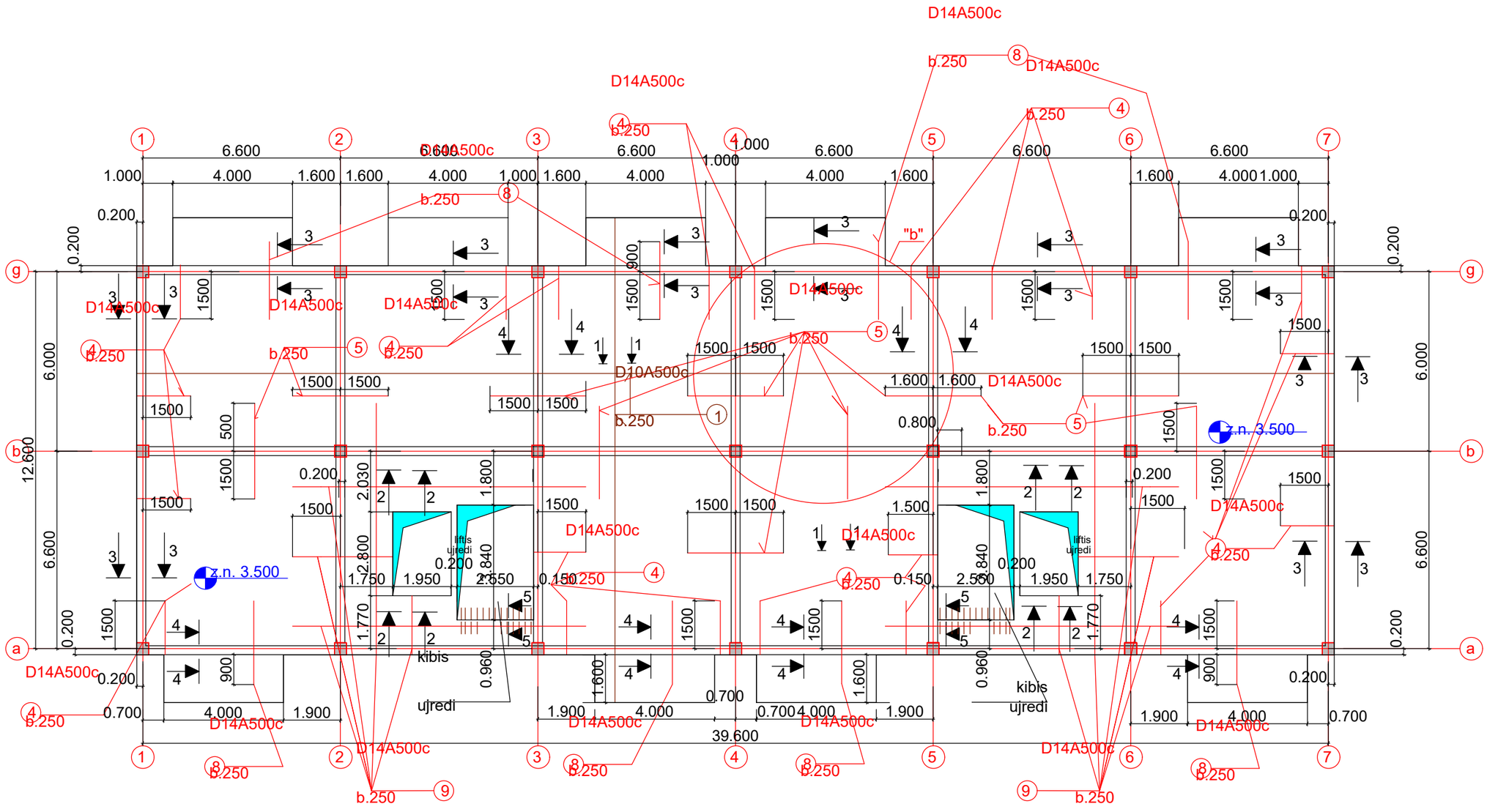

შენიშვნები:

1. ძირითადი შენიშვნები იხილეთ პროექტის განმარტებით ბარათში.
2. გადახურვის ფილის არმირების შრაბმენტი "ბ" იხ. შ-ბი კ-33
3. გადახურვის ფილის კვეთები 1-1 ...5-5 იხ. შ კ-34, მასალების სპეციფიკაცია და ამოკრება იხ. შ. კ-34
4. ბეგმაზე მუშა ყავისშერი ხაზებით ნაჩვენებია ფილის ზედა შრის ძირითადი (უწყვეტი) არმირება ხოლო მუშა წითელი ხაზებით ფილის ზედა შრის დამატებითი არმირება რიგელებზე დაჭრდნობის ადგილებში
5. ფილის ზედა შრის ძირითადი არმატურების გადაბა რეკომენდირებულია რიგელებიდან მალისკენ მალის $^1/_4$ მანძილის ფარგლებში, არმატურების გადაბმა განხორციელდეს ურთიერთგადაფენით =(30... 35) მახ. მანძილზე ჭადრაკულად
6. გადახურვის ფილის ზედა შრის დამატებითი არმატურების ნახაზზე ჩვენების პრინციპი შეთანხმებულია დამკვეთთან, აპრობირებულია სამონტაჟო ბრიგადის მიერ და რეგულარულად

მრავალბინიანი საცხოვრებელი სახლი. მოსკოვის გამზირი №13 (კორპუსი№10). (კონსტრუქციული ნაწილი)			
ნახაზის დასახელება:			
გადახურვის ფილის ზედა შრის არმატურების განლაგების სქემა ბეგმაში 3.000 მ ნ-ზე			მასშტაბი: 1:150
file		layout	form. A3
შახ ჯეი 5	მისამართი: ქ.თბილისი, მოსკოვის გამზირი №13		
თანამდებობა	გვარი		ხელმოწ.
დირექტორი			
პრ. კორდინატორი	დ.ბუნიაშვილი		
არქიტექტორი	ს.ბერიშვილი		
კონსტრუქტორი	ბ. ბარბაქაძე		
სტადია	თარიღი	შურცლები	შურცელი
m.p.	2021 წ.	-	k-25

გადახურვის ფილის ქვედა შრის არმატურების განლაგების სქემა გეგმაში 6.600 და 9.700 მ ნ-ზე; მ.1:150

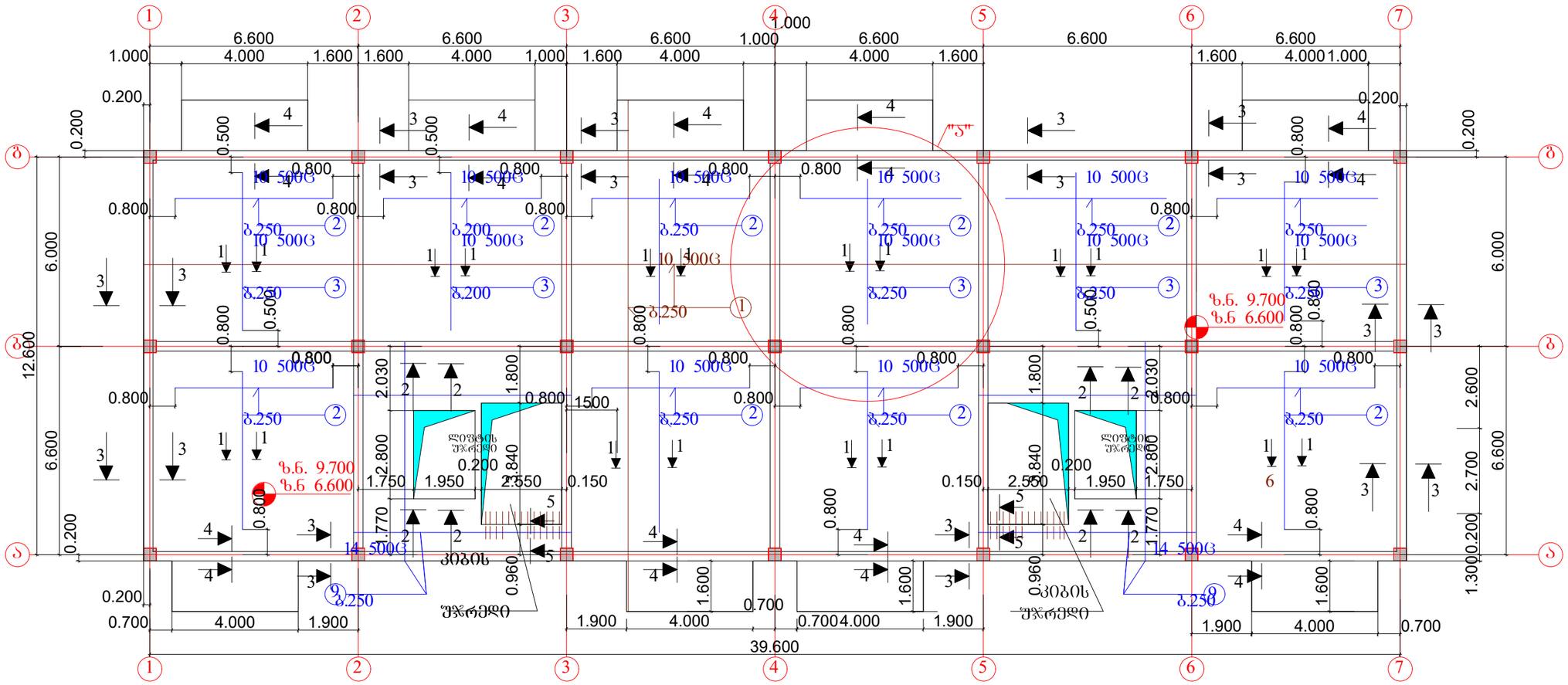

შენიშვნები:

1. ძირითადი შენიშვნები იხილეთ პროექტის განმარტებით ბარათში.
2. გადახურვის ფილის არმირების ფრაგმენტი "ა" იხ. ფ. კ-32
3. გადახურვის ფილის კვეთები 1-1 ...5-5 იხ. ფ კ-34, მასალების სპეციფიკაცია და ამოკრება იხ. ფ. კ-34
4. გეგმაზე მუქი ყავისფერი ხაზებით ნაჩვენებია ფილის ქვედა შრის ძირითადი (უღვეტი) არმირება ხოლომუქი ლურჯი ხაზებით ფილის ქვედა შრის დამატებითი არმირება მალის შუაში
5. ფილის ქვედა შრის ძირითადი არმატურების გადაბა რეკომენდირებულია რიგებელებზე დაქრდნობის წარბლებში, არმატურების გადაბმა განხორციელდეს ურთიერთგადადებით =(30... 35) მახ. მანძილზე ჭადრაკულად
6. გადახურვის ფილის ქვედა შრის დამატებითი არმატურების ნახაზზე ჩვენების პრინციპი შეთანხმებულია დამკვეთთან, აპრობირებულია სამონტაჟო ბრიგადის მიერ და რეგულარულად ხორციელდება მონიტორინ-
გი საავტორო და ტეხნიკური ზედამხედველობის პროგრამით

მრავალბინიანი საცხოვრებელი სახლი. მოსკოვის გამზირი №13 (კორპუსი№10). (კონსტრუქციული ნაწილი)			
ნახაზის დასახელება:			
გადახურვის ფილის ქვედა შრის არმატურების განლაგების სქემა გეგმაში			მასშტაბი: 1:150
file 6.100 და 9.200 მ ნ-ზე	layout	form.	A3
შახ ჯ00 5	მისამართი ქ.თბილისი, მოსკოვის გამზირი №13		
ორანჟერეა	გვარი	ხელმოწ.	
დირექტორი			
არ. კორდინატორი	დ.ბუნუკური		
არქიტექტორი	ს.პეროშვილი		
კონსტრუქტორი	ბ. ბარბაქაძე		
სტადია	ორიდი	შურცლები	შურცელი
მ.პ.	2021 წ.	-	კ-26

გადახურვის ფილის ქვედა შრის არმატურების განლაგების სქემა

გეგმაში 6.600 და 9.700 მ ნ-ბზე; მ.1:150

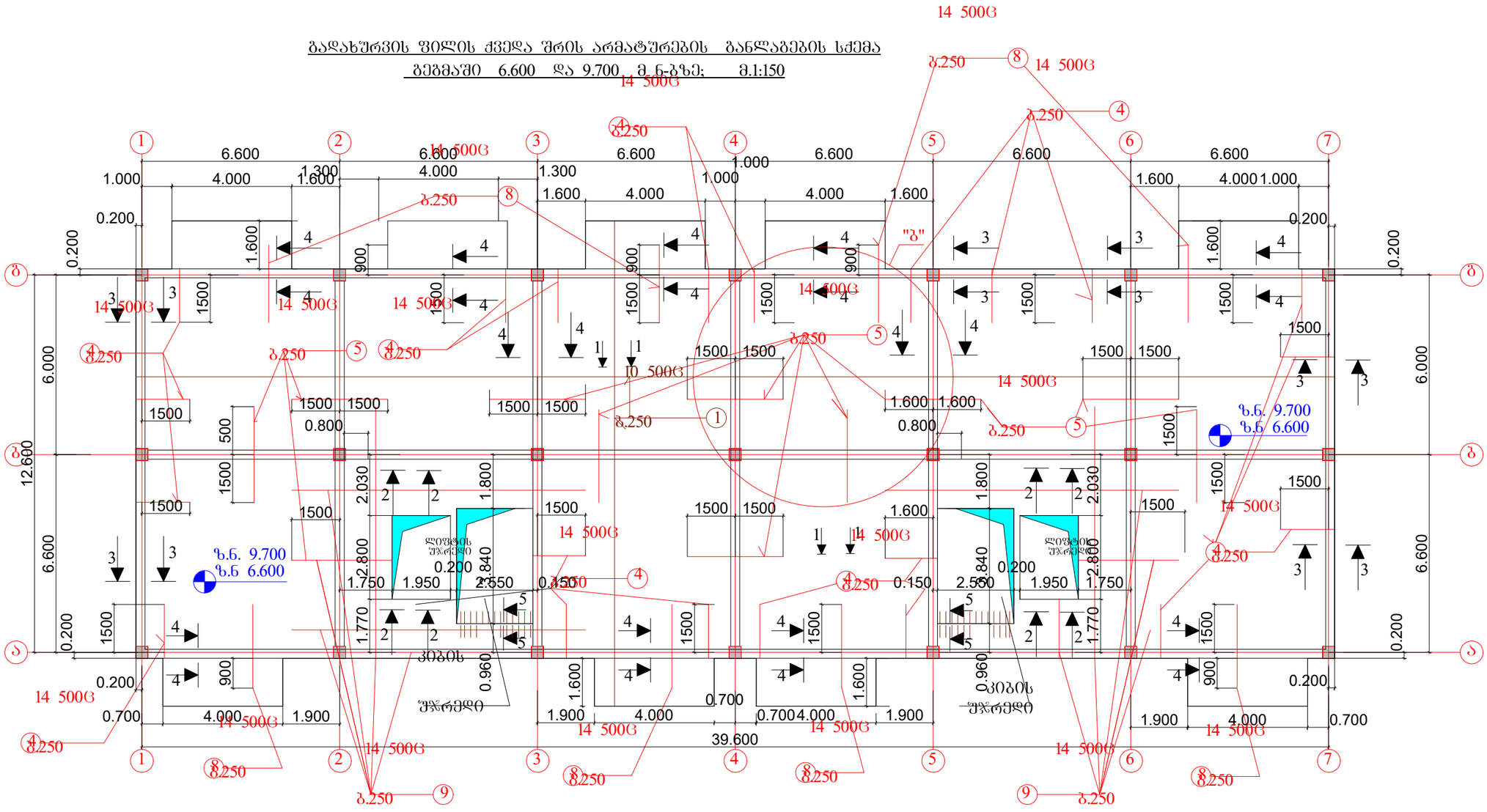

შენიშვნები:

1. ძირითადი შენიშვნები იხილეთ პროექტის განმარტებით ბარათში.
2. გადახურვის ფილის არმირების ფრაგმენტი "ბ" იხ. ფ-ბი კ-33
3. გადახურვის ფილის კვეთები 1-1 ...5-5 იხ. ფ კ-34, მასალების სპეციფიკაცია და ამოკრება იხ. ფ. კ-34
4. გეგმაზე მუქი ქავისფერი ხაზებით ნაჩვენებია ფილის ზედა შრის ძირითადი (უწყვეტი) არმირება ხოლო მუქი წითელი ხაზებით ფილის ზედა შრის დამატებითი არმირება რიგელებზე დაქრდნობის ადგილებში
5. ფილის ზედა შრის ძირითადი არმატურების გადაბა რეკომენდირებულია რიგელებიდან მალისკენ მალის $^1/_4$ მანძილის ფარგლებში, არმატურების გადაბმა განხორციელდეს შრთიერთგადადებით =(30... 35) მახ. მანძილზე ჭადრაკულად
6. გადახურვის ფილის ზედა შრის დამატებითი არმატურების ნახაზზე ჩვენების პრინციპი შეთანხმებულია დამკვეთთან, აპრობირებულია სამონტაჟო ბრიგადის მიერ და რეგულარულად ხორციელდება მონიტორინ-
გი საავტორო და ტექნიკური ზედამხედველობის პროგრამით

მრავალბინიანი საცხოვრებელი სახლი. მოსკოვის გამზირი №13 (კორპუსი№10). (კონსტრუქციული ნაწილი)			
ნახაზის დასახელება:			
გადახურვის ფილის ზედა შრის არმატურების განლაგების სქემა გეგმაში 6.100 და 9.200 მ ნ-ბზე			მასშტაბი: 1:150
file	layout		form. A3
შპს ჯეი 5		მისამართი: ქ.თბილისი, მოსკოვის გამზირი №13	
თანამდებობა	გვარი		ხელმოწ.
დირექტორი			
არ. კორდინატორი	დ.ბუნიკური		
არქიტექტორი	ს.ბერიშვილი		
კონსტრუქტორი	ბ. ბარბაქაძე		
სტადია	თარიღი	ფურცლები	ფურცელი
მ.პ.	2021 წ.	-	კ-27

გადახურვის ფილის ძვედა შრის არმატურების განლაგების სქემა გებმაში 12.800, 15.900 და 19.000 მ ნ-ბზე; მ.1:150

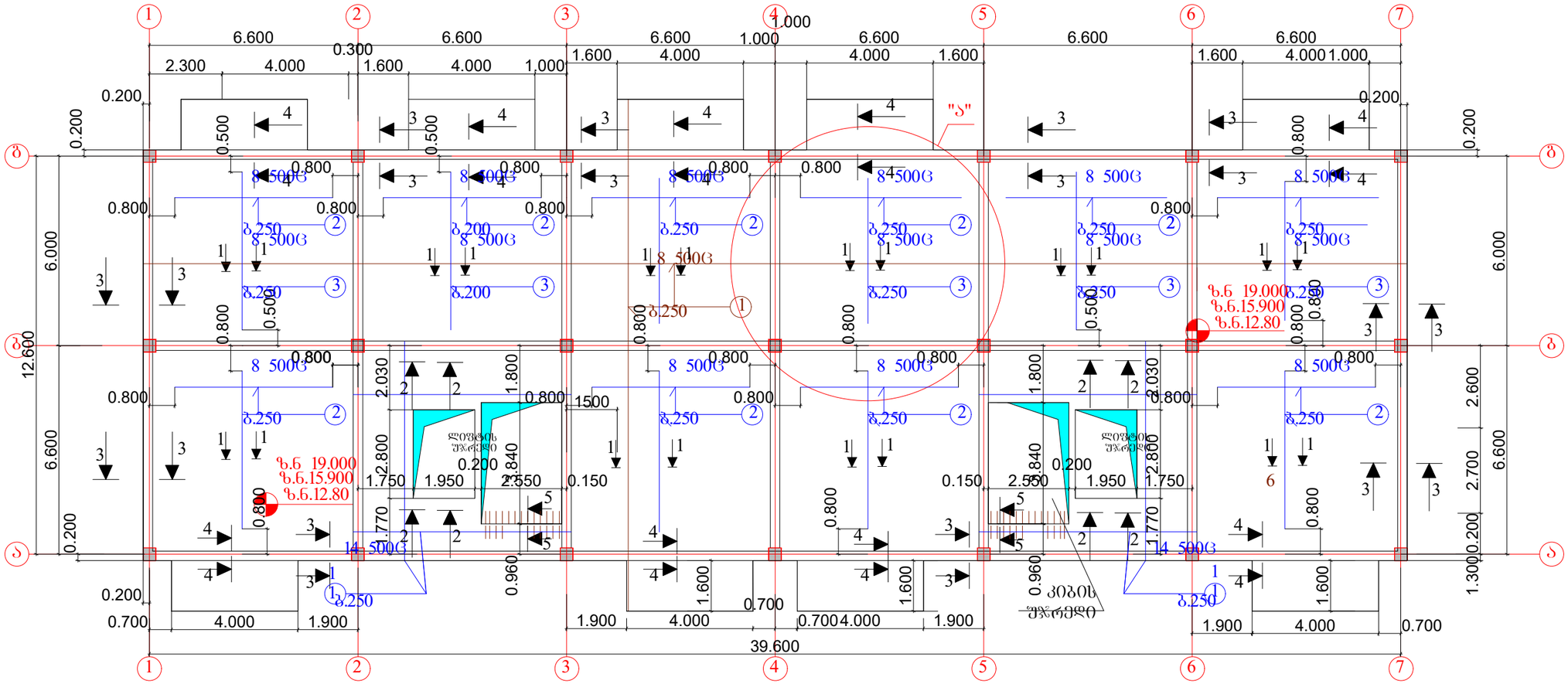

შენიშვნები:

1. ძირითადი შენიშვნები იხილეთ პროექტის განმარტებით ბარათში.
2. გადახურვის ფილის არმირების ფრაგმენტი "ა" იხ. ფ. კ-32
3. გადახურვის ფილის კვეთები 1-1 ...5-5 იხ. ფ კ-35 მასალების სპეციფიკაცია და ამოკრება იხ. ფ. კ-35
4. გებმაზე მუქი ყავისფერი ხაზებით ნაჩვენებია ფილის ძვედა შრის ძირითადი (უწყვეტი) არმირება ხოლომუქი ლურჯი ხაზებით ფილის ძვედა შრის დამატებითი არმირება მალის შუაში
5. ფილის ძვედა შრის ძირითადი არმატურების გადაბა რეკომენდირებულია რიგელებზე დაყრდნობის ფარგლებში, არმატურების გადაბმა განხორციელდეს ურთიერთგადადებით =(30...35) მახ. მანძილზე ჭადრაკულად
6. გადახურვის ფილის ძვედა შრის დამატებითი არმატურების ნახაზზე ჩვენების პრინციპი შეთანხმებულია დამკვეთთან, აპრობირებულია სამონტაჟო ბრიგადის მიერ და რებულარულად ხორციელდება მონიტორინ-
გი საავტორო და ტექნიკური ზედამხედველობის პროგრამით

მრავალბინიანი საცხოვრებელი სახლი. მოსკოვის გამზირი №13 (კორპუსი№10). (კონსტრუქციული ნაწილი)			
ნახაზის დასახელება:			
გადახურვის ფილის ძვედა შრის არმატურების განლაგების სქემა გებმაში 12300 ... 18.500 მ ნ-ზე			მასშტაბი: 1:150
file	layout		form. A3
შპს ჯეო 5	მისამართი ქ.თბილისი, მოსკოვის გამზირი №13		
თანამდებობა	გვარი		ხელმოწ.
დირექტორი			
არ. კორდინატორი	დ.ბუხუჯური		
არქიტექტორი	ს.პეროშვილი		
კონსტრუქტორი	ბ. ბარბაქაძე		
სტადია	თარიღი	ფურცლები	ფურცელი
მ.პ.	2021 წ.	-	კ-28

გადახურვის ფილის ზედა შრის არმატურების განლაგების სქემა გეგმაში 12.800, 15.900 და 19.000 მ ნ-ბზე; მ.1:150

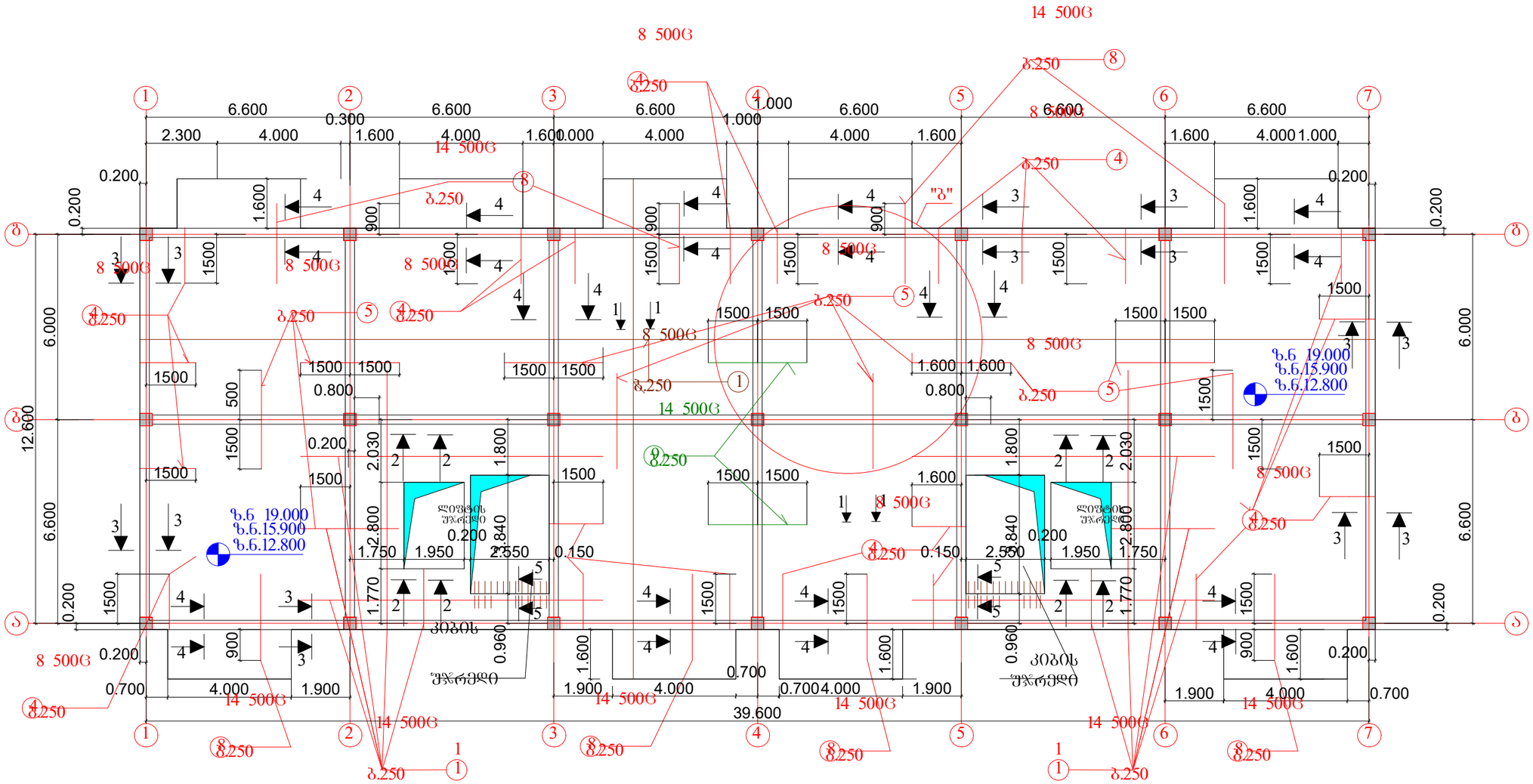
14 500C
8 500C
8 500C
8

გადახურვის ფილის ზედა შრის არმატურების განლაგების სქემა გეგმაში 22.100 მ ნ-ზე; მ.1:150

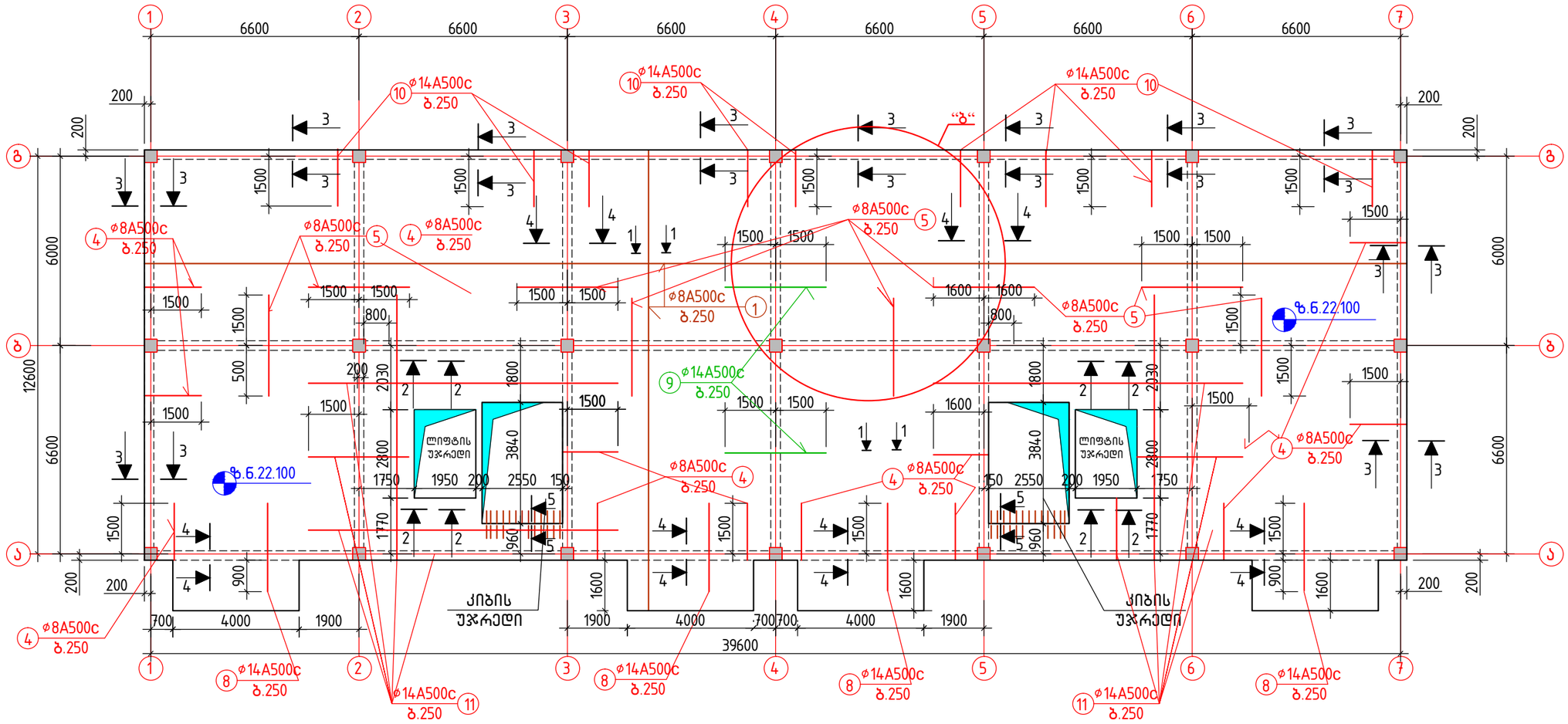

შენიშვნები:

1. ძირითადი შენიშვნები იხილეთ პროექტის განმარტებით ბარათში.
2. გადახურვის ფილის არმირების ფრაგმენტი “ბ“ იხ. ფ-ბი კ-33
3. გადახურვის ფილის კვეთები 1-1...5-5 იხ. ფ კ-35, მასალების სპეციფიკაცია და ამოკრება იხ. ფ. კ-35
4. გეგმაზე მუქი ყავისფერი ხაზებით ნაჩვენებია ფილის ზედა შრის ძირითადი (უწყვეტი) არმირება ხოლო მუქი წითელი ხაზებით ფილის ზედა შრის დამატებითი არმირება რიგელებზე დაყრდნობის ადგილებში
5. ფილის ზედა შრის ძირითადი არმატურების გადაბა რეკომენდირებულია რიგელებიდან მალისკენ მალის $\frac{1}{4}$ მანძილის ფარგლებში, არმატურების გადაბმა განხორციელდეს ურთიერთგადადებით ℓ=(30... 35)ϕ max. მანძილზე ჭადრაკულად

მრავალბინიანი საცხოვრებელი სახლი. მოსკოვის გამზირი № 13 (კორპუსი № 10). (კონსტრუქციული ნაწილი)			
ნახაზის დასახელება:			
გადახურვის ფილის ზედა შრის 21.600 მ ნ-ზე			მასშტაბი: 1:150
file		layout	ფორმ. A3
შპს jei 5	მისამართი: ქ.თბილისი, მოსკოვის გამზირი № 13		
თანამდებობა	გვარი		ხელმოწ.
დირექტორი			
არ. კორდინატორი	დ.გურჯუური		
არქიტექტორი	ს.ბერიშვილი		
კონსტრუქტორი	ბ. ბარბაქაძე		
სტადია	თარიღი	ფურცლები	ფურცელი
მ.პ.	2021წ.	-	კ-31

გადახურვის ფილის ქვედა შრის არმირების ფრაგმენტი "ა" გეგმაში

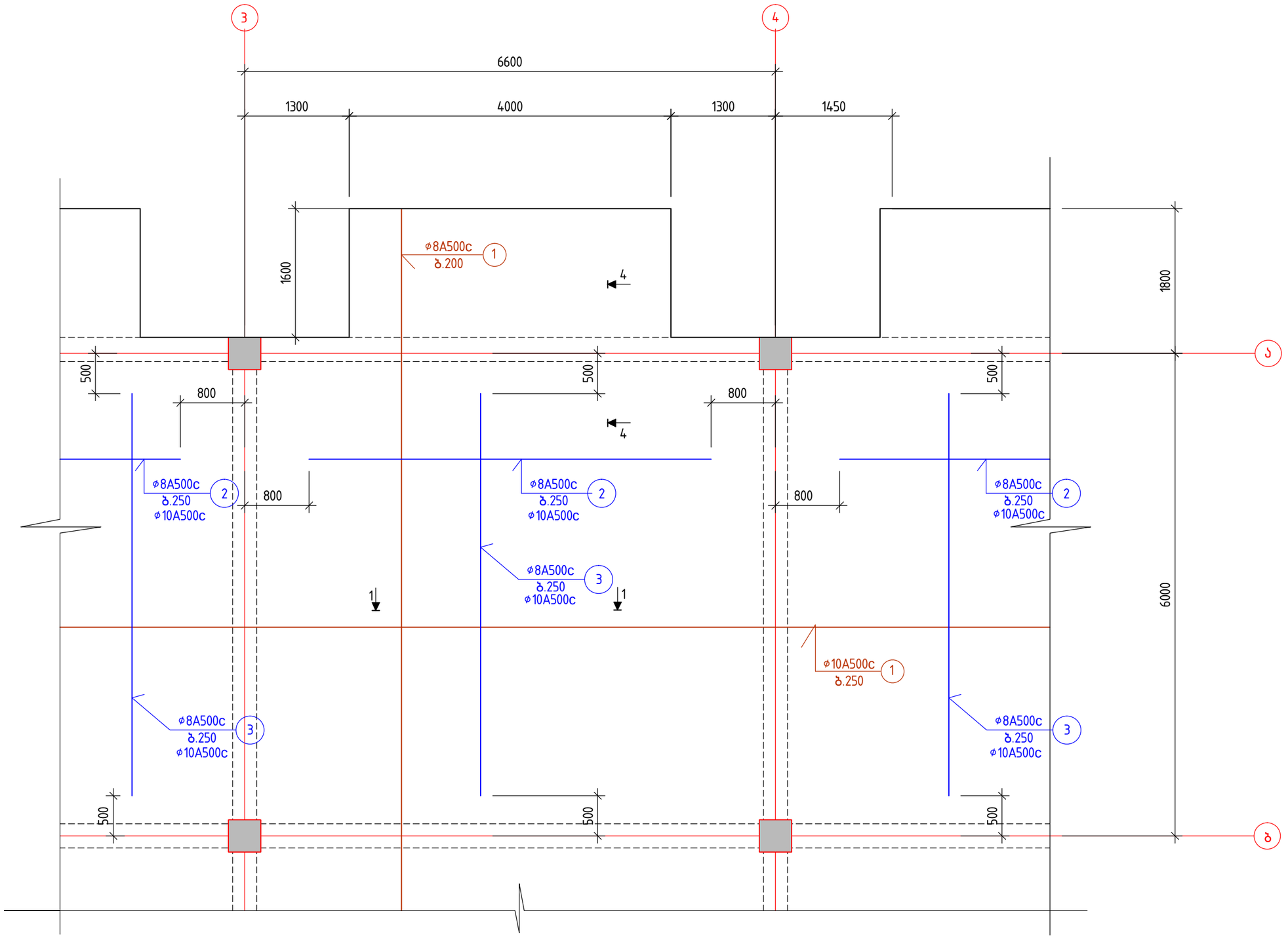

მრავალბინიანი საცხოვრებელი სახლი.
მოსკოვის გამზირი №13 (კორპუსი№10).
(კონსტრუქციული ნაწილი)

ნახაზის დასახელება:

გადახურვის ფილის ქვედა შრის არმირების ფრაგმენტი "ა"	მასშტაბი: 1:50
file	layout ფორმ. A3
შპს jei 5	მისამართი: ქ.თბილისი, მოსკოვის გამზირი №13

თანამდებობა	გვარი	ხელმოწ.
დირექტორი		
პარ. კორდინატორი	დ.ბურჭულაძე	
არქიტექტორი	ს.ბერიშვილი	
კონსტრუქტორი	ბ. ბარბაქაძე	

სტადია	თარიღი	ფურცლები	ფურცელი
მ.პ.	2021წ.	–	კ-32

გადახურვის ფილის ზედა შრის არმირების ფრაგმენტი "ბ" გეგმაში

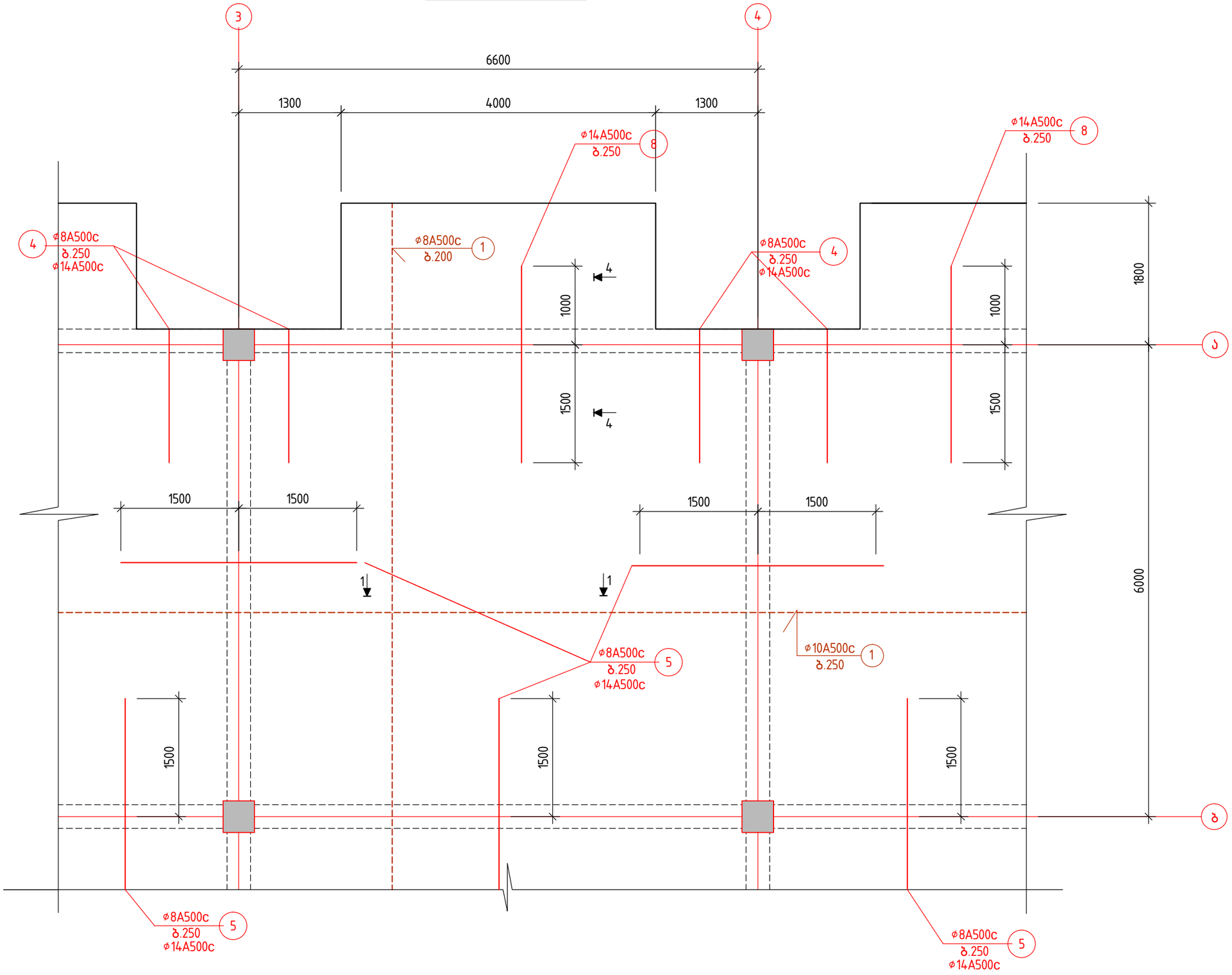

მრავალბინიანი საცხოვრებელი სახლი. მოსკოვის გამზირი №13 (კორპუსი№10). (კონსტრუქციული ნაწილი)			
ნახაზის დასახელება:			
გადახურვის ფილის ზედა შრის არმირების ფრაგმენტი "ბ"			მასშტაბი: 1:50
file		layout	ფორმ. A3
შპს jei 5	მისამართი ქ.თბილისი, მოსკოვის გამზირი №13		
თანამდებობა	გვარი		ხელმოწ.
დირექტორი			
პრ. კორდინატორი	დ.ბუჩუკური		
არქიტექტორი	ს.ბერიშვილი		
კონსტრუქტორი	ბ.ბარბაქაძე		
სტადია	თარიღი	ფურცლები	ფურცელი
მ.პ.	2021წ.	–	კ-33

ფილის კვეთი 1–1
(მალის შუაში)

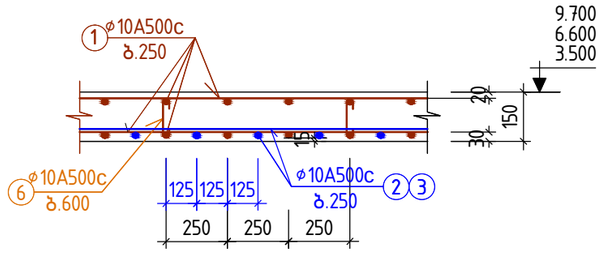

ფილის კვეთი 2–2
(მალის შუაში)

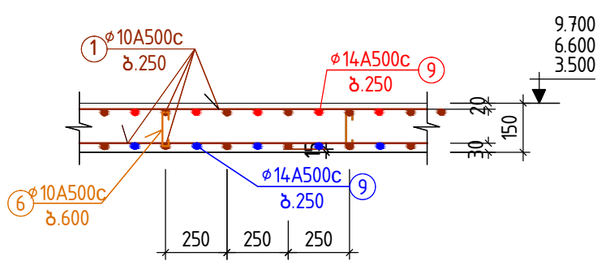

ფილის კვეთი 5–5
(კიბესთან)

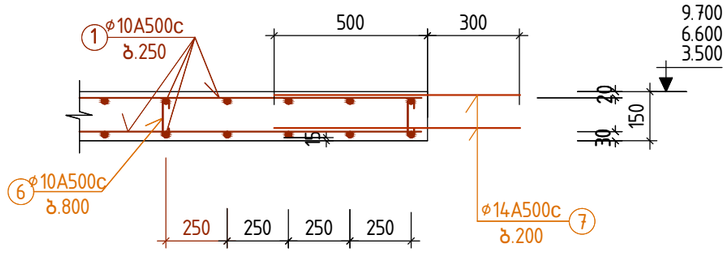

მასალების სპეციფიკაცია და ამოკრება ერთი სართულის გადახურვაზე

ელემენტის დასახელება	პოზიცია	არმატურის სპეციფიკაცია: ესკიზი	⌀, მმ.	L, მმ.	n, ცალი	nxL მ.	არმატურის ამოკრება: D, მმ.	Σ nxL,მ.	Q, კგ.	ბეტ.მოც მ³
გადახურვის ფილა 3.500 მ 6–ბე	1	ადგ. დაჭრით	10A500c	–	–	8700	10A500c	11230	6930	B22.5;V=81.0
	2	5000	10A500c	5000	280	1400	14A500c	2382	2890	
	3	5000	10A500c	5000	150	750				
	4	300 1700	14A500c	2000	200	400		ჯამი:	9820	
	5	3000	14A500c	3000	200	600				
	6	40 120 40	10A500c	200	1900	380				
	7	800	14A500c	800	56	46				
	8	240	14A500c	2400	140	336				
	9	ადგ. დაჭრით	14A500c	–	–	1000				
გადახურვის ფილა 6.600 და 9.700 მ 6–ბზე	1	ადგ. დაჭრით	10A500c	–	–	8700	10A500c	11230	6930	B22.5;V=81.0
	2	5000	10A500c	5000	280	1400	14A500c	2382	2890	
	3	5000	10A500c	5000	150	750				
	4	300 1700	14A500c	2000	200	400		ჯამი:	9820	
	5	3000	14A500c	3000	200	600				
	6	40 120 40	10A500c	200	1900	380				
	7	800	14A500c	800	56	46				
	8	240	14A500c	2400	140	336				
	9	ადგ. დაჭრით	14A500c	–	–	1000				

ფილის კვეთი 3–3
(საყრდენებზე)

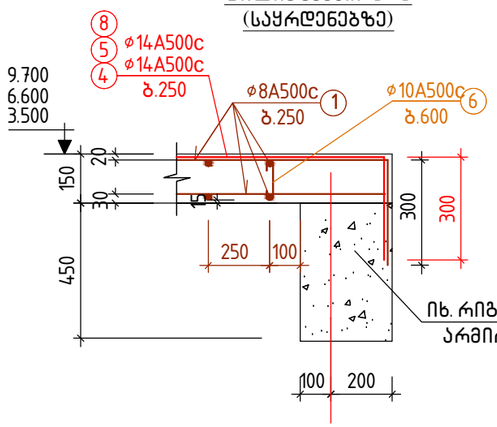

ფილის კვეთი 4–4
(საყრდენებზე)

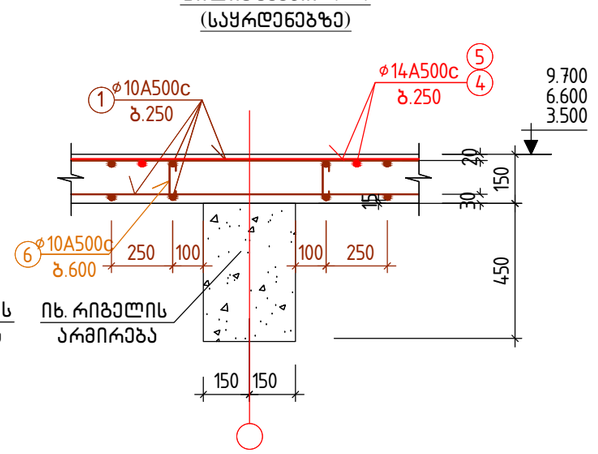

შენიშვნები:

1. ძირითადი შენიშვნები იხილეთ პროექტის განმარტებით ბარათში.
2. ჭრილებში ყავისფერი ხაზებით ნაჩვენებია ფილის ქვედა და ზედა შრის ძირითადი (უწყვეტი) არმირება, ლურჯი ხაზებით ფილის ქვედა შრის დამატებითი არმირება, ხოლო წითელი ხაზებით ფილის ზედა შრის დამატებითი არმირება რიგელებზე დაყრდნობის ადგილებში.
3. ფილის ქვედა შრის უწყვეტი ძირითადი არმატურების გადაბა რეკომენდირებულია რიგლებზე დაყრდნობის ფარგლებში, ხოლო ზედა შრის – რიგელებიდან მალისკენ მალის მეოთხედ მანძილზე. არმატურების გადაბამა განხორციელდეს ურთიერთგადადებით ℓ=(30...35)⌀ მახ. მანძილზე ჭადრაკულად
4. კვეთების ადგილმდებარეობა გებმაში იხ. ფ. კ–24...კ–27

მრავალბინიანი საცხოვრებელი სახლი. მოსკოვის გამზირი №13 (კორპუსი№10). (კონსტრუქციული ნაწილი)			
ნახაზის დასახელება:			
გადახურვის კვეთები 1–1...6–6 −0.100 ... 9.200 მ 6–ბზე			მასშტაბი: 1:20
file		layout	ფორმ. A3
შპს jei 5	მისამართი: კ.თბილისი, მოსკოვის გამზირი №13		
თანამდებობა	გვარი		ხელმოწ.
დირექტორი			
არ. კორდინატორი	დ.ბურჯუკური		
არქიტექტორი	ს.ბერიშვილი		
კონსტრუქტორი	ბ. ბარბაქაძე		
სტადია	თარიღი	ფურცლები	ფურცელი
მ.პ.	2021წ.	–	კ–34

ფილის კვეთი 1–1
(მალის შუაში)

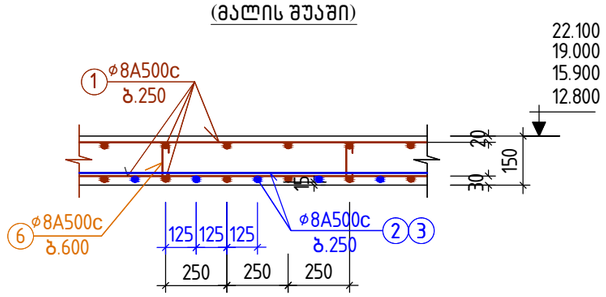

ფილის კვეთი 2–2
(მალის შუაში)

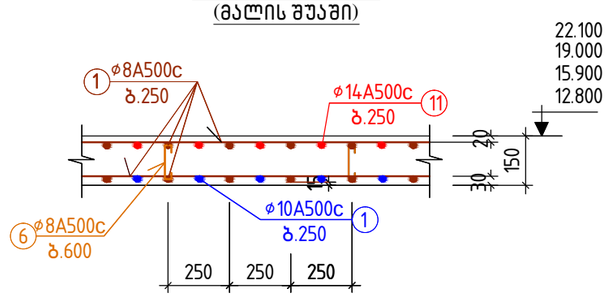

ფილის კვეთი 5–5
(კიბესთან)

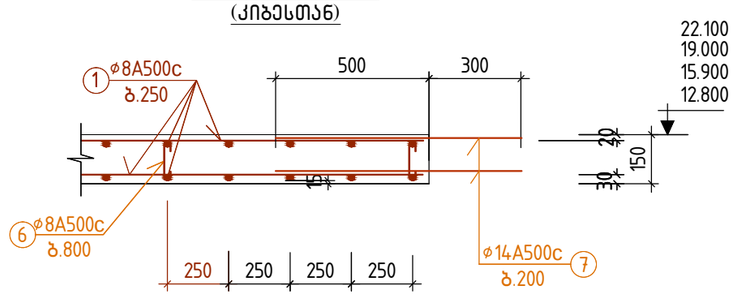

მასალების სპეციფიკაცია და ამოკრება ერთი სართულის გადახურვაზე

ელემენტის დასახელება	პოზიცია №	არმატურის სპეციფიკაცია: ესკიზი	⌀, მმ.	L, მმ.	n, ცალი	nxL მ.	არმატურის ამოკრება: D, მმ.	Σ nxL,მ.	Q, კგ.	ბეტ.მოც მ³
გადახურვის ფილა 12.800, 15.900 და 19.000 მ ნ-ზე	1	ადგ. დაჭრით	8A500c	–	–	8700	8A500c	12230	4830	B22,5;V=81.0
	2	5000	8A500c	5000	280	1400	14A500c	1517	1835	
	3	5000	8A500c	5000	150	750				
	4	300 1700	8A500c	2000	200	400		ჯამი:	6660	
	5	3000	8A500c	3000	200	600				
	6	40 120 40	8A500c	200	1900	380				
	7	800	14A500c	800	56	46				
	8	2400	14A500c	2400	140	336				
	9	3000	14A500c	3000	45	135				
	11	ადგ. დაჭრით	14A500c	–	–	1000				
გადახურვის ფილა 22.100 მ ნ-ზე	1	ადგ. დაჭრით	8A500c	–	–	8200	8A500c	11730	4635	B22,5;V=77.2.0
	2	5000	8A500c	5000	280	1400	14A500c	1662	2010	
	3	5000	8A500c	5000	150	750				
	4	300 1700	8A500c	2000	200	400		ჯამი:	6645	
	5	3000	8A500c	3000	200	600				
	6	40 120 40	8A500c	200	1900	380				
	7	800	14A500c	800	56	46				
	8	240	14A500c	2400	70	336				
	9	3000	14A500c	3000	45	135				
	10	300 1700	14A500c	2000	140	280				
	11	ადგ. დაჭრით	14A500c	–	–	1000				

ფილის კვეთი 3–3
(საყრდენებზე)

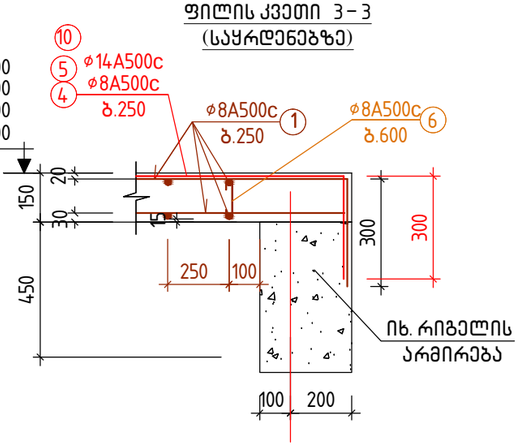

ფილის კვეთი 4–4
(საყრდენებზე)

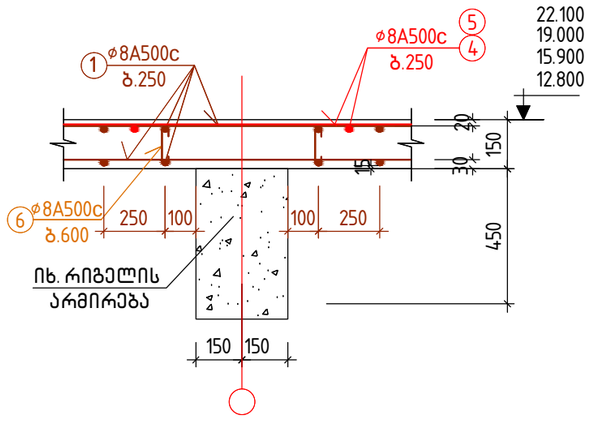

შენიშვნები:

1. ძირითადი შენიშვნები იხილეთ პროექტის განმარტებით ბარათში.
2. ჭრილებში ყავისფერი ხაზებით ნაჩვენებია ფილის ქვედა და ზედა შრის ძირითადი (უწყვეტი) არმირება, ლურჯი ხაზებით ფილის ქვედა შრის დამატებითი არმირება, ხოლო წითელი ხაზებით ფილის ზედა შრის დამატებითი არმირება რიგელებზე დაყრდნობის ადგილებში.
3. ფილის ქვედა შრის უწყვეტი ძირითადი არმატურების გადაბა რეკომენდირებულია რიგლებზე დაყრდნობის ფარგლებში, ხოლო ზედა შრის – რიგელებიდან მალისკენ მალის მეოთხედ მანძილზე. არმატურების გადაბმა განხორციელდეს ურთიერთგადადებით ℓ=(30...35)⌀ მახ. მანძილზე ჭადრაკულად

4. კვეთების ადგილმდებარეობა გეგმაში იხ. ფ. კ–28...კ–31

მრავალბინიანი საცხოვრებელი სახლი. მოსკოვის გამზირი №13 (კორპუსი №10). (კონსტრუქციული ნაწილი)			
ნახაზის დასახელება:			
გადახურვის კვეთები 1–1...5–5 12.300 ... 21.600 მ ნ–ზე			მასშტაბი: 1:20
file	layout		ფორმ. A3
შპს jei 5	მისამართი: კ.თბილისი, მოსკოვის გამზირი №13		
თანამდებობა	გვარი		ხელმოწ.
დირექტორი			
პრ. კორდინატორი	დ.ბუჩუკური		
არქიტექტორი	ს.ბერიშვილი		
კონსტრუქტორი	ბ. ბარბაქაძე		
სტადია	თარიღი	ფურცლები	ფურცელი
მ.პ.	2021წ.	–	კ–35

კოლონების და რიგელების განლაგების სქემა ბეგმაში 3.500 ნ-ზე; მ.1:150

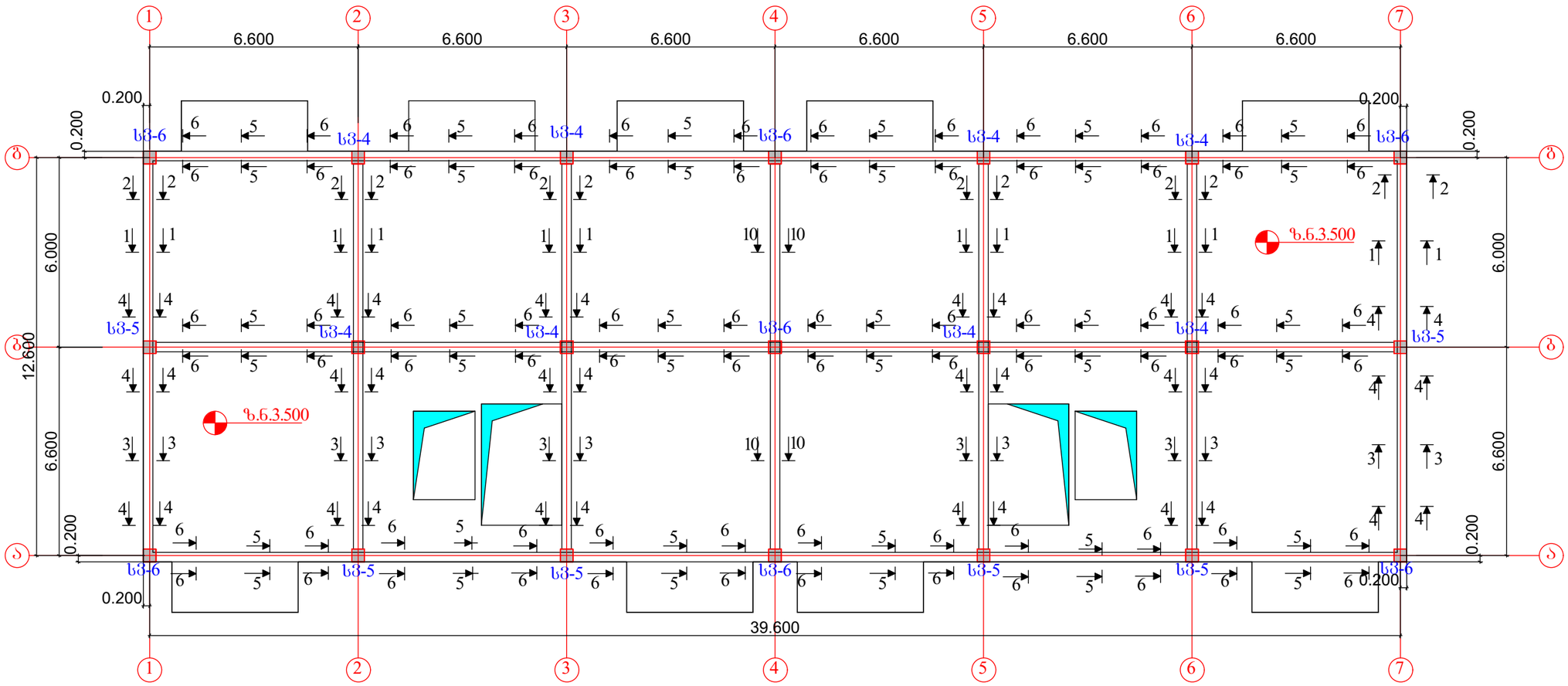

მასალების სპეციფიკაცია და ამოკრება ერთი სართულის რიგელებზე

კონსტრ. დასახელება	პოზ.№	არმატურის სპეციფიკაცია					არმატურის ამოკრება			ბეტონი მ³
		ესკიზი	, მმ.	, მმ.	ნ, ც.	ნხ მ.	, მმ.	ნხ ,მ.	,კგ.	
რიგელები 3.500 მ ნ-ზე	1	250 550 650 350	8 500ც	1800	1320	2376	8 500ც	3156	1250	22.5; V=27.0
	2	150 550 650 1250	8 500ც	1600	400	640	12 500ც	1100	1000	
	3	აღგ.დაჯრი თ	12 500ც	-	-	1100	18 500ც	56	112	
	4	7000	18 500ც	7000	8	56	22 500ც	430	1290	
	5	აღგ.დაჯრი თ	22 500ც	-	-	430	25 500ც	29	113	
	6	300 2100	25 500ც	2400	12	29	28 500ც	292	1410	
	7	500 2500	28 500ც	3000	24	72				
		5000	28 500ც	5000	44	220				
	8	50 250 50	8 500ც	350	400	140				

ჯამი =5175

შენიშვნები:

1. ძირითადი შენიშვნები იხილეთ პროექტის განმარტებით ბარათში.
2. რიგელების კვეთები 1-1 ... 10-10 იხილეთ ზ. კ-40, კ-413. რიგელების არმირების პრინციპიალური სქემა , რიგელებია არმირების კვანძები და ზოგადი მითითებები რიგელების არმირების შესახებ იხ.
ზ-ბი კ-42 ... კ-44
4. კოლონები ს3-4 ... ს3-6 იხ. ზ. კ-56

მრავალბინიანი საცხოვრებელი სახლი. მოსკოვის გამზირი №13 (კორპუსი№10) (კონსტრუქციული ნაწილი)			
ნახაზის დასახელება:			
კოლონების და რიგელების განლაგების სქემა ბეგმაში -0.100 მ ნ-ზე			მასშტაბი: 1:150
file	layout		form. A3
შპს ჯეი 5	მისამართი ქ.თბილისი, მოსკოვის გამზირი №13		
თანამდებობა	გვარი		ხელმოწ.
დირექტორი			
არქიტექტორი	ს.ბერძენიშვილი		
კონსტრუქტორი	ბ. ბარბაქაძე		
სტადია	თარიღი	შურცლები	შურცელი
მ.პ.	2021 წ.	-	კ-36

კოლონების და რიგელების განლაგების სქემა ბეტონში 6.600 მ ნ-ზე; მ.1:150

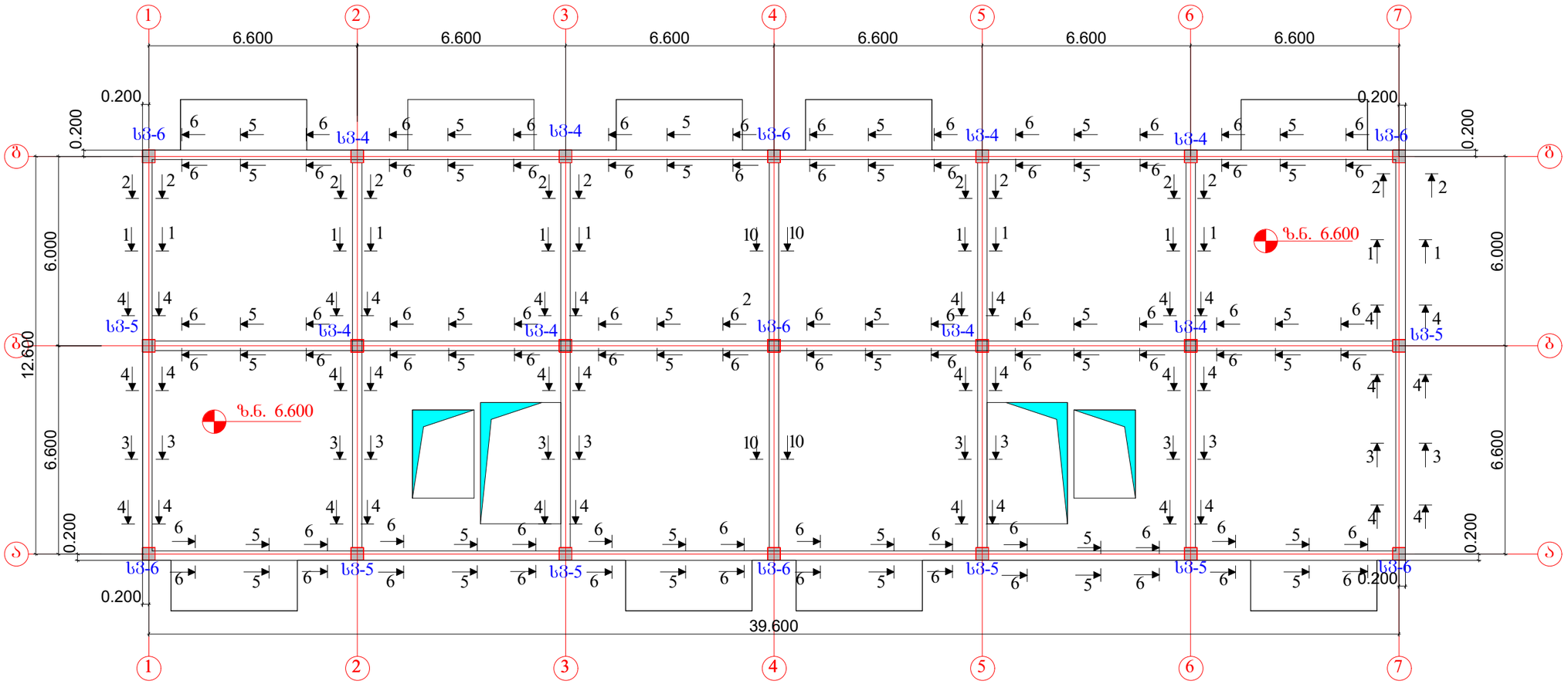

მასალების სპეციფიკაცია და ამოკრება ერთი სართულის რიგელებზე

კონსტ. დასახ-ელება	პოზ.№	არმატურის სპეციფიკაცია					არმატურის ამოკრება			ბეტ. მ³
		ესკიზი	, მმ.	, მმ.	ნ, კ.	ნხ მ.	, მმ.	ნხ ,მ.	,კგ.	
რიგელები 6.600 მ ნ-ზე	1	250 550 650 350	8 500კ	1800	1320	2376	8 500კ	3156	1250	22.5; V=27.0
	2	150 550 650 250	8 500კ	1600	400	640	12 500კ	1100	1000	
	3	ადგ.დაჭრილი	12 500კ	-	-	1100	18 500კ	56	112	
	4	7000	18 500კ	7000	8	56	22 500კ	430	1290	
	5	ადგ.დაჭრილი	22 500კ	-	-	430	25 500კ	29	113	
	6	300 2100	25 500კ	2400	12	29	28 500კ	292	1410	
	7	500 2500	28 500კ	3000	24	72				
		5000	28 500კ	5000	44	220				
	8	50 250 50	8 500კ	350	400	140	ჯამი =5175			

შენიშვნები:

1. ძირითადი შენიშვნები იხილეთ პროექტის განმარტებით ბარათში.
2. რიგელების კვეთები 1-1 ... 10-10 იხილეთ შ. კ-40, კ-413. რიგელების არმირების პრინციპიალური სქემა , რიგელებია არმირების კვანძები და ზოგადი მითითებები რიგელების არმირების შესახებ იხ.
შ-ბი კ-42 ... კ-44
4. კოლონები სვ-4 ... სვ-6 იხ. შ. კ-56

მრავალბინიანი საცხოვრებელი სახლი. მოსკოვის გამზირი №13 (კორპუსი№10). (კონსტრუქციული ნაწილი)			
ნახაზის დასახელება:			
კოლონების და რიგელების განლაგების სქემა ბეტონში 6.100 მ ნ-ზე			მასშტაბი: 1:150
file	layout		form. A3
შპს ჯეი 5	მისამართი: ქ.თბილისი, მოსკოვის გამზირი №13		
თანამდებობა	გვარი		ხელმოწ.
დირექტორი			
არ. კორდინატორი	დ.პაპუაშვილი		
არქიტექტორი	ს.ბერიშვილი		
კონსტრუქტორი	ბ. ბარბაქაძე		
სტადია	თარიღი	შურცლები	შურცელი
მ.პ.	2021 წ.	-	კ-37

კოლონების და რიგელების განლაგების სქემა გეგმაში 9.700, 12.800,15.900 და 19.000 მ ნ-ზე; მ.1:150

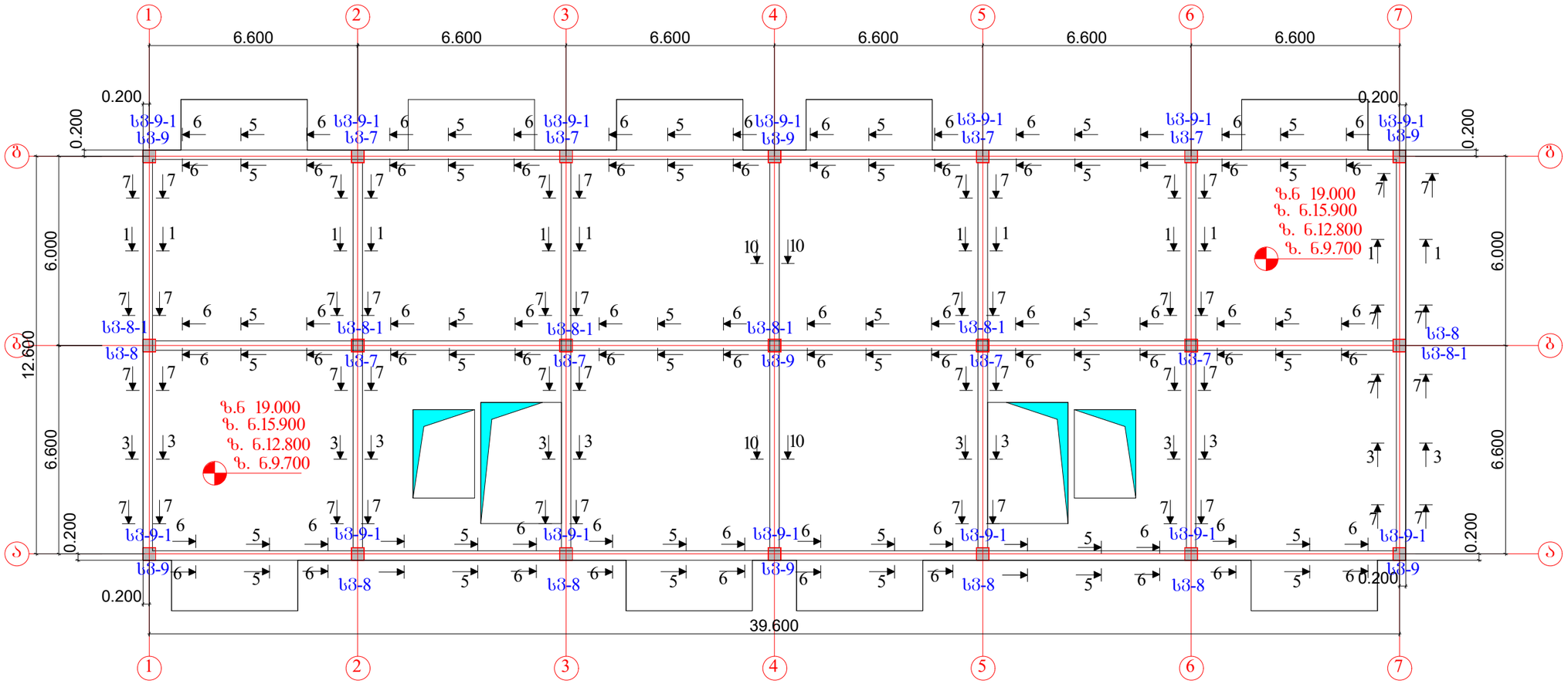

მასალების სპეციფიკაცია და ამოკრება ერთი სართულის რიგელებზე

კონსტ. დასახ-ელება	პოზ.№	არმატურის სპეციფიკაცია ესკიზი	, მმ.	, მმ.	ნ, კ.	ნხ მ.	არმატურის ამოკრება , მმ.	ნხ ,მ.	,კბ.	ბეტ. მ³
რიგელები 9.700 12.800 15.900 და 19.000 მ ნ-ზე	1	250 550 650 350	8 500კ	1800	1320	2376	8 500კ	3156	1250	V=27.0
	2	150 550 650 1250	8 500კ	1600	400	640	12 500კ	1100	1000	
	3	ადგ.დაჭრილი	12 500კ	-	-	1100	18 500კ	56	112	
	4	7000	18 500კ	7000	8	56	22 500კ	430	1290	
	5	ადგ.დაჭრილი	22 500კ	-	-	430	25 500კ	29	113	
	6	300 2100	25 500კ	2400	12	29	28 500კ	292	1410	
	7	500 2500	28 500კ	3000	24	72				
		5000	28 500კ	5000	44	220	ჯამი =5175			
	8	50 250 50	8 500კ	350	400	140				

შენიშვნები:

1. ძირითადი შენიშვნები იხილეთ პროექტის განმარტებით ბარათში.
2. რიგელების კვეთები 1-1 ... 10-10 იხილეთ ფ. კ-40, კ-413. რიგელების არმირების პრინციპიალური სქემა , რიგელებია არმირების კვანძები და ზოგადი მითითებები რიგელების არმირების შესახებ იხ.
ფ-ბი კ-42 ... კ-44
4. კოლონები ს3-7 ... ს3-9 იხ. ფ. კ-57, კ-57-1

მრავალბინიანი საცხოვრებელი სახლი. მოსკოვის გამზირი №13 (კორპუსი№10). (კონსტრუქციული ნაწილი)			
ნახაზის დასახელება:			
კოლონების და რიგელების განლაგების სქემა გეგმაში 9.700, 12.800, 15.900 და 19.00 მ ნ-ზე			მასშტაბი: 1:150
file		layout	form. A3
შპს ჯეი 5	მისამართი ქ.თბილისი, მოსკოვის გამზირი №13		
თანამშრომლობა	გვარი		ხელმოწ.
დირექტორი			
არ. კორდინატორი	დ.ბუნუკური		
არქიტექტორი	ს.ბერიშვილი		
კონსტრუქტორი	ბ. ბარბაქაძე		
სტადია	თარიღი	ფურცლები	ფურცელი
მ.პ.	2021 წ.	-	კ-38

კოლონების და რიგელების განლაგების სქემა ბეგმაში 22.100 მ ნ-ზე; მ.1:150

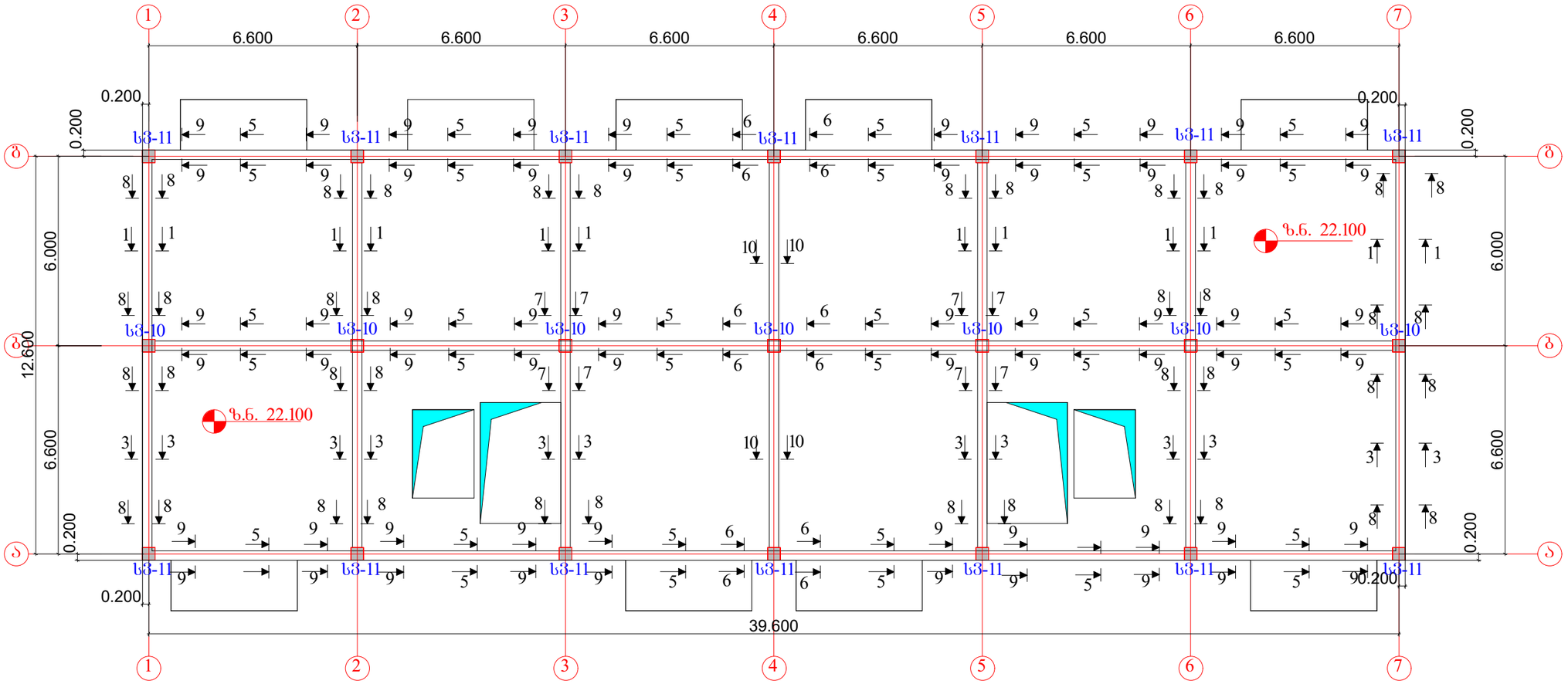

მასალების სპეციფიკაცია და ამოკრება ერთი სართულის რიგელებზე

კონსტ. დასახ-ელება	პოზ.№	არმატურის სპეციფიკაცია					არმატურის ამოკრება			ბეტ. მ³
		ესკიზი	, მმ.	, მმ.	ნ, ც.	ნხ მ.	, მმ.	ნხ ,მ.	,კბ.	
რიგელები 22.100 მ ნ-ზე	1	250 550 650 350	8 500ც	1800	1320	2376	8 500ც	3156	1250	22.5; V=29.0
	2	150 550 650 250	8 500ც	1600	400	640	12 500ც	850	1000	
	3	ადგ.დაჭრილი	12 500ც	-	-	1125	18 500ც	56	112	
	4	7000	18 500ც	7000	8	56	22 500ც	528	1575	
	5	ადგ.დაჭრილი	22 500ც	-	-	430	25 500ც	169	650	
		300 2100	22 500ც	2400	24	58	28 500ც	30	115	
		5000	22 500ც	5000	8	40	ჯამი =4590			
	6	300 2100	25 500ც	2400	12	29				
		5000	25 500ც	5000	28	140				
	7	5000	28 500ც	5000	6	30				
	8	50 250 50	8 500ც	350	400	140				

შენიშვნები:

1. ძირითადი შენიშვნები იხილეთ პროექტის განმარტებით ბარათში.
2. რიგელების კვეთები 1-1 ... 10-10 იხილეთ შ. კ-40, კ-413. რიგელების არმირების პრინციპიალური სქემა , რიგელებია არმირების კვანძები და ზოგადი მითითებები რიგელების არმირების შესახებ იხ.
შ-ბი კ-42 ... კ-44
4. კოლონები სვ-10, სვ-11 იხ. შ. კ-58

მრავალბინიანი საცხოვრებელი სახლი. მოსკოვის გამზირი №13 (კორპუსი№10). (კონსტრუქციული ნაწილი)			
ნახაზის დასახელება:			
კოლონების და რიგელების განლაგების სქემა ბეგმაში 22.100 მ ნ-ზე			მასშტაბი: 1:150
file		layout	form. A3
შპს ჯეი 5	მისამართი ქ.მოჟილისი, მოსკოვის გამზირი №13		
თანამდებობა	გვარი		ხელმოწ.
დირექტორი			
არ. კორდინატორი	დ.პუჭუკური		
არქიტექტორი	ს.პერიშვილი		
კონსტრუქტორი	ბ. ბარბაქაძე		
სტადია	თარიღი	ფურცლები	ფურცელი
მ.პ.	2021 წ.	-	კ-39

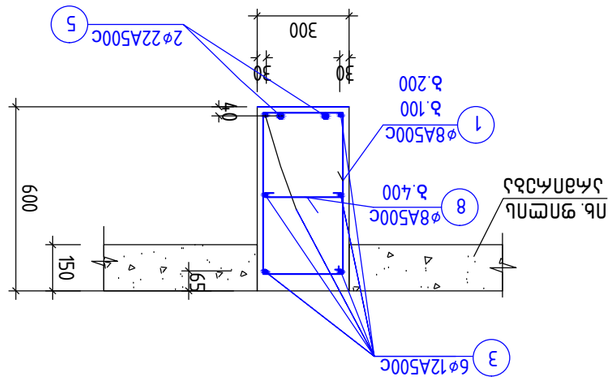

Лв. өлслль
ұйәлйсәұ

Ј33ЛЛ 3–3

Ј33ЛЛ 4–4

Ј33ЛЛ 6–6

Ј33ЛЛ 1–1

Ј33ЛЛ 2–2

Ј33ЛЛ 5–5

Өзбөлгөлөр:
1. Ылйлйұлөл төбөлтөбөлөр лблслсөл ұлсслсөлйлбл бұбөбұйлбл бұбөлйлйлөлөл бұлмөлөл.
2. Ј33ЛЛЛбұлбл ұлөйлслсөлсөбұсйлбұ бұбөбұйлбл лб. ө. Ј–36...Ј–39

Ағлассыздандырылған арматуралық сым (ГМБЦ ағлұлғлл №13 (ГМБЦ-Б-3,0 ГОСТ 7348-81))					
Бұйымның белгісі:					
Қалқымалы құлғлл 1–1...6–6				Әзірлеген:	
				1:20	
file			layout		A3
Әлеуметтік					
Ізбе jei 5			Ғимараттың,әлеуметтік бұзғышлық №13		
Ғұлмалық		Ағласы		Ықтималдық	
Ұйымдастырушы		Ө.Ізбасаров			
Ұлғ. ұлмлөлғлбұлмлл		Ө.Ізбасаров			
Ұлғлғлбұлмлл		Ы.Ізбасәлғлғлғ			
Ұлбөлбұлғұлмлл		Ә.Ізбасасасов			
Ықшамдаған	Ағласы		Ықтималдық		
Бақылаған	Ағласы		Ықтималдық		
Ә.Ізбасасасов	2021 ж.	–			Ј–40

კვეთი 7-7

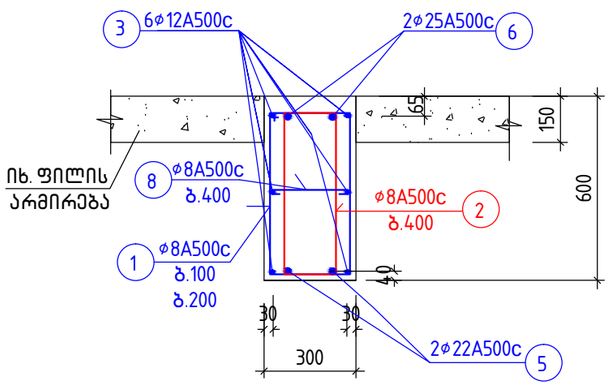

კვეთი 8-8

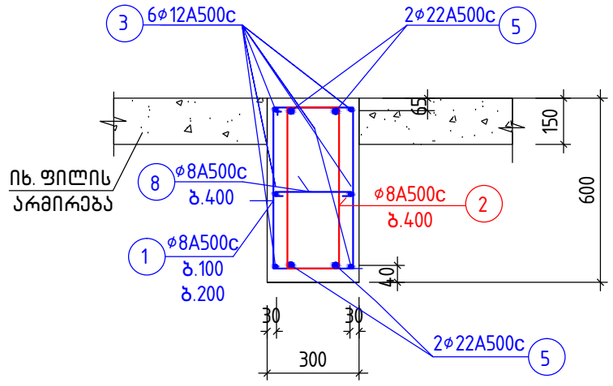

კვეთი 9-9

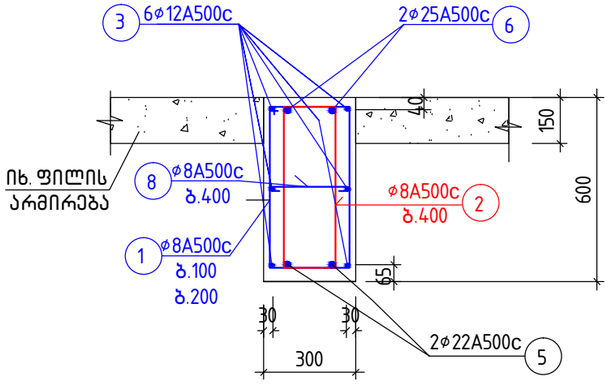

კვეთი 10-10

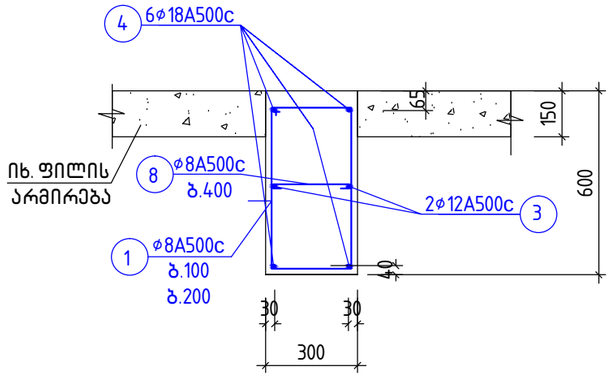

შენიშვნები:

1. ძირითადი შენიშვნები იხილეთ პროექტის განმარტებით ბარათში.
2. კვეთების ადგილმდებარეობა გეგმაში იხ. ფ. კ-36 ...კ-39

მრავალბინიანი საცხოვრებელი სახლი. მოსკოვის გამზირი №13 (კორპუსი№10). (კონსტრუქციული ნაწილი)			
ნახაზის დასახელება:			
რიგელების კვეთები 7-7... 10-10			მასშტაბი: 1:20
file		layout	ფორმ. A3
შპს jei 5	მისამართი ქ.თბილისი, მოსკოვის გამზირი №13		
თანამდებობა	გვარი		ხელმოწ.
დირექტორი			
არ. კორდინატორი	დ.ბუჩუკური		
არქიტექტორი	ს.ბერიშვილი		
კონსტრუქტორი	ბ.ბარბაქაძე		
სტადია	თარიღი	ფურცლები	ფურცელი
მ.პ.	2021წ.	–	კ-41

რიგელების არმირების პრინციპიალური სქემა

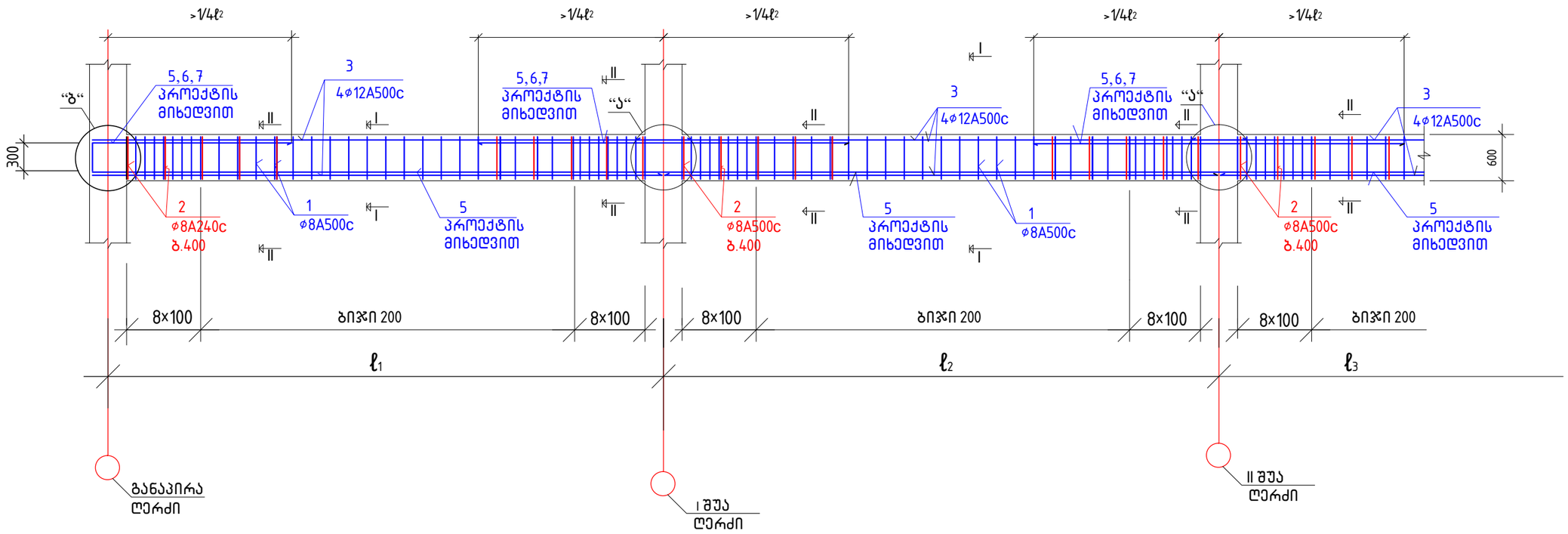

შენიშვნები:

1. რიგელების კარკასების აწყობა რეკომენდირებულია განხორციელდეს ადგილზე გადახურვის ნიშნულიდან 0.9–1.0მ-ით მაღლა დროებით საყრდენებზე და შემდეგ ორივე მიმართულებით აწყობილი მთლიანი კარკასული სისტემა დაიწიოს დაბლა საპროექტო მდომარეობამდე.
2. კარკასის ზედა და ქვედა კუთხეების არმატურები გაწლაგდეს კოლონის არმატურების გარეთ. მათი გადაბმა მოხდეს ურთიერთგადადებით.
3. კარკასის სხვა ქვედა არმატურების გადაბმა განხორციელდეს კვანძის ფარგლებში გადადების მეშვეობით. გადადების სიგრძე ℓგად=40ф max.
4. კარკასის სხვა ზედა მუშა არმატურები გაწლაგდეს საყრდენებზე და შეწყდეს საყრდენებიდან მალის მესამედ მანძილზე.
5. თუ რიგელების სივრცული კარკასის ადგილზე აწყობა დაკავშირებულია სირთულეებთან, მაშინ ცალ-ცალკე აეწყოს ყველა მალის ორივე მიმართულების სივრცული კარკასები მხოლოდ კუთხეების არმატურების (4ф12A500c) და საკიდების საშუალებით, დამონტაჟდნენ ისინი საპროექტო მდგომარეობაში და შემდეგ განთავსდეს მათში პროექტით საჭირო სხვა მუშა არმატურები შენიშვნების 3 და 4 პუნქტის შესაბამისად.
6. რიგელების არმირების პრინციპიალური სქემის ნახაზზე გრძივი არმატურების გაწლაგება ვერტიკალურ სიბრტყეში თვალსაჩინოების მიზნით პირობითია, მათი ზუსტი ადგილმდებარეობაა ნაჩვენებია კვეთებში და კვანძებში.
7. კვეთებში და კვანძებში ფილის არმირება პირობითად არ არის ნაჩვენები
8. კვანძები "ა" და "ბ" იხ. ფ-ბი კ-43; კ-44

I – I

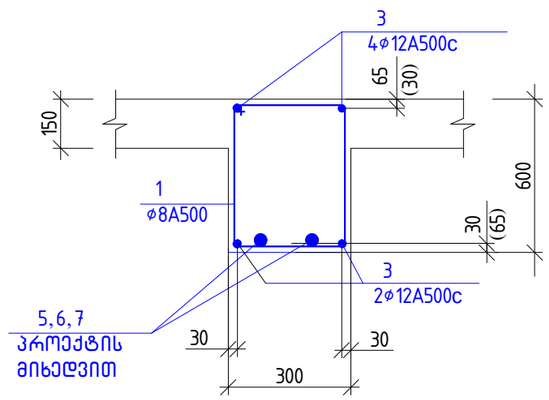

II – II

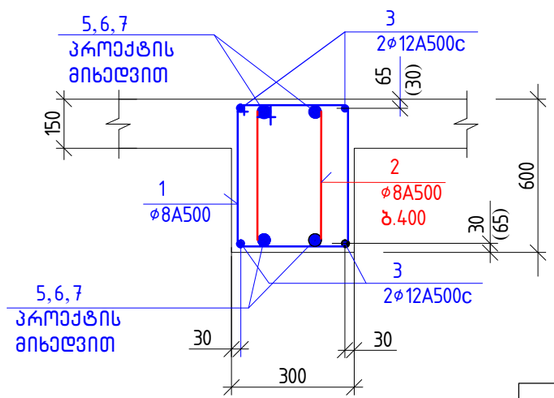

მრავალბინიანი საცხოვრებელი სახლი. მოსკოვის გამზირი №13 (კორპუსი№10). (კონსტრუქციული ნაწილი)			
ნახაზის დასახელება:			
რიგელების არმირების პრინციპიალური სქემა			მასშტაბი: 1:50, 1:20
file		layout	ფორმ. A3
შას jei 5	მისამართი: კ.თბილისი, მოსკოვის გამზირი №13		
თანამდებობა	გვარი		ხელმოწ.
დირექტორი			
პრ. კორდინატორი	დ.ბუჩუკური		
არქიტექტორი	ს.ბერიშვილი		
კონსტრუქტორი	ბ. ბარბაქაძე		
სტადია	თარიღი	ფურცლები	ფურცელი
მ.პ.	2021წ.	–	კ-42

1 – 1

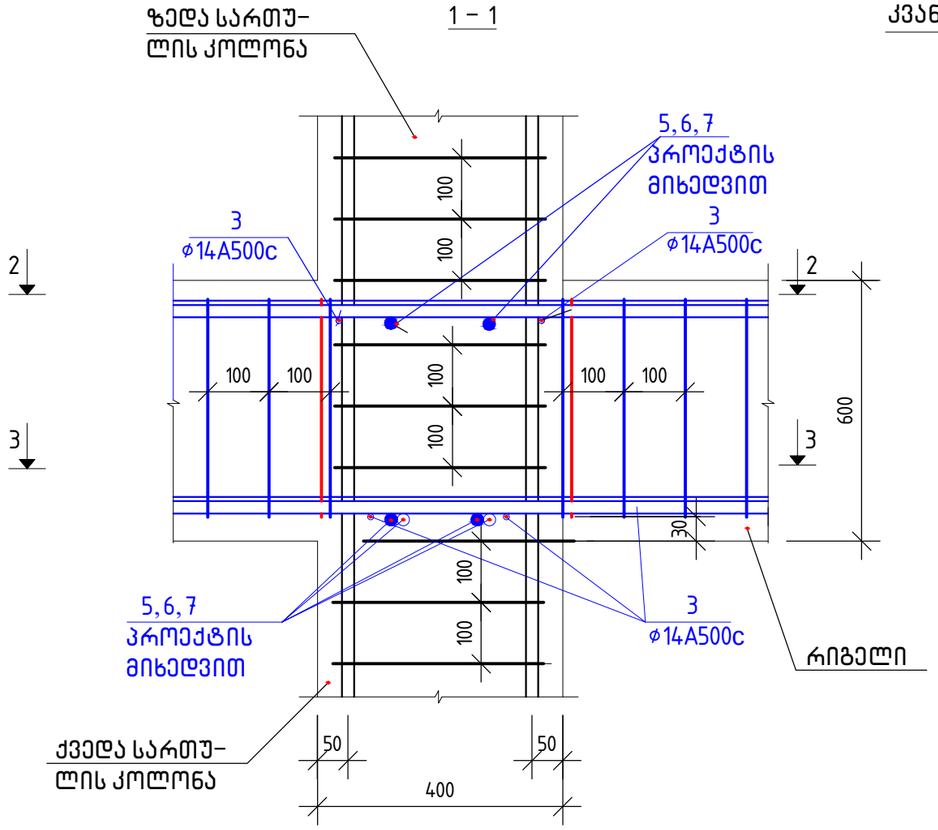

კვანძი – "ა"

2 – 2

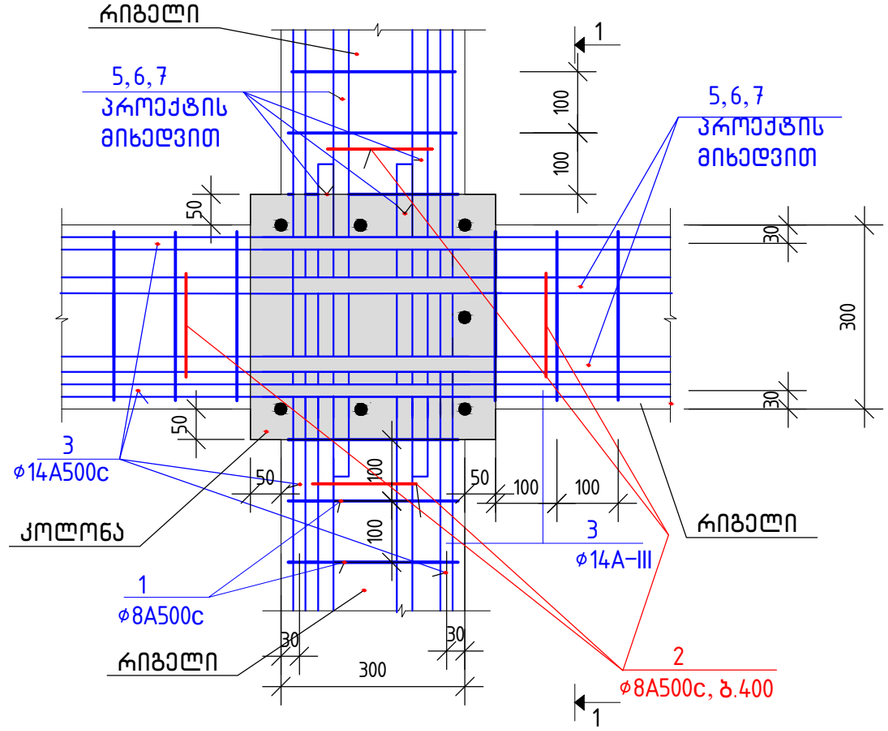

3 – 3

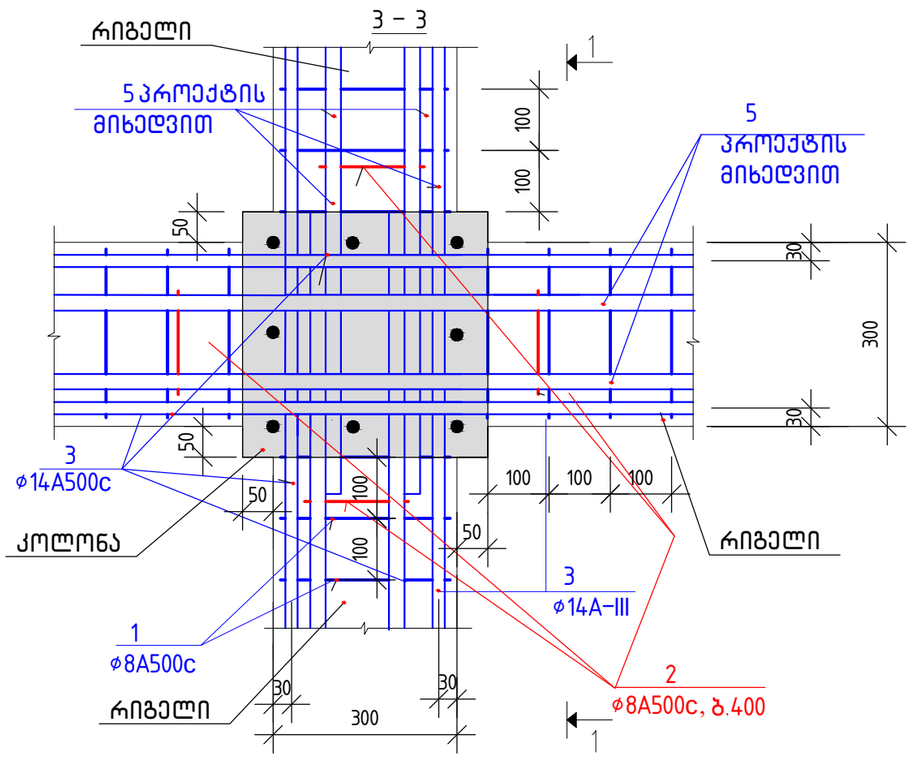

მრავალბინიანი საცხოვრებელი სახლი.
მოსკოვის გამზირი № 13 (კორპუსი № 10).
(კონსტრუქციული ნაწილი)

ნახაზის დასახელება:

რიგელების არმირების კვანძი "ა"

მასშტაბი: 1:10

file		layout		ფორმ.	A3

შპს jei 5	მისამართი: ქ.თბილისი, მოსკოვის გამზირი № 13	
თანამდებობა	გვარი	ხელმოწ.
დირექტორი		
პრ. კორდინატორი	დ.ბურჯუკური	
არქიტექტორი	ს.ბერიშვილი	
კონსტრუქტორი	ბ. ბარბაქაძე	

სტადია	თარიღი	ფურცლები	ფურცელი
მ.პ.	2021წ.	–	კ–43

1 – 1

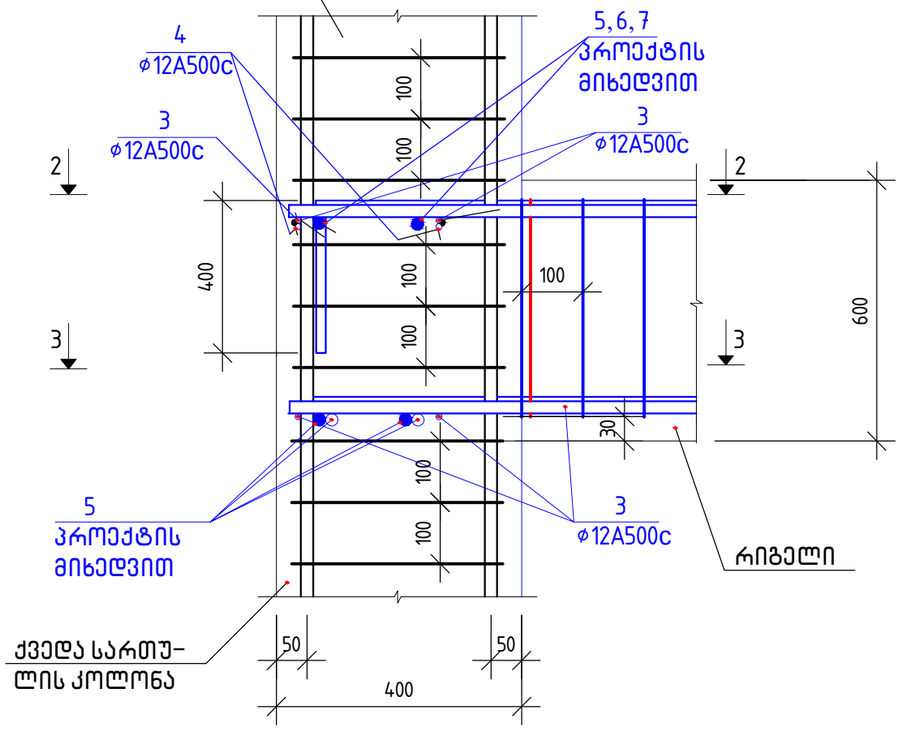

კვანძი – "ბ"

2 – 2

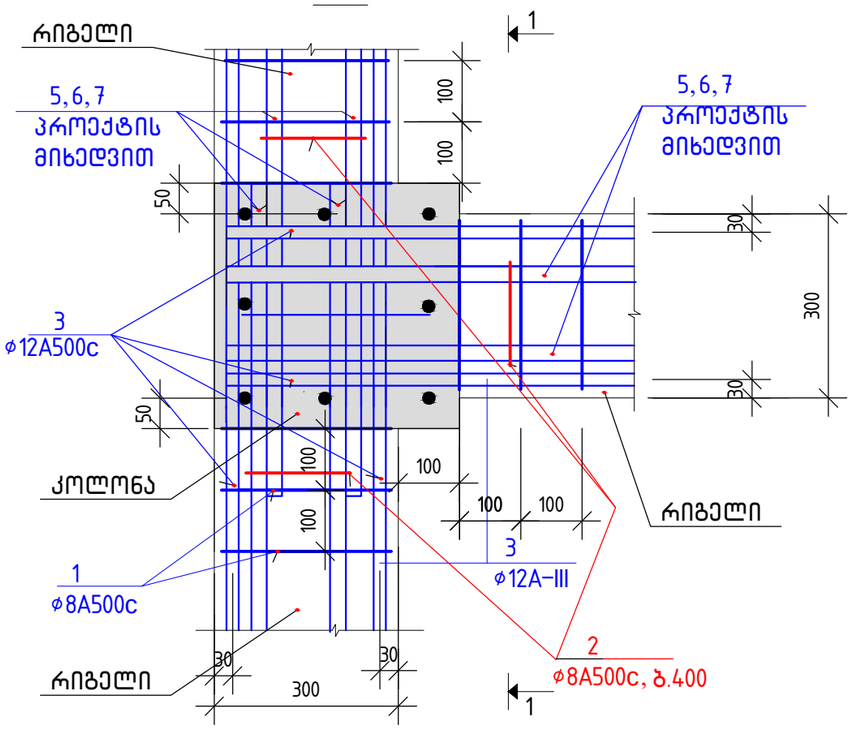

3 – 3

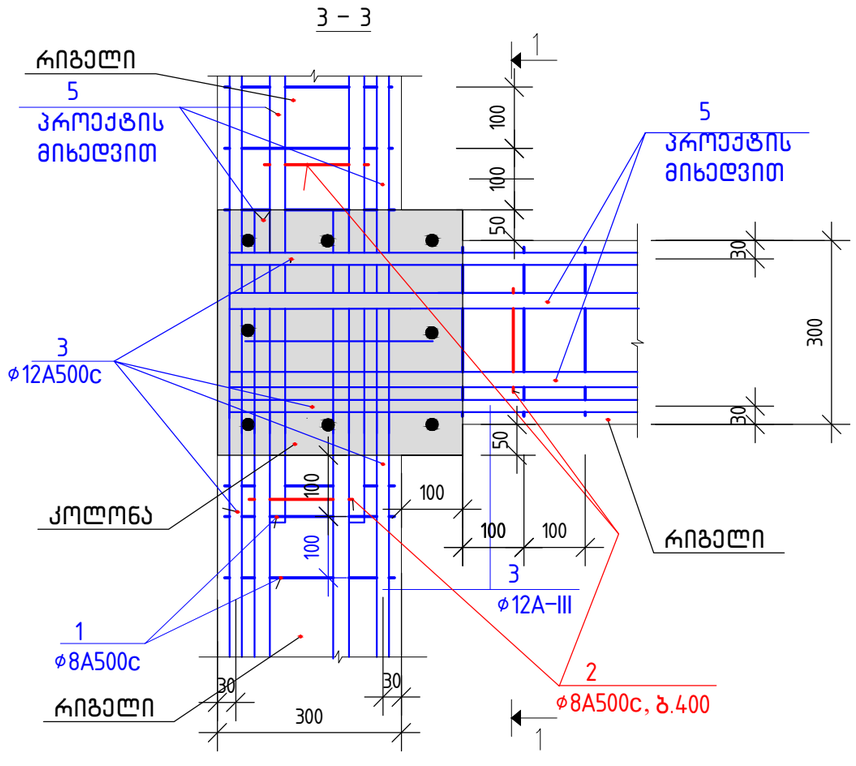

მრავალბინიანი საცხოვრებელი სახლი.
მოსკოვის გამზირი №13 (კორპუსი№10).
(კონსტრუქციული ნაწილი)

ნახაზის დასახელება:

რიგელების არმირების კვანძი "ბ"

მასშტაბი: 1:10

file | layout | ფორმ. A3

შპს jei 5

მისამართი: ქ.თბილისი, მოსკოვის გამზირი №13

თანამდებობა	გვარი	ხელმოწ.
დირექტორი		
პრ. კორდინატორი	დ.ბურჯუკური	
არქიტექტორი	ს.ბერიშვილი	
კონსტრუქტორი	ბ. ბარბაქაძე	

სტადია	თარიღი	ფურცლები	ფურცელი
მ.პ.	2021წ.	–	კ–44

საკომუნიკაციო ღიობების განლაგების სქემა გეგმაში გადახურვის ფილაში -0.100 მ ნ-ზე მ.1:150

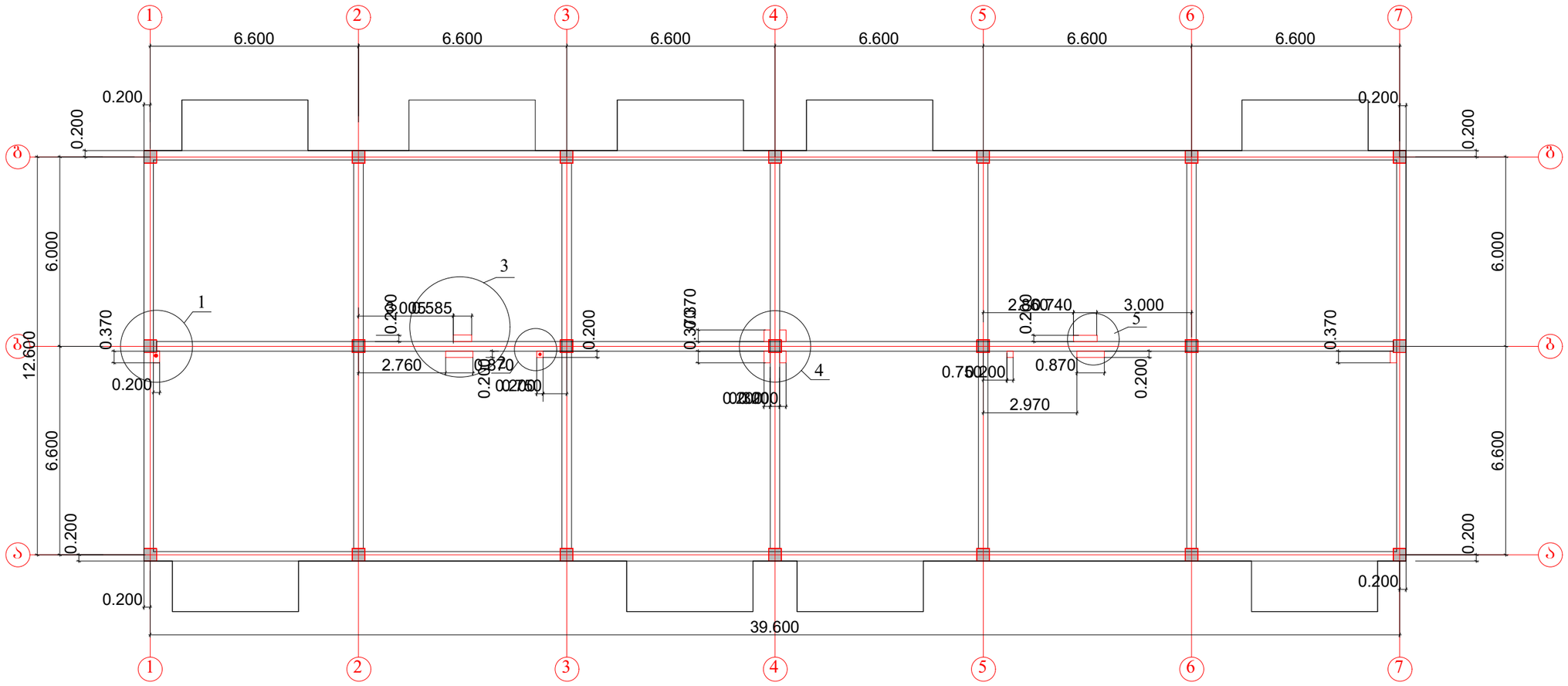

მასალების სპეციფიკაცია და ამოკრეფა ღიობების ქვედა მოჩარჩოებებზე

კონსტ. დასახ-ელება	პოზ.№	არმატურის სპეციფიკაცია					არმატურის ამოკრეფა			მეტ. მ
		ესკიზი	, მმ.	, მმ.	ნ, ც.	ნხ მ.	, მმ.	ნხ ,მ.	,კბ.	
ღიობების მოჩარჩოება	1	ადგ.დაჭრილი	18 500ც	-	-	460	18 500ც	460	920	
	2	40 120 40	8 500ც	200	1250	240	8 500ც	240	95	
							ჯამი =1015			

შენიშვნები:

1. ძირითადი შენიშვნები იხილეთ პროექტის განმარტებით ბარათში.
2. ღიობების მოჩარჩოების დეტალები 1 ...5 იხ. შ. კ-53

მრავალბინიანი საცხოვრებელი სახლი. მოსკოვის გამზირი №13 (კორპუსი№10). (კონსტრუქციული ნაწილი)			
ნახაზის დასახელება:			
საკომუნიკაციო ღიობების განლაგების სქემა გეგმაში -0.100 მ.ნ-ზე			მასშტაბი: 1:150
file	layout		form. A3
შპს ჯეი 5	მისამართი: ქ.თბილისი, მოსკოვის გამზირი №13		
თანამდებობა	გვარი		ხელმოწ.
დირექტორი			
პრ. კოორდინატორი	დ.ბუნტუშური		
არქიტექტორი	ს.პერიშვილი		
კონსტრუქტორი	ბ. ბარბაქაძე		
სტადია	თარიღი	შურცლები	შურცელი
მ.პ.	2021 წ.	-	კ-45

საკომუნიკაციო ღიობების განლაგების სქემა გეგმაში გადახურვის ფილაში 3.500 მ ნ-ზე მ.1:150

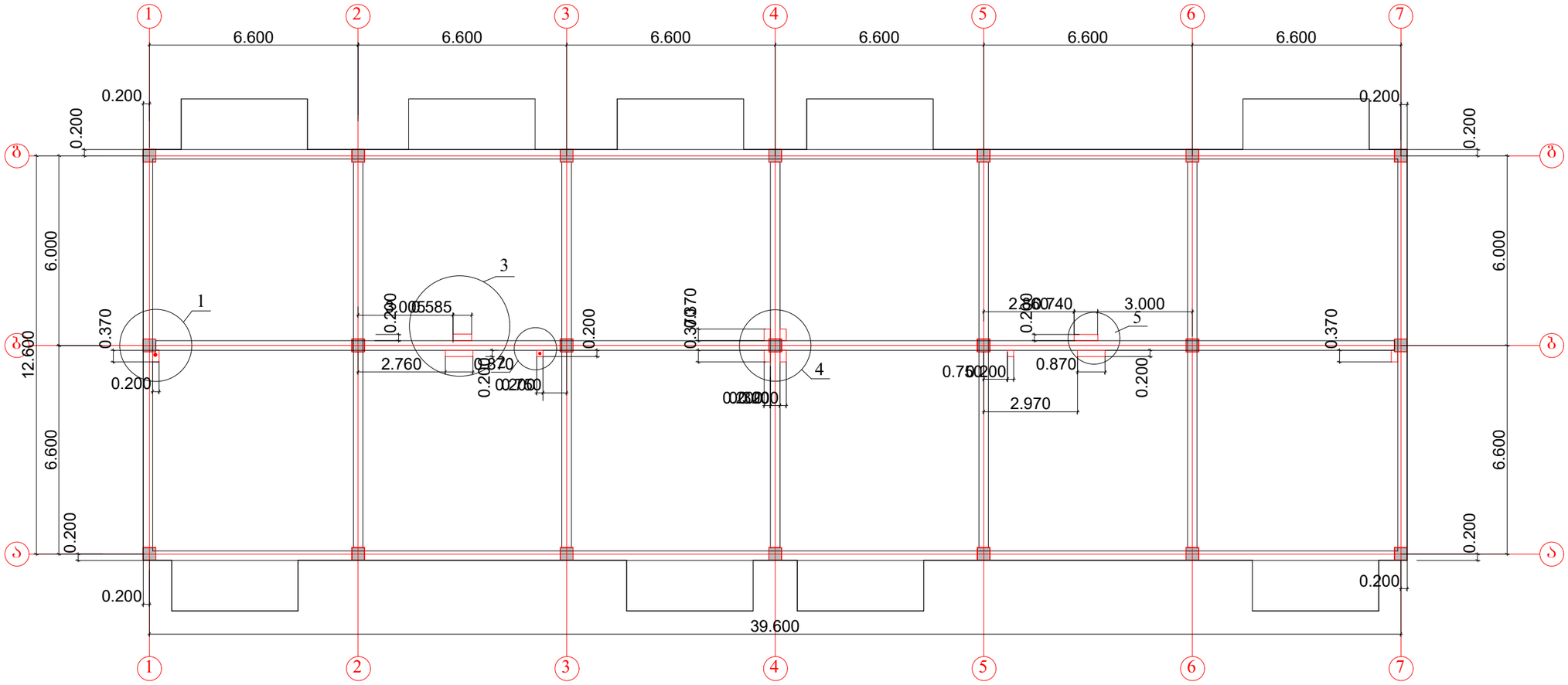

შენიშვნები:

1. ძირითადი შენიშვნები იხილეთ პროექტის განმარტებით ბარათში.
2. ღიობების მოჭარჩოების დეტალები 1 ...5 იხ. შ. კ-53

მრავალბინიანი საცხოვრებელი სახლი. მოსკოვის გამზირი №13 (კორპუსი№10). (კონსტრუქციული ნაწილი)			
ნახაზის დასახელება:			
საკომუნიკაციო ღიობების განლაგების სქემა გეგმაში 3.500 მ.ნ-ზე			მასშტაბი: 1:150
file		layout	form. A3
შპს ჯგუფი 5		მისამართი ქ.თბილისი, მოსკოვის გამზირი №13	
თანამდებობა	გვარი		ხელმოწ.
დირექტორი			
არ. კორდინატორი	დ.ბუნიკაშვილი		
არქიტექტორი	ს.ბერიშვილი		
კონსტრუქტორი	ბ. ბარბაქაძე		
სტადია	თარიღი	ფურცლები	ფურცელი
მ.პ.	2021 წ.	-	კ-46

საკომუნიკაციო ღიობების განლაგების სქემა ბეტმაში გადახურვის ფილაში 6.600 მ ნ-ზე მ.1:150

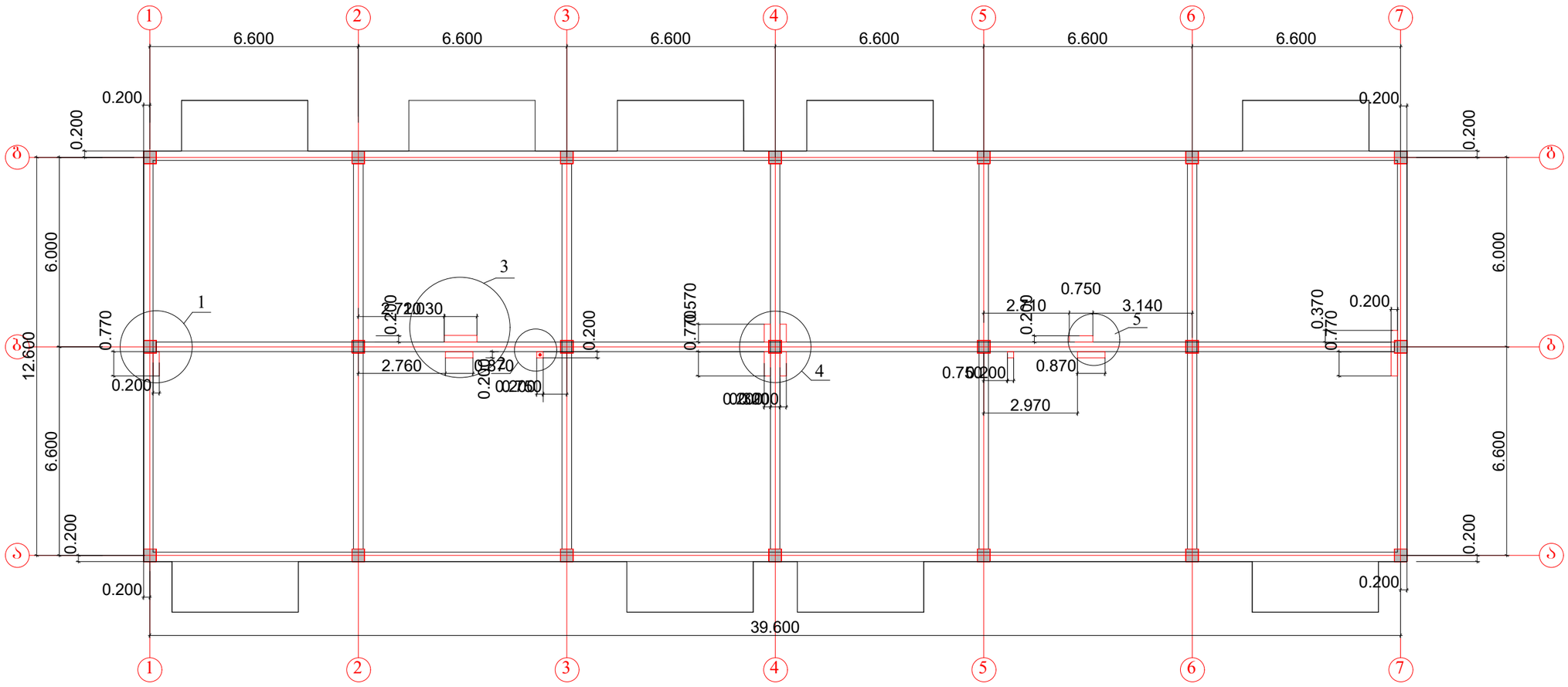

შენიშვნები:

1. ძირითადი შენიშვნები იხილეთ პროექტის განმარტებით ბარათში.
2. ღიობების მოჩარჩოების დეტალები 1 ...5 იხ. ფ. კ-53

მრავალბინიანი საცხოვრებელი სახლი. მოსკოვის გამზირი №13 (კორპუსი№10). (კონსტრუქციული ნაწილი)			
ნახაზის დასახელება:			
საკომუნიკაციო ღიობე 6.600 მ.ნ-ზე			მასშტაბი: 1:150
file		layout	form. A3
შპს ჯეი 5		მისამართი ქ.თბილისი, მოსკოვის გამზირი №13	
თანამდებობა	გვარი		ხელმოწ.
დირექტორი			
არ. კორდინატორი	დ.ბუჩუკური		
არქიტექტორი	ს.ბერიშვილი		
კონსტრუქტორი	ბ. ბარბაქაძე		
სტადია	თარიღი	ფურცლები	ფურცელი
მ.პ.	2021 წ.	-	კ-47

საკომუნიკაციო ღიობების განლაგების სქემა გეგმაში გადახურვის ფილაში 9.700 მ ნ-ზე მ.1:150

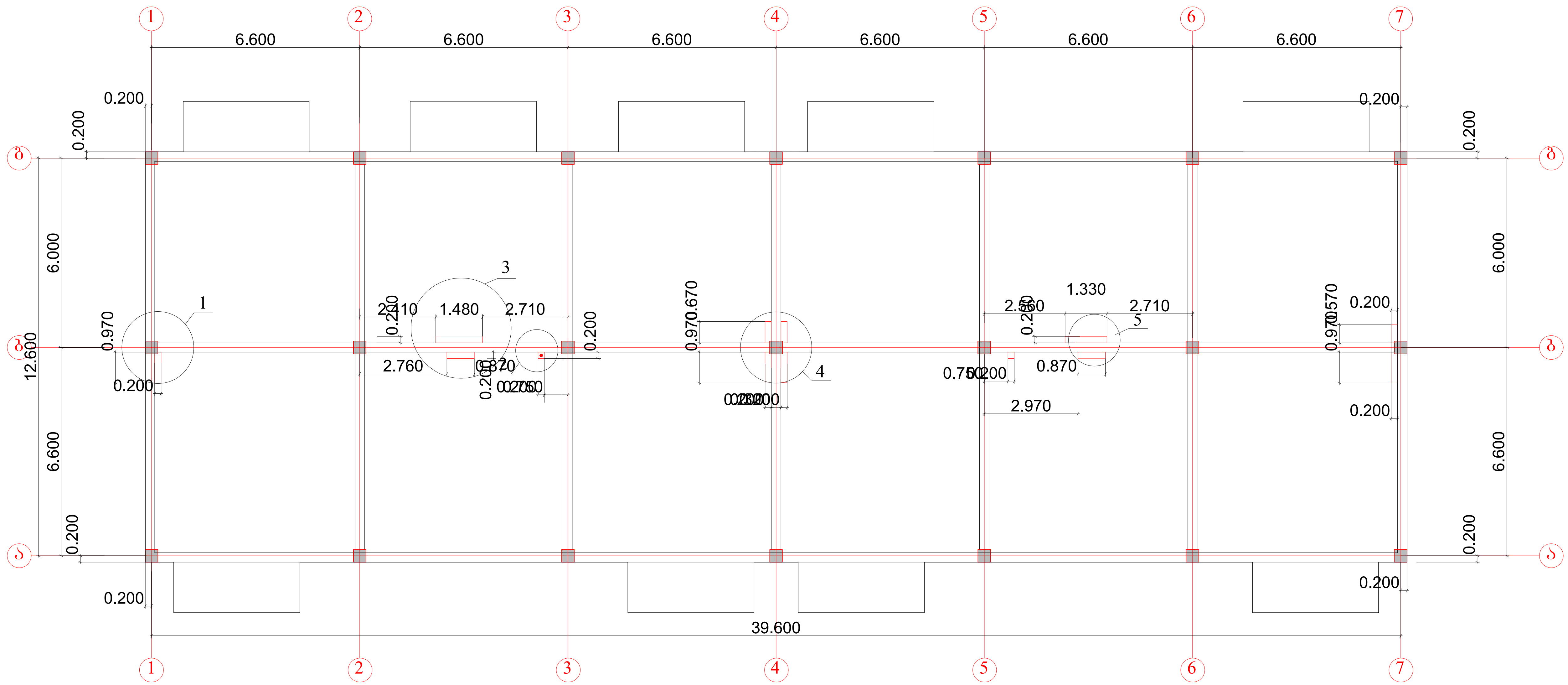

შენიშვნები:

1. ძირითადი შენიშვნები იხილეთ პროექტის განმარტებით ბარათში.
2. ღიობების მოჩარჩოების დეტალები 1 ...5 იხ. ფ. კ-53

მრავალბინიანი საცხოვრებელი სახლი. მოსკოვის გამზირი №13 (კორპუსი№10). (კონსტრუქციული ნაწილი)			
ნახაზის დასახელება:			
საკომუნიკაციო ღიობების განლაგების სქემა გეგმაში 9.700 მ.ნ-ზე		მასშტაბი: 1:150	
file		layout	form. A3
შპს ჯეი 5	მისამართი: ქ.თბილისი, მოსკოვის გამზირი №13		
თანამდებობა	გვარი	ხელმოწ.	
დირექტორი			
პრ. კორდინატორი	დ.ბუჩუკური		
არქიტექტორი	ს.ბერიშვილი		
კონსტრუქტორი	ბ. ბარბაქაძე		
სტადია	თარიღი	ფურცლები	ფურცელი
მ.პ.	2021 წ.	-	კ-48

საკომუნიკაციო ღიობების განლაგების სქემა გეგმაში გადახურვის ფილაში 12.800 მ ნ-ზე მ.1:150

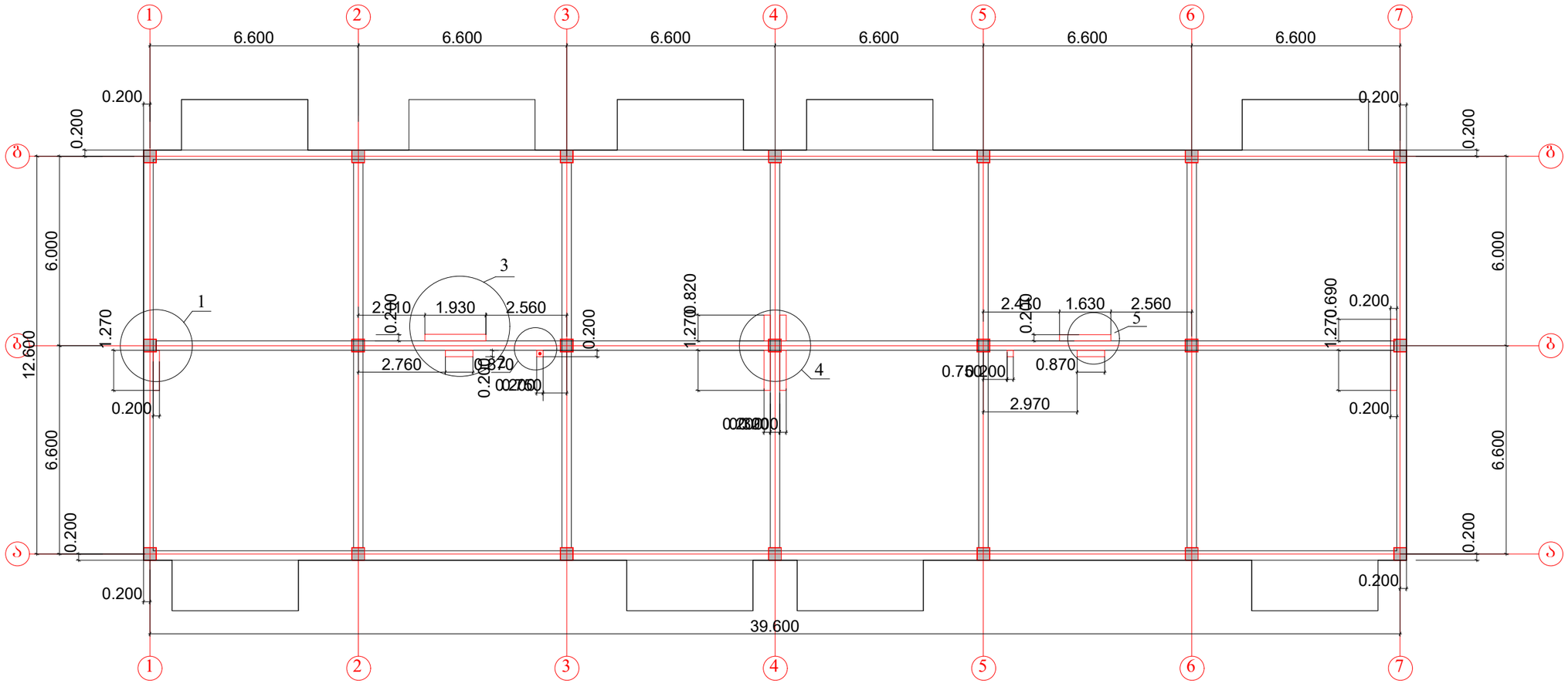

შენიშვნები:

1. ძირითადი შენიშვნები იხილეთ პროექტის განმარტებით ბარათში.
2. ღიობების მოჩარჩოების დეტალები 1 ...5 იხ. შ. კ-53

მრავალბინიანი საცხოვრებელი სახლი. მოსკოვის გამზირი №13 (კორპუსი№10). (კონსტრუქციული ნაწილი)			
ნახაზის დასახელება:			
საკომუნიკაციო ღიობების განლაგების სქემა გეგმაში 12.800 მ.ნ-ზე			მასშტაბი: 1:150
file		layout	form. A3
შახ ჯეი 5	მისამართი: ქ.თბილისი, მოსკოვის გამზირი №13		
თანამდებობა	გვარი		ხელმოწ.
დირექტორი			
არქიტექტორი	ს.ბერიშვილი		
კონსტრუქტორი	ბ. ბარბაქაძე		
სტადია	თარიღი	შურცლები	შურცელი
მ.პ.	2021 წ.	-	კ-49

საკომუნიკაციო ღიობების განლაგების სქემა ბეგმაში გადახურვის ფილაში 15.900 მ ნ-ზე მ.1:150

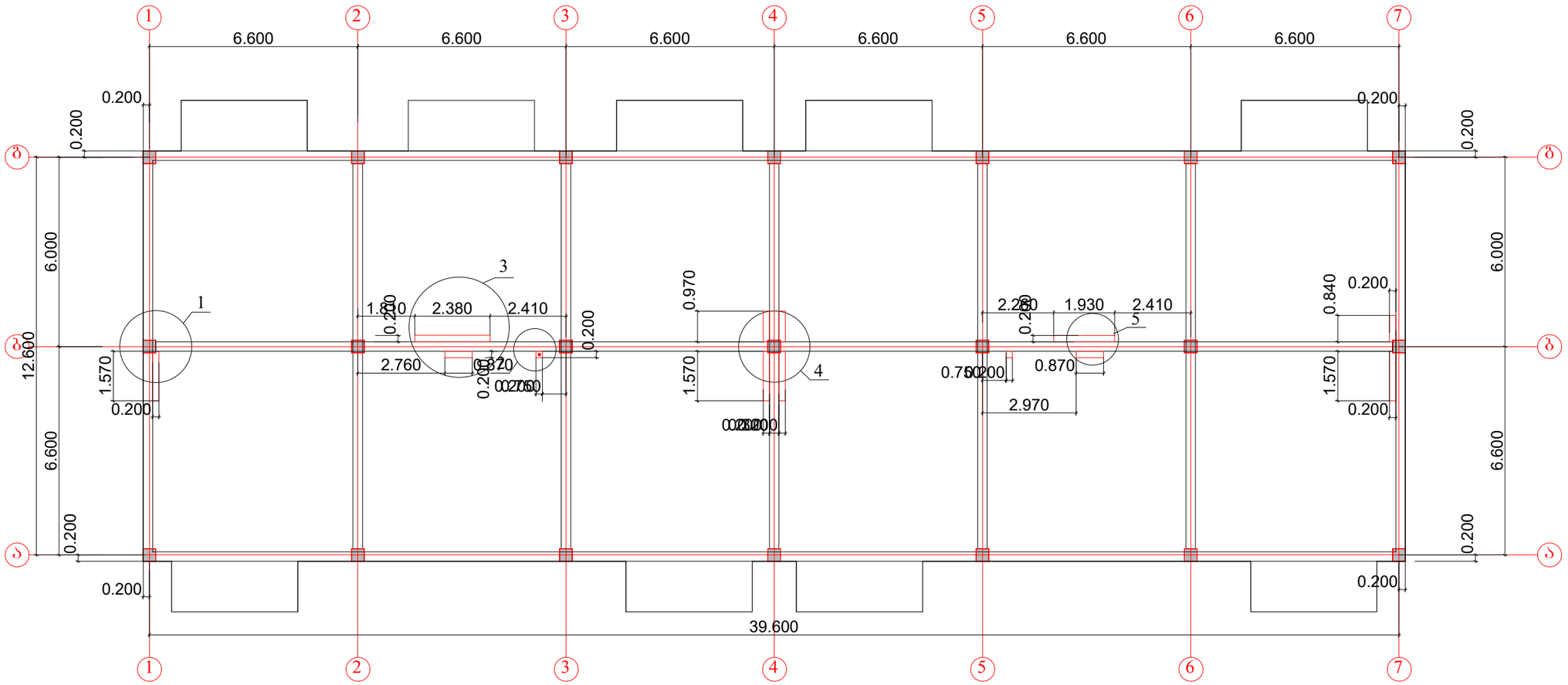

შენიშვნები:

1. ძირითადი შენიშვნები იხილეთ პროექტის განმარტებით ბარათში.
2. ღიობების მოჩარჩოების დეტალები 1 ...5 იხ. ფ. კ-53

მრავალბინიანი საცხოვრებელი სახლი. მოსკოვის გამზირი №13 (კორპუსი№10). (კონსტრუქციული ნაწილი)			
ნახაზის დასახელება:			
საკომუნიკაციო ღიობების განლაგების სქემა ბეგმაში 15.900 მ.ნ-ზე			მასშტაბი: 1:150
file		layout	form. A3
შპს ჯეი 5	მისამართი ქ.თბილისი, ჭუბა თ. ერისთავის №8		
თანამდებობა	გვარი		ხელმოწ.
დირექტორი			
პრ. კორდინატორი	დ.ბუხუკური		
არქიტექტორი	ს.პეტრიშვილი		
კონსტრუქტორი	ბ. ბარბაქაძე		
სტადია	თარიღი	ფურცლები	ფურცელი
მ.პ.	2021 წ.	-	კ-50

საკომუნიკაციო ღიობების განლაგების სქემა გეგმაში გადახურვის ფილაში 19.000 მ ნ-ზე მ.1:150

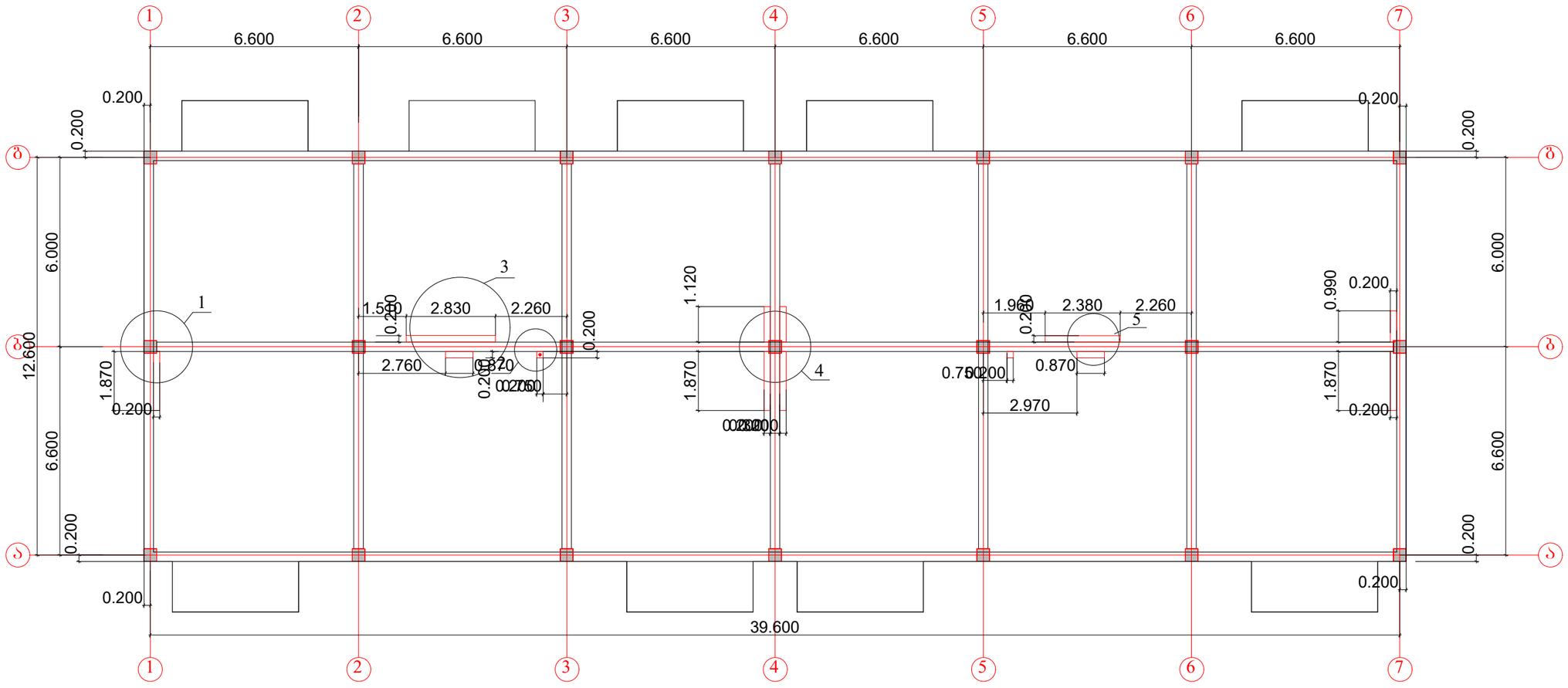

შენიშვნები:

1. ძირითადი შენიშვნები იხილეთ პროექტის განმარტებით ბარათში.
2. ღიობების მოჩარჩოების დეტალები 1 ...5 იხ. ფ. კ-53

მრავალბინიანი საცხოვრებელი სახლი. მოსკოვის გამზირი №13 (კორპუსი№10). (კონსტრუქციული ნაწილი)			
ნახაზის დასახელება:			
საკომუნიკაციო ღიობების განლაგების სქემა გეგმაში 19.000 მ.ნ-ზე			მასშტაბი: 1:150
file		layout	form. A3
შპს ჯეი 5		მისამართი ქ.თბილისი, მოსკოვის გამზირი №13	
თანამდებობა	გვარი		ხელმოწ.
დირექტორი			
კრ. კორდინატორი	დ.ბუნიკური		
არქიტექტორი	ს.პეროშვილი		
კონსტრუქტორი	ბ. ბარბაქაძე		
სტადია	თარიღი	ფურცლები	ფურცელი
მ.პ.	2021 წ.	-	კ-51

საკომუნიკაციო ღიობების განლაგების სქემა გეგმაში გადახურვის ფილაში 22.100 მ ნ-ზე მ.1:150

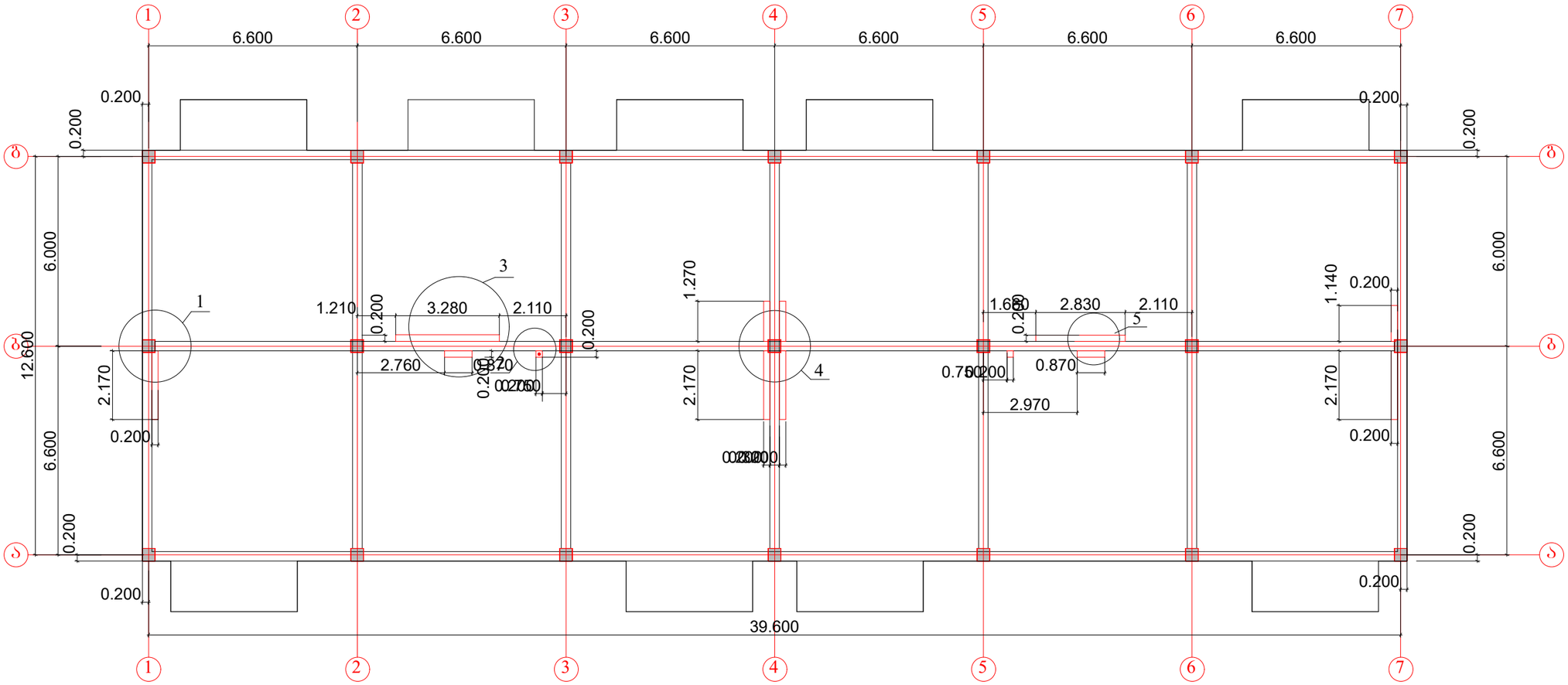

შენიშვნები:

1. ძირითადი შენიშვნები იხილეთ პროექტის განმარტებით ბარათში.
2. ღიობების მოჩარჩოების დეტალები 1 ...5 იხ. ფ. კ-53

მრავალბინიანი საცხოვრებელი სახლი. მოსკოვის გამზირი №13 (კორპუსი№10). (კონსტრუქციული ნაწილი)			
ნახაზის დასახელება:			
საკომუნიკაციო ღიობების განლაგების სქემა გეგმაში 22.100 მ.ნ-ზე			მასშტაბი: 1:150
file		layout	form. A3
შპს ჯეო 5	მისამართი ქ.თბილისი, მოსკოვის გამზირი №		
თანამდებობა	გვარი	ხელმოწ.	
დირექტორი			
არ. კორდინატორი	დ.ბუხუჭური		
არქიტექტორი	ს.ბერიშვილი		
კონსტრუქტორი	ბ. ბარბაქაძე		
სტადია	თარიღი	შურცლები	შურცელი
მ.პ.	2021 წ.	-	კ-52

დეტალი-1

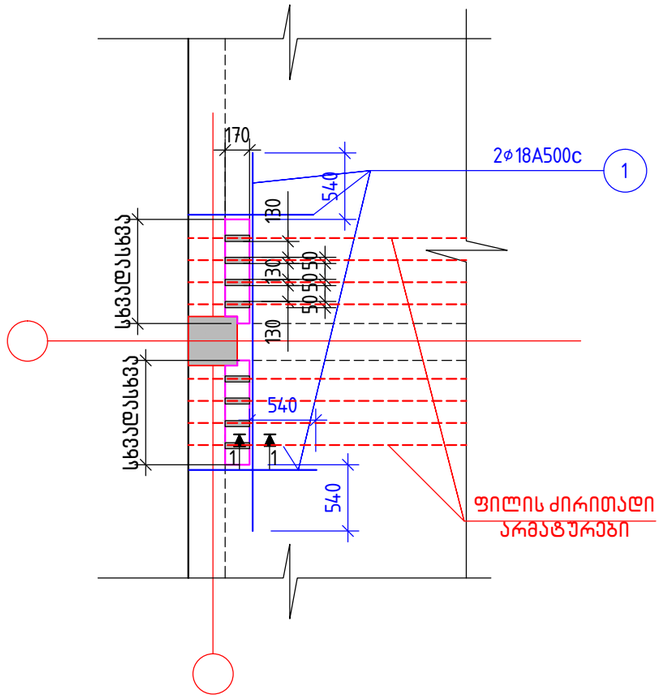

დეტალი-2

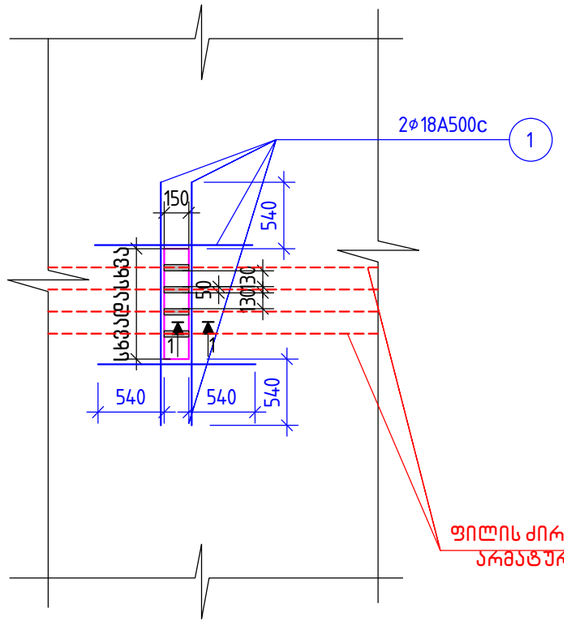

დეტალი-3

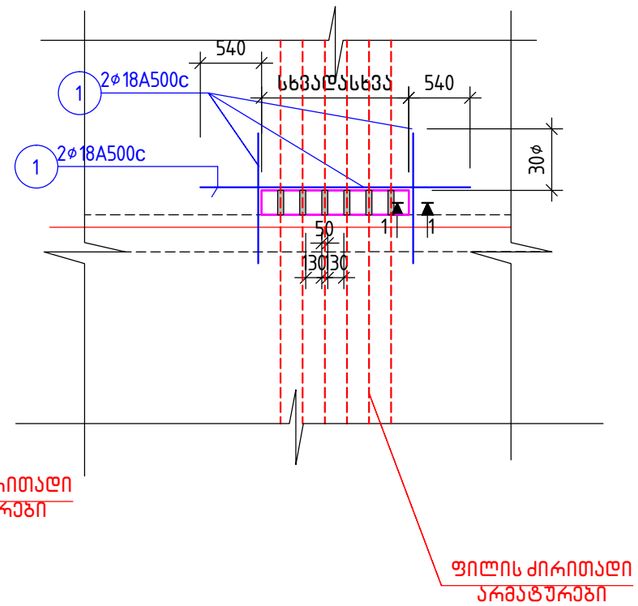

დეტალი-4

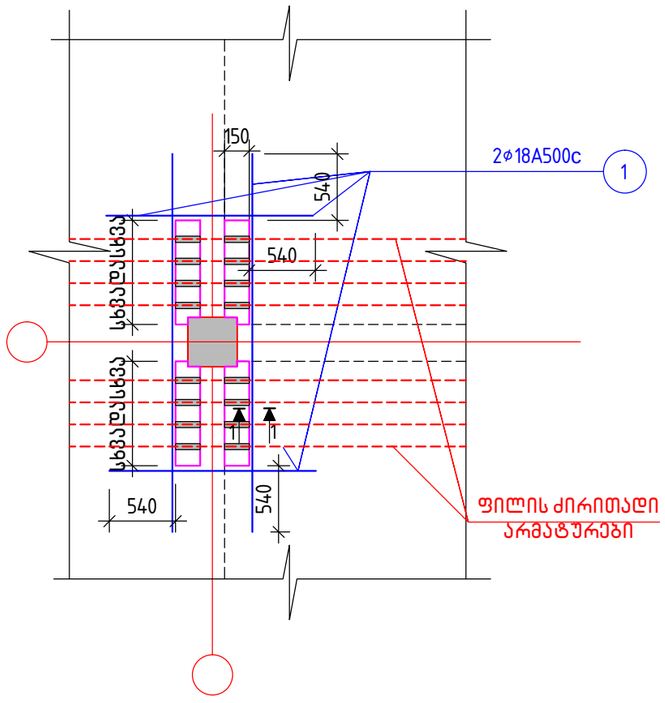

შენიშვნები:

1. ძირითადი შენიშვნები იხილეთ პროექტის განმარტებით ბარათში.
2. დელების ადგილმდებარეობა გეგმაში იხ. ფ. კ-45, კ-52

კვეთი 1-1

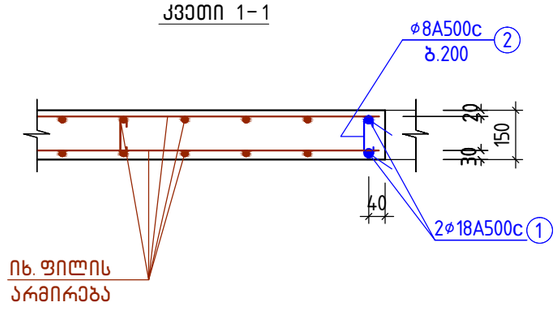

მრავალბინიანი საცხოვრებელი სახლი.
მოსკოვის გამზირი №13 (კორპუსი№10).
(კონსტრუქციული ნაწილი)

ნახაზის დასახელება:

საკომუნიკაციო ღიობების მოჭარჭრების დეტალები 1..4

მასშტაბი: 1:50

file | layout | ფორმ. A3

შპს jei 5

მისამართი: ქ.თბილისი, მოსკოვის გამზირი №13

თანამდებობა	გვარი	ხელმოწ.
დირექტორი		
პრ. კორდინატორი	დ.ბუჩუკური	
არქიტექტორი	ს.ბერიშვილი	
კონსტრუქტორი	ბ.ბარბაქაძე	

სტადია	თარიღი	ფურცლები	ფურცელი
მ.პ.	2021წ.	–	კ-53

პარაპეტის სარტყელის განლაგების სქემა გეგმაში 22.100 მ ნ-ზე მ. 1:150

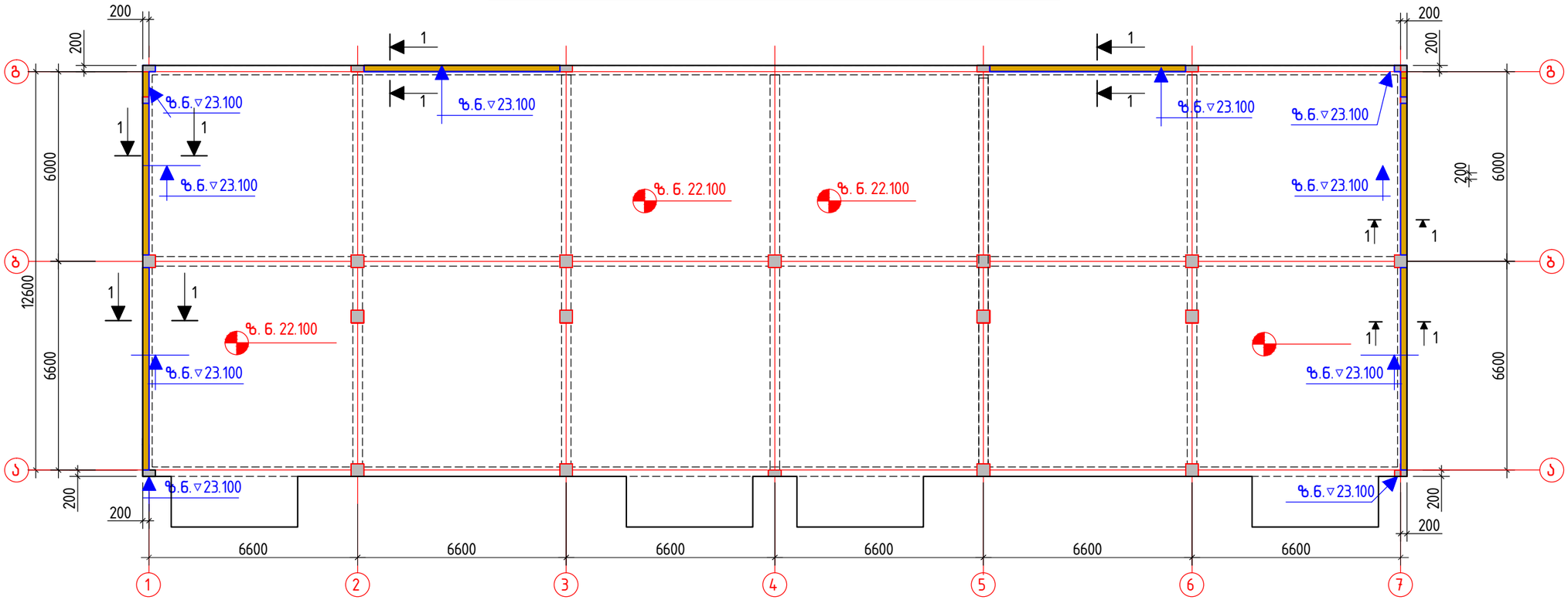

მასალების სპეციფიკაცია და ამოკრება სარტყელზე

ელემენტის დასახელება	პოზ.№	არმატურის სპეციფიკაცია					არმატურის ამოკრება			ბეტ.მოც მ³
		ესკიზი	⌀, მმ.	L, მმ.	n, ცალი	nxL მ.	D, მმ.	Σ nxL,მ.	Q, კგ.	
პარაპეტი	1	ადგ.დაჭრით	8A500c	–	–	400	8A500c	855	340	B22.5; V=7.5
	2	1300	8A500c	1300	350	455	6A500c	35	10	
	3	50 150 50	6A500c	250	140	35	ჯამი =534			

შენიშვნები:

1. ძირითადი შენიშვნები იხილეთ პროექტის განმარტებით ბარათში.
2. პარაპეტის ვერტიკალური არმათურები ჩატოვებული უნდა იქნას 22.100 მ ნიშნულის გადახურვის ბეტონირებისას

კვეთი 1-1

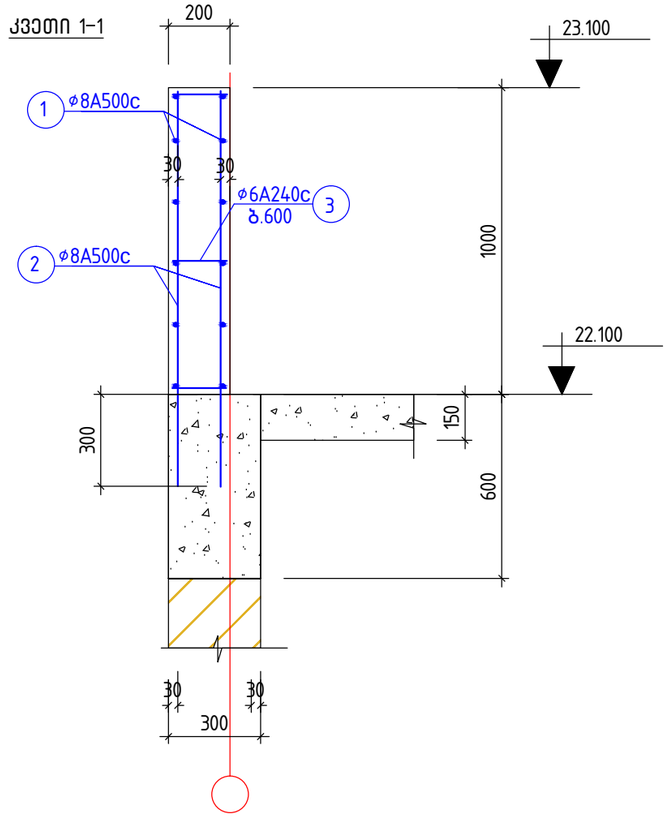

მრავალბინიანი საცხოვრებელი სახლი.
მოსკოვის გამზირი №13 (კორპუსი№10).
(კონსტრუქციული ნაწილი)

ნახაზის დასახელება: პარაპეტის სარტყელი 22.100მ. ნ-ზე			მასშტაბი: 1:50, 1:20
file		layout	ფორმ. A3
შპს jei 5	მისამართი ქ.თბილისი,მოსკოვის გამზირი №13		
თანამდებობა	გვარი		ხელმოწ.
დირექტორი			
არ. კორდინატორი	დ.ბუჩუკური		
არქიტექტორი	ს.ბერიშვილი		
კონსტრუქტორი	ბ.ბარბაქაძე		

სტადია	თარიღი	ფურცლები	ფურცელი
მ.პ.	2021წ.	–	კ-54

კოლონა სვ-1
(8ც)

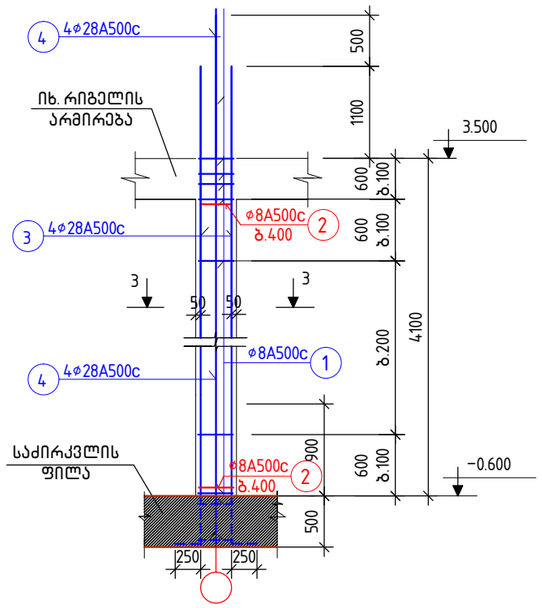

კოლონა სვ-2
(6ც)

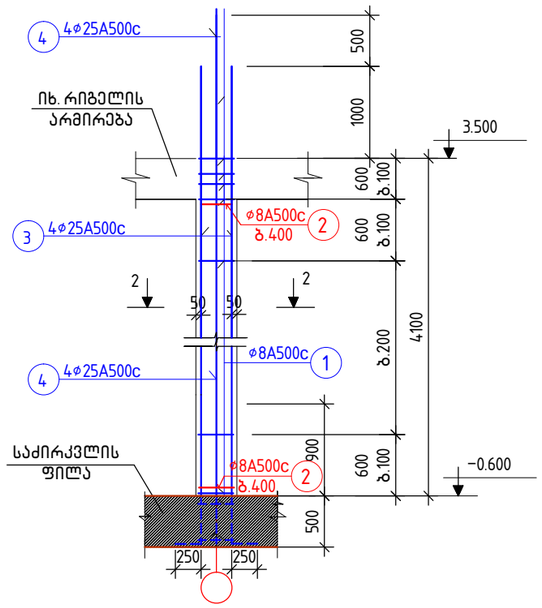

კოლონა სვ-3
(7ც)

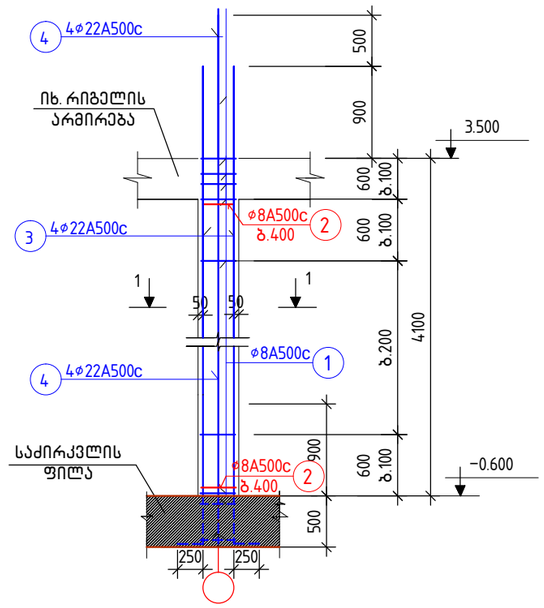

კვეთი 1-1

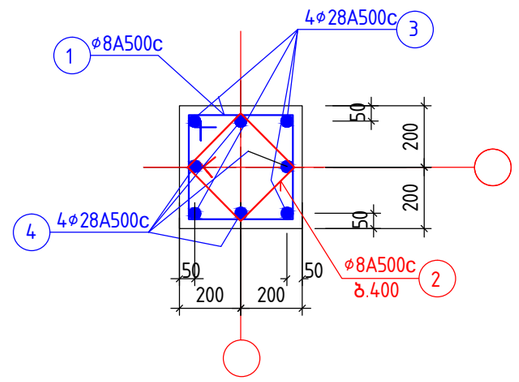

კვეთი 3-3

კვეთი 2-2

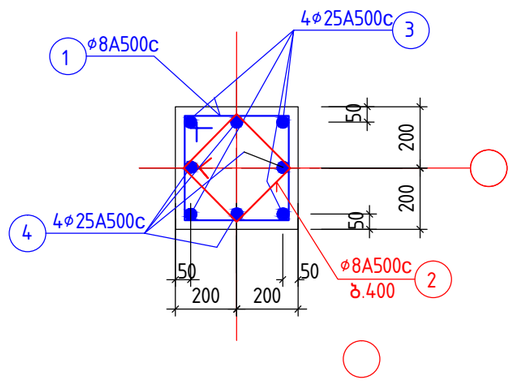

მასალების სპეციფიკაცია და ამოკრება ერთ კოლონაზე

ელემენტის დასახელება	პოზ. №	არმატურის სპეციფიკაცია					არმატურის ამოკრება			ბეტ. მოც. მ³
		ესკიზი	ø, მმ.	L, მმ.	n, ც.	nxL მ.	ø, მმ.	Σ nxL,მ.	Q,კგ.	
კოლონა სვ-1	1	350 350 100 1000 100	8A500c	1600	30	48	8A500c	63	25	B30.0 V=0.63
	2	250 250 100 1000 100	8A500c	1200	12	15	28A500c	49	237	
	3	250 L 5750	28A500c	6000	4	23				
	4	250 L 6250	28A500c	6500	4	26				
კოლონა სვ-2	1	350 350 100 1000 100	8A500c	1600	30	48	8A500c	63	25	B30.0 V=0.63
	2	250 250 100 1000 100	8A500c	1200	12	15	25A500c	49	189	
	3	250 L 5650	25A500c	5900	4	23				
	4	250 L 6150	25A500c	6400	4	26				
კოლონა სვ-3	1	350 350 100 1000 100	8A500c	1600	30	48	8A500c	63	25	B30.0 V=0.63
	2	250 250 100 1000 100	8A500c	1200	12	15	22A500c	49	147	
	3	250 L 5550	22A500c	5800	4	23				
	4	250 L 6050	22A500c	6300	4	26				

შენიშვნები:

1. ძირითადი შენიშვნები იხ განმარტებით ბარათში
2. კოლონების ადგილმდებარეობა გეგმაში იხ. ფ. კ-5, კ-14

მრავალბინიანი საცხოვრებელი სახლი.
მოსკოვის გამზირი №13 (კორპუსი№10).
(კონსტრუქციული ნაწილი)

ნახაზის დასახელება:

კოლონები სვ-1... სვ-3

მასშტაბი: 1:50, 1:20

file | layout | ფორმ. A3

შპს jei 5

მისამართი: ქ.თბილისი, მოსკოვის გამზირი №13

თანამდებობა	გვარი	ხელმოწ.
დირექტორი		
პრ. კონსტრუქტორი	დ.ბურჯუკური	
არქიტექტორი	ს.ბერიშვილი	
კონსტრუქტორი	ბ. ბარბაქაძე	

სტადია	თარიღი	ფურცლები	ფურცელი
მ.პ.	2021წ.	–	კ-55

კოლონა სვ-4 (8ს)

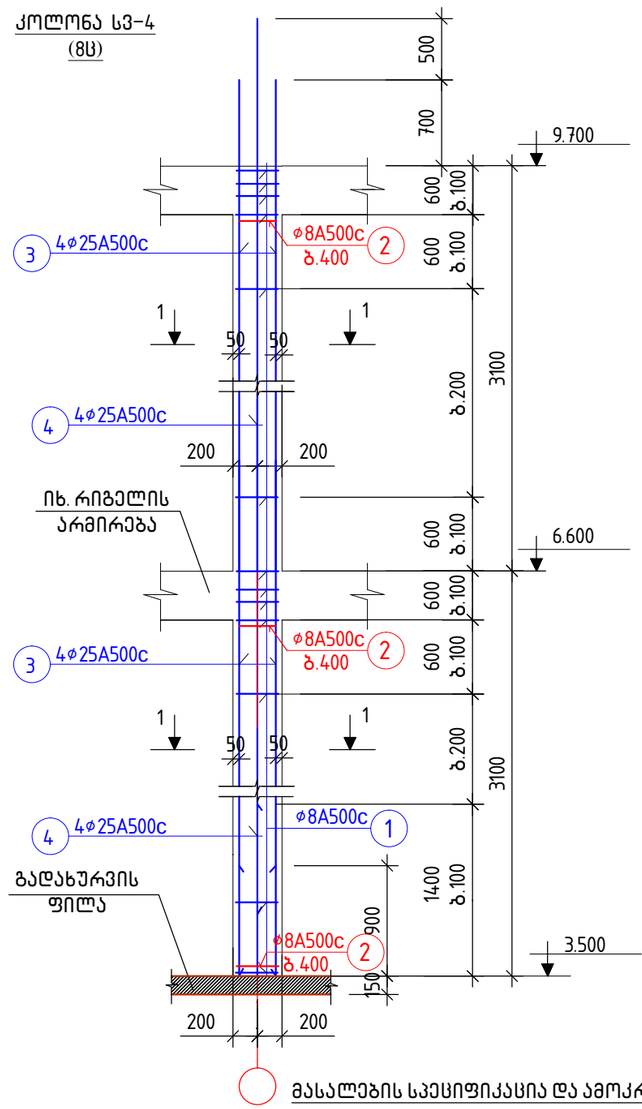

კოლონა სვ-5 (6ს)

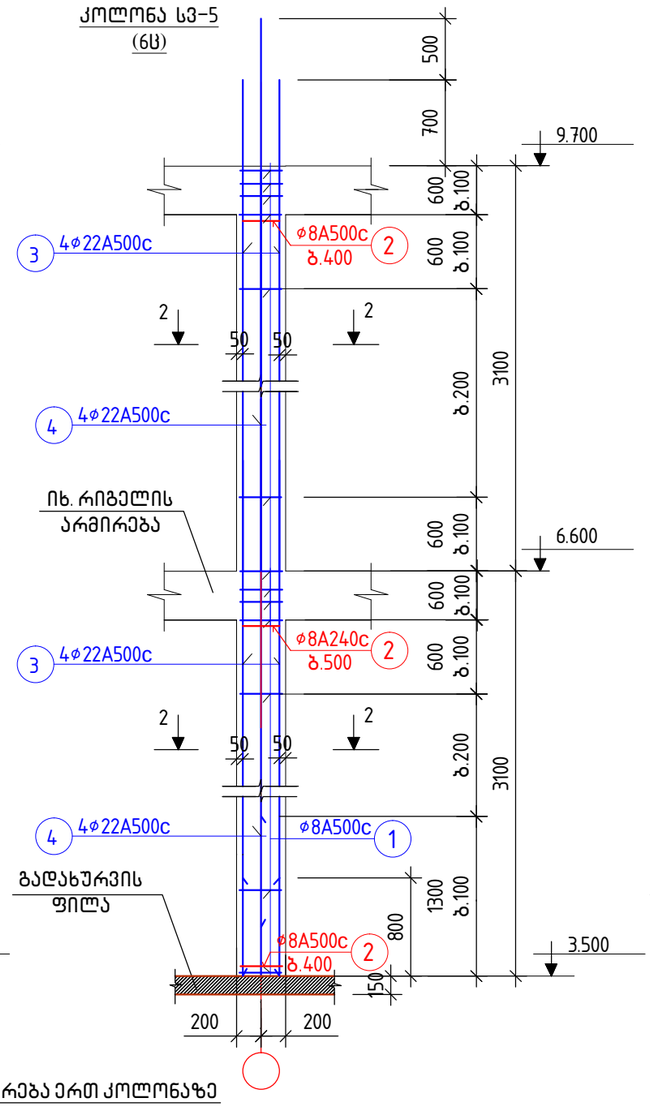

კოლონა სვ-6 (7ს)

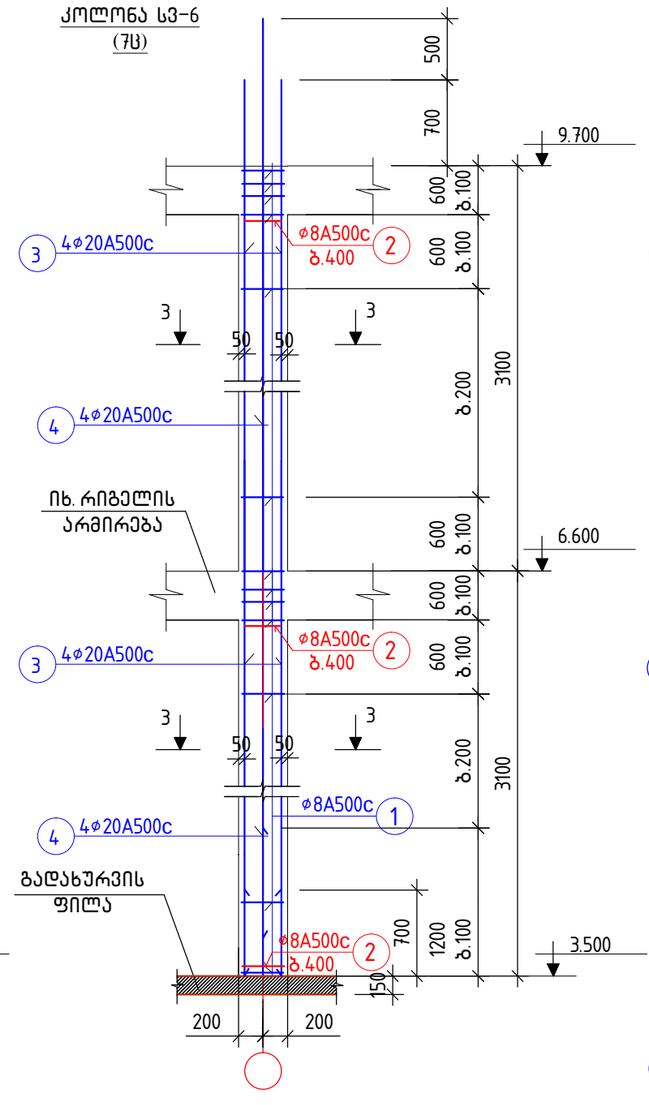

კვეთი 1-1

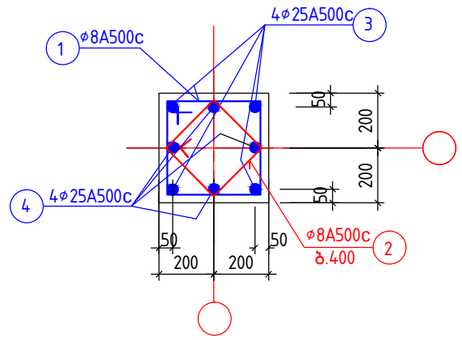

კვეთი 2-2

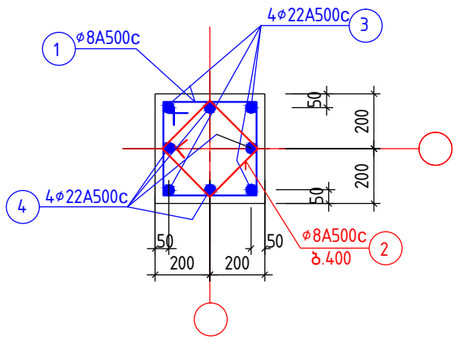

კვეთი 3-3

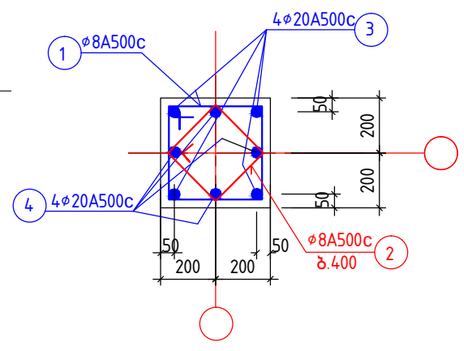

მასალების სპეციფიკაცია და ამოკრება ერთ კოლონაზე

ელემენტისდასახელება	პოზ. №	არმატურის სპეციფიკაცია ესკიზი	ø, მმ.	L, მმ.	n, ც.	nxL მ.	არმატურის ამოკრება ø, მმ.	Σ nxL,მ.	Q,კგ.	ბეტ. მოც. მ³
კოლონა სვ-4	1	350 350 100 100	8A500c	1600	44	71	8A500c	88	35	B30 V=0.85
	2	250 250 100 100	8A500c	1200	14	17	25A500c	56	216	
	3	6900	25A500c	6900	4	28				
	4	6900	25A500c	6900	4	28				
კოლონა სვ-5	1	350 350 100 100	8A500c	1600	44	71	8A500c	88	35	B30 V=0.85
	2	250 250 100 100	8A500c	1200	14	17	22A500c	56	168	
	3	6900	22A500c	6900	4	28				
	4	6900	22A500c	6900	4	28				
კოლონა სვ-6	1	350 350 100 100	8A500c	1600	44	71	8A500c	88	35	B30 V=0.85
	2	250 250 100 100	8A500c	1200	14	17	20A500c	56	140	
	3	6900	20A500c	6900	4	28				
	4	6900	20A500c	6900	4	28				

შენიშვნები:

1. ძირითადი შენიშვნები იხ გაბმარტებით ბარათში
2. კოლონების ადგილმდებარეობა გეგმაში იხ. ფ. კ-15 და კ-16

მრავალბინიანი საცხოვრებელი სახლი.
მოსკოვის გამზირი №13 (კორპუსი№10).
(კონსტრუქციული ნაწილი)

ნახაზის დასახელება:

კოლონები სვ-4.. სვ-6	მასშტაბი: 1:50, 1:20
file	layout ფორმ. A3

შპს jei 5	მისამართი: ქ.თბილისი, მოსკოვის გამზირი №13	
თანამდებობა	გვარი	ხელმოწ.
დირექტორი		
კრ. კონსტრუქტორი	დ.ბუჩუკური	
არქიტექტორი	ს.ბერიშვილი	
კონსტრუქტორი	ბ.ბარბაქაძე	

სტადია	თარიღი	ფურცლები	ფურცელი
მ.პ.	2021წ.	–	კ-56

კოლონა სვ-7
(8ც)

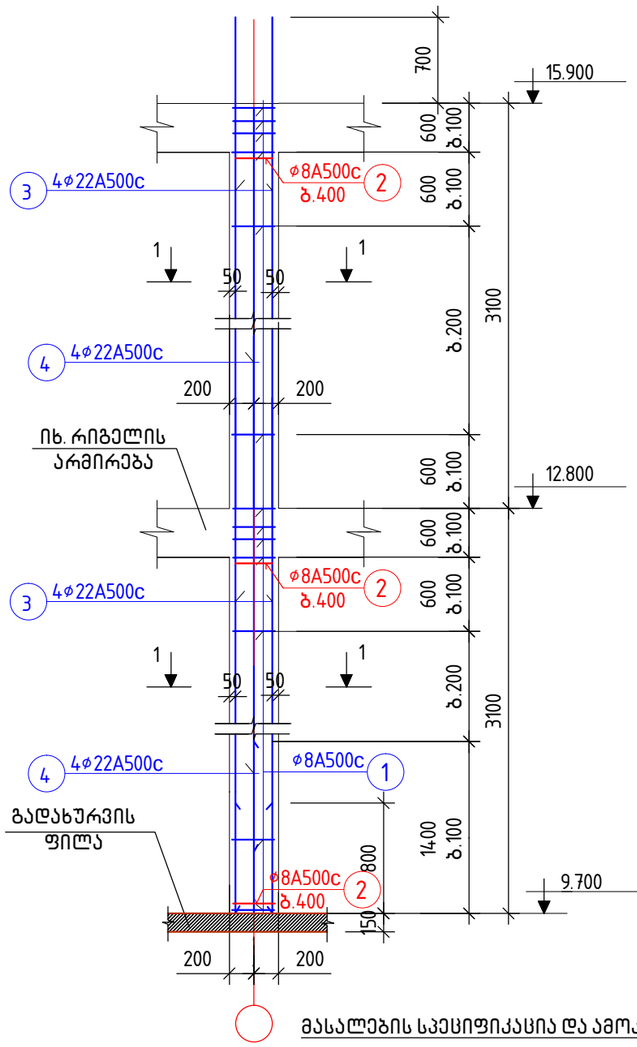

კოლონა სვ-8
(6ც)

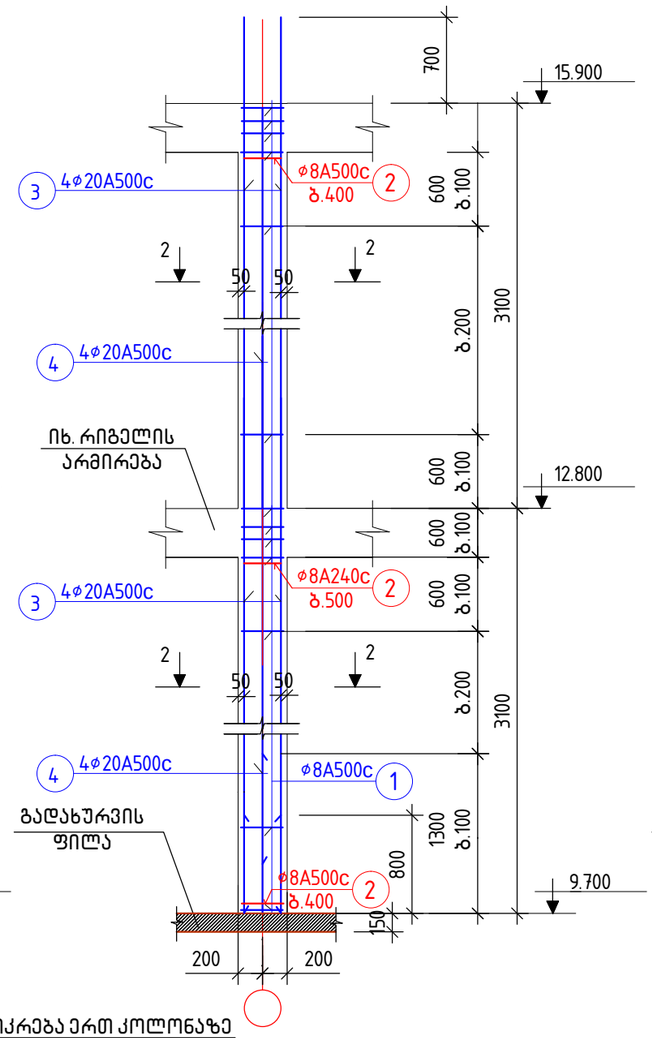

კოლონა სვ-9
(7ც)

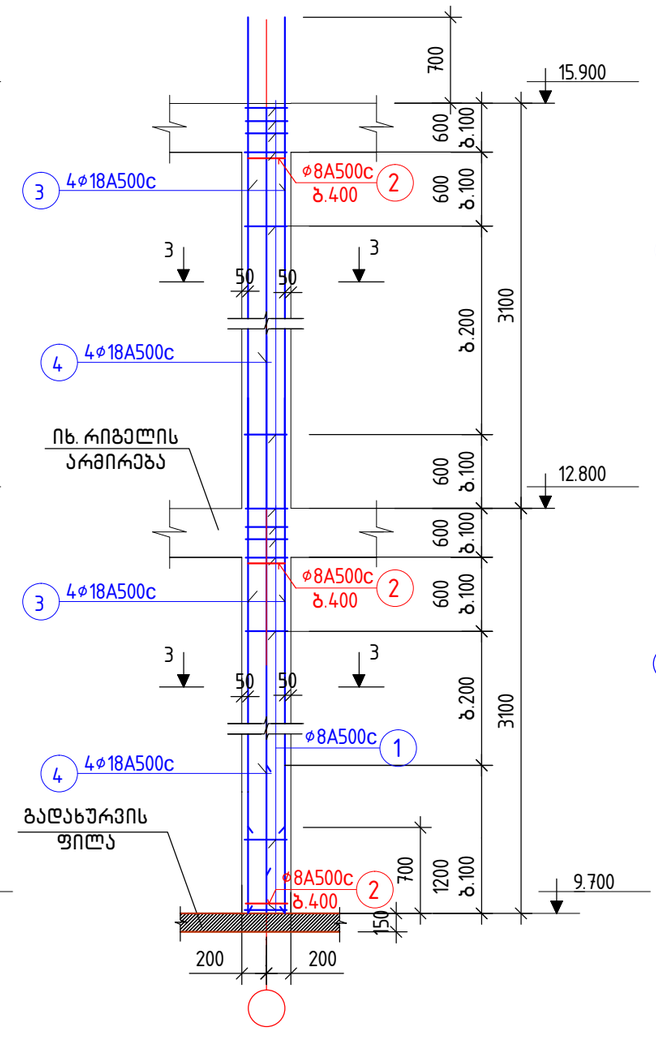

კვეთი 1-1

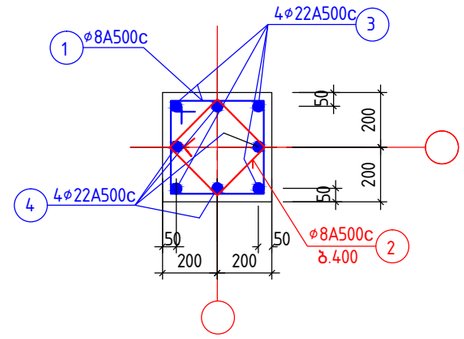

კვეთი 2-2

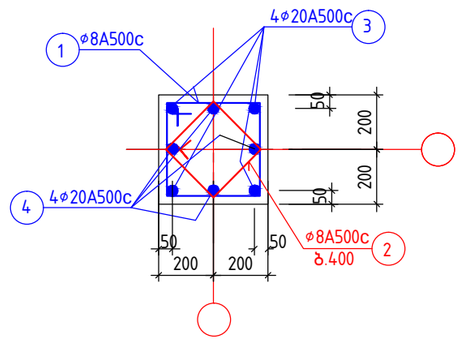

კვეთი 3-3

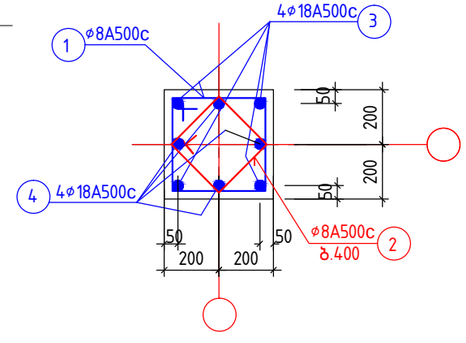

მასალების სპეციფიკაცია და ამოკრება ერთ კოლონაზე

ელემენტის დასახელება	პოზ. №	არმატურის სპეციფიკაცია: ესკიზი	ø, მმ.	L, მმ.	n, ც.	nxL მ.	არმატურის ამოკრება: ø, მმ.	Σ nxL,მ.	Q,კგ.	ბეტ. მოც. მ³
კოლონა სვ-7	1	350 350 100 1001	8A500c	1600	44	71	8A500c	88	35	B22.5 V=0.85
	2	250 250 100 1001	8A500c	1200	14	17	22A500c	52	155	
	3	6900	22A500c	6900	4	28				
	4	6000	22A500c	6000	4	24				
კოლონა სვ-8	1	350 350 100 1001	8A500c	1600	44	71	8A500c	88	35	B22.5 V=0.85
	2	250 250 100 1001	8A500c	1200	14	17	20A500c	52	129	
	3	6900	20A500c	6900	4	28				
	4	6000	20A500c	6000	4	24				
კოლონა სვ-9	1	350 350 100 1001	8A500c	1600	44	71	8A500c	88	35	B22.5 V=0.85
	2	250 250 100 1001	8A500c	1200	14	17	18A500c	52	104	
	3	6900	18A500c	6900	4	28				
	4	6000	18A500c	6000	4	24				

შენიშვნები:

1. ძირითადი შენიშვნები იხ განმარტებით ბარათში
2. კოლონების ადგილმდებარეობა გეგმაში იხ. ფ. კ-16

მრავალბინიანი საცხოვრებელი სახლი.
მოსკოვის გამზირი №13 (კორპუსი№10).
(კონსტრუქციული ნაწილი)

ნახაზის დასახელება: კოლონები სვ-7... სვ-9			მასშტაბი: 1:50, 1:20
file		layout	ფორმ. A3
შპს jei 5	მისამართი: ქ.თბილისი, მოსკოვის გამზირი № 13		
თანამდებობა	გვარი		ხელმოწ.
დირექტორი			
პრ. კორდინატორი	დ.ბურჯუაური		
არქიტექტორი	ს.ბერიშვილი		
კონსტრუქტორი	ბ. ბარბაქაძე		
სტადია	თარიღი	ფურცლები	ფურცელი
მ.პ.	2021წ.	–	კ-57

კოლონა სვ-8-1 (7ც)

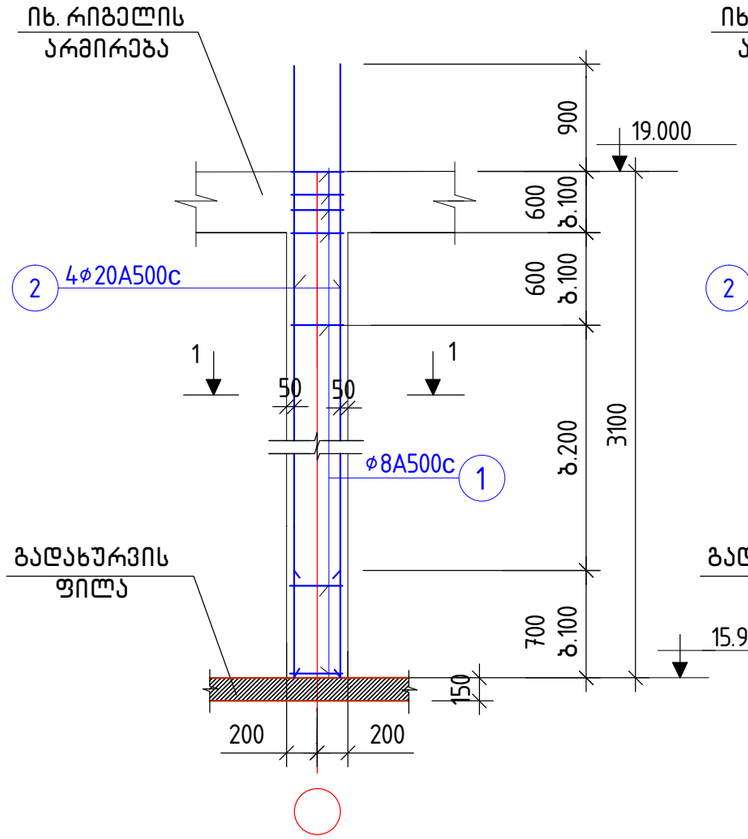

კოლონა სვ-9-1(14ც)

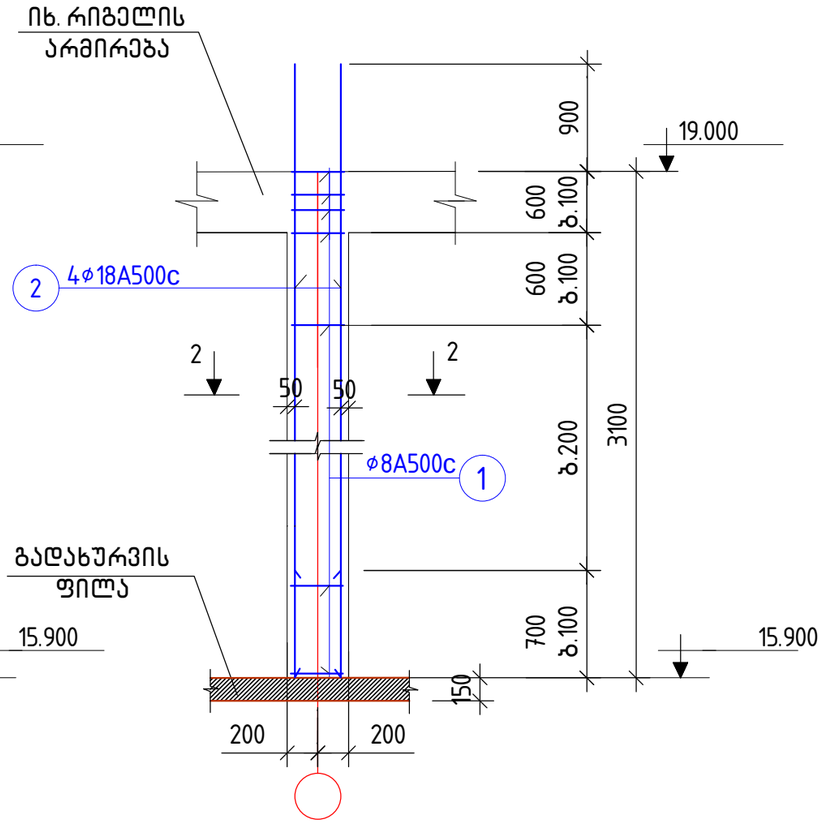

კვეთი 1-1

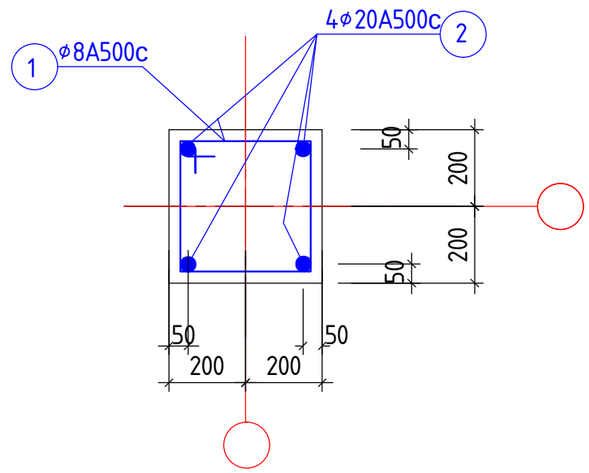

კვეთი 2-2

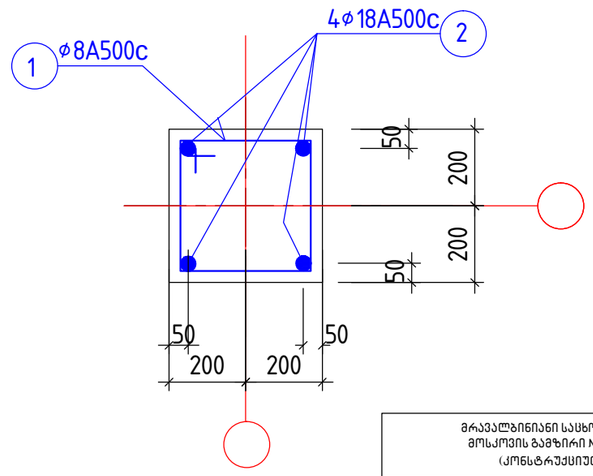

მასალების სპეციფიკაცია და ამოკრება ერთ კოლონაზე

ელემენტის დასახელება	პოზ. №	არმატურის სპეციფიკაცია					არმატურის ამოკრება			ბეტ. მოც. მ³
		ესკიზი	ø, მმ.	L, მმ.	n, ც.	nxL მ.	ø, მმ.	Σ nxL,მ.	Q,კგ.	
კოლონა სვ-8-1	1	350 350 100 100	8A500c	1600	22	35	8A500c	38	15	B22.5 V=0.40
	2	4000	20A500c	4000	4	16	20A500c	16	40	
კოლონა სვ-9-1	1	350 350 100 100	8A500c	1600	22	35	8A500c	38	15	B22.5 V=0.40
	2	4000	18A500c	4000	4	16	18A500c	16	32	

მრავალბინიანი საცხოვრებელი სახლი.
მოსკოვის გამზირი №13 (კორპუსი №10).
(კონსტრუქციული ნაწილი)

ნახაზის დასახელება:

კოლონები სვ-8-1, სვ-9-1	მასშტაბი: 1:50, 1:20
file	layout ფორმ. A3

შპს jei 5	მისამართი: ქ.თბილისი, მოსკოვის გამზირი №13	
თანამდებობა	გვარი	ხელმოწ.
დირექტორი		
არქიტექტორი	ს.ბერიშვილი	
კონსტრუქტორი	გ. ბარბაქაძე	

სტადია	თარიღი	ფურცლები	ფურცელი
მ.პ.	2021წ.	–	კ-57-1

კოლონა სვ-10(7ც)

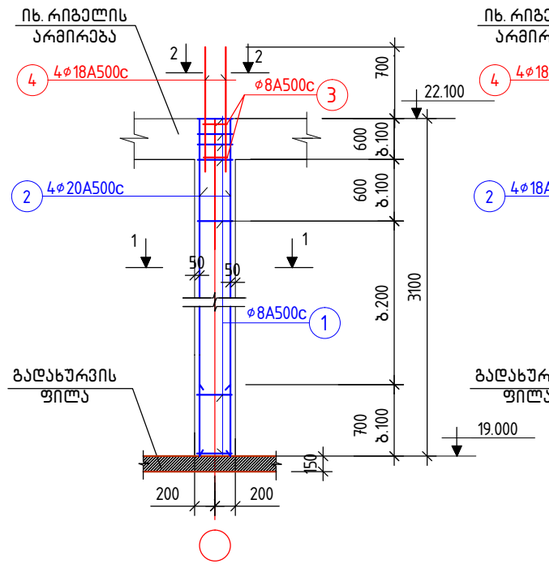

კოლონა სვ-11(14ც)

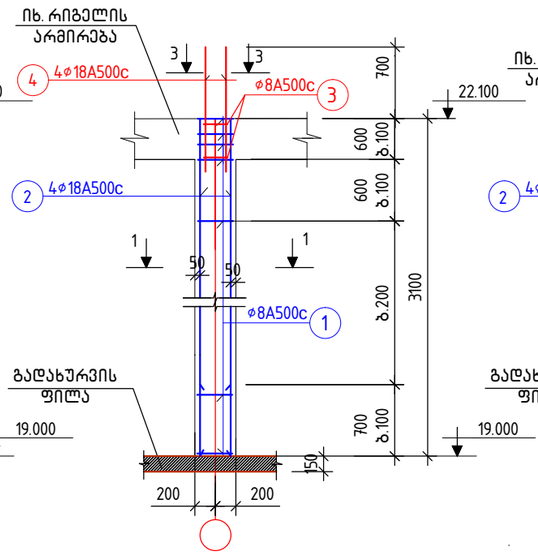

კოლონა სვ-12 (7ც)

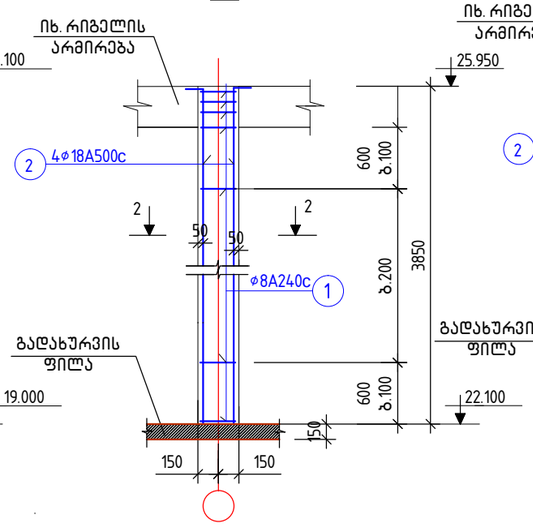

კოლონა სვ-15 (8ც)

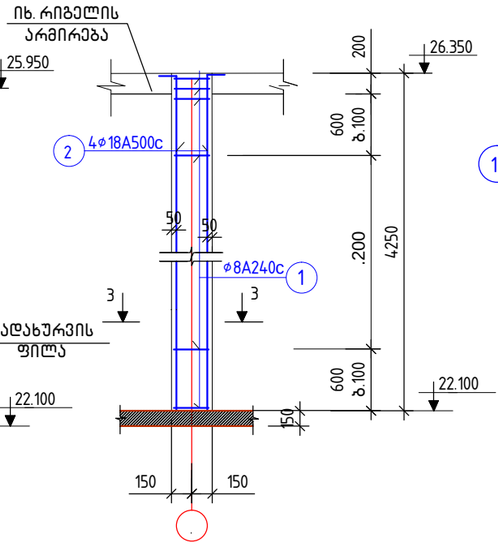

კვეთი 1-1

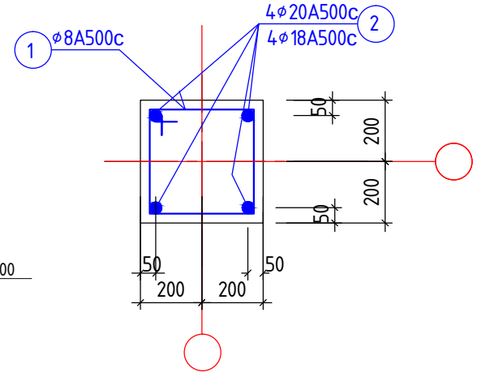

მასალების სპეციფიკაცია და ამოკრება ერთ კოლონაზე

ელემენტისა ხელება	პოზ. №	არმატურის სპეციფიკაცია: ესკიზი	ø, მმ.	L, მმ.	n, ც.	nxL მ.	არმატურის ამოკრება: ø, მმ.	Σ nxL, მ.	Q, კგ.	ბეტ. მოც. მ³
კოლონა სვ-10	1	350 350 100 100	8A500c	1600	22	35	8A500c	38	15	B22.5 V=0.40
	2	3000	20A500c	3000	4	12	18A500c	5	10	
	3	250 250 100 100	8A500c	1200	2	3	20A500c	12	30	
	4	1300	18A500c	1300	4	5				
კოლონა სვ-11	1	350 350 100 100	8A500c	1600	22	35	8A500c	38	15	B22.5 V=0.40
	2	3000	18A500c	3000	4	12	18A500c	19	38	
	3	150 350 100 100	8A500c	1200	2	3				
	4	1600	18A500c	1600	4	7				
კოლონა სვ-12	1	250 250 100 100	8A240c	1200	25	40	8A240c	40	16	B22.5 V=0.35
	2	250 3550	18A500c	3800	4	14	18A500c	15	30	
კოლონა სვ-13	1	150 150 100 100	8A240c	800	20	16	8A240c	16	7	B22.5 V=0.1
	2	3000	12A500c	3000	4	12	12A500c	12	11	
კოლონა სვ-14	1	250 250 100 100	8A240c	1200	20	24	8A240c	24	10	B22.5 V=0.3
	2	250 2950	18A500c	3200	4	13	18A500c	13	26	
კოლონა სვ-15	1	250 250 100 100	8A240c	1200	30	36	8A240c	36	15	B22.5 V=0.50
	2	250 4200	18A500c	4450	4	20	18A500c	20	40	

კოლონა სვ-13 (15ც)

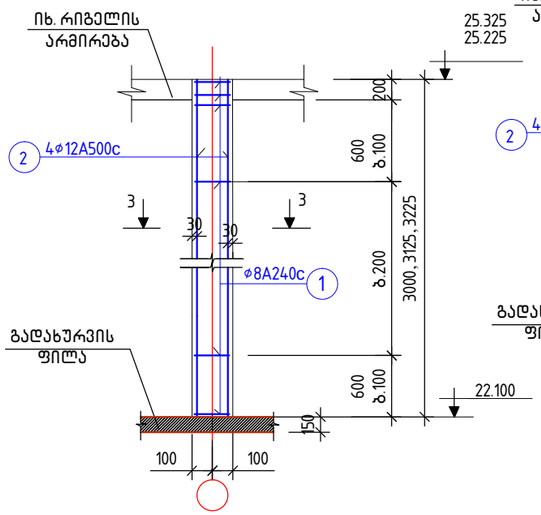

კოლონა სვ-14 (3ც)

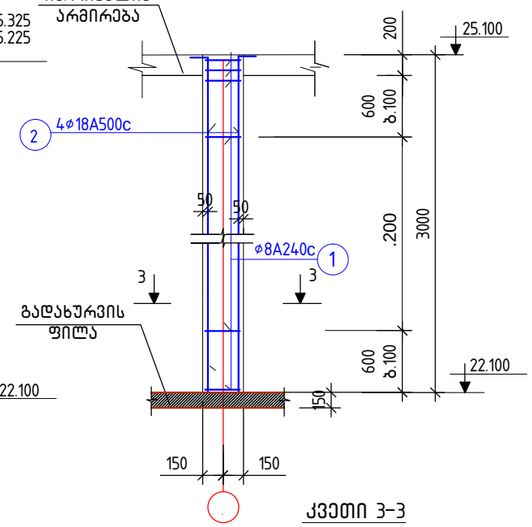

კვეთი 2-2

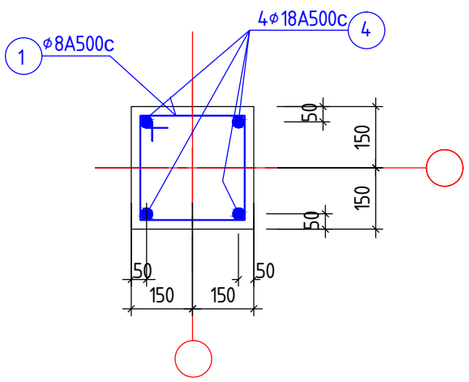

კვეთი 3-3

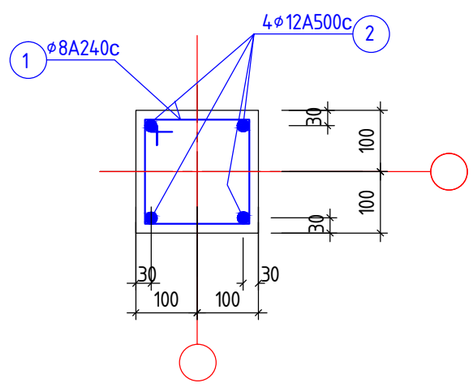

შენიშვნები:

1. ძირითადი შენიშვნები იხ განმარტებით ბარათში
2. კოლონების ადგილმდებარეობა გეგმაში იხ. ფ. კ-39 და კ-59

მრავალბინიანი საცხოვრებელი სახლი.
მოსკოვის გამზირი №13 (კორპუსი№10).
(კონსტრუქციული ნაწილი)

ნახაზის დასახელება:

კოლონები სვ-10 ... სვ-15

მასშტაბი: 1:60, 1:20

file | layout | ფორმ. A3

შპს jei 5

მისამართი: ქ.თბილისი, მოსკოვის გამზირი №13

თანამდებობა	გვარი	ხელმოწ.
დირექტორი		
პრ. კორდინატორი	დ.ბუჩუკური	
არქიტექტორი	ს.ბერიშვილი	
კონსტრუქტორი	ბ. ბარბაქაძე	

სტადია	თარიღი	ფურცლები	ფურცელი
მ.პ.	2021წ.	-	კ-58

მანსარდის კოლონების განლაგების სქემა გეგმაში
22.100 მ ნ-ზე მ. 1:150

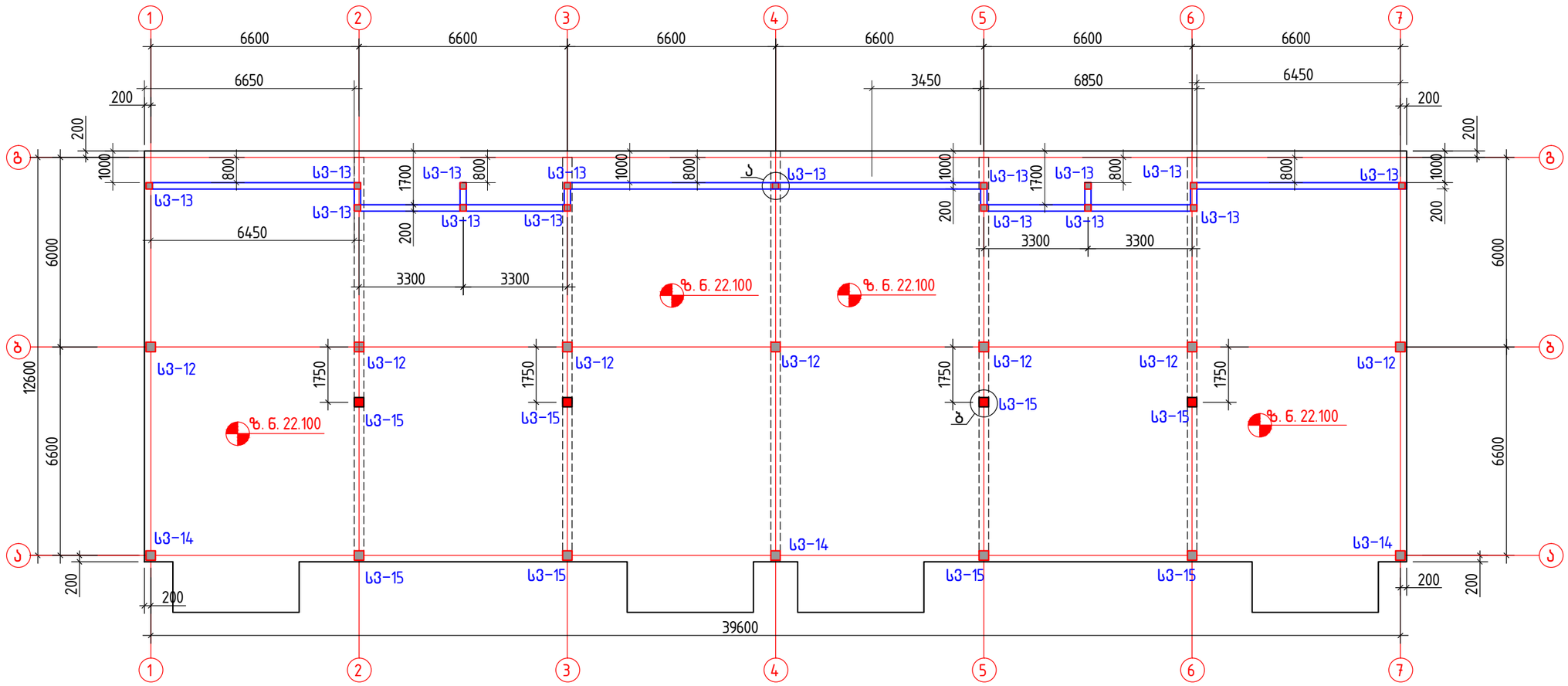

მასალების სპეციფიკაცია და ამოკრება კოლონების ნაშვერებზე

ელემენტის დასახელება	კოდ.№	არმატურის სპეციფიკაცია: ესკიზი	ფ, მმ.	L, მმ.	n, ცალი	nxL მ.	არმატურის ამოკრება: D, მმ.	Σ nxL,მ.	Q, კგ.	ბეტ.მოც მ³
ნაშვერები კოლონებისათვის	1	150 550	12A500c	700	60	42	12A500c	42	38	
	2	150 150 100 100	6A500c	800	30	24	6A240c	70	15	
	3	150 1050	18A500c	1200	72	90	18A500c	46	92	
	4	250 250 100 100	6A500c	1200	36	46				

შენიშვნები:
1. ძირითადი შენიშვნები იხილეთ პროექტის განმარტებით ბარათში.
2. კოლონები სპ-12 ... სპ-16 იხ. ფ.კ-58

ნაშვერების განლაგების დეტალი "ა"

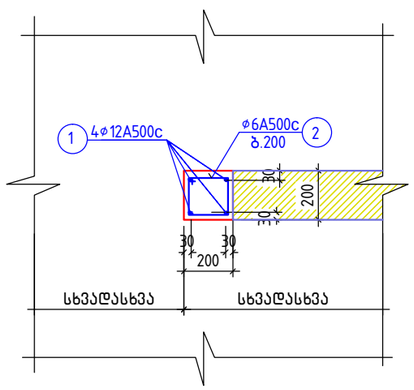

ნაშვერების განლაგების დეტალი "ბ"

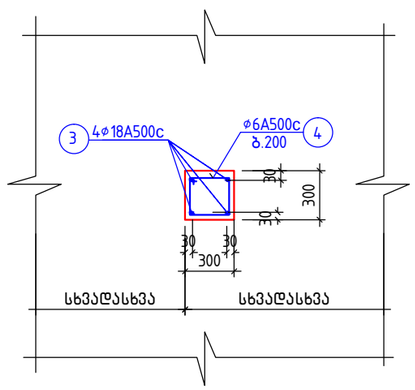

მრავალბინიანი საცხოვრებელი სახლი.
მოსკოვის გამზირი №13 (კორპუსი№10).
(კონსტრუქციული ნაწილი)

ნახაზის დასახელება:

მანსარდის კოლონების ნაშვერების განლაგების სქემა გეგმაში	მასშტაბი: 1:50, 1:20
file	layout ფორმ. A3
შპს jei 5	მისამართი: ქ.თბილისი, მოსკოვის გამზირი №13
თანამდებობა	გვარი, ხელმოწ.
დირექტორი	
პრ. კორდინატორი	დ.ბუჩუკური
არქიტექტორი	ს.ბერიშვილი
კონსტრუქტორი	ბ.ბარბაქაძე

სტადია	თარიღი	ფურცლები	ფურცელი
მ.პ.	2021წ.	–	კ-59

კიბე №1:
გეგმა პირველ სართულებზე

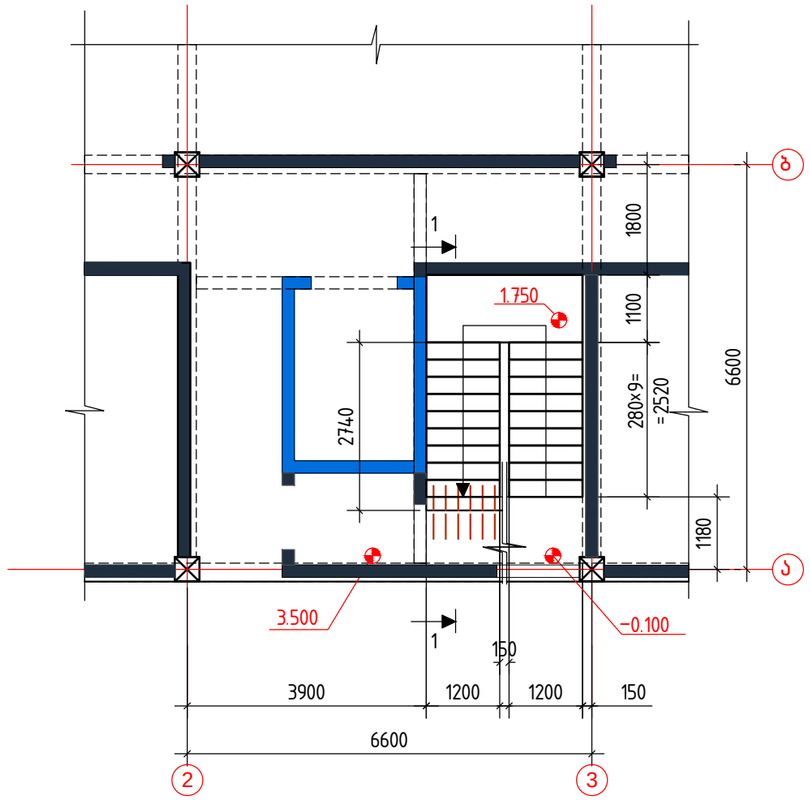

კიბე №1:
გეგმა ტიპიურ სართულებზე

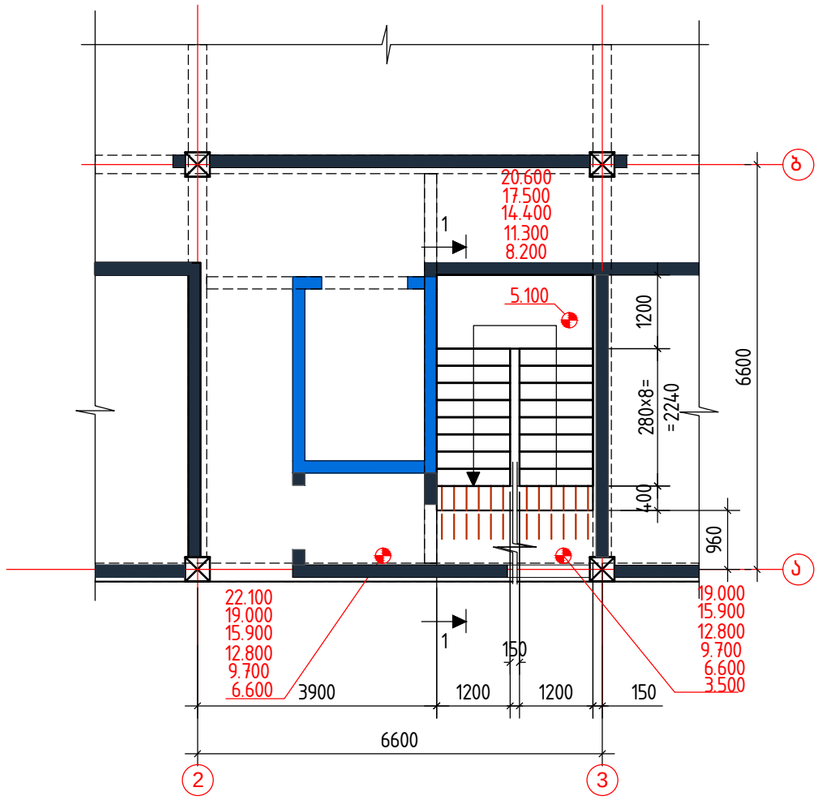

მასალების სპეციფიკაცია და ამოკრება ერთ კიბეზე

კონსტ. დასახ-ელება	პოზ.№	არმატურის სპეციფიკაცია					არმატურის ამოკრება			ბეტ. მოც. მ³
		ესკიზი	⌀, მმ.	L, მმ.	n, ც.	nxL მ.	⌀, მმ.	Σ nxL,მ.	Q,კგ.	
კიბე №1(1ც)	1	ადგ.დაჭრით	10A500c	-	-	1228	10A500c	1300	810	B22,5; V=17.0
	2	1150	8A500c	1150	400	460	8A500c	582	230	
	3	65 130	8A500c	250	200	50				
	4	3000	10A500c	3000	24	72				
	5	150 150	8A500c	800	90	72				

შენიშვნები:

1. ძირითადი შენიშვნები იხილეთ პროექტის განმარტებით ბარათში.
2. შენობის ვერტიკალური და პორიზონტალური მიბმა ტერიტორიასთან იხილეთპროექტის არქიტექტურულ ნაწილში (იხ.გენგეგმა ტოპოძირით)
3. ჭრილი 1-1 იხ. ფ. კ-61
4. კიბის არმირების დეტალები იხ. ფ. კ-64

მრავალბინიანი საცხოვრებელი სახლი.
მოსკოვის გამზირი №13 (კორპუსი№10).
(კონსტრუქციული ნაწილი)

ნახაზის დასახელება:

კიბე№1: გეგმები პირველ და სარდაფის სართულებზე		მასშტაბი: 1:100
file	layout	ფორმ. A3

შპს jei 5	მისამართი: ქ.თბილისი, მოსკოვის გამზირი №13	
თანამდებობა	გვარი	ხელმოწ.
დირექტორი		
პრ. კორდინატორი	დ.გუჩუაური	
არქიტექტორი	ს.ბერიშვილი	
კონსტრუქტორი	ბ. ბარბაქაძე	

სტადია	თარიღი	ფურცლები	ფურცელი
მ.პ.	2021წ.	-	კ-60

კიბე №1: ჭრილი 1-1

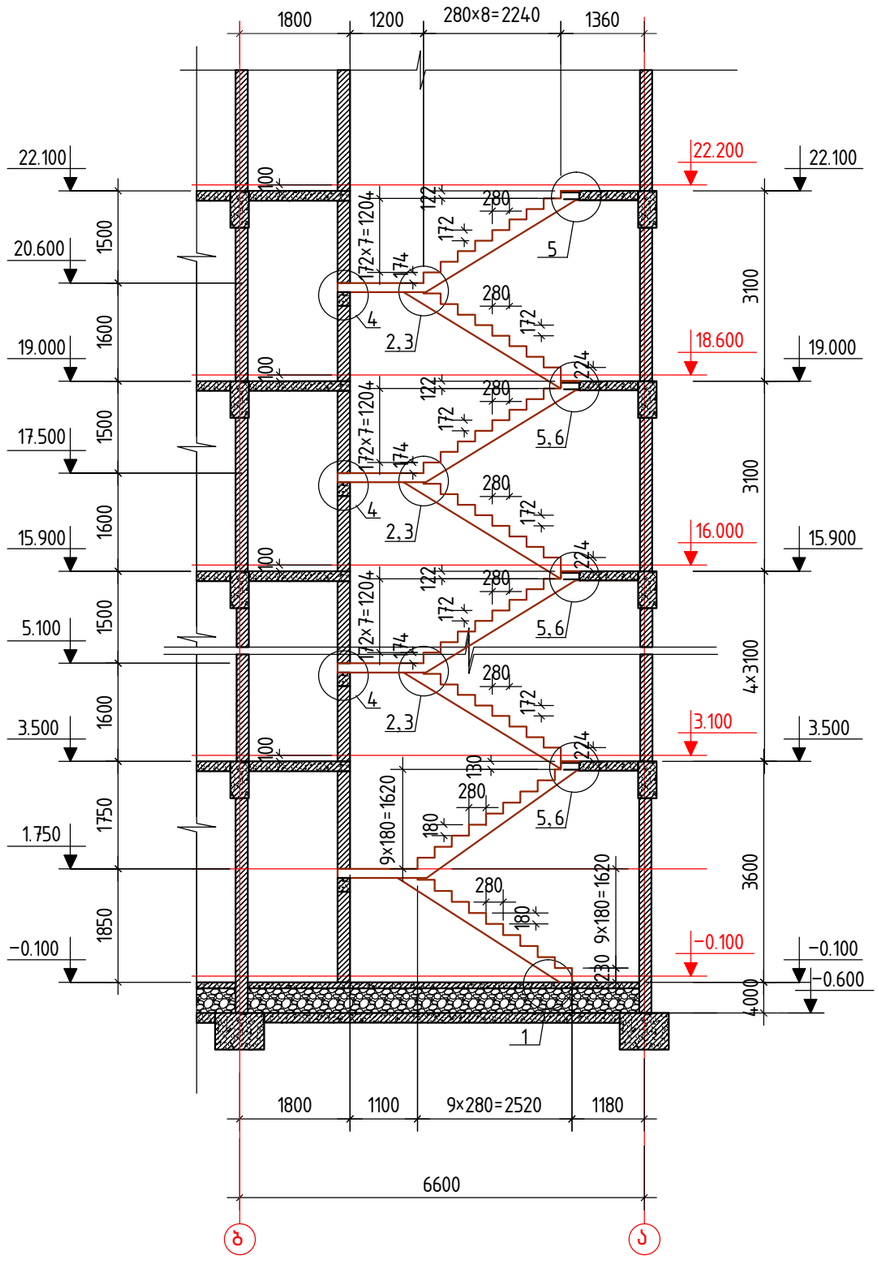

შენიშვნები:

1. ძირითადი შენიშვნები იხილეთ პროექტის განმარტებით ბარათში.
2. ჭრილის ადგილმდებარეობა გეგმაში იხ. ფ. კ-60
3. კიბის არმირების დეტალები იხ. ფ. კ-64
4. სპეციფიკაცია და მასალების ამოკრება კიბეებზე იხ. ფ. კ-60

მრავალბინიანი საცხოვრებელი სახლი. მოსკოვის გამზირი №13 (კორპუსი №10). (კონსტრუქციული ნაწილი)			
ნახაზის დასახელება:			
კიბე№1 : ჭრილი 1-1			მასშტაბი: 1:100
file		layout	ფორმ. A3
შპს jei 5	მისამართი: ქ.თბილისი, მოსკოვის გამზირი №13		
თანამდებობა	გვარი		ხელმოწ.
დირექტორი			
პრ. კორდინატორი	დ.ბურჯუკური		
არქიტექტორი	ს.ბერიშვილი		
კონსტრუქტორი	ბ. ბარბაქაძე		
სტადია	თარიღი	ფურცლები	ფურცელი
მ.პ.	2021წ.	-	კ-61

კიბე №2:
გეგმა პირველ სართულებზე

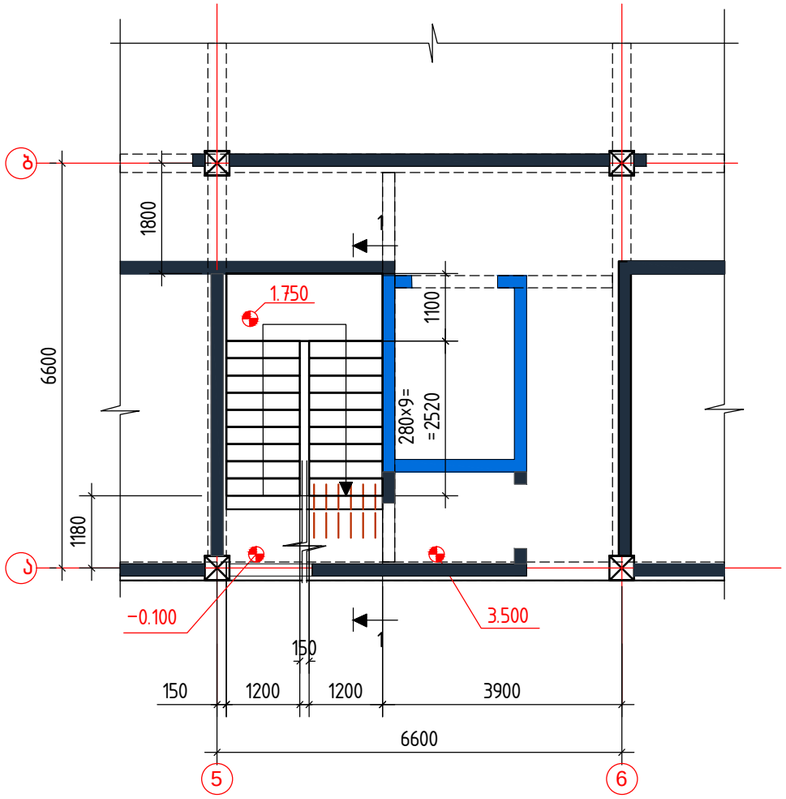

კიბე №2:
გეგმა ტიპიურ სართულებზე

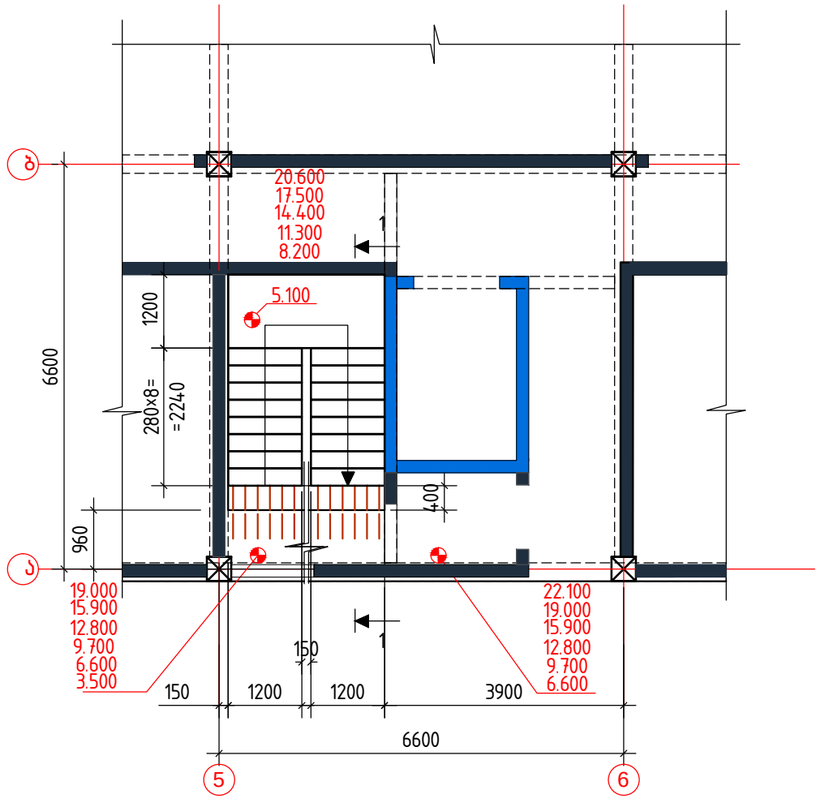

მასალების სპეციფიკაცია და ამოკრება ერთ კიბეზე

კონსტ. დასახ-ელება	პოზ.№	არმატურის სპეციფიკაცია					არმატურის ამოკრება			ბეტ. მოც. მ³
		ესკიზი	⌀, მმ.	L, მმ.	n, ც.	nxL მ.	⌀, მმ.	Σ nxL,მ.	Q,კგ.	
კიბე №2(1ც)	1	ადგ.დაჭრით	10A500c	-	-	1228	10A500c	1300	810	B22,5; V=17.0
	2	1150	8A500c	1150	400	460	8A500c	582	230	
	3	65 130	8A500c	250	200	50				
	4	3000	10A500c	3000	24	72				
	5	150 150	8A500c	800	90	72				

შენიშვნები:

1. ძირითადი შენიშვნები იხილეთ პროექტის განმარტებით ბარათში.
2. შენობის ვერტიკალური და ჰორიზონტალური მიბმა ტერიტორიასთან იხილეთპროექტის არქიტექტურულ ნაწილში (იხ.გენგეგმა ტოპოძირით)
3. ჭრილი 1-1 იხ. ფ. კ-63
4. კიბის არმირების დეტალები იხ. ფ. კ-64

მრავალბინიანი საცხოვრებელი სახლი.
მოსკოვის გამზირი №13 (კორპუსი№10).
(კონსტრუქციული ნაწილი)

ნახაზის დასახელება:

კიბე№2: გეგმები პირველ და სარდაფის სართულებზე

მასშტაბი: 1:100

file | layout | ფორმ. A3

შპს jei 5

მისამართი: ქ.თბილისი, მოსკოვის გამზირი №13

თანამდებობა	გვარი	ხელმოწ.
დირექტორი		
პრ. კორდინატორი	დ.ბუჩუკური	
არქიტექტორი	ს.ბერიშვილი	
კონსტრუქტორი	ბ. ბარბაქაძე	

სტადია	თარიღი	ფურცლები	ფურცელი
მ.პ.	2021წ.	–	კ-62

კიბე №1: ჭრილი 1-1

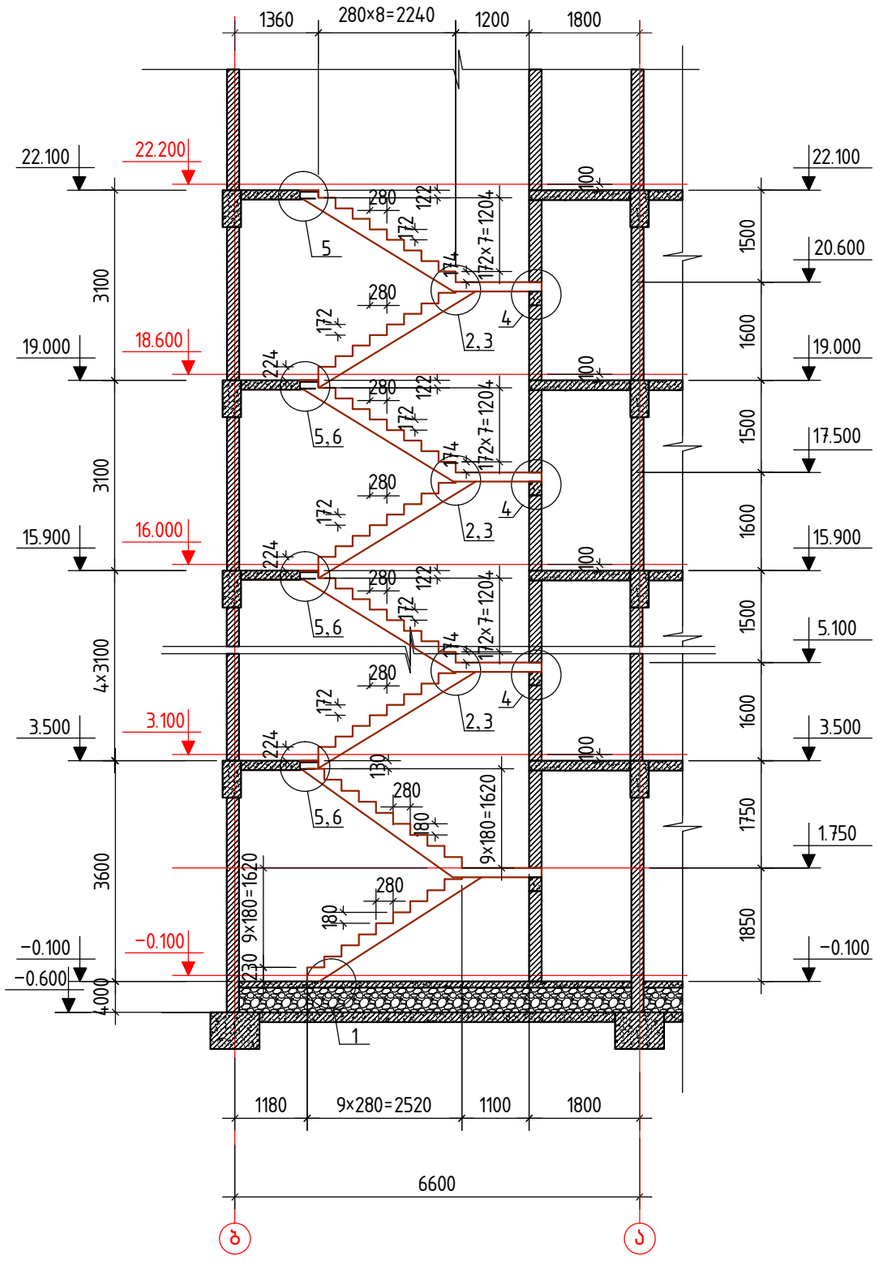

შენიშვნები:

1. ძირითადი შენიშვნები იხილეთ პროექტის განმარტებით ბარათში.
2. ჭრილის ადგილმდებარეობა გეგმაში იხ. ფ. კ-62
3. კიბის არმირების დეტალები იხ. ფ. კ-64
4. სპეციფიკაცია და მასალების ამოკრება კიბეებზე იხ. ფ. კ-62

მრავალბინიანი საცხოვრებელი სახლი.
მოსკოვის გამზირი №13 (კორპუსი №10).
(კონსტრუქციული ნაწილი)

ნახაზის დასახელება:

კიბე№2 : გეგმა ტიპიურ სართულებზე;
ჭრილი 1-1

მასშტაბი: 1:100

file | layout | ფორმა: A3

შპს jei 5

მისამართი
ქ.თბილისი, მოსკოვის გამზირი №13

თანამდებობა	გვარი	ხელმოწ.
დირექტორი		
არ. კორდინატორი	დ.ბურჯუკური	
არქიტექტორი	ს.ბერიშვილი	
კონსტრუქტორი	ბ. ბარბაქაძე	

სტადია	თარიღი	ფურცლები	ფურცელი
მ.პ.	2021წ.	-	კ-63

დეტალი – 1

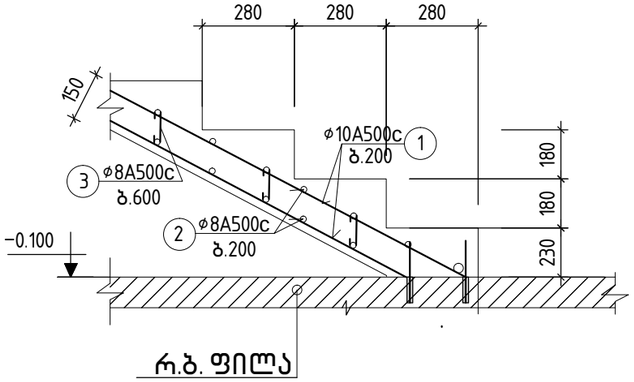

დეტალი – 2

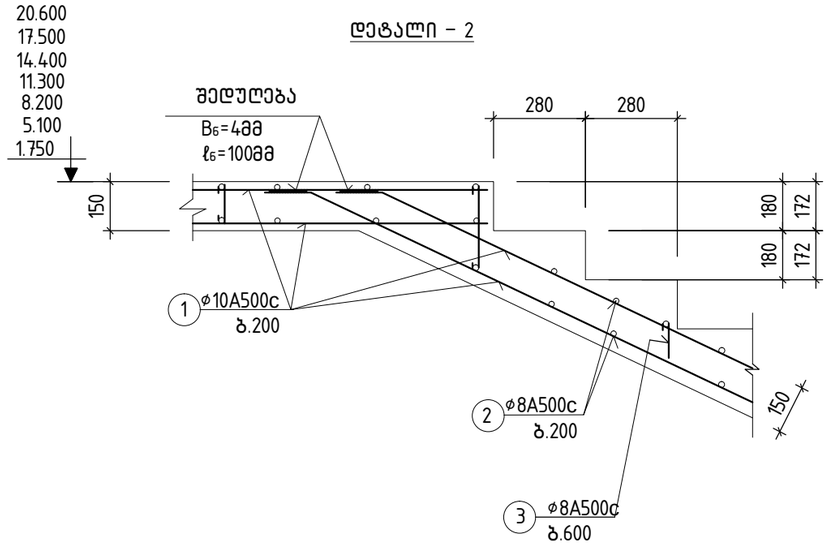

დეტალი – 4

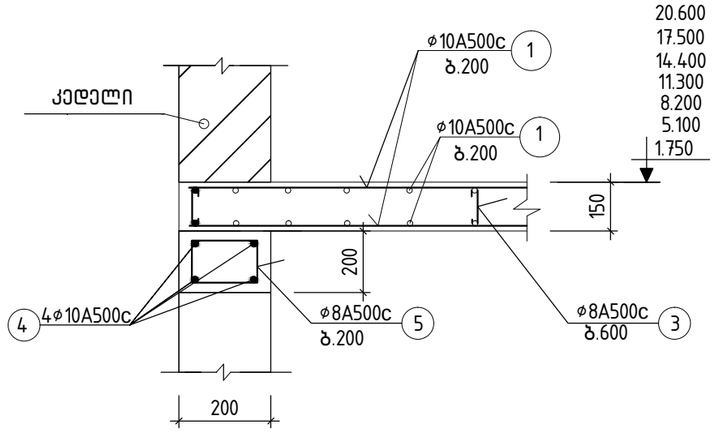

დეტალი – 3

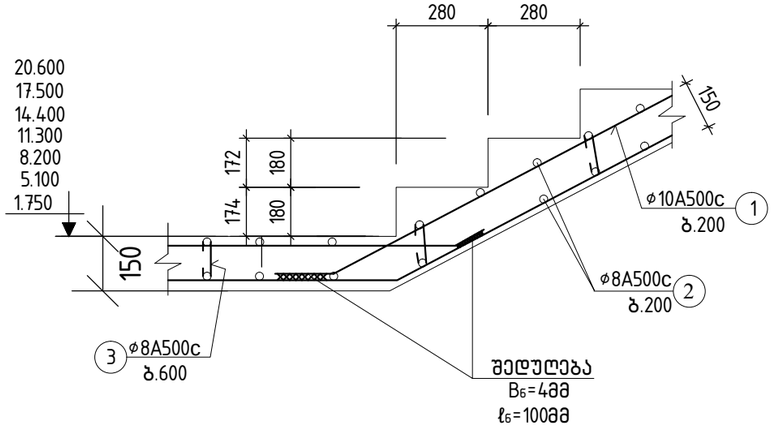

დეტალი – 5

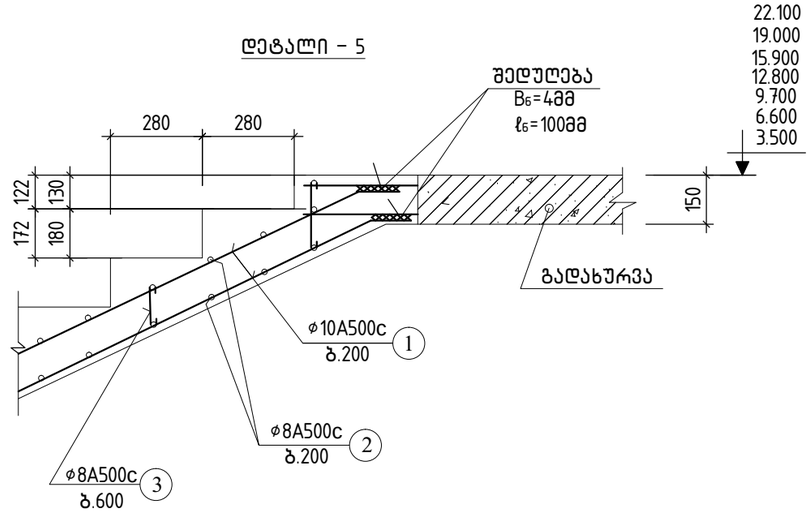

დეტალი – 6

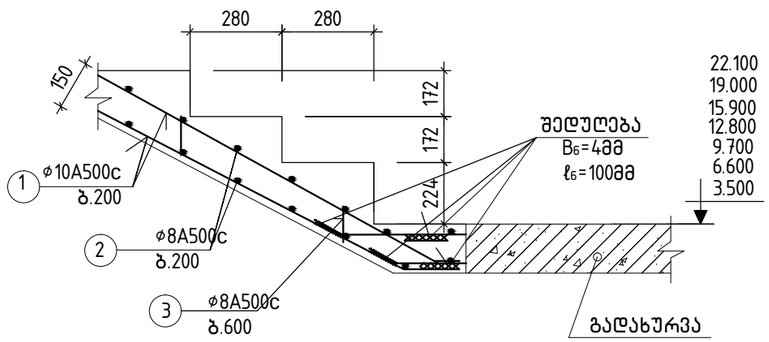

შენიშვნები:

1. ძირითადი შენიშვნები იხილეთ პროექტის განმარტებით ბარათში.
2. დეტალების ადგილმდებარეობა ჭრილებში იხ. ფ. კ–61, კ–63
3. სპეციფიკაცია და მასალების ამოკრება კიბეებზე იხ. ფ. კ–60, კ–62

მრავალბინიანი საცხოვრებელი სახლი.
მოსკოვის გამზირი №13 (კორპუსი№10).
(კონსტრუქციული ნაწილი)

ნახაზის დასახელება:

კიბე№1 და №2:არმირების დეტალები 1..6

მასშტაბი: 1:20

file | layout | ფორმ. A3

შპს jei 5

მისამართი: ქ.თბილისი, მოსკოვის გამზირი №13

თანამდებობა	გვარი	ხელმოწ.
დირექტორი		
პრ. კორდინატორი	დ.ბურჯუკური	
არქიტექტორი	ს.ბერიშვილი	
კონსტრუქტორი	ბ. ბარბაქაძე	

სტადია	თარიღი	ფურცლები	ფურცელი
მ.პ.	2021წ.	–	კ–54

ლიფტის შახტა №1:
გეგმა პირველ სართუზეი

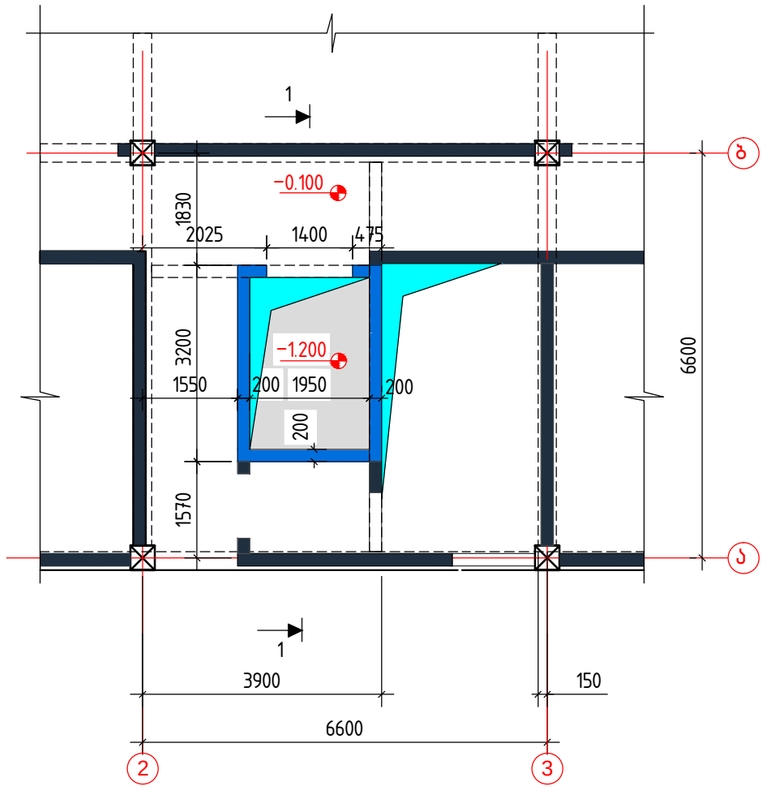

ლიფტის შახტა№1:
გეგმა ტიპიურ სართულებზე

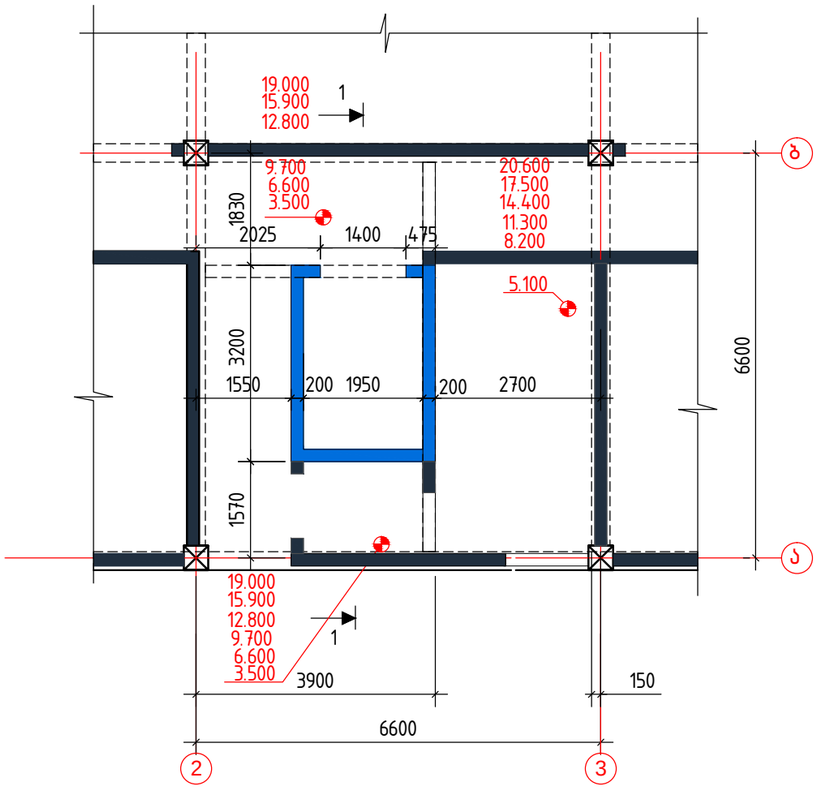

მასალების სპეციფიკაცია და ამოკრება ერთ შახტაზე

კონსტ. დასახ-ელება	პოზ.№	არმატურის სპეციფიკაცია					არმატურის ამოკრება			ბეტ. მოც. მ³
		ესკიზი	⌀, მმ.	L, მმ.	n, ც.	nxL მ.	⌀, მმ.	Σ nxL,მ.	Q,კგ.	
ლიფტის შახტა №1(1ც)	1	აღგ.დაჭრით	8A500c	-	-	950	8A500c	1115	440	B22,5; V=8.0
	2	65 130	8A500c	250	150	25	10A500c	140	90	
	3	აღგ.დაჭრით	10A500c	-	-	150				
	4	150 150	8A500c	800	175	140				

შენიშვნები:

1. ძირითადი შენიშვნები იხილეთ პროექტის განმარტებით ბარათში.
2. შენობის ვერტიკალური და ჰორიზონტალური მიბმა ტერიტორიასთან იხილეთპროექტის არქიტექტურულ ნაწილში (იხ.გენგეგმა ტოპოძირით)
3. ჭრილები 1–1, 2–2 იხ. ფ. კ–67
4. შახტის არმირების დეტალები იხ. ფ. კ–71
5. ლიფტის შახტა №2 წარმოადგენს ლიფტის შახტა №1–ს ზუსტ სარკისებურ გამოსახულებას და განთავსებული მე– "2" და მე –"3" ღერძებს შორის

მრავალბინიანი საცხოვრებელი სახლი. მოსკოვის გამზირი №13 (კორპუსი№10). (კონსტრუქციული ნაწილი)			
ნახაზის დასახელება:			
ლიფტის შახტა№1: გეგმები პირველ და ტიპიურ სართულებზე			მასშტაბი: 1:100
file	layout		ფორმ. A3
შპს jei 5	მისამართი: ქ.თბილისი, მოსკოვის გამზირი №13		
თანამდებობა	გვარი		ხელმოწ.
დირექტორი			
პრ. კორდინატორი	დ.ბუჩუკური		
არქიტექტორი	ს.ბერიშვილი		
კონსტრუქტორი	ბ. ბარბაქაძე		
სტადია	თარიღი	ფურცლები	ფურცელი
მ.პ.	2021წ.	–	კ–65

ლიფტის შახტა №1:
სამანქანო განყოფილების გეგმა
22.100 მ ნ-ზე

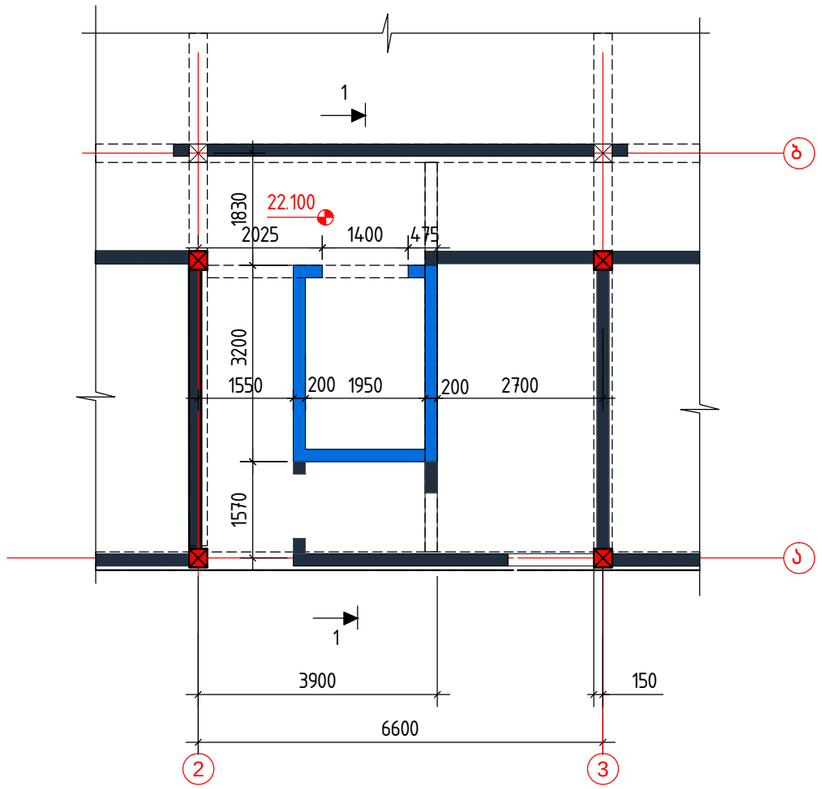

ლიფტის შახტა №1:
სამანქანო განყოფილების გაღახურვის გეგმა 26.350 მ ნ-ზე

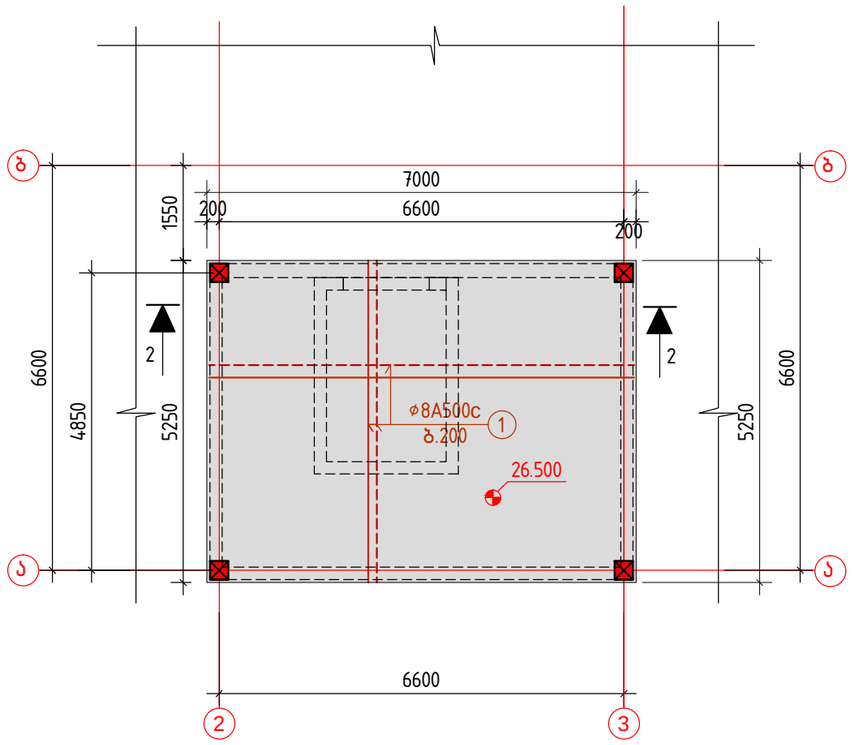

შენიშვნები:

1. ძირითადი შენიშვნები იხილეთ პროექტის განმარტებით ბარათში.
2. შენობის ვერტიკალური და ჰორიზონტალური მიბმა ტერიტორიასთან იხილეთპროექტის არქიტექტურულ ნაწილში (იხ.გენგეგმა ტოპოძირით)
3. ჭრილები 1-1, 2-2 იხ. ფ. კ-67
4. შახტის არმირების დეტალები იხ. ფ. კ-71

მრავალბინიანი საცხოვრებელი სახლი. მოსკოვის გამზირი №13 (კორპუსი№10). (კონსტრუქციული ნაწილი)			
ნახაზის დასახელება:			
ლიფტის შახტა№1: 22.100 და 26.500 მ ნ-ზე			მასშტაბი: 1:100
file		layout	ფორმ. A3
შპს jei 5		მისამართი ქ.თბილისი, მოსკოვის გამზირი №13	
თანამდებობა	გვარი		ხელმოწ.
დირექტორი			
პრ. კორდინატორი	დ.ბურჯუკური		
არქიტექტორი	ს.ბერიშვილი		
კონსტრუქტორი	ბ.ბარბაქაძე		
სტადია	თარიღი	ფურცლები	ფურცელი
მ.პ.	2021წ.	–	კ-66

ლიფტის შახტა №1:
ჭრილი 1-1

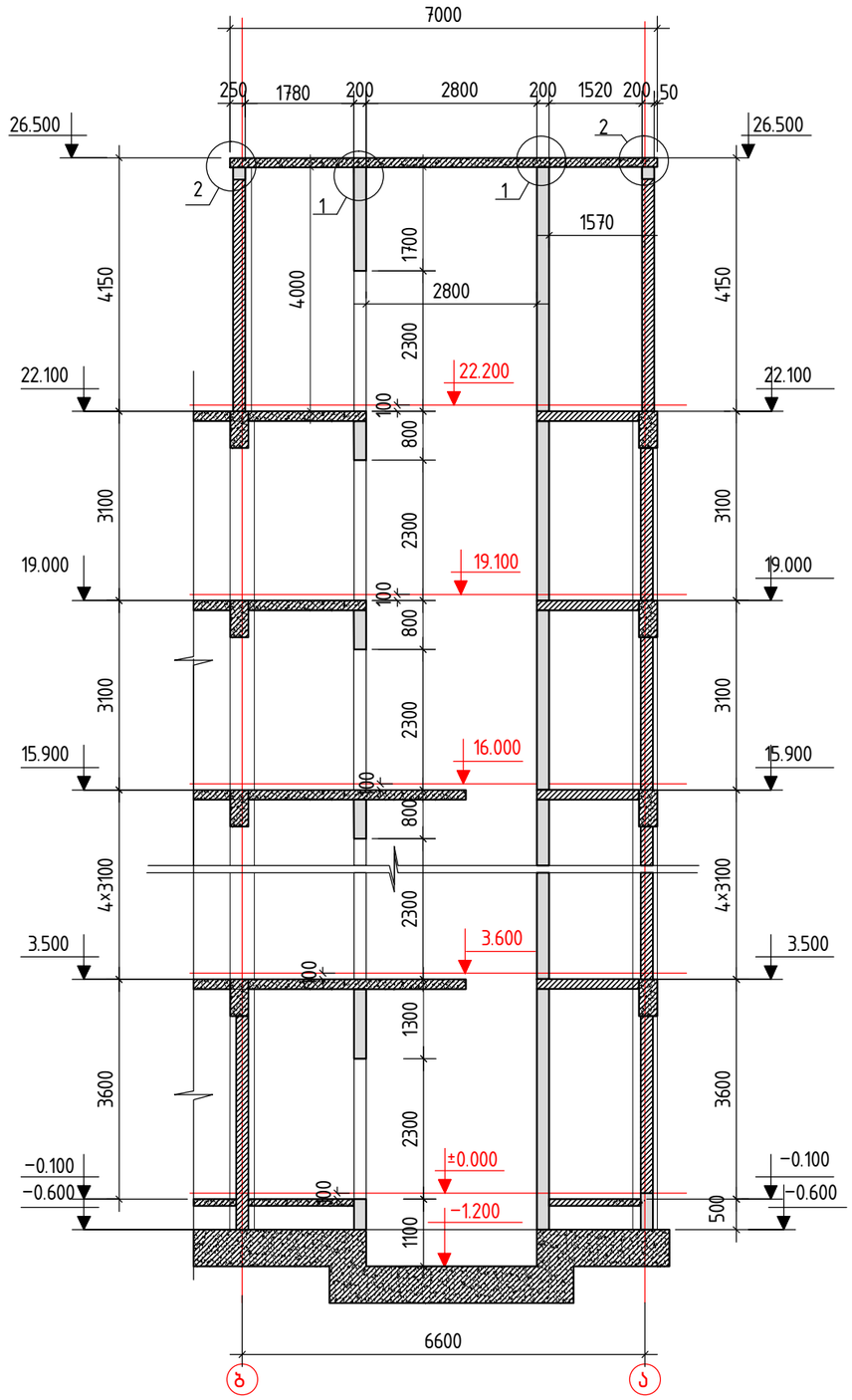

შენიშვნები:

1. ძირითადი შენიშვნები იხილეთ პროექტის განმარტებით ბარათში.
2. ჭრილების ადგილმდებარეობა გეგმაში იხ. ფ. კ-65, კ-66
3. ლიფტის შახტის არმირების დეტალები იხ. ფ. კ-71
4. სპეციფიკაცია და მასალების ამოკრება კიბეებზე იხ. ფ. კ-65

მრავალბინიანი საცხოვრებელი სახლი.
მოსკოვის გამზირი №13 (კორპუსი №10).
(კონსტრუქციული ნაწილი)

ნახაზის დასახელება:

ლიფტის შახტა №1: ჭრილი 1-1	მასშტაბი: 1:100
file	layout / ფორმ. A3
შპს jei 5	მისამართი: ქ.თბილისი, მოსკოვის გამზირი №13

თანამდებობა	გვარი	ხელმოწ.
დირექტორი		
პრ. კორდინატორი	დ.ბურჯუკური	
არქიტექტორი	ს.ბერიშვილი	
კონსტრუქტორი	ბ. ბარბაქაძე	

სტადია	თარიღი	ფურცლები	ფურცელი
მ.პ.	2021წ.	-	კ-67

ლიფტის შახტა №2:
გეგმა პირველ სართუზეი

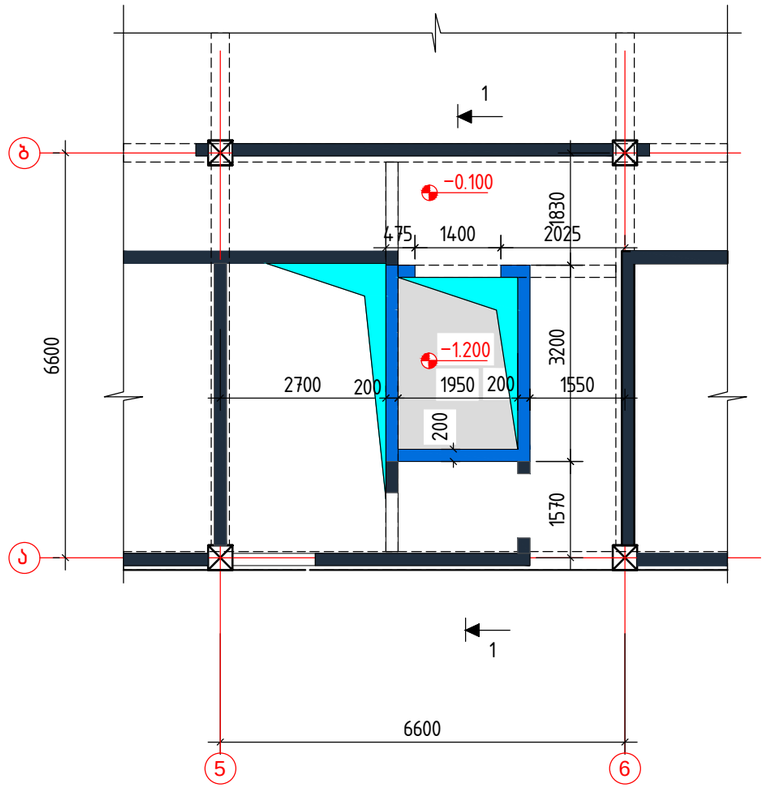

ლიფტის შახტა№2:
გეგმა ტიპიურ სართულებზე

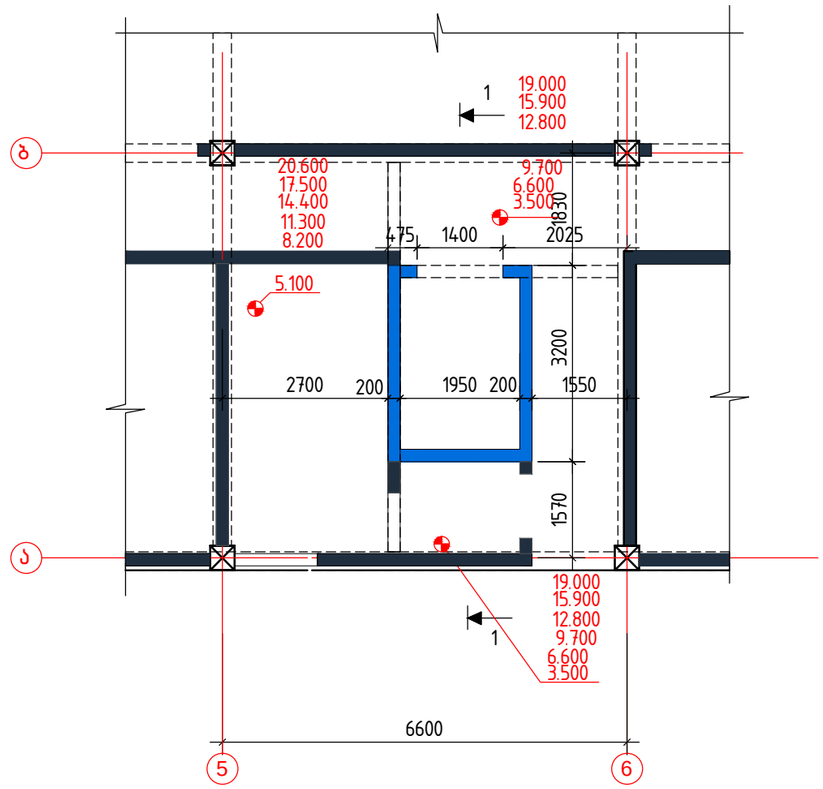

მასალების სპეციფიკაცია და ამოკრება ერთ შახტაზე

კონსტ. დასახ-ელება	პოზ.№	არმატურის სპეციფიკაცია					არმატურის ამოკრება			ბეტ. მოც. მ³
		ესკიზი	ø, მმ.	L, მმ.	n, ც.	nxL მ.	ø, მმ.	Σ nxL,მ.	Q,კგ.	
ლიფტის შახტა №2 (1ც)	1	ადგ.დაჭრით	8A500c	-	-	950	8A500c	1115	440	B22,5; V=8.0
	2	65 130	8A500c	250	150	25	10A500c	140	90	
	3	ადგ.დაჭრით	10A500c	-	-	150				
	4	150 150	8A500c	800	175	140				

შენიშვნები:

1. ძირითადი შენიშვნები იხილეთ პროექტის განმარტებით ბარათში.
2. შენობის ვერტიკალური და ჰორიზონტალური მიბმა ტერიტორიასთან იხილეთპროექტის არქიტექტურულ ნაწილში (იხ.გენგეგმა ტოპოძირით)
3. ჭრილები 1–1, 2–2 იხ. ფ. კ–70
4. შახტის არმირების დეტალები იხ. ფ. კ–71

მრავალბინიანი საცხოვრებელი სახლი. მოსკოვის გამზირი №13 (კორპუსი№10). (კონსტრუქციული ნაწილი)			
ნახაზის დასახელება:			
ლიფტის შახტა№2: გეგმები პირველ და ტიპიურ სართულებზე			მასშტაბი: 1:100
file		layout	ფორმ.: A3
შპს jei 5			მისამართი: ქ.თბილისი, მოსკოვის გამზირი №13
თანამდებობა	გვარი		ხელმოწ.
დირექტორი			
არ. კორდინატორი	დ.ბუჩუკური		
არქიტექტორი	ს.ბერიშვილი		
კონსტრუქტორი	ბ. ბარბაქაძე		
სტადია	თარიღი	ფურცლები	ფურცელი
მ.პ.	2021წ.	-	კ–68

ლიფტის შახტა №2:
სამანქანო განყოფილების გეგმა
22.100 მ ნ-ზე

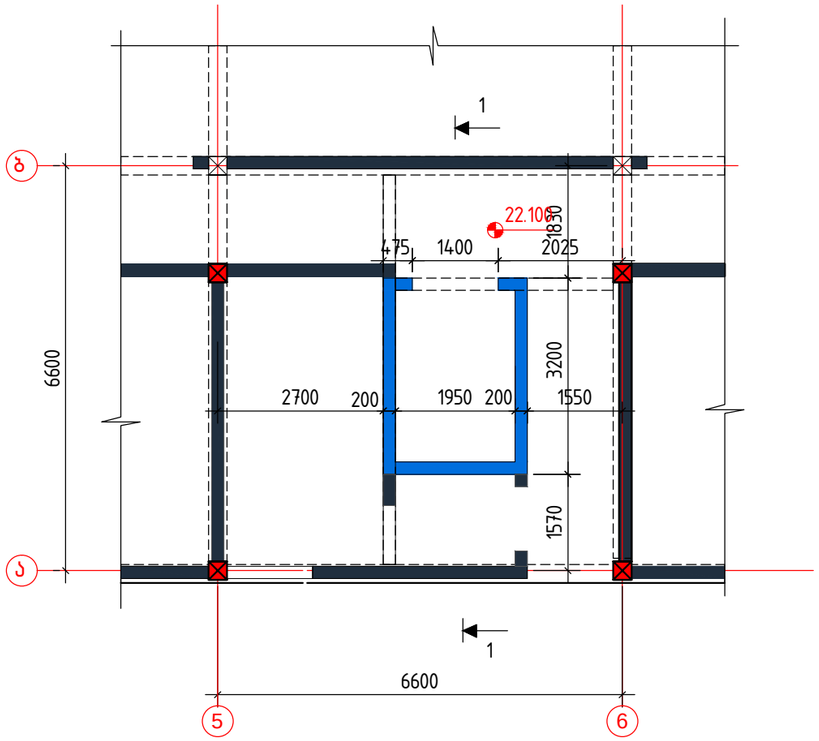

ლიფტის შახტა №2:
სამანქანო განყოფილების გადახურვის გეგმა 26.350 მ ნ-ზე

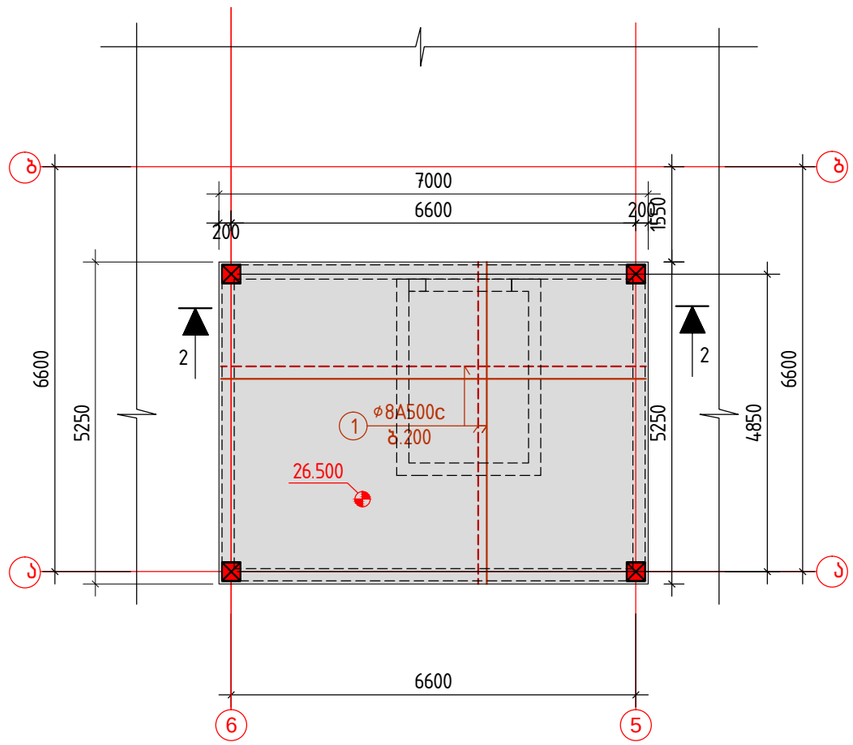

შენიშვნები:

1. ძირითადი შენიშვნები იხილეთ პროექტის განმარტებით ბარათში.
2. შენობის ვერტიკალური და ჰორიზონტალური მიბმა ტერიტორიასთან იხილეთპროექტის არქიტექტურულ ნაწილში (იხ.გენგეგმა ტოპოძირით)
3. ჭრილები 1-1, 2-2 იხ. ფ. კ-70
4. შახტის არმირების დეტალები იხ. ფ. კ-71

მრავალბინიანი საცხოვრებელი სახლი. მოსკოვის გამზირი №13 (კორპუსი№10). (კონსტრუქციული ნაწილი)			
ნახაზის დასახელება:			
ლიფტის შახტა№2: 22.100 და 26.500 მ ნ-ზე			მასშტაბი: 1:100
file		layout	ფორმ. A3
შპს jei 5	მისამართი: ქ.თბილისი, მოსკოვის გამზირი №13		
თანამდებობა	გვარი		ხელმოწ.
დირექტორი			
პრ. კორდინატორი	დ.ბუჩუკური		
არქიტექტორი	ს.ბერიშვილი		
კონსტრუქტორი	ბ. ბარბაქაძე		
სტადია	თარიღი	ფურცლები	ფურცელი
მ.პ.	2021წ.	–	კ-69

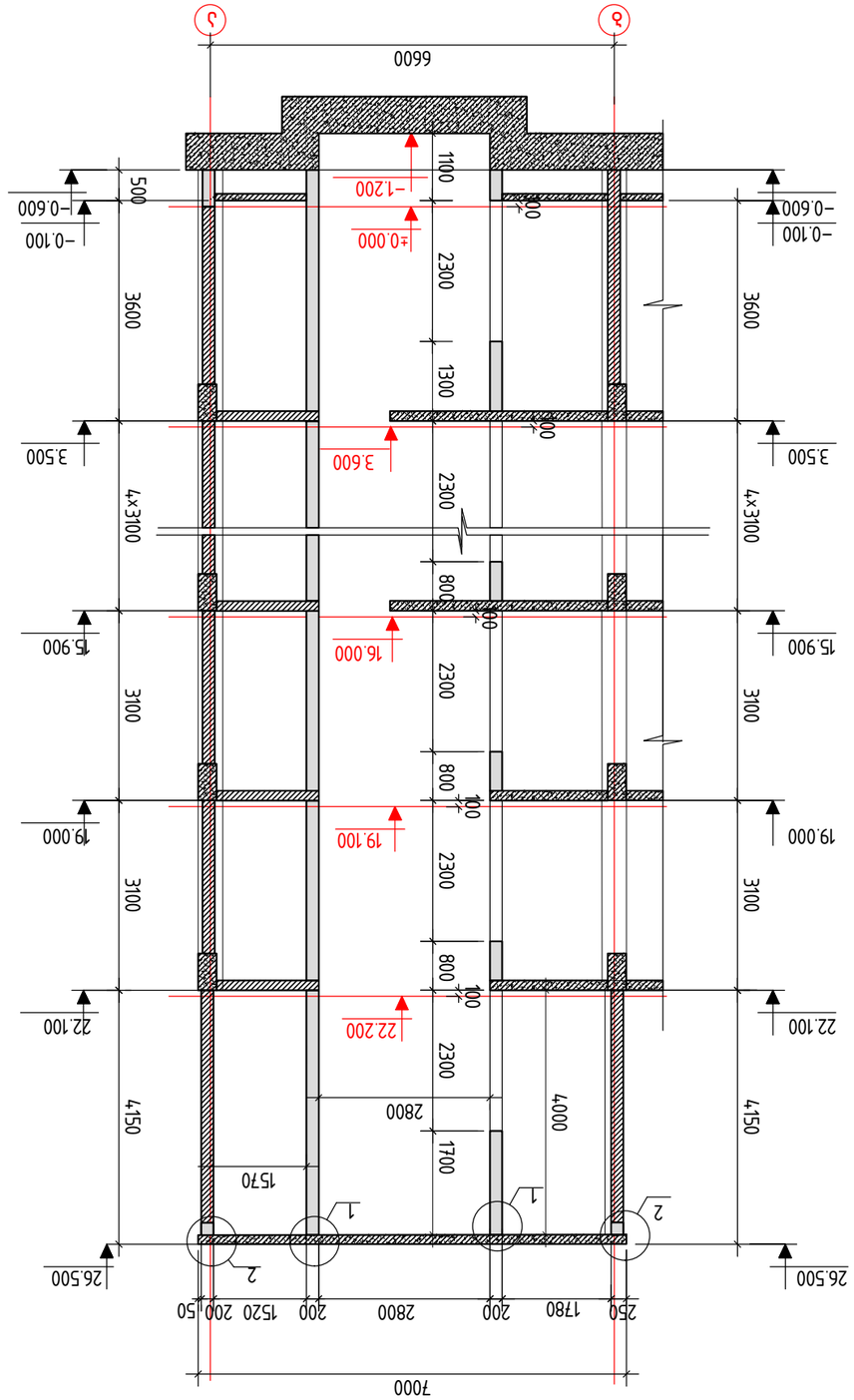

ситуациони план зидова бр. 2:
зид ЗИ1-1

1. Детаљи армирања зидова приказати на посебним радионичким цртежима.
2. Зидови ослоњени на темељне плоче и међуспратне конструкције.
3. Ситуациони план зидова бр. 2 дат на стр. 68, 69, 71.
4. Шупљине у зидовима за пролаз инсталација видети у архитектонским пројектима.

Легенда:

Зид ЗИ1	
Зид ЗИ2	
Зид ЗИ3	
Зид ЗИ4	
Зид ЗИ5	
Зид ЗИ6	
Зид ЗИ7	
Зид ЗИ8	
Зид ЗИ9	
Зид ЗИ10	
Зид ЗИ11	
Зид ЗИ12	
Зид ЗИ13	

Зид ЗИ1	Зид ЗИ2	Зид ЗИ3	Зид ЗИ4
Зид ЗИ5	Зид ЗИ6	Зид ЗИ7	Зид ЗИ8
Зид ЗИ9	Зид ЗИ10	Зид ЗИ11	Зид ЗИ12
Зид ЗИ13	

არმირების კვანძი -1

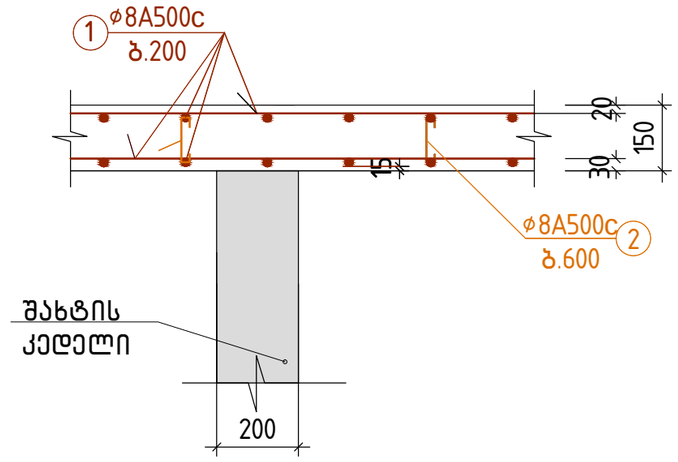

არმირების კვანძი -2

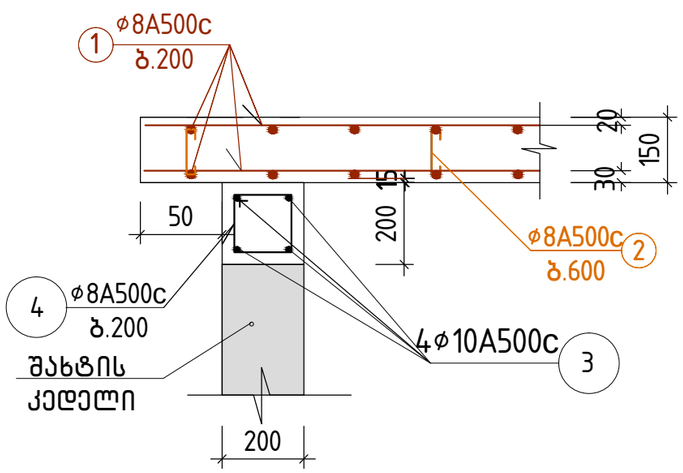

შენიშვნები:

1. ძირითადი შენიშვნები იხილეთ პროექტის განმარტებით ბარათში.
2. კვეთების ადგილმდებარეობა ჭრილებში იხ. ფ. კ-34-2 და კ-34-2'

მრავალბინიანი საცხოვრებელი სახლი. მოსკოვის გამზირი №13 (კორპუსი№10). (კონსტრუქციული ნაწილი)			
ნახაზის დასახელება:			
ლიფტის შახტა№1, №2: კვანძები 1, 2			მასშტაბი: 1:15
file		layout	ფორმ. A3
შპს jei 5	მისამართი: კ.თბილისი, მოსკოვის გამზირი №13		
თანამდებობა	გვარი		ხელმოწ.
დირექტორი			
პრ. კორდინატორი	დ.ბუჩუკური		
არქიტექტორი	ს.ბერიშვილი		
კონსტრუქტორი	ბ.ბარბაქაძე		
სტადია	თარიღი	ფურცლები	ფურცელი
მ.პ.	2021წ.	–	კ-71

1

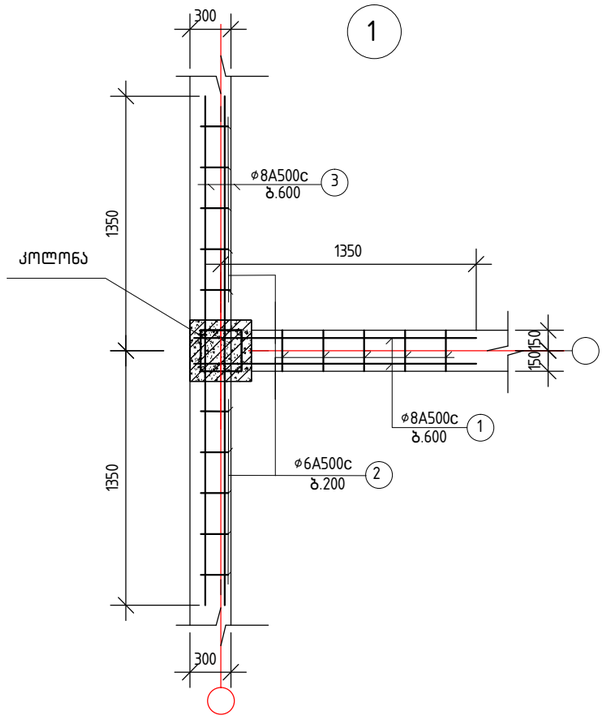

2

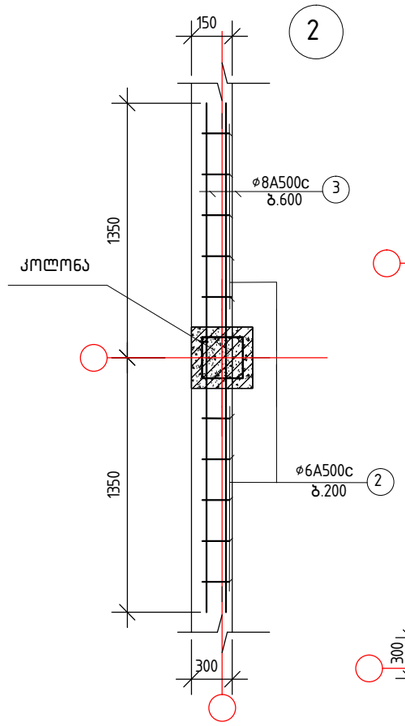

3

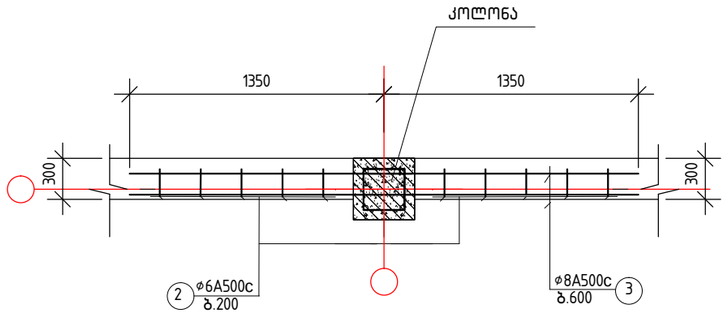

4

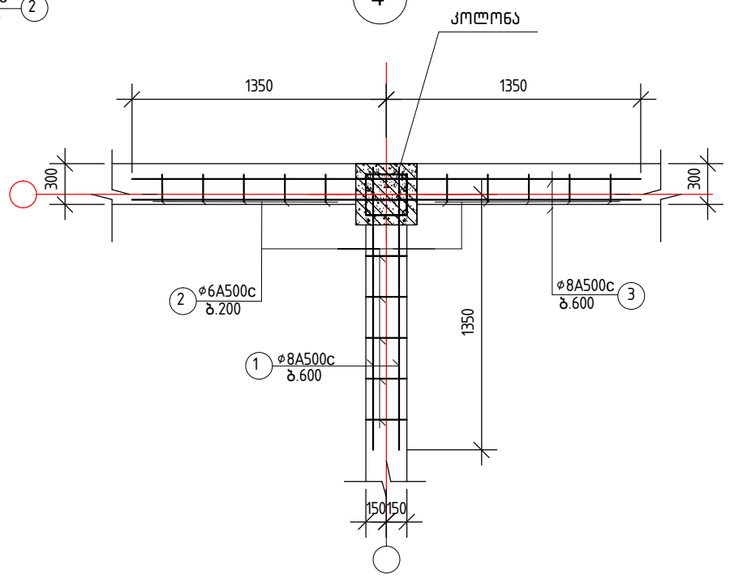

5

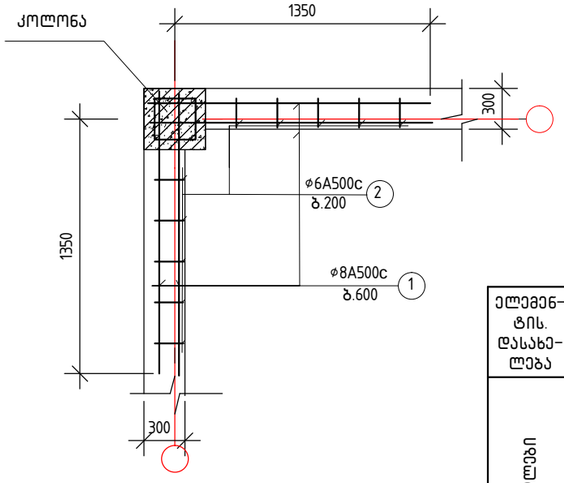

ზღუდარების კვეთი

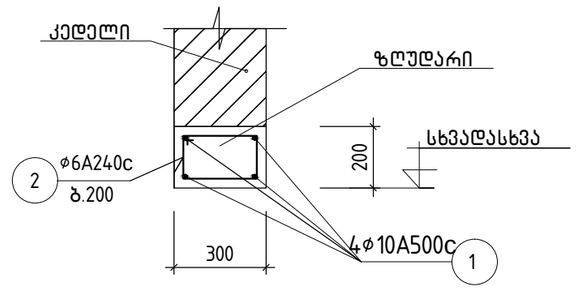

მასალების სპეციფიკაცია და ამოკრება მთელ შენობაზე

ელემენტის. დასახელება	პოზ.№	არმატურის სპეციფიკაცია					არმატურის ამოკრება			ბეტ.მოც მ³
		ესკიზი	φ, მმ.	L, მმ.	n, ცალი	nxL მ.	D, მმ.	Σ nxL,მ.	Q, კგ.	
კედლები	1	1500	φ8A500c	1500	1200	1800	φ8A500c	5040	2000	–
	2	300	φ6A500c	300	7000	2100	φ6A500c	2100	470	
	3	2700	φ8A500c	2700	1200	3240				
ზღუდარები	1	ადგ. დაჭრით	10A500c	1500	160	240	10A500c	240	150	B22.5; V=2.4
	2	50 250 350 250	φ6A240c	1000	200	200	φ6A240c	200	45	

შენიშვნები:

1. კედლების მიბმა ბეგმაში იხ. არქიტექტორულ ნახაზებში.
2. კედლების არმირების ბიჯი სიმაღლეზე მივიღოთ 600მმ. (ყოველი სამი რიგის შემდეგ ბლოკის წყობაში).
3. ბეტონის ჩასხმა კოლონებში მოხდეს ეტაპობრივად, სართულების მიხედვით, კედლების აშენების შემდეგ.
4. ბლოკების რაოდენობა დათვლილი იქნას არქიტექტურული ნახაზების (ბეგმებისა და ჭრილების) მიხედვით.
5. ზღუდარების ნიშნულები ავიღოთ არქიტექტურული ნახაზების მიხ. ზღუდარების კედელზე დაყრდნობის მინიმალური ზომაა 250 მმ.

მრავალბინიანი საცხოვრებელი სახლი.
მოსკოვის გამზირი №13 (კორპუსი№10).
(კონსტრუქციული ნაწილი)

ნახაზის დასახელება:

კედლების კოლონებთან შეერთების ტიპიური კანძები; ზღუდარის კვეთი

მასშტაბი: 1:30

file | layout | ფორმ. A3

შპს jei 5

მისამართი: ქ.თბილისი, მოსკოვის გამზირი №13

თანამდებობა	გვარი	ხელმოწ.
დირექტორი		
პრ. კორდინატორი	დ.ბუჯუკური	
არქიტექტორი	ს.ბერიშვილი	
კონსტრუქტორი	ბ. ბარბაქაძე	

სტადია	თარიღი	ფურცლები	ფურცელი
მ.პ.	2021წ.	–	კ-72

მანსარდის რიგელების და სარტყელის განლაგების სქემა გეგმაში

24,550, 24.700, 24,750, 24.800, 24.850 და 25.500 მ ნ-ბზე მ. 1:150

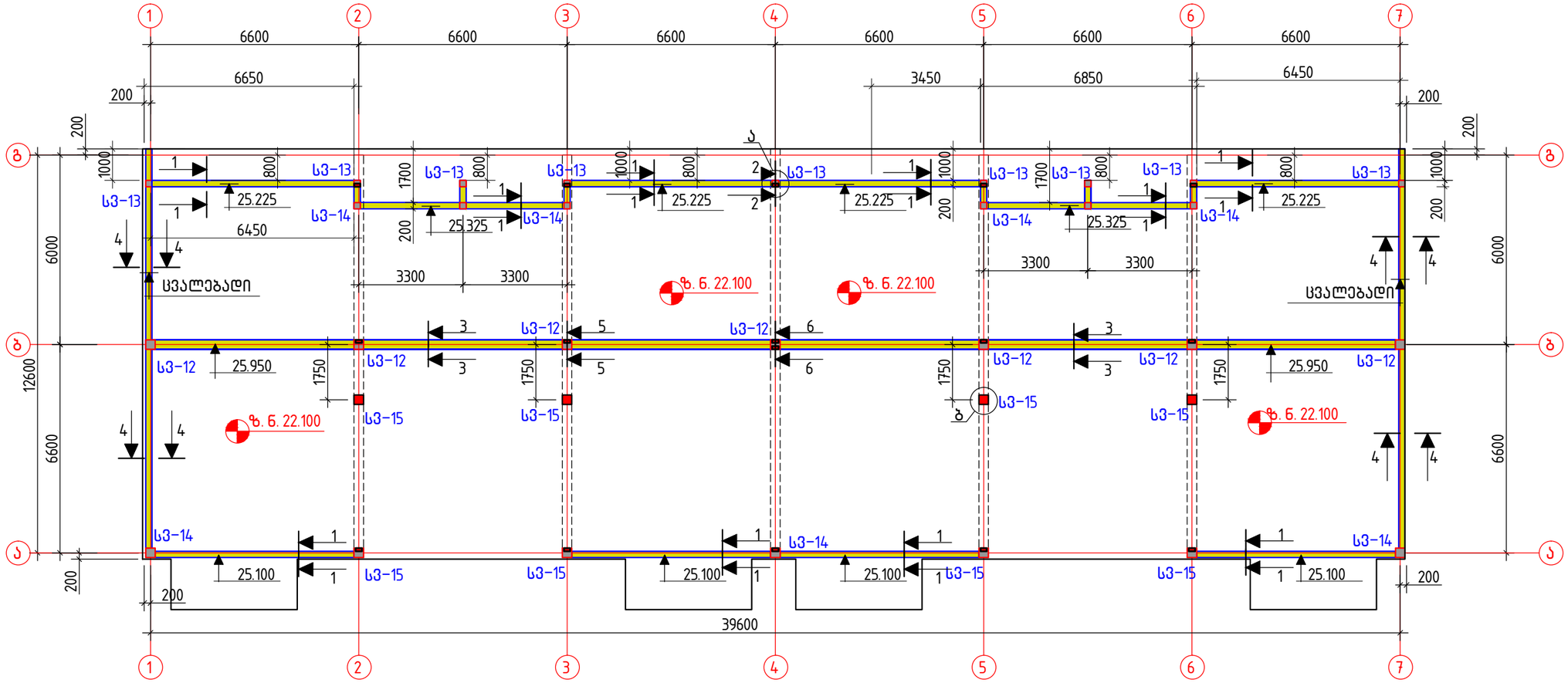

მასალების სპეციფიკაცია და ამოკრება სარტყელზეზე

ელემენტის დასახელება	პოზ.№	არმატურის სპეციფიკაცია					არმატურის ამოკრება			ბეტ.მოც მ³
		ესკიზი	∅, მმ.	L, მმ.	n, ცალი	nxL მ.	D, მმ.	Σ nxL,მ.	Q, კგ.	
მანსარდის სარტყელი	1	ადგ.დაჭრით	12A500c	–	–	440	8A500c	770	305	B22.5; V=7.6
	2	150 150 100 100	8A500c	800	500	400	12A500c	455	405	
	3	250 250 100 100	8A500c	1200	200	240	14A500c	170	205	
	4	120 400	8A500c	920	140	130	L80×6	2.8	20	
	5	60 180	12A500c	480	30	15				
	6	L80×6		200	16	3.2				
	7	ადგ.დაჭრით	14A500c	–	–	170				

შენიშვნები:

1. ძირითადი შენიშვნები იხილეთ პროექტის განმარტებით ბარათში.
2. კვეთები 1–1 ... 5–5 და ჩასატანებელი ელემენტი ჩ.ე–1 იხ. ფ. კ–74

მრავალბინიანი საცხოვრებელი სახლი. მოსკოვის გამზირი №13 (კორპუსი№10). (კონსტრუქციული ნაწილი)			
ნახაზის დასახელება:			
მანსარდის რიგელების და სარტყელის განლაგების სქემა გეგმაში		მასშტაბი:	1:150
file	layout	ფორმ.	A3
შპს jei 5	მისამართი: ქ.თბილისი, მოსკოვის გამზირი №13		
თანამდებობა	გვარი	ხელმოწ.	
დირექტორი			
პრ. კორდინატორი	დ.ბურჭულური		
არქიტექტორი	ს.ბერიშვილი		
კონსტრუქტორი	ბ.ბარბაქაძე		
სტადია	თარიღი	ფურცლები	ფურცელი
მ.პ.	2021წ.	–	კ–73

კვეთი 1-1

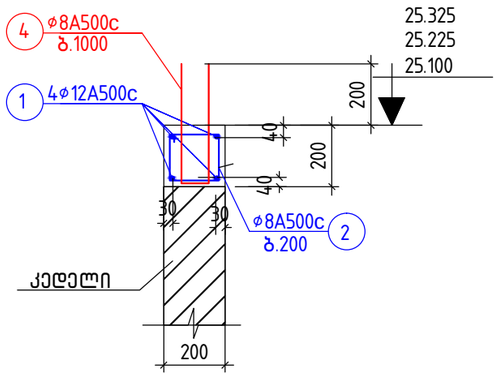

კვეთი 2-2

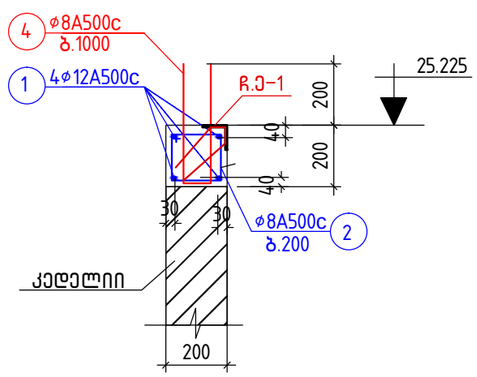

კვეთი 3-3

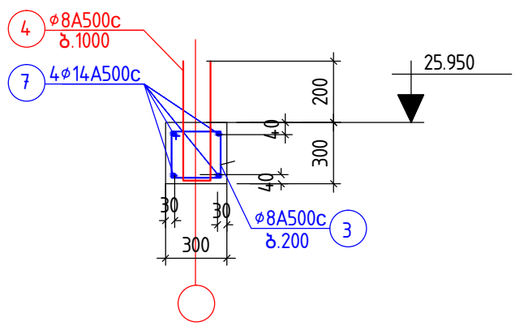

ჩასატანებელი ელემენტი
ჩ.ე-1(16ც)

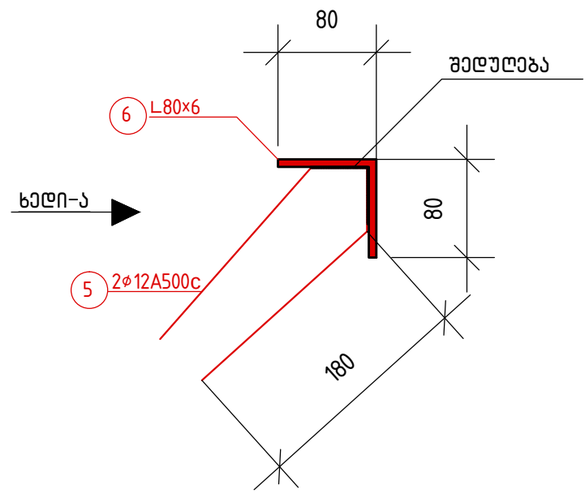

კვეთი 4-4

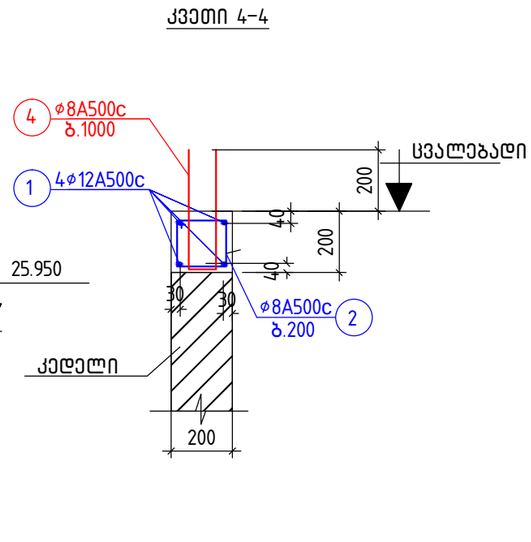

ხედი-ა

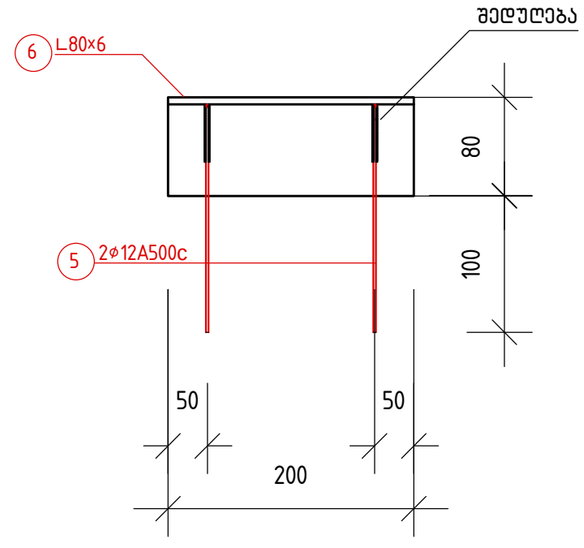

კვეთი 6-6

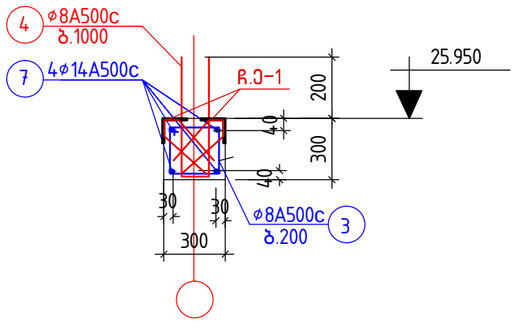

კვეთი 5-5

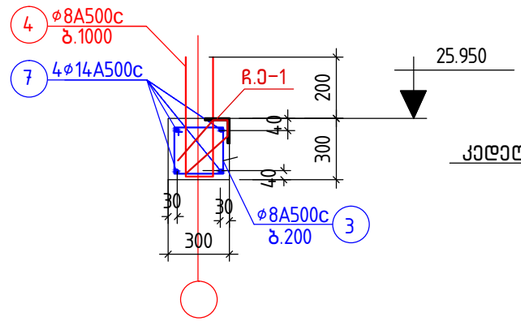

შენიშვნები:

1. ძირითადი შენიშვნები იხილეთ პროექტის განმარტებით ბარათში.
2. კვეთების ადგილმდებარეობა გეგმაში იხ. ფ. კ-73
3. სპეციფიკაცია და მასალების ამოკრება იხ. ფ. კ-73

მრავალბინიანი საცხოვრებელი სახლი.
მოსკოვის გამზირი №13 (კორპუსი№10).
(კონსტრუქციული ნაწილი)

ნახაზის დასახელება:					
მანსარდის რიგელების და სარტყელის კვეთები 1-1... 4-4; ჩასატანებელი ელემენტი რ.ე-1				მასშტაბი:	1:5, 1:20
file		layout		ფორმ.	A3
შპს jei 5	მისამართი: ქ.თბილისი, მოსკოვის გამზირი №13				
თანამდებობა	გვარი		ხელმოწ.		
დირექტორი					
პრ. კორდინატორი	დ.ბუჩუკური				
არქიტექტორი	ს.ბერიშვილი				
კონსტრუქტორი	ბ.ბარბაქაძე				
სტადია	თარიღი	ფურცლები	ფურცელი		
მ.პ.	2021წ.	–	კ-74		

მანსარდის აივნების ლითონის დგარების განლაგების სქემა გეგმაში
231.900 მ ნ-ზე მ. 1:150

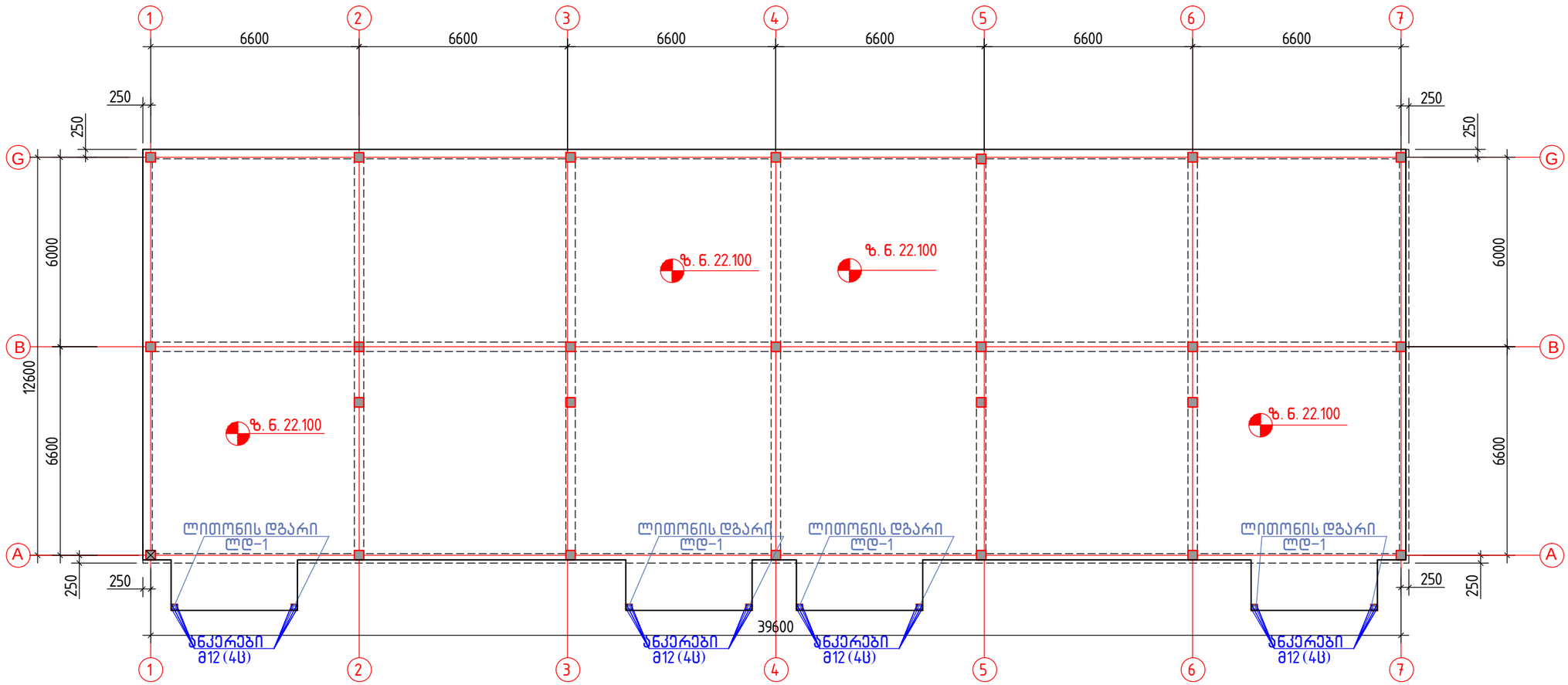

მასალების სპეციფიკაცია და ამოკრება ლითონის ერთ დგარზე

ელემენტის დასახელება	პოზ.№	არმატურის სპეციფიკაცია: ესკიზი	კვეთი, მმ.	L, მმ.	n, ცალი	nxL მ.	არმატურის ამოკრება: D, მმ.	Σ nxL,მ.	Q, კგ.	შენიშვნა
ლითონის დგარი ლდ-1	1	200 / 200	−8×200	−8×200	1	0.2	−8×200	0.2	2.5	
	2	110 / 110	−8×110	−8×110	1	0.11	−8×110	0.11	0.75	
	3	2416	□100×3	2416	1	2.42	□100×3	2.42	22.8	
	4	ანკერი მ12	მ−12	150	4	0.60	მ−12	0.60	1.00	

შენიშვნები:
1. ძირითადი შენიშვნები იხილეთ პროექტის განმარტებით ბარათში.

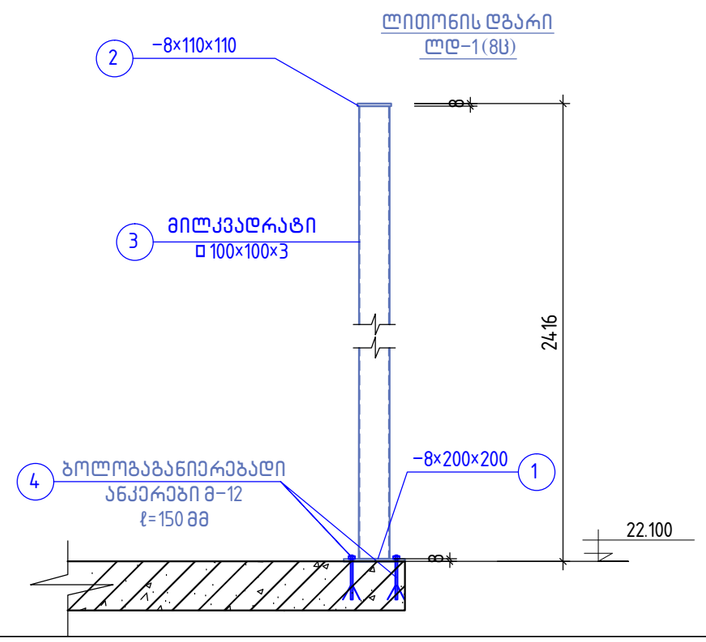

მრავალბინიანი საცხოვრებელი სახლი.
მოსკოვის გამზირი №13 (კორპუსი№10).
(კონსტრუქციული ნაწილი)

ნახაზის დასახელება:

მანსარდის აივნის ლითონის დგარების განლაგების სქემა გეგმაში

მასშტაბი: 1:150

file		layout	ფორმ. A3
შპს jei 5	მისამართი: ქ.თბილისი, მოსკოვის გამზირი №13		
თანამდებობა	გვარი		ხელმოწ.
დირექტორი			
პრ. კონდინატორი	დ.ბუჩუკური		
არქიტექტორი	ს.ბერიშვილი		
კონსტრუქტორი	ბ.ბარბაქაძე		

სტადია	თარიღი	ფურცლები	ფურცელი
მ.პ.	2021წ.	–	კ−75

ქანობიანი სახურავის ელემენტების განლაგების სქემა გეგმაში მ. 1:150

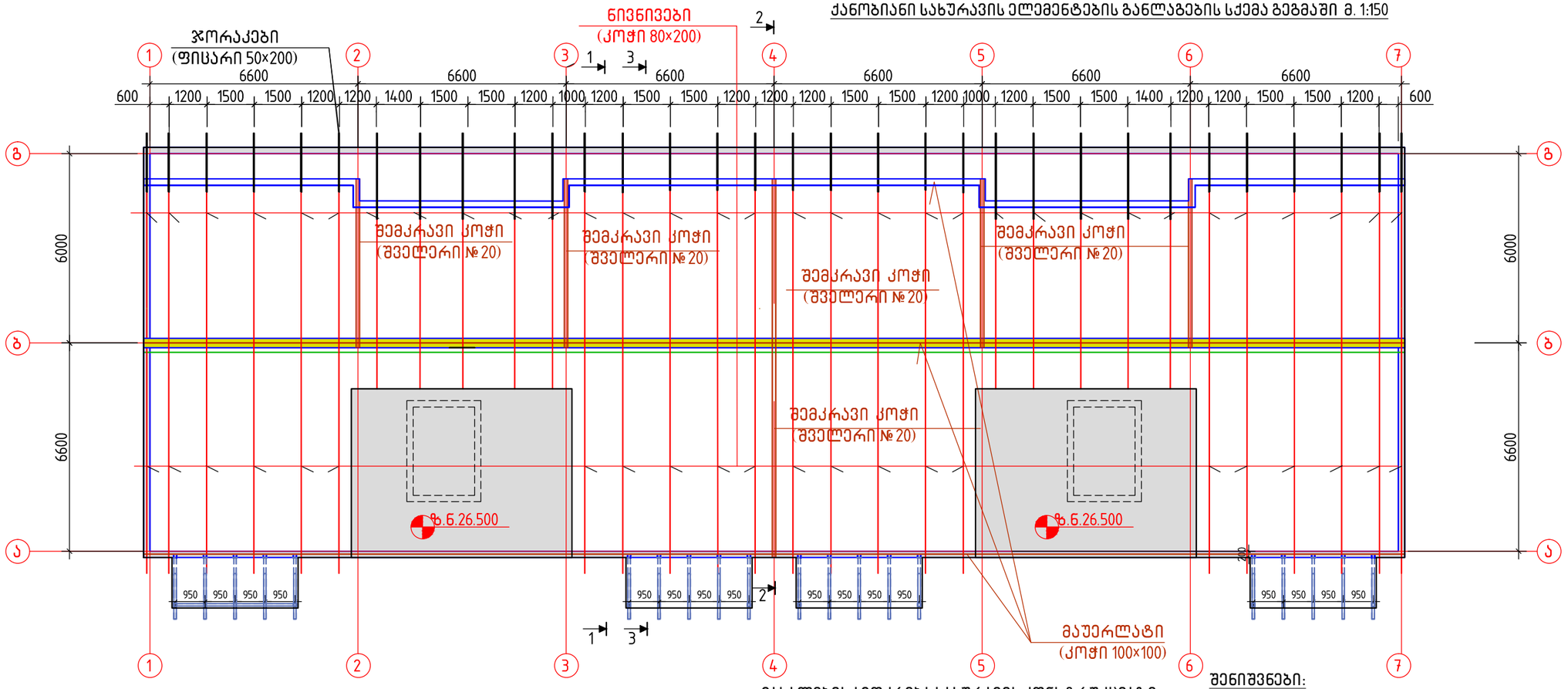

ჭრილი 1–1

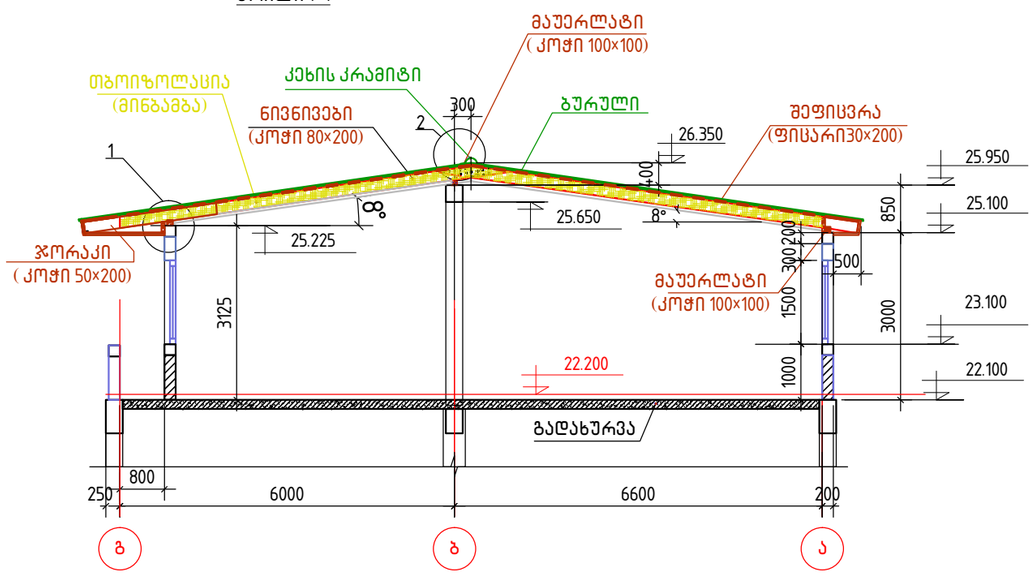

მასალების ამოკრება სახურავის კონსტრუქციაზე:

1. კოჭები 80×200 – 360 ბძ.მ 5.8 მ3
2. კოჭები 100×100 – 140 ბძ.მ 1.4 მ3
3. ფიცარი ჩ=30 მმ – 560 მ2 13.8 მ3
   ჩ=50 მმ – 180 ბძ.მ 1.8 მ3
4. სახურავის საფარი (იხ. არქ. ნახაზები) –600 მ2
5. კეხის კრამიტი – 50.0 ბძ.მ
6. თუნუქი სისქით 5 მმ –50.0 მ2
7. არმატურა ⌀8A–I ℓ=60 ბძ.მ –24.0 კგ
8. ჭანჭიკები მ12 ℓ=150 მმ –26 ც
9. თბოიზოლაცია(მინბამბა) სისქით 50მმ –1000 მ2
10. ორთქლიზოლაცია (პერგამინი) –1000 მ2
11. ლურსმანი – ნორმის მიხედვით
12. ლითონის ნივნივები (შემკრავები)
    შველერები №20 ჯამური სიგრძით 50 ბძ. მ
13. შველერი №10 ჯამური სიგრძით 2 ბძ.მ

შენიშვნები:

1. ძირითადი შენიშვნები იხ. განმარტებით ბარათში
2. კვეთები 2–2, 3–3 იხ. ფ–ბიკ–77, კ–78, სახურავის კვანძები იხ. კ–79 ... კ–82
3. ხის კონსტრუქციები აუცილებელია დამუშავდეს ხანძარმედეგი და ანტისეპტიკური ხსნარებით.მასალად აღებული იქნას გამომშრალი ფიჭვის მასალა მოცულობითი წონით 500 კგ/მ³ და საანგარიშო წინაღობით კუმშვაზე 80კგ/სმ² და 130 კგ/სმ² ღუნვაზე.
4. ლითონის ნივნივების (შემკრავი კოჭების) ზუსტი ზომები დადგინდეს ადგილზე. მათი შედუღებები განხორციელდეს ჩასატანებელ ელემენტებთან და ერთმანეთთან შეხების კონტურზე ადგილზე მორგების შემდეგ. მითითებები შედუღების და შეღებვის შესახებ იხ. განმარტებით ბარათში

მრავალბინიანი საცხოვრებელი სახლი.
მოსკოვის გამზირი №13 (კორპუსი№10).
(კონსტრუქციული ნაწილი)

ნახაზის დასახელება: ქანობიანი სახურავი; ჭრილი 1–1			მასშტაბი: 1:150, 1:100
file		layout	ფორმ. A3
შპს jei 5	მისამართი ქ.თბილისი, მოსკოვის გამზირი №13		
თანამდებობა	გვარი		ხელმოწ.
დირექტორი			
პრ. კორდინატორი	ლ.ბუჩუკური		
არქიტექტორი	ს.ბერიშვილი		
კონსტრუქტორი	ბ. ბარბაქაძე		

სტადია	თარიღი	ფურცლები	ფურცელი
მ.პ.	2021წ.	–	კ–76

ჭრილი 2-2

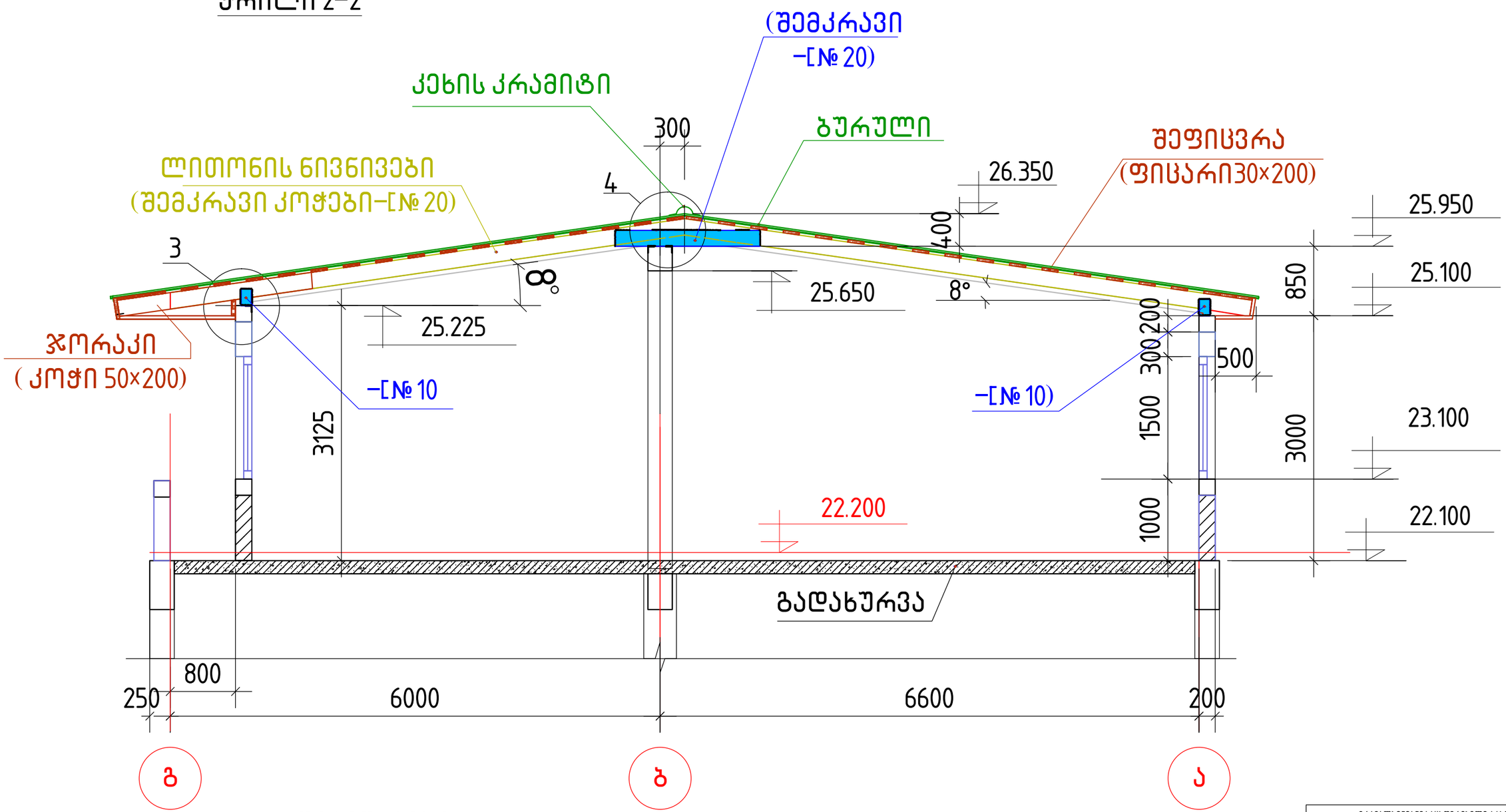

შენიშვნები:

1. ძირითადი შენიშვნები იხ. განმარტებით ბარათში და ფ. კ–76
2. კვეთი 2–2 ადგილმდებარეობა გეგმაში იხ. ფ. კ–76,
   სახურავის კვანძები იხ. კ–79 ... კ–82

მრავალბინიანი საცხოვრებელი სახლი. მოსკოვის გამზირი № 13 (კორპუსი № 10). (კონსტრუქციული ნაწილი)			
ნახაზის დასახელება:			
ქანობიანი სახურავის ჭრილი 2–2			მასშტაბი: 1:50
file		layout	ფორმ. A3
შპს jei 5	მისამართი: ქ.თბილისი, მოსკოვის გამზირი № 13		
თანამდებობა	გვარი		ხელმოწ.
დირექტორი			
პრ. კორდინატორი	დ.ბუჩუკური		
არქიტექტორი	ს.ბერიშვილი		
კონსტრუქტორი	ბ.ბარბაქაძე		
სტადია	თარიღი	ფურცლები	ფურცელი
მ.პ.	2021წ.	–	კ–77

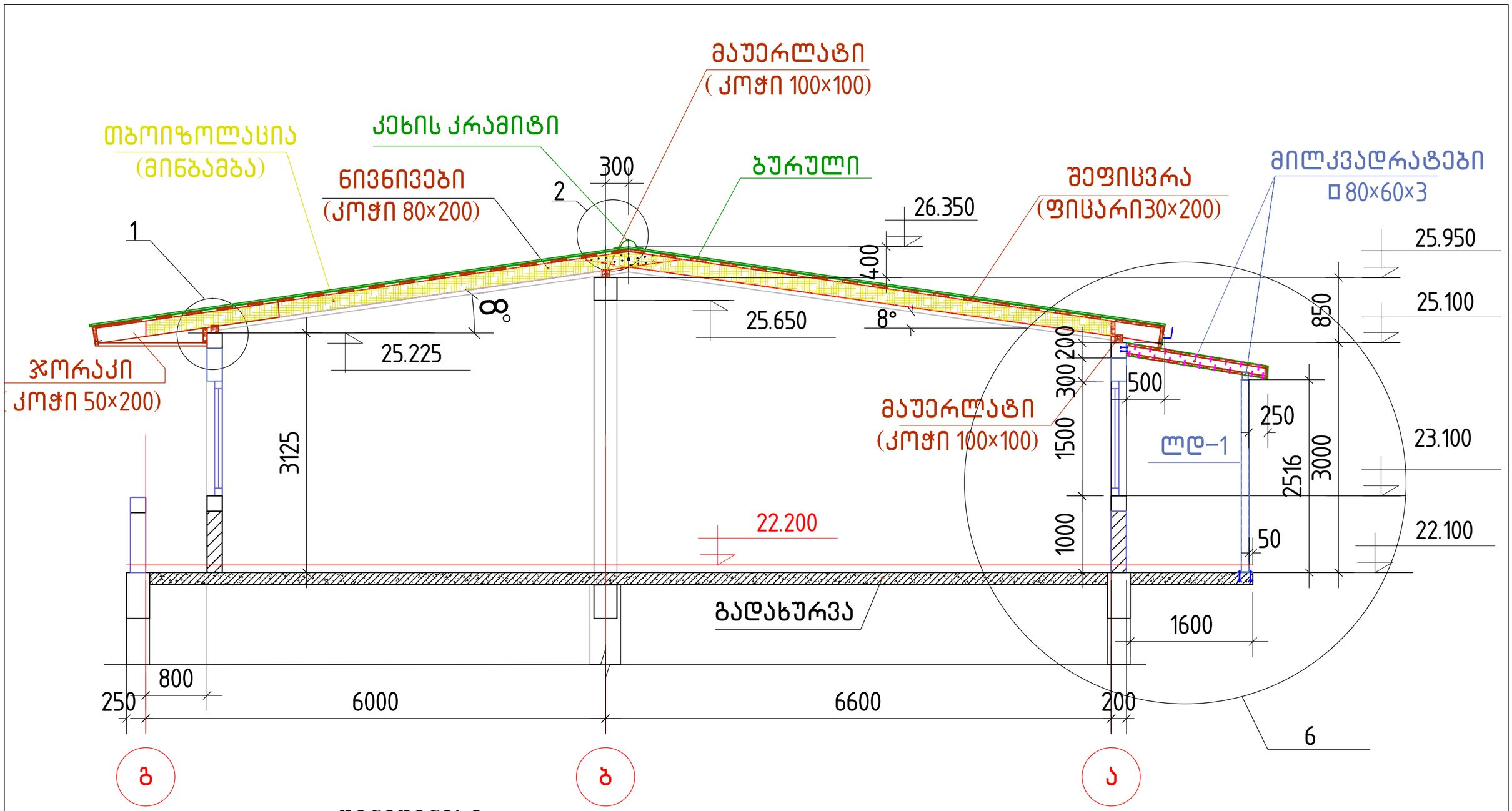

შენიშვნები:

1. ძირითადი შენიშვნები იხ. განმარტებით ბარათში და ფ. კ–76
2. კვეთი 3–3 ადგილმდებარეობა გეგმაში იხ. ფ. კ–76,
   სახურავის კვანძები იხ. კ–79... კ–82

მრავალბინიანი საცხოვრებელი სახლი. მოსკოვის გამზირი №13 (კორპუსი№10). (კონსტრუქციული ნაწილი)			
ნახაზის დასახელება:			
ქანობიანი სახურავის ჭრილი 3–3			მასშტაბი: 1:50
file		layout	ფორმ. A3
შპს jei 5	მისამართი ქ.თბილისი, მოსკოვის გამზირი №13		
თანამდებობა	გვარი		ხელმოწ.
დირექტორი			
პრ. კონსტრუქტორი	ლ.ბუჩუკური		
არქიტექტორი	ს.ბერიშვილი		
კონსტრუქტორი	ბ. ბარბაქაძე		
სტადია	თარიღი	ფურცლები	ფურცელი
მ.პ.	2021წ.	–	კ–78

სახურავის კვანძი -1

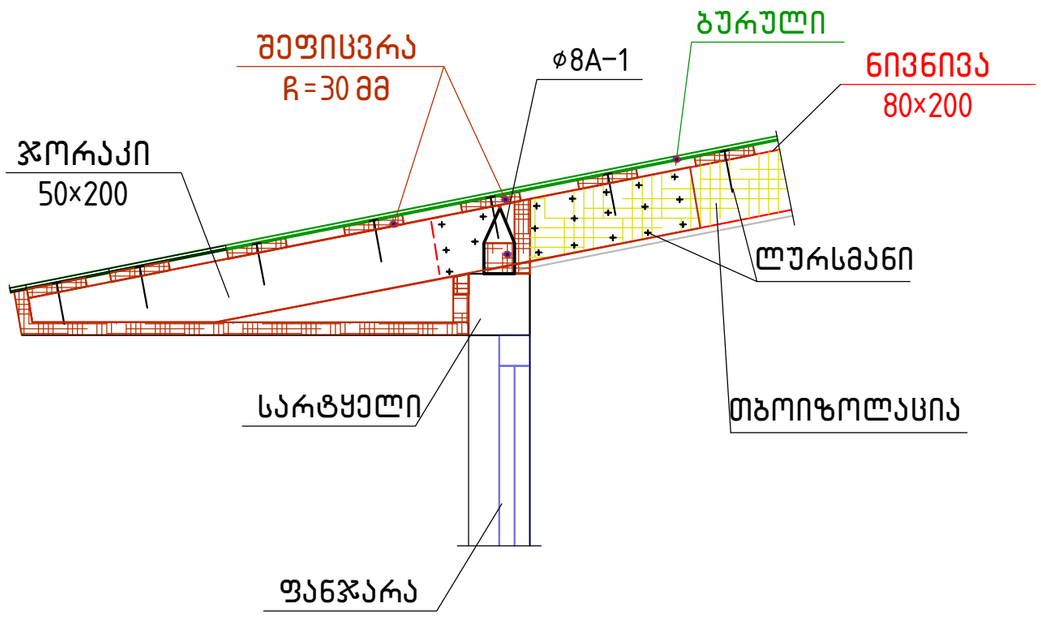

სახურავის კვანძი -2

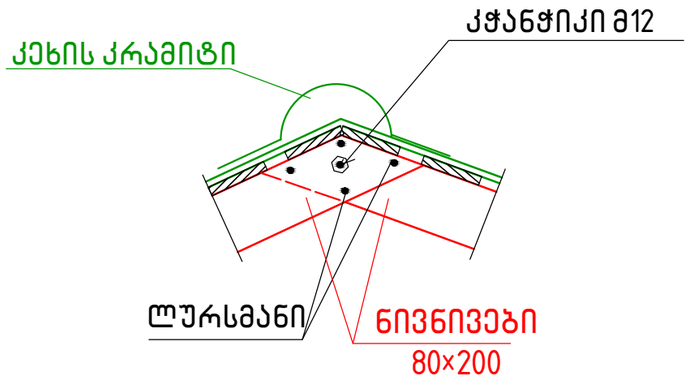

შენიშვნები:

1. ძირითადი შენიშვნები იხილეთ პროექტის განმარტებით ბარათში.
2. კვანძების ადგილმდებარეობა ჭრილებში იხ. ფ. კ-76...კ-78
3. სპეციფიკაცია და მასალების ამოკრება ქანობიან სახურავზეზე იხ. ფ. კ-76

მრავალბინიანი საცხოვრებელი სახლი. მოსკოვის გამზირი №13 (კორპუსი№10). (კონსტრუქციული ნაწილი)			
ნახაზის დასახელება:			
ქანობიანი სახურავის კვანძები 1.. 4			მასშტაბი: 1:20
file		layout	ფორმ. A3
შპს jei 5		მისამართი ქ.თბილისი, მოსკოვის გამზირი №13	
თანამდებობა	გვარი		ხელმოწ.
დირექტორი			
პრ. კორდინატორი	დ.ბურჯუური		
არქიტექტორი	ს.ბერიშვილი		
კონსტრუქტორი	ბ.ბარბაქაძე		
სტადია	თარიღი	ფურცლები	ფურცელი
მ.პ.	2021წ.	-	კ-79

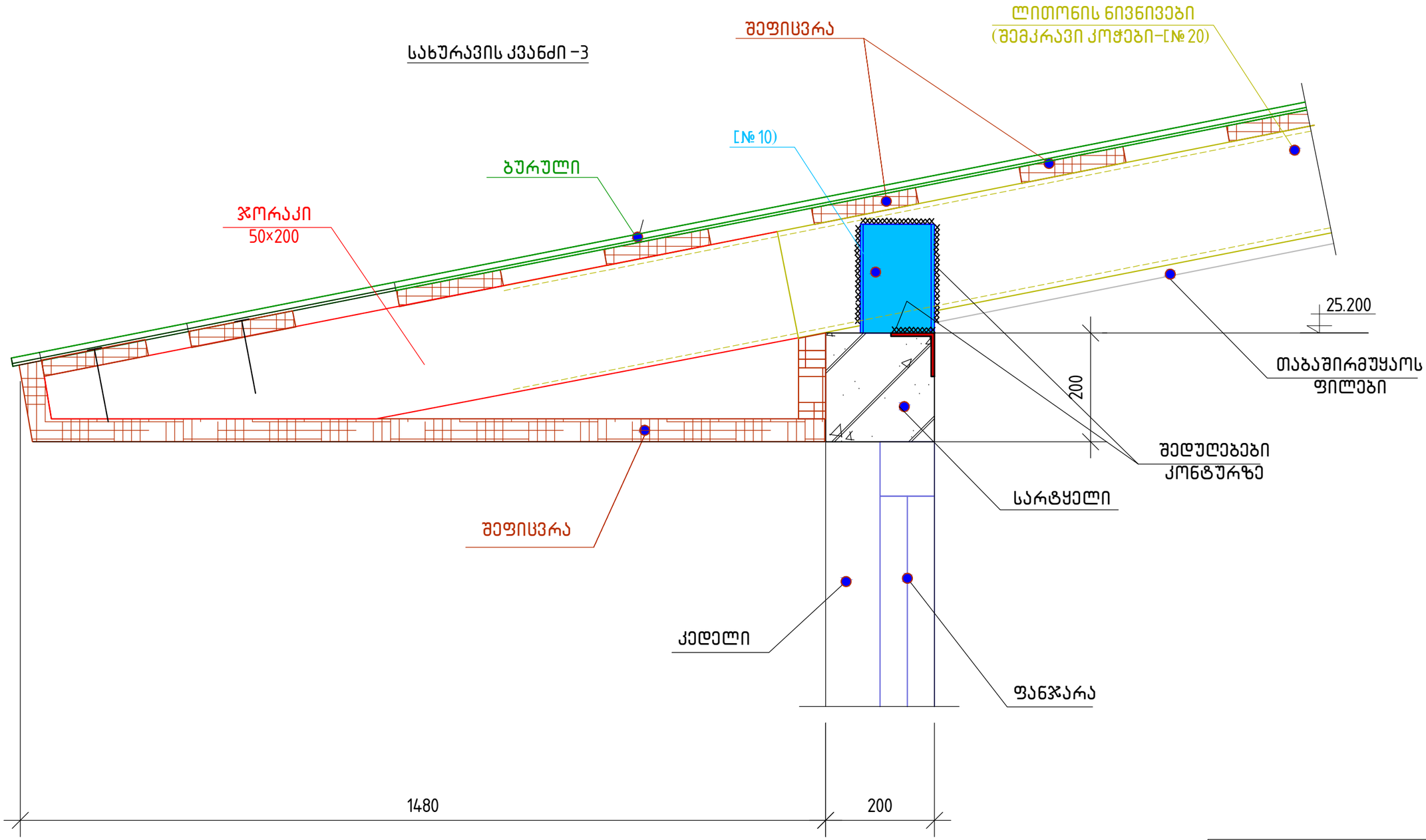

შენიშვნები:

1. ძირითადი შენიშვნები იხილეთ პროექტის განმარტებით ბარათში.
2. კვანძების ადგილმდებარეობა ჭრილებში იხ. ფ. კ-76... კ-78
3. სპეციფიკაცია და მასალების ამოკრება ქანობიან სახურავზეზე იხ. ფ. კ-76

მრავალბინიანი საცხოვრებელი სახლი.
მოსკოვის გამზირი №13 (კორპუსი№10).
(კონსტრუქციული ნაწილი)

ნახაზის დასახელება:

ქანობიანი სახურავის კვანძი – 3	მასშტაბი: 1:7.5
file	layout ფორმ. A3
შას jei 5	მისამართი: ქ.თბილისი, მოსკოვის გამზირი №13

თანამდებობა	გვარი	ხელმოწ.
დირექტორი		
პრ. კორდინატორი	დ.ბუჩუკური	
არქიტექტორი	ს.ბერიშვილი	
კონსტრუქტორი	ბ. ბარბაქაძე	

სტადია	თარიღი	ფურცლები	ფურცელი
მ.პ.	2021წ.	–	კ-80

სახურავის კვანძი -4

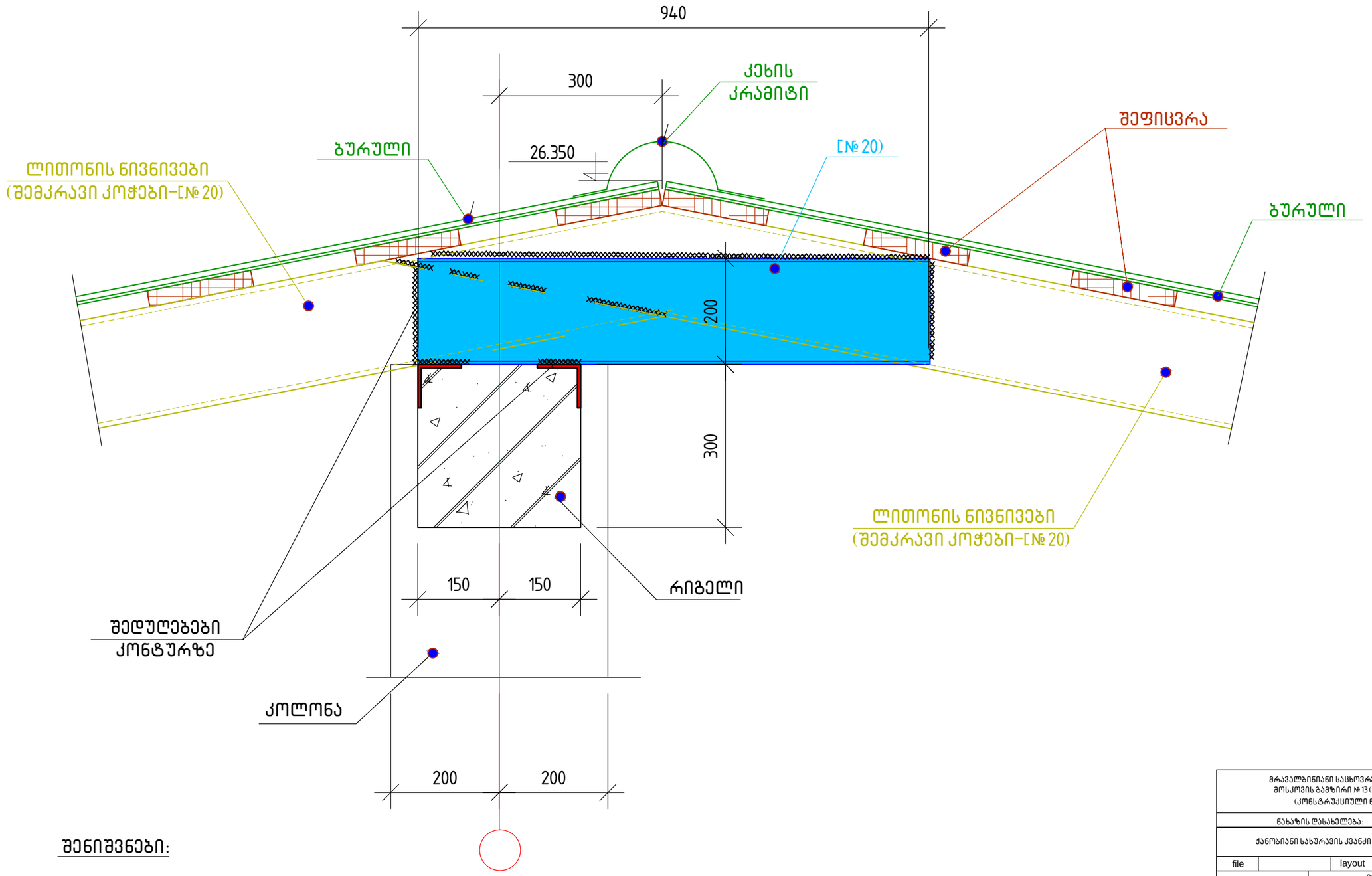

შენიშვნები:

1. ძირითადი შენიშვნები იხილეთ პროექტის განმარტებით ბარათში.
2. კვანძების ადგილმდებარეობა ჭრილებში იხ. ფ. კ-76...კ-78
3. სპეციფიკაცია და მასალების ამოკრება ქანობიან სახურავზეზე იხ. ფ. კ-76

მრავალბინიანი საცხოვრებელი სახლი. მოსკოვის გამზირი №13 (კორპუსი№10). (კონსტრუქციული ნაწილი)			
ნახაზის დასახელება:			
ქანობიანი სახურავის კვანძი – 4			მასშტაბი: 1:7.5
file		layout	ფორმ. A3
შპს jei 5	მისამართი: კ.თბილისი, მოსკოვის გამზირი №13		
თანამდებობა	გვარი		ხელმოწ.
დირექტორი			
პრ. კორდინატორი	დ.ბუჩუკური		
არქიტექტორი	ს.ბერიშვილი		
კონსტრუქტორი	ბ.ბარბაქაძე		
სტადია	თარიღი	ფურცლები	ფურცელი
მ.პ.	2021წ.	–	კ-81

სახურავის კვანძი –5

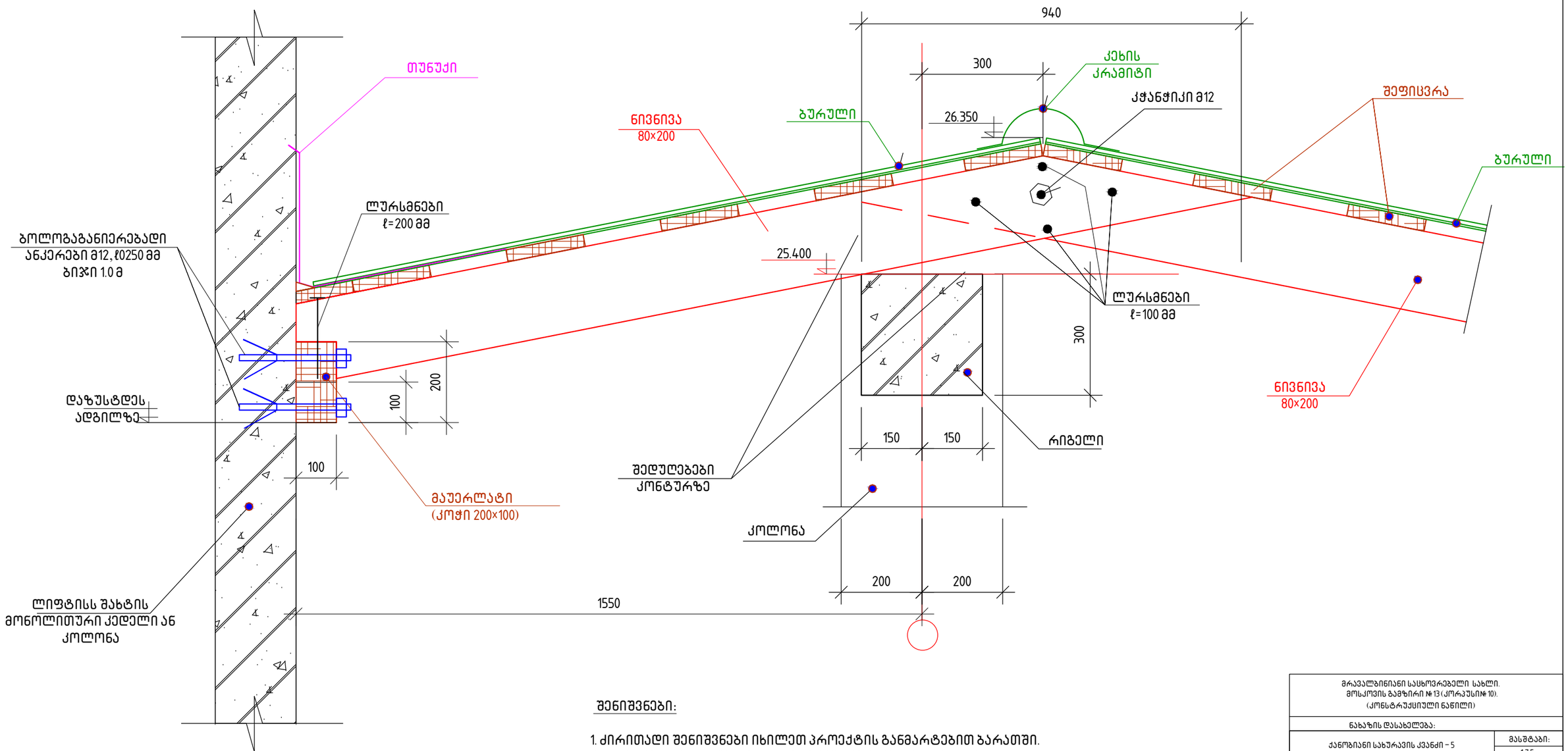

შენიშვნები:

1. ძირითადი შენიშვნები იხილეთ პროექტის განმარტებით ბარათში.
2. კვანძების ადგილმდებარეობა ჭრილებში იხ. ფ. კ–76...კ–78
3. სპეციფიკაცია და მასალების ამოკრება ქანობიან სახურავზეზე იხ. ფ. კ–76

მრავალბინიანი საცხოვრებელი სახლი.
მოსკოვის გამზირი №13 (კორპუსი№10).
(კონსტრუქციული ნაწილი)

ნახაზის დასახელება:

ქანობიანი სახურავის კვანძი – 5	მასშტაბი: 1:7.5
file	layout ფორმ. A3
შპს jei 5	მისამართი: ქ.თბილისი, მოსკოვის გამზირი №13

თანამდებობა	გვარი	ხელმოწ.
დირექტორი		
პრ. კორდინატორი	დ.ბუჯუკური	
არქიტექტორი	ს.ბერიშვილი	
კონსტრუქტორი	ბ. ბარბაქაძე	

სტადია	თარიღი	ფურცლები	ფურცელი
მ.პ.	2021წ.	–	კ–82