# შენობა-ნაგებობის უსაფრთხოების წესებთან შესაბამისობის ანალიზი

| გამოყენებული წესები - **„შენობა-ნაგებობის უსაფრთხოების წესები“** |
|---|

| **ჩამოთვალეთ შენობის დაკავებულებები და აღწერეთ თითოეული გამოყენება** | |
|---|---|
| **სწ-2 (311.3)** სასაწყობო ჯგუფი, (დახურული ავტოსადგომი) | -1 სართული |
| **დს (312.1)** დამხმარე სათავსო (ავზისა და ტუმბოს ოთახი) | -2, სართული |
| **სც-2 (310.4)** საცხოვრებელი ჯგუფი. (საცხოვრებელი ბინები) | -1,1,2,3,4, სართულებზე |

| ***კონსტრუქციის ტიპი:*** | |
|---|---|
| **განსაზღვრეთ კონსტრუქციის ტიპი ახალი შენობისთვის:**<br>მაგალითი: II-A, II-B, V-A, V-B | **I-B** ტიპი |

| **სიმაღლის შეზღუდვები**<br>ცხრილი 503 -ის მიხედვით | | |
|---|---|---|
| **დაკავებულობები** | **დასაშვები სართულიანობა** | **შემოთავაზებული სართულიანობა** |
| **1. სასაწყობე ჯგუფი: სწ-2** | 11 | 1 |
| **2. დამხმარე სათავსო დს** | 5 | 1 |
| **3. საცხოვრებელი ჯგუფი სც-2** | 11 | 5 |
| | **დასაშვები** | **შემოთავაზებული** |
| **საერთო სიმაღლე =** | 48,8 | 21.5 |
| **მიწის ზემოთ სართულის რაოდენობა =** | 11 | 4 |

| ფართობის შეზღუდვები<br>ცხრილი 503 -ის მიხედვით | | |
|---|---|---|
| **დაკავებულობები** | **დასაშვები ფართობი** | **შემოთავაზებული ფართობი** |
| **1. სასაწყობე ჯგუფი: სწ-2** | 7340 | 229.01 |
| **2. დამხმარე სათავსო დს** | 3300 | 176.95 |
| **3. საცხოვრებელი ჯგუფი სც-2** | შეუზღუდავი | 1341.56 |
| **იატაკის საერთო ფართობი =** | **1573.92** | |
| **იატაკების რაოდენობა =** | **5** | |
| **შენობის საერთო ფართობი სართულების გარე პერიმეტრებით =** | **1988** | |

| გარე კედლის ცეცხლმედეგობისა და ღიობისადმი მოთხოვნები<br>ცხრილების 602-ის და 705.8 -ის მიხედვით | | | | | | | | | |
|---|---|---|---|---|---|---|---|---|---|
| **გარე კედელი** | **ხანძარსაწინააღმდეგო მანძილი** (მეტრი) | **ცეცხლმედეგობის ხარისხი** (საათი) | | **კედლის ღიობების ფართობი** (კედლის %) | | | | | |
| | | **მოთხოვნილი** | **გათვალისწინებული** | **დასაშვები** | | | **გათვალისწინებული** | | |
| | | | | **დაცული** | **დაუცველი საშხეფებით** | **დაუცველი** | **დაცული** | **დაუცველი საშხეფებით** | **დაუცველი** |
| **7-1** ფასადი | 3,75 | 1 | 2 | 45% | 45% | 15% | - | 15% | - |
| **ა-დ** ფასადი | 2,65 | 1 | 2 | 25% | 25% | 10% | - | 22% | - |
| **1-7** ფასადი | 6,80 | 1 | 2 | შეუზღუდავი | შეუზღუდავი | 45% | - | 45% | - |
| **დ-ა** ფასადი | 0,78 | 1 | 2 | დაუშვებელი | დაუშვებელი | დაუშვებელი | - | - | - |

| ხანძრისაგან დაცვის სისტემებისადმი მოთხოვნები | | | | | | | |
|---|---|---|---|---|---|---|---|
| დაკავებულობები/სივრცეები/გასასვლელი საშუალებები | ავტოსაშველეფი სისტემა | ალტერნატიული ავტომატური ცეცხლსაქრობი სისტემები | ხელით სამართავი სახანძრო განგაშის სისტემები | სახანძრო მილდგარების სისტემები | კვამლის საკონტროლო სისტემები | ხელის ცეცხლმაქრები | საავარიო განგაშის სისტემები |
| 1. სასაწყობე ჯგუფი: სწ-2 | - | - | კი | - | - | კი | - |
| 2. დამხმარე სათავსო ds | - | - | - | - | - | - | - |
| 3. საცხოვრებელი ჯგუფი სც-2 | - | - | - | - | - | - | - |
| 4. დერეფნები | - | - | კი | - | - | კი | - |
| 5. კიბის უჯრედები | - | - | - | კი | - | - | - |
| 6. ლიფტი | - | - | - | - | - | - | - |
| 7. საქმიანი ჯგუფი სქ | - | - | - | - | - | - | - |
| სახანძრო-სამაშველო სამსახურის მიერ გამოსაყენებელი მისაერთებლები | | | | კი | | | |

| განიავების მოთხოვნა | | |
|---|---|---|
| დაკავებულობები/სივრცეები/გასასვლელი საშუალებები | ბუნებრივი განიავება | ხელოვნური განიავება |
| 8. სასაწყობე ჯგუფი: სწ-2 | კი | კი |
| 9. დამხმარე სათავსო ds | | კი |
| 10. საცხოვრებელი ჯგუფი სც-2 | კი | |
| 11. დერეფნები | | კი |
| 12. კიბის უჯრედები | | კი |
| 13. ლიფტი | | კი |

| თითოეული სართულიდან გასასვლელი საშუალება | | | | | | | | | |
|---|---|---|---|---|---|---|---|---|---|
| სართულები | დაკავებულობა და დაკავებულობის დატვირთვის ჯამური მაჩვენებელი | მოთხოვნილი გასასვლელების/გასასვლელთან მისადგომის რაოდენობა | გათვალისწინებული გასასვლელების/გასასვლელთან მისადგომის რაოდენობა და ტიპი | გასასვლელი საშუალებების სიგანე | | | | | |
| | | | | გზა-კიბეები | | დერეფანი, | | გასასვლელის გზა-კარი | |
| | | | | მოთხოვნილი | გათვალისწინებული | მოთხოვნილი | გათვალისწინებული | მოთხოვნილი | გათვალისწინებული |
| -1 სართული | **15** | **1** | 1 | - | - | **1,2** | **1,6** | **0.82** | **0,82** |
| 1 სართულები | **18** | **1** | 1 | **1,1** | **1.3** | **1,2** | **1,6** | **0.82** | **0.82** |
| 2 სართულები | **18** | **1** | 1 | **1,1** | **1.3** | **1,2** | **1,6** | **0.82** | **0.82** |
| 3 სართულები | **17** | **1** | 1 | **1,1** | **1.3** | **1,2** | **1,6** | **0.82** | **0.82** |
| 4 სართულები | **16** | **1** | 1 | **1,1** | **1.3** | **1,2** | **1,6** | **0.82** | **0.82** |

| წყალსადენი სისტემის ფიქსირებული მოწყობილობების რაოდენობა-საცხოვრებელი ჯგუფი<br>სც-2 და სც-3 ქვეჯგუფები<br>ცხრილი 1602.1-ის მიხედვით | | | | | | | | | | | |
|---|---|---|---|---|---|---|---|---|---|---|---|
| სართულები | საცხოვრებელი ერთეული | ფიქსირებული მოწყობილობები | | | | | | | | | |
| | | უნიტაზი (ერთ საცხოვრებელ ერთეულზე) | | ტუალეტის ხელსაბანები (ერთ საცხოვრებელ ერთეულზე) | | აბაზანა/შხაპი (ერთ საცხოვრებელ ერთეულზე) | | სამზარეულოს ნიჟარა (ერთ საცხოვრებელ ერთეულზე) | | ავტომატური სარეცხი მანქანის მისაერთებელი | |
| | | მოთხოვნილი | გათვალისწინებული | მოთხოვნილი | გათვალისწინებული | მოთხოვნილი | გათვალისწინებული | მოთხოვნილი | გათვალისწინებული | მოთხოვნილი | გათვალისწინებული |
| -1,1, 2, 3, 4 სართულები | **16** | 1 | 1 | 1 | 1 | 1 | 1 | 1 | 1 | 1 | 1 |

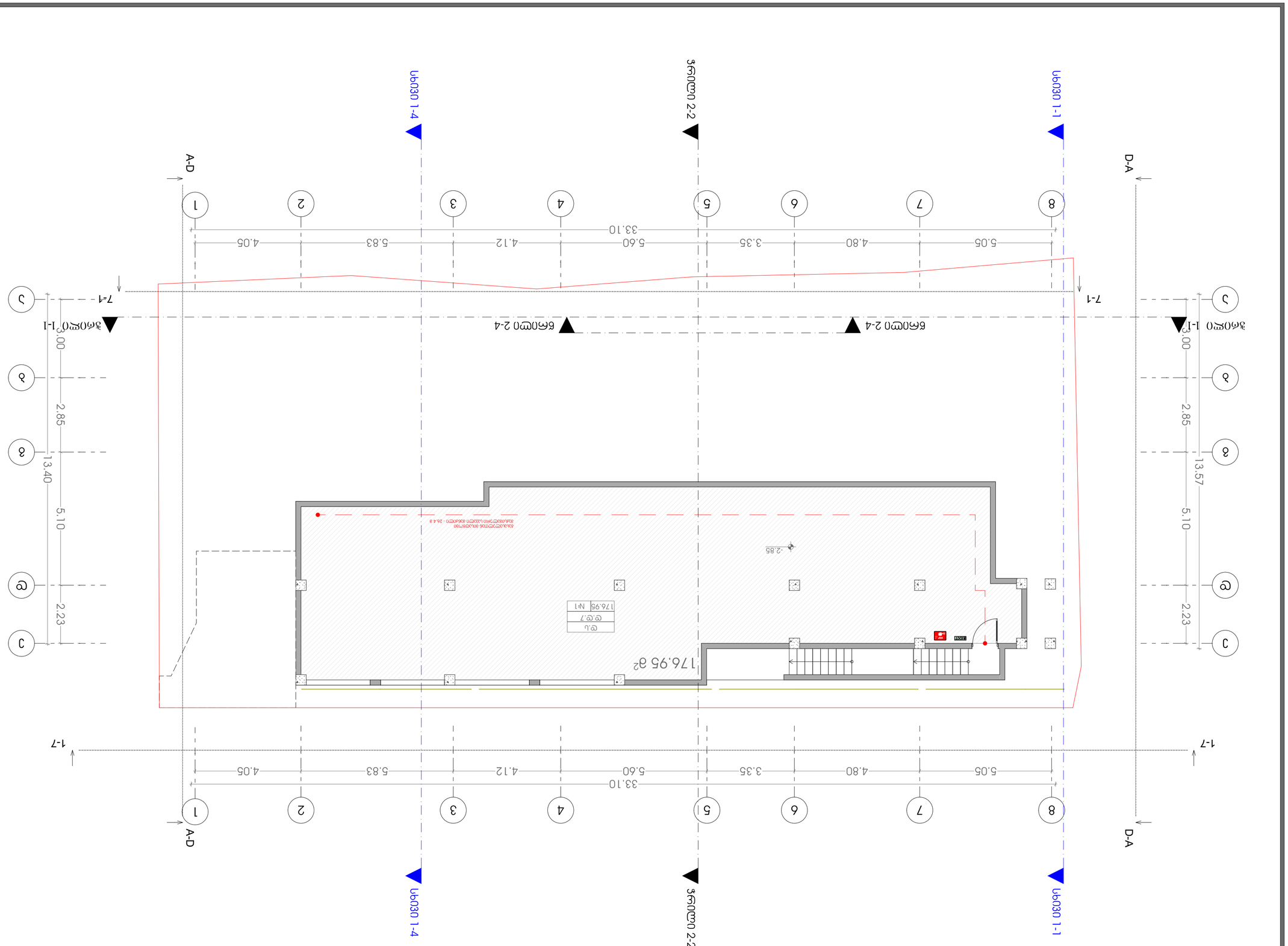


| | | |
|---|---|---|
| ՄԱՍՆԱԳԻՏԱԿԱՆ ՄԱՍԵՐ | ՀԱՏՎԱԾ | ՀԱՄԱՐԱԿԱՐԳ |
| ՏԵԽ. ՐԱՅԱՀՈՒՄԱՐ | | |
| ՀԵՂ. ՐԱՅԱՀՈՒՄԱՐ | | |
| ՀՈՒՄԱՐ | Ե.ՀԱՅՐԱՊ | |
| ՄԱՍՆԱՇԵՆՔԱՅԻՆ | | |
| ԵԼԱՀՅՈՒՍ | | |
| ՀԱՄԱՐԱԿԱՐԳ | | |

ԵԼԱԿԱՅԻՆ ՊԱՏՎԵՐ ՀՀ ԿԱՊԱՆ Ա/Ճ: 31401060147

ԱՅՄ:ՀԱՄԱՁԱՅՆԱՑՎԱԾ ՍԽԵՄԱ

ՃԱՐՏԱՐԱՊԵՏ

ՊՐՈՅԵԿՏԻ ՀԵՂԻՆԱԿՆԵՐ՝ ՀՀ, ԿԱՊԱՆ ՔԱՂԱՔԻ ԱՐՇԱԿՈՒՆՅԱՑ
ՀՀՇՀ II, N6

| | | |
|---|---|---|
| ՀԱՏՎԱԾԻ ԱՆՎԱՆՈՒՄ | | |
| ՊԱՏՎԵՐԻ ՀԱՄԱՐ | | |
| ՀԱՏՎԱԾԻ ՏԵՍԱԿ | ՀԱՏՎԱԾԻ ՄԱՍՆԱԿԻ ՏԵՍԱԿ | ՀԱՏՎԱԾԻ ՀԱՄԱՐ |
| ՊԱՏՎԵՐ | | Հ.Հ |

ՀԱՏԱԿԱԳԾԱՅԻՆ ՀԱՏԱԿԱԳԾԱՅԻՆ ՊԼԱՆ

ՄԱՍՇՏԱԲ՝ 1:200

M E T R I C

L.T.D. METRIC

ՀՀ, ՔԱՂԱՔ ԿԱՊԱՆ, ՇԱՀՈՒՄՅԱՆ Ց.ՑՀՈՎՀԱՆՆԻՍՅԱՆ 23.
(+995 595) 20 71 40, (+995 551) 71 66 17

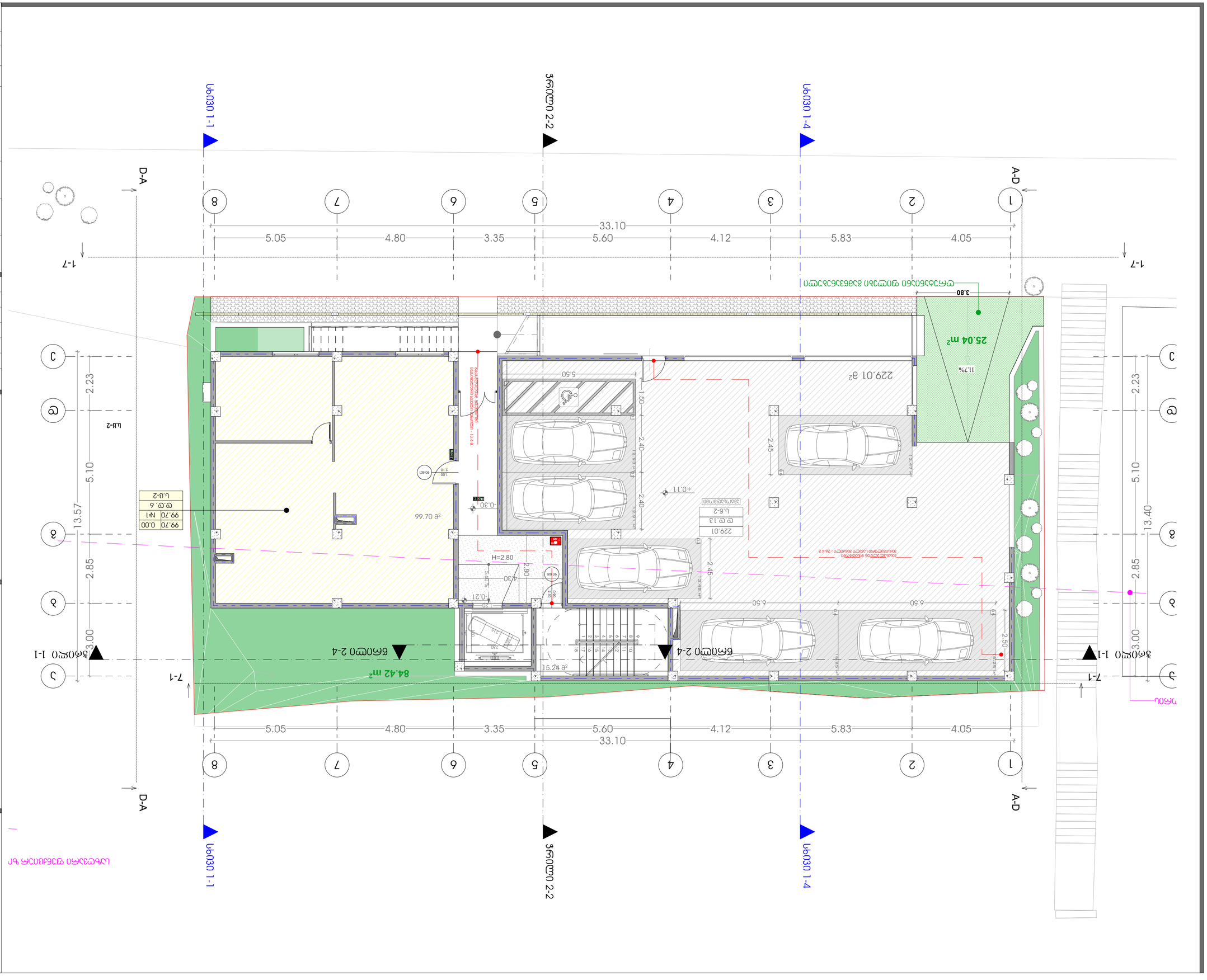
1-1 სექცია
2-2 ჭრილი
1-4 სექცია
A-D
D-A
1-7
8
7
6
5
4
3
2
1
33.10
5.05
4.80
3.35
5.60
4.12
5.83
4.05
25.04 m²
11.7%
229.01 მ²
84.42 m²
15.24 მ²
99.70 მ²
H=2.80
5.50
6.50
2.23
5.10
13.57
2.85
3.00
13.40
1-7
7-1
ა.ს-2
ა.ს-1
ა.ს-2
99.70 0.00
99.70 №1
ფ.ფ. 6
229.01
ფ.ფ.13
ა.ნ-2
ელექტრომანქანების დასაშვები პარკირების ადგილი - 2.4 მ

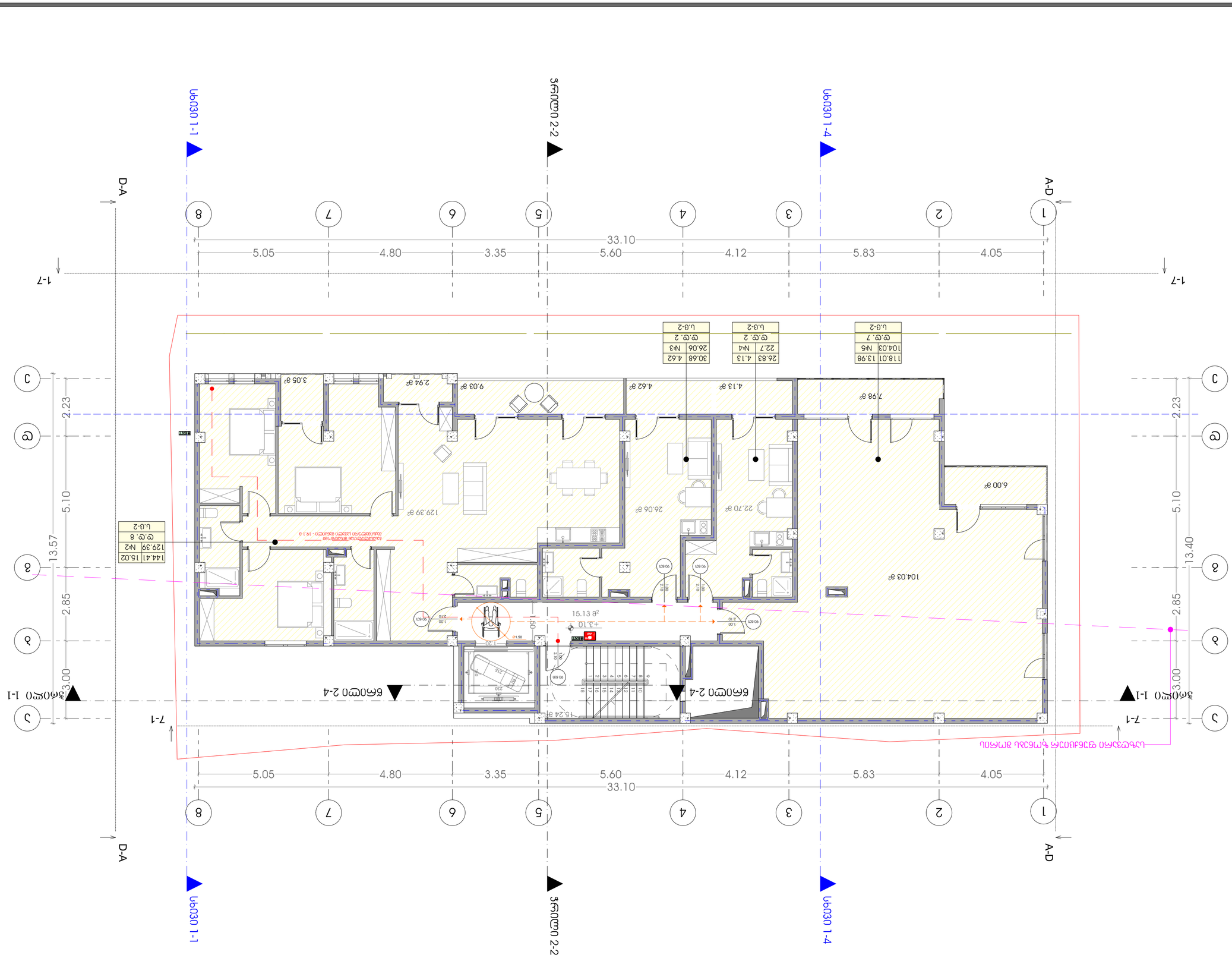


| | | |
|---|---|---|
| | | ნ.ა |
| დაკვეთა | | შპალერი |
| ნახაზის | 1 / 100 | |
| | | მასშტაბი |
| დაკვეთა | შეკვეთა | შეკვეთა |

| | | |
|---|---|---|
| მისამართი | ქ. თბილისი, ვაკის რაიონი, ალექსანდრე ჭავჭავაძის ქუჩა №6, ნაკვეთი I, ბლოკი 1 | |
| ნახაზის | ნულოვანი +3.10 ნიშნულის გეგმა | |
| პროექტის: | მრავალფუნქციური საცხოვრებელი სახლის ადგილობრივი ადაპტირებული პროექტი | |
| ობიექტი | ქ. თბილისი ვაკის რაიონი ალექსანდრე ჭავჭავაძის ქუჩა №6 ს/კ: 31401060147 | |

| | | |
|---|---|---|
| დამკვეთი | მშენებლობა | ნახაზის ნომერი |
| გენ. დირექტორი | | |
| პროექტის ხელმძღვანელი | | |
| არქიტექტორი | | |
| მთავარი ინჟინერი | | |
| კონსტრუქციული ნაწილი | | |
| ელ. ქსელები | | |
| სანტექნიკა | | |


შპს "ნეომეტრიკ", მთაწმინდა ბ.ფალიაშვილის 23.
(+995 595) 20 71 40, (+995 551) 71 66 17
L.T.D. METRIC


# ადრეგვიანდელ ათმანიანი ულნარული

## ისტორიული ქალაქ. ბ. ფანასკერტელი

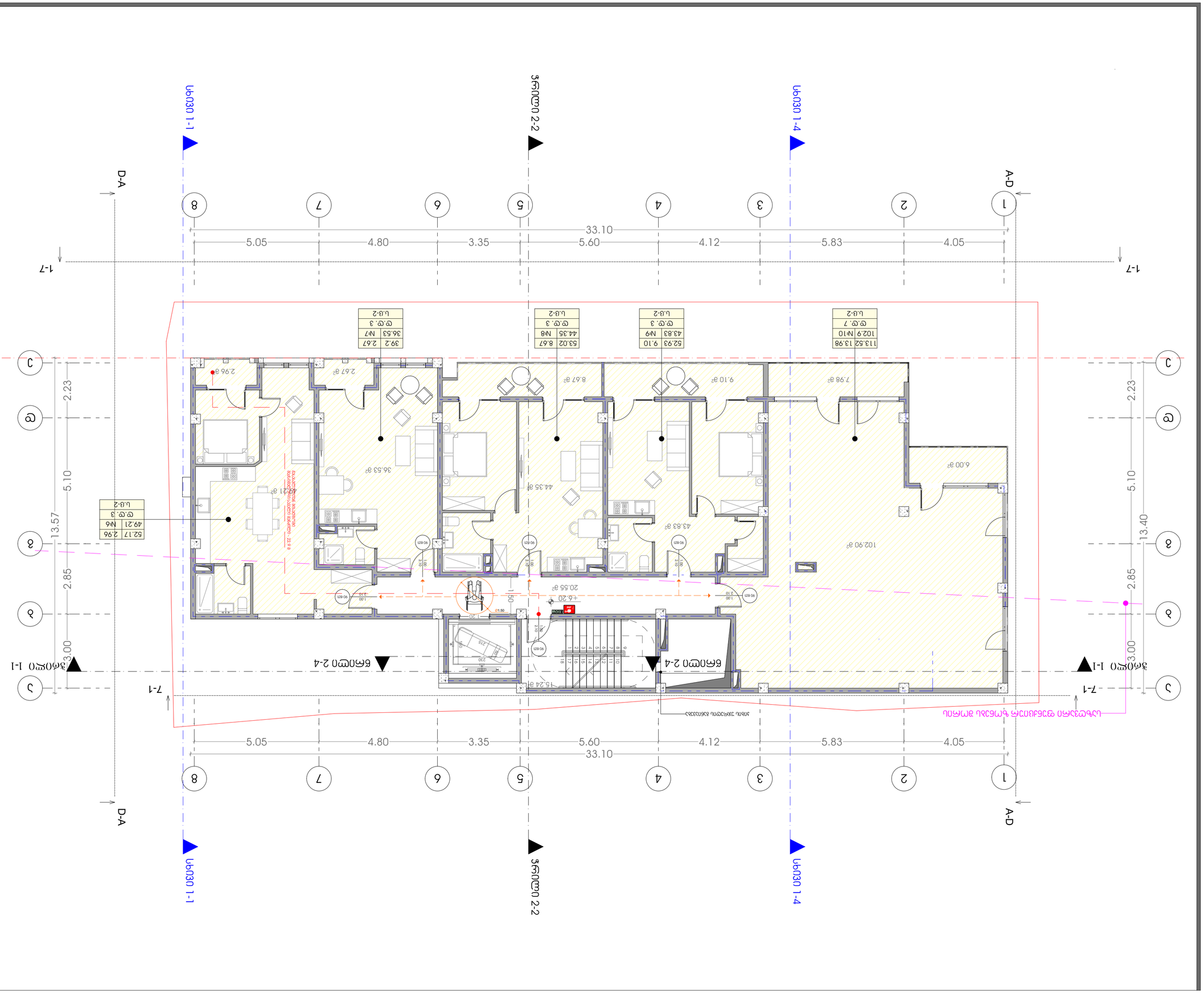
1-1 სექცია
2-2 სექცია
1-4 სექცია
A-D
D-A
1-7
7-1
33.10
5.05
4.80
3.35
5.60
4.12
5.83
4.05
13.57
2.23
5.10
2.85
3.00
13.40
1-1 სექცია
2-4 სექცია
2-4 სექცია
ს.ბ-2
39.2 | 2.67 | №7 | 36.53 | ტ.ტ. 3
53.02 | 8.67 | №8 | 44.35 | ტ.ტ. 3
52.93 | 9.10 | №9 | 43.83 | ტ.ტ. 3
113.52 | 13.98 | №10 | 102.9 | ტ.ტ. 7
52.17 | 2.96 | №6 | 49.21 | ტ.ტ. 3
2.96 მ²
2.67 მ²
36.53 მ²
49.21 მ²
8.67 მ²
44.35 მ²
9.10 მ²
43.83 მ²
7.98 მ²
6.00 მ²
102.90 მ²
20.55 მ²
15.24 მ²
+6.20
1.50
1.20
0.90
0.60
2.10
1.00
0.80
0.70
0.90
0.60
0.90
0.60
0.90
0.60

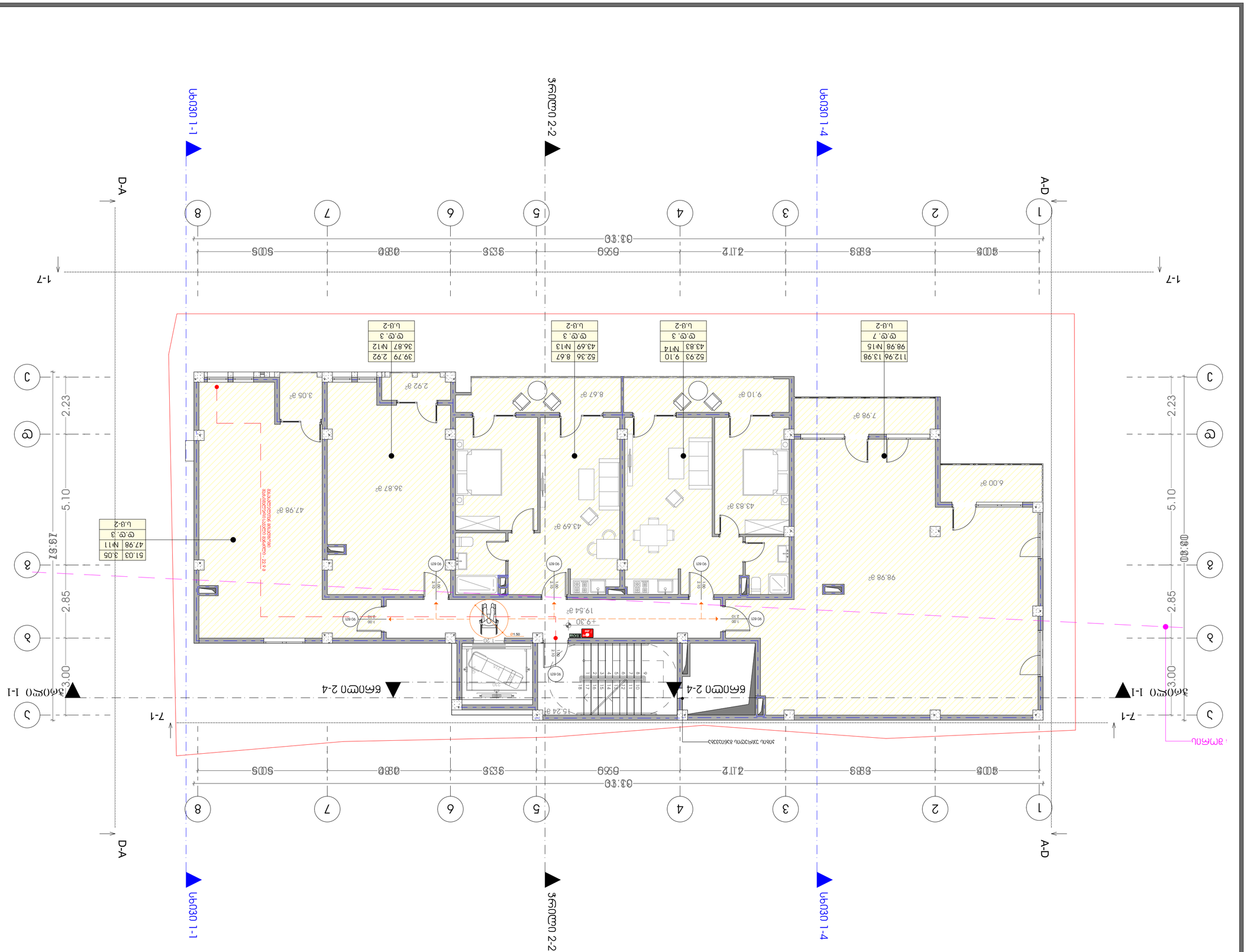
1-1 სექცია
2-2 სექცია
1-4 სექცია
A-D
D-A
1-7
7-1
1
2
3
4
5
6
7
8
A
B
C
2.23
5.10
2.85
3.00
43.62
03.80
1-1 ჭრილი
2-4 ჭრილი
ასანთები
ლიფტის ჯახირებადი ბუფერი
ლიფტის ჯახირებადი ბუფერი
ლიფტის ჯახირებადი ბუფერი

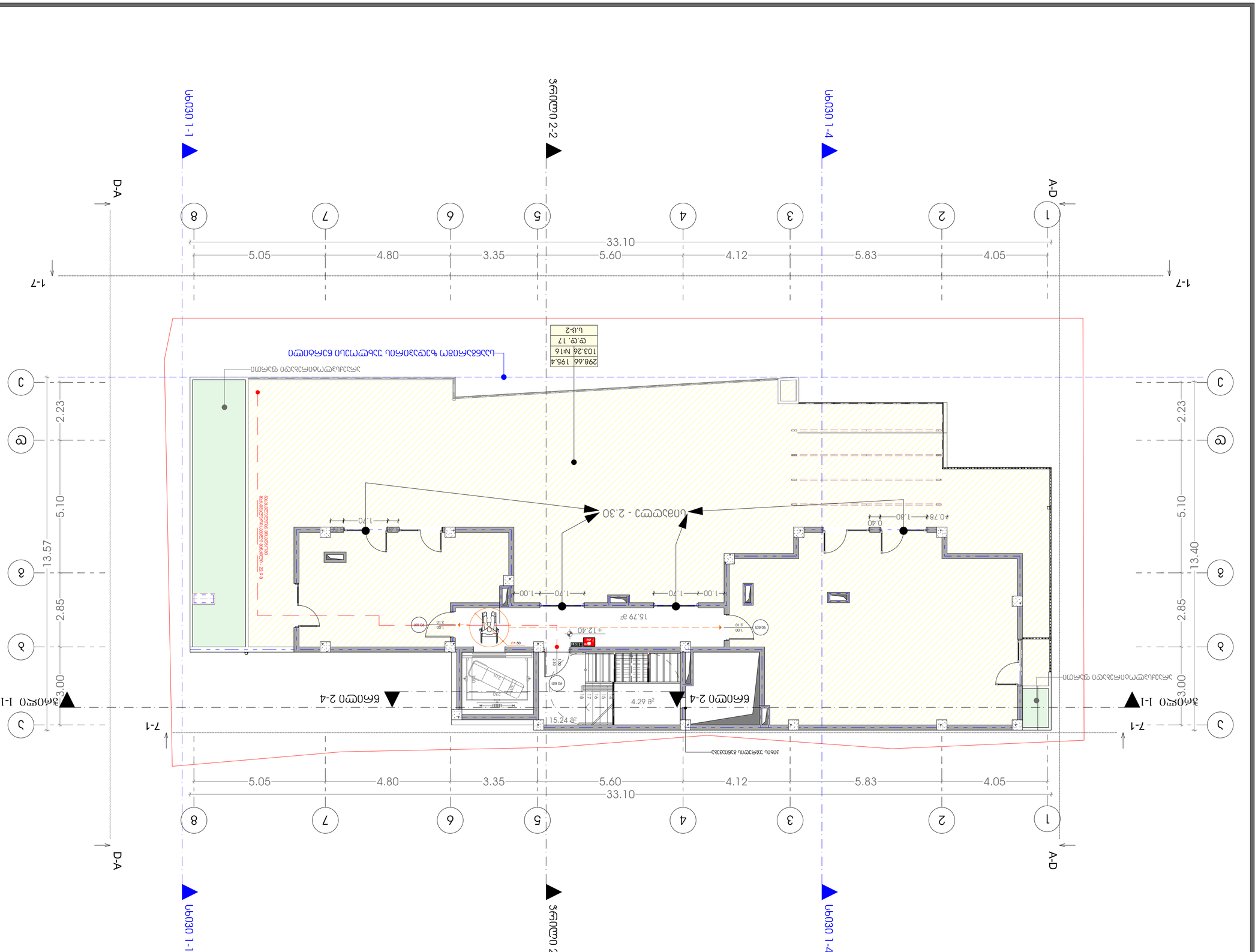
ჭრილი 1-1
ჭრილი 2-2
ჭრილი 1-4
A-D
D-A
1-7
33.10
5.05
4.80
3.35
5.60
4.12
5.83
4.05
2.23
5.10
13.57
2.85
3.00
ნაგებობა ისპრინკლერული დანადგარით აღჭურვილი
ნაგებობა ისპრინკლერული დანადგარით აღჭურვილი
ნაგებობის სიმაღლის ნიშნული +12.40
ნაგებობის სიმაღლის ნიშნული +12.40
ნაგებობის სიმაღლის ნიშნული +12.40

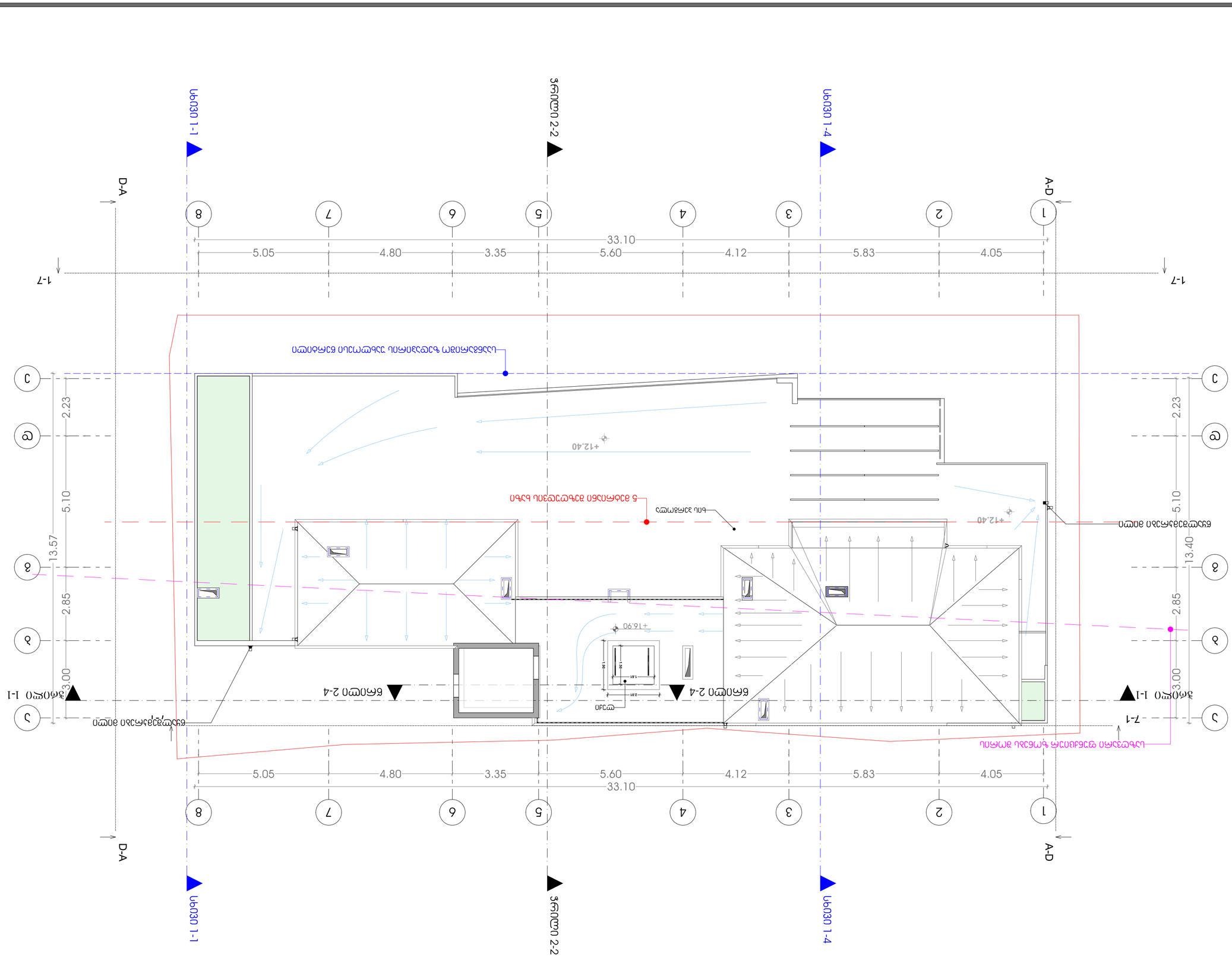
ჭრილი 1-1
ჭრილი 2-2
ჭრილი 1-4
A-D
D-A
1-7
7-1
1
2
3
4
5
6
7
8
33.10
5.83
4.05
5.60
4.12
3.35
4.80
5.05
A
B
C
2.23
5.10
2.85
3.00
13.57
13.40
+12.40
+16.90
ფანჯარა
ფანჯარა
ფანჯარა

## ჯიხე №1 0.00 ნიშნულიდან +3.10 ნიშნულამდე
მასშტაბი 1/50

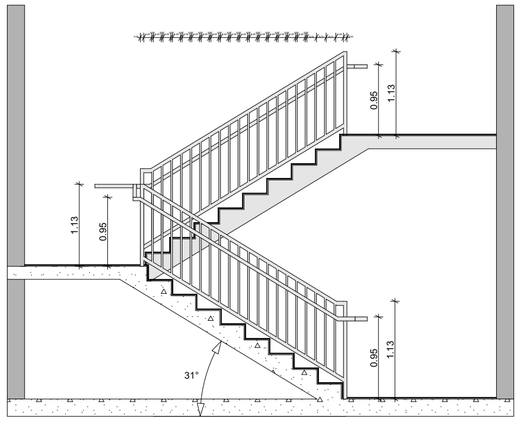


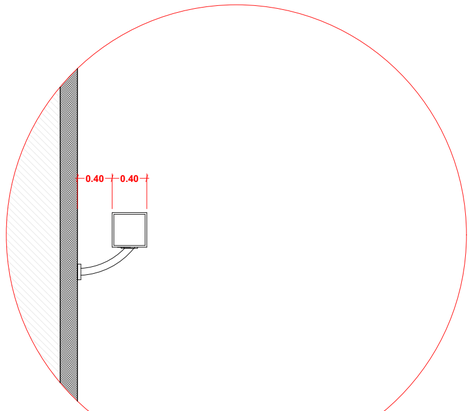


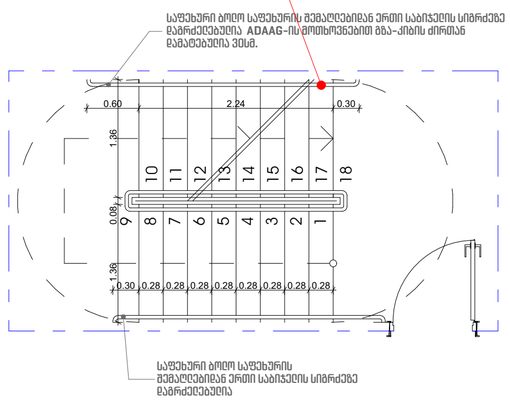


## საფასადე სიბრტყისა და სახურავის მოწყობის დეტალები
მასშტაბი 1/20

დეტალი 1

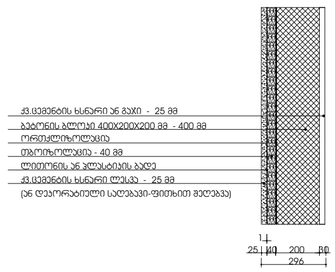


დეტალი 2

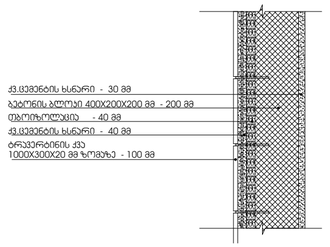


დეტალი 3

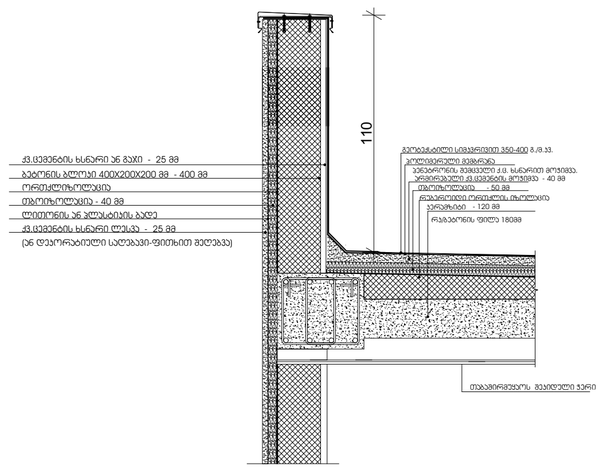


დეტალი 4

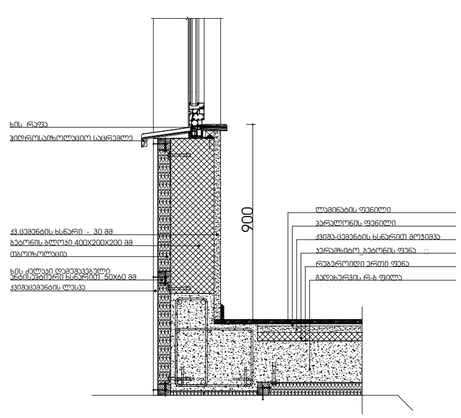



M E T R I C
L.T.D. METRIC

შპს ''მეტრიკ'', თბილისი ზ.ფალიაშვილი 23.
(+995 595) 20 71 40, (+995 551) 71 66 17


**პირობითი აღნიშვნები**

**ტექნიკურ ეკ. მაჩვენებელი**

| თანამდებობა | გვარი | ხელმოწერა |
|---|---|---|
| გენ. დირექტორი | | |
| აღმ. დირექტორი | | |
| ავტორი | ლ.გაბნიძე | |
| თანაავტორი | | |
| დაამუშავა | | |
| შეამოწმა | | |

დამკვეთი: ინა ხოფერია ა/ნ: 31401060147

პროექტი: მრავალბინიანი საცხოვრებელი სახლი

ნახაზი: □□□□□□□□

მისამართი: ქალაქი თბილისი, ქუჩა ბუხაიძე, შესახვევი I, №6

| მასშტაბი | | |
|---|---|---|
| თარიღი | | |

| სტადია | ფურცელი | ფურცლები |
|---|---|---|
| მ.პ | | |

პარკინგზე ჩასასვლელი პანდუსის ჯვანძი

მასშტაბი 1/50

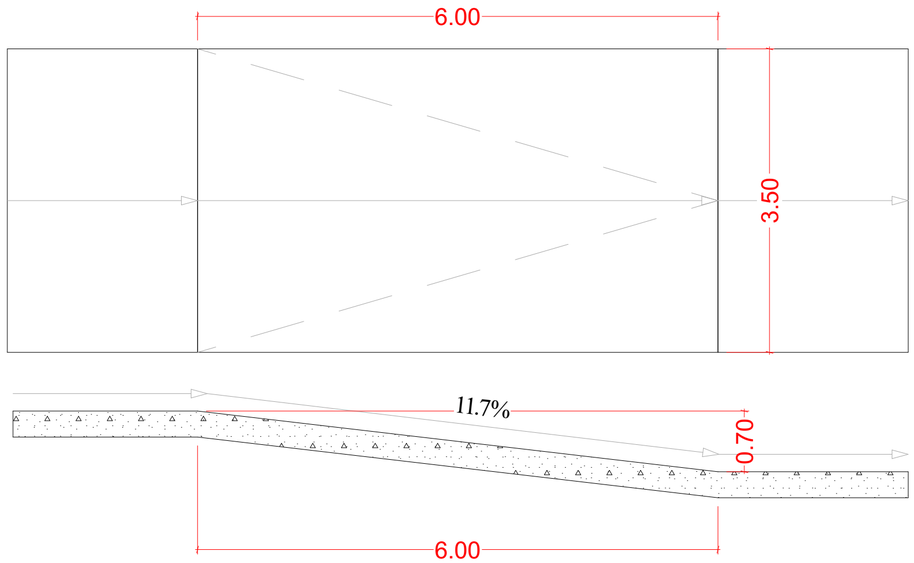


პანდუსი შეზღუდული შესაძლებლობის მქონე პირთათვის

მასშტაბი 1/50

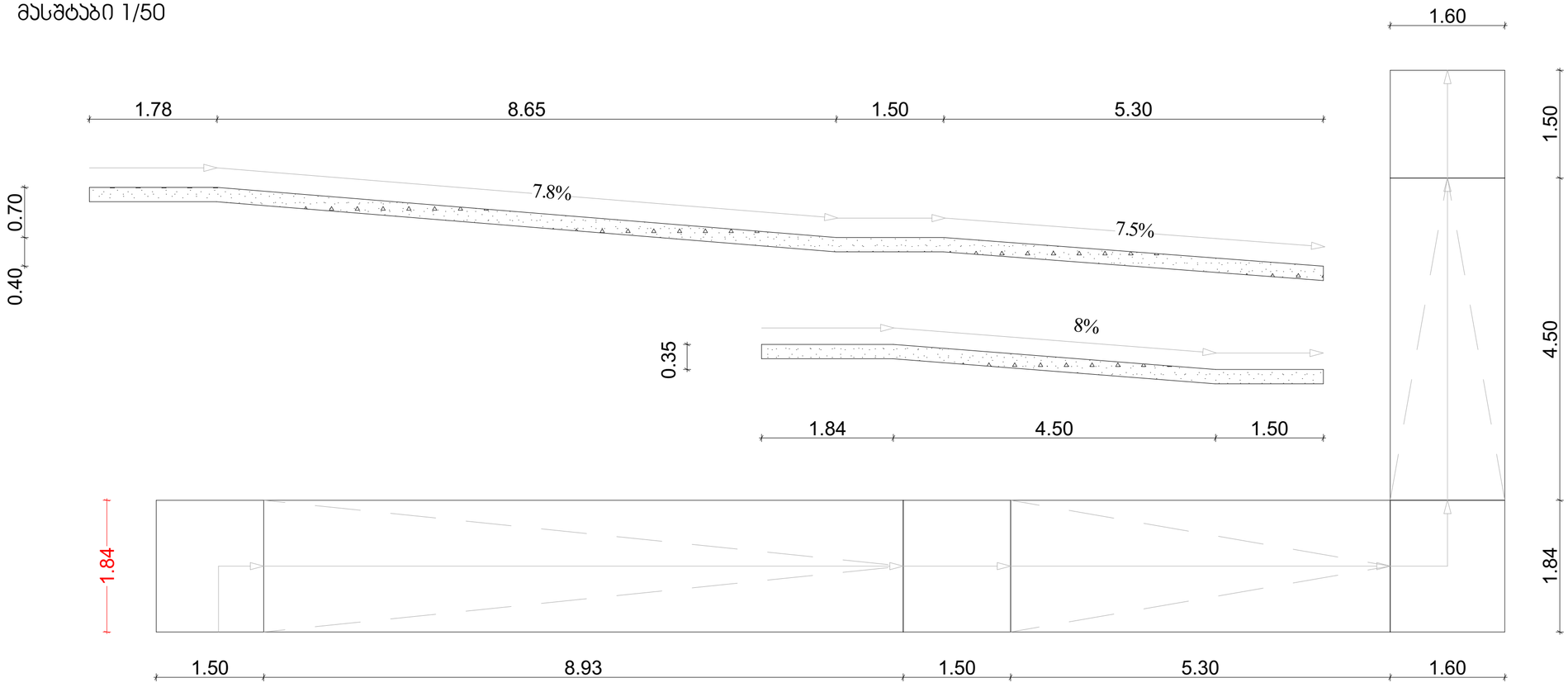



METRIC
L.T.D. METRIC

შპს ''მეტრიკ'', თბილისი ზ.ფალიაშვილი 23.
(+995 595) 20 71 40, (+995 551) 71 66 17


პირობითი აღნიშვნები

ტექნიკურ ეკ. მაჩვენებელი

| თანამდებობა | გვარი | ხელმოწერა |
|---|---|---|
| გენ. დირექტორი | | |
| აღმ. დირექტორი | | |
| ავტორი | დ.გაბნიძე | |
| თანაავტორი | | |
| დაამუშავა | | |
| შეამოწმა | | |

დამკვეთი ინა ხოფერია პ/ნ: 31401060147

პროექტი: მრავალბინიანი საცხოვრებელი სახლი

ნახაზი

მისამართი : ქალაქი თბილისი, ქუჩა ბუხაიძე, მესახვევი I, №6

| მასშტაბი | | |
|---|---|---|
| თარიღი | | |

| სტადია | ფურცელი | ფურცლები |
|---|---|---|
| მ.პ | | |