თარიღი / DATE : 2021.05.08

პროექტის კონსტრუქციული ნაწილის ანგარიშის რეპორტი

პროექტის სახელი: მრავალბინიანი საცხოვრებელი სახლი

მისამართი: ქ. თბილისი, სოფელი დიღომი, ასმათის ქ. N16

საკადასტრო კოდი: 01.72.035.264

არქიტექტურა: შპს „ბიჯი“

დამკვეთი შპს „კანტი“

შენობა-ნაგებობის კლასი: IV

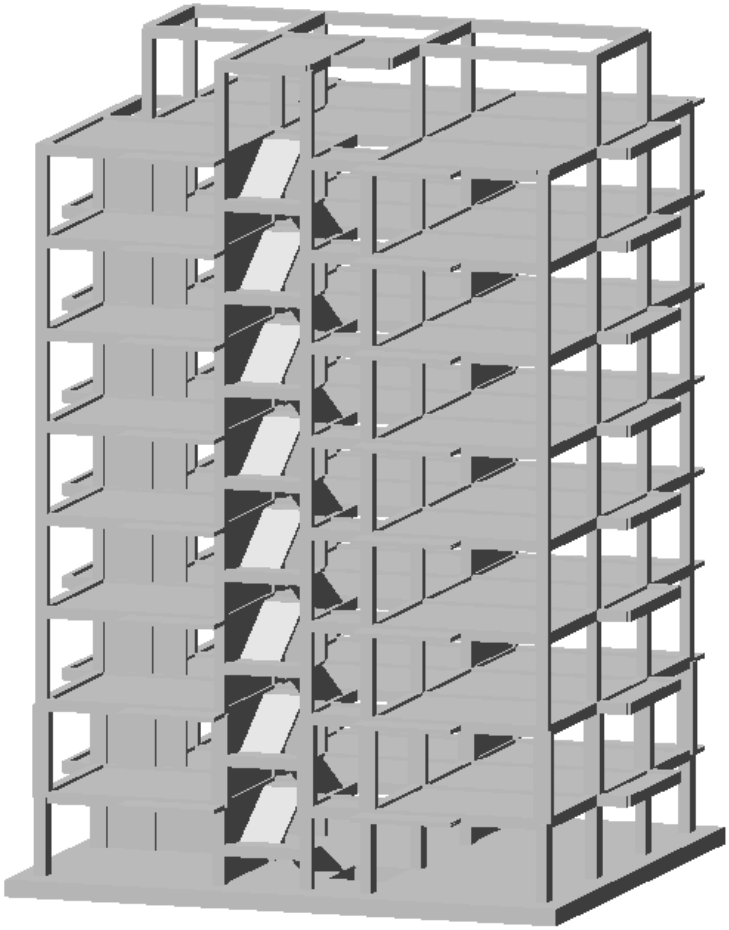

ანალიტიკური მოდელირება - თორნიკე მორალიშვილი ხელმოწერა:

Mob: +995 595 91 94 76 ; E-mail: tornikemoralishvili@gmail.com

სარჩევი

1. შესავალი 3
2. დატვირთვები 4
   2.1 მუდმივი 4
   2.2 დროებითი ხანმოკლე 4
   2.3 სეისმიკა 4
3. მასალები 5
   3.1 ბეტონი 5
   3.2 არმატურა 5
4. დატვირთვების თანწყობა 5
5. გადაადგილებები 6
   5.1 Z ღერძის მიმართ 6
   5.2. გადაადგილება X ღერძის მიმართ 6
   5.3 Y ღერძის მიმართ 7
6. განივი ძალა (N 7
7. საძირკვლის ძირზე საშუალო წნევა ძირითადი შეხამებისას 7
8. არმირება 8
   8.1 სვეტების არმირება 8
   8.2 რიგელების არმირება 8
   8.3 საძირკვლის არმირება (ქვედა შრე X მიმართ.) 9
   8.4 საძირკვლის არმირება (ქვედა შრე Y მიმართ.) 9
   8.5 საძირკვლის არმირება (ზედა შრე X მიმართ.) 10
   8.6 საძირკვლის არმირება (ზედა შრე Yმიმართ.) 10
   8.7 ტიპიური ფილის არმირება (ქვედა შრე X მიმართ.) 11
   8.8 ტიპიური ფილის არმირება (ქვედა შრე Y მიმართ.) 11
   8.9 ტიპიური ფილის არმირება (ზედა შრე X მიმართ.) 12
   8.10 ტიპიური ფილის არმირება (ზედა შრე Y მიმართ.) 12
9.პერიოდები 13
10. გამოყენებული ლიტერატურა 13

Mob: +995 595 91 94 76 ; E-mail: tornikemoralishvili@gmail.com

1. შესავალი

ანალიტიკური მოდელი შექმნილია “LIRA-SAPR 2013 (R3)x64 _ის მეშვეობით, სასრული ელემენტების მეთოდის საფუძველზე.

აღნიშნული პროგრამული უზრუნველყოფით ჩვენ ვამოწმებთ:

- ანალიტიკური მოდელის სხვადასხვა დატვირთვების ზემოქმედებით მიღებული შედეგს.
- დატვირთვების თანწყობის შედეგებს
- სტრუქტურული ელემენტების კვეთებს
- სტრუქტურულ ელემენტებში არმირებას
- გადაადგილებებსა და დაძაბულ-დეფორმირებულ მდგომარეობებს

გაანგარიშებაში მიღებულია შემდეგი დატვირთვები:

- მუდმივი
- დროებითი ხანგრძლივი
- დროებითი ხანმოკლე
- სეისმიკა - X მიმართ.
- სეისმიკა - Y მიმართ.

კლიმატოლოგია

- ჩაყინვის სიღრმე - 0.00 მ (პნ. 01.05-08)
- ქარი - Wo = 73 კგ/მ^2 (პნ 1.0508)
- თოვლი - q = 50 კგ/მ^2 (პნ 01.0508)
- აჩქარება - 0.17

გაანგარიშება

- გათვალისწინებულია საკუთარი რხევის 25 ფორმა.
- სეისმური ზემოქმედების ანგარიშისას მასების მონაწილეობის ფაქტორი - 80-85 %.
- შენობის საკუთარი რხევის პერიოდები: T1 = 1.2764 წმ. T2 = 1.2085 წმ. T3 = 1.0201 წმ.
- საძირკვლის ძირზე საშუალო წნევა საანგ. დატვირთვათა ძირითადი შეხამებისას შეადგენს - 15.8 ტ/მ^2

საინჟინრო გეოლოგია

- დასახელება - თიხა, თიხის შუაშრეებით
- საანგარიშო წინაღობა - Ro = 200 კპა (2.00 კგძ/სმ^2)
- კუთრი წონა ρ = 1.90 ტ/მ^2
- დეფორმაციის მოდული E = 140 მპა (210 კგძ/სმ^2)
- შიგა ხახუნის კუთხე = 20°
- პუასონის კოეფიციენტი C = 37 კპა (0.37 კგძ/სმ^2)

2. დატვირთვები

2.1 მუდმივი

- საკუთარი წონა
- საძირკველი - 400 კგ/მ²
- კიბის ბაქანი - 250 კგ/მ²
- გადახურვის ფილები - 400 კგ/მ²
- კიბის მარში - 250 კგ/მ²
- პერიმეტრის ტიხრები - 1400 კგ/მ²

2.2 დროებითი ხანმოკლე

- სახურავი - 100 კგ/მ²
- გადახურვის ფილები - 200 კგ/მ²
- აივანი - 200 კგ/მ²
- კიბის ბაქანი - 360 კგ/მ²
- კიბის მარში - 360 კგ/მ²
- ავტოსადგომი - 480 კგ/მ²

შენიშვნა: ჩამონათვალში მოცემულია ძირითადი დატვირთვები.

2.3 სეისმიკა

სეისმიკის ცხრილი შევსებულია (PN 01.01.-09)-(53) ის საფუძველზე.

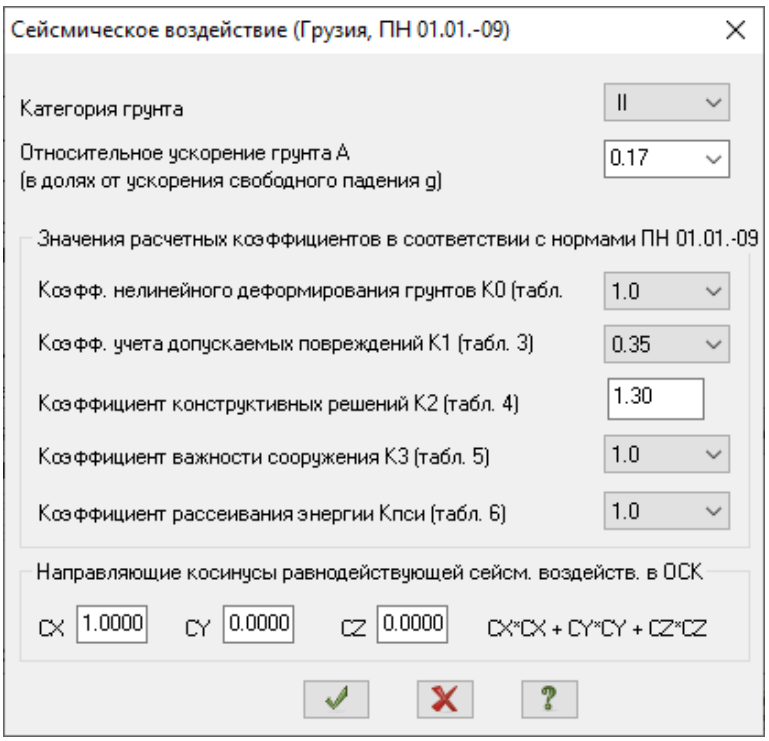

3. მასალები

3.1 ბეტონი

- საძირკველი - B25 ≈ 327 კგ/სმ²
- გადახურვის ფილები - B25 ≈ 327 კგ/სმ²
- მონ. კედლები - B25 ≈ 327 კგ/სმ²
- სვეტები - B25 ≈ 327 კგ/სმ²
- რიგელები - B25 ≈ 327 კგ/სმ²
- კიბე - B25 ≈ 327 კგ/სმ²

შენიშვნა: მახასიათებელი მოცემულია კუბური სიმტკიცისთვის.

3.2 არმატურა

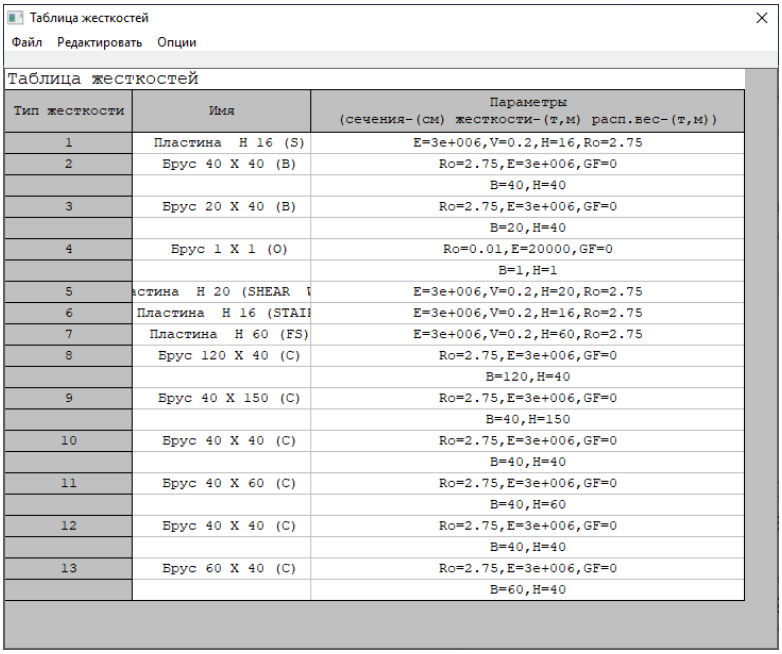

Таблица жесткостей

Тип жесткости	Имя	Параметры (сечения-(см) жесткости-(т,м) расп.вес-(т,м))
1	Пластина H 16 (S)	E=3e+006,V=0.2,H=16,Ro=2.75
2	Брус 40 X 40 (B)	Ro=2.75,E=3e+006,GF=0
		B=40,H=40
3	Брус 20 X 40 (B)	Ro=2.75,E=3e+006,GF=0
		B=20,H=40
4	Брус 1 X 1 (O)	Ro=0.01,E=20000,GF=0
		B=1,H=1
5	астина H 20 (SHEAR	E=3e+006,V=0.2,H=20,Ro=2.75
6	Пластина H 16 (STAI	E=3e+006,V=0.2,H=16,Ro=2.75
7	Пластина H 60 (FS)	E=3e+006,V=0.2,H=60,Ro=2.75
8	Брус 120 X 40 (C)	Ro=2.75,E=3e+006,GF=0
		B=120,H=40
9	Брус 40 X 150 (C)	Ro=2.75,E=3e+006,GF=0
		B=40,H=150
10	Брус 40 X 40 (C)	Ro=2.75,E=3e+006,GF=0
		B=40,H=40
11	Брус 40 X 60 (C)	Ro=2.75,E=3e+006,GF=0
		B=40,H=60
12	Брус 40 X 40 (C)	Ro=2.75,E=3e+006,GF=0
		B=40,H=40
13	Брус 60 X 40 (C)	Ro=2.75,E=3e+006,GF=0
		B=60,H=40

- კლასი - A500C – R= 500 MPa.

Class	A500C1	A500C1	Ac-I
Diameters	8...22	8...22	3...40
Rs t/m**2	45900.0	45900.0	37500.0
Rsw t/m**2	30000.0	30000.0	30000.0
Rsc t/m**2	45900.0	45900.0	37500.0
Rs,ser t/...	50000.0	50000.0	40000.0
Es t/m**2	190000...	190000...	200000...

4. დატვირთვების თანწყობა

СНиП2.01.07-85*

	N загруж.	Наименование	Вид	Знакоперем.	Взаимоискл.	Коэф. надежн.	Доля длительн.	1	2	3	4	5	6
1	1	Загружение 1	Постоянное(П)	+		1.1	1.0	1.0	1.0	.9	.9	.9	.9
2	2	Загружение 2	Кратковременное(К)	+		1.2	.35	.0	1.0	.5	.5	.5	.5
3	+3	Загружение 3	Сейсмика(С)	+/-	1	1.0	.0	.0	.0	1.0	.0	-1.0	.0
12	+4	Загружение 4	Сейсмика(С)	+/-	1	1.0	.0	.0	.0	.0	1.0	.0	-1.0

5. გადაადგილებები

5.1 Z ღერძის მიმართ

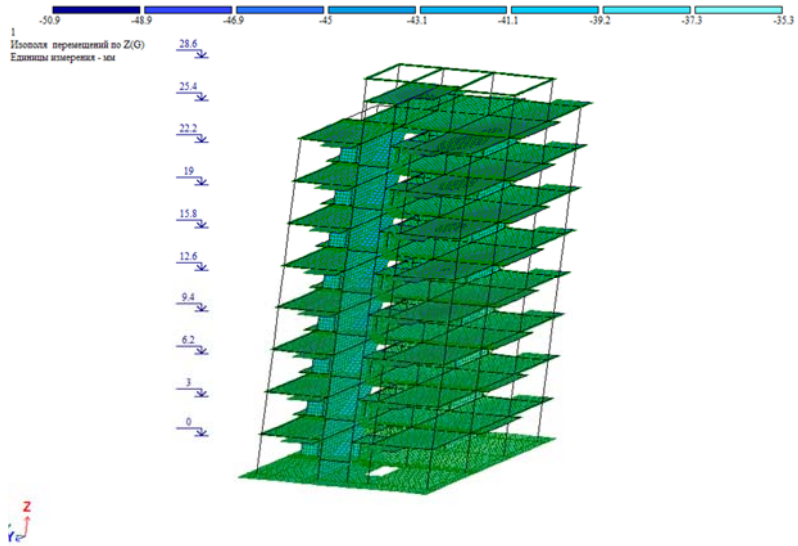

5.2. გადაადგილება X ღერძის მიმართ

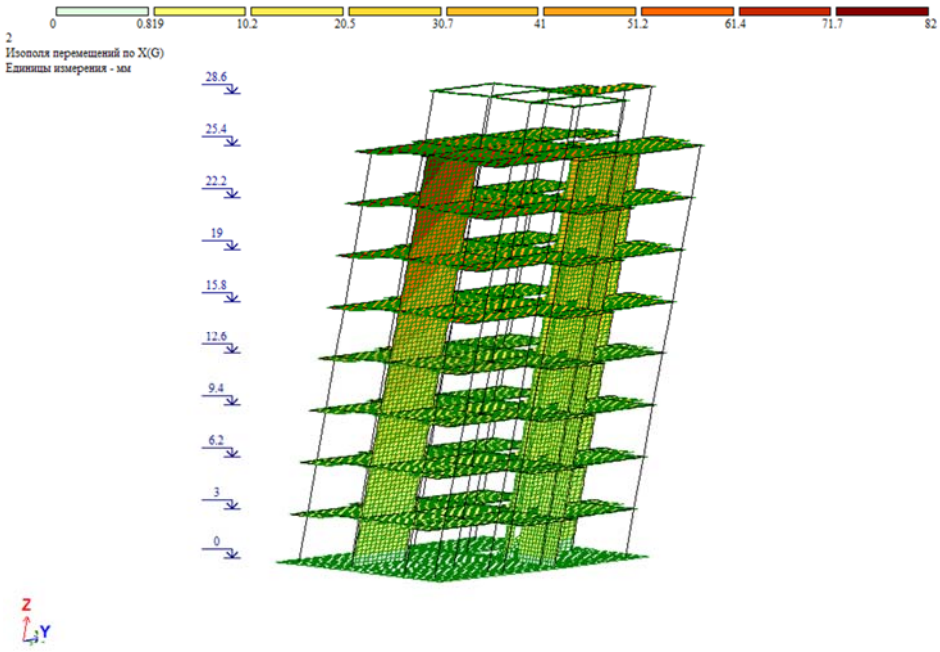

5.3 Y ღერძის მიმართ

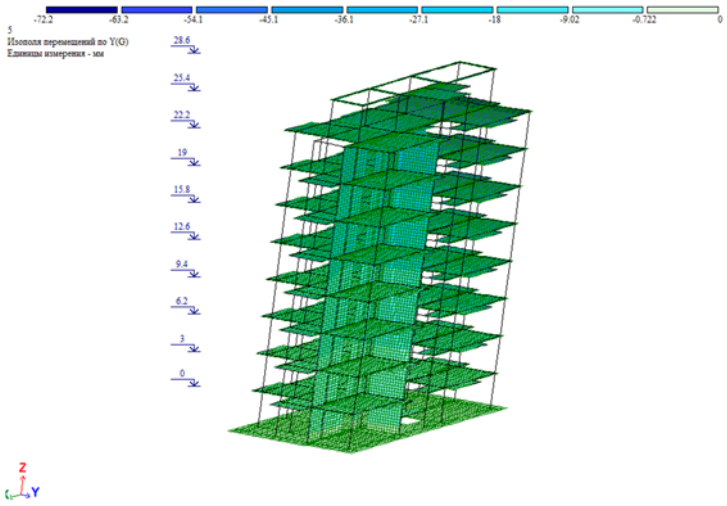

6. გრძივი ძალა (N

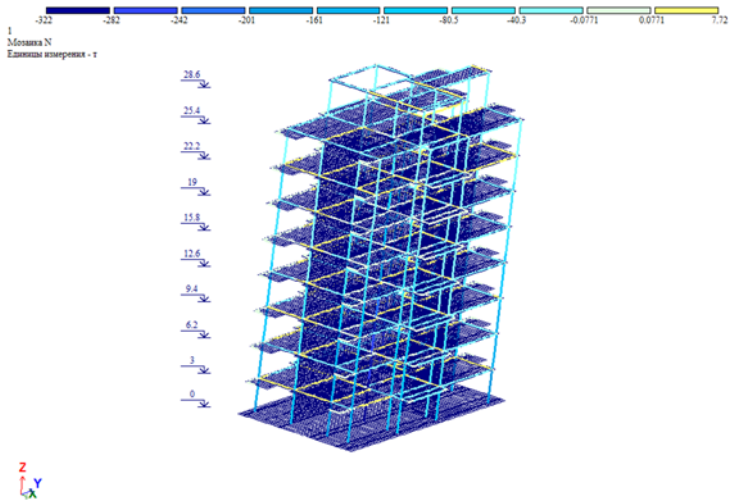

7. საძირკვლის ძირზე საშუალო წნევა ძირითადი შეხამებისას

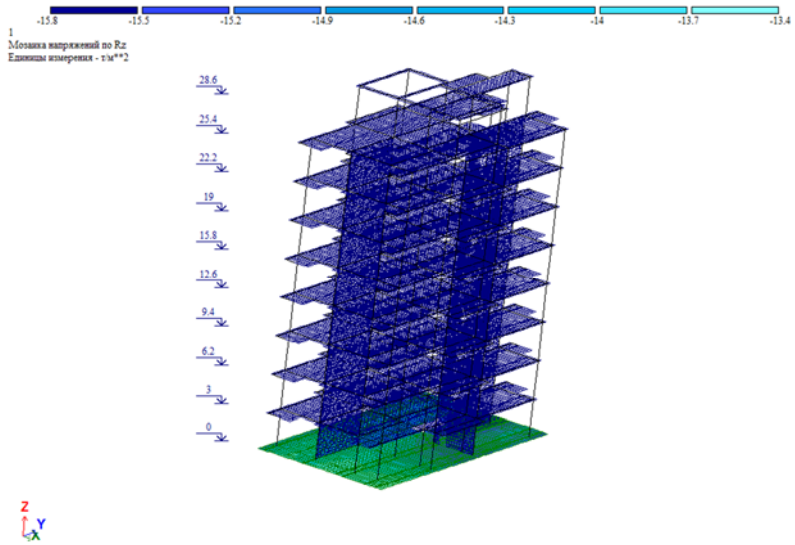

8. არმირება

8.1 სვეტების არმირება

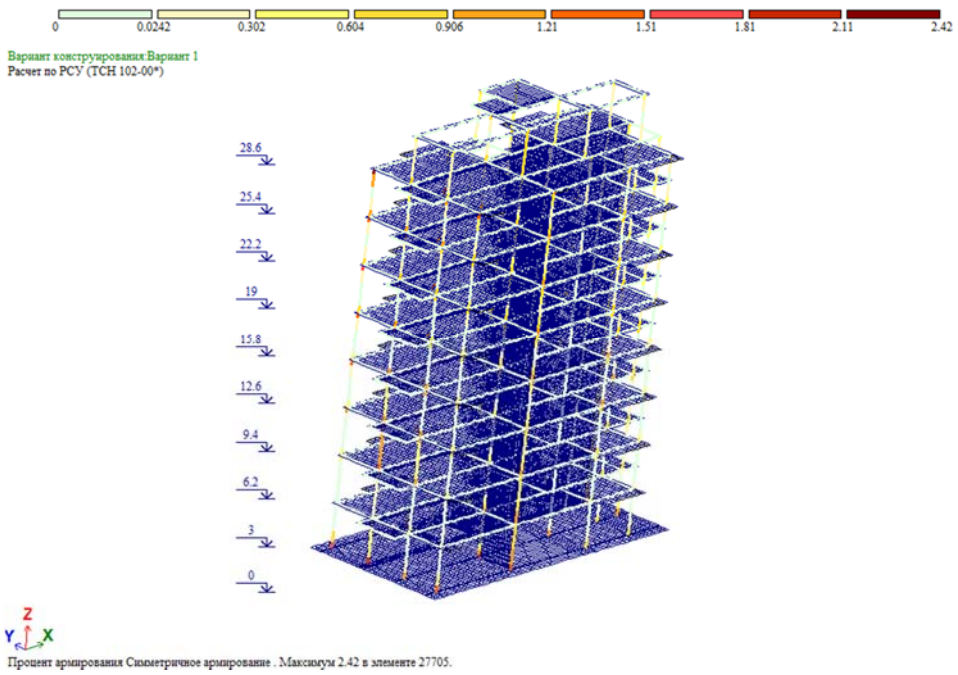

8.2 რიგელების არმირება

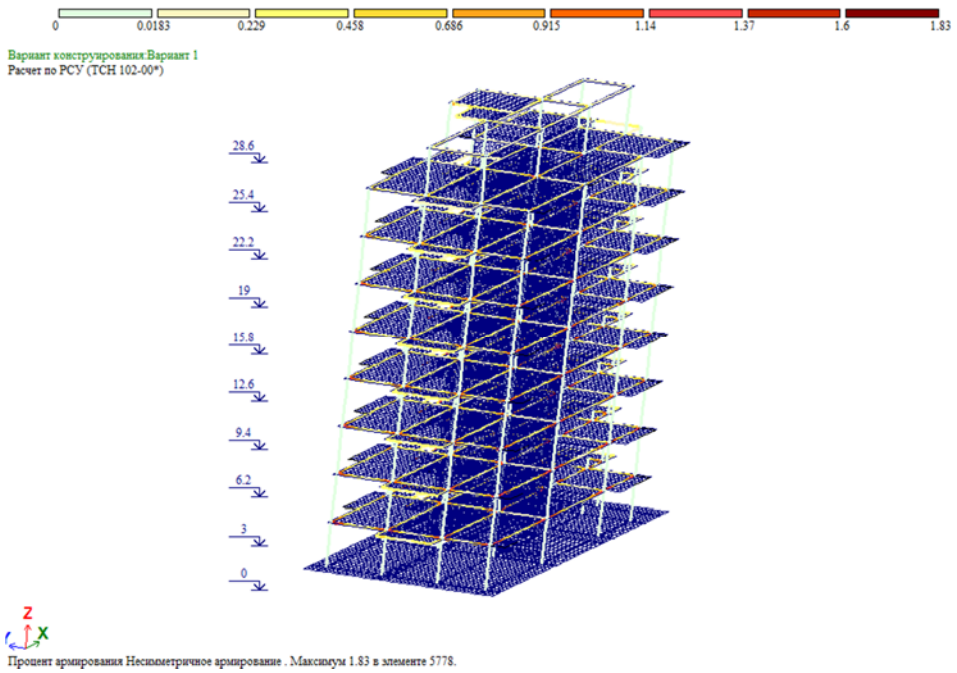

8.3 საძირკვლის არმირება (ქვედა შრე X მიმართ.)

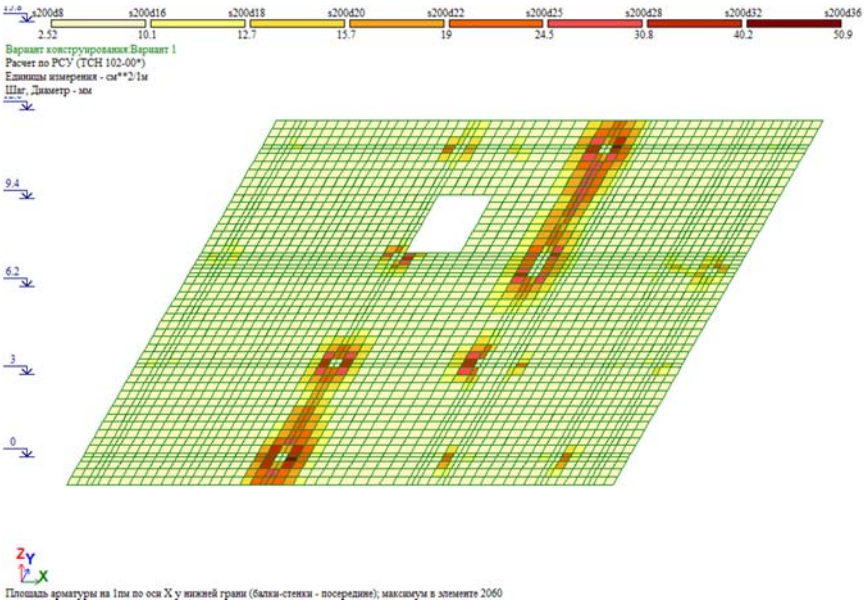

8.4 საძირკვლის არმირება (ქვედა შრე Y მიმართ.)

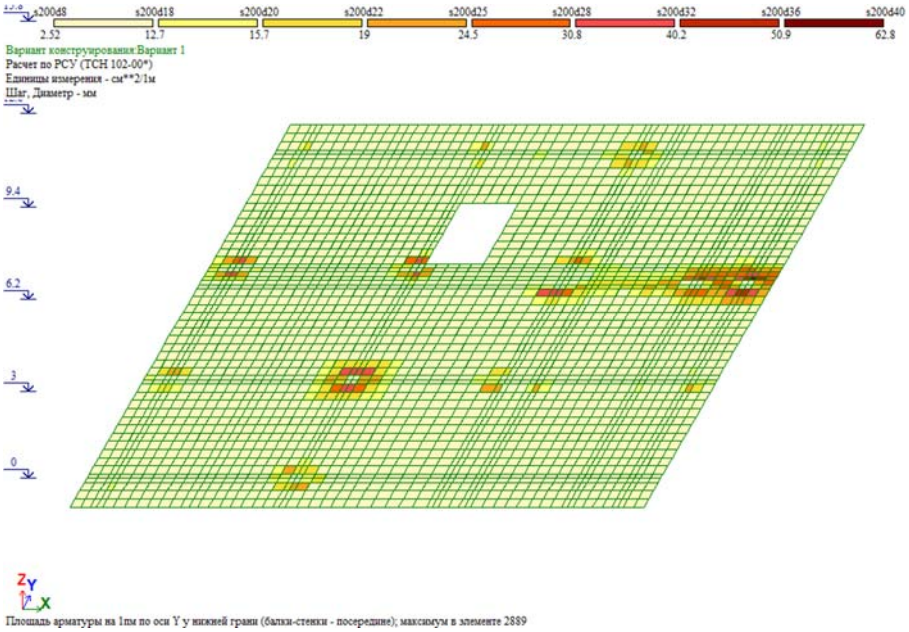

8.5 საძირკვლის არმირება (ზედა შრე X მიმართ.)

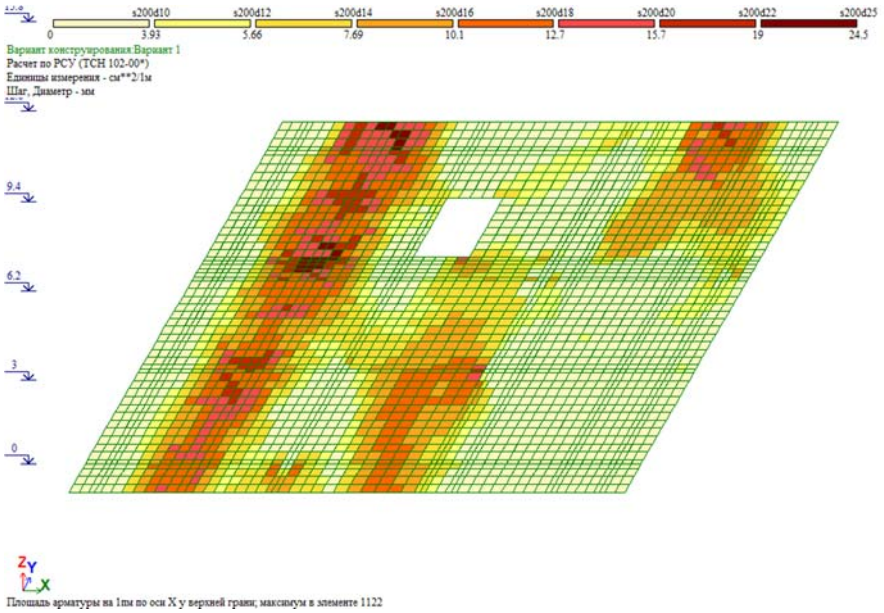

8.6 საძირკვლის არმირება (ზედა შრე Yმიმართ.)

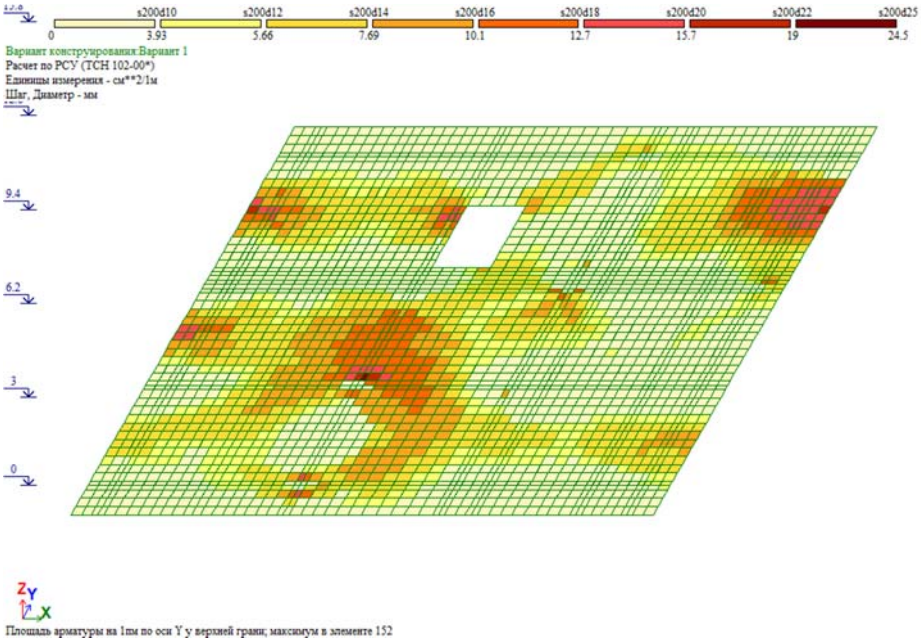

8.7 ტიპიური ფილის არმირება (ქვედა შრე X მიმართ.)

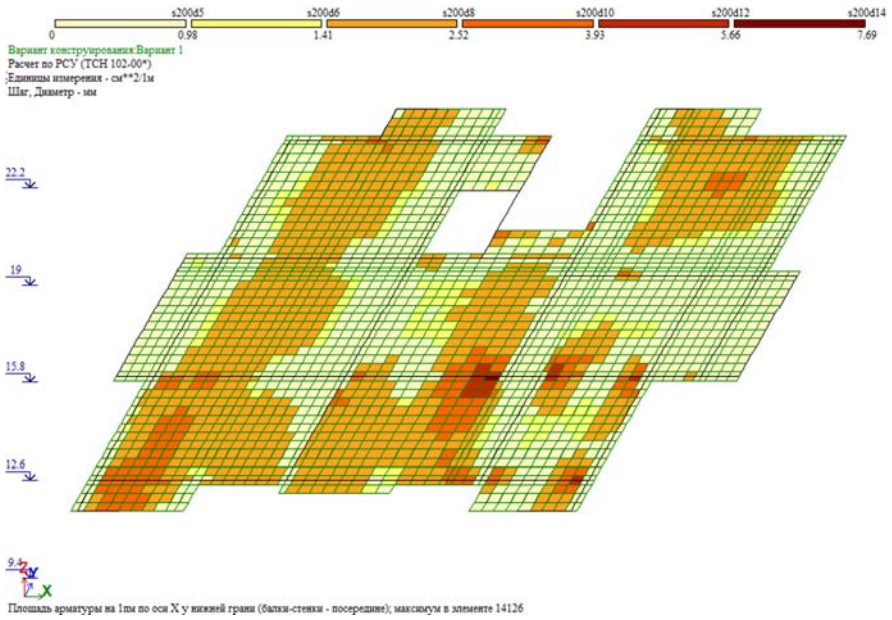

8.8 ტიპიური ფილის არმირება (ქვედა შრე Y მიმართ.)

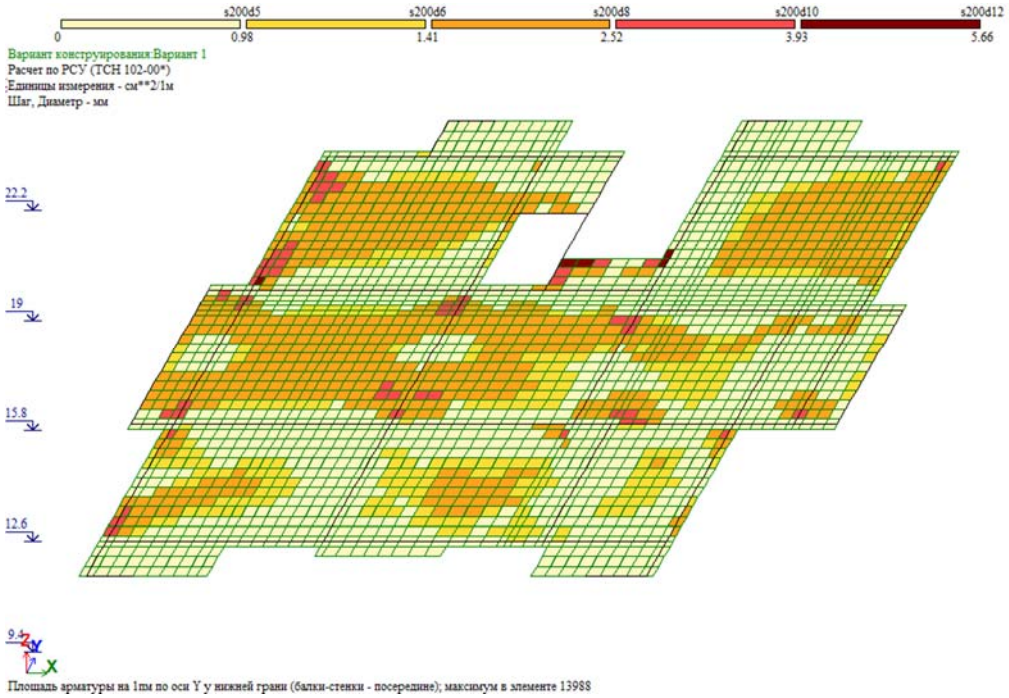

8.9 ტიპიური ფილის არმირება (ზედა შრე X მიმართ.)

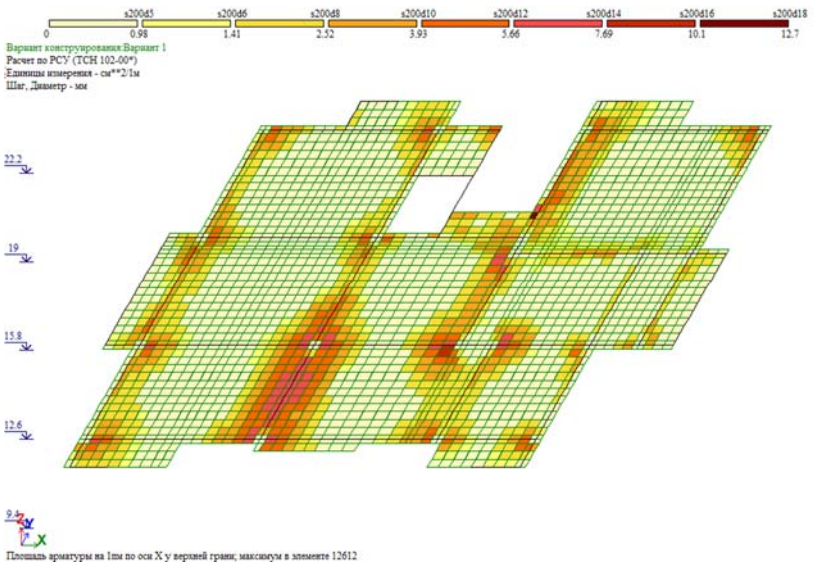

8.10 ტიპიური ფილის არმირება (ზედა შრე Y მიმართ.)

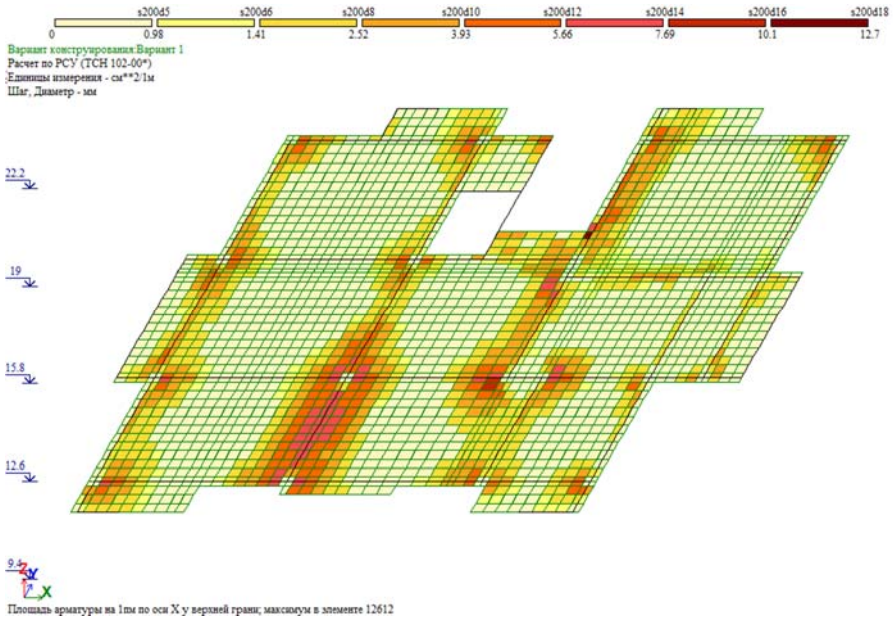

9.პერიოდები

СОБСТВЕННЫЕ ЗНАЧЕНИЯ, ЧАСТОТЫ, ПЕРИОДЫ КОЛЕБАНИЙ, ЗАГРУЖЕНИЯ 3_

:N :П/П:	СОБСТВ. ЗНАЧЕНИЯ	Ч А С Т О Т Ы РАД/С	ГЦ	ПЕРИОДЫ С	:КОЭФФИЦИЕНТ :РАСПРЕДЕЛЕНИЯ:	МОДАЛЬНАЯ МАССА В %	
1	0.203252	4.92	0.78	1.2764	15.351104	62.7	62.7
2	0.192436	5.20	0.83	1.2085	-2.315092	1.4	64.1
3	0.162436	6.16	0.98	1.0201	6.394462	10.9	75.0
4	0.060541	16.52	2.63	0.3802	0.091234	0.0	75.0
5	0.052827	18.93	3.01	0.3318	-1.942549	1.0	76.0
6	0.040266	24.84	3.95	0.2529	3.054934	2.5	78.5
7	0.036543	27.36	4.36	0.2295	-5.652461	8.5	87.0
8	0.034366	29.10	4.63	0.2158	-0.506117	0.1	87.1
9	0.028995	34.49	5.49	0.1821	-1.343627	0.5	87.6
10	0.028867	34.64	5.52	0.1813	1.401949	0.5	88.1
11	0.027636	36.18	5.76	0.1736	-1.394773	0.5	88.6
12	0.024519	40.79	6.49	0.1540	2.171322	1.3	89.9
13	0.023423	42.69	6.80	0.1471	1.174000	0.4	90.2
14	0.022699	44.05	7.02	0.1426	-2.137327	1.2	91.4
15	0.021911	45.64	7.27	0.1376	-0.272088	0.0	91.5
16	0.020462	48.87	7.78	0.1285	-0.067713	0.0	91.5
17	0.020343	49.16	7.83	0.1278	-0.105347	0.0	91.5
18	0.018654	53.61	8.54	0.1171	0.161745	0.0	91.5
19	0.018329	54.56	8.69	0.1151	0.155928	0.0	91.5
20	0.018003	55.55	8.84	0.1131	0.183373	0.0	91.5
21	0.017777	56.25	8.96	0.1116	0.209074	0.0	91.5
22	0.017614	56.77	9.04	0.1106	-0.965344	0.2	91.8
23	0.017522	57.07	9.09	0.1100	-0.914078	0.2	92.0
24	0.017273	57.89	9.22	0.1085	-1.347082	0.5	92.5
25	0.017019	58.76	9.36	0.1069	1.765078	0.8	93.3
26	0.016990	58.86	9.37	0.1067	1.688819	0.8	94.0

СОБСТВЕННЫЕ ЗНАЧЕНИЯ, ЧАСТОТЫ, ПЕРИОДЫ КОЛЕБАНИЙ, ЗАГРУЖЕНИЯ 4_

:N :П/П:	СОБСТВ. ЗНАЧЕНИЯ	Ч А С Т О Т Ы РАД/С	ГЦ	ПЕРИОДЫ С	:КОЭФФИЦИЕНТ :РАСПРЕДЕЛЕНИЯ:	МОДАЛЬНАЯ МАССА В %	
1	0.203252	4.92	0.78	1.2764	1.637472	0.7	0.7
2	0.192436	5.20	0.83	1.2085	-14.019624	52.3	53.0
3	0.162436	6.16	0.98	1.0201	-8.886758	21.0	74.0
4	0.060541	16.52	2.63	0.3802	-0.290399	0.0	74.1
5	0.052827	18.93	3.01	0.3318	1.241228	0.4	74.5
6	0.040266	24.84	3.95	0.2529	0.814463	0.2	74.6
7	0.036543	27.36	4.36	0.2295	-2.461827	1.6	76.3
8	0.034366	29.10	4.63	0.2158	-3.233458	2.8	79.0
9	0.028995	34.49	5.49	0.1821	3.196825	2.7	81.8
10	0.028867	34.64	5.52	0.1813	-3.008898	2.4	84.2
11	0.027636	36.18	5.76	0.1736	2.059724	1.1	85.3
12	0.024519	40.79	6.49	0.1540	1.847104	0.9	86.2
13	0.023423	42.69	6.80	0.1471	-1.542136	0.6	86.8
14	0.022699	44.05	7.02	0.1426	3.689849	3.6	90.5
15	0.021911	45.64	7.27	0.1376	1.123479	0.3	90.8
16	0.020462	48.87	7.78	0.1285	0.464451	0.1	90.9
17	0.020343	49.16	7.83	0.1278	0.606546	0.1	91.0
18	0.018654	53.61	8.54	0.1171	-0.119492	0.0	91.0
19	0.018329	54.56	8.69	0.1151	0.213340	0.0	91.0
20	0.018003	55.55	8.84	0.1131	0.178920	0.0	91.0
21	0.017777	56.25	8.96	0.1116	0.099453	0.0	91.0

22	0.017614	56.77	9.04	0.1106	-0.486666	0.1	91.0
23	0.017522	57.07	9.09	0.1100	-0.609073	0.1	91.1
24	0.017273	57.89	9.22	0.1085	-0.400100	0.0	91.2
25	0.017019	58.76	9.36	0.1069	0.570398	0.1	91.3
26	0.016990	58.86	9.37	0.1067	0.583763	0.1	91.4

10. გამოყენებული ლიტერატურა

- (პნ 01.01-09) - სეისმომედეგი მშენებლობა
- (პნ 01.05-08) - სამშენებლო კლიმატოლოგია
- СНиП 2.01.07-85* _ Нагрузки и воздействия

Mob: +995 595 91 94 76 ; E-mail: tornikemoralishvili@gmail.com

მრავალბინიანი საცხოვრებელი სახლის პროექტი

კონსტრუქციული ნაწილი

მუშა პროექტი

2021

ქ.თბილისი, სოფელი დიღომი

ასმათის ქუჩა N16, საკ. კოდი: 01.72.14.035.264

მრავალბინიანი საცხოვრებელი სახლის პროექტის

კონსტრუქციული ნაწილი

მუშა პროექტი

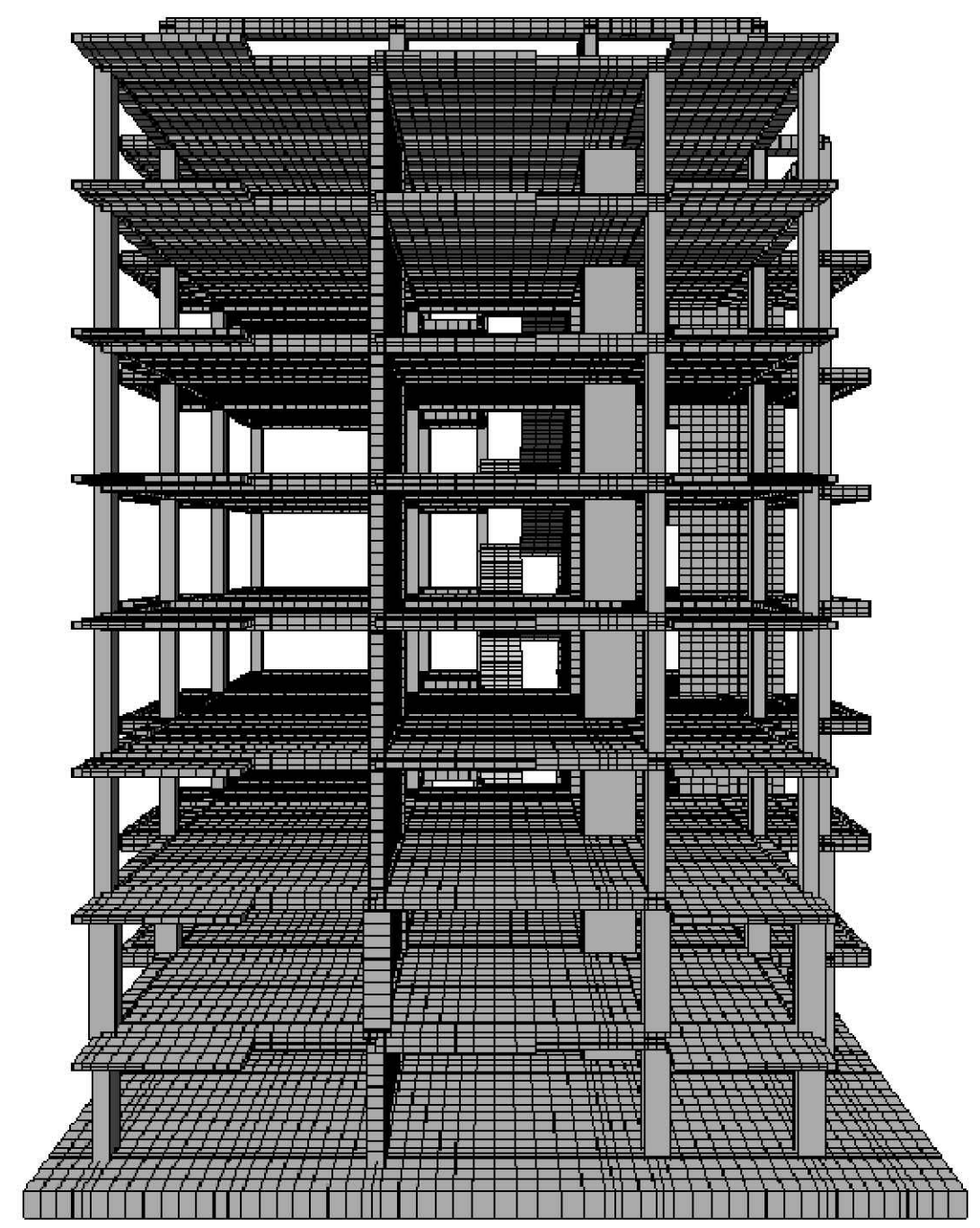

3D საილუსტრაციო

დირექტორი		გ. ბენდელიანი
არქიტექტორი		ი. გოგოხია
შეასრულა		ი. გოგოხია
კონსტრუქტორი		თ. მორალიშვილი

M: +995 595 919 476
E: TORNIKEMORALISHVILI@GMAIL.COM

2021 YEAR, TBILISI, GEORGIA

May 08, 2021

ნახატის ნომერი	ფურცლების რაოდენობა
ა - 001	ნახატების ჩამონათვალი
ა - 002	ანოტაციები არქიტექტორის
ა - 003	ტიპიური ფრაგმენტების ნახატები
ა - 101	ქალაქური ტიპის მასები
ა - 102	ქალაქური ნაგების A-A
ა - 103	ქალაქური ნაგების ფრაგმენტების ნახატები B-B; ქალაქური ნაგების ნომერი
ა - 104	ხიდების ქალაქური ნაგების ფრაგმენტების და ტიპიური ნახატები
ა - 105	0.000 6.-ზე სანიაღვრე ფერდის ბანაკის მასები
ა - 106	0.000 6.-ზე სანიაღვრე ფერდის ნომრების ტიპის X ფიზიკური
ა - 107	0.000 6.-ზე სანიაღვრე ფერდის ნომრების მასები ქალაქის ტიპის Y ფიზიკური.
ა - 108	0.000 6.-ზე სანიაღვრე ფერდის ნომრების მასები ხიდის ტიპის X ფიზიკური.
ა - 109	0.000 6.-ზე სანიაღვრე ფერდის ნომრების მასები ხიდის ტიპის Y ფიზიკური.
ა - 110	0.000 6.-ზე სანიაღვრე ფერდის ბანაკების ნომრების მასები
ა - 111	0.000 6.-ზე სანიაღვრე ფერდის ნახატების ნაგების მასები
ა - 112	ქალაქი 1-1 2-2 3-3 ხიდის A-A
ა - 113	ქალაქი 4-4; ბანაკების და ფიზიკური ელექტრონის ნაგების
ა - 114	ფიზიკური I; II; III; IV; V; ხიდების ნახატების ნაგების
ა - 115	ქალაქი I; II; III; IV; V; ხიდების ნახატების ნაგების
ა - 116	ქალაქი VI; VII; VIII; ნახატი
ა - 117	სანიაღვრე ხიდების ნაგების
ა - 201	2.900 6.-ზე ნახატების ფერდის ნაგების
ა - 202	2.900 6.-ზე ნახატების ფერდის ქალაქის ტიპის X ფიზიკური
ა - 203	2.900 6.-ზე ნახატების ფერდის ნომრების ქალაქის ტიპის Y ფიზიკური.
ა - 204	2.900 6.-ზე ნახატების ფერდის ნომრების მასები ხიდის ტიპის X ფიზიკური.
ა - 205	2.900 6.-ზე ნახატების ფერდის ნომრების მასები ხიდის ტიპის Y ფიზიკური.
ა - 206	6.100 6.-ზე ნახატების ფერდის ნაგების მასები
ა - 207	9.300 6.-ზე ნახატების ფერდის ნაგების მასები
ა - 208	12.500 6.-ზე ნახატების ფერდის ნაგების მასები
ა - 209	15.700 6.-ზე ნახატების ფერდის ნაგების მასები
ა - 210	18.900 6.-ზე ნახატების ფერდის ნაგების მასები
ა - 211	22.100 6.-ზე ნახატების ფერდის ნაგების მასები
ა - 212	6.100...22.100 6.-ზე ბანაკების ნომრების მასები ქალაქის ტიპის X ფიზ.
ა - 213	6.100...22.100 6.-ზე ბანაკების ნომრების მასები ქალაქის ტიპის Y ფიზ.
ა - 214	6.100...22.100 6.-ზე ბანაკების ნომრების მასები ხიდის ტიპის X ფიზ.
ა - 215	6.100...22.100 6.-ზე ბანაკების ნომრების მასები ხიდის ტიპის Y ფიზ.
ა - 216	25.300 6.-ზე ბანაკების ფერდის ნაგების მასები
ა - 217	25.300 6.-ზე ბანაკების ნომრების მასები ქალაქის ტიპის X ფიზიკური.
ა - 218	25.300 6.-ზე ბანაკების ნომრების მასები ქალაქის ტიპის Y ფიზიკური.
ა - 219	25.300 6.-ზე ბანაკების ნომრების მასები ხიდის ტიპის X ფიზიკური.
ა - 220	25.300 6.-ზე ბანაკების ნომრების მასები ხიდის ტიპის Y ფიზიკური.
ა - 221	28.500 6.-ზე ბანაკების ფერდის სანიაღვრე მასები
ა - 222	28.500 6.-ზე ბანაკების ფერდის ნომრების მასები ქალაქის ტიპის
ა - 223	28.500 6.-ზე ბანაკების ფერდის ნომრების მასები ხიდის ტიპის
ა - 224	ფერდის ქალაქი 1-1 2-2 3-3; 4-4; A-A; ფასადების ნომრების ბანაკის.
ა - 225	ფერდის ქალაქი B-B
ა - 226	ფერდის სანიაღვრე ქალაქის; 0.000 & 22.100 ნიშნული
ა - 227	ფერდის სანიაღვრე ქალაქის 25.300 & 28.500 ნიშნული

ფრაგმენტების ნახატები I; ქალაქი A-A C-C	ა - 323
0.000 6.-ზე ბინა. ნომრების მასები ქალაქის ტიპის X. სანიტ. სივრ.	ა - 401
0.000 6.-ზე ბინა. ნომრების მასები ხიდის ტიპის X. სანიტ. სივრ.	ა - 402
6.100 & 9.300 6.-ზე ბინა. ნომრების მასები ქალაქის ტიპის X. სანიტ	ა - 403
12.500..22.100 6.-ზე ბინა. ნომრების მასები ქალაქის ტიპის X. სანიტ	ა - 404
12.500..22.100 6.-ზე ბინა. ნომრების მასები ხიდის ტიპის X. სანიტ	ა - 405
25.300 6.-ზე ბინა. ნომრების მასები ქალაქის ტიპის X. სანიტ. სივრ	ა - 406
25.300 6.-ზე ბინა. ნომრების მასები ქალაქის ტიპის Y. სანიტ. სივრ	ა - 407
25.300 6.-ზე ბინა. ნომრების მასები ხიდის ტიპის X. სანიტ. სივრ	ა - 408
28.500 & 28.500 6.-ზე ბინა. ნომრების მასები	ა - 409
ფრაგმენტების ნომრების ნომრები 8.ტ.-1; ქალ. სანიტარული მასალების	ა - 410
ფრაგმენტების ნომრების ნომრები 8.ტ.-2 3 4	ა - 411
ფრაგმენტების ნომრების ფიქსირების ამოსავალი ჯვრების	ა - 412
ბინა. ნომრების სანიტარული 2.900; ქალაქი	ა - 413
ბინა. ნომრების სანიტარული 6.100...28.500 6.-ზე;	ა - 414
ქალაქი მასები 0.000 და 25.300 ნიშნულების ფონები	ა - 501
ფრაგმენტები A-A	ა - 502
ქალაქი I II III	ა - 503
ქალაქი IV; V; ე.ი.ტ.-1; ქვეშა 2-2	ა - 504
ქალაქის სანიტარული ქალაქი ნაგები	ა - 505
ფერდის ქვეშა და ხიდის ფიქსირების ფიქსირების ამოსავალი ნიშნული	ა - 801
ქალაქების სანიტარული ნაგების ნომრების სანიტარული ნაგები	ა - 802
ქალაქების სანიტარული ნაგების ნომრების ნაგები II	ა - 803
ხიდების ნომრების სანიტარული ფერდების	ა - 804
ფერდების 5.-ზე ქალაქების ნომრების ნაგები	ა - 901
ქალაქების ფერდების ნომრების ქალაქის; ქალაქი ხიდების სანიტარული	ა - 902

ფერდების ქალაქების ნომრების ქალაქის ტიპის X ფიზიკური.	ა - 2.900 6.-ზე
ფერდების ქალაქების ნომრების ქალაქის ტიპის Y ფიზიკური.	ა - 2.900 6.-ზე
ფერდების ქალაქების ნომრების ნომრების ხიდის ტიპის X ფიზიკური.	ა - 2.900 6.-ზე
ფერდების ქალაქების ნომრების ნომრების ხიდის ტიპის Y ფიზიკური.	ა - 2.900 6.-ზე
ფერდების ქალაქების ნომრების ნაგების	ა - 6.100 6.-ზე
ფერდების ქალაქების ნომრების ნაგების	ა - 9.300 6.-ზე
ფერდების ქალაქების ნომრების ნაგების	ა - 12.500 6.-ზე
ფერდების ქალაქების ნომრების ნაგების	ა - 15.700 6.-ზე
ფერდების ქალაქების ნომრების ნაგების	ა - 18.900 6.-ზე
ფერდების ქალაქების ნომრების ნაგების	ა - 22.100 6.-ზე
ფერდების ქალაქების ნომრების ნაგების ფრაგმენტების	ა - 6.100...22.100 6.-ზე
ფერდების ქალაქების ნომრების ნაგების ფრაგმენტების	ა - 6.100...22.100 6.-ზე
ფერდების ქალაქების ნომრების ნაგების ფრაგმენტების	ა - 6.100...22.100 6.-ზე
ფერდების ქალაქების ნომრების ნაგების ფრაგმენტების	ა - 6.100...22.100 6.-ზე
ფერდების ქალაქების ნომრების ნაგების ფრაგმენტების	ა - 25.300 6.-ზე
ფერდების ქალაქების ნომრების ნაგების ფრაგმენტების	ა - 25.300 6.-ზე
ფერდების ქალაქების ნომრების ნაგების ფრაგმენტების	ა - 25.300 6.-ზე
ფერდების ქალაქების ნომრების ნაგების ფრაგმენტების	ა - 25.300 6.-ზე
ფერდების ქალაქების ნომრების ნაგების ფრაგმენტების	ა - 28.500

პირობითი აღნიშვნები:
General Legend:

- არსებული კონსტრუქცია
- Existing Wall

- დასაშლელი კონსტრუქცია
- Demolition Wall

- კვეთი ბეტონის ელემენტზე
- Section on concrete element

- კვეთი რკ.ბ. ელემენტზე
- Section on r.c. element

- მონოლითური რკ.ბეტონის ელემენტი (კონსტრუქცია)
- Monolitic r.c. element (Structural)

- ბლოკის წყობა
- Block Masonry

- აგურის წყობა
- Brick Masonry

- ბეტონის მომზადება
- Concrete Preparation

- ქვიშა
- SAND

- ხვინჭა
- Ballast

- ღორღი
- Gravel

- გრუნტი
- Soil

- ნაყარი გრუნტი
- Filled soil

- ძირითადი ქანი
- Main rock

- ჰიდროიზოლაცია
- Waterproofing

- გრუნტიზე მოწყობილი ფილა

- დამატებითი არმირების განაწილება

- პოლიეთილენის ფენა
- Polyethylene layer

- ქვაბულის ფერდი
- Trench side

- დაბეტონების დონე
- Pouring Level

- "ქარხნული" შედუღება
- "Factory" Welding

- ადგილობრივი შედუღება
- Local Welding

22
[8]
- ნაშვერების პოზიცია
- Dowels Position
- ნაშვერების რაოდენობა
- Dowels Quantity

h_0
h_1
- მანძილი ფილიდან ღიობამდე
- Distance From the Slab to the Openings
- ღიობის სიმაღლე
- Opening Height

-1.10
- კედლის ზედაპირის ნიშნული
- Wall top level

3.100
- ელემენტის კონსტრუქციული ნიშნული
- Structural level of the element

-2.70
(427.85)
- საპროექტო ნიშნული
- Design Level
- აბსოლიტური ნიშნული
- Elevation (Height above mean sea level)

415.60
422.25
- წითელი ნიშნული
- Red Level
- შავი ნიშნული
- Black Level

30(50)
- კვეთში ეს აღნიშვნა მუთითებს, რომ ურთიერთგადამკვეთ რიგელებს აქვთ სხვადასხვა სისქის (ბეტონის) დაამცავი ზონა
- This legend in section mentions that beams have diffenrent concrete coat thickness

2 2
- ჭრილი ან კვეთის დასახელება
- Section Name
- ფურცლის ნომერი
- Sheet Number

II
კ - 100
- კვანძის ნომერი
- Detail Number
- ფურცლის ნომერი
- Sheet Number

არმატურის აღნიშვნა:
Rebar Marking:

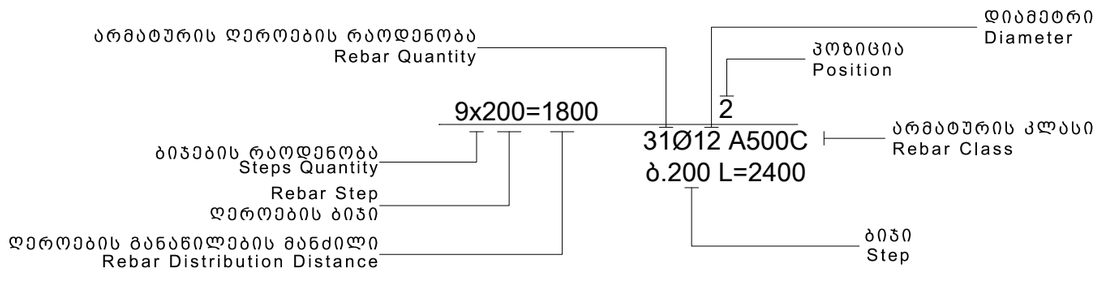

აბრივიატურა
List of Abbreviations

დ.ა. C.O.S.	- დაიჭრას ადგილზე - Cut on Site
დაზ.ა. V.S.	- დაზუსტდეს ადგილზე - Verify on Site
მ.ს. C.	- მონოლითური სვეტი - Column
მ.რ. BM.	- მონოლითური რიგელი - Reinforced Concrete Beam
ს.დ. SH.W.	- სიხისტის დიაფრაგმა - Shear wall
მ.კ. R.C.W.	- მონოლითური კედელი - Reinforced Concrete wall
რ.კ. G.B.	- რანდკოჭი (ან როსტვერკის კოჭი) - Ground Beam
ხ. P.	- ხიმინჯი - Pile
წ.ს. S.F.	- წერტილოვანი საძირკველი - Spread Footing
ლ. საძ. C.F.	- ლენტური საძირკველი - Continuous Footing
ა.მ.კ. B.S.C.	- არმატურის მოც. კარკასი - Bar Space Cage
ხ.კ. P.R.C.	- ხიმინჯის კარკასი - Pile Reinforcement Cage
კ. C.R.	- კარკასი (სიბრტყითი) - Cage of Reinforcement
ბადე (ბ. -) MESH	- არმატურის ბადე - Rebar Mesh
პარაპეტი U.	- პარაპეტი - Upstand
ლ.ს. ST.C.	- ლითონის სვეტი - Steel Column
ლ.მ.კ. ST.G.	- ლითონის მთავარი კოჭი - Steel Girder
ლ.კ. ST.B.	- ლითონის კოჭი - Steel Beam
ლ.წ. ST.T.	- ლითონის წამწე - Steel Truss
ლ.ვ.კ. ST.V.B.	- ლითონის ვერტიკალური კავშირი - Steel Vertical Bracing
ლ.ჰ.კ. ST.H.B.	- ლითონის ჰორიზონტალური კავშირი - Steel Horizontal Bracing
შ.კ. C.B.	- შედგენილი კოჭი - Composite Beam
ჩ.დ. E.P.	- ჩასატანებელი დეტალი - Embedded Part

სამშენებლო ფაზების აბრივიატურა
Construction phases abbreviations

სქემატური დიზაინი - (S.D.)
Schematic Design

დიზაინის განვითარების სტ. - (D.D.)
Design Development

სატენდერო დოკუმენტაცია - (T.D.)
Tender Documentation

სამშენებლო დოკუმენტაცია - (C.D.)
Construction Documents

მშენებლობის ფაზა (ზედამხედველობა) - (C.P.)
Construction Phase

ფორმატი A-3 | თბილისი 2021 წ.

შენობა ნაგებობის ფუნქცია:

მრავალბინიანი საცხოვრებელი სახლი

ნახაზის დასახელება:

პირობითი აღნიშვნები

შენიშვნები :

საერთო შენიშვნები :

1. ნახაზში შეტანილი ყველა ცვლილება უნდა შეთანხმდეს პროექტის ავტორთან
2. შენობის საპროექტო ნული ±0.00=452.30 აბსოლურურ ნიშნულს
3. პროექტში ყველა ზომა მოცემულია მილიმეტრებში, ნუშნულები-მეტრებში.
4. პროექტი გაკეთებულია დამკვეთის მიერ მოტანილი ტოპოგეგმის საფუძველზე

თარიღი 08/05/2021 წ.

კორექტირება

№	კორექტირება	თარიღი
1		
2		
3		
4		
5		

დამკვეთი: შ.პ.ს. "კანტი"

მისამართი:

ქ. თბილისი, სოფელი დიღომი,
ასმათის ქუჩა, N16
საკ. კოდი: 01.72.14.035.264

პროექტის სახელწოდება

მრავალბინიანი საცხოვრებელი სახლის პროექტის კონსტრუქციული ნაწილი

სტადია	პროექტი	მპ
თანამდებობა	გვარი	ხელმოწერა
დირექტორი	გ.გენდელიანი	
არქიტექტორი	ი.გოგოხია	
შესრულა	ი. გოგოხია	
კონსტრუქტორი	თ.მორალიშვილი	

საპროექტო ლოგო | მისამართი

BIJI ARCHITECTURE

ქ. თბილისი
მავთვილის ქუჩა №1

TEL:
595 55-35-74
599 75-28-88

კ - 002

მასშტაბი	მ 1:00	
თარიღი	14/03/2021 წ.	
სტადია	ფორმატი	ფურცლები
პროექტი	A-3	00

May 08, 2021

ქ. თბილისი, ს/ფ ფილტრი №16 (ს.კ. 01.72.14.035.264), მოკავშირეთა ქუჩა №6 (ს/ფ ცენტრალური ბანკომატების ნაწილი).

ბანკომატების ადგილმდებარეობა, საქართველოს ეროვნული ბანკის ინფორმაციით, ცვლილებების შეტანის შესახებ ინფორმაციას ბანკი ავრცელებს ოფიციალურ ვებგვერდზე.

ბანკომატის მომსახურების საფასური განისაზღვრება ბანკის მიერ დადგენილი ტარიფების შესაბამისად

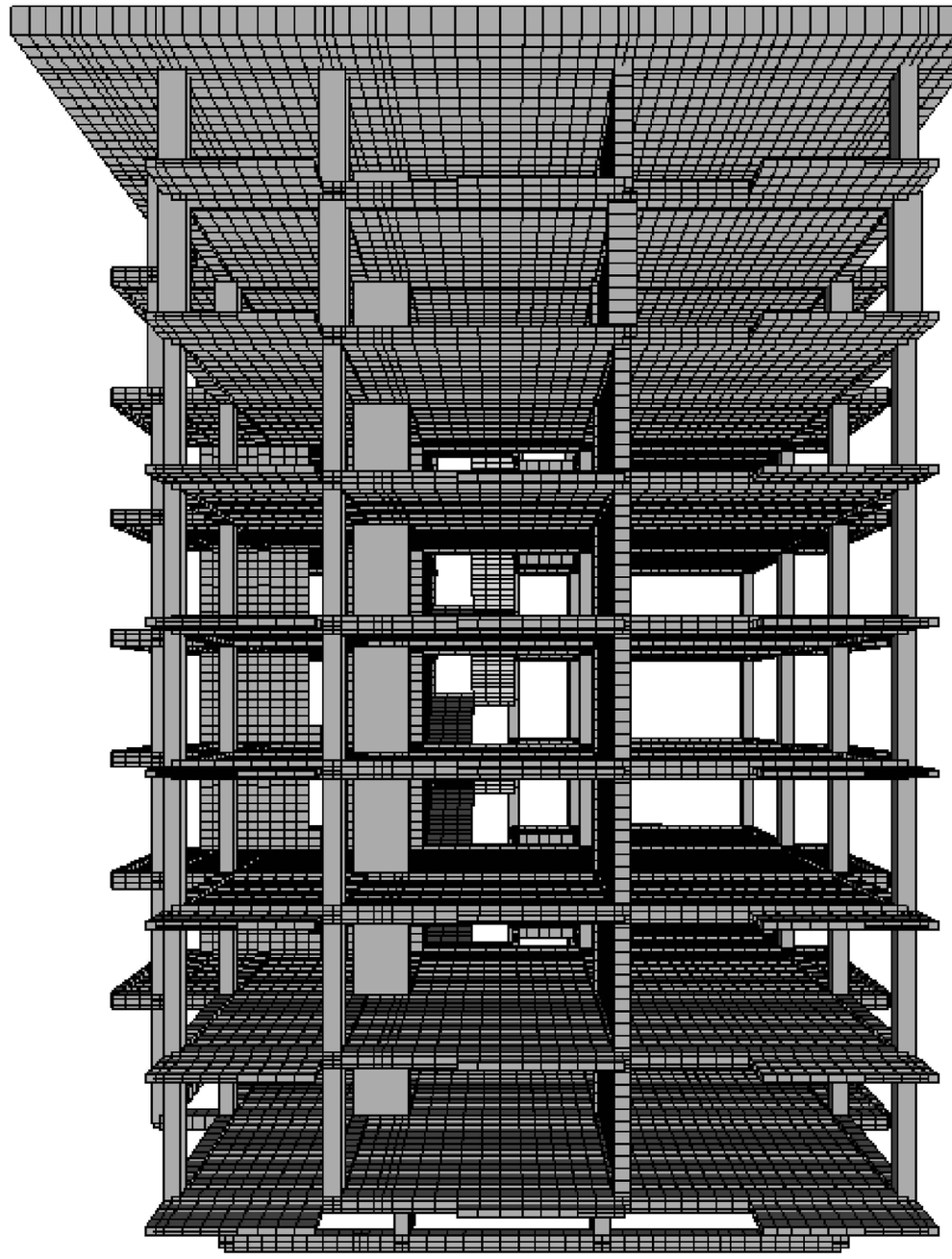

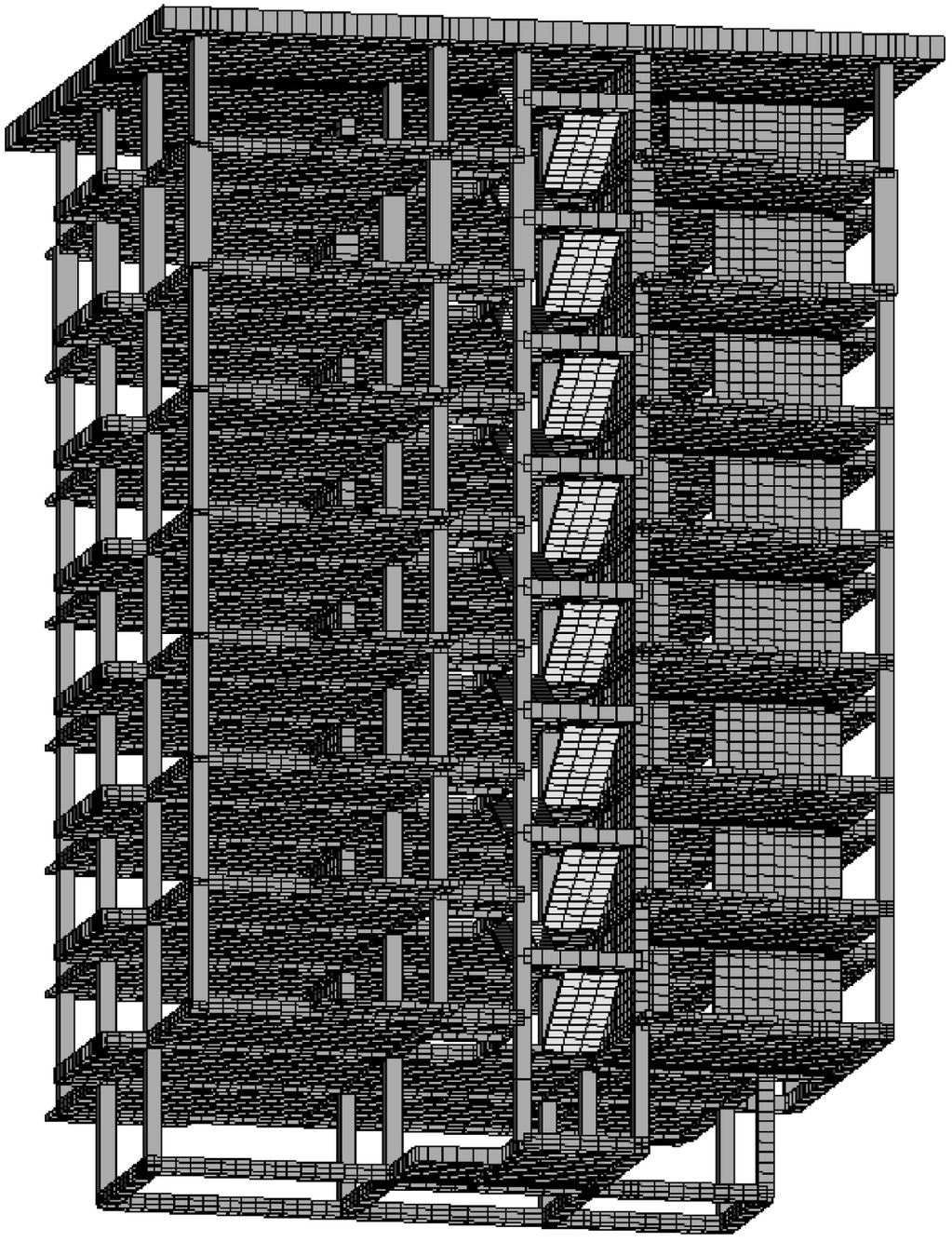

Чертеж А-3	Дата печати 2021 г.

Заглавие на бланката чертеж:

Фасова изглед Югоизточна и Северозападна

Бележки към чертежа:

Бележки, свързани с изискванията за достъпна среда:

Забележки :

1. Бъркането трябва да се извършва с бетонобъркачка с вместимост 250 л.
2. Разтворът да е клас М10 с якост на натиск 10 N/mm2 =1020.00=452.30 кг/м3
3. Армировката да е съгласно изискванията на Наредба за проектиране, изпълнение и контрол на стоманобетонни конструкции.
4. Армировката да съответства на изискванията на Наредба за проектиране и изпълнение на стоманобетонни конструкции

Дата	08/05/2021 г.

Списък на приложените документи

№	Документ	Брой листове
1		
2		
3		
4		
5		

Скица: В.Т. "Забата"

Собственик:

Т. Иванчев, Инженер Електро, Електроника и Автоматика, N16

Област Стара Загора, общ. Опан, с. Опан, ул. 01.72.14.035.264

Строителна линия и регулация

Разширение и преустройство на Сграда за обществено обслужване с ресторант и 6 стаи за гости

Чертал	Инженер	Дата
Проектант	Възложител	3.2021 г.
Проектант	Ръководител	3.2021 г.
Конструктор	Одобрил	3.2021 г.
Технолог	Одобрил	3.2021 г.
Ел. Инженер	Одобрил	3.2021 г.
Инженер ВиК	Одобрил	3.2021 г.
Инженер ОВК	Одобрил	3.2021 г.

BLUI ARCHITECTURE
Т. Иванчев
Област Стара Загора
Община Опан
ул.№1
TEL:
595 55-35-74
599 75-28-88

BLUI ARCHITECTURE

Ситуация мащаб 1:00

Дата	14/03/2021 г.
Чертеж	А-3
Общо	00

May 08, 2021

ქვაბულის გეგმა
მ 1:150

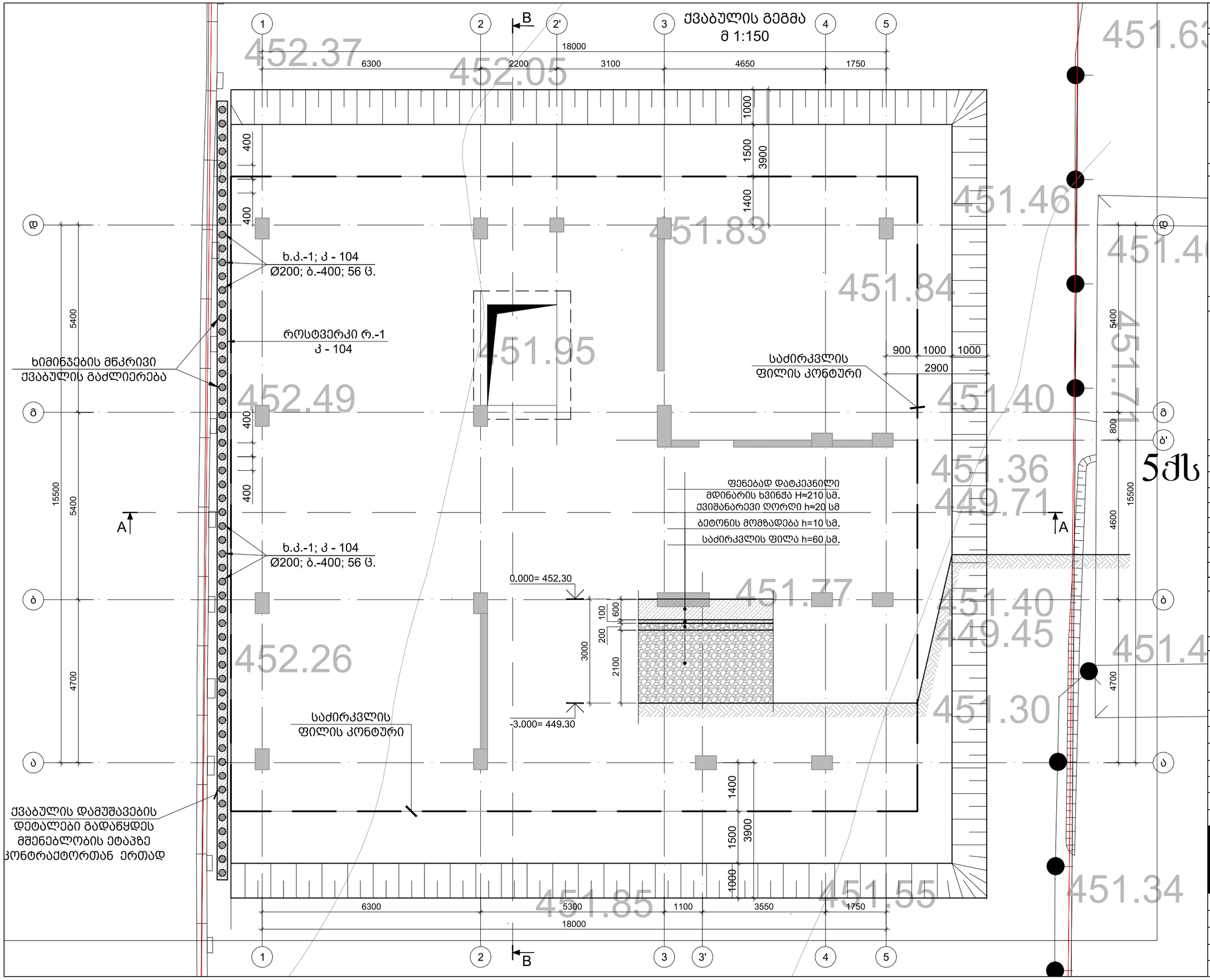

ფორმატი A-3	თბილისი 2021 წ.	

შენობა ნაგებობის ფუნქცია:

მრავალბინიანი საცხოვრებელი სახლი

ნახაზის დასახელება:

ქვაბულის გეგმა

შენიშვნები :

საერთო შენიშვნები :

1. ნახაზში შეტანილი ყველა ცვლილება უნდა შეთანხმდეს პროექტის ავტორთან
2. შენობის საპროექტო ნული ±0.00=452.30 აბსოლუტურ ნიშნულს
3. პროექტში ყველა ზომა მოცემულია მილიმეტრებში, ნუშნულები-მეტრებში.
4. პროექტი გაკეთებულია დამკვეთის მიერ მოტანილო ტოპოგეგმის საფუძველზე

თარიღი	08/05/2021 წ.

კორექტირება

№	კორექტირება	თარიღი
1		
2		
3		
4		
5		

დამკვეთი: შ.პ.ს. "კანტი"

მისამართი:

ქ. თბილისი, სოფელი დიღომი, ასმათის ქუჩა, N16

საკ. კოდი: 01.72.14.035.264

პროექტის სახელწოდება

მრავალბინიანი საცხოვრებელი სახლის პროექტის კონსტრუქციული ნაწილი

სტადია	პროექტი	მპ
თანამდებობა	გვარი	ხელმოწერა
დირექტორი	გ.გენდელიანი	
არქიტექტორი	ი.გოგოხია	
შემსრულა	ი. გოგოხია	
კონსტრუქტორი	თ.მორალიშვილი	

საპროექტო ლოგო	მისამართი
BIJI ARCHITECTURE	ქ. თბილისი შავიშვილის ქუჩა №1 TEL: 595 55-35-74 599 75-28-88

კ - 101

მასშტაბი	მ 1:00	
თარიღი	14/03/2021 წ.	
სტადია	ფორმატი	ფურცლები
პროექტი	A-3	00

May 08, 2021

ფორმატი A-3 | თბილისი 2021 წ.

შენობა ნაგებობის ფუნქცია:

მრავალბინიანი საცხოვრებელი სახლი

ნახაზის დასახელება:

ქვაბულის ჭრილი A-A

შენიშვნები :

საერთო შენიშვნები :

1. ნახაზში შეტანილი ყველა ცვლილება უნდა შეთანხმდეს პროექტის ავტორთან
2. შენობის საპროექტო ნული ±0.00=452.30 აბსოლურად ნიშნულს
3. პროექტში ყველა ზომა მოცემულია მილიმეტრებში, ნუშნულები-მეტრებში.
4. პროექტი გაკეთებულია დამკვეთის მიერ მოტანილი ტოპოგეგმის საფუძველზე

თარიღი 08/05/2021 წ.

კორექტირება

№	კორექტირება	თარიღი
1		
2		
3		
4		
5		

დამკვეთი: შ.პ.ს. "კანტი"

მისამართი:

ქ. თბილისი, სოფელი დიღომი, ასმათის ქუჩა, N16

საკ. კოდი: 01.72.14.035.264

პროექტის სახელწოდება

მრავალბინიანი საცხოვრებელი სახლის პროექტის კონსტრუქციული ნაწილი

სტადია	პროექტი	მპ
თანამდებობა	გვარი	ხელმოწერა
დირექტორი	გ.ბენდელიანი	
არქიტექტორი	ი.გოგოხია	
შეასრულა	ი. გოგოხია	
კონსტრუქტორი	თ.მორალიშვილი	

საპროექტო ლოგო | მისამართი

BIJI ARCHITECTURE

ქ. თბილისი შავიშვილის ქუჩა №1

TEL: 595 55-35-74 599 75-28-88

კ - 102

მასშტაბი	მ 1:00	
თარიღი	14/03/2021 წ.	
სტადია	ფორმატი	ფურცლები
პროექტი	A-3	00

May 08, 2021

ჭრილი A-A
მ. 1:100

საკადასტრო საზღვარი

საკადასტრო საზღვარი

მომიჯნავე ღობე

ქვაბულის დამუშავების დეტალები გადაწყდეს მშენებლობის ეტაპზე კონტრაქტორთან ერთად

300 ≈ 1000

როსტვერკი რ.-1
კ - 104

3.000= 455.30

0.000= 452.30

-3.000= 449.30

400 3000 2600

100 600 200 3000 2100

300 ≈ 3200 6000 ≈ 2800

200 ≈ 1050

ხ.კ.-1; კ - 104
Ø200; ბ.-400; 56 ც.

არსებული გრუნტის ზედაპირის კონტური

უკუჩაყრილი მდინარის ხვინჭა

2900

5ქს

2455

1900 1000
2900

საძირკვლის ფილა h=60 სმ.
ბეტონის მომზადება h=10 სმ.
ქვიშანარევი ღორღი h≈20 სმ
ფენებად დატკეპნილი მდინარის ხვინჭა H≈210 სმ.

1

2

წყლის დაბყარების დონე

455.00 454.00 453.00 452.00 451.00 450.00 449.00 448.00 447.00 446.00 445.00 444.00 443.00 442.00 441.00 440.00 439.00

6300 5300 4650 1750
18000

1 2 3 4 5

1 ნაყარი გრუნტი

2 თიხნარი, თიხის შუაშრეებით

ფორმატი A-3 | თბილისი 2021 წ.

ჭრილი B-B
მ. 1:100

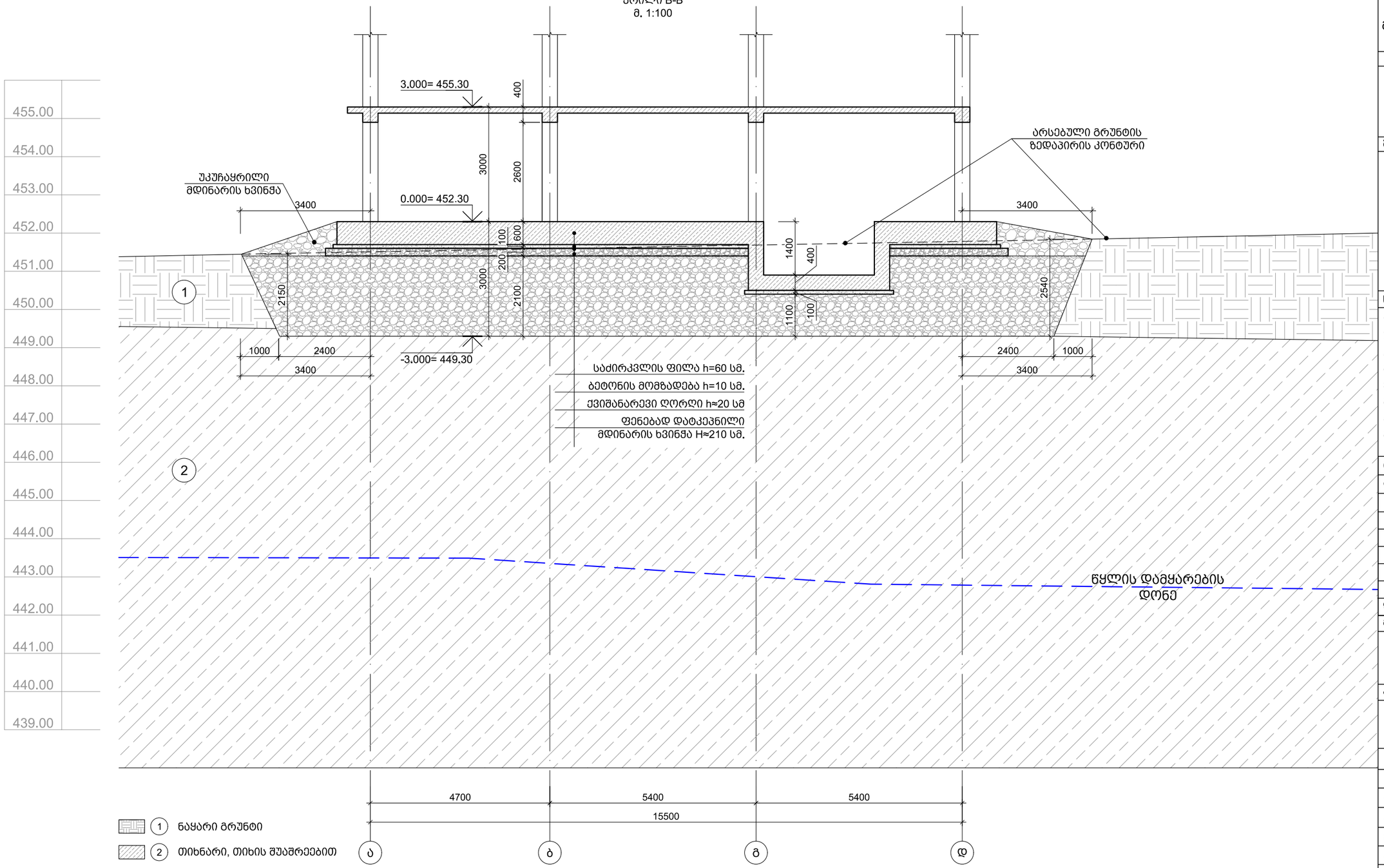

1. მოსაჭრელი გრუნტის მიახლოებითი მოცულობა გაფხვიერების კოეფიციენტის გარეშე V=1100 მ^3
2. ქვაბულის ძირზე დასატკეპნი მდინარის ხვინჭის მიახლოებითი მოცულობა V =1025 მ^3
3. ქვაბულის ძირზე დასატკეპნი ქვიშანარევი ღორღის მიახლოებითი მოცულობა V =97 მ^3
4. ქვაბულში საძირკვლის კედლებზე შასაყრელი მდინარის ხვინჭის მიახლოებითი მოცულობა V =85 მ^3
5. ჰიდროიზოლაცია საძირკვლის თანაორმოს ძირზე და კელდებზე S =40 მ^2

შენობა ნაგებობის ფუნქცია:

მრავალბინიანი საცხოვრებელი სახლი

ნახაზის დასახელება:

ქვაბულის ჭრილი B-B; ქვაბულის სპეციფიკაცია

შენიშვნები :

საერთო შენიშვნები :

1. ნახაზში შეტანილი ყველა ცვლილება უნდა შეთანხმდეს პროექტის ავტორთან
2. შენობის საპროექტო ნული ±0.00=452.30 აბსოლურად ნიშნულს
3. პროექტში ყველა ზომა მოცემულია მილიმეტრებში, ნუშნულები-მეტრებში.
4. პროექტი გაკეთებულია დამკვეთის მიერ მოტანილი ტოპოგეგმის საფუძველზე

თარიღი 08/05/2021 წ.

კორექტირება

№	კორექტირება	თარიღი
1		
2		
3		
4		
5		

დამკვეთი: შ.პ.ს. "კანტი"

მისამართი:

ქ. თბილისი, სოფელი დიღომი, ასმათის ქუჩა, N16

საკ. კოდი: 01.72.14.035.264

პროექტის სახელწოდება

მრავალბინიანი საცხოვრებელი სახლის პროექტის კონსტრუქციული ნაწილი

სტადია	პროექტი	მპ
თანამდებობა	გვარი	ხელმოწერა
დირექტორი	გ.ბენდელიანი	
არქიტექტორი	ი.გოგოხია	
შემსრულა	ი. გოგოხია	
კონსტრუქტორი	თ.მორალიშვილი	

საპროექტო ლოგო | მისამართი

BIJI ARCHITECTURE

ქ. თბილისი შავთველის ქუჩა №1

TEL: 595 55-35-74 599 75-28-88

კ - 103

მასშტაბი	მ 1:00	
თარიღი	14/03/2021 წ.	
სტადია	ფორმატი	ფურცლები
პროექტი	A-3	00

May 08, 2021

ხიმინჯის კარკასი ხ.კ.- 1
მ: 1:50

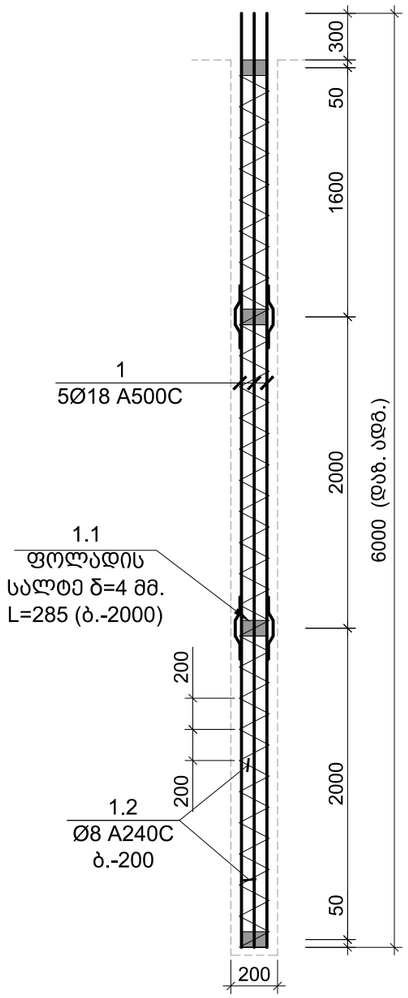

კვეთი 1-1
მ. 1:10

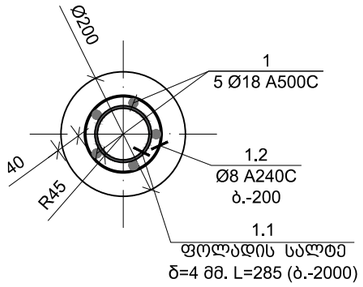

როსტვერკი რ.-1
მ. 1:10

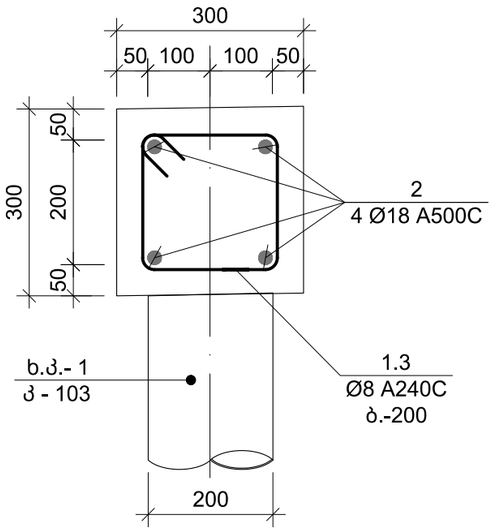

პოზ. №	ე ს კ ი ზ ი	L მმ
1.3	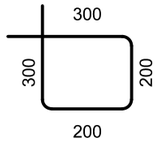	1000

კონსტრ. დასახ.	ელემენტის დასახ.	პოზ. №	დიამეტრი ან კვეთი (მმ)	ერთეულის სიგრძე (მმ.)	რაოდენობა (ც.)	საერთო სიგრძე (მ.)	საერთო წონა (კგ.)
ხიმინჯის კარკასი	ხ.კ.-1 (56 ც.)	1	Ø 18 A500C	6000	5 X 56	1680	3354
		1.2	Ø 8 A240C	დ.ა.	-	647	255
		მძიმე ბეტონი B25 V = 0.2 X 56 = 10.6 მ³					
როსტვერკის სპეციფ.	რ.-1	1	Ø 18 A500C	დ.ა.	-	97	193
		1.3	Ø 8 A240C	1000	115 X 1	115	45
		მძიმე ბეტონი B25 V = 2.1 X 1 = 2.07 მ³					

ფოლადის მასალის ამოკრეფა

კონსტრუქციის დასახელება	ელემენტის მარკირება	პოზ. #	პროფილი	სტანდარტი	სიგრძე (მმ)	ერთ ელემენტზე: რაოდენობა (ც.)	ერთ ელემენტზე: სიგრძე (მ.)	ერთ ელემენტზე: წონა (კგ.)	მთლიანად: სიგრძე (მ.)	მთლიანად: წონა (კგ.)	ფოლადის მარკა
ხ.კ.-1	სალტე 56 (ც)	1.1	— 100 X 4	ГОСТ 19903-74	285	4	1.1	3.58	64	200	Вст3кп2

ფორმატი A-3	თბილისი 2021 წ.

შენობა ნაგებობის ფუნქცია:

მრავალბინიანი საცხოვრებელი სახლი

ნახაზის დასახელება:

ხიმინჯების და როსტვერკის სპეციფიკაცია

შენიშვნები :

საერთო შენიშვნები :

1. ნახაზში შეტანილი ყველა ცვლილება უნდა შეთანხმდეს პროექტის ავტორთან
2. შენობის საპროექტო ნული ±0.00=452.30 აბსოლურად ნიშნულს
3. პროექტში ყველა ზომა მოცემულია მილიმეტრებში, ნუშნულები-მეტრებში.
4. პროექტი გაკეთებულია დამკვეთის მიერ მოტანილი ტოპოგეგმის საფუძველზე

თარიღი 08/05/2021 წ.

კორექტირება

№	კორექტირება	თარიღი
1		
2		
3		
4		
5		

დამკვეთი: შ.პ.ს. "კანტი"

მისამართი:

ქ. თბილისი, სოფელი დიღომი, ასმათის ქუჩა, N16

საკ. კოდი: 01.72.14.035.264

პროექტის სახელწოდება

მრავალბინიანი საცხოვრებელი სახლის პროექტის კონსტრუქციული ნაწილი

სტადია	პროექტი	მპ
თანამდებობა	გვარი	ხელმოწერა
დირექტორი	გ.ბენდელიანი	
არქიტექტორი	ი.გოგოხია	
შეასრულა	ი. გოგობხია	
კონსტრუქტორი	თ.მორალიშვილი	

საპროექტო ლოგო: BIJI ARCHITECTURE

მისამართი: ქ. თბილისი შავიშვილის ქუჩა №1

TEL: 595 55-35-74 599 75-28-88

კ - 104

მასშტაბი	მ 1:00	
თარიღი	14/03/2021 წ.	
სტადია	ფორმატი	ფურცლები
პროექტი	A-3	00

May 08, 2021

0.000 ნ.-ზე საძირკვლის ფილის საყალიბე გეგმა
მ 1:100

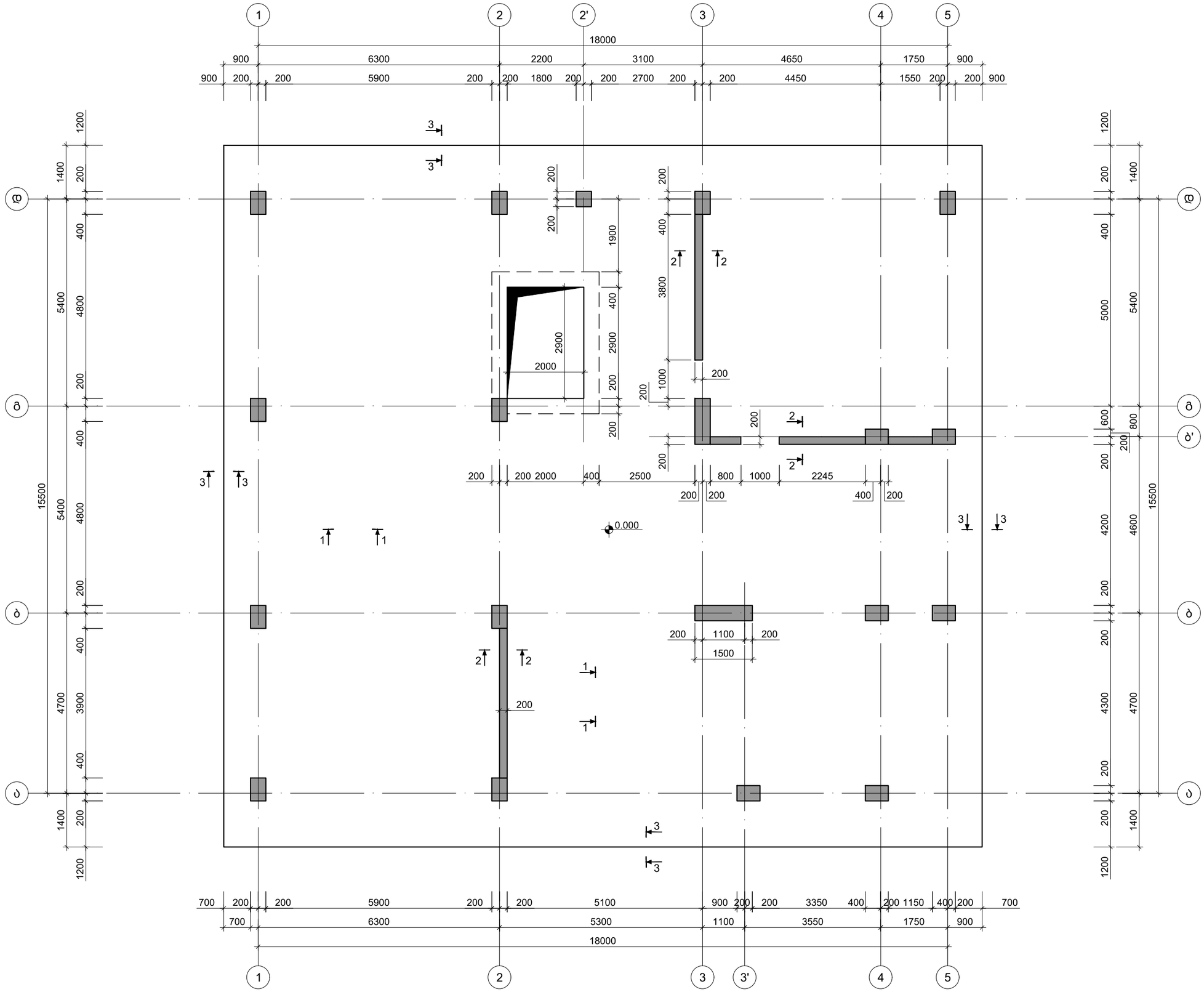

ფორმატი A-3	თბილისი 2021 წ.	

შენობა ნაგებობის ფუნქცია:

მრავალბინიანი საცხოვრებელი სახლი

ნახაზის დასახელება:

0.000 ნ.-ზე საძირკვლის ფილის საყალიბე გეგმა

შენიშვნები :

1. მიბმები იხ. საყალიბე გეგმაზე კ - 105;
2. საძირკვლიდან დიაფრაგმების ნაშვერების მოწყობა მოხდეს დიაფრაგმების ნახაზებით მიხედვით. ფურცელი: კ - 317; კ - 318; კ - 319

საერთო შენიშვნები :

1. ნახაზში შეტანილი ყველა ცვლილება უნდა შეთანხმდეს პროექტის ავტორთან
2. შენობის საპროექტო ნული ±0.00=452.30 აბსოლურად ნიშნულს
3. პროექტში ყველა ზომა მოცემულია მილიმეტრებში, ნუშნულები-მეტრებში.
4. პროექტი გაკეთებულია დამკვეთის მიერ მოტანილი ტოპოგეგმის საფუძველზე

თარიღი 08/05/2021 წ.

კორექტირება

№	კორექტირება	თარიღი
1		
2		
3		
4		
5		

დამკვეთი: შ.პ.ს. "კანტი"

მისამართი:

ქ. თბილისი, სოფელი დიღომი, ასმათის ქუჩა, N16

საკ. კოდი: 01.72.14.035.264

პროექტის სახელწოდება

მრავალბინიანი საცხოვრებელი სახლის პროექტის კონსტრუქციული ნაწილი

სტადია	პროექტი	მპ
თანამდებობა	გვარი	ხელმოწერა
დირექტორი	გ.ბენდელიანი	
არქიტექტორი	ი.გოგოხია	
შემსრულა	ი. გოგოხია	
კონსტრუქტორი	თ.მორალიშვილი	

საპროექტო ლოგო | მისამართი

BIJI ARCHITECTURE

ქ. თბილისი შავიშვილის ქუჩა №1

TEL: 595 55-35-74 599 75-28-88

კ - 105

მასშტაბი	მ 1:00	
თარიღი	14/03/2021 წ.	
სტადია	ფორმატი	ფურცლები
პროექტი	A-3	00

May 08, 2021

0.000 ნ.-ზე საძირკვლის ფილის არმირების გეგმა; ქვედა შრე X მიმართულება
მ 1:100

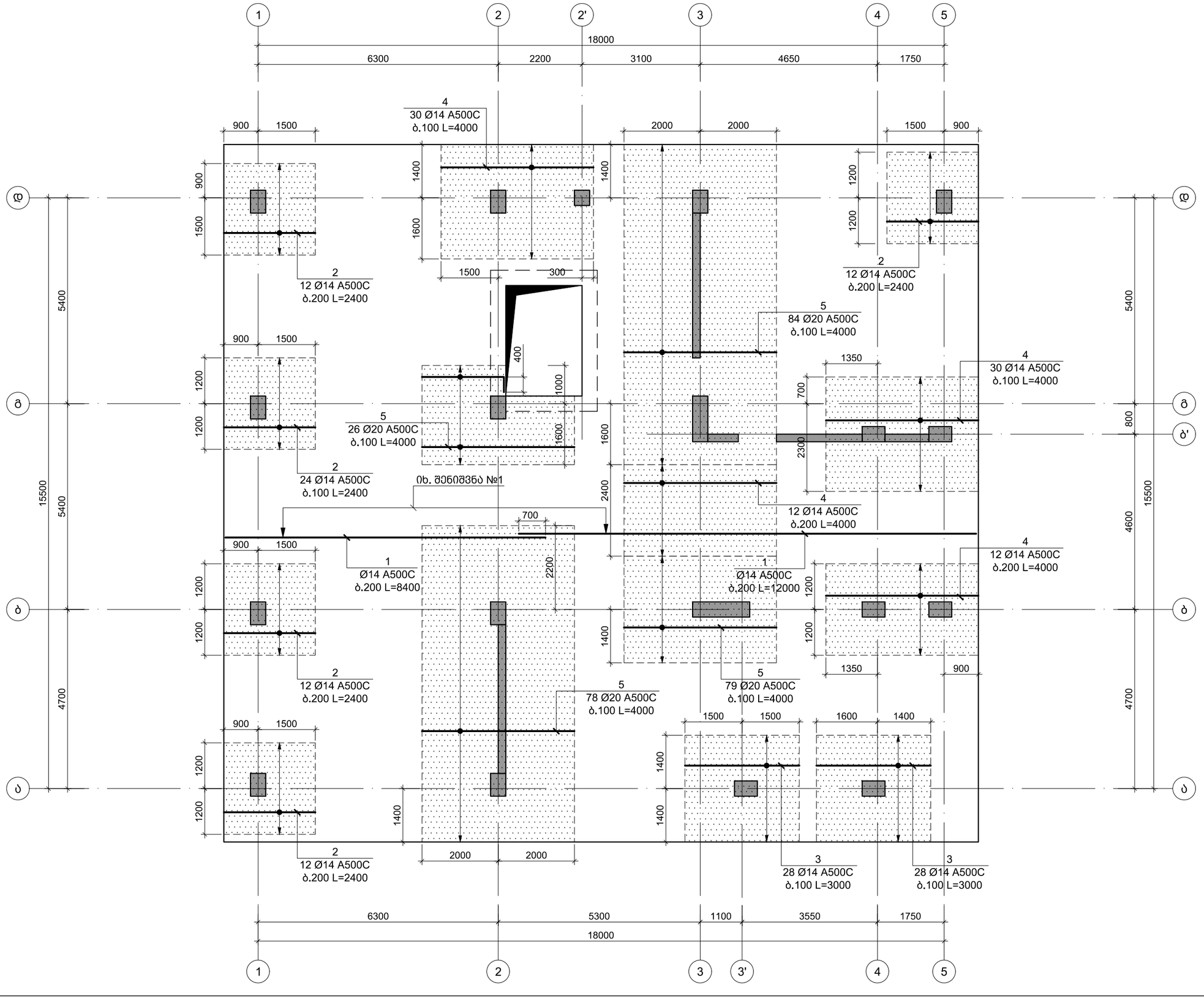

ფორმატი A-3	თბილისი 2021 წ.	

შენობა ნაგებობის ფუნქცია:

მრავალბინიანი საცხოვრებელი სახლი

ნახაზის დასახელება:

0.000 ნ.-ზე საძირკვლის ფილის არმირების გეგმა ქვედა შრე X მიმართ

შენიშვნები :

1. ყოველი შემდეგი რიგი შესრულდეს კოზიციების ადგილმონაცვლეობით
2. კვეთების მარკირება იხ. საყალიბე გეგმაზე კ - 105

საერთო შენიშვნები :

1. ნახაზში შეტანილი ყველა ცვლილება უნდა შეთანხმდეს პროექტის ავტორთან
2. შენობის საპროექტო ნული ±0.00=452.30 აბსოლურად ნიშნულს
3. პროექტში ყველა ზომა მოცემულია მილიმეტრებში, ნუშნულები-მეტრებში.
4. პროექტი გაკეთებულია დამკვეთის მიერ მოტანილი ტოპოგეგმის საფუძველზე

თარიღი 08/05/2021 წ.

კორექტირება

№	კორექტირება	თარიღი
1		
2		
3		
4		
5		

დამკვეთი: შ.პ.ს. "კანტი"

მისამართი:

ქ. თბილისი, სოფელი დიღომი, ასმათის ქუჩა, N16

საკ. კოდი: 01.72.14.035.264

პროექტის სახელწოდება

მრავალბინიანი საცხოვრებელი სახლის პროექტის კონსტრუქციული ნაწილი

სტადია	პროექტი	მპ
თანამდებობა	გვარი	ხელმოწერა
დირექტორი	გ.კენდელიანი	
არქიტექტორი	ი.გოგოხია	
შეასრულა	ი. გოგოხია	
კონსტრუქტორი	თ.მორალიშვილი	

საპროექტო ლოგო | მისამართი

BIJI ARCHITECTURE

ქ. თბილისი შავიშვილის ქუჩა №1

TEL: 595 55-35-74 599 75-28-88

კ - 106

მასშტაბი	მ 1:00	
თარიღი	14/03/2021 წ.	
სტადია	ფორმატი	ფურცლები
პროექტი	A-3	00

May 08, 2021

0.000 ნ.-ზე საძირკვლის ფილის არმირების გეგმა; ქვედა შრე Y მიმართულება
მ 1:100

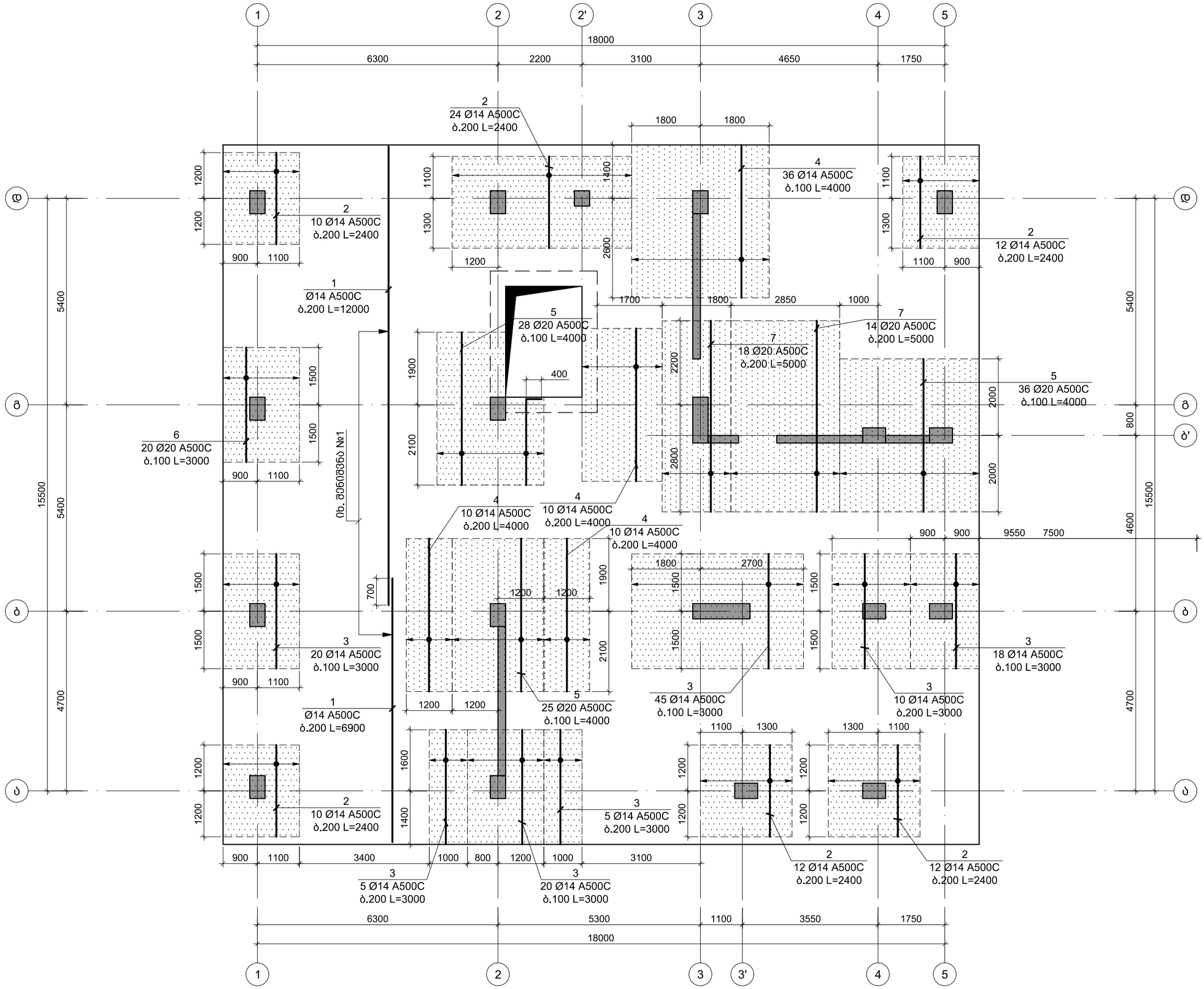

ფორმატი A-3	თბილისი 2021 წ.	

შენობა ნაგებობის ფუნქცია:

მრავალბინიანი საცხოვრებელი სახლი

ნახაზის დასახელება:

0.000 ნ.-ზე საძირკვლის ფილის არმირების გეგმა ქვედა შრე Y მიმართ

შენიშვნები :

1. ყოველი შემდეგი რიგი შესრულდეს პოზიციების ადგილმონაცვლეობით
2. კვეთების მარკირება იხ. საყალიბე გეგმაზე კ - 105

საერთო შენიშვნები :

1. ნახაზში შეტანილი ყველა ცვლილება უნდა შეთანხმდეს პროექტის ავტორთან
2. შენობის საპროექტო ნული ±0.00=452.30 აბსოლუტურ ნიშნულს
3. პროექტში ყველა ზომა მოცემულია მილიმეტრებში, ნუშნულები-მეტრებში.
4. პროექტი გაკეთებულია დამკვეთის მიერ მოტანილი ტოპოგეგმის საფუძველზე

თარიღი 08/05/2021 წ.

კორექტირება

№	კორექტირება	თარიღი
1		
2		
3		
4		
5		

დამკვეთი: შ.პ.ს. "კანტი"

მისამართი:

ქ. თბილისი, სოფელი დიღომი, ასმათის ქუჩა, N16

საკ. კოდი: 01.72.14.035.264

პროექტის სახელწოდება

მრავალბინიანი საცხოვრებელი სახლის პროექტის კონსტრუქციული ნაწილი

სტადია	პროექტი	მპ
თანამდებობა	გვარი	ხელმოწერა
დირექტორი	გ.ბენდელიანი	
არქიტექტორი	ი.გოგოხია	
შემსრულა	ი. გოგოხია	
კონსტრუქტორი	თ.მორალიშვილი	

საპროექტო ლოგო | მისამართი

BIJI ARCHITECTURE

ქ. თბილისი შავთველის ქუჩა №1

TEL: 595 55-35-74 599 75-28-88

კ - 107

მასშტაბი	მ 1:00	
თარიღი	14/03/2021 წ.	
სტადია	ფორმატი	ფურცლები
პროექტი	A-3	00

May 08, 2021

0.000 ნ.-ზე საძირკვლის ფილის არმირების გეგმა; ზედა შრე X მიმართულება
მ 1:100

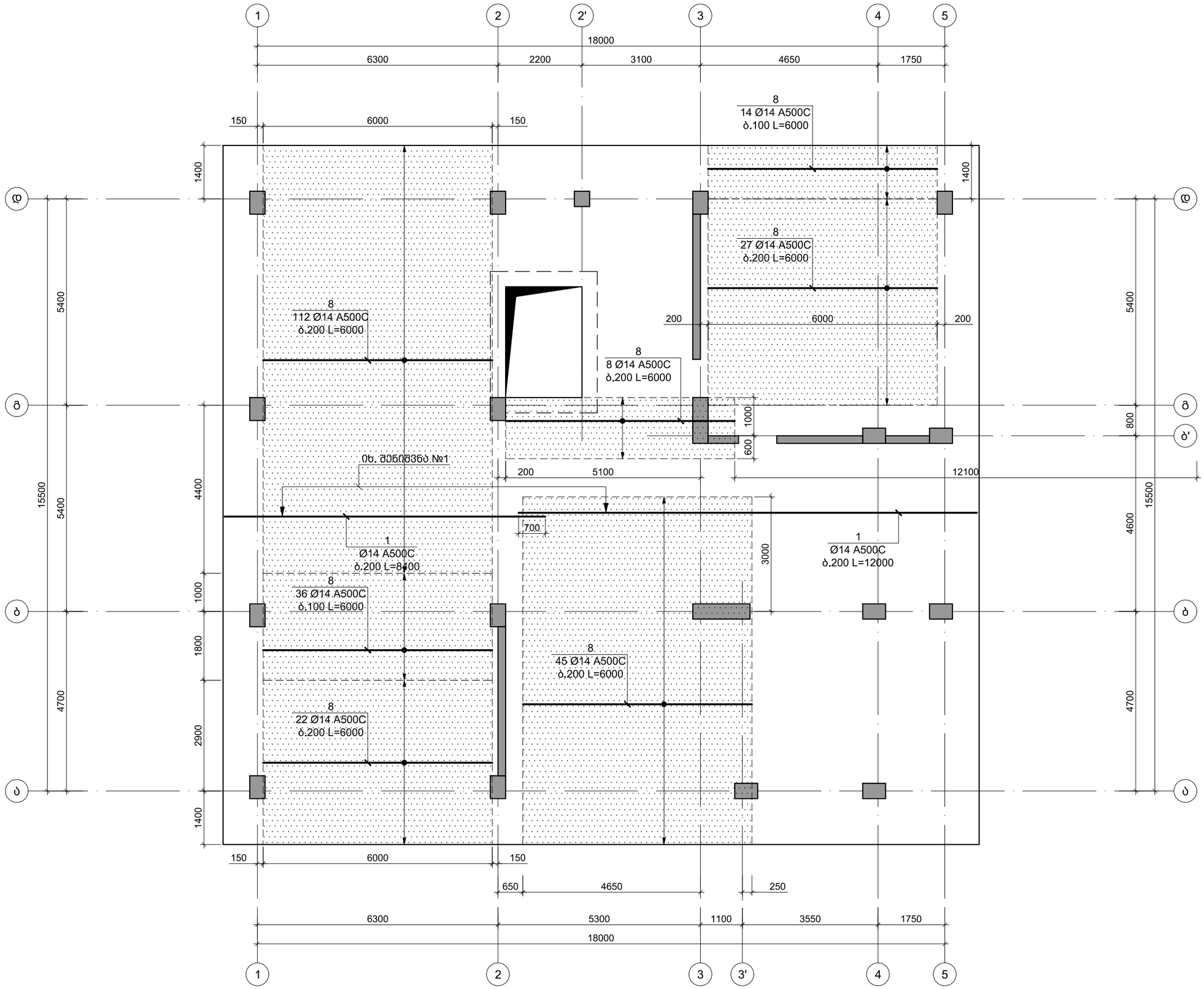

ფორმატი A-3	თბილისი 2021 წ.	

შენობა ნაგებობის ფუნქცია:

მრავალბინიანი საცხოვრებელი სახლი

ნახაზის დასახელება:

0.000 ნ.-ზე საძირკვლის ფილის არმირების გეგმა ზედა შრე X მიმართ.

შენიშვნები :

1. ყოველი შემდეგი რიგი შესრულდეს პოზიციების ადგილმონაცვლეობით
2. კვეთების მარკირება იხ. საყალიბე გეგმაზე კ - 105

საერთო შენიშვნები :

1. ნახაზში შეტანილი ყველა ცვლილება უნდა შეთანხმდეს პროექტის ავტორთან
2. შენობის საპროექტო ნული ±0.00=452.30 აბსოლურად ნიშნულს
3. პროექტში ყველა ზომა მოცემულია მილიმეტრებში, ნუშნულები-მეტრებში.
4. პროექტი გაკეთებულია დამკვეთის მიერ მოტანილი ტოპოგეგმის საფუძველზე

თარიღი 08/05/2021 წ.

კორექტირება

№	კორექტირება	თარიღი
1		
2		
3		
4		
5		

დამკვეთი: შ.პ.ს. "კანტი"

მისამართი:

ქ. თბილისი, სოფელი დიღომი, ასმათის ქუჩა, N16

საკ. კოდი: 01.72.14.035.264

პროექტის სახელწოდება

მრავალბინიანი საცხოვრებელი სახლის პროექტის კონსტრუქციული ნაწილი

სტადია	პროექტი	მპ
თანამდებობა	გვარი	ხელმოწერა
დირექტორი	გ.ბენდელიანი	
არქიტექტორი	ი.გოგოხია	
შეასრულა	ი. გოგოხია	
კონსტრუქტორი	თ.მორალიშვილი	

საპროექტო ლოგო | მისამართი

BIJI ARCHITECTURE

ქ. თბილისი შავიშვილის ქუჩა №1

TEL:
595 55-35-74
599 75-28-88

კ - 108

მასშტაბი	მ 1:00	
თარიღი	14/03/2021 წ.	
სტადია	ფორმატი	ფურცლები
პროექტი	A-3	00

May 08, 2021

0.000 ნ.-ზე საძირკვლის ფილის არმირების გეგმა; ზედა შრე Y მიმართულება
მ 1:100

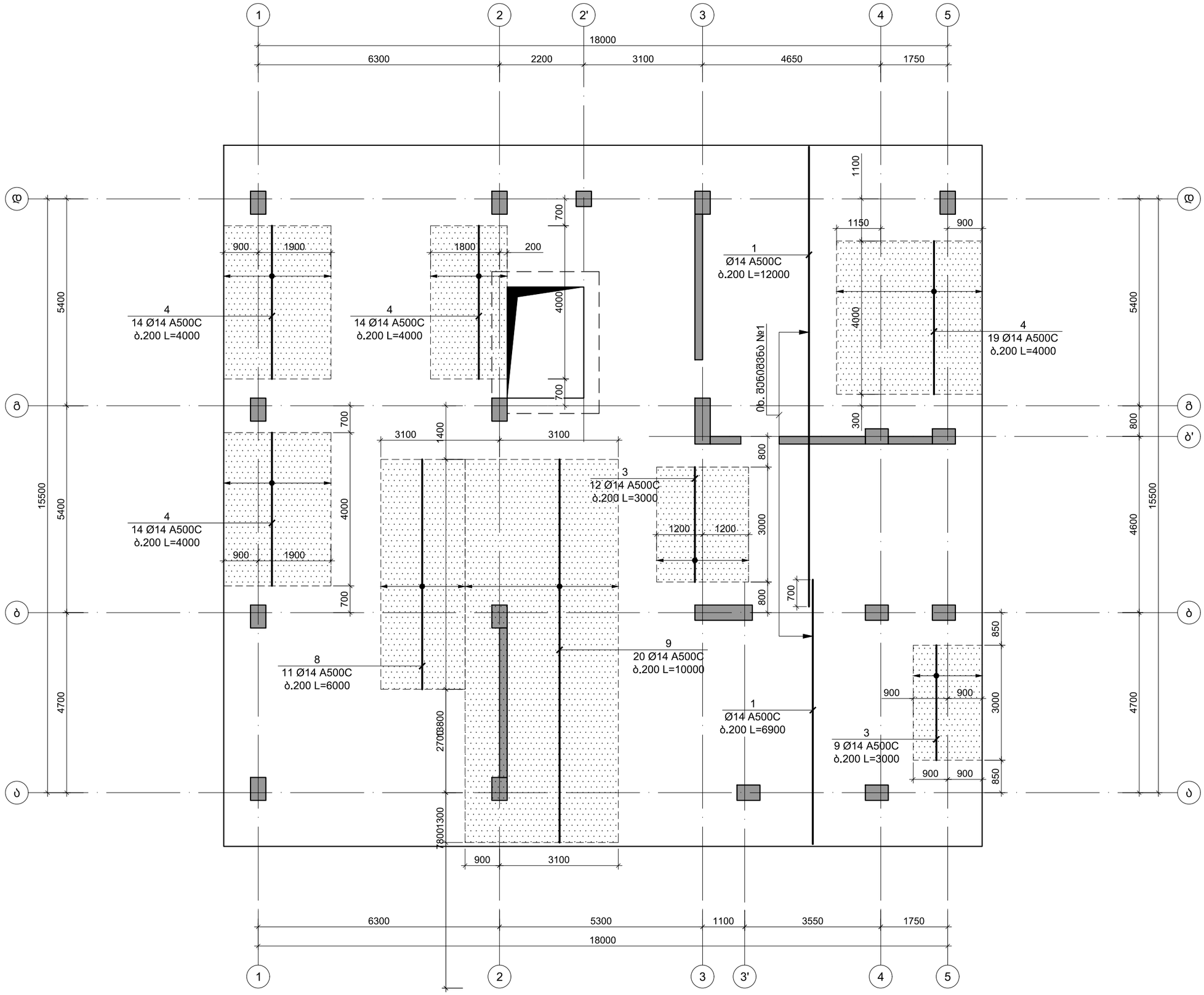

ფორმატი A-3	თბილისი 2021 წ.	

შენობა ნაგებობის ფუნქცია:

მრავალბინიანი საცხოვრებელი სახლი

ნახაზის დასახელება:

0.000 ნ.-ზე საძირკვლის ფილის არმირების გეგმა ზედა შრე Y მიმართ.

შენიშვნები :

1. ყოველი შემდეგი რიგი შესრულდეს კოზიციების ადგილმონაცვლეობით
2. კვეთების მარკირება იხ. საყალიბე გეგმაზე კ - 105

საერთო შენიშვნები :

1. ნახაზში შეტანილი ყველა ცვლილება უნდა შეთანხმდეს პროექტის ავტორთან
2. შენობის საპროექტო ნული ±0.00=452.30 აბსოლურად ნიშნულს
3. პროექტში ყველა ზომა მოცემულია მილიმეტრებში, ნუშნულები-მეტრებში.
4. პროექტი გაკეთებულია დამკვეთის მიერ მოტანილი ტოპოგეგმის საფუძველზე

თარიღი 08/05/2021 წ.

კორექტირება

№	კორექტირება	თარიღი
1		
2		
3		
4		
5		

დამკვეთი: შ.პ.ს. "კანტი"

მისამართი:

ქ. თბილისი, სოფელი დიღომი, ასმათის ქუჩა, N16

საკ. კოდი: 01.72.14.035.264

პროექტის სახელწოდება

მრავალბინიანი საცხოვრებელი სახლის პროექტის კონსტრუქციული ნაწილი

სტადია	პროექტი	მპ
თანამდებობა	გვარი	ხელმოწერა
დირექტორი	გ.ბენდელიანი	
არქიტექტორი	ი.გოგოხია	
შემსრულა	ი. გოგოხია	
კონსტრუქტორი	თ.მორალიშვილი	

საპროექტო ლოგო | მისამართი

BIJI ARCHITECTURE

ქ. თბილისი შავიშვილის ქუჩა №1

TEL: 595 55-35-74 599 75-28-88

კ - 109

მასშტაბი	მ 1:00	
თარიღი	14/03/2021 წ.	
სტადია	ფორმატი	ფურცლები
პროექტი	A-3	00

May 08, 2021

0.000 ნ.-ზე საძირკვლის ფილის განივი არმირების გეგმა
მ 1:100

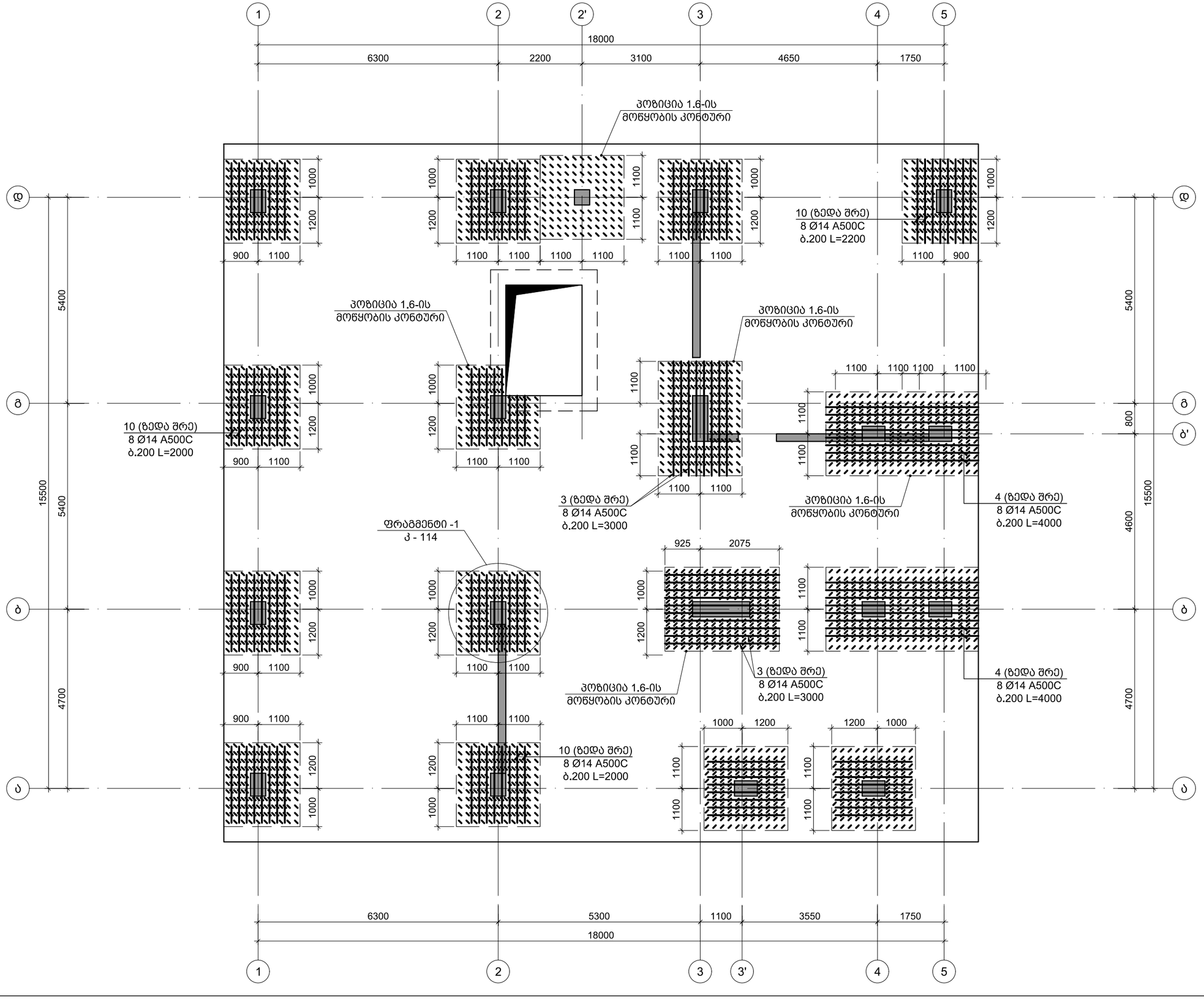

ფორმატი A-3	თბილისი 2021 წ.	

შენობა ნაგებობის ფუნქცია:

მრავალბინიანი საცხოვრებელი სახლი

ნახაზის დასახელება:

0.000 ნ.-ზე საძირკვლის ფილის განივი არმირების გეგმა

შენიშვნები :

1. ყოველი შემდეგი რიგი შესრულდეს პოზიციების ადგილმონაცვლეობით
2. კვეთების მარკირება Იხ. საყალიბე გეგმაზე კ - 105

საერთო შენიშვნები :

1. ნახაზში შეტანილი ყველა ცვლილება უნდა შეთანხმდეს პროექტის ავტორთან
2. შენობის საპროექტო ნული ±0.00=452.30 აბსოლურად ნიშნულს
3. პროექტში ყველა ზომა მოცემულია მილიმეტრებში, ნუშნულები-მეტრებში.
4. პროექტი გაკეთებულია დამკვეთის მიერ მოტანილი ტოპოგეგმის საფუძველზე

თარიღი 08/05/2021 წ.

კორექტირება

№	კორექტირება	თარიღი
1		
2		
3		
4		
5		

დამკვეთი: შ.პ.ს. "კანტი"

მისამართი:

ქ. თბილისი, სოფელი დიღომი,
ასმათის ქუჩა, N16
საკ. კოდი: 01.72.14.035.264

პროექტის სახელწოდება

მრავალბინიანი საცხოვრებელი სახლის პროექტის კონსტრუქციული ნაწილი

სტადია	პროექტი	მპ
თანამდებობა	გვარი	ხელმოწერა
დირექტორი	გ.ბენდელიანი	
არქიტექტორი	ი.გოგოხია	
შეასრულა	ი. გოგოხია	
კონსტრუქტორი	თ.მორალიშვილი	

საპროექტო ლოგო | მისამართი

BIJI ARCHITECTURE

ქ. თბილისი
შავიშვილის
ქუჩა №1

TEL:
595 55-35-74
599 75-28-88

კ - 110

მასშტაბი	მ 1:00	
თარიღი	14/03/2021 წ.	
სტადია	ფორმატი	ფურცლები
პროექტი	A-3	00

May 08, 2021

May 08, 2021

0.000 б.-бз цокольного этажа фундаментов бетонных свай
б 1:100

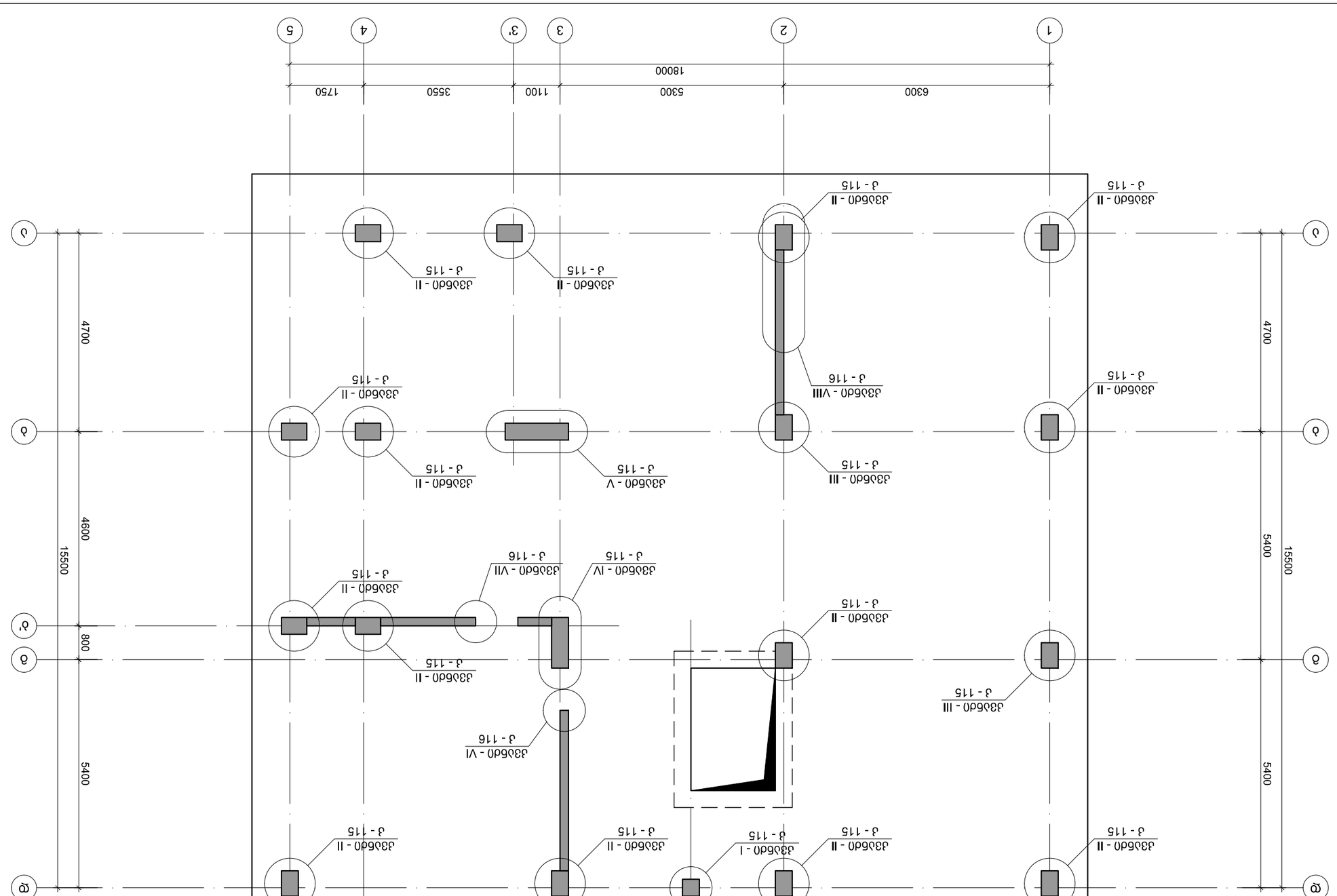

Ц.Ф.Ц.	Ф.И.О.	Подпись	Дата
Гл. инженер проекта	Г.Ф.Гафаров		
Нач. отдела	Ф.Ф.Фаттахов		
Гл. специалист	Ф.Ф.Фаттахов		
Ведущий инженер	Ф.Ф.Фаттахов		
Инженер	Ф.Ф.Фаттахов		

Изм.	Кол.уч.	Лист
Разработал: В.Э.Ц. "Азбаб"		
Гл. архитектор проекта, Шарипов Ф.Ф., N16		
Нач. отдела: 01.72.14.035.264		
Гл. специалист		
Ведущий инженер		
Инженер		
5		
4		
3		
2		
1		

Ж33бДф - II
Ж3 - 115
Ж33бДф - III
Ж33бДф - V
Ж33бДф - I
Ж33бДф - IV
Ж33бДф - VI
Ж33бДф - VII
Ж33бДф - VIII
Ж3 - 116

0.000 б.-бз цокольного этажа фундаментов бетонных свай
б 1:100

Ведомость ссылочных и прилагаемых документов

Обозначение	Наименование	Примечание
Документация по планировке территории		
Ж3	Ж3.ПЗ	Пояснительная записка
Ж3	Ж3.ГЧ	Графическая часть
Инженерно-геодезические изыскания		
Инженерно-геологические изыскания		
Технологические решения		
Архитектурные решения		
Конструктивные и объемно-планировочные решения		
Сведения об инженерном оборудовании, о сетях инженерно-технического обеспечения, перечень инженерно-технических мероприятий, содержание технологических решений		
Проект организации строительства		
Проект организации работ по сносу или демонтажу объектов капитального строительства, их частей		
Перечень мероприятий по охране окружающей среды		
Мероприятия по обеспечению пожарной безопасности		
Мероприятия по обеспечению доступа инвалидов к объектам здравоохранения, образования, культуры, отдыха, спорта и иным объектам обслуживания населения		
Мероприятия по обеспечению соблюдения требований энергетической эффективности и требований оснащенности зданий, строений и сооружений приборами учета используемых энергетических ресурсов		
Требования к обеспечению безопасной эксплуатации объектов капитального строительства		
Смета на строительство объектов капитального строительства		
Иная документация в случаях, предусмотренных федеральными законами		

Примечания:

1. Фундаменты выполнить по серии 3.900-1 вып.1 с учетом требований настоящего проекта.
2. Отметки даны в Балтийской системе высот 1977 г.
3. Все размеры даны в мм, кроме отдельно оговоренных.
4. Все работы выполнять в соответствии с требованиями СНиП 12-03-2001, СНиП 12-04-2002 и СП 48.13330.2011.

Изм.	Кол.уч.	Лист	№ док.
Разработал			
Проверил			
Н. контроль			
ГИП			

Стадия	Лист
Р	1

Общество с ограниченной ответственностью "Проектная компания "Азбаб"	
Адрес: 420111, Республика Татарстан, г. Казань, ул. Дементьева, д. 2, пом. 1001	
Тел.: (843) 595-55-35	

Заказчик	ООО "Специализированный застройщик "Азбаб"
Объект	Многоквартирный жилой дом по ул. Дементьева, 2 в Ново-Савиновском районе г. Казани
Стадия	Р
Масштаб	1:100
Дата	14/03/2021 г.
Формат	А-3
Листов	00

Инв. № подл.	Подпись и дата
Взам. инв. №	
Инв. № дубл.	
Подпись и дата	

Изм.	Кол.уч.	Лист	№ док.
Разработал			
Проверил			
Н. контроль			
ГИП			

Стадия	Лист
Р	1

Общество с ограниченной ответственностью "Проектная компания "Азбаб"	
Адрес: 420111, Республика Татарстан, г. Казань, ул. Дементьева, д. 2, пом. 1001	
Тел.: (843) 595-55-35	

Заказчик	ООО "Специализированный застройщик "Азбаб"
Объект	Многоквартирный жилой дом по ул. Дементьева, 2 в Ново-Савиновском районе г. Казани
Стадия	Р
Масштаб	1:100
Дата	14/03/2021 г.
Формат	А-3
Листов	00

Инв. № подл.	Подпись и дата
Взам. инв. №	
Инв. № дубл.	
Подпись и дата	

კვეთი 1-1
მ 1:20

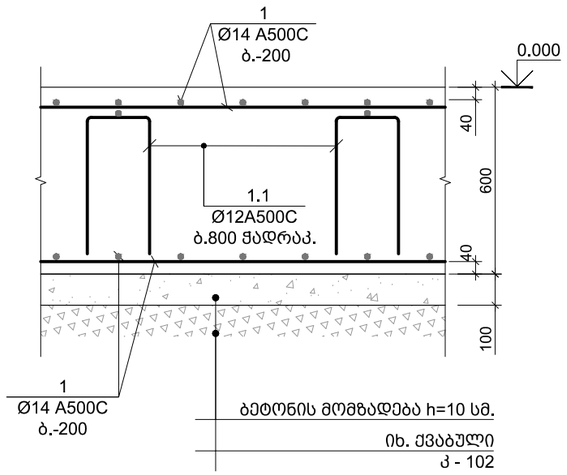

ხედი A-A
მ 1:20

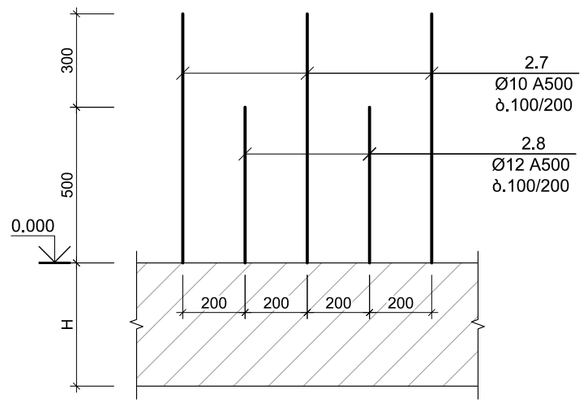

კვეთი 2-2
მ 1:20

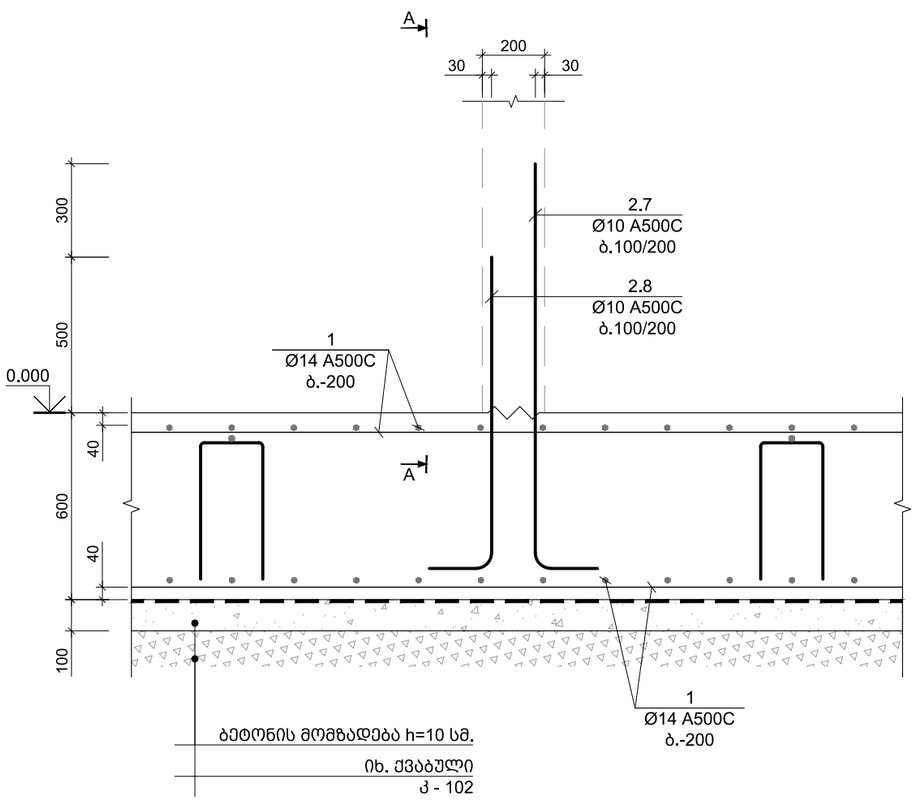

კვეთი 3-3
მ 1:20

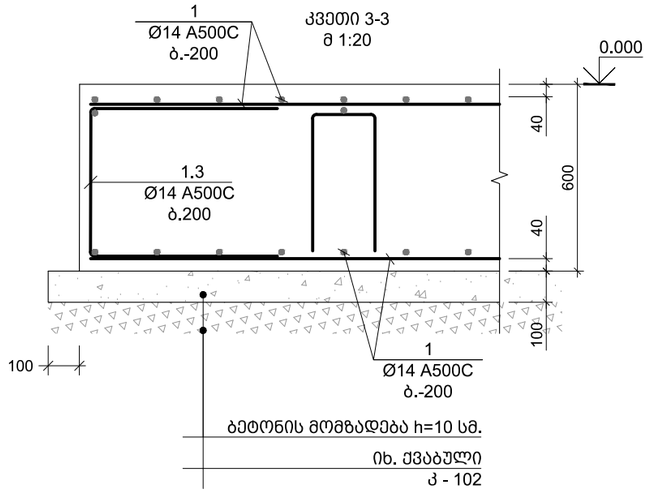

ფორმატი A-3	თბილისი 2021 წ.	

შენობა ნაგებობის ფუნქცია:

მრავალბინიანი საცხოვრებელი სახლი

ნახაზის დასახელება:

კვეთი 1-1 2-2 3-3 ხედი A-A

შენიშვნები :

საერთო შენიშვნები :

1. ნახაზში შეტანილი ყველა ცვლილება უნდა შეთანხმდეს პროექტის ავტორთან
2. შენობის საპროექტო ნული ±0.00=452.30 აბსოლურად ნიშნულს
3. პროექტში ყველა ზომა მოცემულია მილიმეტრებში, ნუშნულები-მეტრებში.
4. პროექტი გაკეთებულია დამკვეთის მიერ მოტანილი ტოპოგეგმის საფუძველზე

თარიღი 08/05/2021 წ.

კორექტირება

№	კორექტირება	თარიღი
1		
2		
3		
4		
5		

დამკვეთი: შ.პ.ს. "კანტი"

მისამართი:

ქ. თბილისი, სოფელი დიღომი,
ასმათის ქუჩა, N16
საკ. კოდი: 01.72.14.035.264

პროექტის სახელწოდება

მრავალბინიანი საცხოვრებელი სახლის პროექტის კონსტრუქციული ნაწილი

სტადია	პროექტი	მპ
თანამდებობა	გვარი	ხელმოწერა
დირექტორი	გ.გენდელიანი	
არქიტექტორი	ი.გოგოხია	
შეასრულა	ი. გოგობხია	
კონსტრუქტორი	თ.მორალიშვილი	

საპროექტო ლოგო

მისამართი

BIJI ARCHITECTURE

ქ. თბილისი
შავიშვილის
ქუჩა №1

TEL:
595 55-35-74
599 75-28-88

კ - 112

მასშტაბი	მ 1:00	
თარიღი	14/03/2021 წ.	
სტადია	ფორმატი	ფურცლები
პროექტი	A-3	00

May 08, 2021

კვეთი 4-4
მ 1:20

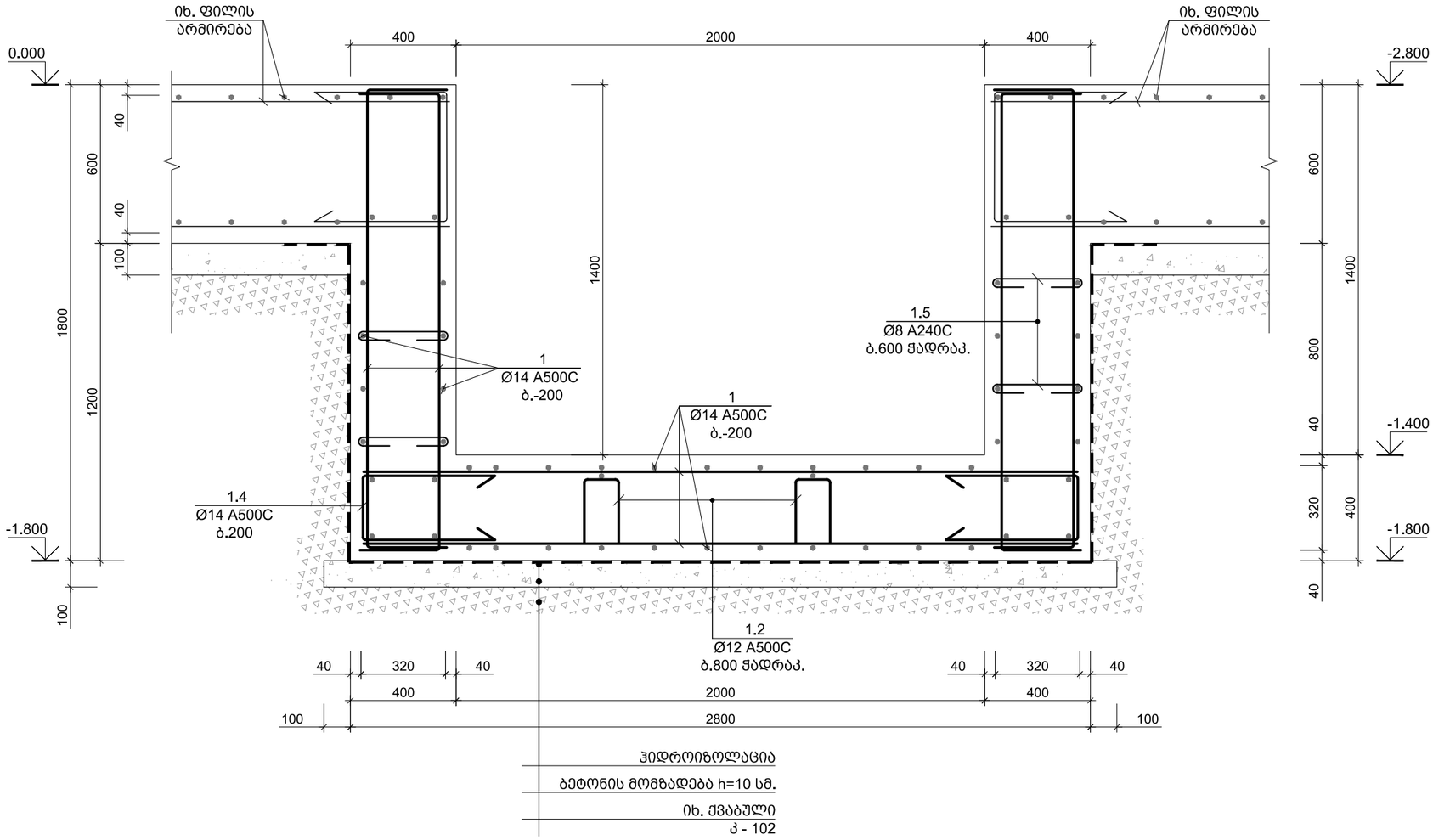

ძირითადი და დამატებითი ღეროების განაწილების სქემა

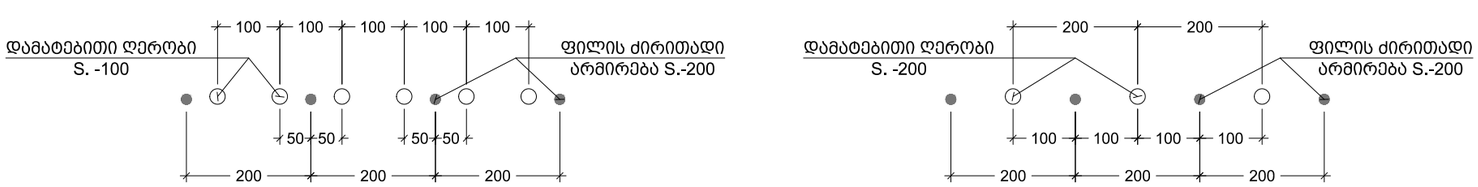

ფორმატი A-3	თბილისი 2021 წ.

შენობა ნაგებობის ფუნქცია:

მრავალბინიანი საცხოვრებელი სახლი

ნახაზის დასახელება:

კვეთი 4-4; ძირითადი და დამატებითი ღეროების განაწილების სქემა

შენიშვნები :

საერთო შენიშვნები :

1. ნახაზში შეტანილი ყველა ცვლილება უნდა შეთანხმდეს პროექტის ავტორთან
2. შენობის საპროექტო ნული ±0.00=452.30 აბსოლურად ნიშნულს
3. პროექტში ყველა ზომა მოცემულია მილიმეტრებში, ნუშნულები-მეტრებში.
4. პროექტი გაკეთებულია დამკვეთის მიერ მოტანილი ტოპოგეგმის საფუძველზე

თარიღი 08/05/2021 წ.

კორექტირება

№	კორექტირება	თარიღი
1		
2		
3		
4		
5		

დამკვეთი: შ.პ.ს. "კანტი"

მისამართი:

ქ. თბილისი, სოფელი დიღომი, ასმათის ქუჩა, N16

საკ. კოდი: 01.72.14.035.264

პროექტის სახელწოდება

მრავალბინიანი საცხოვრებელი სახლის პროექტის კონსტრუქციული ნაწილი

სტადია	პროექტი	მპ
თანამდებობა	გვარი	ხელმოწერა
დირექტორი	გ.ბენდელიანი	
არქიტექტორი	ი.გოგოხია	
შემსრულა	ი. გოგოხია	
კონსტრუქტორი	თ.მორალიშვილი	

საპროექტო ლოგო | მისამართი

BIJI ARCHITECTURE

ქ. თბილისი შავთველის ქუჩა №1

TEL: 595 55-35-74 599 75-28-88

კ - 113

მასშტაბი	მ 1:00	
თარიღი	14/03/2021 წ.	
სტადია	ფორმატი	ფურცლები
პროექტი	A-3	00

May 08, 2021

ფორმატი A-3 | თბილისი 2021 წ.

შენობა ნაგებობის ფუნქცია:

მრავალბინიანი საცხოვრებელი სახლი

ნახაზის დასახელება:

ფრაგმენტი - 1; კვეთი B-B

შენიშვნები :

საერთო შენიშვნები :

1. ნახაზში შეტანილი ყველა ცვლილება უნდა შეთანხმდეს პროექტის ავტორთან
2. შენობის საპროექტო ნული ±0.00=452.30 აბსოლურად ნიშნულს
3. პროექტში ყველა ზომა მოცემულია მილიმეტრებში, ნუშნულები-მეტრებში.
4. პროექტი გაკეთებულია დამკვეთის მიერ მოტანილი ტოპოგეგმის საფუძველზე

თარიღი 08/05/2021 წ.

კორექტირება

№	კორექტირება	თარიღი
1		
2		
3		
4		
5		

დამკვეთი: შ.პ.ს. "კანტი"

მისამართი:

ქ. თბილისი, სოფელი დიღომი,
ასმათის ქუჩა, N16
სპკ. კოდი: 01.72.14.035.264

პროექტის სახელწოდება

მრავალბინიანი საცხოვრებელი სახლის პროექტის კონსტრუქციული ნაწილი

სტადია	პროექტი	მპ
თანამდებობა	გვარი	ხელმოწერა
დირექტორი	გ.ბენდელიანი	
არქიტექტორი	ი.გოგოხია	
შეასრულა	ი. გოგოგხია	
კონსტრუქტორი	თ.მორალიშვილი	

საპროექტო ლოგო | მისამართი

BIJI ARCHITECTURE

ქ. თბილისი შავიშვილის ქუჩა №1

TEL: 595 55-35-74 599 75-28-88

კ - 114

მასშტაბი	მ 1:00	
თარიღი	14/03/2021 წ.	
სტადია	ფორმატი	ფურცლები
პროექტი	A-3	00

May 08, 2021

ფრაგმენტი - 1
მ 1:25

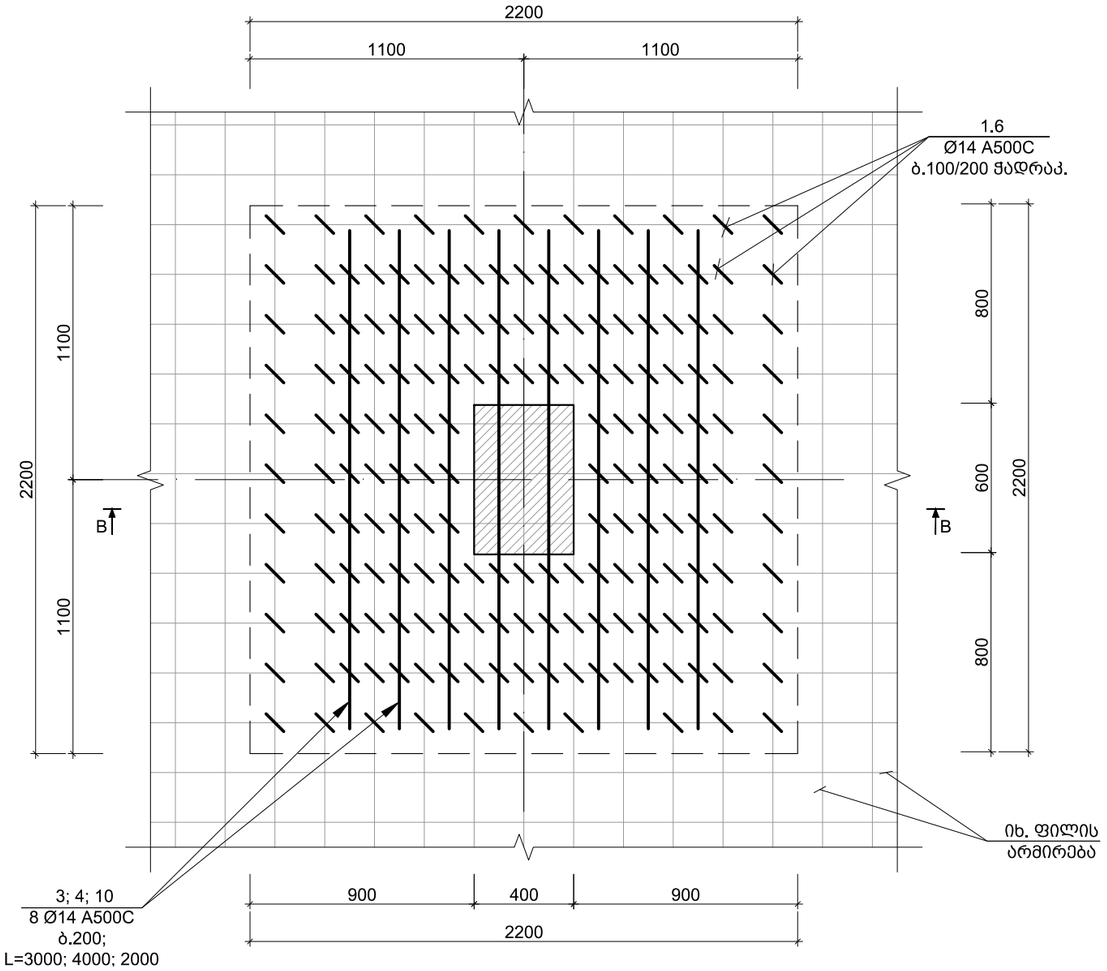

კვეთი B-B
მ 1:25

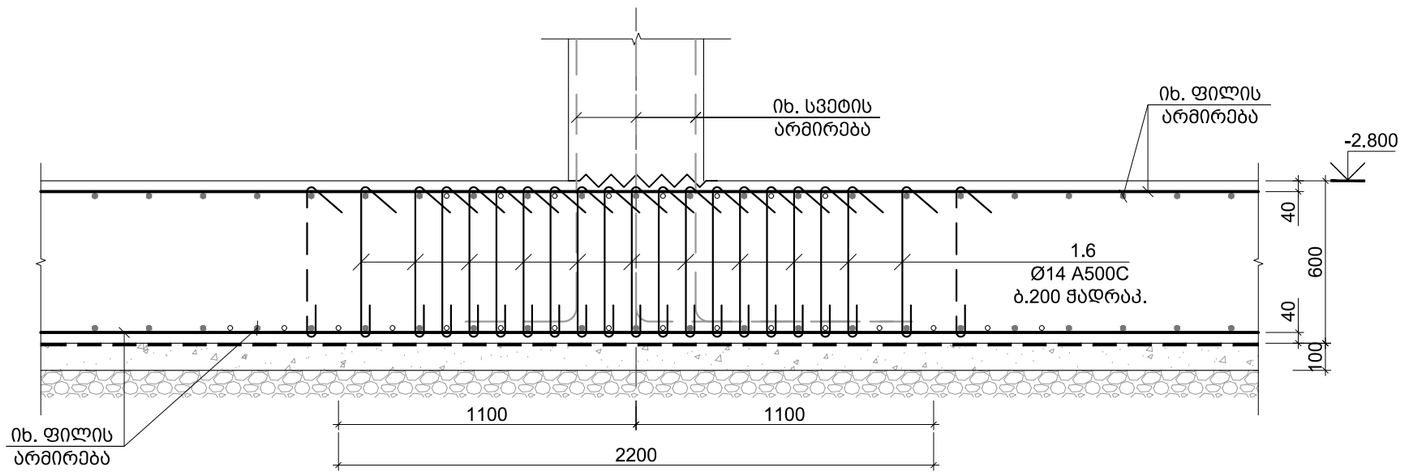

განივი არმირების მოწყობის დეტალი
პოზიცია 1.6

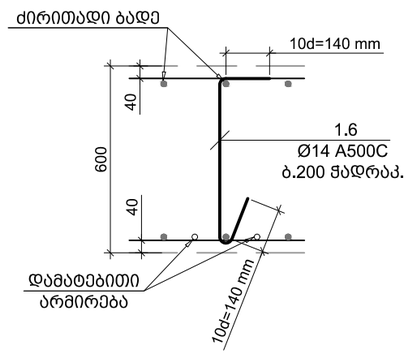

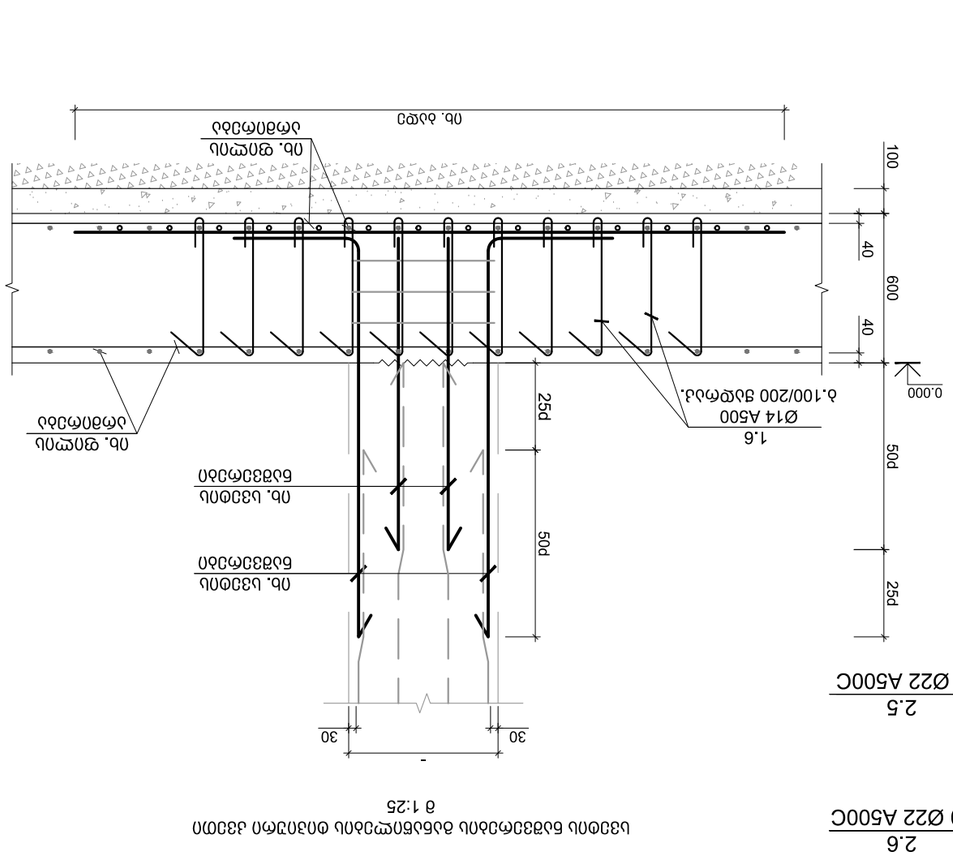

Узел 1
М 1:25

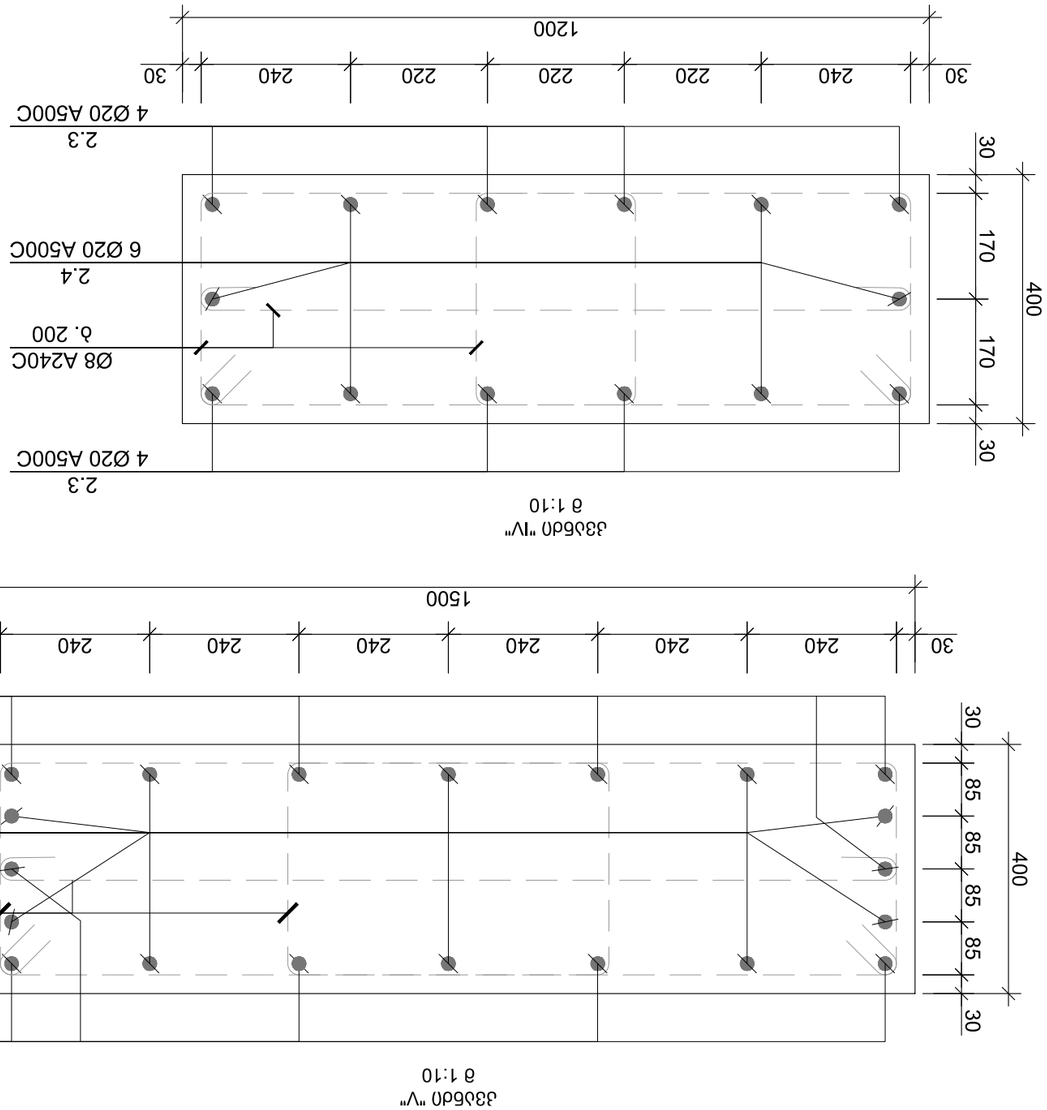

Узел "IV"
М 1:10

Узел "V"
М 1:10

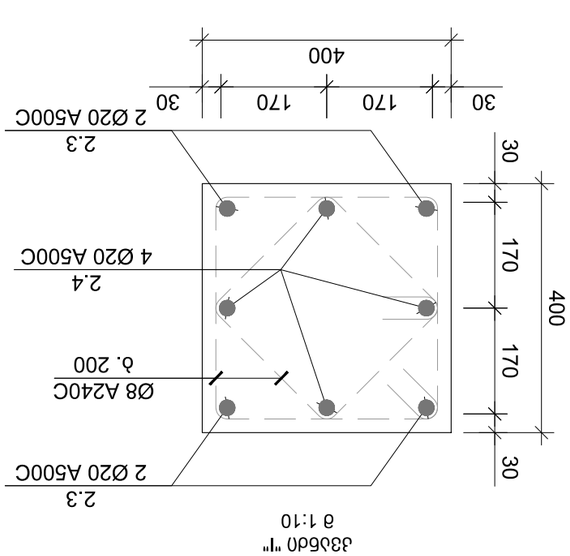

Узел "II"
М 1:10

Узел "I"
М 1:10

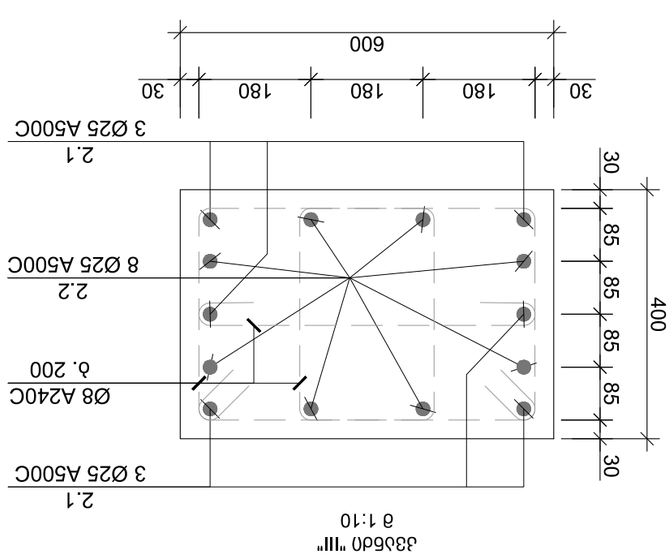

Узел "III"
М 1:10

Изм.	Кол.уч.	№док.	Подп.	Дата

Разработал: В.Э.Ш. "Шабой"

Гл. специалист, инженер-конструктор, Шарипов Р.Р.

Нач. отд. Шабой, N16

Нач. ОМТО: 01.72.14.035.264

Задание выдано

Объект строительства
Многоэтажный жилой дом с подземной автостоянкой

Стадия | Лист | Листов

Р | 3 | 3

Схема армирования монолитных железобетонных фундаментных плит

Формат А3

Инв.№ подл.	Подп. и дата	Взам.инв.№	Инв.№ дубл.	Подп. и дата

Изм. Кол.уч. №док. Подп. Дата

Разработал: Шабой Р.Р.

კვანძი "VI"
მ 1:10

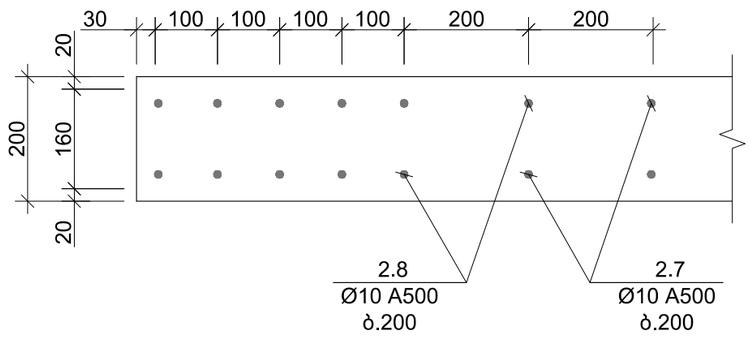

კვანძი "VII"
მ 1:10

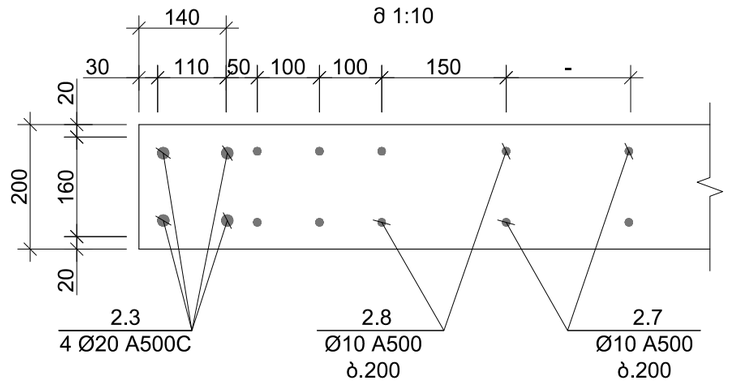

კვანძი "VIII"
მ 1:10

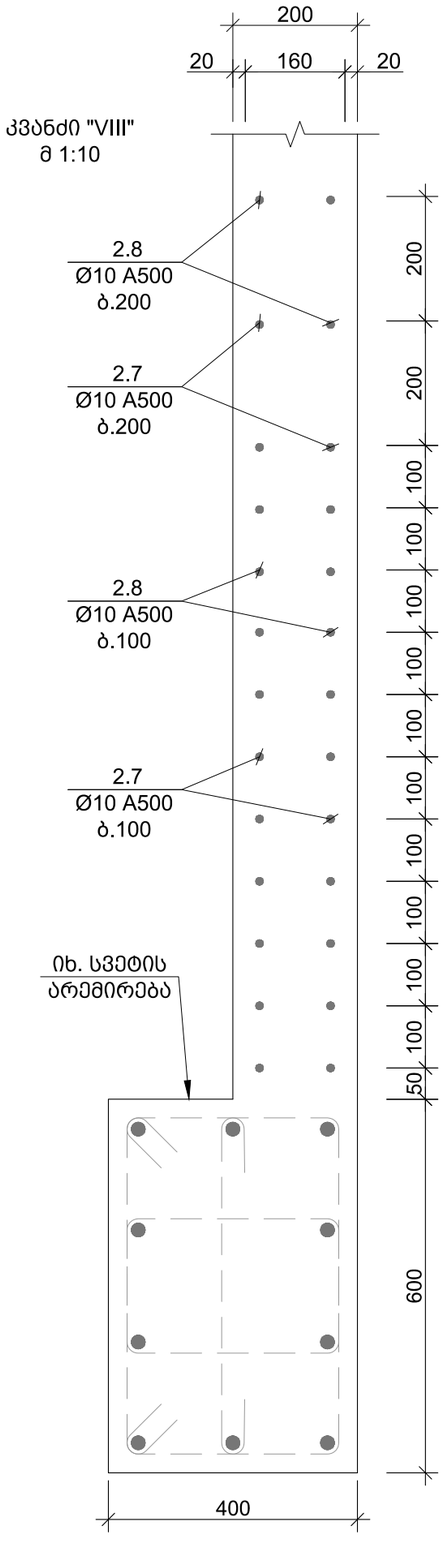

პოზ. №	ესკიზი	L მმ
1.1	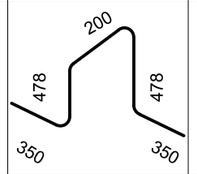	1856
1.2	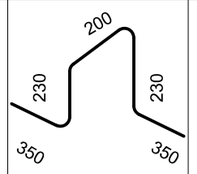	1360
1.3	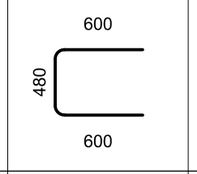	1680
1.4	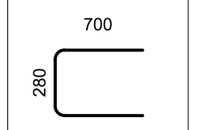	1680
1.5	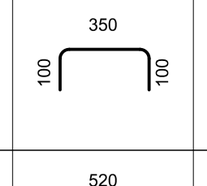	550
1.6	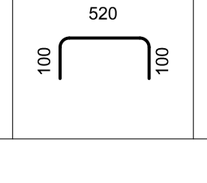	720

პოზ. №	ესკიზი	L მმ
2.1	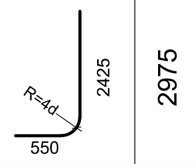	2975
2.2	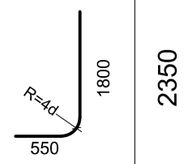	2350
2.3	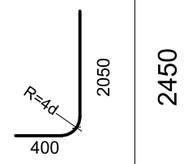	2450
2.4	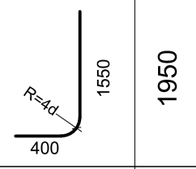	1950
2.5	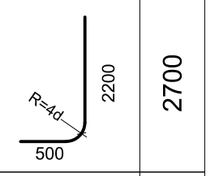	2700
2.6	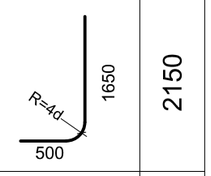	2150
2.7	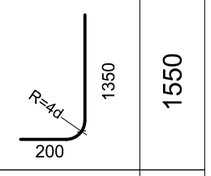	1550
2.8	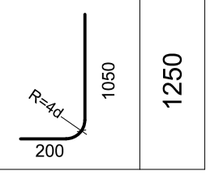	1250

ფორმატი A-3 | თბილისი 2021 წ.

შენობა ნაგებობის ფუნქცია:

მრავალბინიანი საცხოვრებელი სახლი

ნახაზის დასახელება:

კვანძი VI; VII; VIII; ესკიზი

შენიშვნები :

საერთო შენიშვნები :

1. ნახაზში შეტანილი ყველა ცვლილება უნდა შეთანხმდეს პროექტის ავტორთან
2. შენობის საპროექტო ნული ±0.00=452.30 აბსოლუტურ ნიშნულს
3. პროექტში ყველა ზომა მოცემულია მილიმეტრებში, ნუშნულები-მეტრებში.
4. პროექტი გაკეთებულია დამკვეთის მიერ მოტანილი ტოპოგეგმის საფუძველზე

თარიღი 08/05/2021 წ.

კორექტირება

№	კორექტირება	თარიღი
1		
2		
3		
4		
5		

დამკვეთი: შ.პ.ს. "კანტი"

მისამართი:

ქ. თბილისი, სოფელი დიღომი, ასმათის ქუჩა, N16

საკ. კოდი: 01.72.14.035.264

პროექტის სახელწოდება

მრავალბინიანი საცხოვრებელი სახლის პროექტის კონსტრუქციული ნაწილი

სტადია	პროექტი	მპ
თანამდებობა	გვარი	ხელმოწერა
დირექტორი	გ.კენდელიანი	
არქიტექტორი	ი.გოგოხია	
შეასრულა	ი. გოგოხია	
კონსტრუქტორი	თ.მორალიშვილი	

საპროექტო ლოგო | მისამართი

BIJI ARCHITECTURE

ქ. თბილისი შავიშვილის ქუჩა №1

TEL: 595 55-35-74 599 75-28-88

კ - 116

მასშტაბი	მ 1:00	
თარიღი	14/03/2021 წ.	
სტადია	ფორმატი	ფურცლები
პროექტი	A-3	00

May 08, 2021

კონსტრ. დასახ.	ელემენტის დასახ.	პოზ. №	დიამეტრი ან კვეთი (მმ)	ერთეულის სიგრძე (მმ.)	რაოდენობა (ც.)	საერთო სიგრძე (მ.)	საერთო წონა (კგ.)
სამრკვლის ფილის სპეციფიკაცია	სამრკვლის ფილის სპეციფიკაცია 0.000 ნიშნულზე	1	Ø 14 A500C	დ.ა.	-	8373	10113
		2	Ø 14 A500C	2400	152 X 1	365	441
		3	Ø 14 A500C	3000	216 X 1	648	783
		4	Ø 14 A500C	4000	227 X 1	908	1097
		5	Ø 20 A500C	4000	356 X 1	1424	3510
		6	Ø 20 A500C	3000	20 X 1	60	148
		7	Ø 20 A500C	5000	32 X 1	160	394
		8	Ø 14 A500C	6000	264 X 1	1584	1913
		9	Ø 14 A500C	10000	20 X 1	200	242
		10	Ø 14 A500C	2000	96 X 1	192	232
		1.1	Ø 12 A500C	1856	556 X 1	1032	916
		1.2	Ø 12 A500C	1360	19 X 1	26	23
		1.3	Ø 14 A500C	1680	430 X 1	722	873
		1.4	Ø 14 A500C	1380	60 X 1	83	100
		1.5	Ø 8 A240C	550	43 X 1	24	9
		1.6	Ø 14 A500C	720	3354 X 1	2415	2917
		2.1	Ø 25 A500C	2975	70 X 1	208	802
		2.2	Ø 25 A500C	2350	104 X 1	244	941
		2.3	Ø 20 A500C	2450	20 X 1	49	121
		2.4	Ø 20 A500C	1950	10 X 1	20	48
		2.5	Ø 22 A500C	2700	10 X 1	27	81
		2.6	Ø 22 A500C	2150	10 X 1	22	64
		2.7	Ø 10 A500C	1550	72 X 1	112	69
		2.8	Ø 10 A500C	1250	72 X 1	90	55
		მძიმე ბეტონი	B25	V =	245 X 1	= 245	მ³
		ბეტონის მომზადება	B15	V =	37 X 1	= 37.0	მ³

ფორმატი A-3 | თბილისი 2021 წ.

შენობა ნაგებობის ფუნქცია:

მრავალბინიანი საცხოვრებელი სახლი

ნახაზის დასახელება:

საძირკვლის სპეციფიკაცია

შენიშვნები :

საერთო შენიშვნები :

1. ნახაზში შეტანილი ყველა ცვლილება უნდა შეთანხმდეს პროექტის ავტორთან
2. შენობის საპროექტო ნული ±0.00=452.30 აბსოლურად ნიშნულს
3. პროექტში ყველა ზომა მოცემულია მილიმეტრებში, ნუშნულები-მეტრებში.
4. პროექტი გაკეთებულია დამკვეთის მიერ მოტანილი ტოპოგეგმის საფუძველზე

თარიღი 08/05/2021 წ.

კორექტირება

№	კორექტირება	თარიღი
1		
2		
3		
4		
5		

დამკვეთი: შ.პ.ს. "კანტი"

მისამართი:

ქ. თბილისი, სოფელი დიღომი,
ასმათის ქუჩა, N16
საკ. კოდი: 01.72.14.035.264

პროექტის სახელწოდება

მრავალბინიანი საცხოვრებელი სახლის პროექტის კონსტრუქციული ნაწილი

სტადია	პროექტი	მპ
თანამდებობა	გვარი	ხელმოწერა
დირექტორი	გ.გენდელიანი	
არქიტექტორი	ი.გოგოხია	
შესრულა	ი. გოგოხია	
კონსტრუქტორი	თ.მორალიშვილი	

საპროექტო ლოგო | მისამართი

BIJI ARCHITECTURE

ქ. თბილისი
შავიშვილის
ქუჩა №1

TEL:
595 55-35-74
599 75-28-88

კ - 117

მასშტაბი	მ 1:00	
თარიღი	14/03/2021 წ.	
სტადია	ფორმატი	ფურცლები
პროექტი	A-3	00

May 08, 2021

2.900 ნ.-ზე გადახურვის ფილის საყალიბე გეგმა
მ 1:100

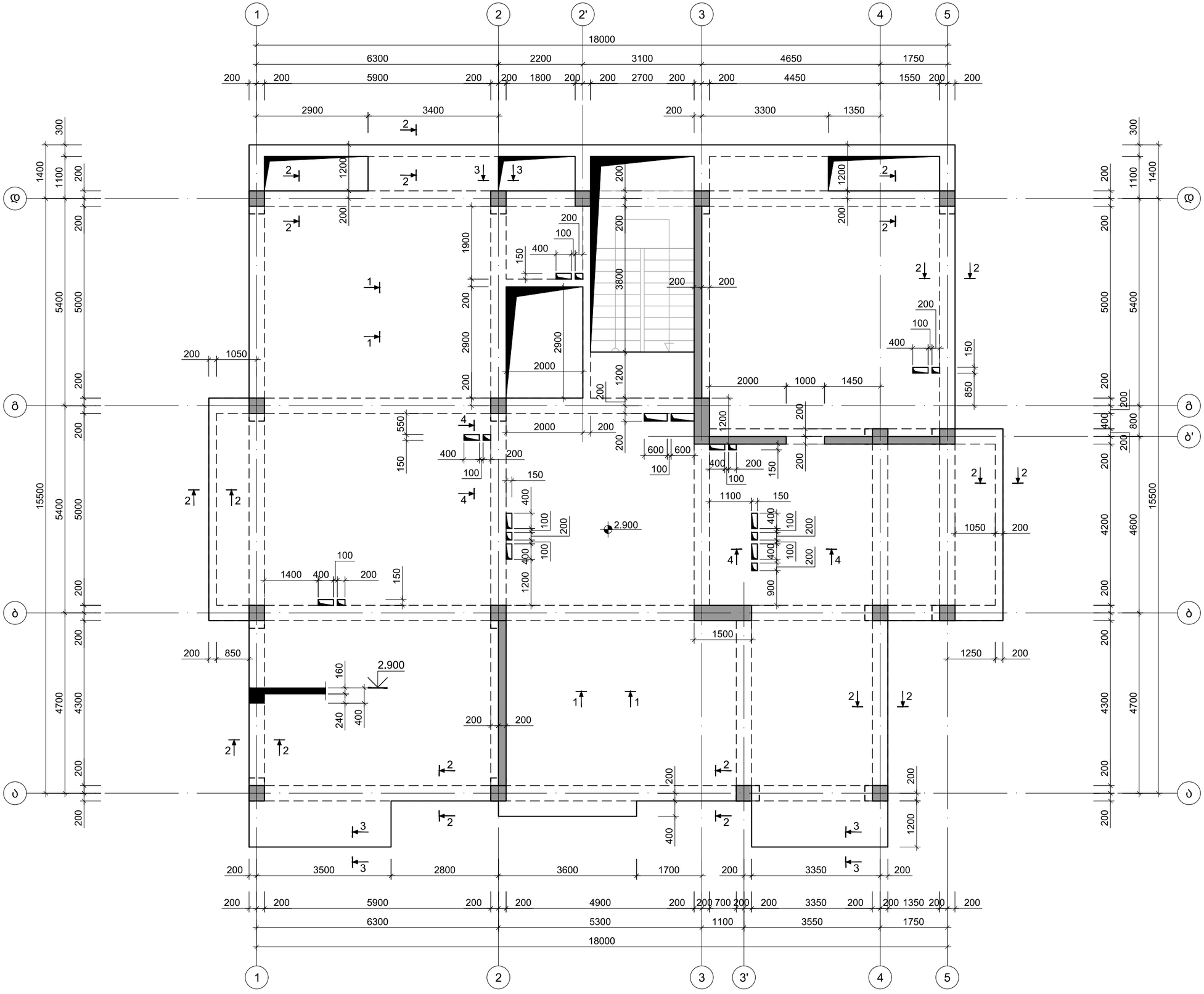

ფორმატი A-3 | თბილისი 2021 წ.

შენობა ნაგებობის ფუნქცია:

მრავალბინიანი საცხოვრებელი სახლი

ნახაზის დასახელება:

2.900 ნ.-ზე გადახურვის ფილის საყალიბე გეგმა

შენიშვნები :

საერთო შენიშვნები :

1. ნახაზში შეტანილი ყველა ცვლილება უნდა შეთანხმდეს პროექტის ავტორთან
2. შენობის საპროექტო ნული ±0.00=452.30 აბსოლუტურ ნიშნულს
3. პროექტში ყველა ზომა მოცემულია მილიმეტრებში, ნუშნულები-მეტრებში.
4. პროექტი გაკეთებულია დამკვეთის მიერ მოტანილი ტოპოგეგმის საფუძველზე

თარიღი 08/05/2021 წ.

კორექტირება

№	კორექტირება	თარიღი
1		
2		
3		
4		
5		

დამკვეთი: შ.პ.ს. "კანტი"

მისამართი:

ქ. თბილისი, სოფელი დიღომი,
ასმათის ქუჩა, N16
საკ. კოდი: 01.72.14.035.264

პროექტის სახელწოდება

მრავალბინიანი საცხოვრებელი სახლის პროექტის კონსტრუქციული ნაწილი

სტადია	პროექტი	მპ
თანამდებობა	გვარი	ხელმოწერა
დირექტორი	გ.გენდელიანი	
არქიტექტორი	ი.გოგოხია	
შემსრულა	ი. გოგოხია	
კონსტრუქტორი	თ.მორალიშვილი	

საპროექტო ლოგო | მისამართი

BIJI ARCHITECTURE

ქ. თბილისი
შავიშვილის ქუჩა №1

TEL:
595 55-35-74
599 75-28-88

პ - 201

მასშტაბი	მ 1:00	
თარიღი	14/03/2021 წ.	
სტადია	ფორმატი	ფურცლები
პროექტი	A-3	00

May 08, 2021

2.900 ნ.-ზე გადახურვის ფილის არმირების გეგმა ქვედა შრე X მიმართულებით
მ 1:100

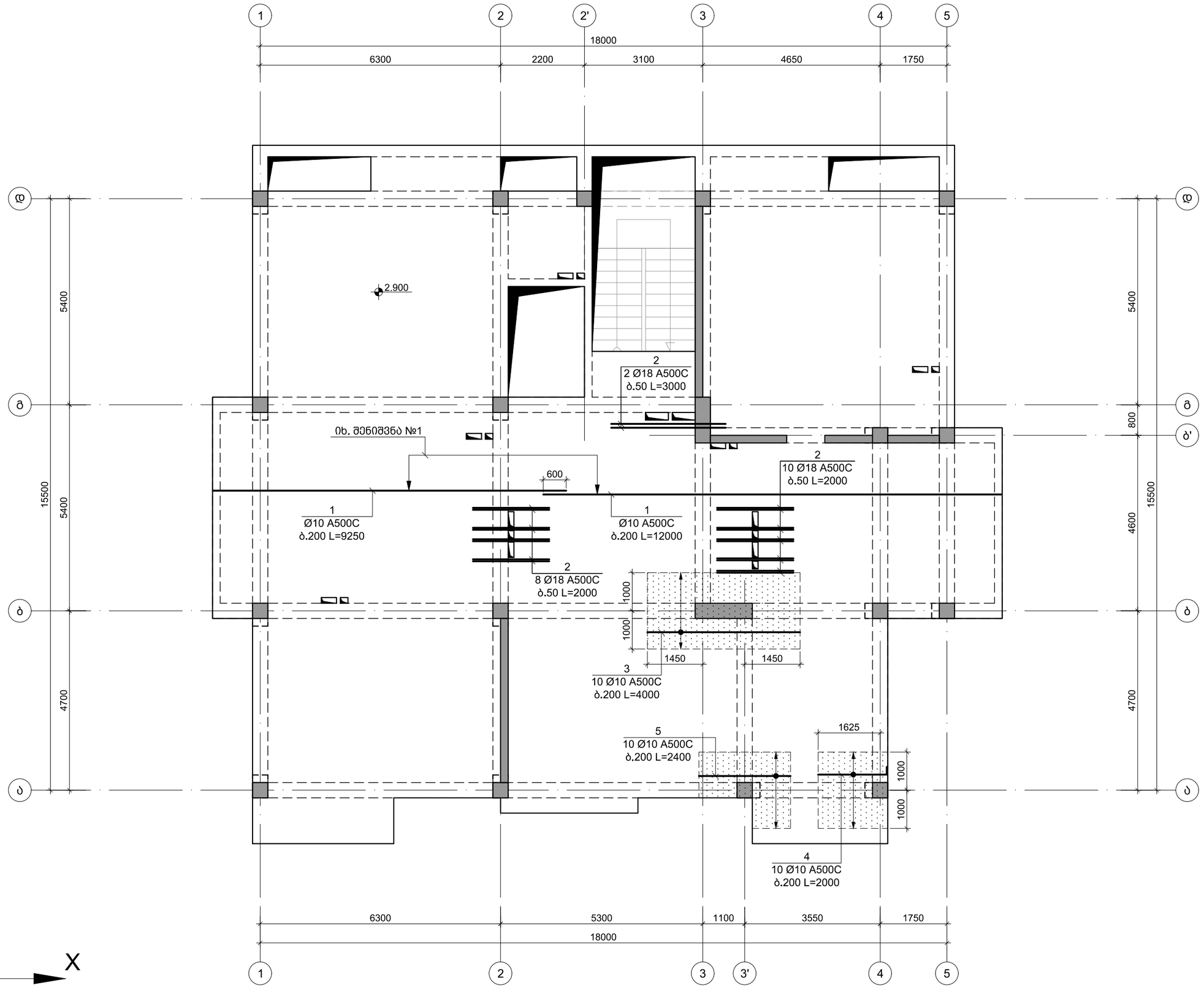

ფორმატი A-3	თბილისი 2021 წ.	

შენობა ნაგებობის ფუნქცია:

მრავალბინიანი საცხოვრებელი სახლი

ნახაზის დასახელება:

2.900 ნ.-ზე გადახურვის ფილის არმირების გეგმა ქვედა შრე X მიმართ.

შენიშვნები :

1. ყოველი შემდეგი რიგი შესრულდეს პოზიციების ადგილმონაცვლეობით
2. კვეთების მარკირება იხ. საყალიბე გეგმაზე კ - 201

საერთო შენიშვნები :

1. ნახაზში შეტანილი ყველა ცვლილება უნდა შეთანხმდეს პროექტის ავტორთან
2. შენობის საპროექტო ნული ±0.00=452.30 აბსოლურად ნიშნულს
3. პროექტში ყველა ზომა მოცემულია მილიმეტრებში, ნუშნულები-მეტრებში.
4. პროექტი გაკეთებულია დამკვეთის მიერ მოტანილი ტოპოგეგმის საფუძველზე

თარიღი 08/05/2021 წ.

კორექტირება

№	კორექტირება	თარიღი
1		
2		
3		
4		
5		

დამკვეთი: შ.პ.ს. "კანტი"

მისამართი:

ქ. თბილისი, სოფელი დიღომი,
ასმათის ქუჩა, N16
საკ. კოდი: 01.72.14.035.264

პროექტის სახელწოდება

მრავალბინიანი საცხოვრებელი სახლის პროექტის კონსტრუქციული ნაწილი

სტადია	პროექტი	მპ
თანამდებობა	გვარი	ხელმოწერა
დირექტორი	გ.გენდელიანი	
არქიტექტორი	ი.გოგოხია	
შემსრულა	ი. გოგოხია	
კონსტრუქტორი	თ.მორალიშვილი	

საპროექტო ლოგო	მისამართი
BIJI ARCHITECTURE	ქ. თბილისი მავთმვილის ქუჩა №1 TEL: 595 55-35-74 599 75-28-88

კ - 202

მასშტაბი	მ 1:00	
თარიღი	14/03/2021 წ.	
სტადია	ფორმატი	ფურცლები
პროექტი	A-3	00

May 08, 2021

2.900 ნ.-ზე გადახურვის ფილის არმირების გეგმა ქვედა შრე Y მიმართულებით
მ 1:100

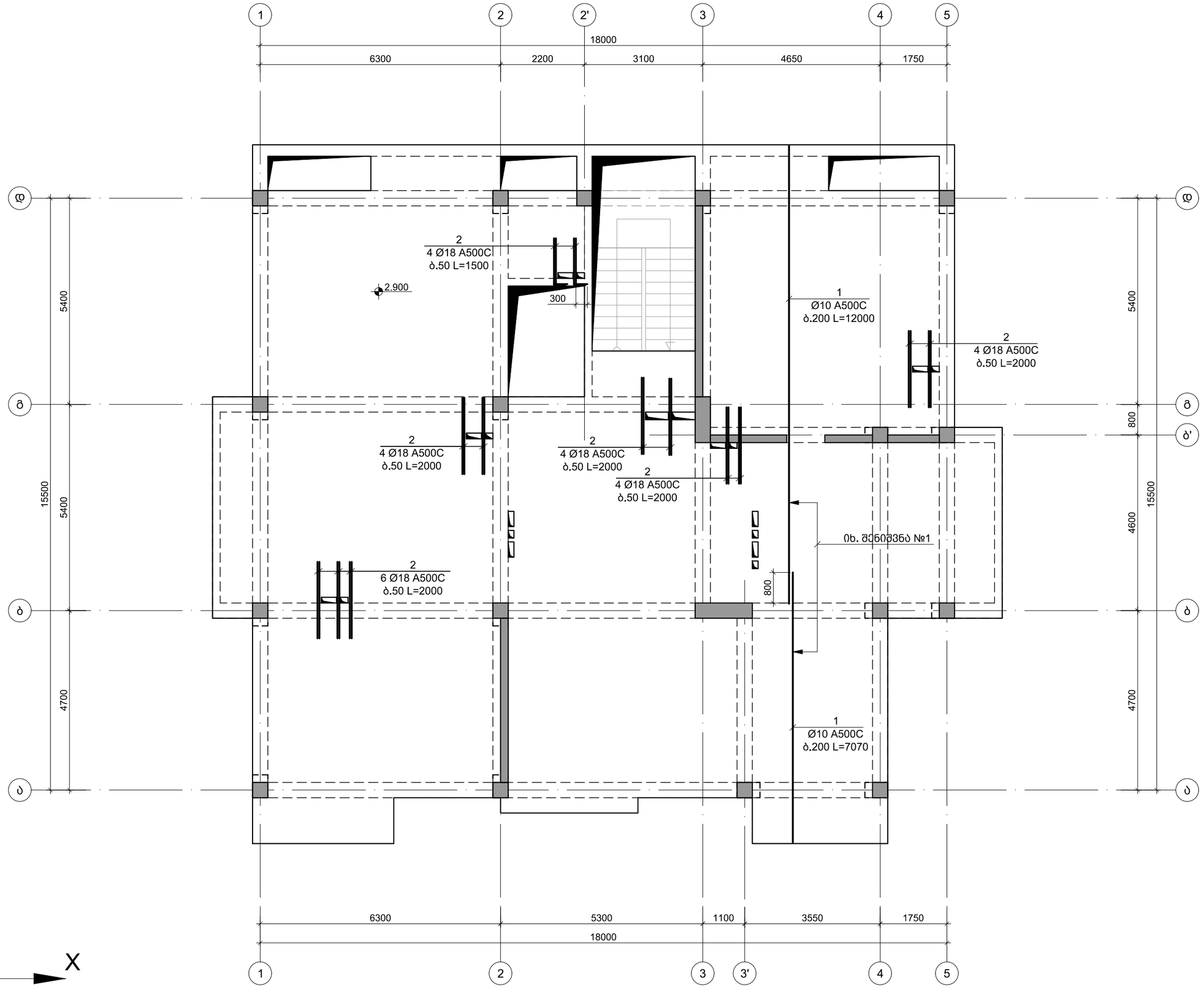

ფორმატი A-3	თბილისი 2021 წ.	

შენობა ნაგებობის ფუნქცია:

მრავალბინიანი საცხოვრებელი სახლი

ნახაზის დასახელება:

2.900 ნ.-ზე გადახურვის ფილის არმირების გეგმა ქვედა შრე Y მიმართ.

შენიშვნები :

1. ყოველი შემდეგი რიგი შესრულდეს პოზიციების ადგილმონაცვლეობით
2. კვეთების მარკირება იხ. საყალიბე გეგმაზე კ - 201

საერთო შენიშვნები :

1. ნახაზში შეტანილი ყველა ცვლილება უნდა შეთანხმდეს პროექტის ავტორთან
2. შენობის საპროექტო ნული ±0.00=452.30 აბსოლურად ნიშნულს
3. პროექტში ყველა ზომა მოცემულია მილიმეტრებში, ნუშნულები-მეტრებში.
4. პროექტი გაკეთებულია დამკვეთის მიერ მოტანილი ტოპოგეგმის საფუძველზე

თარიღი 08/05/2021 წ.

კორექტირება

№	კორექტირება	თარიღი
1		
2		
3		
4		
5		

დამკვეთი: შ.პ.ს. "კანტი"

მისამართი:

ქ. თბილისი, სოფელი დიღომი, ასმათის ქუჩა, N16

საკ. კოდი: 01.72.14.035.264

პროექტის სახელწოდება

მრავალბინიანი საცხოვრებელი სახლის პროექტის კონსტრუქციული ნაწილი

სტადია	პროექტი	მპ
თანამდებობა	გვარი	ხელმოწერა
დირექტორი	გ.ბენდელიანი	
არქიტექტორი	ი.გოგოხია	
შემსრულა	ი. გოგოხია	
კონსტრუქტორი	თ.მორალიშვილი	

საპროექტო ლოგო | მისამართი

BIJI ARCHITECTURE

ქ. თბილისი შავიშვილის ქუჩა №1

TEL:
595 55-35-74
599 75-28-88

კ - 203

მასშტაბი	მ 1:00	
თარიღი	14/03/2021 წ.	
სტადია	ფორმატი	ფურცლები
პროექტი	A-3	00

May 08, 2021

2.900 ნ.-ზე გადახურვის ფილის არმირების გეგმა ზედა შრე X მიმართულებით
მ 1:100

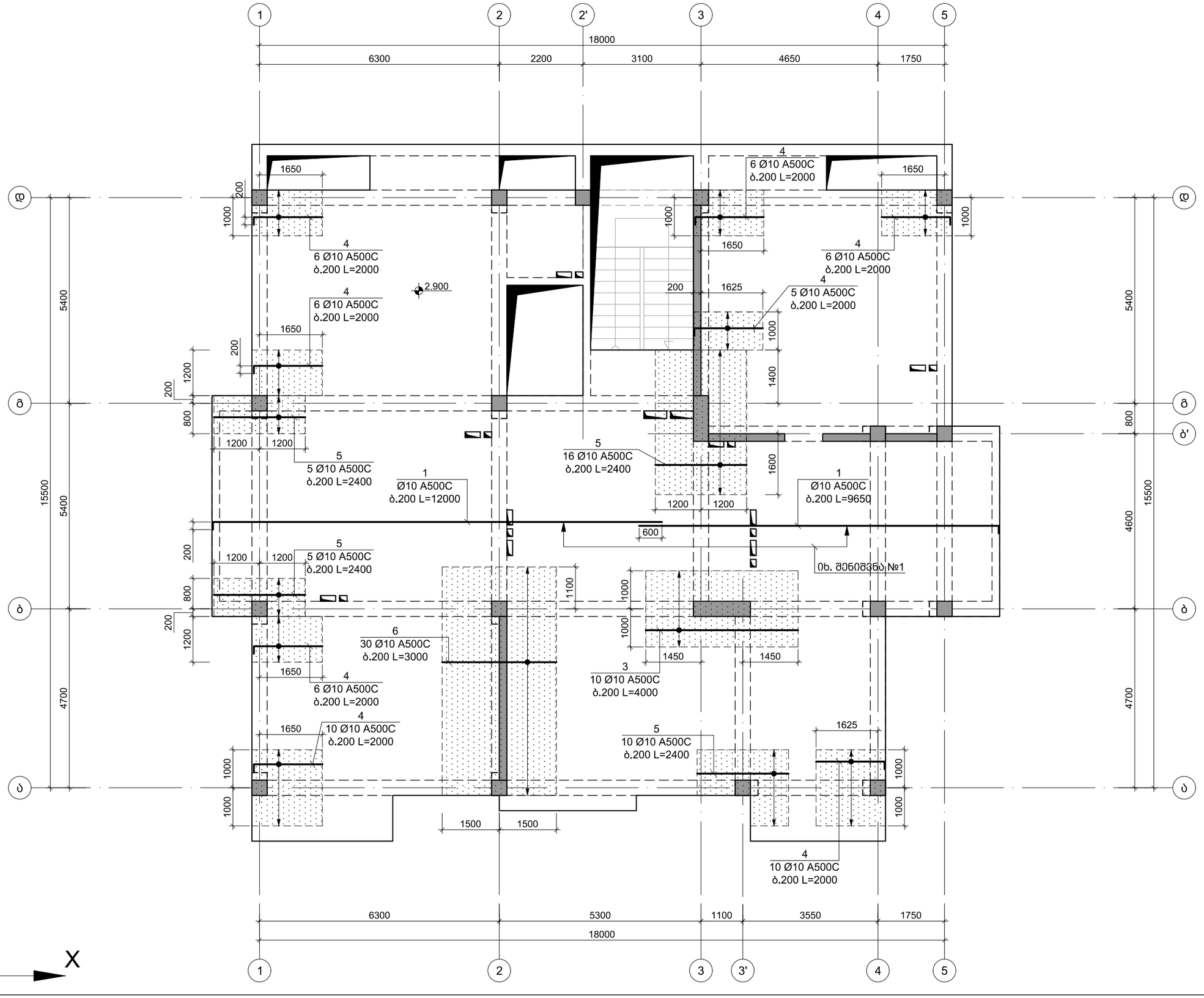

ფორმატი A-3	თბილისი 2021 წ.	

შენობა ნაგებობის ფუნქცია:

მრავალბინიანი საცხოვრებელი სახლი

ნახაზის დასახელება:

2.900 ნ.-ზე გადახურვის ფილის არმირების გეგმა ზედა შრე X მიმართ.

შენიშვნები :

1. ყოველი შემდეგი რიგი შესრულდეს პოზიციების ადგილმონაცვლეობით
2. კვეთების მარკირება იხ. სააყალიბე გეგმაზე კ - 201

საერთო შენიშვნები :

1. ნახაზში შეტანილი ყველა ცვლილება უნდა შეთანხმდეს პროექტის ავტორთან
2. შენობის საპროექტო ნული ±0.00=452.30 აბსოლურად ნიშნულს
3. პროექტში ყველა ზომა მოცემულია მილიმეტრებში, ნუშნულები-მეტრებში.
4. პროექტი გაკეთებულია დამკვეთის მიერ მოტანილი ტოპოგეგმის საფუძველზე

თარიღი 08/05/2021 წ.

კორექტირება

№	კორექტირება	თარიღი
1		
2		
3		
4		
5		

დამკვეთი: შ.პ.ს. "კანტი"

მისამართი:

ქ. თბილისი, სოფელი დიღომი, ასმათის ქუჩა, N16

საკ. კოდი: 01.72.14.035.264

პროექტის სახელწოდება

მრავალბინიანი საცხოვრებელი სახლის პროექტის კონსტრუქციული ნაწილი

სტადია	პროექტი	მპ
თანამდებობა	გვარი	ხელმოწერა
დირექტორი	გ.აენდელიანი	
არქიტექტორი	ი.გოგოხია	
შეასრულა	ი. გოგოხია	
კონსტრუქტორი	თ.მორალიშვილი	

საპროექტო ლოგო

მისამართი

BIJI ARCHITECTURE

ქ. თბილისი შავიშვილის ქუჩა №1

TEL: 595 55-35-74 599 75-28-88

კ - 204

მასშტაბი	მ 1:00	
თარიღი	14/03/2021 წ.	
სტადია	ფორმატი	ფურცლები
პროექტი	A-3	00

May 08, 2021

2.900 ნ.-ზე გადახურვის ფილის არმირების გეგმა ზედა შრე Y მიმართულებით
მ 1:100

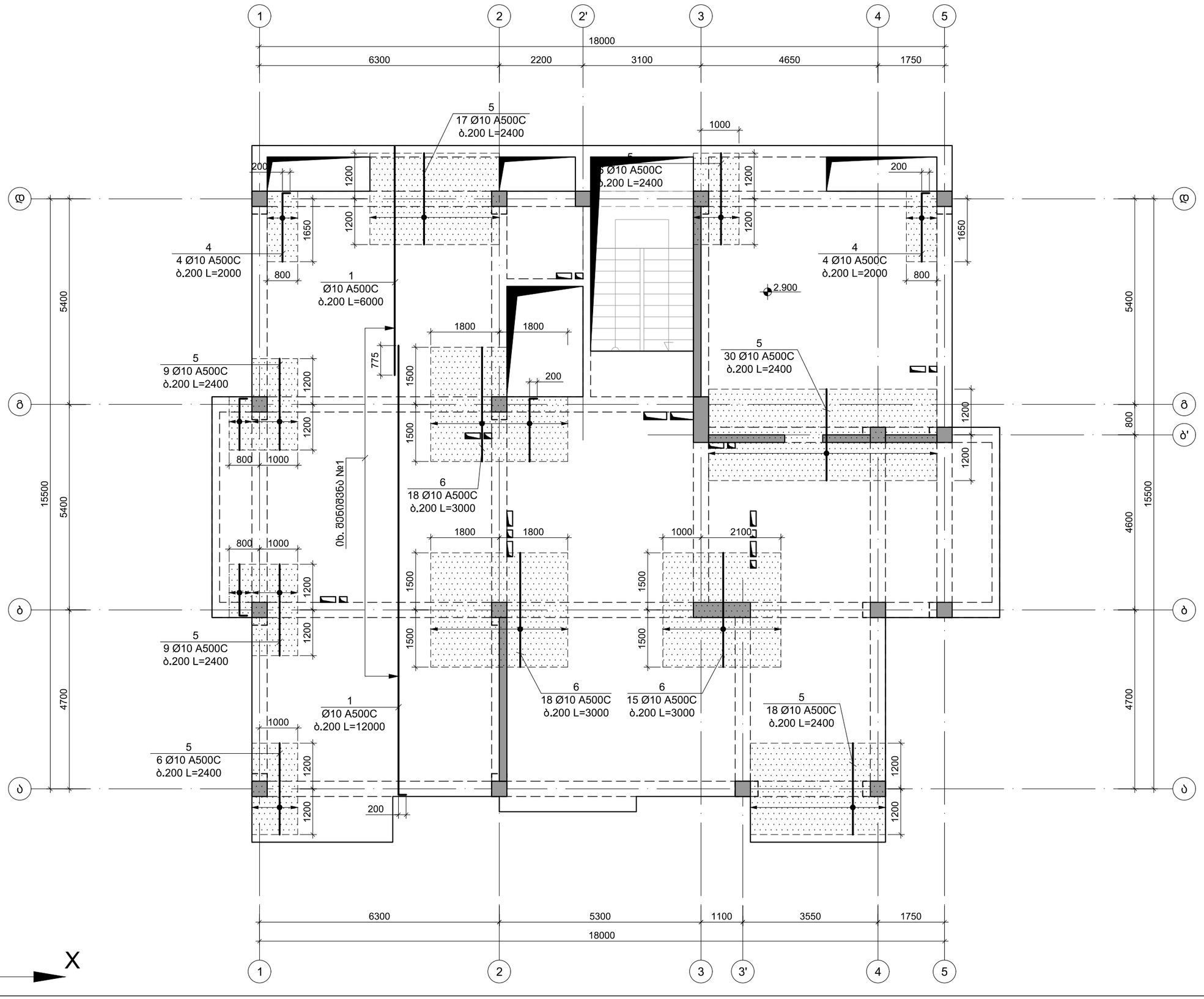

ფორმატი A-3	თბილისი 2021 წ.	

შენობა ნაგებობის ფუნქცია:

მრავალბინიანი საცხოვრებელი სახლი

ნახაზის დასახელება:

2.900 ნ.-ზე გადახურვის ფილის არმირების გეგმა ზედა შრე Y მიმართ.

შენიშვნები :

1. ყოველი შემდეგი რიგი შესრულდეს პოზიციების ადგილმონაცვლეობით
2. კვეთების მარკირება იხ. საყალიბე გეგმაზე კ - 201

საერთო შენიშვნები :

1. ნახაზში შეტანილი ყველა ცვლილება უნდა შეთანხმდეს პროექტის ავტორთან
2. შენობის საპროექტო ნული ±0.00=452.30 აბსოლურად ნიშნულს
3. პროექტში ყველა ზომა მოცემულია მილიმეტრებში, ნუშნულები-მეტრებში.
4. პროექტი გაკეთებულია დამკვეთის მიერ მოტანილი ტოპოგეგმის საფუძველზე

თარიღი 08/05/2021 წ.

კორექტირება

№	კორექტირება	თარიღი
1		
2		
3		
4		
5		

დამკვეთი: შ.პ.ს. "კანტი"

მისამართი:

ქ. თბილისი, სოფელი დიღომი,
ასმათის ქუჩა, N16
საკ. კოდი: 01.72.14.035.264

პროექტის სახელწოდება

მრავალბინიანი საცხოვრებელი სახლის პროექტის კონსტრუქციული ნაწილი

სტადია	პროექტი	მპ
თანამდებობა	გვარი	ხელმოწერა
დირექტორი	გ.ბენდელიანი	
არქიტექტორი	ი.გოგოხია	
შეასრულა	ი. გოგოგხია	
კონსტრუქტორი	თ.მორალიშვილი	

საპროექტო ლოგო | მისამართი

BIJI ARCHITECTURE

ქ. თბილისი შავიშვილის ქუჩა №1

TEL:
595 55-35-74
599 75-28-88

კ - 205

მასშტაბი	მ 1:00	
თარიღი	14/03/2021 წ.	
სტადია	ფორმატი	ფურცლები
პროექტი	A-3	00

May 08, 2021

6.100 ნ.-ზე გადახურვის ფილის საყალიბე გეგმა
მ 1:100

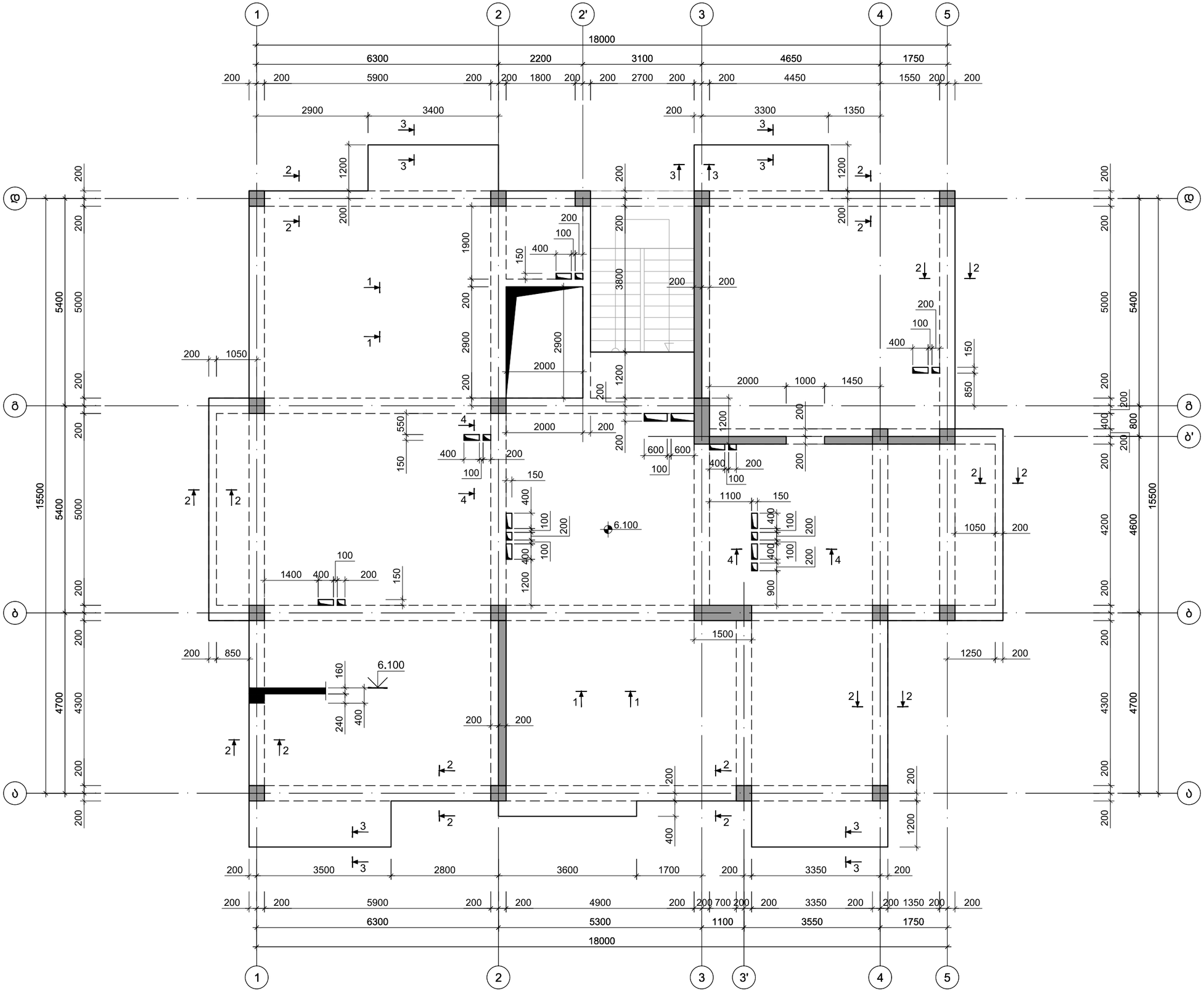

ფორმატი A-3	თბილისი 2021 წ.	

შენობა ნაგებობის ფუნქცია:

მრავალბინიანი საცხოვრებელი სახლი

ნახაზის დასახელება:

6.100 ნ.-ზე გადახურვის ფილის საყალიბე გეგმა

შენიშვნები :

საერთო შენიშვნები :

1. ნახაზში შეტანილი ყველა ცვლილება უნდა შეთანხმდეს პროექტის ავტორთან
2. შენობის საპროექტო ნული ±0.00=452.30 აბსოლუტურ ნიშნულს
3. პროექტში ყველა ზომა მოცემულია მილიმეტრებში, ნუშნულები-მეტრებში.
4. პროექტი გაკეთებულია დამკვეთის მიერ მოტანილი ტოპოგეგმის საფუძველზე

თარიღი 08/05/2021 წ.

კორექტირება

№	კორექტირება	თარიღი
1		
2		
3		
4		
5		

დამკვეთი: შ.პ.ს. "კანტი"

მისამართი:

ქ. თბილისი, სოფელი დიღომი,
ასმათის ქუჩა, N16
საკ. კოდი: 01.72.14.035.264

პროექტის სახელწოდება

მრავალბინიანი საცხოვრებელი სახლის პროექტის კონსტრუქციული ნაწილი

სტადია	პროექტი	მპ
თანამდებობა	გვარი	ხელმოწერა
დირექტორი	გ.გენდელიანი	
არქიტექტორი	ი.გოგოხია	
შემსრულა	ი. გოგოხია	
კონსტრუქტორი	თ.მორალიშვილი	

საპროექტო ლოგო | მისამართი

BIJI ARCHITECTURE

ქ. თბილისი
შავიშვილის ქუჩა №1

TEL:
595 55-35-74
599 75-28-88

პ - 206

მასშტაბი	მ 1:00	
თარიღი	14/03/2021 წ.	
სტადია	ფორმატი	ფურცლები
პროექტი	A-3	00

May 08, 2021

9.300 ნ.-ზე გადახურვის ფილის საყალიბე გეგმა
მ 1:100

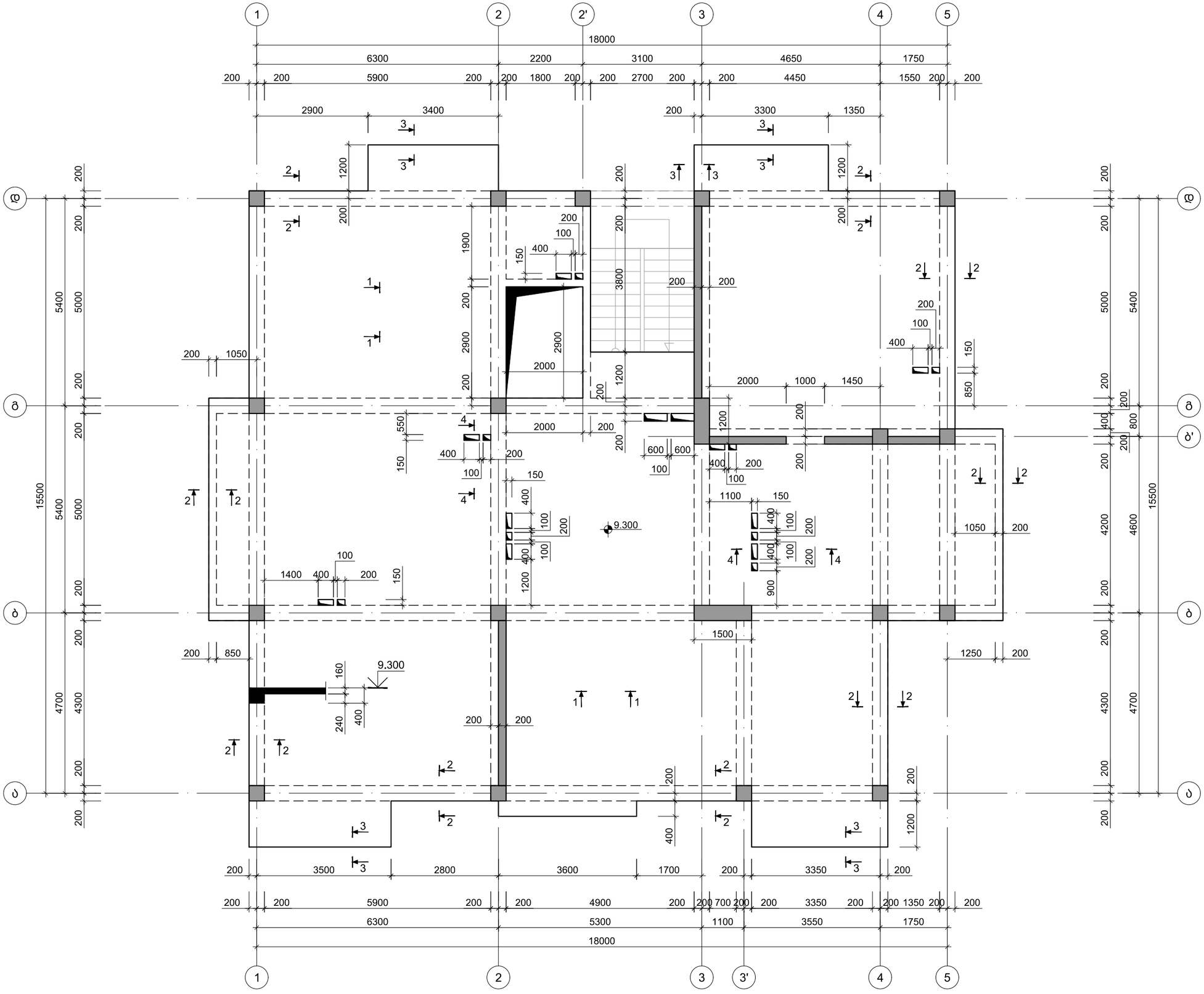

ფორმატი A-3	თბილისი 2021 წ.	

შენობა ნაგებობის ფუნქცია:

მრავალბინიანი საცხოვრებელი სახლი

ნახაზის დასახელება:

9.300 ნ.-ზე გადახურვის ფილის საყალიბე გეგმა

შენიშვნები :

საერთო შენიშვნები :

1. ნახაზში შეტანილი ყველა ცვლილება უნდა შეთანხმდეს პროექტის ავტორთან
2. შენობის საპროექტო ნული ±0.00=452.30 აბსოლუტურ ნიშნულს
3. პროექტში ყველა ზომა მოცემულია მილიმეტრებში, ნუშნულები-მეტრებში.
4. პროექტი გაკეთებულია დამკვეთის მიერ მოტანილი ტოპოგეგმის საფუძველზე

თარიღი 08/05/2021 წ.

კორექტირება

№	კორექტირება	თარიღი
1		
2		
3		
4		
5		

დამკვეთი: შ.პ.ს. "კანტი"

მისამართი:

ქ. თბილისი, სოფელი დიღომი,
ასმათის ქუჩა, N16
საკ. კოდი: 01.72.14.035.264

პროექტის სახელწოდება

მრავალბინიანი საცხოვრებელი სახლის პროექტის კონსტრუქციული ნაწილი

სტადია	პროექტი	მპ
თანამდებობა	გვარი	ხელმოწერა
დირექტორი	გ.გენდელიანი	
არქიტექტორი	ი.გოგოხია	
შემსრულა	ი. გოგოხია	
კონსტრუქტორი	თ.მორალიშვილი	

საპროექტო ლოგო | მისამართი

BIJI ARCHITECTURE

ქ. თბილისი
შავიშვილის ქუჩა №1

TEL:
595 55-35-74
599 75-28-88

პ - 207

მასშტაბი	მ 1:00	
თარიღი	14/03/2021 წ.	
სტადია	ფორმატი	ფურცლები
პროექტი	A-3	00

May 08, 2021

12.500 ნ.-ზე გადახურვის ფილის საყალიბე გეგმა
მ 1:100

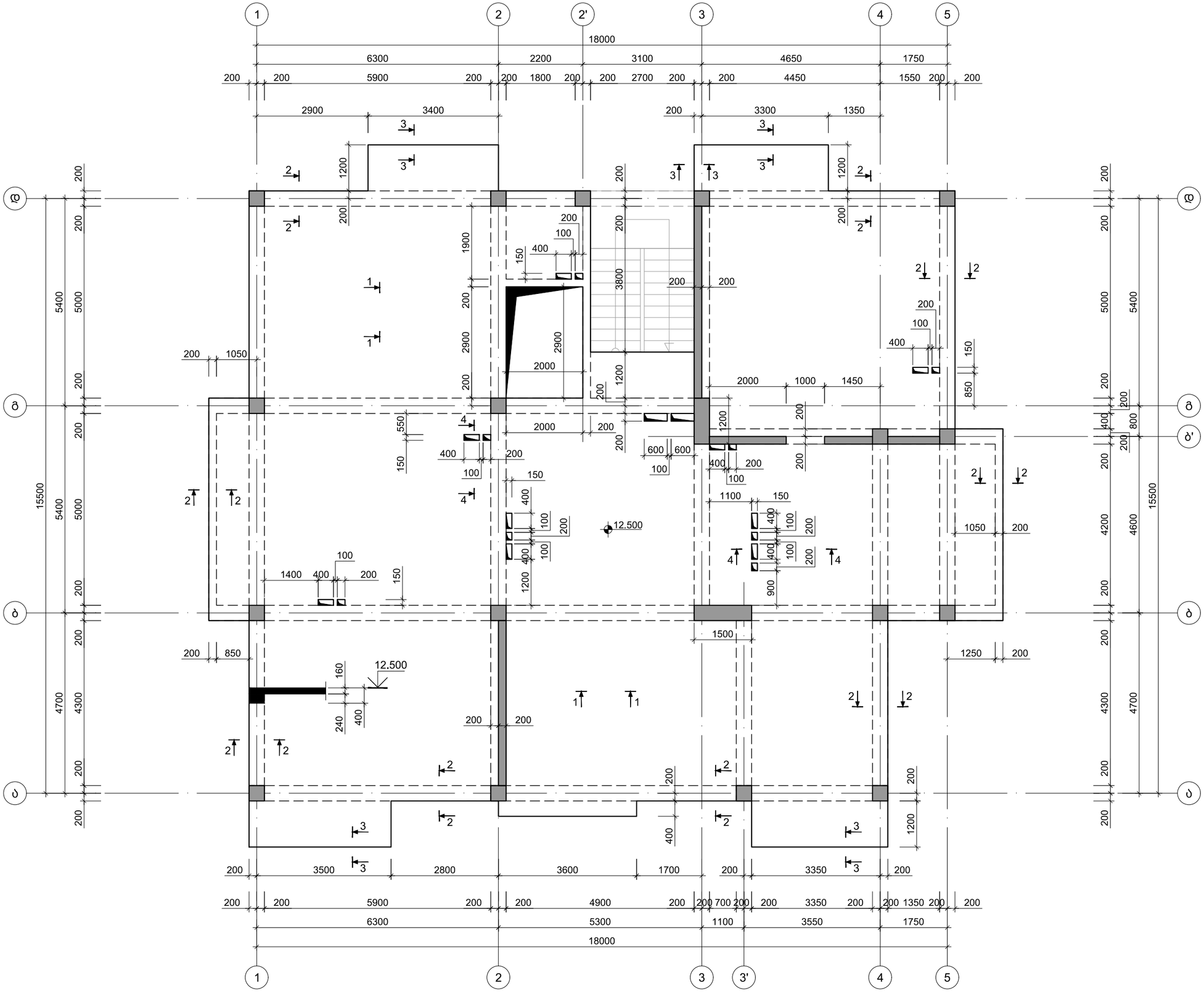

ფორმატი A-3	თბილისი 2021 წ.	

შენობა ნაგებობის ფუნქცია:

მრავალბინიანი საცხოვრებელი სახლი

ნახაზის დასახელება:

12.500 ნ.-ზე გადახურვის ფილის საყალიბე გეგმა

შენიშვნები :

საერთო შენიშვნები :

1. ნახაზში შეტანილი ყველა ცვლილება უნდა შეთანხმდეს პროექტის ავტორთან
2. შენობის საპროექტო ნული ±0.00=452.30 აბსოლუტურ ნიშნულს
3. პროექტში ყველა ზომა მოცემულია მილიმეტრებში, ნუშნულები-მეტრებში.
4. პროექტი გაანგარიშებულია დამკვეთის მიერ მოტანილი ტოპოგეგმის საფუძველზე

თარიღი 08/05/2021 წ.

კორექტირება

№	კორექტირება	თარიღი
1		
2		
3		
4		
5		

დამკვეთი: შ.პ.ს. "კანტი"

მისამართი:

ქ. თბილისი, სოფელი დიღომი,
ასმათის ქუჩა, N16
საკ. კოდი: 01.72.14.035.264

პროექტის სახელწოდება

მრავალბინიანი საცხოვრებელი სახლის პროექტის კონსტრუქციული ნაწილი

სტადია	პროექტი	მპ
თანამდებობა	გვარი	ხელმოწერა
დირექტორი	გ.გენდელიანი	
არქიტექტორი	ი.გოგოხია	
შემსრულა	ი. გოგოხია	
კონსტრუქტორი	თ.მორალიშვილი	

საპროექტო ლოგო | მისამართი

BIJI ARCHITECTURE

ქ. თბილისი
შავიშვილის ქუჩა №1

TEL:
595 55-35-74
599 75-28-88

პ - 208

მასშტაბი	მ 1:00	
თარიღი	14/03/2021 წ.	
სტადია	ფორმატი	ფურცლები
პროექტი	A-3	00

May 08, 2021

15.700 ნ.-ზე გადახურვის ფილის საყალიბე გეგმა
მ 1:100

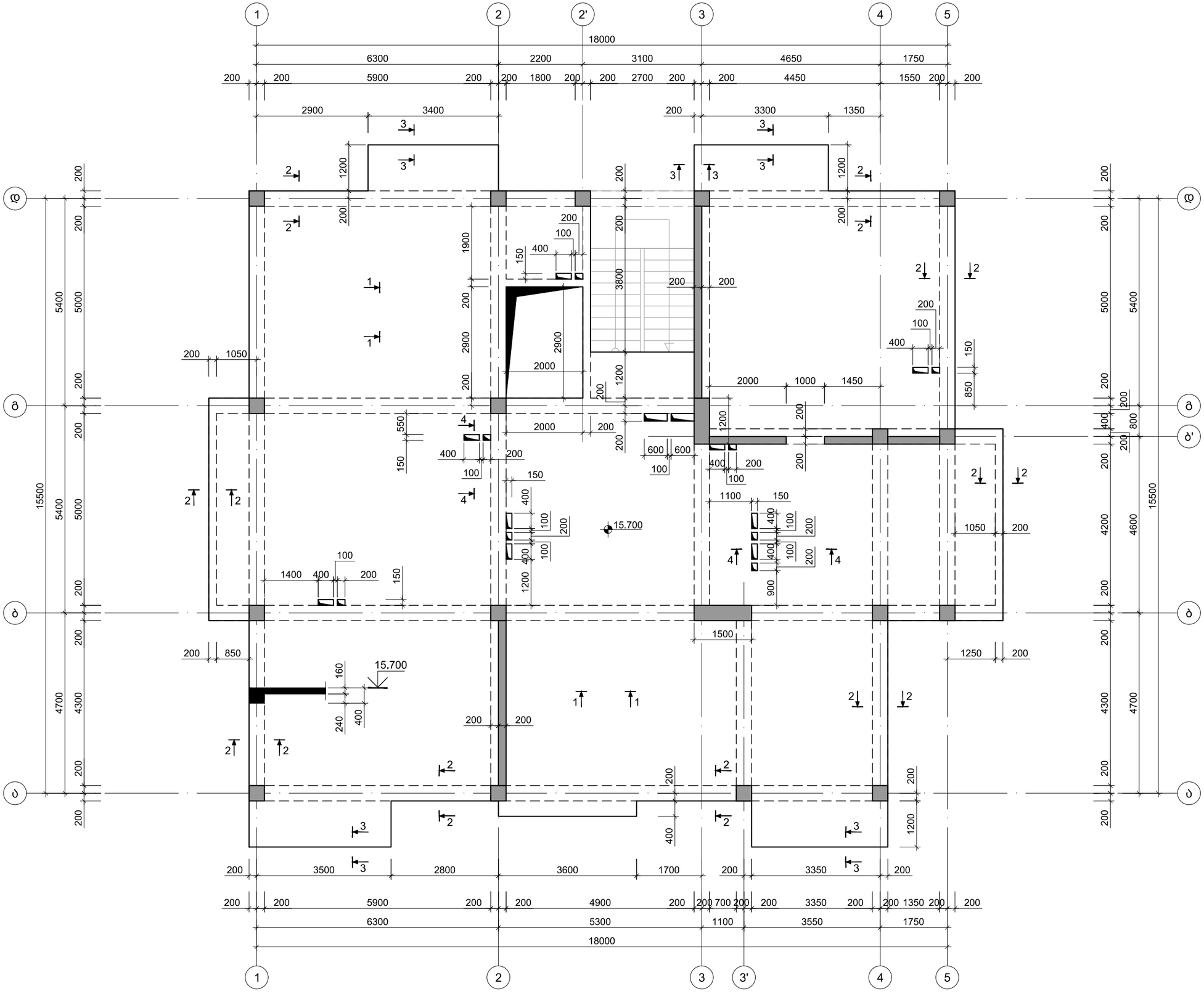

ფორმატი A-3	თბილისი 2021 წ.	

შენობა ნაგებობის ფუნქცია:

მრავალბინიანი საცხოვრებელი სახლი

ნახაზის დასახელება:

15.700 ნ.-ზე გადახურვის ფილის საყალიბე გეგმა

შენიშვნები :

საერთო შენიშვნები :

1. ნახაზში შეტანილი ყველა ცვლილება უნდა შეთანხმდეს პროექტის ავტორთან
2. შენობის საპროექტო ნული ±0.00=452.30 აბსოლუტურ ნიშნულს
3. პროექტში ყველა ზომა მოცემულია მილიმეტრებში, ნუშნულები-მეტრებში.
4. პროექტი გაანგარიშებულია დამკვეთის მიერ მოტანილი ტოპოგეგმის საფუძველზე

თარიღი 08/05/2021 წ.

კორექტირება

№	კორექტირება	თარიღი
1		
2		
3		
4		
5		

დამკვეთი: შ.პ.ს. "კანტი"

მისამართი:

ქ. თბილისი, სოფელი დიღომი,
ასმათის ქუჩა, N16
საკ. კოდი: 01.72.14.035.264

პროექტის სახელწოდება

მრავალბინიანი საცხოვრებელი სახლის პროექტის კონსტრუქციული ნაწილი

სტადია	პროექტი	მპ
თანამდებობა	გვარი	ხელმოწერა
დირექტორი	გ.გენდელიანი	
არქიტექტორი	ი.გოგოხია	
შემსრულა	ი. გოგოხია	
კონსტრუქტორი	თ.მორალიშვილი	

საპროექტო ლოგო | მისამართი

BIJI ARCHITECTURE

ქ. თბილისი
შავიშვილის ქუჩა №1

TEL:
595 55-35-74
599 75-28-88

პ - 209

მასშტაბი	მ 1:00	
თარიღი	14/03/2021 წ.	
სტადია	ფორმატი	ფურცლები
პროექტი	A-3	00

May 08, 2021

18.900 ნ.-ზე გადახურვის ფილის საყალიბე გეგმა
მ 1:100

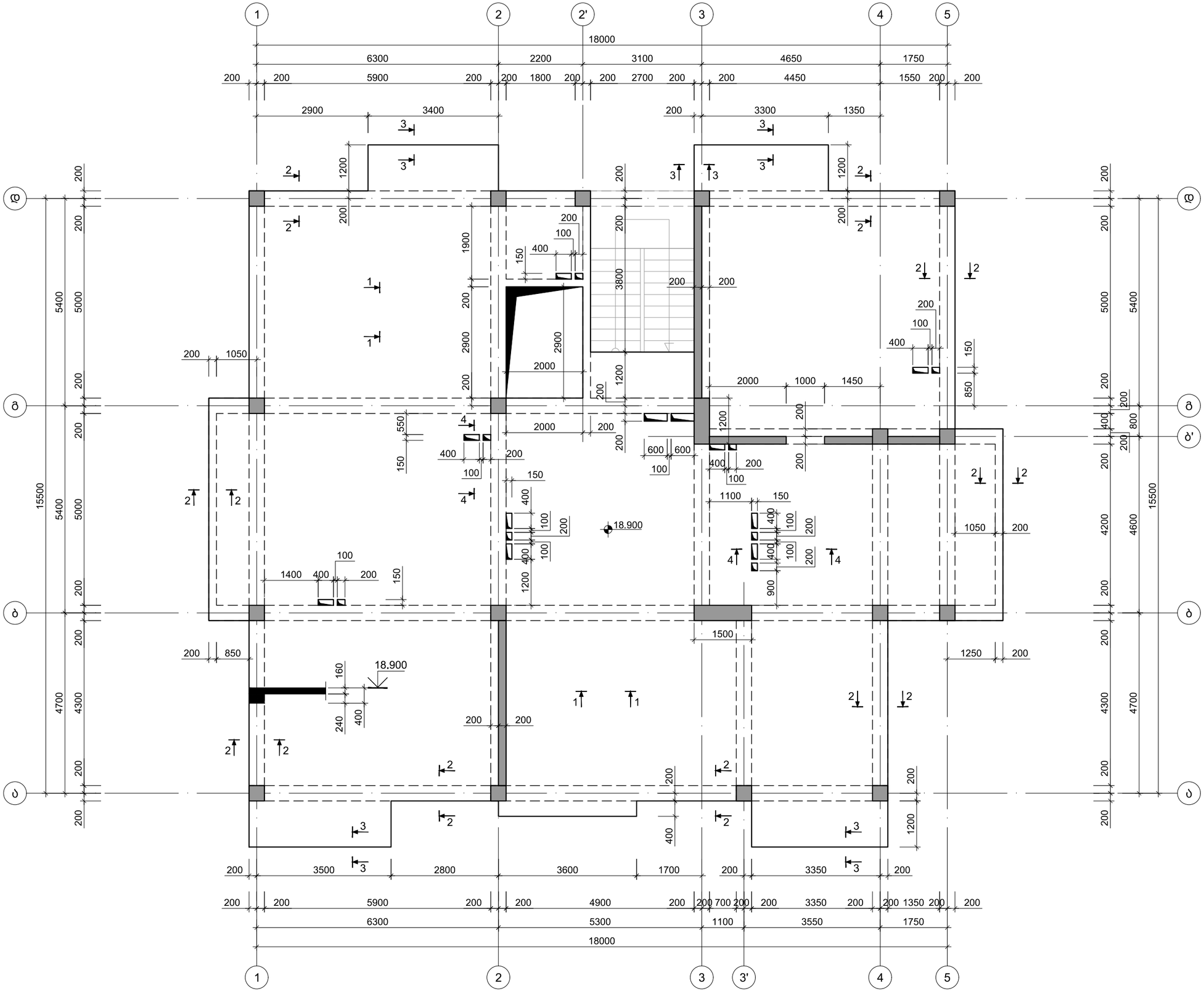

ფორმატი A-3	თბილისი 2021 წ.	

შენობა ნაგებობის ფუნქცია:

მრავალბინიანი საცხოვრებელი სახლი

ნახაზის დასახელება:

18.900 ნ.-ზე გადახურვის ფილის საყალიბე გეგმა

შენიშვნები :

საერთო შენიშვნები :

1. ნახაზში შეტანილი ყველა ცვლილება უნდა შეთანხმდეს პროექტის ავტორთან
2. შენობის საპროექტო ნული ±0.00=452.30 აბსოლუტურ ნიშნულს
3. პროექტში ყველა ზომა მოცემულია მილიმეტრებში, ნუშნულები-მეტრებში.
4. პროექტი გაკეთებულია დამკვეთის მიერ მოტანილი ტოპოგეგმის საფუძველზე

თარიღი 08/05/2021 წ.

კორექტირება

№	კორექტირება	თარიღი
1		
2		
3		
4		
5		

დამკვეთი: შ.პ.ს. "კანტი"

მისამართი:

ქ. თბილისი, სოფელი დიღომი,
ასმათის ქუჩა, N16
საკ. კოდი: 01.72.14.035.264

პროექტის სახელწოდება

მრავალბინიანი საცხოვრებელი სახლის პროექტის კონსტრუქციული ნაწილი

სტადია	პროექტი	მპ
თანამდებობა	გვარი	ხელმოწერა
დირექტორი	გ.გენდელიანი	
არქიტექტორი	ი.გოგოხია	
შემსრულა	ი. გოგოხია	
კონსტრუქტორი	თ.მორალიშვილი	

საპროექტო ლოგო | მისამართი

BIJI ARCHITECTURE

ქ. თბილისი
შავიშვილის ქუჩა №1

TEL:
595 55-35-74
599 75-28-88

პ - 210

მასშტაბი	მ 1:00	
თარიღი	14/03/2021 წ.	
სტადია	ფორმატი	ფურცლები
პროექტი	A-3	00

May 08, 2021

22.100 ნ.-ზე გადახურვის ფილის საყალიბე გეგმა
მ 1:100

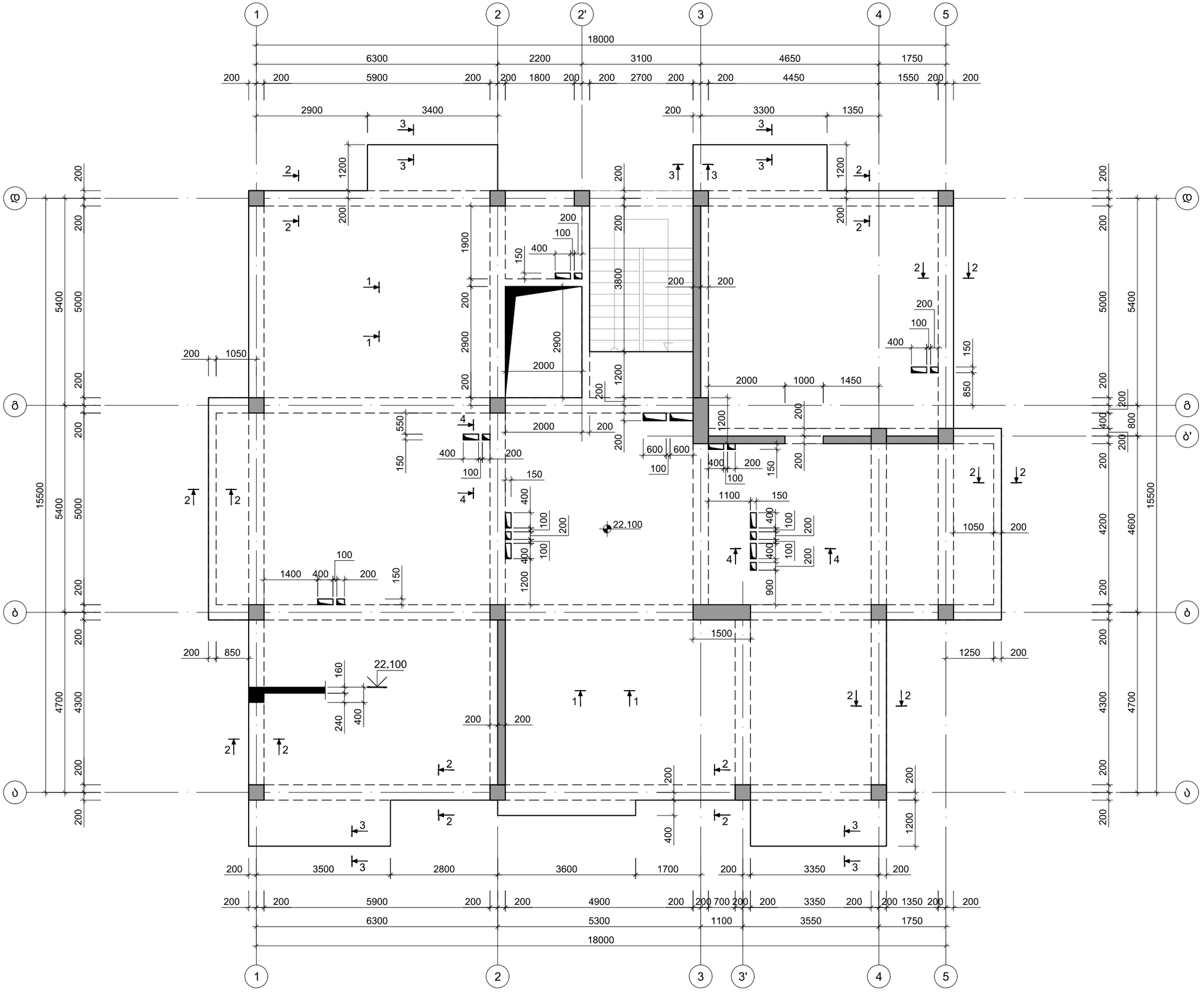

ფორმატი A-3	თბილისი 2021 წ.	

შენობა ნაგებობის ფუნქცია:

მრავალბინიანი საცხოვრებელი სახლი

ნახაზის დასახელება:

22.100 ნ.-ზე გადახურვის ფილის საყალიბე გეგმა

შენიშვნები :

საერთო შენიშვნები :

1. ნახაზში შეტანილი ყველა ცვლილება უნდა შეთანხმდეს პროექტის ავტორთან
2. შენობის საპროექტო ნული ±0.00=452.30 აბსოლუტურ ნიშნულს
3. პროექტში ყველა ზომა მოცემულია მილიმეტრებში, ნუშნულები-მეტრებში.
4. პროექტი გაკეთებულია დამკვეთის მიერ მოტანილი ტოპოგეგმის საფუძველზე

თარიღი 08/05/2021 წ.

კორექტირება

№	კორექტირება	თარიღი
1		
2		
3		
4		
5		

დამკვეთი: შ.პ.ს. "კანტი"

მისამართი:

ქ. თბილისი, სოფელი დიღომი,
ასმათის ქუჩა, N16
საკ. კოდი: 01.72.14.035.264

პროექტის სახელწოდება

მრავალბინიანი საცხოვრებელი სახლის პროექტის კონსტრუქციული ნაწილი

სტადია	პროექტი	მპ
თანამდებობა	გვარი	ხელმოწერა
დირექტორი	გ.გენდელიანი	
არქიტექტორი	ი.გოგოხია	
შემსრულა	ი. გოგოხია	
კონსტრუქტორი	თ.მორალიშვილი	

საპროექტო ლოგო | მისამართი

BIJI ARCHITECTURE

ქ. თბილისი
შავიშვილის ქუჩა №1

TEL:
595 55-35-74
599 75-28-88

ჯ - 211

მასშტაბი	მ 1:00	
თარიღი	14/03/2021 წ.	
სტადია	ფორმატი	ფურცლები
პროექტი	A-3	00

May 08, 2021

6.100...22.100 ნ.-ზე გადახურვის ფილის არმირების გეგმა ქვედა შრე X მიმართულებით
მ 1:100

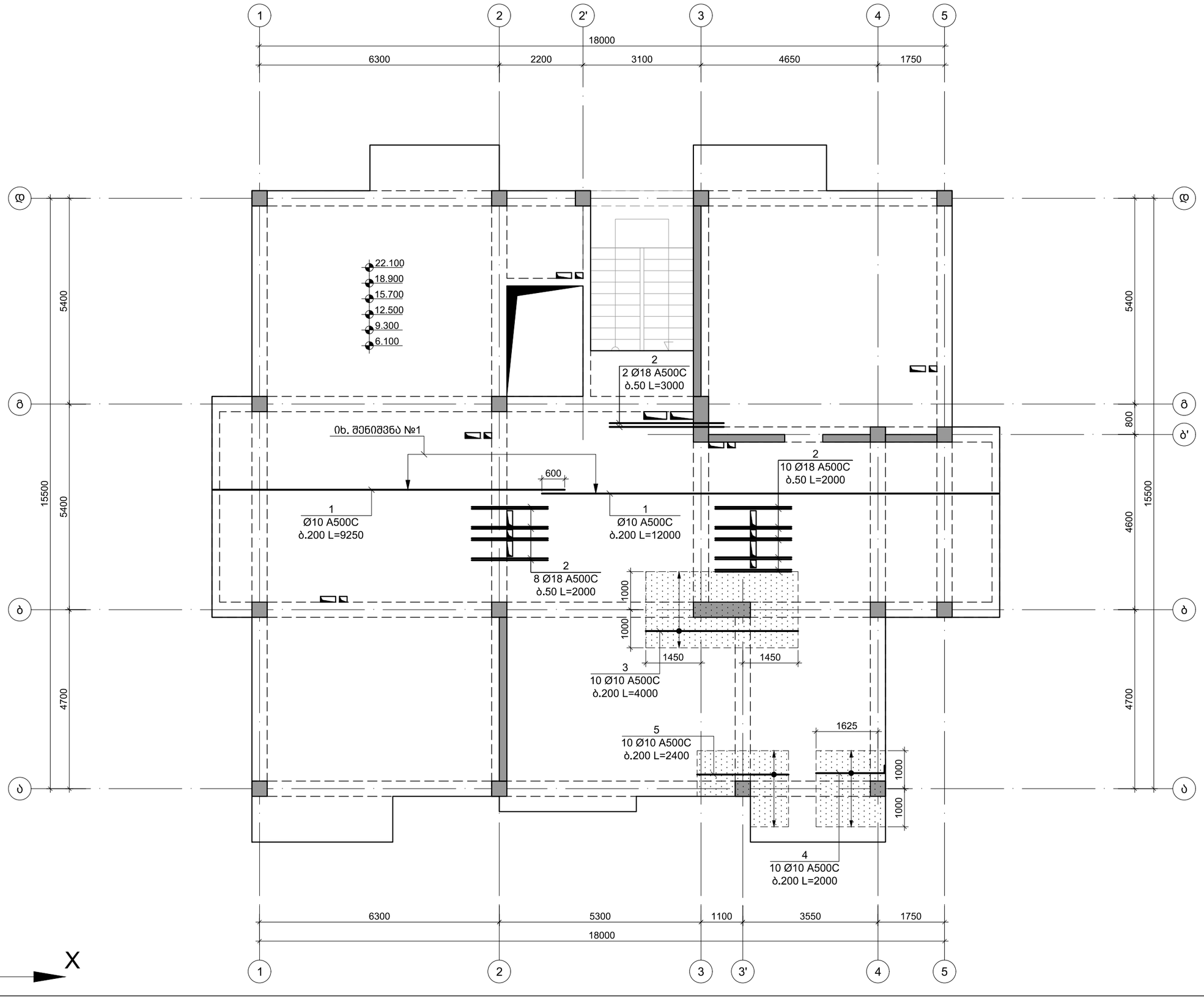

ფორმატი A-3	თბილისი 2021 წ.	

შენობა ნაგებობის ფუნქცია:

მრავალბინიანი საცხოვრებელი სახლი

ნახაზის დასახელება:

6.100...22.100 ნ.-ზე გად. ფილის არმირების გეგმა ქვედა შრე X მიმ.

შენიშვნები :

1. ყოველი შემდეგი რიგი შესრულდეს პოზიციების ადგილმონაცვლეობით
2. კვეთების მარკირება იხ. საყალიბე გეგმაზე კ - 206; კ - 207; კ - 208; კ - 209; კ - 210; კ - 211;

საერთო შენიშვნები :

1. ნახაზში შეტანილი ყველა ცვლილება უნდა შეთანხმდეს პროექტის ავტორთან
2. შენობის საპროექტო ნული ±0.00=452.30 აბსოლურად ნიშნულს
3. პროექტში ყველა ზომა მოცემულია მილიმეტრებში, ნუშნულები-მეტრებში.
4. პროექტი გაკეთებულია დამკვეთის მიერ მოტანილი ტოპოგეგმის საფუძველზე

თარიღი 08/05/2021 წ.

კორექტირება

№	კორექტირება	თარიღი
1		
2		
3		
4		
5		

დამკვეთი: შ.პ.ს. "კანტი"

მისამართი:

ქ. თბილისი, სოფელი დიღომი, ასმათის ქუჩა, N16

საკ. კოდი: 01.72.14.035.264

პროექტის სახელწოდება

მრავალბინიანი საცხოვრებელი სახლის პროექტის კონსტრუქციული ნაწილი

სტადია	პროექტი	მპ
თანამდებობა	გვარი	ხელმოწერა
დირექტორი	გ.გენდელიანი	
არქიტექტორი	ი.გოგოხია	
შემსრულა	ი. გოგოხია	
კონსტრუქტორი	თ.მორალიშვილი	

საპროექტო ლოგო | მისამართი

BIJI ARCHITECTURE

ქ. თბილისი მავთმვილის ქუჩა №1

TEL: 595 55-35-74 599 75-28-88

კ - 212

მასშტაბი	მ 1:00	
თარიღი	14/03/2021 წ.	
სტადია	ფორმატი	ფურცლები
პროექტი	A-3	00

May 08, 2021

6.100...22.100 ნ.-ზე გადახურვის ფილის არმირების გეგმა ქვედა შრე Y მიმართულებით
მ 1:100

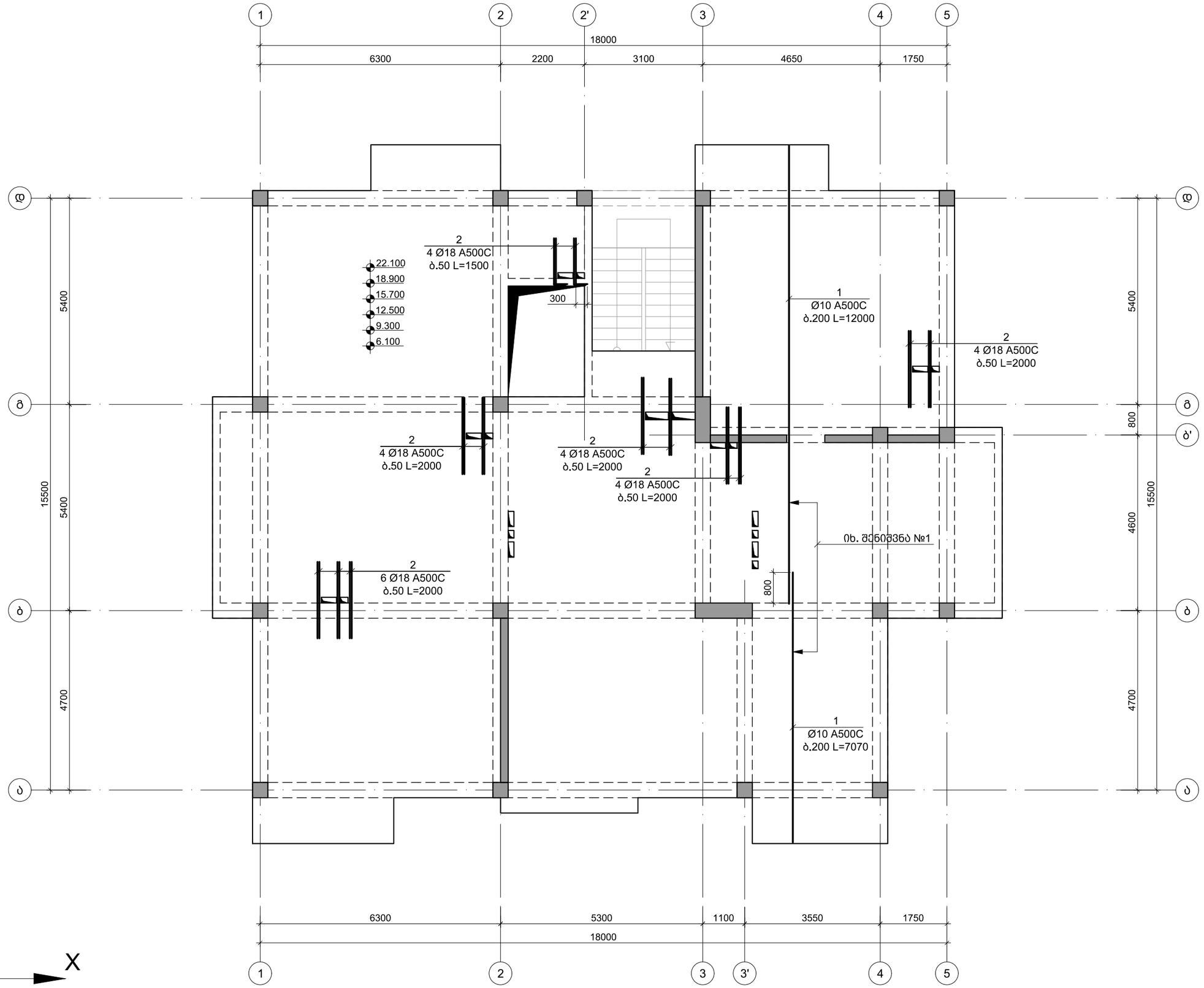

ფორმატი A-3	თბილისი 2021 წ.	

შენობა ნაგებობის ფუნქცია:

მრავალბინიანი საცხოვრებელი სახლი

ნახაზის დასახელება:

6.100...22.100 ნ.-ზე გად. ფილის არმირების გეგმა ქვედა შრე Y მიმ.

შენიშვნები :

1. ყოველი შემდეგი რიგი შესრულდეს პოზიციების ადგილმონაცვლეობით
2. კვეთების მარკირება იხ. საყალიბე გეგმაზე კ - 206; კ - 207; კ - 208; კ - 209; კ - 210; კ - 211;

საერთო შენიშვნები :

1. ნახაზში შეტანილი ყველა ცვლილება უნდა შეთანხმდეს პროექტის ავტორთან
2. შენობის საპროექტო ნული ±0.00=452.30 აბსოლუტურ ნიშნულს
3. პროექტში ყველა ზომა მოცემულია მილიმეტრებში, ნუშნულები-მეტრებში.
4. პროექტი გაკეთებულია დამკვეთის მიერ მოტანილი ტოპოგეგმის საფუძველზე

თარიღი 08/05/2021 წ.

კორექტირება

№	კორექტირება	თარიღი
1		
2		
3		
4		
5		

დამკვეთი: შ.პ.ს. "კანტი"

მისამართი:

ქ. თბილისი, სოფელი დიღომი, ასმათის ქუჩა, N16
საკ. კოდი: 01.72.14.035.264

პროექტის სახელწოდება

მრავალბინიანი საცხოვრებელი სახლის პროექტის კონსტრუქციული ნაწილი

სტადია	პროექტი	მპ
თანამდებობა	გვარი	ხელმოწერა
დირექტორი	გ.ბენდელიანი	
არქიტექტორი	ი.გოგოხია	
შემსრულა	ი. გოგოხია	
კონსტრუქტორი	თ.მორალიშვილი	

საპროექტო ლოგო | მისამართი

BIJI ARCHITECTURE

ქ. თბილისი შავიშვილის ქუჩა №1

TEL:
595 55-35-74
599 75-28-88

კ - 213

მასშტაბი	მ 1:00	
თარიღი	14/03/2021 წ.	
სტადია	ფორმატი	ფურცლები
პროექტი	A-3	00

May 08, 2021

6.100...22.100 ნ.-ზე გადახურვის ფილის არმირების გეგმა ზედა შრე X მიმართულებით
მ 1:100

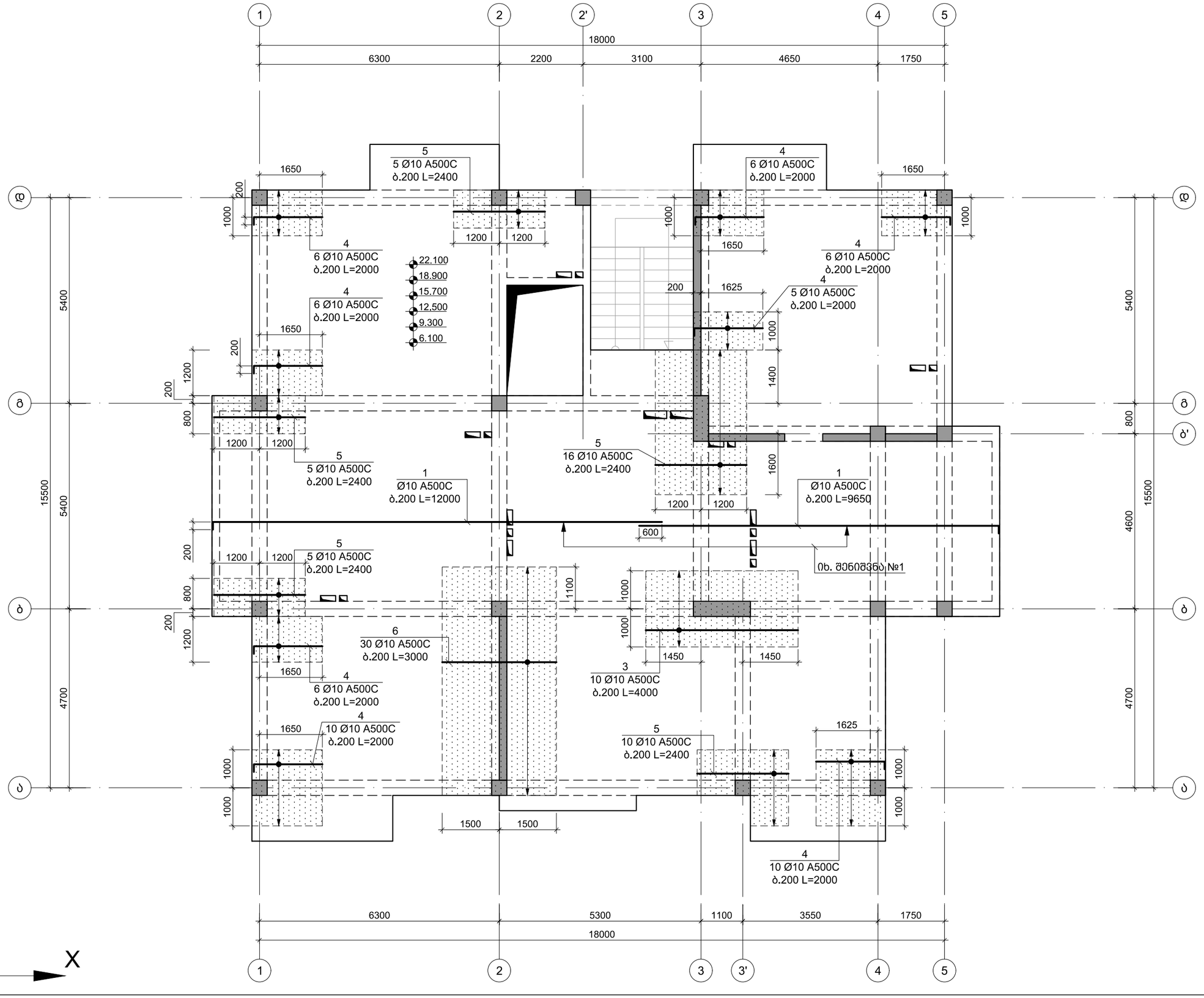

ფორმატი A-3	თბილისი 2021 წ.	

შენობა ნაგებობის ფუნქცია:

მრავალბინიანი საცხოვრებელი სახლი

ნახაზის დასახელება:

6.100...22.100 ნ.-ზე გად. ფილის არმირების გეგმა ზედა შრე X მიმ.

შენიშვნები :

1. ყოველი შემდეგი რიგი შესრულდეს პოზიციების ადგილმონაცვლეობით
2. კვეთების მარკირება იხ. საყალიბე გეგმაზე კ - 206; კ - 207; კ - 208; კ - 209; კ - 210; კ - 211;

საერთო შენიშვნები :

1. ნახაზში შეტანილი ყველა ცვლილება უნდა შეთანხმდეს პროექტის ავტორთან
2. შენობის საპროექტო ნული ±0.00=452.30 აბსოლუტურ ნიშნულს
3. პროექტში ყველა ზომა მოცემულია მილიმეტრებში, ნუშნულები-მეტრებში.
4. პროექტი გაკეთებულია დამკვეთის მიერ მოტანილი ტოპოგეგმის საფუძველზე

თარიღი 08/05/2021 წ.

კორექტირება

№	კორექტირება	თარიღი
1		
2		
3		
4		
5		

დამკვეთი: შ.პ.ს. "კანტი"

მისამართი:

ქ. თბილისი, სოფელი დიღომი, ასმათის ქუჩა, N16

საკ. კოდი: 01.72.14.035.264

პროექტის სახელწოდება

მრავალბინიანი საცხოვრებელი სახლის პროექტის კონსტრუქციული ნაწილი

სტადია	პროექტი	მკ
თანამდებობა	გვარი	ხელმოწერა
დირექტორი	გ.აენდელიანი	
არქიტექტორი	ი.გოგოხია	
შეასრულა	ი. გოგოხია	
კონსტრუქტორი	თ.მორალიშვილი	

საპროექტო ლოგო

მისამართი

BIJI ARCHITECTURE

ქ. თბილისი შავიშვილის ქუჩა №1

TEL:
595 55-35-74
599 75-28-88

კ - 214

მასშტაბი	მ 1:00	
თარიღი	14/03/2021 წ.	
სტადია	ფორმატი	ფურცლები
პროექტი	A-3	00

May 08, 2021

6.100...22.100 ნ.-ზე გადახურვის ფილის არმირების გეგმა ზედა შრე Y მიმართულებით
მ 1:100

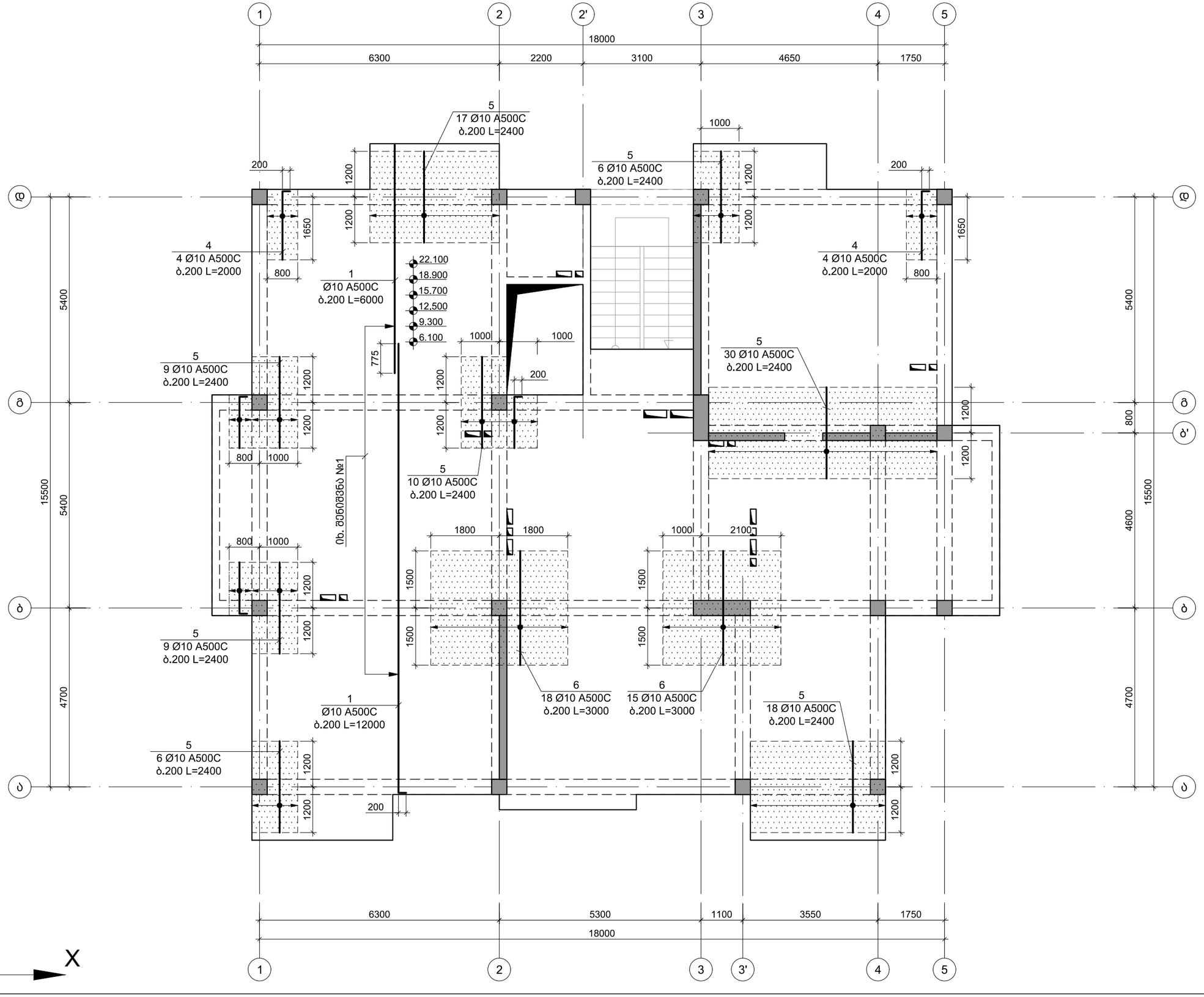

ფორმატი A-3	თბილისი 2021 წ.	

შენობა ნაგებობის ფუნქცია:

მრავალბინიანი საცხოვრებელი სახლი

ნახაზის დასახელება:

6.100...22.100 ნ.-ზე გად. ფილის არმირების გეგმა ზედა შრე Y მიმ.

შენიშვნები :

1. ყოველი შემდეგი რიგი შესრულდეს პოზიციების ადგილმონაცვლეობით
2. კვეთების მარკირება იხ. საყალიბე გეგმაზე კ - 206; კ - 207; კ - 208; კ - 209; კ - 210; კ - 211;

საერთო შენიშვნები :

1. ნახაზში შეტანილი ყველა ცვლილება უნდა შეთანხმდეს პროექტის ავტორთან
2. შენობის საპროექტო ნული ±0.00=452.30 აბსოლუტურ ნიშნულს
3. პროექტში ყველა ზომა მოცემულია მილიმეტრებში, ნუშნულები-მეტრებში.
4. პროექტი გაკეთებულია დამკვეთის მიერ მოტანილი ტოპოგეგმის საფუძველზე

თარიღი 08/05/2021 წ.

კორექტირება

№	კორექტირება	თარიღი
1		
2		
3		
4		
5		

დამკვეთი: შ.პ.ს. "კანტი"

მისამართი:

ქ. თბილისი, სოფელი დიღომი, ასმათის ქუჩა, N16

საკ. კოდი: 01.72.14.035.264

პროექტის სახელწოდება

მრავალბინიანი საცხოვრებელი სახლის პროექტის კონსტრუქციული ნაწილი

სტადია	პროექტი	მპ
თანამდებობა	გვარი	ხელმოწერა
დირექტორი	გ.ბენდელიანი	
არქიტექტორი	ი.გოგოხია	
შეასრულა	ი. გოგოხია	
კონსტრუქტორი	თ.მორალიშვილი	

საპროექტო ლოგო

მისამართი

BIJI ARCHITECTURE

ქ. თბილისი შავიშვილის ქუჩა №1

TEL:
595 55-35-74
599 75-28-88

კ - 215

მასშტაბი	მ 1:00	
თარიღი	14/03/2021 წ.	
სტადია	ფორმატი	ფურცლები
პროექტი	A-3	00

May 08, 2021

25.300 ნ.-ზე გადახურვის ფილის საყალიბე გეგმა
მ 1:100

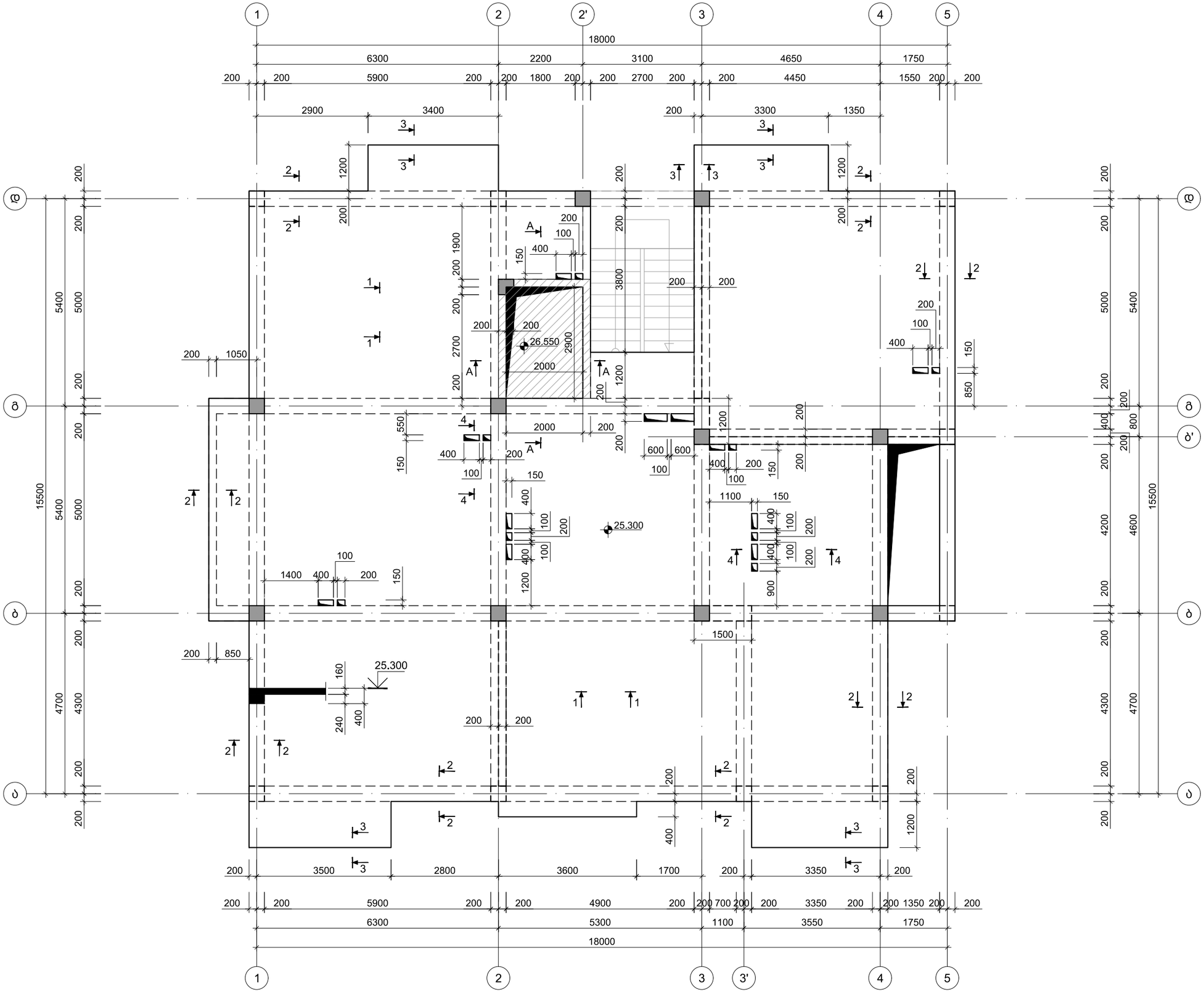

ფორმატი A-3	თბილისი 2021 წ.	

შენობა ნაგებობის ფუნქცია:

მრავალბინიანი საცხოვრებელი სახლი

ნახაზის დასახელება:

25.300 ნ.-ზე გადახურვის ფილის საყალიბე გეგმა

შენიშვნები :

საერთო შენიშვნები :

1. ნახაზში შეტანილი ყველა ცვლილება უნდა შეთანხმდეს პროექტის ავტორთან
2. შენობის საპროექტო ნული ±0.00=452.30 აბსოლუტურ ნიშნულს
3. პროექტში ყველა ზომა მოცემულია მილიმეტრებში, ნუშნულები-მეტრებში.
4. პროექტი გაანგარიშებულია დამკვეთის მიერ მოწვდილი ტოპოგეგმის საფუძველზე

თარიღი 08/05/2021 წ.

კორექტირება

№	კორექტირება	თარიღი
1		
2		
3		
4		
5		

დამკვეთი: შ.პ.ს. "კანტი"

მისამართი:

ქ. თბილისი, სოფელი დიღომი,
ასმათის ქუჩა, N16
საკ. კოდი: 01.72.14.035.264

პროექტის სახელწოდება

მრავალბინიანი საცხოვრებელი სახლის პროექტის კონსტრუქციული ნაწილი

სტადია	პროექტი	მპ
თანამდებობა	გვარი	ხელმოწერა
დირექტორი	გ.ბენდელიანი	
არქიტექტორი	ი.გოგოხია	
შემსრულა	ი. გოგოხია	
კონსტრუქტორი	თ.მორალიშვილი	

საპროექტო ლოგო | მისამართი

BIJI ARCHITECTURE

ქ. თბილისი
შავიშვილის ქუჩა №1

TEL:
595 55-35-74
599 75-28-88

ჯ - 216

მასშტაბი	მ 1:00	
თარიღი	14/03/2021 წ.	
სტადია	ფორმატი	ფურცლები
პროექტი	A-3	00

May 08, 2021

25.300 ნ.-ზე გადახურვის ფილის არმირების გეგმა ქვედა შრე X მიმართულებით
მ 1:100

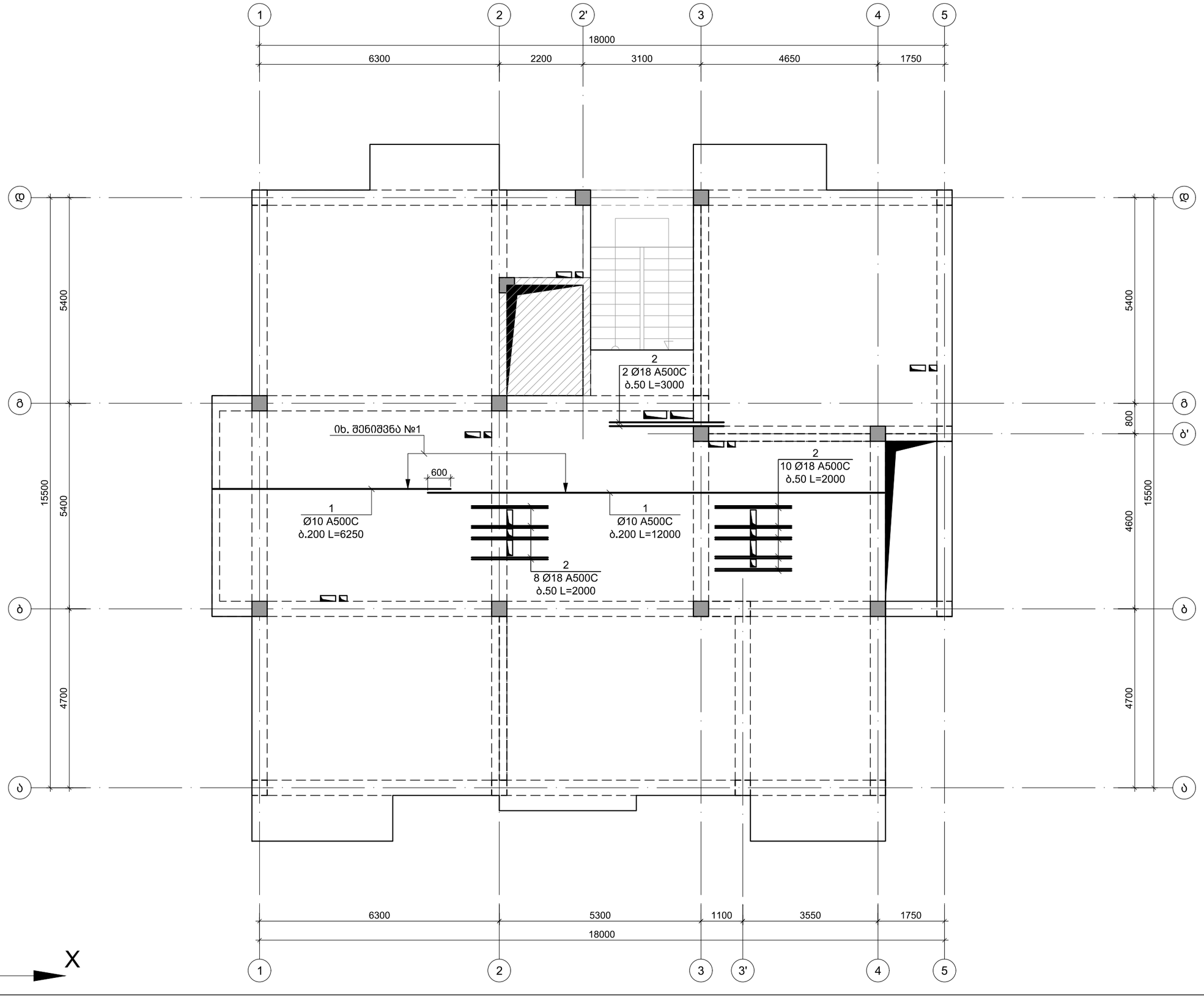

ფორმატი A-3	თბილისი 2021 წ.	

შენობა ნაგებობის ფუნქცია:

მრავალბინიანი საცხოვრებელი სახლი

ნახაზის დასახელება:

25.300 ნ.-ზე გადახ. ფილის არმირების გეგმა ქვედა შრე X მიმართ.

შენიშვნები :

1. ყოველი შემდეგი რიგი შესრულდეს პოზიციების ადგილმონაცვლეობით
2. კვეთების მარკირება იხ. საყალიბე გეგმაზე კ - 216

საერთო შენიშვნები :

1. ნახაზში შეტანილი ყველა ცვლილება უნდა შეთანხმდეს პროექტის ავტორთან
2. შენობის საპროექტო ნული ±0.00=452.30 აბსოლურად ნიშნულს
3. პროექტში ყველა ზომა მოცემულია მილიმეტრებში, ნუშნულები-მეტრებში.
4. პროექტი გაკეთებულია დამკვეთის მიერ მოტანილი ტოპოგეგმის საფუძველზე

თარიღი 08/05/2021 წ.

კორექტირება

№	კორექტირება	თარიღი
1		
2		
3		
4		
5		

დამკვეთი: შ.პ.ს. "კანტი"

მისამართი:

ქ. თბილისი, სოფელი დიღომი, ასმათის ქუჩა, N16

საკ. კოდი: 01.72.14.035.264

პროექტის სახელწოდება

მრავალბინიანი საცხოვრებელი სახლის პროექტის კონსტრუქციული ნაწილი

სტადია	პროექტი	მპ
თანამდებობა	გვარი	ხელმოწერა
დირექტორი	გ.ბენდელიანი	
არქიტექტორი	ი.გოგოხია	
შესასრულა	ი. გოგობხია	
კონსტრუქტორი	თ.მორალიშვილი	

საპროექტო ლოგო

მისამართი

BIJI ARCHITECTURE

ქ. თბილისი შავიშვილის ქუჩა №1

TEL:
595 55-35-74
599 75-28-88

კ - 217

მასშტაბი	მ 1:00	
თარიღი	14/03/2021 წ.	
სტადია	ფორმატი	ფურცლები
პროექტი	A-3	00

May 08, 2021

25.300 ნ.-ზე გადახურვის ფილის არმირების გეგმა ქვედა შრე Y მიმართულებით
მ 1:100

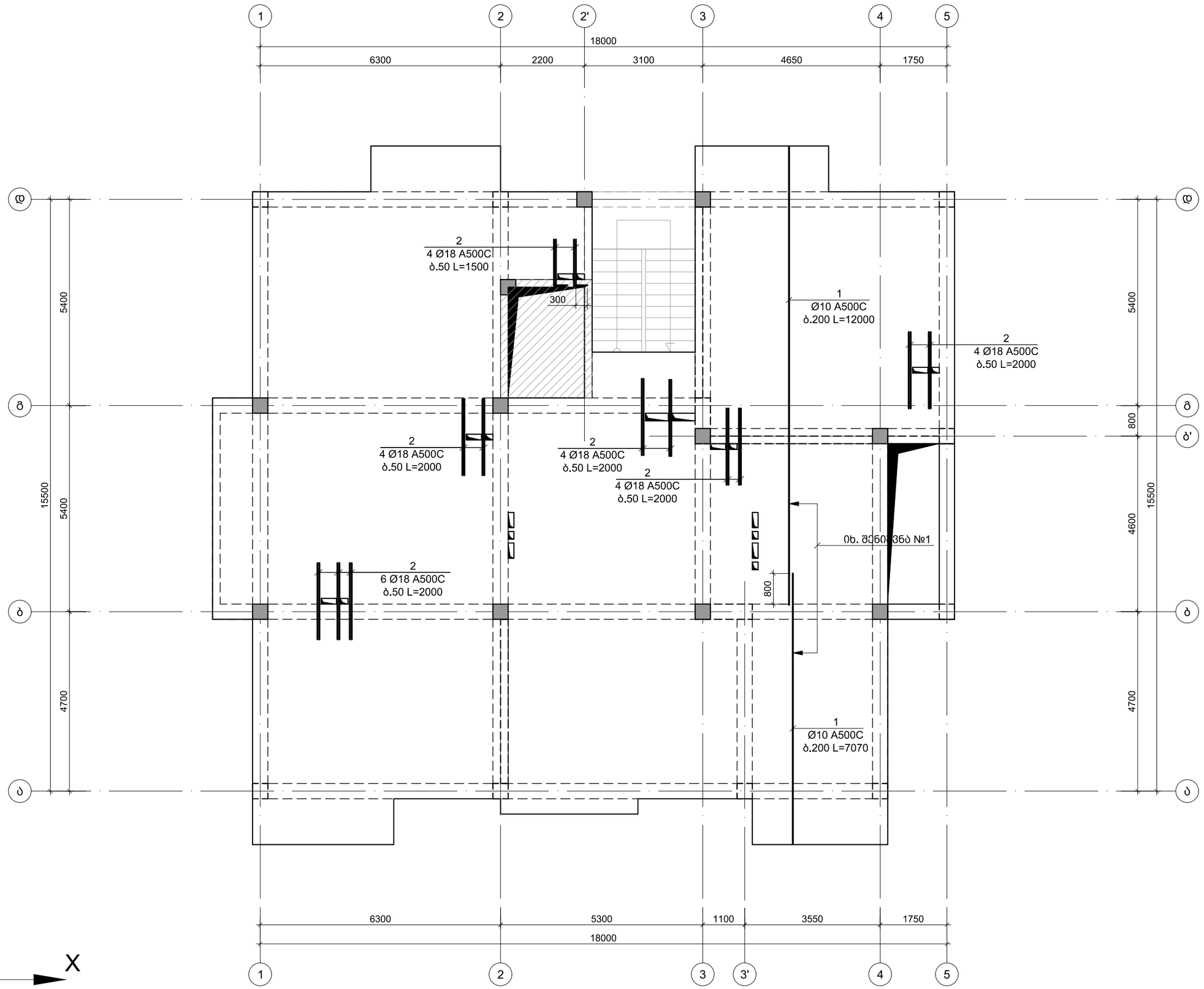

ფორმატი A-3	თბილისი 2021 წ.	

შენობა ნაგებობის ფუნქცია:

მრავალბინიანი საცხოვრებელი სახლი

ნახაზის დასახელება:

25.300 ნ.-ზე გადახ. ფილის არმირების გეგმა ქვედა შრე Y მიმართ.

შენიშვნები :

1. ყოველი შემდეგი რიგი შესრულდეს პოზიციების ადგილმონაცვლეობით
2. კვეთების მარკირება იხ. სართულის გეგმაზე კ - 216

საერთო შენიშვნები :

1. ნახაზში შეტანილი ყველა ცვლილება უნდა შეთანხმდეს პროექტის ავტორთან
2. შენობის საპროექტო ნული ±0.00=452.30 აბსოლუტურ ნიშნულს
3. პროექტში ყველა ზომა მოცემულია მილიმეტრებში, ნუშნულები-მეტრებში.
4. პროექტი გაკეთებულია დამკვეთის მიერ მოტანილი ტოპოგეგმის საფუძველზე

თარიღი 08/05/2021 წ.

კორექტირება

№	კორექტირება	თარიღი
1		
2		
3		
4		
5		

დამკვეთი: შ.პ.ს. "კანტი"

მისამართი:

ქ. თბილისი, სოფელი დიღომი, ასმათის ქუჩა, N16

საკ. კოდი: 01.72.14.035.264

პროექტის სახელწოდება

მრავალბინიანი საცხოვრებელი სახლის პროექტის კონსტრუქციული ნაწილი

სტადია	პროექტი	მპ
თანამდებობა	გვარი	ხელმოწერა
დირექტორი	გ.ბენდელიანი	
არქიტექტორი	ი.გოგოხია	
შემსრულა	ი. გოგოხია	
კონსტრუქტორი	თ.მორალიშვილი	

საპროექტო ლოგო | მისამართი

BIJI ARCHITECTURE

ქ. თბილისი შავიშვილის ქუჩა №1

TEL:
595 55-35-74
599 75-28-88

კ - 218

მასშტაბი	მ 1:00	
თარიღი	14/03/2021 წ.	
სტადია	ფორმატი	ფურცლები
პროექტი	A-3	00

May 08, 2021

25.300 ნ.-ზე გადახურვის ფილის არმირების გეგმა ზედა შრე X მიმართულებით
მ 1:100

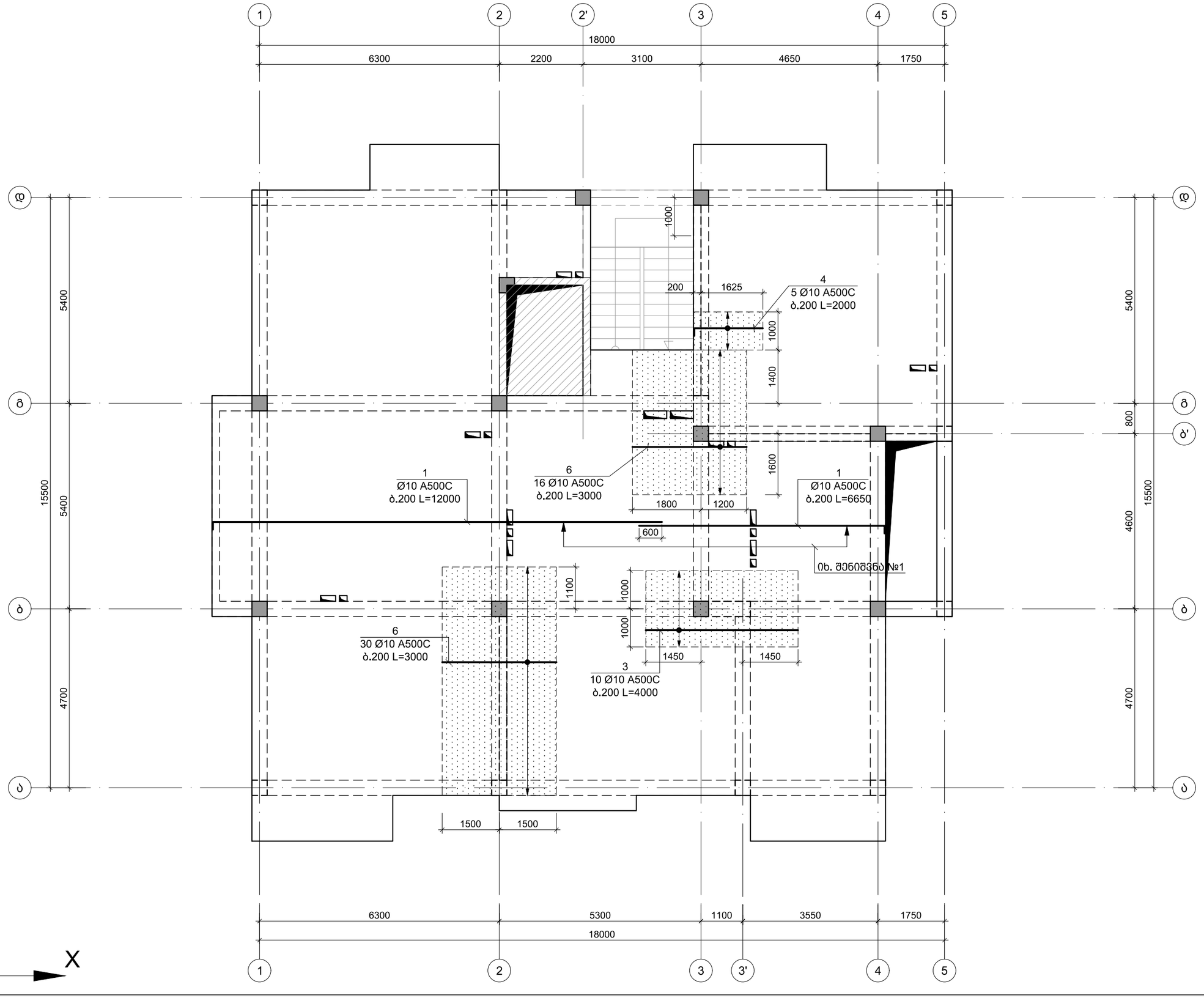

ფორმატი A-3	თბილისი 2021 წ.	

შენობა ნაგებობის ფუნქცია:

მრავალბინიანი საცხოვრებელი სახლი

ნახაზის დასახელება:

25.300 ნ.-ზე გადახ. ფილის არმირების გეგმა ზედა შრე X მიმართ.

შენიშვნები :

1. ყოველი შემდეგი რიგი შესრულდეს პოზიციების ადგილმონაცვლეობით
2. კვეთების მარკირება იხ. საყალიბე გეგმაზე კ - 216

საერთო შენიშვნები :

1. ნახაზში შეტანილი ყველა ცვლილება უნდა შეთანხმდეს პროექტის ავტორთან
2. შენობის საპროექტო ნული ±0.00=452.30 აბსოლურად ნიშნულს
3. პროექტში ყველა ზომა მოცემულია მილიმეტრებში, ნუშნულები-მეტრებში.
4. პროექტი გაკეთებულია დამკვეთის მიერ მოტანილი ტოპოგეგმის საფუძველზე

თარიღი 08/05/2021 წ.

კორექტირება

№	კორექტირება	თარიღი
1		
2		
3		
4		
5		

დამკვეთი: შ.პ.ს. "კანტი"

მისამართი:

ქ. თბილისი, სოფელი დიღომი, ასმათის ქუჩა, N16

საკ. კოდი: 01.72.14.035.264

პროექტის სახელწოდება

მრავალბინიანი საცხოვრებელი სახლის პროექტის კონსტრუქციული ნაწილი

სტადია	პროექტი	მპ
თანამდებობა	გვარი	ხელმოწერა
დირექტორი	გ.ბენდელიანი	
არქიტექტორი	ი.გოგოხია	
შეასრულა	ი. გოგობხია	
კონსტრუქტორი	თ.მორალიშვილი	

საპროექტო ლოგო	მისამართი
BIJI ARCHITECTURE	ქ. თბილისი შავთველის ქუჩა №1 TEL: 595 55-35-74 599 75-28-88

კ - 219

მასშტაბი	მ 1:00	
თარიღი	14/03/2021 წ.	
სტადია	ფორმატი	ფურცლები
პროექტი	A-3	00

May 08, 2021

25.300 ნ.-ზე გადახურვის ფილის არმირების გეგმა ზედა შრე Y მიმართულებით
მ 1:100

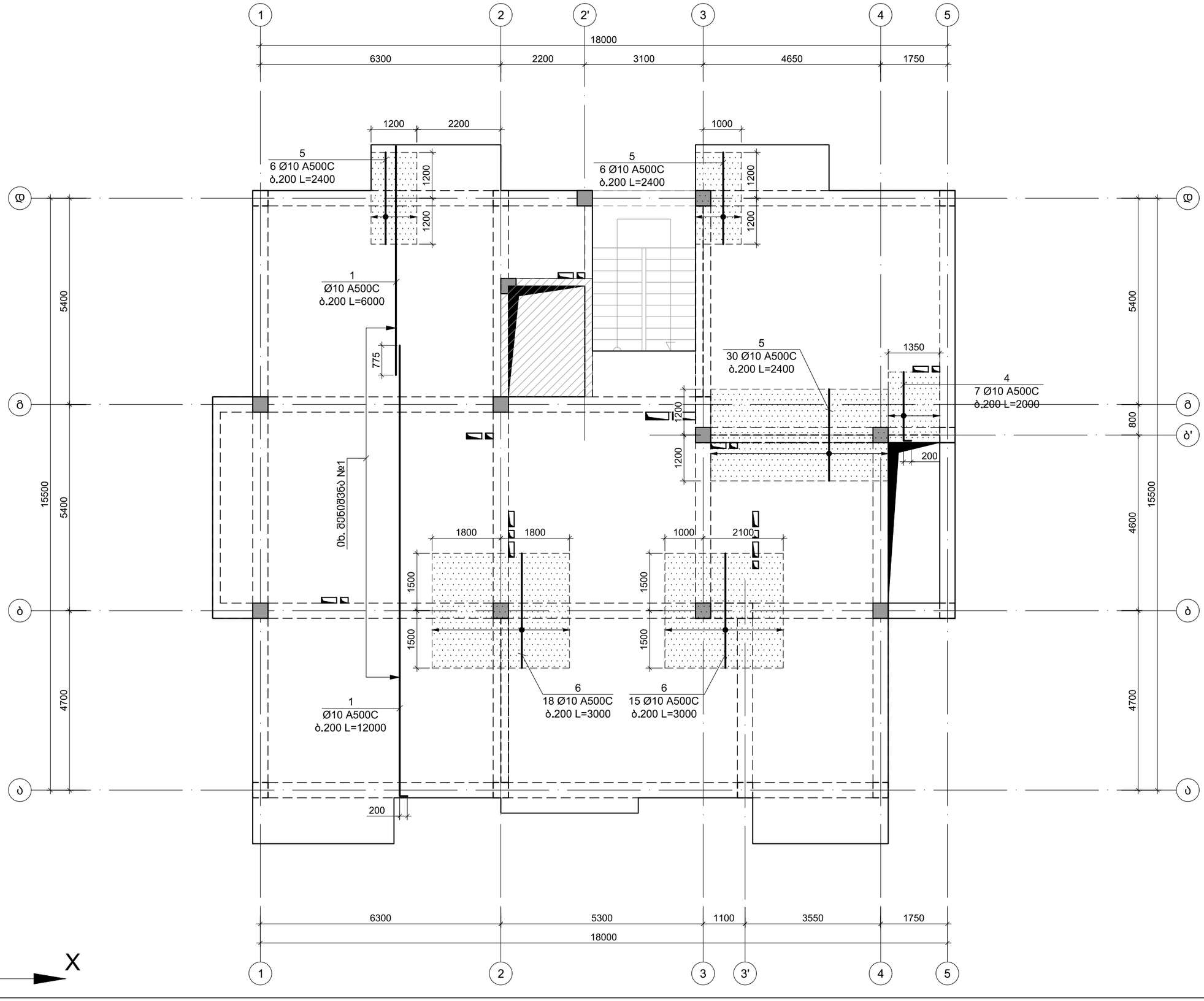

ფორმატი A-3	თბილისი 2021 წ.	

შენობა ნაგებობის ფუნქცია:

მრავალბინიანი საცხოვრებელი სახლი

ნახაზის დასახელება:

25.300 ნ.-ზე გადახ. ფილის არმირების გეგმა ზედა შრე Y მიმართ.

შენიშვნები :

1. ყოველი შემდეგი რიგი შესრულდეს პოზიციების ადგილმონაცვლეობით
2. კვეთების მარკირება იხ. საყალიბე გეგმაზე კ - 216

საერთო შენიშვნები :

1. ნახაზში შეტანილი ყველა ცვლილება უნდა შეთანხმდეს პროექტის ავტორთან
2. შენობის საპროექტო ნული ±0.00=452.30 აბსოლურად ნიშნულს
3. პროექტში ყველა ზომა მოცემულია მილიმეტრებში, ნუშნულები-მეტრებში.
4. პროექტი გაკეთებულია დამკვეთის მიერ მოტანილი ტოპოგეგმის საფუძველზე

თარიღი	08/05/2021 წ.

კორექტირება

№	კორექტირება	თარიღი
1		
2		
3		
4		
5		

დამკვეთი: შ.პ.ს. "კანტი"

მისამართი:

ქ. თბილისი, სოფელი დიღომი, ასმათის ქუჩა, N16

საკ. კოდი: 01.72.14.035.264

პროექტის სახელწოდება

მრავალბინიანი საცხოვრებელი სახლის პროექტის კონსტრუქციული ნაწილი

სტადია	პროექტი	მპ
თანამდებობა	გვარი	ხელმოწერა
დირექტორი	გ.ბენდელიანი	
არქიტექტორი	ი.გოგოხია	
შეასრულა	ი. გოგობხია	
კონსტრუქტორი	თ.მორალიშვილი	

საპროექტო ლოგო	მისამართი
BIJI ARCHITECTURE	ქ. თბილისი შავიშვილის ქუჩა №1 TEL: 595 55-35-74 599 75-28-88

კ - 220

მასშტაბი	მ 1:00	
თარიღი	14/03/2021 წ.	
სტადია	ფორმატი	ფურცლები
პროექტი	A-3	00

May 08, 2021

28.500 ნ.-ზე გადახურვის ფილის საყალიბე გეგმა
მ 1:100



ფორმატი A-3	თბილისი 2021 წ.	

შენობა ნაგებობის ფუნქცია:

მრავალბინიანი საცხოვრებელი სახლი

ნახაზის დასახელება:

28.500 ნ.-ზე გადახურვის ფილის საყალიბე გეგმა

შენიშვნები :

საერთო შენიშვნები :

1. ნახაზში შეტანილი ყველა ცვლილება უნდა შეთანხმდეს პროექტის ავტორთან
2. შენობის საპროექტო ნული ±0.00=452.30 აბსოლურად ნიშნულს
3. პროექტში ყველა ზომა მოცემულია მილიმეტრებში, ნუშნულები-მეტრებში.
4. პროექტი გაკეთებულია დამკვეთის მიერ მოტანილი ტოპოგეგმის საფუძველზე

თარიღი 08/05/2021 წ.

კორექტირება

№	კორექტირება	თარიღი
1		
2		
3		
4		
5		

დამკვეთი: შ.პ.ს. "კანტი"

მისამართი:

ქ. თბილისი, სოფელი დიღომი,
ასმათის ქუჩა, N16
საკ. კოდი: 01.72.14.035.264

პროექტის სახელწოდება

მრავალბინიანი
საცხოვრებელი სახლის პროექტის
კონსტრუქციული ნაწილი

სტადია	პროექტი	მპ
თანამდებობა	გვარი	ხელმოწერა
დირექტორი	გ.ბენდელიანი	
არქიტექტორი	ი.გოგოხია	
შეასრულა	ი. გოგობხია	
კონსტრუქტორი	თ.მორალიშვილი	

საპროექტო ლოგო | მისამართი

BIJI ARCHITECTURE
ქ. თბილისი
შავიშვილის
ქუჩა №1
TEL:
595 55-35-74
599 75-28-88

კ - 221

მასშტაბი	მ 1:00	
თარიღი	14/03/2021 წ.	
სტადია	ფორმატი	ფურცლები
პროექტი	A-3	00

May 08, 2021

28.500 ნ.-ზე გადახურვის ფილის არმირების გეგმა ქვედა შრე
მ 1:100

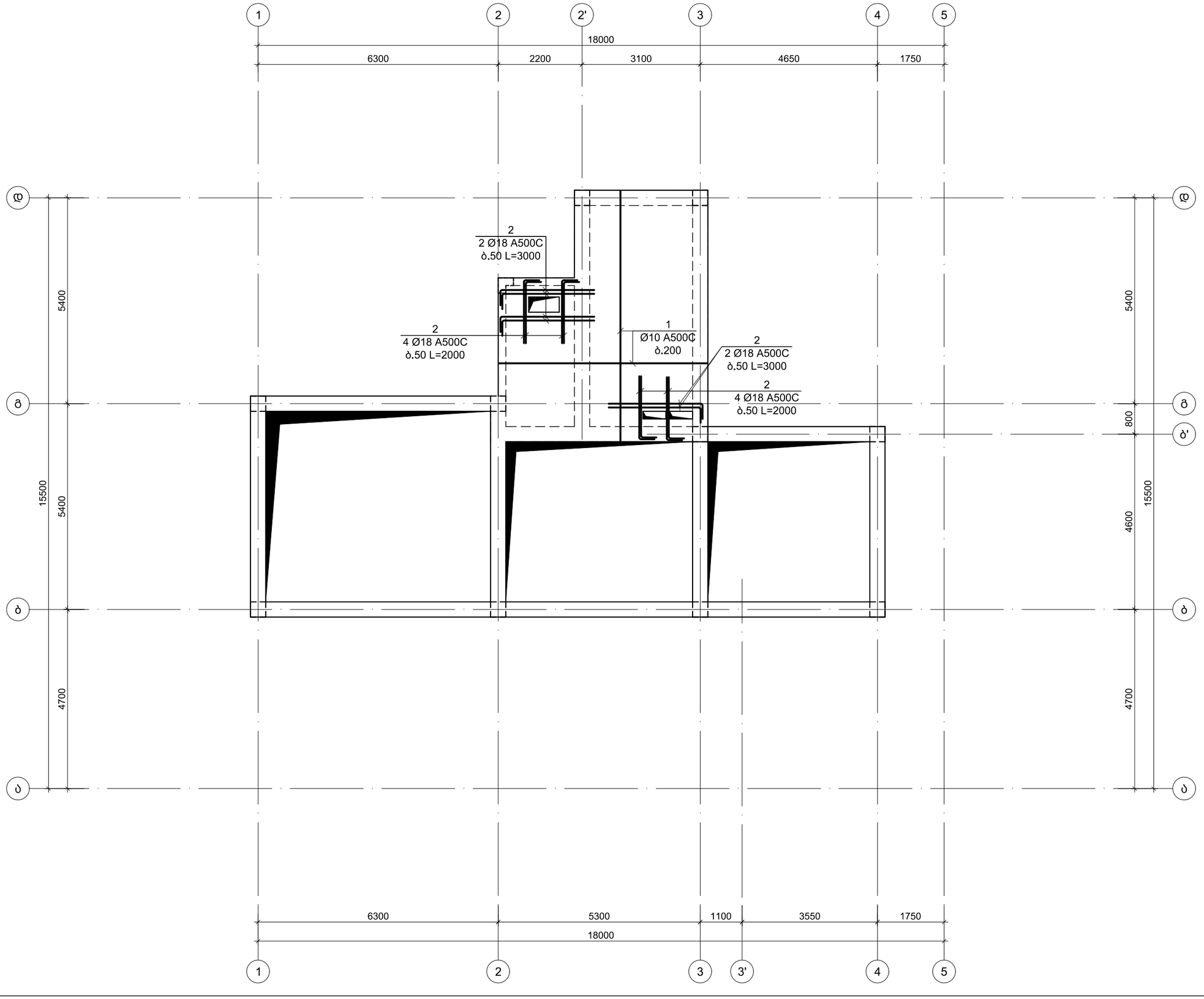

ფორმატი A-3	თბილისი 2021 წ.	

შენობა ნაგებობის ფუნქცია:

მრავალბინიანი საცხოვრებელი სახლი

ნახაზის დასახელება:

28.500 ნ.-ზე გადახურვის ფილის არმირების გეგმა ქვედა შრე

შენიშვნები :

1. ყოველი შემდეგი რიგი შესრულდეს პოზიციების ადგილმონაცვლეობით
2. კვეთების მარკირება იხ. საყალიბე გეგმაზე კ - 216

საერთო შენიშვნები :

1. ნახაზში შეტანილი ყველა ცვლილება უნდა შეთანხმდეს პროექტის ავტორთან
2. შენობის საპროექტო ნული ±0.00=452.30 აბსოლურად ნიშნულს
3. პროექტში ყველა ზომა მოცემულია მილიმეტრებში, ნუშნულები-მეტრებში.
4. პროექტი გაკეთებულია დამკვეთის მიერ მოტანილი ტოპოგეგმის საფუძველზე

თარიღი 08/05/2021 წ.

კორექტირება

№	კორექტირება	თარიღი
1		
2		
3		
4		
5		

დამკვეთი: შ.პ.ს. "კანტი"

მისამართი:

ქ. თბილისი, სოფელი დიღომი, ასმათის ქუჩა, N16

სპკ. კოდი: 01.72.14.035.264

პროექტის სახელწოდება

მრავალბინიანი საცხოვრებელი სახლის პროექტის კონსტრუქციული ნაწილი

სტადია	პროექტი	მპ
თანამდებობა	გვარი	ხელმოწერა
დირექტორი	გ.ბენდელიანი	
არქიტექტორი	ი.გოგოხია	
შეასრულა	ი. გოგოგხია	
კონსტრუქტორი	თ.მორალიშვილი	

საპროექტო ლოგო

მისამართი

BIJI ARCHITECTURE

ქ. თბილისი
შავიშვილის ქუჩა №1

TEL:
595 55-35-74
599 75-28-88

კ - 222

მასშტაბი	მ 1:00	
თარიღი	14/03/2021 წ.	
სტადია	ფორმატი	ფურცლები
პროექტი	A-3	00

May 08, 2021

28.500 ნ.-ზე გადახურვის ფილის არმირების გეგმა ზედა შრე
მ 1:100

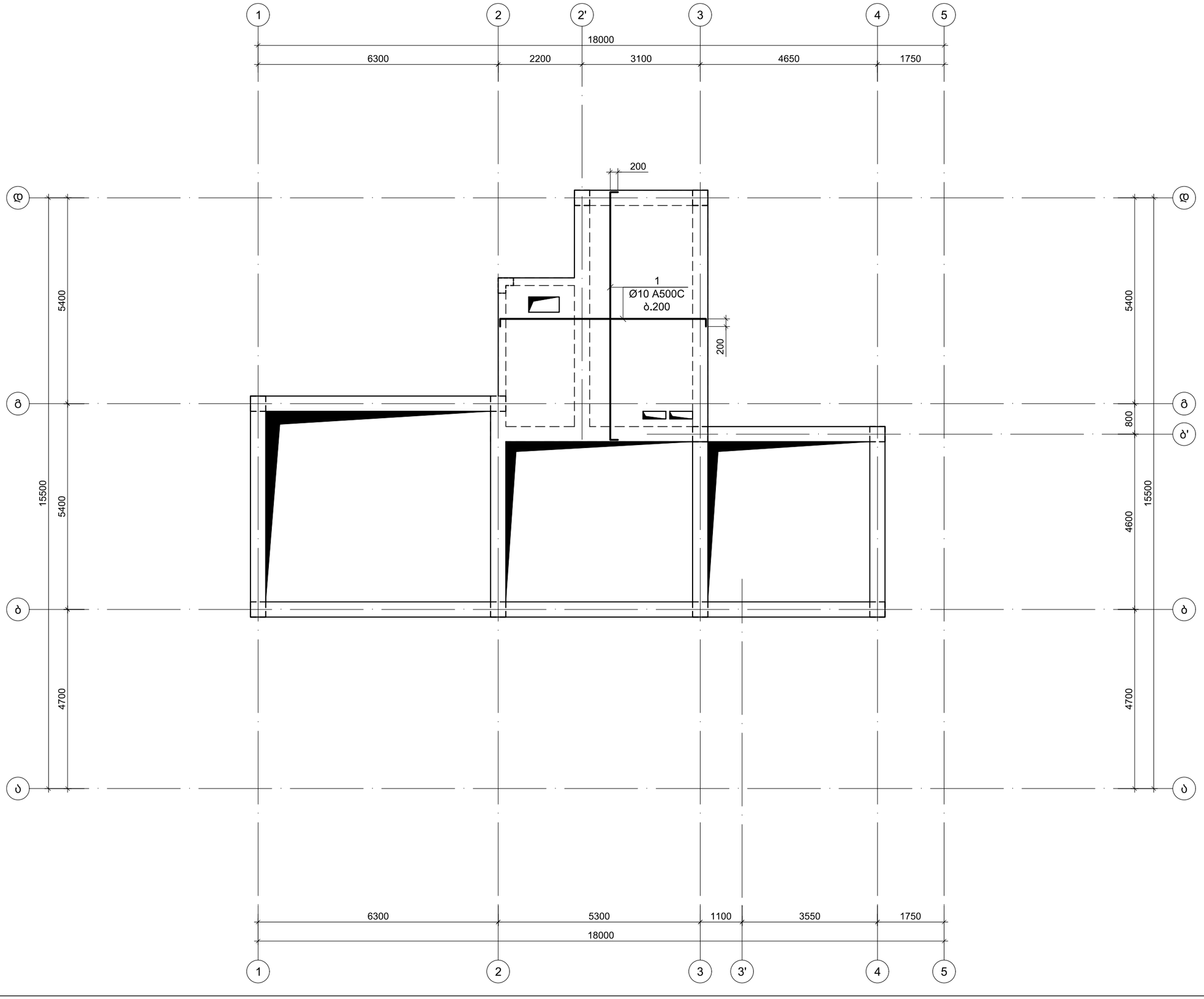

ფორმატი A-3	თბილისი 2021 წ.	

შენობა ნაგებობის ფუნქცია:

მრავალბინიანი საცხოვრებელი სახლი

ნახაზის დასახელება:

28.500 ნ.-ზე გადახურვის ფილის არმირების გეგმა ზედა შრე

შენიშვნები :

1. ყოველი შემდეგი რიგი შესრულდეს პოზიციების ადგილმონაცვლეობით
2. კვეთების მარკირება იხ. საყალიბე გეგმაზე კ - 216

საერთო შენიშვნები :

1. ნახაზში შეტანილი ყველა ცვლილება უნდა შეთანხმდეს პროექტის ავტორთან
2. შენობის საპროექტო ნული ±0.00=452.30 აბსოლურად ნიშნულს
3. პროექტში ყველა ზომა მოცემულია მილიმეტრებში, ნუშნულები-მეტრებში.
4. პროექტი გაკეთებულია დამკვეთის მიერ მოტანილი ტოპოგეგმის საფუძველზე

თარიღი 08/05/2021 წ.

კორექტირება

№	კორექტირება	თარიღი
1		
2		
3		
4		
5		

დამკვეთი: შ.პ.ს. "კანტი"

მისამართი:

ქ. თბილისი, სოფელი დიღომი, ასმათის ქუჩა, N16

საკ. კოდი: 01.72.14.035.264

პროექტის სახელწოდება

მრავალბინიანი საცხოვრებელი სახლის პროექტის კონსტრუქციული ნაწილი

სტადია	პროექტი	მპ
თანამდებობა	გვარი	ხელმოწერა
დირექტორი	გ.ბენდელიანი	
არქიტექტორი	ი.გოგოხია	
შეასრულა	ი. გოგოხია	
კონსტრუქტორი	თ.მორალიშვილი	

საპროექტო ლოგო

მისამართი

BIJI ARCHITECTURE

ქ. თბილისი
შავიშვილის ქუჩა №1

TEL:
595 55-35-74
599 75-28-88

კ - 223

მასშტაბი	მ 1:00	
თარიღი	14/03/2021 წ.	
სტადია	ფორმატი	ფურცლები
პროექტი	A-3	00

May 08, 2021

კვეთი 1-1
მ 1:10

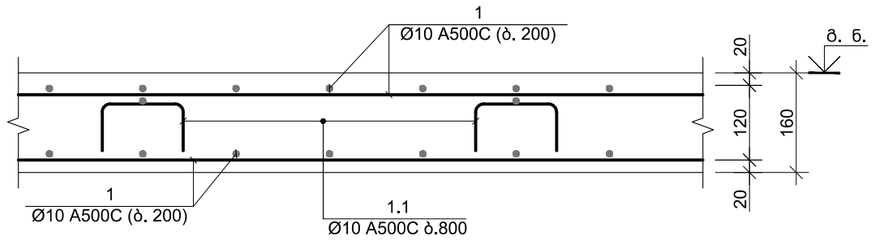

კვეთი 2-2
მ 1:10

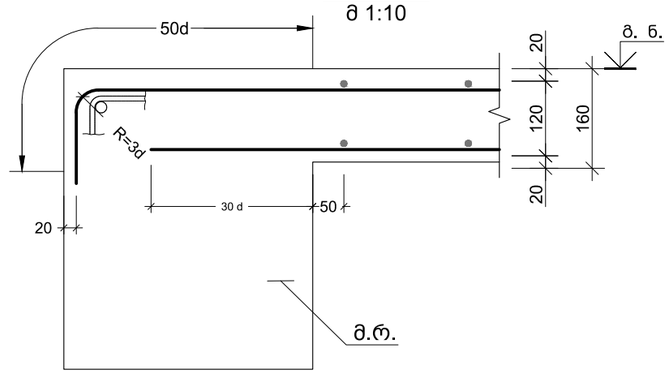

კვეთი 4-4
ღიობის გაძლიერება (არმატურის განაწილება)
მ 1:10

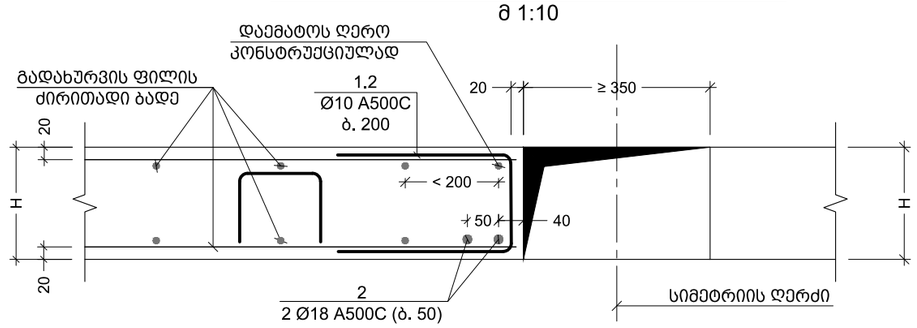

კვეთი 3-3
მ 1:10

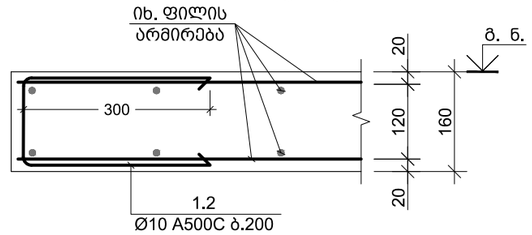

კვეთი A-A
მ 1:20

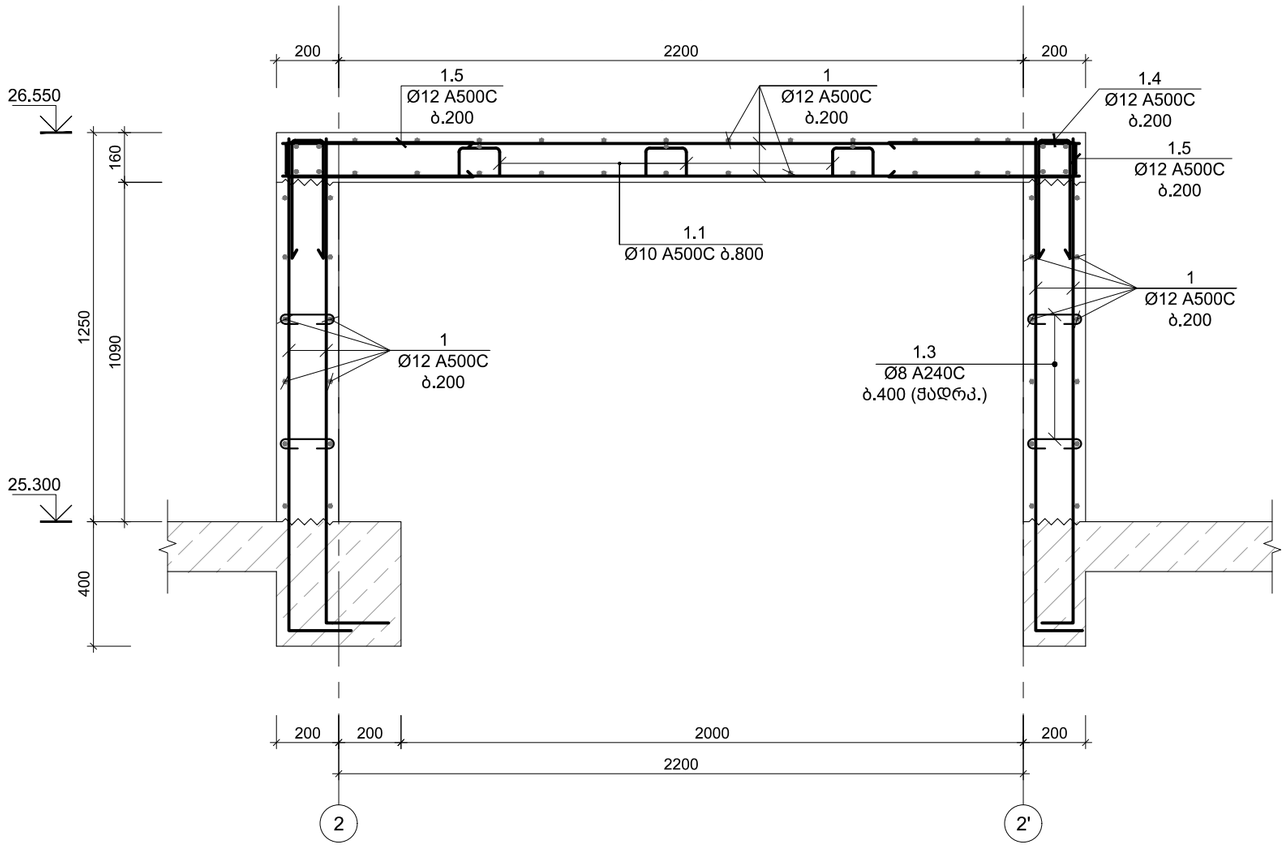

ძირითადი და დამატებითი ღეროების განაწილების სქემა

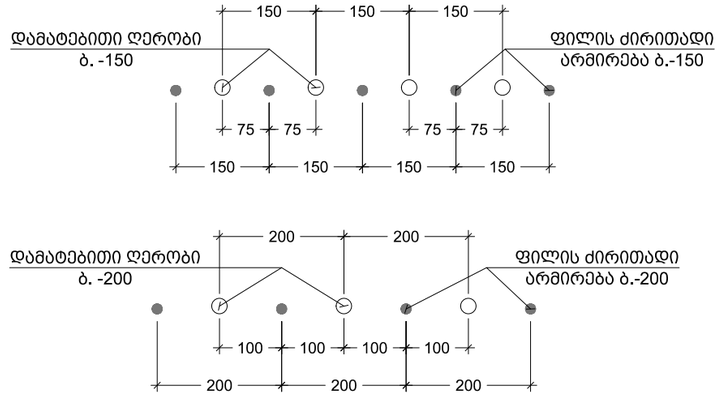

ფორმატი A-3 | თბილისი 2021 წ.

შენობა ნაგებობის ფუნქცია:

მრავალბინიანი საცხოვრებელი სახლი

ნახაზის დასახელება:

ფილის კვეთი 1-1 2-2 3-3; 4-4; A-A; დამატებითი არმირების განაწ.

შენიშვნები :

საერთო შენიშვნები :

1. ნახაზში შეტანილი ყველა ცვლილება უნდა შეთანხმდეს პროექტის ავტორთან
2. შენობის საპროექტო ნული ±0.00=452.30 აბსოლურად ნიშნულს
3. პროექტში ყველა ზომა მოცემულია მილიმეტრებში, ნუშნულები-მეტრებში.
4. პროექტი გაკეთებულია დამკვეთის მიერ მოტანილი ტოპოგეგმის საფუძველზე

თარიღი 08/05/2021 წ.

კორექტირება

№	კორექტირება	თარიღი
1		
2		
3		
4		
5		

დამკვეთი: შ.პ.ს. "კანტი"

მისამართი:

ქ. თბილისი, სოფელი დიღომი, ასმათის ქუჩა, N16

საკ. კოდი: 01.72.14.035.264

პროექტის სახელწოდება

მრავალბინიანი საცხოვრებელი სახლის პროექტის კონსტრუქციული ნაწილი

სტადია	პროექტი	მპ
თანამდებობა	გვარი	ხელმოწერა
დირექტორი	გ.კენდელიანი	
არქიტექტორი	ი.გოგოხია	
შემსრულა	ი. გოგობხია	
კონსტრუქტორი	თ.მორალიშვილი	

საპროექტო ლოგო | მისამართი

BIJI ARCHITECTURE

ქ. თბილისი შავიშვილის ქუჩა №1

TEL: 595 55-35-74 599 75-28-88

კ - 224

მასშტაბი	მ 1:00	
თარიღი	14/03/2021 წ.	
სტადია	ფორმატი	ფურცლები
პროექტი	A-3	00

May 08, 2021

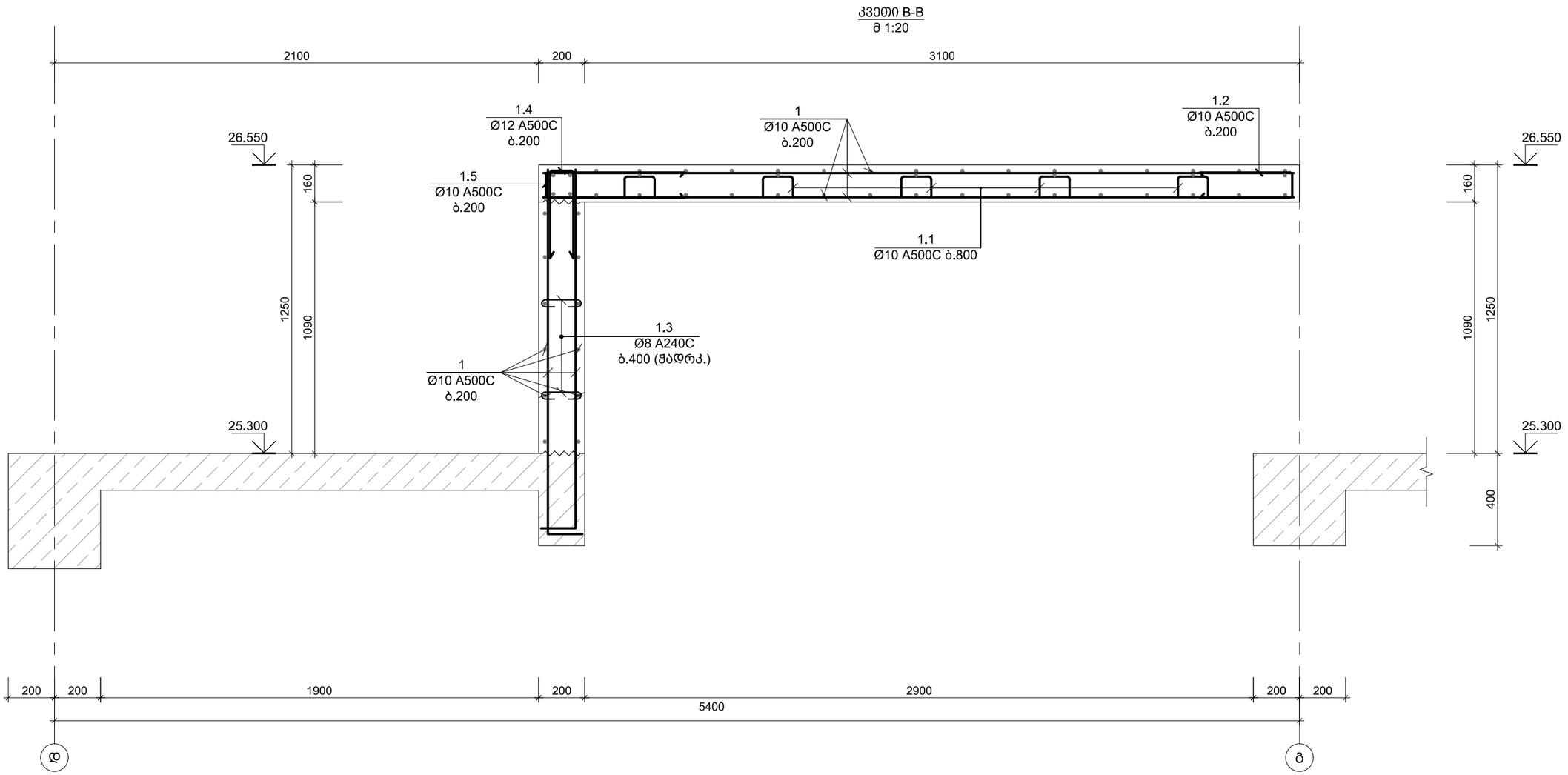

ფორმატი A-3	თბილისი 2021 წ.

შენობა ნაგებობის ფუნქცია:

მრავალბინიანი საცხოვრებელი სახლი

ნახაზის დასახელება:

ფილის კვეთი B-B

შენიშვნები :

საერთო შენიშვნები :

1. ნახაზში შეტანილი ყველა ცვლილება უნდა შეთანხმდეს პროექტის ავტორთან
2. შენობის საპროექტო ნული ±0.00=452.30 აბსოლურად ნიშნულს
3. პროექტში ყველა ზომა მოცემულია მილიმეტრებში, ნუშნულები-მეტრებში.
4. პროექტი გაკეთებულია დამკვეთის მიერ მოტანილი ტოპოგეგმის საფუძველზე

თარიღი 08/05/2021 წ.

კორექტირება

№	კორექტირება	თარიღი
1		
2		
3		
4		
5		

დამკვეთი: შ.პ.ს. "კანტი"

მისამართი:

ქ. თბილისი, სოფელი დიღომი,
ასმათის ქუჩა, N16
საკ. კოდი: 01.72.14.035.264

პროექტის სახელწოდება

მრავალბინიანი საცხოვრებელი სახლის პროექტის კონსტრუქციული ნაწილი

სტადია	პროექტი	მპ
თანამდებობა	გვარი	ხელმოწერა
დირექტორი	გ.ბენდელიანი	
არქიტექტორი	ი.გოგოხია	
შეასრულა	ი. გოგოგხია	
კონსტრუქტორი	თ.მორალიშვილი	

საპროექტო ლოგო

მისამართი

BIJI ARCHITECTURE

ქ. თბილისი
შავიშვილის
ქუჩა №1

TEL:
595 55-35-74
599 75-28-88

კ - 225

მასშტაბი	მ 1:00	
თარიღი	14/03/2021 წ.	
სტადია	ფორმატი	ფურცლები
პროექტი	A-3	00

May 08, 2021

პოზ. №	ესკიზი	L მმ
1.1	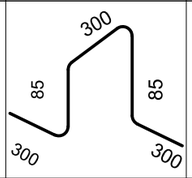	1070
1.2	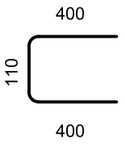	910
1.3	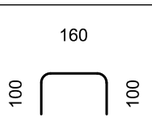	360
1.4	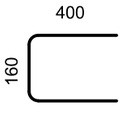	960
1.5	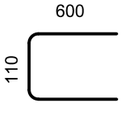	1310

კონსტრ. დასახ.	ელემენტის დასახ.	პოზ. №	დიამეტრი ან კვეთი (მმ)		ერთეულის სიგრძე (მმ.)	რაოდენობა (ც.)	საერთო სიგრძე (მ.)	საერთო წონა (კგ.)
მონოლითური ფილების სპეციფიკაცია	მდ. ფილის სპეც. 0.000 ნ.-ზე	1	Ø 10	A500C	დ.ა.	-	6534	4026
		2	Ø 18	A500C	დ.ა.	-	91	182
		3	Ø 10	A500C	4000	20 X 1	80	49
		4	Ø 10	A500C	2000	74 X 1	148	91
		5	Ø 10	A500C	2400	141 X 1	338	209
		6	Ø 10	A500C	3000	81 X 1	243	150
		1.1	Ø 10	A500C	1070	463 X 1	496	305
		1.2	Ø 10	A500C	910	240 X 1	218	135
		მძიმე ბეტონი		B25	V =	47.5 X 1	= 47.52 მ³	
მონოლითური ფილების სპეციფიკაცია	მდ. ფილის სპეც. 6.100; 9.300; 12.500; 15.700; 18.900 & 22.100 ნ.-ზე	1	Ø 10	A500C	დ.ა.	-	39204	24158
		2	Ø 18	A500C	დ.ა.	-	546	1090
		3	Ø 10	A500C	4000	20 X 6	480	296
		4	Ø 10	A500C	2000	74 X 6	888	547
		5	Ø 10	A500C	2400	156 X 6	2246	1384
		6	Ø 10	A500C	3000	63 X 6	1134	699
		1.1	Ø 10	A500C	1070	463 X 6	2975	1833
		1.2	Ø 10	A500C	910	240 X 6	1310	808
		მძიმე ბეტონი		B25	V =	47.5 X 6	= 285.12 მ³	

ფორმატი A-3 | თბილისი 2021 წ.

შენობა ნაგებობის ფუნქცია:

მრავალბინიანი საცხოვრებელი სახლი

ნახაზის დასახელება:

ფილის სპეციფიკაცია; ესკიზი; 0.000 & 22.100 ნიშნულზე

შენიშვნები :

საერთო შენიშვნები :

1. ნახაზში შეტანილი ყველა ცვლილება უნდა შეთანხმდეს პროექტის ავტორთან
2. შენობის საპროექტო ნული ±0.00=452.30 აბსოლურ ნიშნულს
3. პროექტში ყველა ზომა მოცემულია მილიმეტრებში, ნუშნულები-მეტრებში.
4. პროექტი გაკეთებულია დამკვეთის მიერ მოტანილი ტოპოგეგმის საფუძველზე

თარიღი 08/05/2021 წ.

კორექტირება

№	კორექტირება	თარიღი
1		
2		
3		
4		
5		

დამკვეთი: შ.პ.ს. "კანტი"

მისამართი:

ქ. თბილისი, სოფელი დიღომი, ასმათის ქუჩა, N16

საკ. კოდი: 01.72.14.035.264

პროექტის სახელწოდება

მრავალბინიანი საცხოვრებელი სახლის პროექტის კონსტრუქციული ნაწილი

სტადია	პროექტი	მპ
თანამდებობა	გვარი	ხელმოწერა
დირექტორი	გ.ბენდელიანი	
არქიტექტორი	ი.გოგოხია	
შეასრულა	ი. გოგოხია	
კონსტრუქტორი	თ.მორალიშვილი	

საპროექტო ლოგო | მისამართი

BIJI ARCHITECTURE

ქ. თბილისი შავიშვილის ქუჩა №1

TEL: 595 55-35-74 599 75-28-88

კ - 226

მასშტაბი	მ 1:00	
თარიღი	14/03/2021 წ.	
სტადია	ფორმატი	ფურცლები
პროექტი	A-3	00

May 08, 2021

კონსტრ. დასახ.	ელემენტის დასახ.	ბეტონის კლასი და ჯურა (მპა)	არმატურის დიამეტრი (მმ)	ფასონური ნაწილების რაოდენობა (ც.)	ერთეულის საანგარიშო წონა (კგ.)	საერთო წონა (კგ.)
მონოლითური ფილების სპეციფიკაცია	ფასადის ფილის სპეც. 25.300 ნ.-ზე	1	Ø 10 A500C	ც.ა.	-	6380	3932
		2	Ø 18 A500C	ც.ა.	-	91	182
		3	Ø 10 A500C	4000	20 X 1	80	49
		4	Ø 10 A500C	2000	74 X 1	148	91
		5	Ø 10 A500C	2400	141 X 1	338	209
		6	Ø 10 A500C	3000	81 X 1	243	150
		1.1	Ø 10 A500C	1070	452 X 1	484	298
		1.2	Ø 10 A500C	910	250 X 1	228	140
		1.3	Ø 8 A240C	360	56 X 1	20	8
		1.4	Ø 10 A500C	960	41 X 1	39	24
		1.5	Ø 10 A500C	1310	1450 X 1	1900	1171
		ბეტონის ნარევი B25 V = 48.2 X 1 = 48.18 მ³					
		1	Ø 10 A500C	ც.ა.	-	748	461
		2	Ø 18 A500C	ც.ა.	-	34	68
		1.1	Ø 10 A500C	1070	53 X 1	57	35
		1.2	Ø 10 A500C	910	190 X 1	173	107
		ბეტონის ნარევი B25 V = 5.4 X 1 = 5.44 მ³					

შემსრულებელი: შ.პ.ს. "ასპინძი"			
ობიექტის:			
ქ. თბილისი, სოფელი დიღომი, N16			
ბინ. ეთაპი: 01.72.14.035.264			
ვერტიკალური ბინების ფასადის ფილების სპეციფიკაცია			
შპალერის ბინების ფასადის ფილების ნაწილების ელემენტების ნახატების მიხედვით			
მზა	ბეტონი	მასა	
ფასადის ფილა	მ.პანელი		
ფასადის ფილა	მ.პანელი		
ბინა	ეტაჟი	ბლოკი	
1	1		
2	1		
3	1		
4	1		
5	1		
შემსრულებელი: შ.პ.ს. "ასპინძი"			
ობიექტის:			
ქ. თბილისი, სოფელი დიღომი, N16			
ბინ. ეთაპი: 01.72.14.035.264			
ვერტიკალური ბინების ფასადის ფილების ნაწილების ელემენტების ნახატების მიხედვით			
ფილა	ბეტონი	მასა	
ფასადის ფილა	მ.პანელი		
ფასადის ფილა	მ.პანელი		
ბინა	ეტაჟი	ბლოკი	
1	1		
2	1		
3	1		
4	1		
5	1		

ფასადის A-3	თბილისი 2021 წ.		
ობიექტის ნაგებობის ფუნქციური დანიშნულება:			
მრავალსართულიანი საცხოვრებელი სახლი			
ნაგებობის ადგილმდებარეობა:			
ქ. თბილისი, სოფელი დიღომი, N16			
ბინ. ეთაპი: 01.72.14.035.264			
ნაგებობის ტექნიკურ-ეკონომიკური მაჩვენებლები:			
ფილების რაოდენობა 25.300 & 28.500 ნიშნულზე			
ნახატის ტექნიკური მითითებები:			
1. ნახატში მითითებული ფასადის ფილების ზომები მოცემულია მილიმეტრებში			
2. ფილების სისქე ±0.00=452.30			
3. ანკერების ადგილმდებარეობა ფილის ზედაპირზე			
4. ანკერების ტიპი და ადგილმდებარეობა დაზუსტდეს სამონტაჟო ნახატების მიხედვით			
ცვლილების N	ცვლილების შეტანის თარიღი	ცვლილების შეტანის ავტორი	
1			
2			
3			
4			
5			
შემსრულებელი: შ.პ.ს. "ასპინძი"			
ობიექტის:			
ქ. თბილისი, სოფელი დიღომი, N16			
ბინ. ეთაპი: 01.72.14.035.264			
ვერტიკალური ბინების ფასადის ფილების ნაწილების ელემენტების ნახატების მიხედვით			
ფილა	ბეტონი	მასა	
ფასადის ფილა	მ.პანელი		
ფასადის ფილა	მ.პანელი		
ბინა	ეტაჟი	ბლოკი	
1	1		
2	1		
3	1		
4	1		
5	1		

0.000 ნ.-ზე მონოლითური სვეტების და დიაფრაგმის განლაგების გეგმა
მ 1:100

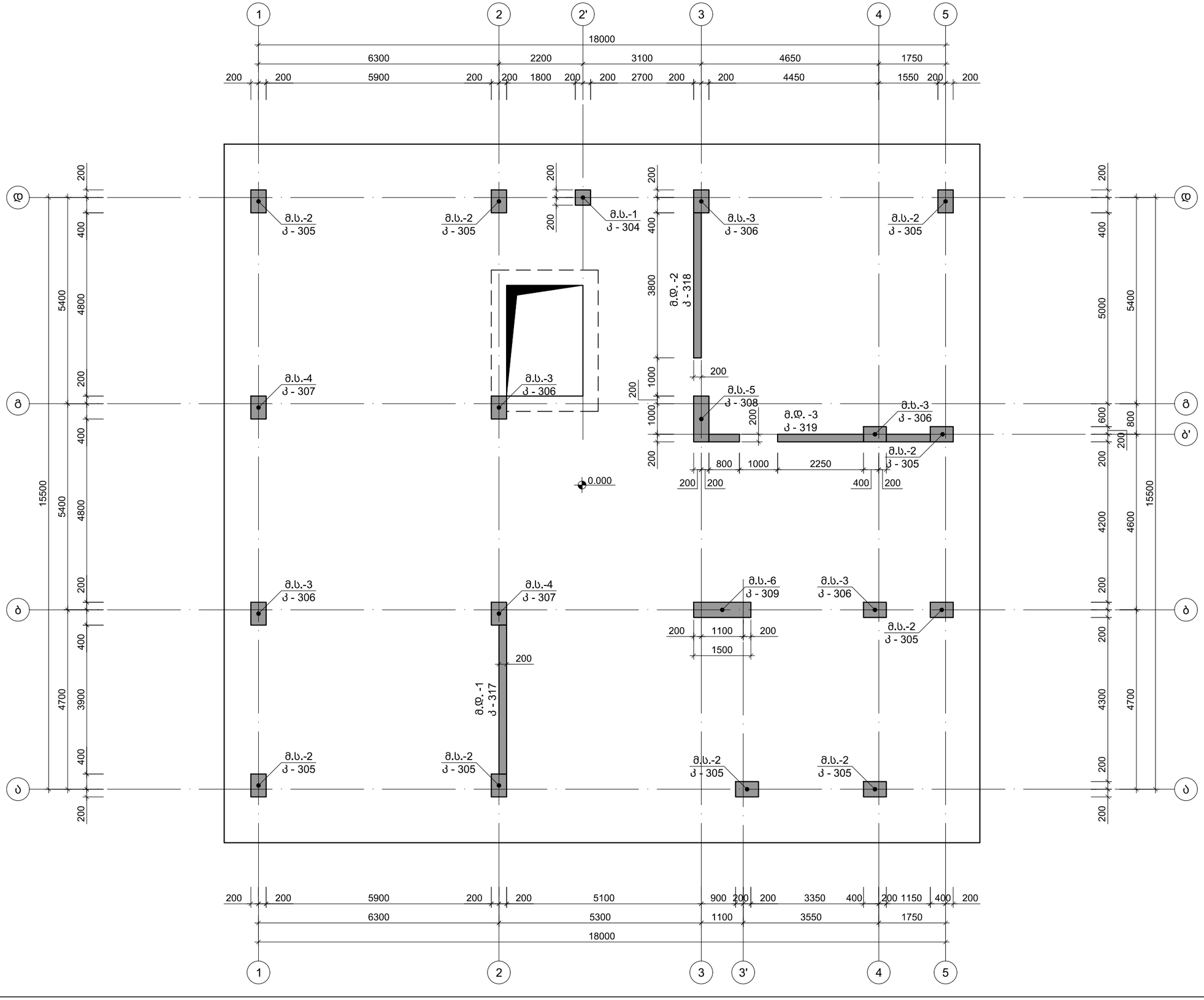

ფორმატი A-3	თბილისი 2021 წ.		

შენობა ნაგებობის ფუნქცია:

მრავალბინიანი საცხოვრებელი სახლი

ნახაზის დასახელება:

0.000 ნ.-ზე მონოლითური სვეტების და დიაფრაგმის განლაგების გეგმა

შენიშვნები :

1. სვეტების მარკირება იხ. საყალიბე გეგმაზე კ - 301

საერთო შენიშვნები :

1. ნახაზში შეტანილი ყველა ცვლილება უნდა შეთანხმდეს პროექტის ავტორთან
2. შენობის საპროექტო ნული ±0.00=452.30 აბსოლუტურ ნიშნულს
3. პროექტში ყველა ზომა მოცემულია მილიმეტრებში, ნუშნულები-მეტრებში.
4. პროექტი გაკეთებულია დამკვეთის მიერ მოტანილი ტოპოგეგმის საფუძველზე

თარიღი 08/05/2021 წ.

კორექტირება

№	კორექტირება	თარიღი
1		
2		
3		
4		
5		

დამკვეთი: შ.პ.ს. "კანტი"

მისამართი:

ქ. თბილისი, სოფელი დიღომი, ასმათის ქუჩა, N16

საკ. კოდი: 01.72.14.035.264

პროექტის სახელწოდება

მრავალბინიანი საცხოვრებელი სახლის პროექტის კონსტრუქციული ნაწილი

სტადია	პროექტი	მპ
თანამდებობა	გვარი	ხელმოწერა
დირექტორი	გ.ბენდელიანი	
არქიტექტორი	ი.გოგოხია	
შეასრულა	ი. გოგოხია	
კონსტრუქტორი	თ.მორალიშვილი	

საპროექტო ლოგო

მისამართი

BIJI ARCHITECTURE

ქ. თბილისი შავიშვილის ქუჩა №1

TEL: 595 55-35-74 599 75-28-88

კ - 301

მასშტაბი	მ 1:00	
თარიღი	14/03/2021 წ.	
სტადია	ფორმატი	ფურცლები
პროექტი	A-3	00

May 08, 2021

2.900 ნ.-ზე მონოლითური სვეტების და დიაფრაგმის განლაგების გეგმა
მ 1:100

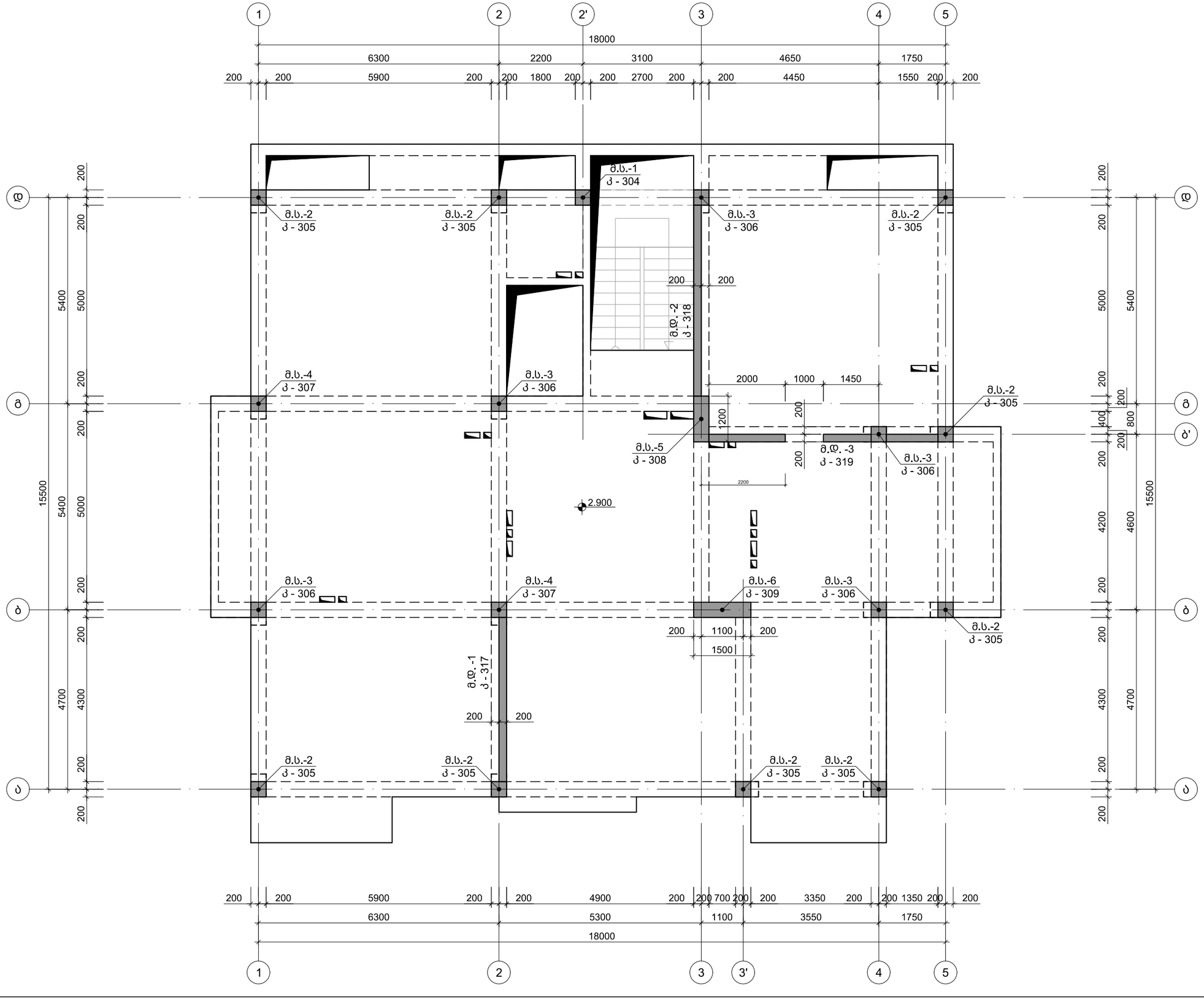

ფორმატი A-3	თბილისი 2021 წ.	

შენობა ნაგებობის ფუნქცია:

მრავალბინიანი საცხოვრებელი სახლი

ნახაზის დასახელება:

2.900 ნ.-ზე მონოლითური სვეტების და დიაფრაგმის განლაგების გეგმა

შენიშვნები :

1. სვეტების მარკირება იხ. საყალიბე გეგმაზე კ - 301

საერთო შენიშვნები :

1. ნახაზში შეტანილი ყველა ცვლილება უნდა შეთანხმდეს პროექტის ავტორთან
2. შენობის საპროექტო ნული ±0.00=452.30 აბსოლურად ნიშნულს
3. პროექტში ყველა ზომა მოცემულია მილიმეტრებში, ნუშნულები-მეტრებში.
4. პროექტი გაკეთებულია დამკვეთის მიერ მოტანილი ტოპოგეგმის საფუძველზე

თარიღი 08/05/2021 წ.

კორექტირება

№	კორექტირება	თარიღი
1		
2		
3		
4		
5		

დამკვეთი: შ.პ.ს. "კანტი"

მისამართი:

ქ. თბილისი, სოფელი დიღომი, ასმათის ქუჩა, N16

საკ. კოდი: 01.72.14.035.264

პროექტის სახელწოდება

მრავალბინიანი საცხოვრებელი სახლის პროექტის კონსტრუქციული ნაწილი

სტადია	პროექტი	მპ
თანამდებობა	გვარი	ხელმოწერა
დირექტორი	გ.ბენდელიანი	
არქიტექტორი	ი.გოგოხია	
შეასრულა	ი. გოგოხია	
კონსტრუქტორი	თ.მორალიშვილი	

საპროექტო ლოგო | მისამართი

BIJI ARCHITECTURE

ქ. თბილისი შავიშვილის ქუჩა №1

TEL: 595 55-35-74 599 75-28-88

კ - 302

მასშტაბი	მ 1:00	
თარიღი	14/03/2021 წ.	
სტადია	ფორმატი	ფურცლები
პროექტი	A-3	00

May 08, 2021

25.300 ნ.-ზე მონოლითური სვეტების და დიაფრაგმის განლაგების გეგმა
მ 1:100

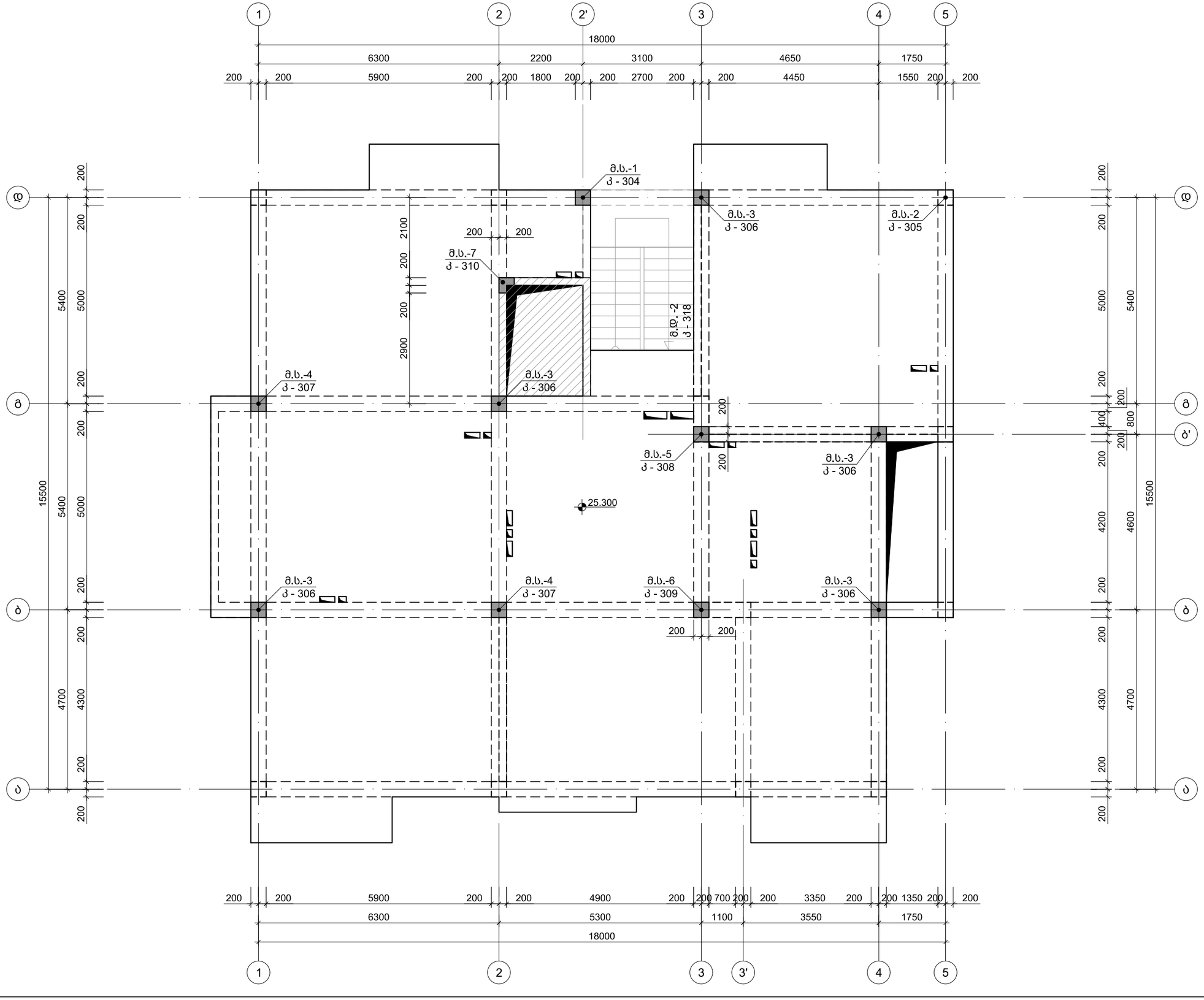

ფორმატი A-3	თბილისი 2021 წ.	

შენობა ნაგებობის ფუნქცია:

მრავალბინიანი საცხოვრებელი სახლი

ნახაზის დასახელება:

25.300 ნ.-ზე მონოლითური სვეტების განლაგების გეგმა

შენიშვნები :

1. სვეტების მარკირება იხ. საყალიბე გეგმაზე კ - 301

საერთო შენიშვნები :

1. ნახაზში შეტანილი ყველა ცვლილება უნდა შეთანხმდეს პროექტის ავტორთან
2. შენობის საპროექტო ნული ±0.00=452.30 აბსოლურად ნიშნულს
3. პროექტში ყველა ზომა მოცემულია მილიმეტრებში, ნუშნულები-მეტრებში.
4. პროექტი გაკეთებულია დამკვეთის მიერ მოტანილი ტოპოგეგმის საფუძველზე

თარიღი 08/05/2021 წ.

კორექტირება

№	კორექტირება	თარიღი
1		
2		
3		
4		
5		

დამკვეთი: შ.პ.ს. "კანტი"

მისამართი:

ქ. თბილისი, სოფელი დიღომი, ასმათის ქუჩა, N16

საკ. კოდი: 01.72.14.035.264

პროექტის სახელწოდება

მრავალბინიანი საცხოვრებელი სახლის პროექტის კონსტრუქციული ნაწილი

სტადია	პროექტი	მპ
თანამდებობა	გვარი	ხელმოწერა
დირექტორი	გ.ბენდელიანი	
არქიტექტორი	ი.გოგოხია	
შეასრულა	ი. გოგოხია	
კონსტრუქტორი	თ.მორალიშვილი	

საპროექტო ლოგო

მისამართი

BIJI ARCHITECTURE

ქ. თბილისი შავიშვილის ქუჩა №1

TEL: 595 55-35-74 599 75-28-88

კ - 303

მასშტაბი	მ 1:00	
თარიღი	14/03/2021 წ.	
სტადია	ფორმატი	ფურცლები
პროექტი	A-3	00

May 08, 2021

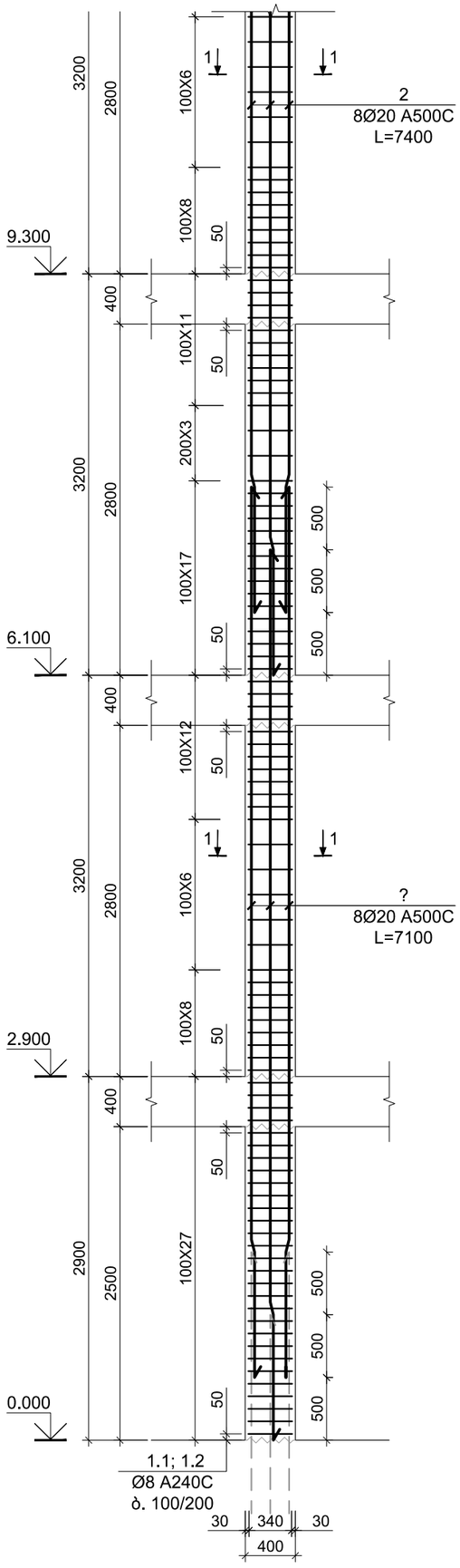

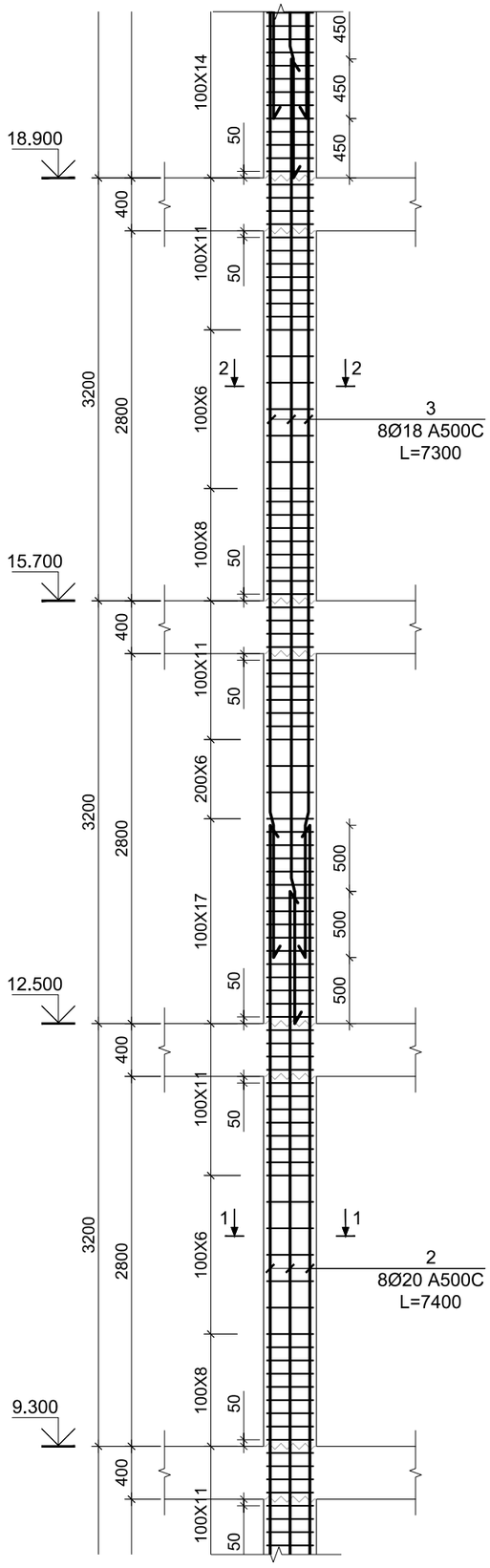

მონოლითური სვეტი მს - 1 (1 ც.)
მ 1:50

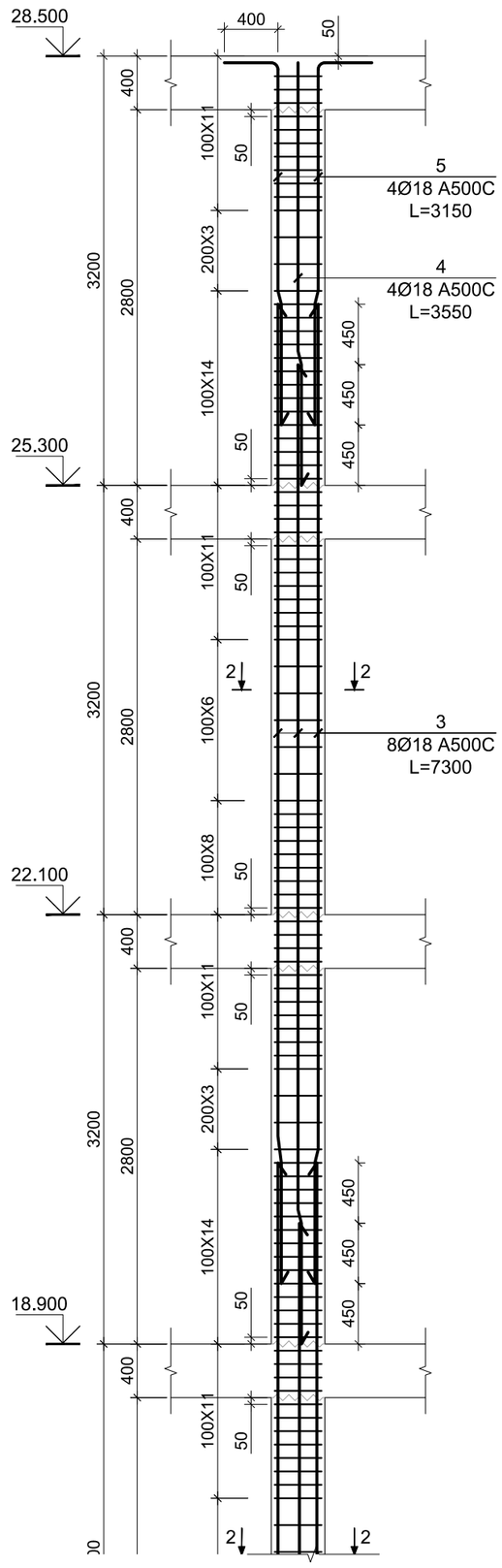

ფორმატი A-3	თბილისი 2021 წ.	

შენობა ნაგებობის ფუნქცია:

მრავალბინიანი საცხოვრებელი სახლი

ნახაზის დასახელება:

მონოლითური სვეტი მ.ს.-1

შენიშვნები :

1. სვეტების მარკირება იხ. საყალიბე გემბაზე კ - 301

საერთო შენიშვნები :

1. ნახაზში შეტანილი ყველა ცვლილება უნდა შეთანხმდეს პროექტის ავტორთან
2. შენობის საპროექტო ნული ±0.00=452.30 აბსოლურად ნიშნულს
3. პროექტში ყველა ზომა მოცემულია მილიმეტრებში, ნუშნულები-მეტრებში.
4. პროექტი გაკეთებულია დამკვეთის მიერ მოტანილი ტოპოგეგმის საფუძველზე

თარიღი 08/05/2021 წ.

კორექტირება

№	კორექტირება	თარიღი
1		
2		
3		
4		
5		

დამკვეთი: შ.პ.ს. "კანტი"

მისამართი:

ქ. თბილისი, სოფელი დიღომი, ასმათის ქუჩა, N16

საკ. კოდი: 01.72.14.035.264

პროექტის სახელწოდება

მრავალბინიანი საცხოვრებელი სახლის პროექტის კონსტრუქციული ნაწილი

სტადია	პროექტი	მპ
თანამდებობა	გვარი	ხელმოწერა
დირექტორი	გ.გენდელიანი	
არქიტექტორი	ი.გოგოხია	
შეასრულა	ი. გოგოხია	
კონსტრუქტორი	თ.მორალიშვილი	

საპროექტო ლოგო

BIJI ARCHITECTURE

მისამართი

ქ. თბილისი შავიშვილის ქუჩა №1

TEL:
595 55-35-74
599 75-28-88

კ - 304

მასშტაბი	მ 1:00	
თარიღი	14/03/2021 წ.	
სტადია	ფორმატი	ფურცლები
პროექტი	A-3	00

May 08, 2021

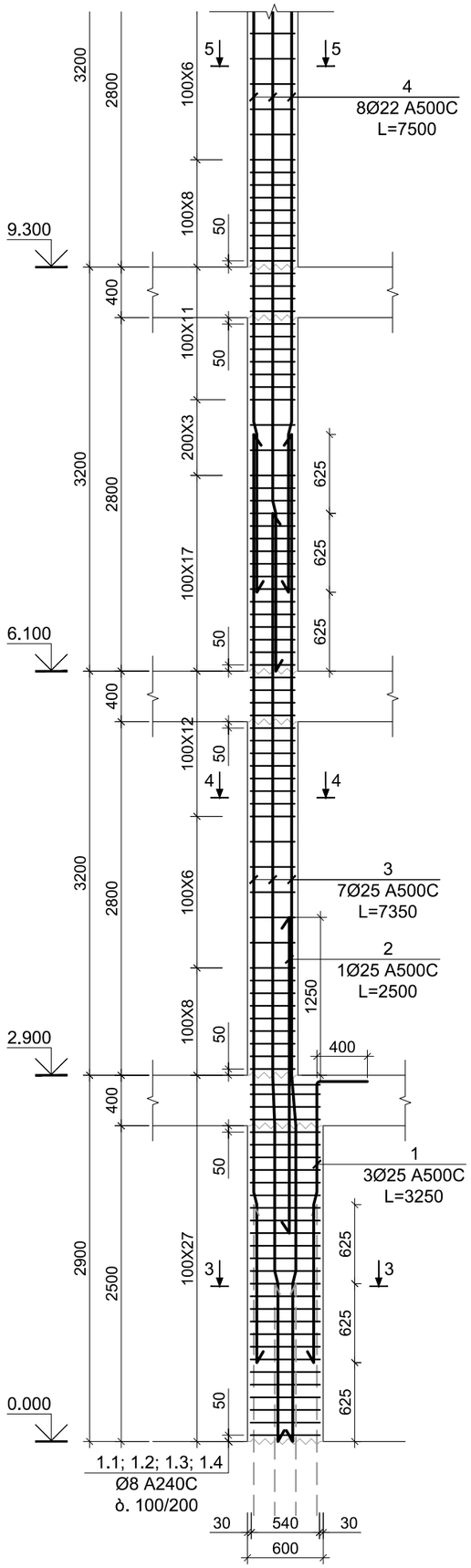

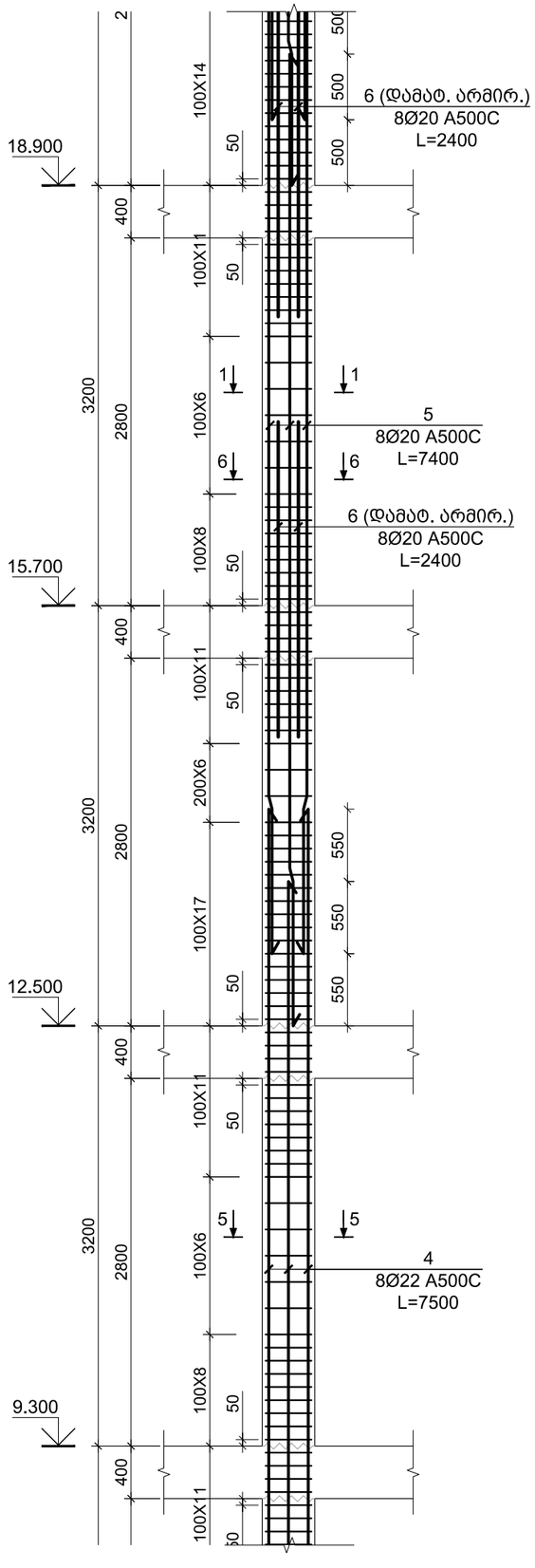

მონოლითური სვეტი მს - 2 (9 ც.)
მ 1:50

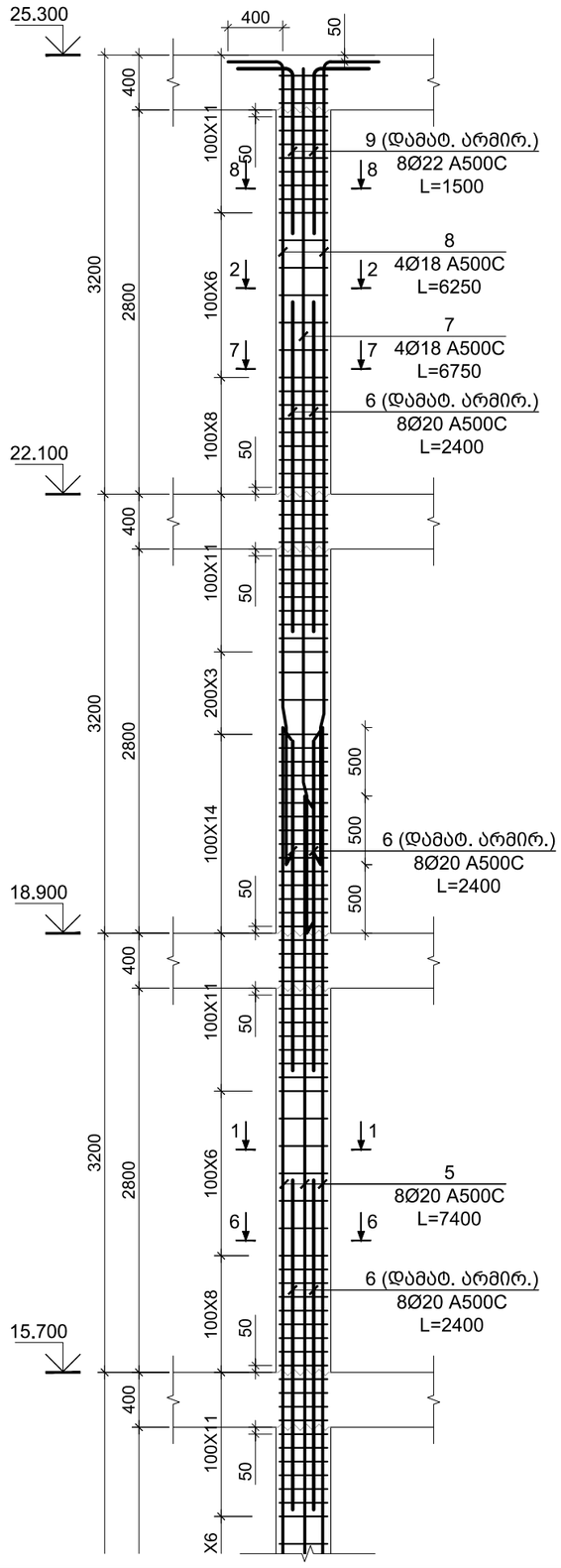

ფორმატი A-3	თბილისი 2021 წ.	

შენობა ნაგებობის ფუნქცია:

მრავალბინიანი საცხოვრებელი სახლი

ნახაზის დასახელება:

მონოლითური სვეტი მ.ს.-2

შენიშვნები :

1. სვეტების მარკირება იხ. საყალიბე გემბაზე კ - 301

საერთო შენიშვნები :

1. ნახაზში შეტანილი ყველა ცვლილება უნდა შეთანხმდეს პროექტის ავტორთან
2. შენობის საპროექტო ნული ±0.00=452.30 აბსოლუტურ ნიშნულს
3. პროექტში ყველა ზომა მოცემულია მილიმეტრებში, ნუშნულები-მეტრებში.
4. პროექტი გაკეთებულია დამკვეთის მიერ მოტანილი ტოპოგეგმის საფუძველზე

თარიღი 08/05/2021 წ.

კორექტირება

№	კორექტირება	თარიღი
1		
2		
3		
4		
5		

დამკვეთი: შ.პ.ს. "კანტი"

მისამართი:

ქ. თბილისი, სოფელი დიღომი, ასმათის ქუჩა, N16

საკ. კოდი: 01.72.14.035.264

პროექტის სახელწოდება

მრავალბინიანი საცხოვრებელი სახლის პროექტის კონსტრუქციული ნაწილი

სტადია	პროექტი	მპ
თანამდებობა	გვარი	ხელმოწერა
დირექტორი	გ.ბენდელიანი	
არქიტექტორი	ი.გოგოხია	
შემსრულა	ი. გოგოხია	
კონსტრუქტორი	თ.მორალიშვილი	

საპროექტო ლოგო: BIJI ARCHITECTURE

მისამართი: ქ. თბილისი მავთვილის ქუჩა №1

TEL: 595 55-35-74, 599 75-28-88

კ - 305

მასშტაბი	მ 1:00	
თარიღი	14/03/2021 წ.	
სტადია	ფორმატი	ფურცლები
პროექტი	A-3	00

May 08, 2021

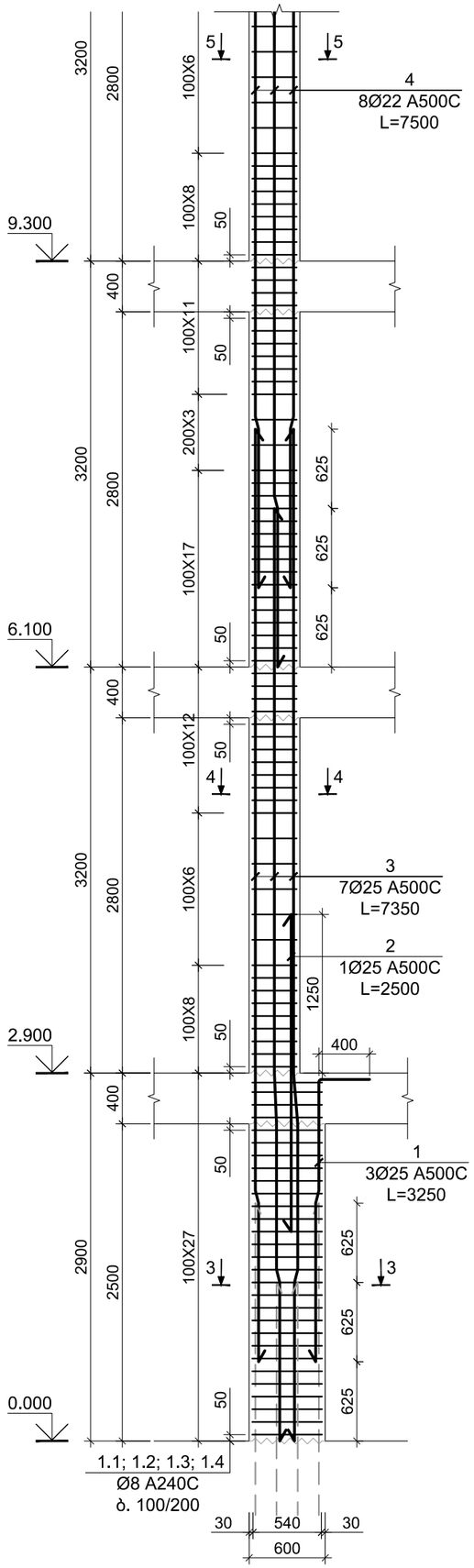

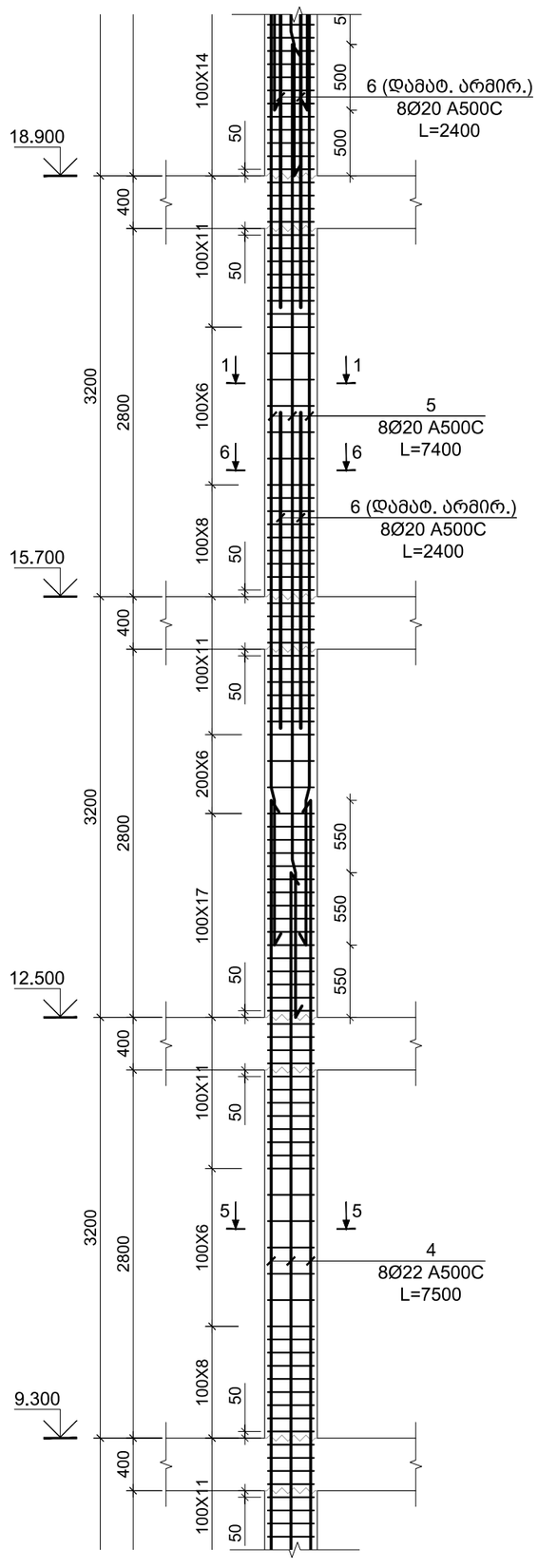

მონოლითური სვეტი მს - 3 (5 ც.)
მ 1:50

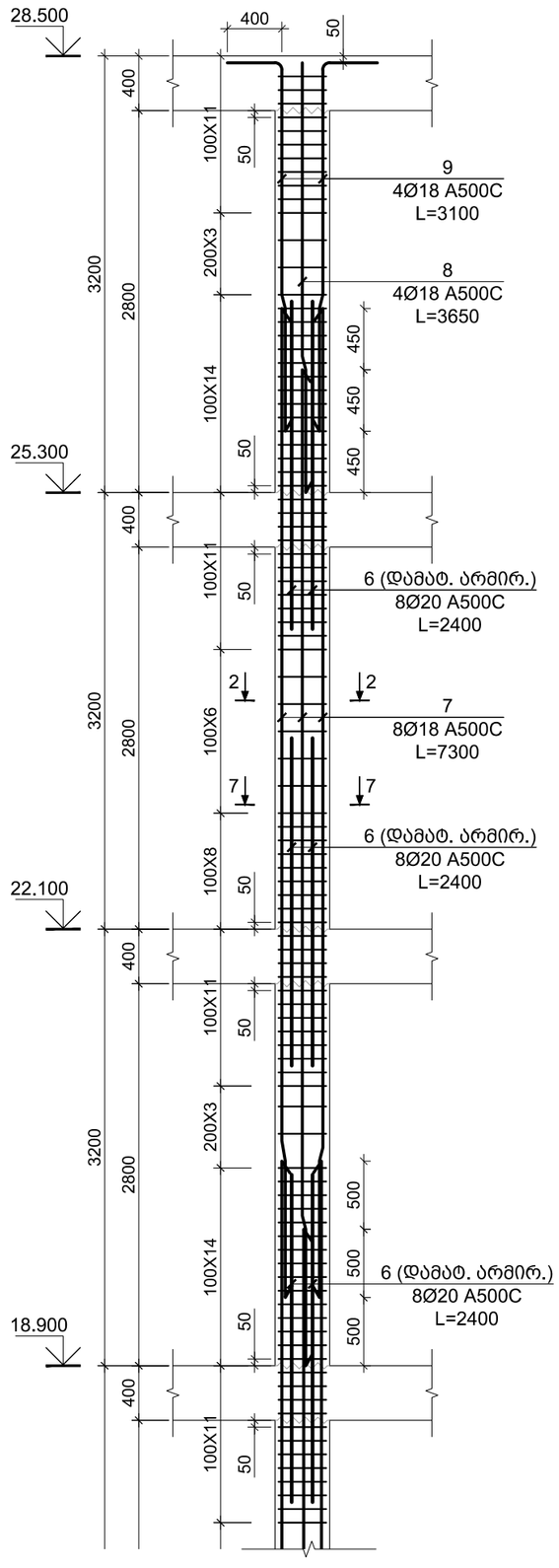

ფორმატი A-3	თბილისი 2021 წ.

შენობა ნაგებობის ფუნქცია:

მრავალბინიანი საცხოვრებელი სახლი

ნახაზის დასახელება:

მონოლითური სვეტი მ.ს.-3

შენიშვნები :

1. სვეტების მარკირება იხ. საყალიბე გემბაზე კ - 301

საერთო შენიშვნები :

1. ნახაზში შეტანილი ყველა ცვლილება უნდა შეთანხმდეს პროექტის ავტორთან
2. შენობის საპროექტო ნული ±0.00=452.30 აბსოლუტურ ნიშნულს
3. პროექტში ყველა ზომა მოცემულია მილიმეტრებში, ნუშნულები-მეტრებში.
4. პროექტი გაკეთებულია დამკვეთის მიერ მოტანილი ტოპოგეგმის საფუძველზე

თარიღი 08/05/2021 წ.

კორექტირება

№	კორექტირება	თარიღი
1		
2		
3		
4		
5		

დამკვეთი: შ.პ.ს. "კანტი"

მისამართი:

ქ. თბილისი, სოფელი დიღომი, ასმათის ქუჩა, N16

საკ. კოდი: 01.72.14.035.264

პროექტის სახელწოდება

მრავალბინიანი საცხოვრებელი სახლის პროექტის კონსტრუქციული ნაწილი

სტადია	პროექტი	მპ
თანამდებობა	გვარი	ხელმოწერა
დირექტორი	გ.ბენდელიანი	
არქიტექტორი	ი.გოგოხია	
შეასრულა	ი. გოგოხია	
კონსტრუქტორი	თ.მორალიშვილი	

საპროექტო ლოგო

მისამართი

BIJI ARCHITECTURE

ქ. თბილისი შავიშვილის ქუჩა №1

TEL: 595 55-35-74 599 75-28-88

კ - 306

მასშტაბი	მ 1:00	
თარიღი	14/03/2021 წ.	
სტადია	ფორმატი	ფურცლები
პროექტი	A-3	00

May 08, 2021

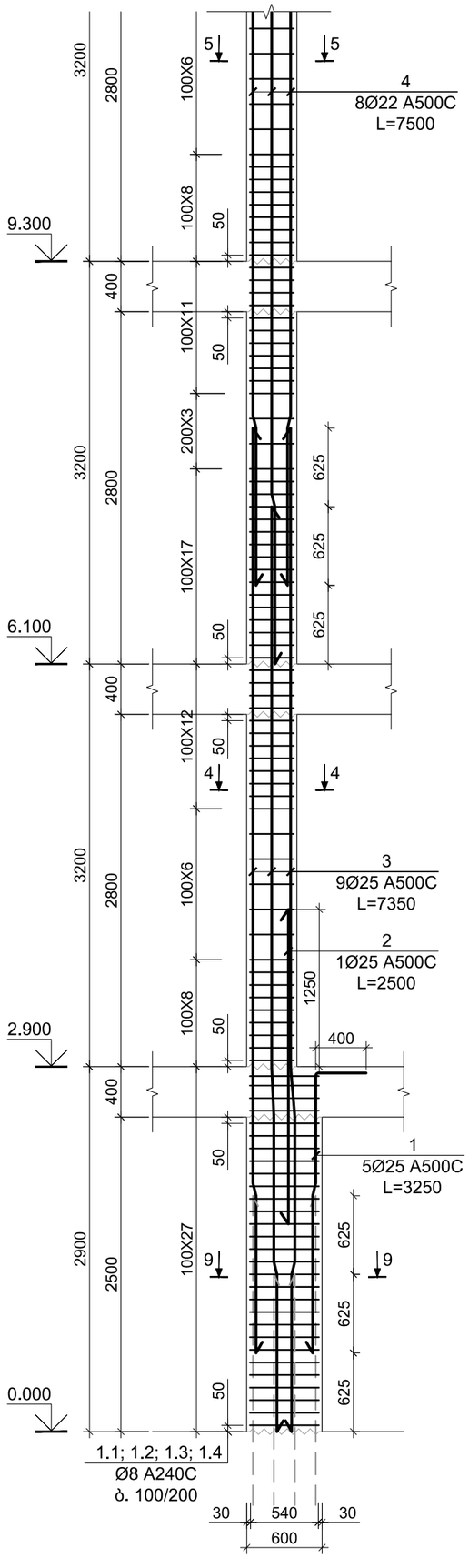

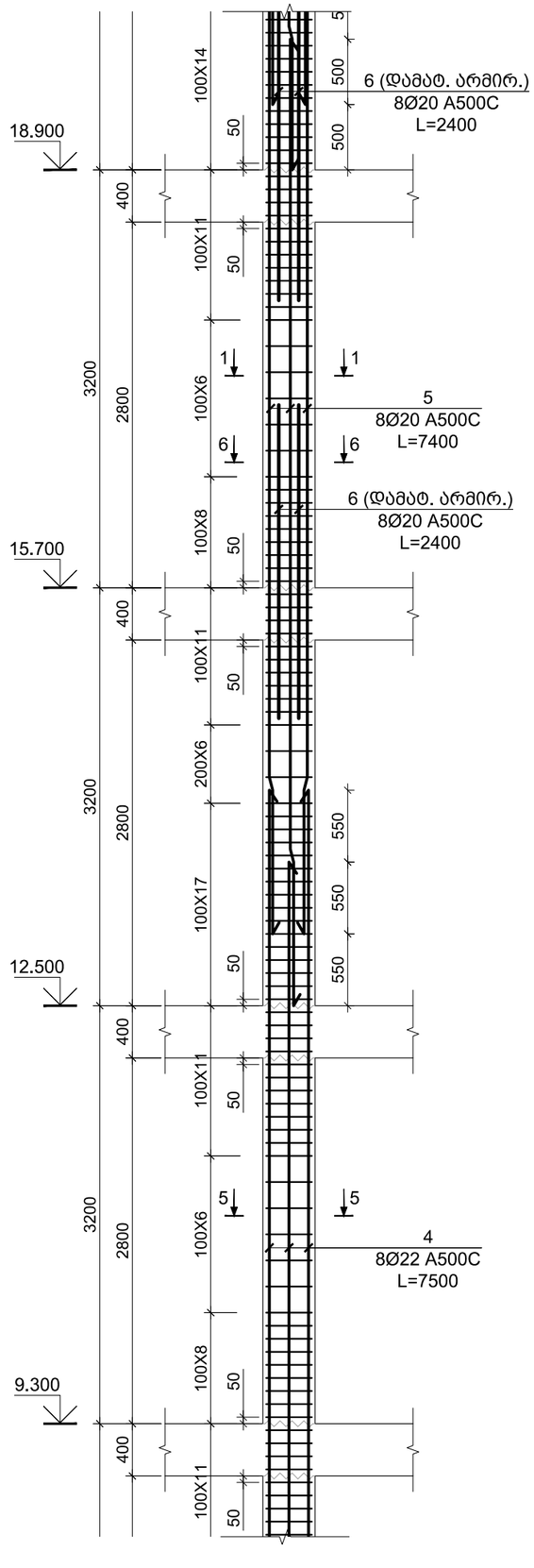

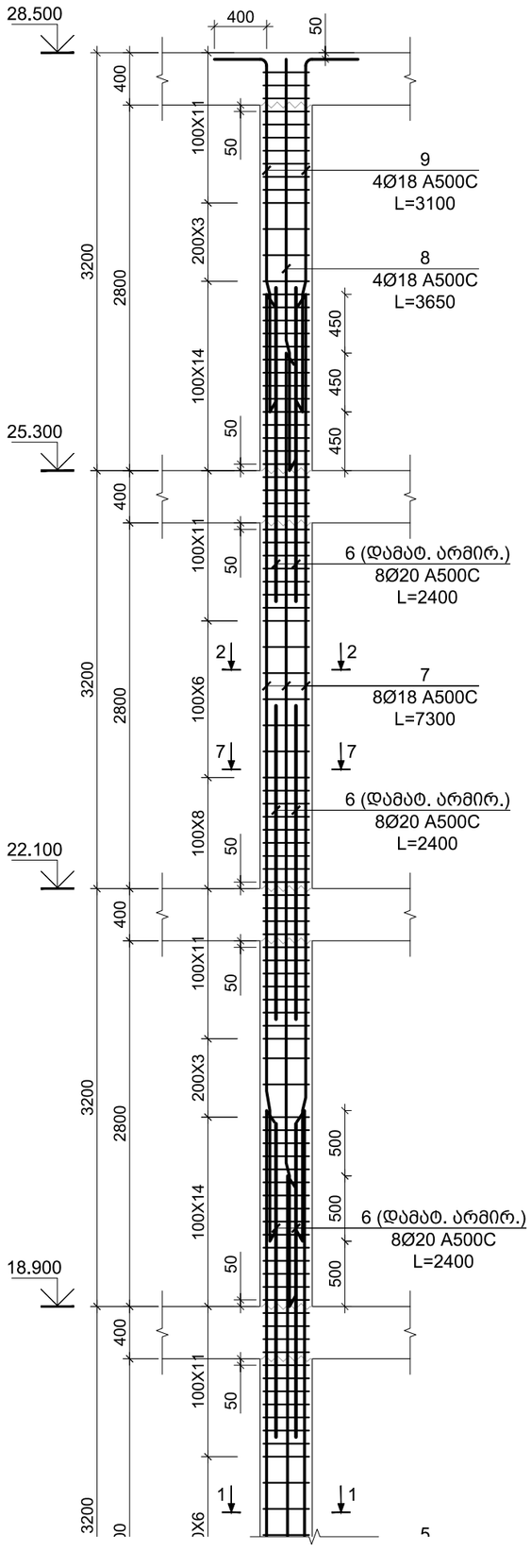

მონოლითური სვეტი მს - 4 (2 ც.)
მ 1:50

ფორმატი A-3	თბილისი 2021 წ.

შენობა ნაგებობის ფუნქცია:

მრავალბინიანი საცხოვრებელი სახლი

ნახაზის დასახელება:

მონოლითური სვეტი მ.ს.-4

შენიშვნები :

1. სვეტების მარკირება იხ. საყალიბე გემბაზე კ - 301

საერთო შენიშვნები :

1. ნახაზში შეტანილი ყველა ცვლილება უნდა შეთანხმდეს პროექტის ავტორთან
2. შენობის საპროექტო ნული ±0.00=452.30 აბსოლურად ნიშნულს
3. პროექტში ყველა ზომა მოცემულია მილიმეტრებში, ნუშნულები-მეტრებში.
4. პროექტი გაკეთებულია დამკვეთის მიერ მოტანილი ტოპოგემის საფუძველზე

თარიღი 08/05/2021 წ.

კორექტირება

№	კორექტირება	თარიღი
1		
2		
3		
4		
5		

დამკვეთი: შ.პ.ს. "კანტი"

მისამართი:

ქ. თბილისი, სოფელი დიღომი, ასმათის ქუჩა, N16

საკ. კოდი: 01.72.14.035.264

პროექტის სახელწოდება

მრავალბინიანი საცხოვრებელი სახლის პროექტის კონსტრუქციული ნაწილი

სტადია	პროექტი	მპ
თანამდებობა	გვარი	ხელმოწერა
დირექტორი	გ.კენდელიანი	
არქიტექტორი	ი.გოგოხია	
შემსრულა	ი. გოგობხია	
კონსტრუქტორი	თ.მორალიშვილი	

საპროექტო ლოგო

მისამართი

BIJI ARCHITECTURE
BIJI ARCHITECTURE
ქ. თბილისი
შავიშვილის ქუჩა №1
TEL:
595 55-35-74
599 75-28-88

კ - 307

მასშტაბი	მ 1:00	
თარიღი	14/03/2021 წ.	
სტადია	ფორმატი	ფურცლები
პროექტი	A-3	00

May 08, 2021

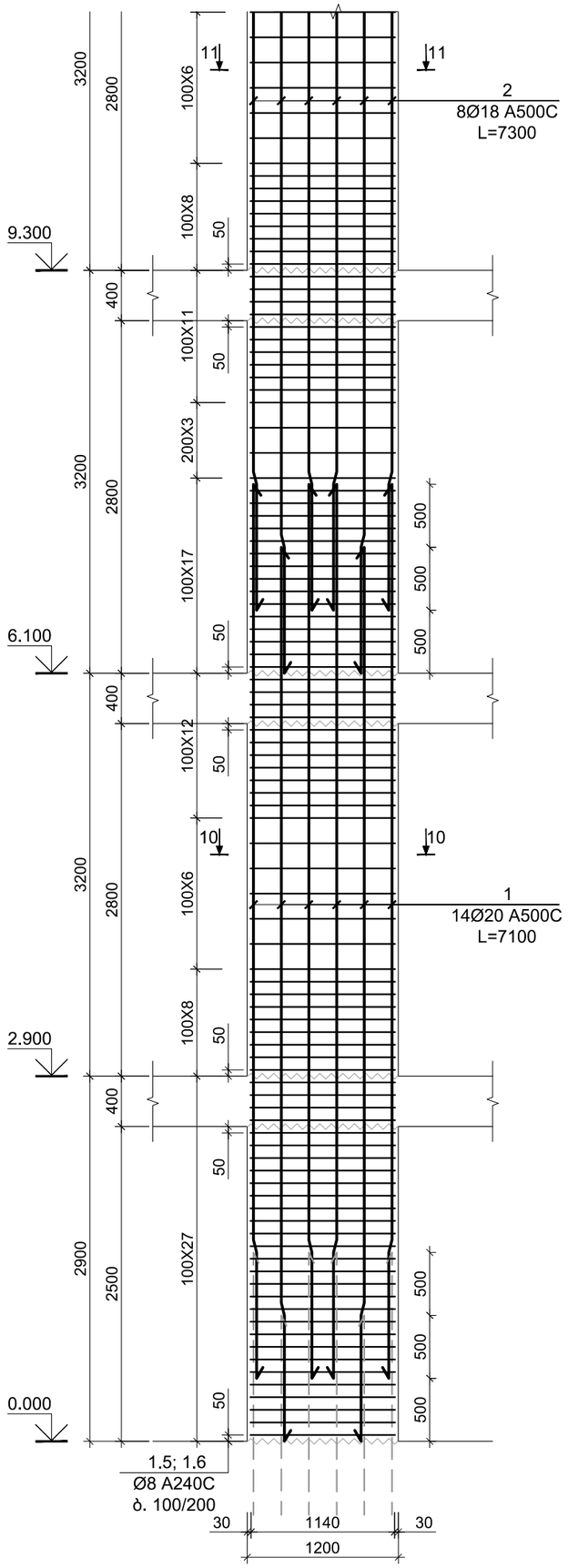

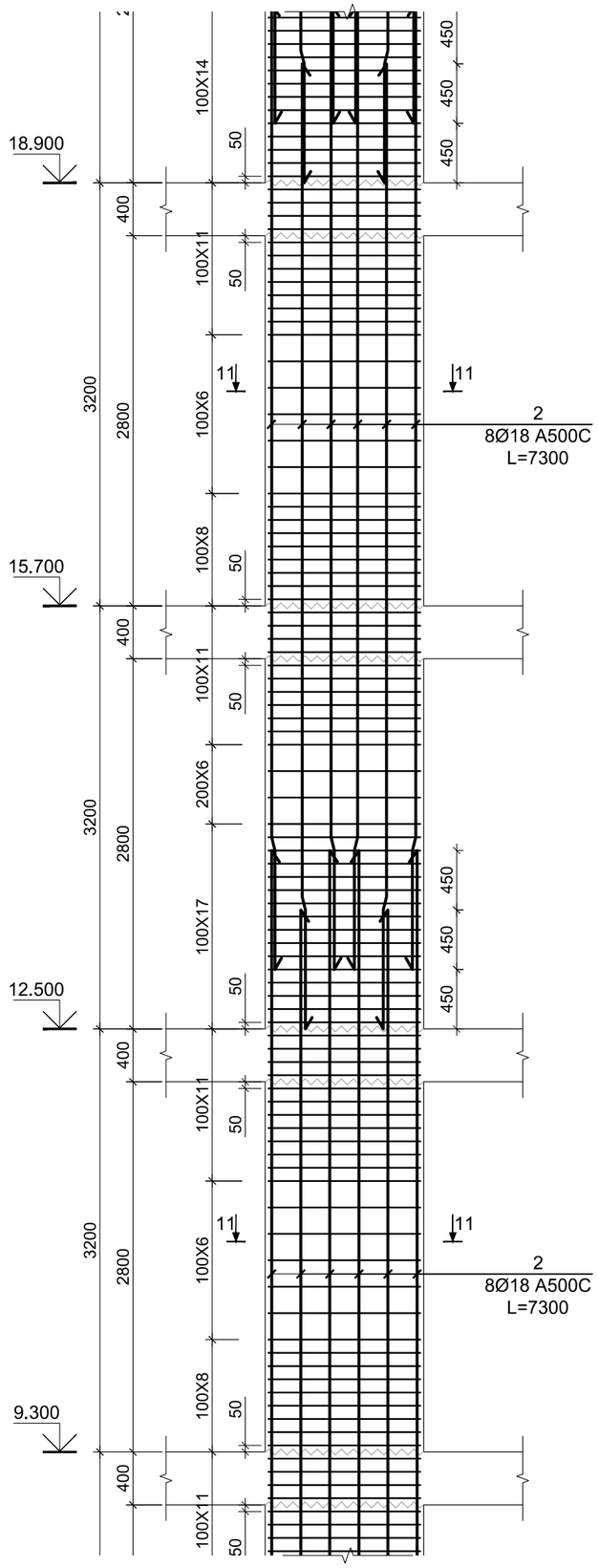

მონოლითური სვეტი მს - 5 (1 ც.)
მ 1:50

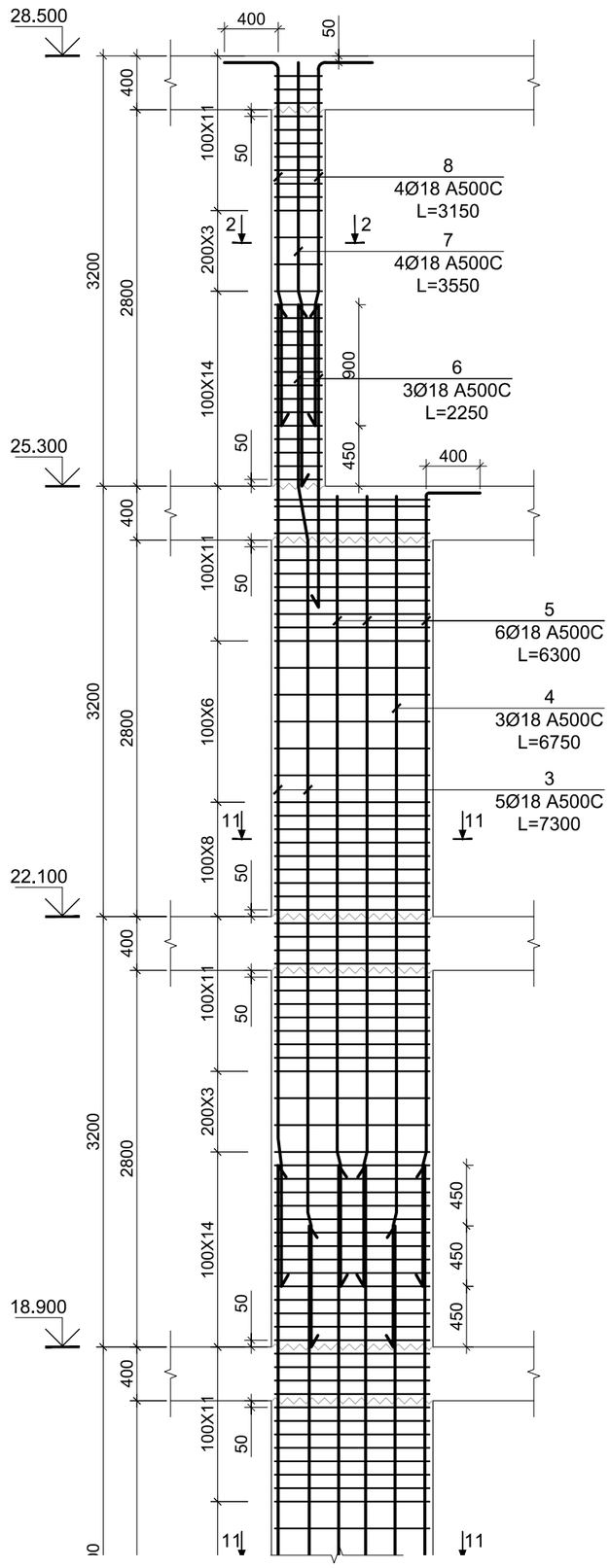

ფორმატი A-3	თბილისი 2021 წ.	

შენობა ნაგებობის ფუნქცია:

მრავალბინიანი საცხოვრებელი სახლი

ნახაზის დასახელება:

მონოლითური სვეტი მ.ს.-5

შენიშვნები :

1. სვეტების მარკირება იხ. საყალიბე გემბაზე კ - 301

საერთო შენიშვნები :

1. ნახაზში შეტანილი ყველა ცვლილება უნდა შეთანხმდეს პროექტის ავტორთან
2. შენობის საპროექტო ნული ±0.00=452.30 აბსოლურად ნიშნულს
3. პროექტში ყველა ზომა მოცემულია მილიმეტრებში, ნუშნულები-მეტრებში.
4. პროექტი გაკეთებულია დამკვეთის მიერ მოტანილი ტოპოგეგმის საფუძველზე

თარიღი 08/05/2021 წ.

კორექტირება

№	კორექტირება	თარიღი
1		
2		
3		
4		
5		

დამკვეთი: შ.პ.ს. "კანტი"

მისამართი:

ქ. თბილისი, სოფელი დიღომი, ასმათის ქუჩა, N16

საკ. კოდი: 01.72.14.035.264

პროექტის სახელწოდება

მრავალბინიანი საცხოვრებელი სახლის პროექტის კონსტრუქციული ნაწილი

სტადია	პროექტი	მპ
თანამდებობა	გვარი	ხელმოწერა
დირექტორი	გ.ბენდელიანი	
არქიტექტორი	ი.გოგოხია	
შემსრულა	ი. გოგოხია	
კონსტრუქტორი	თ.მორალიშვილი	

საპროექტო ლოგო

მისამართი

BIJI ARCHITECTURE

ქ. თბილისი შავიშვილის ქუჩა №1

TEL: 595 55-35-74 599 75-28-88

კ - 308

მასშტაბი	მ 1:00	
თარიღი	14/03/2021 წ.	
სტადია	ფორმატი	ფურცლები
პროექტი	A-3	00

May 08, 2021

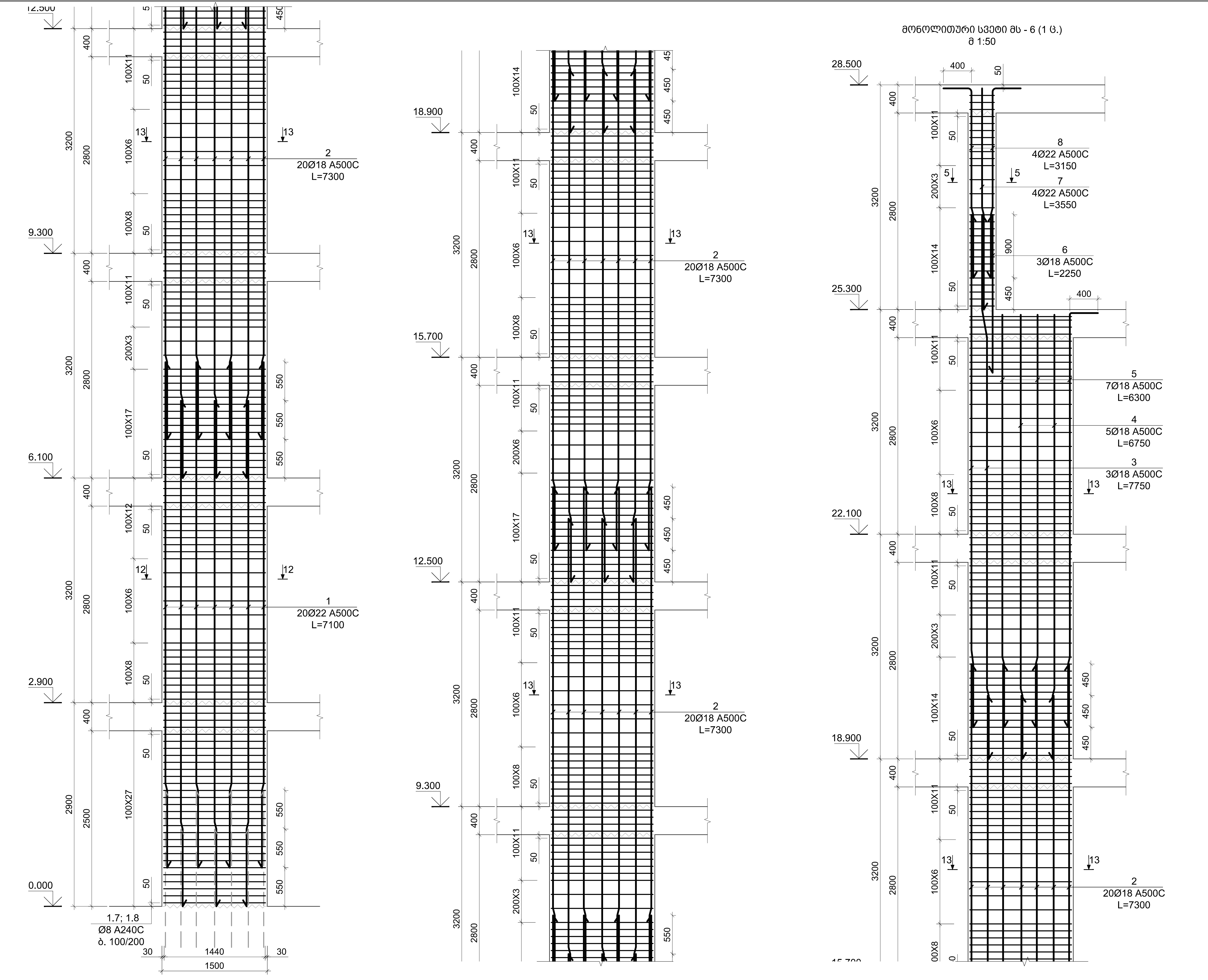

ფორმატი A-3	თბილისი 2021 წ.

შენობა ნაგებობის ფუნქცია:

მრავალბინიანი საცხოვრებელი სახლი

ნახაზის დასახელება:

მონოლითური სვეტი მ.ს.-6

შენიშვნები :

1. სვეტების მარკირება იხ. საყალიბე გეგმაზე კ - 301

საერთო შენიშვნები :

1. ნახაზში შეტანილი ყველა ცვლილება უნდა შეთანხმდეს პროექტის ავტორთან
2. შენობის საპროექტო ნული ±0.00=452.30 აბსოლუტურ ნიშნულს
3. პროექტში ყველა ზომა მოცემულია მილიმეტრებში, ნუშნულები-მეტრებში.
4. პროექტი გაკეთებულია დამკვეთის მიერ მოტანილო ტოპოგეგმის საფუძველზე

თარიღი 08/05/2021 წ.

კორექტირება

№	კორექტირება	თარიღი
1		
2		
3		
4		
5		

დამკვეთი: შ.პ.ს. "კანტი"

მისამართი:

ქ. თბილისი, სოფელი დიღომი,
ასმათის ქუჩა, N16
საკ. კოდი: 01.72.14.035.264

პროექტის სახელწოდება

მრავალბინიანი საცხოვრებელი სახლის პროექტის კონსტრუქციული ნაწილი

სტადია	პროექტი	მკ
თანამდებობა	გვარი	ხელმოწერა
დირექტორი	გ.ბენდელიანი	
არქიტექტორი	ი.გოგოხია	
შეასრულა	ი. გოგოგხია	
კონსტრუქტორი	თ.მორალიშვილი	

საპროექტო ლოგო — BIJI ARCHITECTURE

მისამართი: ქ. თბილისი შავიშვილის ქუჩა №1
TEL: 595 55-35-74, 599 75-28-88

კ - 309

მასშტაბი	მ 1:00	
თარიღი	14/03/2021 წ.	
სტადია	ფორმატი	ფურცლები
პროექტი	A-3	00

May 08, 2021

მონოლითური სვეტი მს - 7 (1 ც.)
მ 1:50

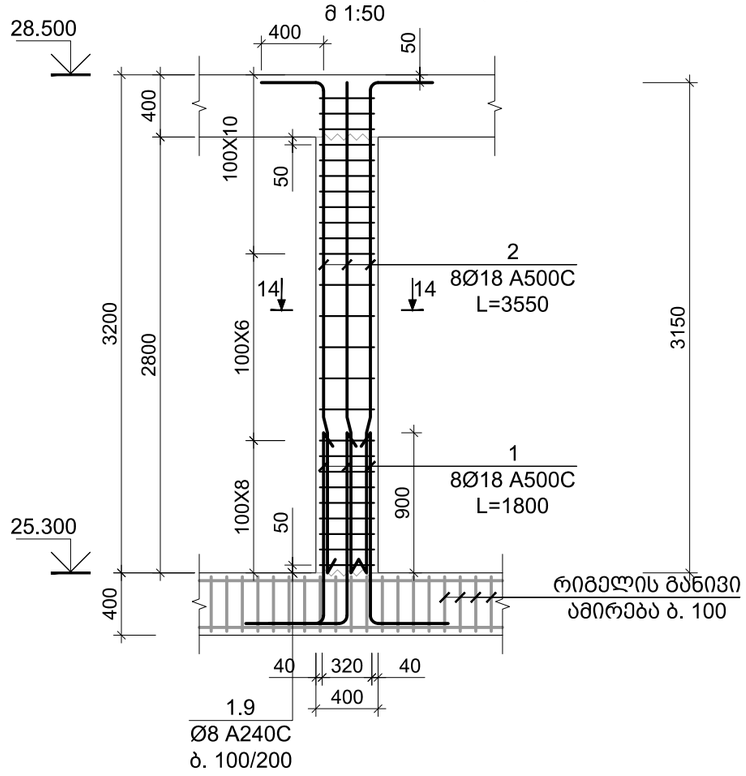

კვეთი 1-1
მ 1:10

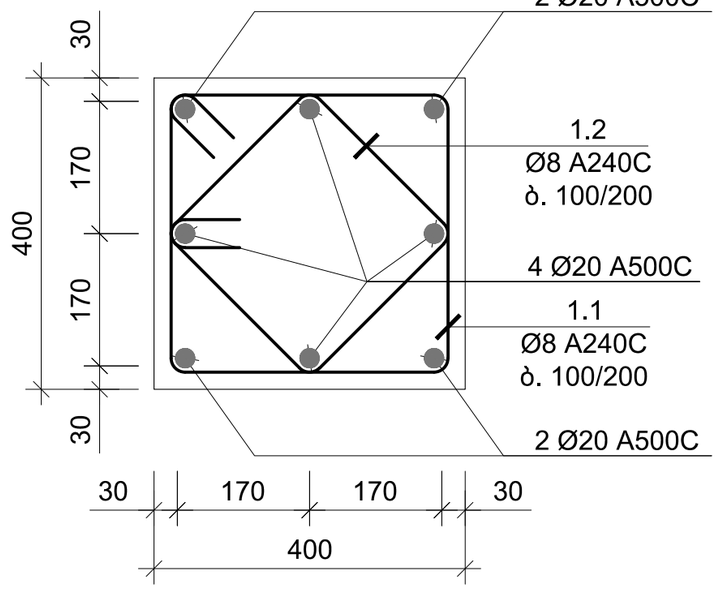

კვეთი 2-2
მ 1:10

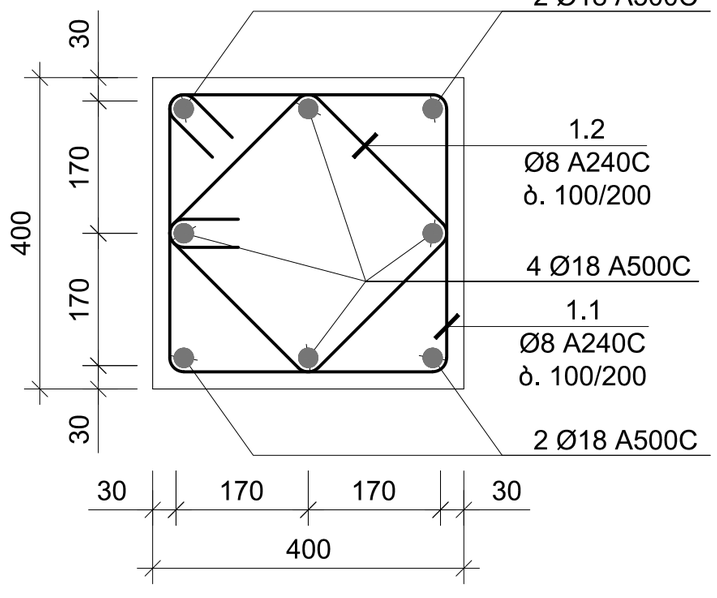

კვეთი 3-3
მ 1:10

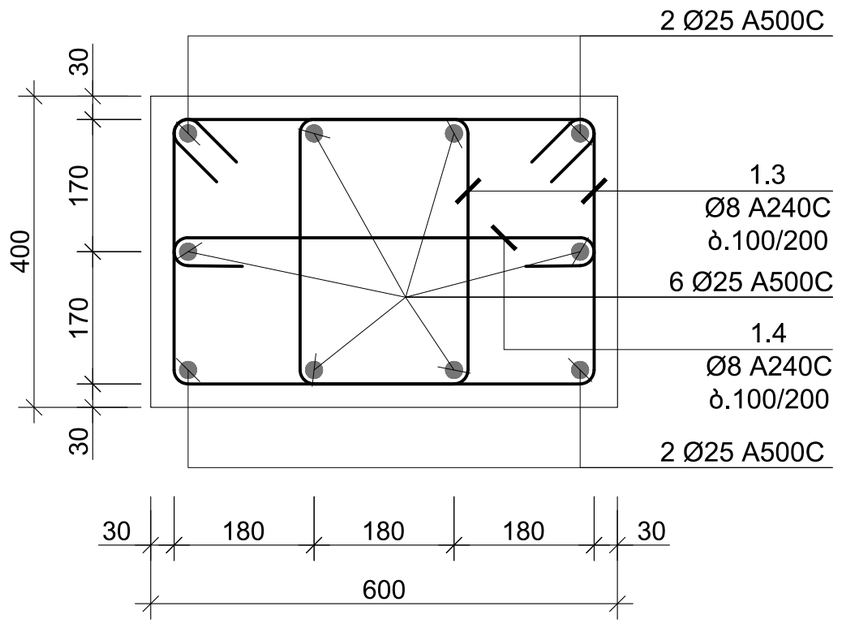

ფორმატი A-3	თბილისი 2021 წ.

შენობა ნაგებობის ფუნქცია:

მრავალბინიანი საცხოვრებელი სახლი

ნახაზის დასახელება:

მონოლითური სვეტი მ.ს.-7; კვეთი 1-1 2-2 3-3

შენიშვნები :

1. სვეტების მარკირება იხ. საყალიბე გემბაზე კ - 301; კ - 302

საერთო შენიშვნები :

1. ნახაზში შეტანილი ყველა ცვლილება უნდა შეთანხმდეს პროექტის ავტორთან
2. შენობის საპროექტო ნული ±0.00=452.30 აბსოლურად ნიშნულს
3. პროექტში ყველა ზომა მოცემულია მილიმეტრებში, ნუშნულები-მეტრებში.
4. პროექტი გაკეთებულია დამკვეთის მიერ მოტანილი ტოპოგეგმის საფუძველზე

თარიღი 08/05/2021 წ.

კორექტირება

№	კორექტირება	თარიღი
1		
2		
3		
4		
5		

დამკვეთი: შ.პ.ს. "კანტი"

მისამართი:

ქ. თბილისი, სოფელი დიღომი, ასმათის ქუჩა, N16

საკ. კოდი: 01.72.14.035.264

პროექტის სახელწოდება

მრავალბინიანი საცხოვრებელი სახლის პროექტის კონსტრუქციული ნაწილი

სტადია	პროექტი	მპ
თანამდებობა	გვარი	ხელმოწერა
დირექტორი	გ.გენდელიანი	
არქიტექტორი	ი.გოგოხია	
შეასრულა	ი. გოგოხია	
კონსტრუქტორი	თ.მორალიშვილი	

საპროექტო ლოგო	მისამართი

BIJI ARCHITECTURE

ქ. თბილისი შავიშვილის ქუჩა №1

TEL: 595 55-35-74 599 75-28-88

კ - 310

მასშტაბი	მ 1:00	
თარიღი	14/03/2021 წ.	
სტადია	ფორმატი	ფურცლები
პროექტი	A-3	00

May 08, 2021

კვეთი 4-4
მ 1:10

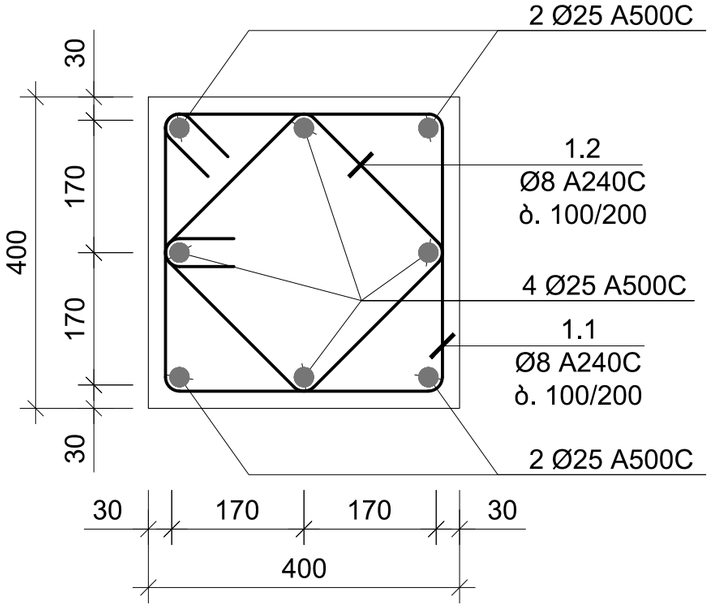

კვეთი 5-5
მ 1:10

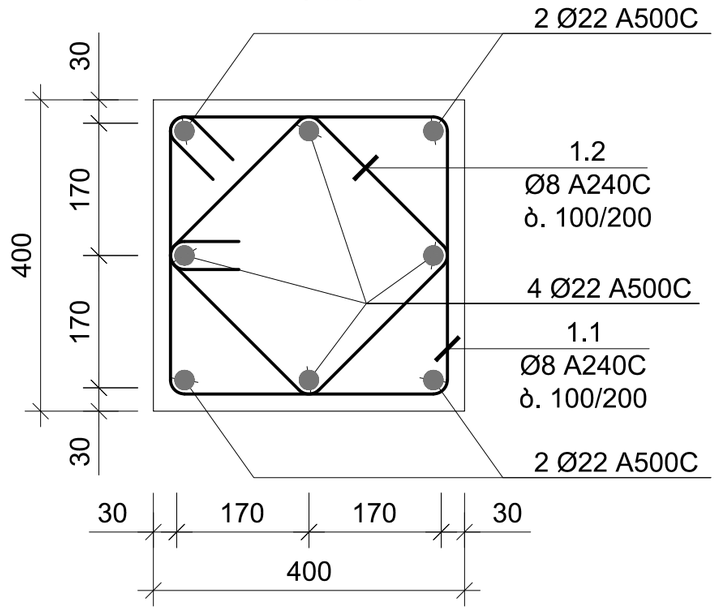

კვეთი 6-6
მ 1:10

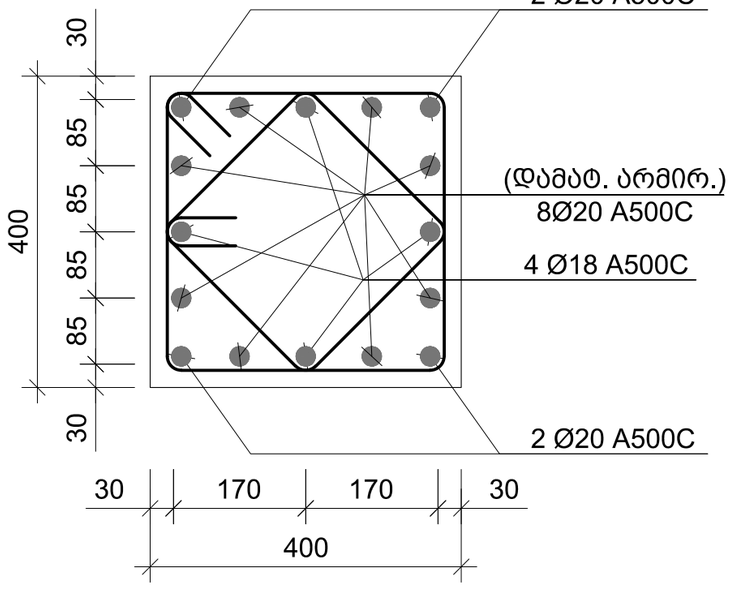

კვეთი 7-7
მ 1:10

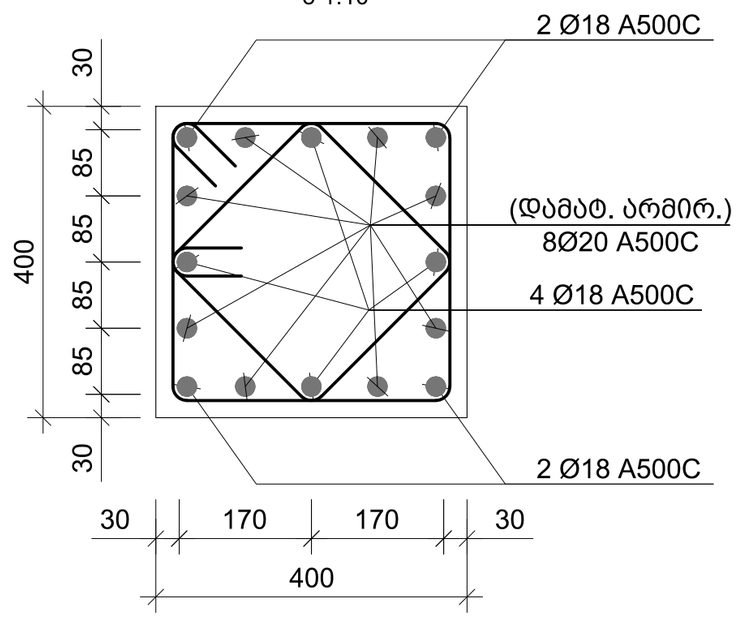

ფორმატი A-3	თბილისი 2021 წ.	

შენობა ნაგებობის ფუნქცია:

მრავალბინიანი საცხოვრებელი სახლი

ნახაზის დასახელება:

კვეთი 4-4 5-5 6-6 7-7

შენიშვნები :

საერთო შენიშვნები :

1. ნახაზში შეტანილი ყველა ცვლილება უნდა შეთანხმდეს პროექტის ავტორთან
2. შენობის საპროექტო ნული ±0.00=452.30 აბსოლურად ნიშნულს
3. პროექტში ყველა ზომა მოცემულია მილიმეტრებში, ნუშნულები-მეტრებში.
4. პროექტი გაკეთებულია დამკვეთის მიერ მოტანილი ტოპოგეგმის საფუძველზე

თარიღი 08/05/2021 წ.

კორექტირება

№	კორექტირება	თარიღი
1		
2		
3		
4		
5		

დამკვეთი: შ.პ.ს. "კანტი"

მისამართი:

ქ. თბილისი, სოფელი დიღომი,
ასმათის ქუჩა, N16
საკ. კოდი: 01.72.14.035.264

პროექტის სახელწოდება

მრავალბინიანი საცხოვრებელი სახლის პროექტის კონსტრუქციული ნაწილი

სტადია	პროექტი	მპ
თანამდებობა	გვარი	ხელმოწერა
დირექტორი	გ.ბენდელიანი	
არქიტექტორი	ი.გოგოხია	
შეასრულა	ი. გოგოხია	
კონსტრუქტორი	თ.მორალიშვილი	

საპროექტო ლოგო | მისამართი

BIJI ARCHITECTURE

ქ. თბილისი
შავიშვილის
ქუჩა №1

TEL:
595 55-35-74
599 75-28-88

კ - 311

მასშტაბი	მ 1:00	
თარიღი	14/03/2021 წ.	
სტადია	ფორმატი	ფურცლები
პროექტი	A-3	00

May 08, 2021

კვეთი 8-8
მ 1:10

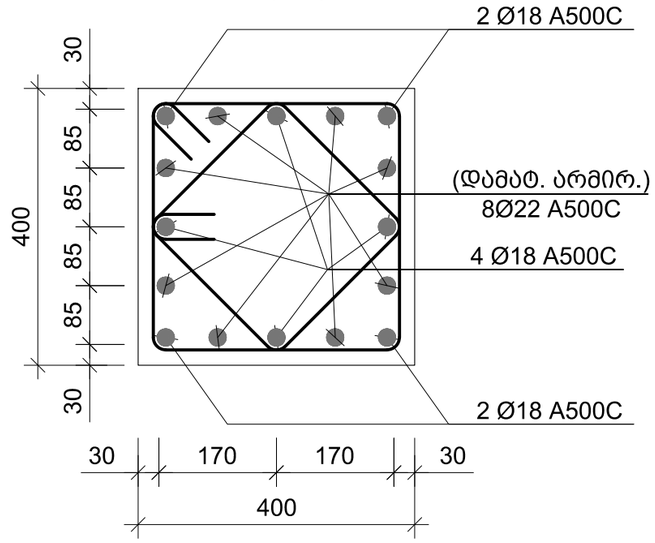

კვეთი 10-10
მ 1:10

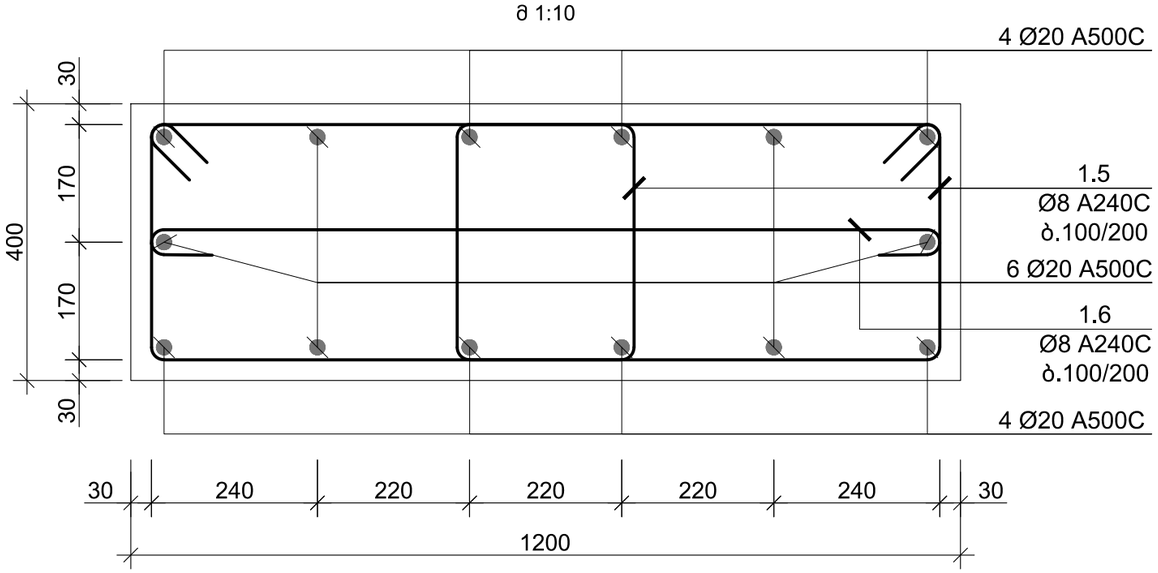

კვეთი 9-9
მ 1:10

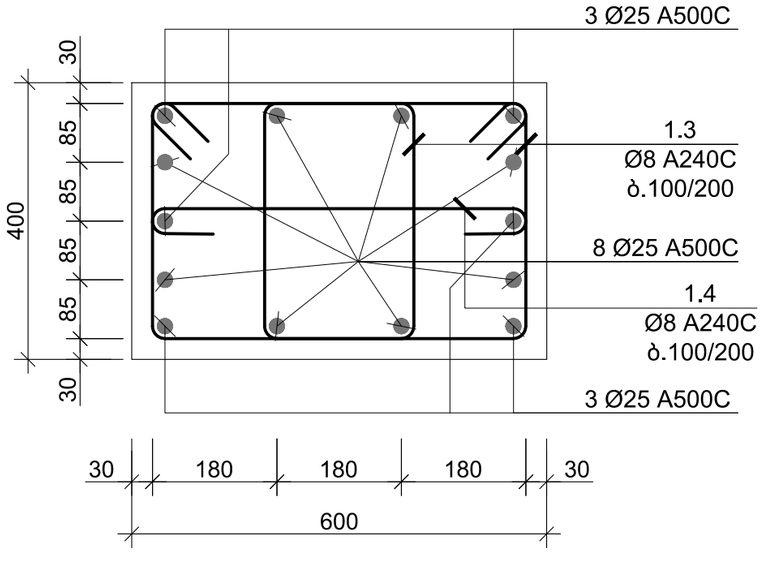

კვეთი 11-11
მ 1:10

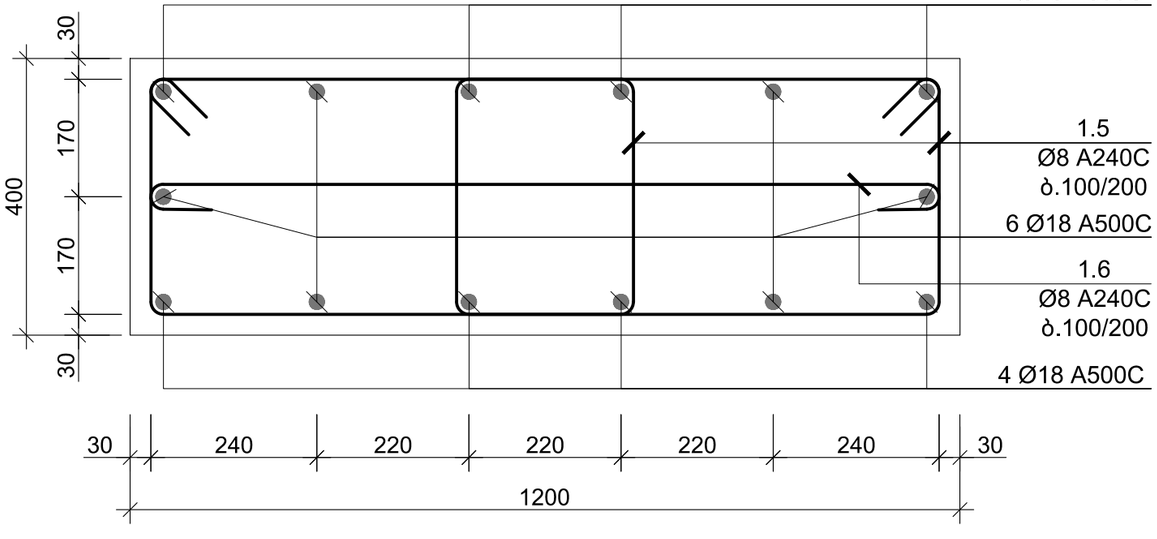

ფორმატი A-3	თბილისი 2021 წ.	

შენობა ნაგებობის ფუნქცია:

მრავალბინიანი საცხოვრებელი სახლი

ნახაზის დასახელება:

კვეთი 8-8 9-9 10-10 11-11

შენიშვნები :

საერთო შენიშვნები :

1. ნახაზში შეტანილი ყველა ცვლილება უნდა შეთანხმდეს პროექტის ავტორთან
2. შენობის საპროექტო ნული ±0.00=452.30 აბსოლურად ნიშნულს
3. პროექტში ყველა ზომა მოცემულია მილიმეტრებში, ნუშნულები-მეტრებში.
4. პროექტი გაკეთებულია დამკვეთის მიერ მოტანილი ტოპოგეგმის საფუძველზე

თარიღი 08/05/2021 წ.

კორექტირება

№	კორექტირება	თარიღი
1		
2		
3		
4		
5		

დამკვეთი: შ.პ.ს. "კანტი"

მისამართი:

ქ. თბილისი, სოფელი დიღომი,
ასმათის ქუჩა, N16
საკ. კოდი: 01.72.14.035.264

პროექტის სახელწოდება

მრავალბინიანი საცხოვრებელი სახლის პროექტის კონსტრუქციული ნაწილი

სტადია	პროექტი	მპ
თანამდებობა	გვარი	ხელმოწერა
დირექტორი	გ.ბენდელიანი	
არქიტექტორი	ი.გოგოხია	
შეასრულა	ი. გოგოხია	
კონსტრუქტორი	თ.მორალიშვილი	

საპროექტო ლოგო: მისამართი

BIJI ARCHITECTURE

ქ. თბილისი შავიშვილის ქუჩა №1

TEL:
595 55-35-74
599 75-28-88

კ - 312

მასშტაბი	მ 1:00	
თარიღი	14/03/2021 წ.	
სტადია	ფორმატი	ფურცლები
პროექტი	A-3	00

May 08, 2021

კვეთი 12-12
მ 1:10

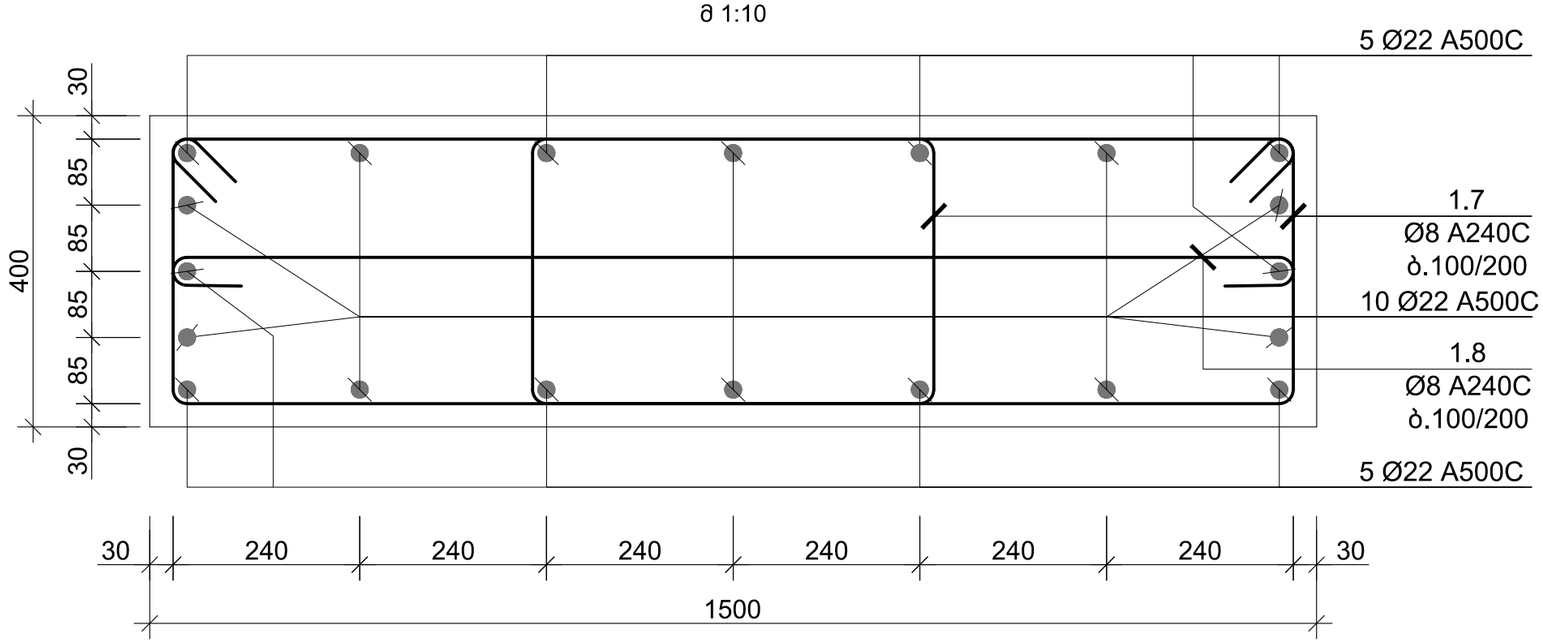

კვეთი 13-13
მ 1:10

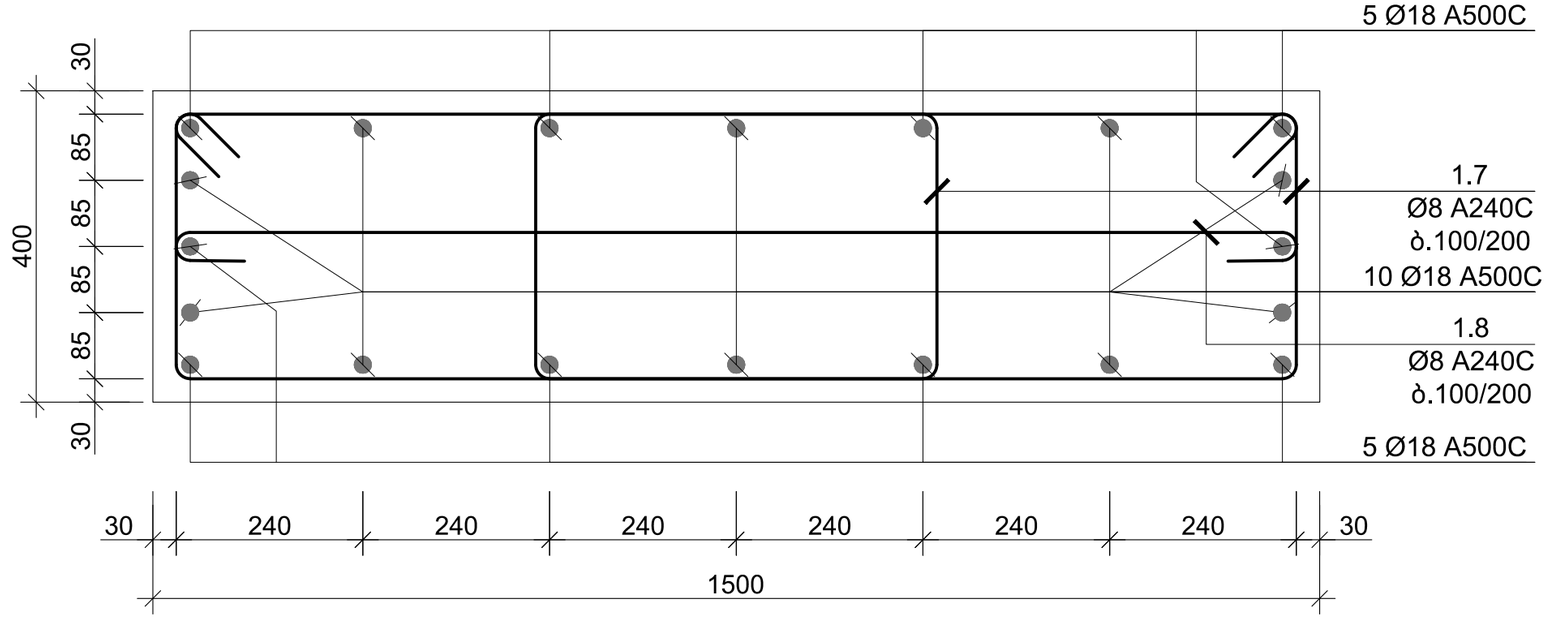

ფორმატი A-3	თბილისი 2021 წ.	

შენობა ნაგებობის ფუნქცია:

მრავალბინიანი საცხოვრებელი სახლი

ნახაზის დასახელება:

კვეთი 12-12 13-13

შენიშვნები :

საერთო შენიშვნები :

1. ნახაზში შეტანილი ყველა ცვლილება უნდა შეთანხმდეს პროექტის ავტორთან
2. შენობის საპროექტო ნული ±0.00=452.30 აბსოლურად ნიშნულს
3. პროექტში ყველა ზომა მოცემულია მილიმეტრებში, ნუშნულები-მეტრებში.
4. პროექტი გაკეთებულია დამკვეთის მიერ მოტანილი ტოპოგეგმის საფუძველზე

თარიღი 08/05/2021 წ.

კორექტირება

№	კორექტირება	თარიღი
1		
2		
3		
4		
5		

დამკვეთი: შ.პ.ს. "კანტი"

მისამართი:

ქ. თბილისი, სოფელი დიღომი,
ასმათის ქუჩა, N16
საკ. კოდი: 01.72.14.035.264

პროექტის სახელწოდება

მრავალბინიანი საცხოვრებელი სახლის პროექტის კონსტრუქციული ნაწილი

სტადია	პროექტი	მპ
თანამდებობა	გვარი	ხელმოწერა
დირექტორი	გ.ბენდელიანი	
არქიტექტორი	ი.გოგოხია	
შეასრულა	ი. გოგოხია	
კონსტრუქტორი	თ.მორალიშვილი	

საპროექტო ლოგო | მისამართი

BIJI ARCHITECTURE

ქ. თბილისი
შავიშვილის ქუჩა №1

TEL:
595 55-35-74
599 75-28-88

კ - 313

მასშტაბი	მ 1:00	
თარიღი	14/03/2021 წ.	
სტადია	ფორმატი	ფურცლები
პროექტი	A-3	00

May 08, 2021

კვეთი 14-14
მ 1:10

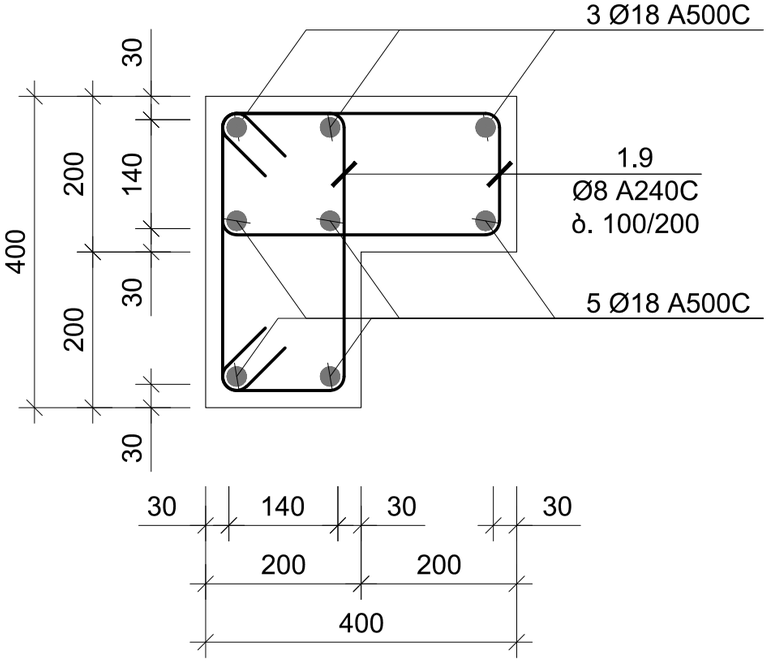

პოზ. №	ესკიზი	L მმ
1.1	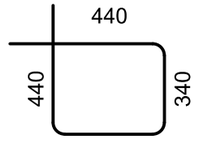	1560
1.2	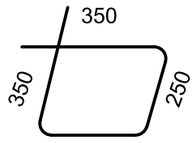	1200
1.3	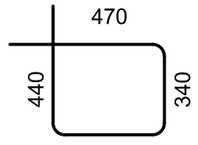	1620
1.4	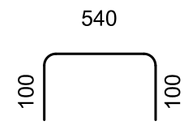	740
1.5	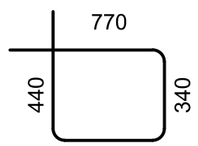	2220

პოზ. №	ესკიზი	L მმ
1.6	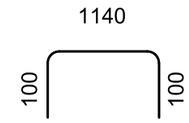	1340
1.7	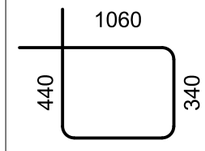	2800
1.8	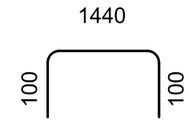	1640
1.9	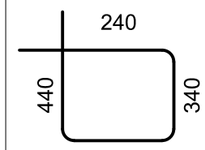	1160

ფორმატი A-3 | თბილისი 2021 წ.

შენობა ნაგებობის ფუნქცია:

მრავალბინიანი საცხოვრებელი სახლი

ნახაზის დასახელება:

კვეთი 14-14; ესკიზი

შენიშვნები :

საერთო შენიშვნები :

1. ნახაზში მეტანილი ყველა ცვლილება უნდა შეთანხმდეს პროექტის ავტორთან
2. შენობის საპროექტო ნული ±0.00=452.30 აბსოლურად ნიშნულს
3. პროექტში ყველა ზომა მოცემულია მილიმეტრებში, ნუშნულები-მეტრებში.
4. პროექტი გაკეთებულია დამკვეთის მიერ მოტანილი ტოპოგეგმის საფუძველზე

თარიღი 08/05/2021 წ.

კორექტირება

№	კორექტირება	თარიღი
1		
2		
3		
4		
5		

დამკვეთი: შ.პ.ს. "კანტი"

მისამართი:

ქ. თბილისი, სოფელი დიღომი, ასმათის ქუჩა, N16

საკ. კოდი: 01.72.14.035.264

პროექტის სახელწოდება

მრავალბინიანი საცხოვრებელი სახლის პროექტის კონსტრუქციული ნაწილი

სტადია	პროექტი	მპ
თანამდებობა	გვარი	ხელმოწერა
დირექტორი	გ.ბენდელიანი	
არქიტექტორი	ი.გოგოხია	
შეასრულა	ი. გოგოგხია	
კონსტრუქტორი	თ.მორალიშვილი	

საპროექტო ლოგო | მისამართი

BIJI ARCHITECTURE

ქ. თბილისი შავიშვილის ქუჩა №1

TEL: 595 55-35-74 599 75-28-88

კ - 314

მასშტაბი	მ 1:00	
თარიღი	14/03/2021 წ.	
სტადია	ფორმატი	ფურცლები
პროექტი	A-3	00

May 08, 2021

კონსტრ. ფასები

ელემენტის ფასები

ფილტრატორ-დასაწმენდი სადგური

ტიპ. №

ელემენტის ფასები

ელემენტის სიმაღლე (მმ)

ელემენტის რაოდენობა (ც.)

ელემენტის წონა (კგ.)

ელემენტის ფასი (ლარი)

ტიპ. №

ელემენტის ფასები

ელემენტის სიმაღლე (მმ)

ელემენტის რაოდენობა (ც.)

ელემენტის წონა (კგ.)

ელემენტის ფასი (ლარი)

ტიპ. №

ელემენტის ფასები

ელემენტის სიმაღლე (მმ)

ელემენტის რაოდენობა (ც.)

ელემენტის წონა (კგ.)

ელემენტის ფასი (ლარი)

ტიპ. №

ელემენტის ფასები

ელემენტის სიმაღლე (მმ)

ელემენტის რაოდენობა (ც.)

ელემენტის წონა (კგ.)

ელემენტის ფასი (ლარი)

ფილტრატორ-დასაწმენდი სადგური

ტ.ს.-2 (9 ც.)

№	ელემენტის სიმაღლე (მმ)	ელემენტის რაოდენობა (ც.)	ელემენტის წონა (კგ.)	ელემენტის ფასი (ლარი)
1	Ø 25 A500C	3250	3 X 9	88	338
2	Ø 25 A500C	2500	1 X 9	23	87
3	Ø 25 A500C	7350	7 X 9	463	1783
4	Ø 22 A500C	7500	8 X 9	540	1611
5	Ø 20 A500C	7400	8 X 9	533	1313
6	Ø 20 A500C	2400	24 X 9	518	1278
7	Ø 18 A500C	6750	4 X 9	243	485
8	Ø 18 A500C	6250	4 X 9	225	449
9	Ø 22 A500C	1500	8 X 9	108	322
1.1	Ø 8 A240C	1560	191 X 9	2682	1058
1.2	Ø 8 A240C	1200	191 X 9	2063	814
1.3	Ø 8 A240C	1620	58 X 9	846	334
1.4	Ø 8 A240C	740	29 X 9	193	76

ბეტონის ნაცრისფერი B25 V = 3.3 X 9 = 29.59 მ³

ტ.ს.-1 (1 ც.)

№	ელემენტის სიმაღლე (მმ)	ელემენტის რაოდენობა (ც.)	ელემენტის წონა (კგ.)	ელემენტის ფასი (ლარი)
1	Ø 20 A500C	7100	8 X 1	57	140
2	Ø 20 A500C	7400	8 X 1	59	146
3	Ø 18 A500C	7300	16 X 1	117	233
4	Ø 18 A500C	3550	4 X 1	14	28
5	Ø 18 A500C	3150	4 X 1	13	25
1.1	Ø 8 A240C	1560	248 X 1	387	153
1.2	Ø 8 A240C	1200	248 X 1	298	117

ბეტონის ნაცრისფერი B25 V = 4.0 X 1 = 3.98 მ³

ფილტრატორ-დასაწმენდი სადგური

ტ.ს.-3 (5 ც.)

№	ელემენტის სიმაღლე (მმ)	ელემენტის რაოდენობა (ც.)	ელემენტის წონა (კგ.)	ელემენტის ფასი (ლარი)
1	Ø 25 A500C	3250	5 X 2	33	125
2	Ø 25 A500C	2500	1 X 2	5	19
3	Ø 25 A500C	7350	7 X 2	103	396
4	Ø 22 A500C	7500	8 X 2	120	358
5	Ø 20 A500C	7400	8 X 2	118	292
6	Ø 20 A500C	2400	32 X 2	154	379
7	Ø 18 A500C	7300	8 X 2	117	233
8	Ø 18 A500C	3650	4 X 2	29	58
9	Ø 18 A500C	3100	4 X 2	25	50
1.1	Ø 8 A240C	1560	219 X 2	683	269
1.2	Ø 8 A240C	1200	219 X 2	526	207
1.3	Ø 8 A240C	1620	58 X 2	188	74
1.4	Ø 8 A240C	740	29 X 2	43	17

ბეტონის ნაცრისფერი B25 V = 4.2 X 2 = 8.37 მ³

ფილტრატორ-დასაწმენდი სადგური

ტ.ს.-4 (2 ც.)

№	ელემენტის სიმაღლე (მმ)	ელემენტის რაოდენობა (ც.)	ელემენტის წონა (კგ.)	ელემენტის ფასი (ლარი)
1	Ø 25 A500C	3250	5 X 2	33	125
2	Ø 25 A500C	2500	1 X 2	5	19
3	Ø 25 A500C	7350	7 X 2	103	396
4	Ø 22 A500C	7500	8 X 2	120	358
5	Ø 20 A500C	7400	8 X 2	118	292
6	Ø 20 A500C	2400	32 X 2	154	379
7	Ø 18 A500C	7300	8 X 2	117	233
8	Ø 18 A500C	3650	4 X 2	29	58
9	Ø 18 A500C	3100	4 X 2	25	50
1.1	Ø 8 A240C	1560	219 X 2	683	269
1.2	Ø 8 A240C	1200	219 X 2	526	207
1.3	Ø 8 A240C	1620	58 X 2	188	74
1.4	Ø 8 A240C	740	29 X 2	43	17

ბეტონის ნაცრისფერი B25 V = 4.2 X 2 = 8.37 მ³

ფილტრატორ-დასაწმენდი სადგური

ტ.ს.-5 (1 ც.)

№	ელემენტის სიმაღლე (მმ)	ელემენტის რაოდენობა (ც.)	ელემენტის წონა (კგ.)	ელემენტის ფასი (ლარი)
1	Ø 20 A500C	7100	8 X 1	57	140
2	Ø 20 A500C	7400	8 X 1	59	146
3	Ø 18 A500C	7300	16 X 1	117	233
4	Ø 18 A500C	3550	4 X 1	14	28
5	Ø 18 A500C	3150	4 X 1	13	25
1.1	Ø 8 A240C	1560	248 X 1	387	153
1.2	Ø 8 A240C	1200	248 X 1	298	117

ბეტონის ნაცრისფერი B25 V = 4.0 X 1 = 3.98 მ³

ფილტრატორ-დასაწმენდი სადგური

ტ.ს.-3 (5 ც.)

№	ელემენტის სიმაღლე (მმ)	ელემენტის რაოდენობა (ც.)	ელემენტის წონა (კგ.)	ელემენტის ფასი (ლარი)
1	Ø 25 A500C	3250	3 X 5	49	188
2	Ø 25 A500C	2500	1 X 5	13	48
3	Ø 25 A500C	7350	7 X 5	257	991
4	Ø 22 A500C	7500	8 X 5	300	895
5	Ø 20 A500C	7400	8 X 5	296	730
6	Ø 20 A500C	2400	32 X 5	384	947
7	Ø 18 A500C	7300	8 X 5	292	583
8	Ø 18 A500C	3650	4 X 5	73	146
9	Ø 18 A500C	3100	4 X 5	62	124
1.1	Ø 8 A240C	1560	219 X 5	1708	674
1.2	Ø 8 A240C	1200	219 X 5	1314	518
1.3	Ø 8 A240C	1620	58 X 5	470	185
1.4	Ø 8 A240C	740	29 X 5	107	42

ბეტონის ნაცრისფერი B25 V = 3.7 X 5 = 18.68 მ³

№	ელემენტის სიმაღლე (მმ)	ელემენტის რაოდენობა (ც.)	ელემენტის წონა (კგ.)	ელემენტის ფასი (ლარი)
1	Ø 25 A500C	3250	5 X 2	33	125
2	Ø 25 A500C	2500	1 X 2	5	19
3	Ø 25 A500C	7350	7 X 2	103	396
4	Ø 22 A500C	7500	8 X 2	120	358
5	Ø 20 A500C	7400	8 X 2	118	292
6	Ø 20 A500C	2400	32 X 2	154	379
7	Ø 18 A500C	7300	8 X 2	117	233
8	Ø 18 A500C	3650	4 X 2	29	58
9	Ø 18 A500C	3100	4 X 2	25	50
1.1	Ø 8 A240C	1560	219 X 2	683	269
1.2	Ø 8 A240C	1200	219 X 2	526	207
1.3	Ø 8 A240C	1620	58 X 2	188	74
1.4	Ø 8 A240C	740	29 X 2	43	17

ბეტონის ნაცრისფერი B25 V = 4.2 X 2 = 8.37 მ³

ფურცლის A-3	თარიღი 2021 წ.	

შენიშვნა წარმოების დეტალების ფურცელზე:

შენიშვნა ფილტრატორ-დასაწმენდი სადგურის სამონტაჟო ნახაზების შესახებ:

ნახაზის ტიპიური ფრაგმენტები:

ნახაზის ტექნიკური მოთხოვნები:

1. ნახაზები შეიცავს ინფორმაციას ცალკეული ელემენტების ფორმის, ზომების, არმატურის განლაგების შესახებ.
2. ზომები მოცემულია მილიმეტრებში, გარდა სხვა მითითებისა. ±0.00=452.30
3. პროექტის ზომები ბრტყელ ნიშნულებზეა მოცემული.
4. ელემენტების მონტაჟის დაწყებამდე დაადასტურეთ ზომები ადგილზე.

შემსრულებელი		

პროექტის სტადია	ტექნიკური პროექტი
ობიექტის მისამართი	ქ. თბილისი, სოფელი ფონიჭალა, ნაკვეთი N16
	სულ ფურც.: 01.72.14.035.264
ნახაზის დასახელება	ფილტრატორ-დასაწმენდი სადგურის სამონტაჟო ნახაზები
	ტ.ს.-1; ტ.ს.-2; ტ.ს.-3; ტ.ს.-4; ტ.ს.-5
ნახაზის ავტორი	ა.ბერიძე

ბლოკის ნომერი		
ნახაზის ნომერი		
ფორმატი	A-3	
ფურცლების რაოდენობა	00	

BIJI ARCHITECTURE

ბიჯი არქიტექტურა

ქ. თბილისი
ბაგრატიონის
ქუჩა №1

TEL:
595 55-35-74
599 75-28-88

ჯ - 315

მასშტაბი	1:00	
თარიღი	14/03/2021 წ.	
სტადია		
ფურცლების რაოდენობა		

№	ელემენტის სიმაღლე (მმ)	ელემენტის რაოდენობა (ც.)
1		
2		
3		
4		
5		

ფრაგმენტის სვეტი

კონსტრ. ღერძები	ელემენტის ნიშნული	ჯამ. №№	ჯებირის ნაწილის აგების ეტაპი (თვე)	ბეტონის მარკა (ფენა)	არმატურის ტიპი (ფენა)	ბეტონის მოცულობა (მ³)	ფორმების ფართობი (მ²)
ბ-გ; 5-7 (1 ც.)	ც.ს.-7 (1 ც.)	1	Ø 18	A500C	1800	8 X 1	14	29
		2	Ø 18	A500C	3550	8 X 1	28	57
		1.8	Ø 8	A240C	1160	50 X 1	58	23
		ბეტონის სულ მოცულობა		B25	V =	0.3 X 1	= 0.34	მ³
	ც.ს.-6 (1 ც.)	1	Ø 20	A500C	7100	14 X 1	99	245
		2	Ø 18	A500C	7300	28 X 1	204	408
		3	Ø 18	A500C	7300	5 X 1	37	73
		4	Ø 18	A500C	6750	3 X 1	20	40
		5	Ø 18	A500C	6300	6 X 1	38	75
		6	Ø 18	A500C	2250	3 X 1	7	13
		7	Ø 18	A500C	3550	4 X 1	14	28
		8	Ø 18	A500C	3150	4 X 1	13	25
		1.1	Ø 8	A240C	1560	28 X 1	44	17
		1.2	Ø 8	A240C	1200	28 X 1	34	13
		1.7	Ø 8	A240C	2800	440 X 1	1232	486
		1.8	Ø 8	A240C	1640	220 X 1	361	142
		ბეტონის სულ მოცულობა		B25	V =	13.7 X 1	= 13.71	მ³
	ც.ს.-5 (1 ც.)	1	Ø 22	A500C	7100	20 X 1	142	424
		2	Ø 18	A500C	7300	40 X 1	292	583
		3	Ø 18	A500C	7750	5 X 1	39	77
		4	Ø 18	A500C	6750	5 X 1	34	67
		5	Ø 18	A500C	6300	6 X 1	38	75
		6	Ø 18	A500C	2250	3 X 1	7	13
		7	Ø 18	A500C	3550	4 X 1	14	28
		8	Ø 18	A500C	3150	4 X 1	13	25
		1.1	Ø 8	A240C	1560	28 X 1	44	17
		1.2	Ø 8	A240C	1200	28 X 1	34	13
		1.7	Ø 8	A240C	2800	440 X 1	1232	486
		1.8	Ø 8	A240C	1640	220 X 1	361	142
		ბეტონის სულ მოცულობა		B25	V =	13.7 X 1	= 13.71	მ³
		1	Ø 18	A500C	1800	8 X 1	14	29
		2	Ø 18	A500C	3550	8 X 1	28	57
		1.8	Ø 8	A240C	1160	50 X 1	58	23
		ბეტონის სულ მოცულობა		B25	V =	0.3 X 1	= 0.34	მ³

May 08, 2021

მონოლითური დიაფრაგმა მ.დ.-1 (1 ს.)
მ 1:100

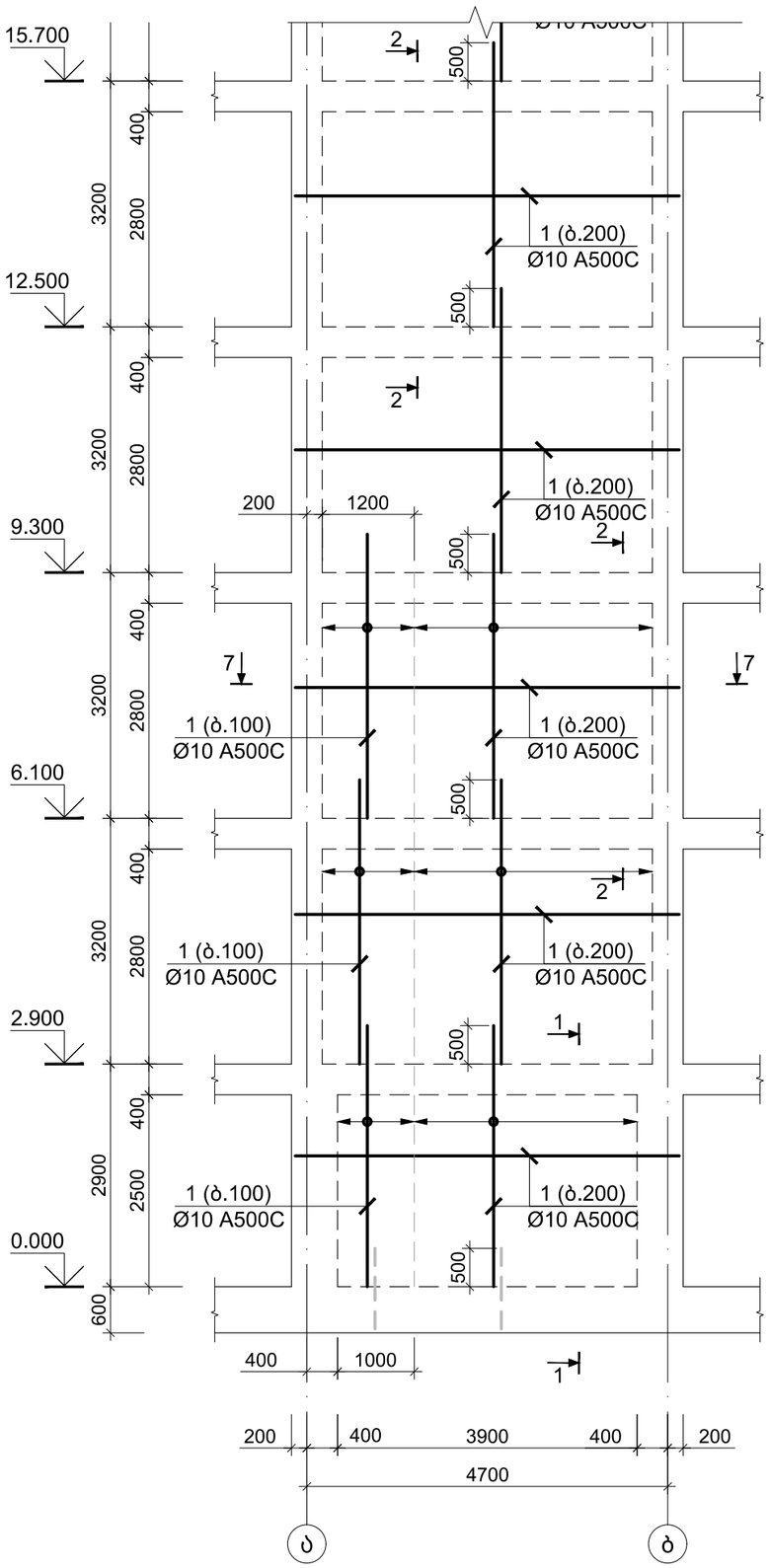

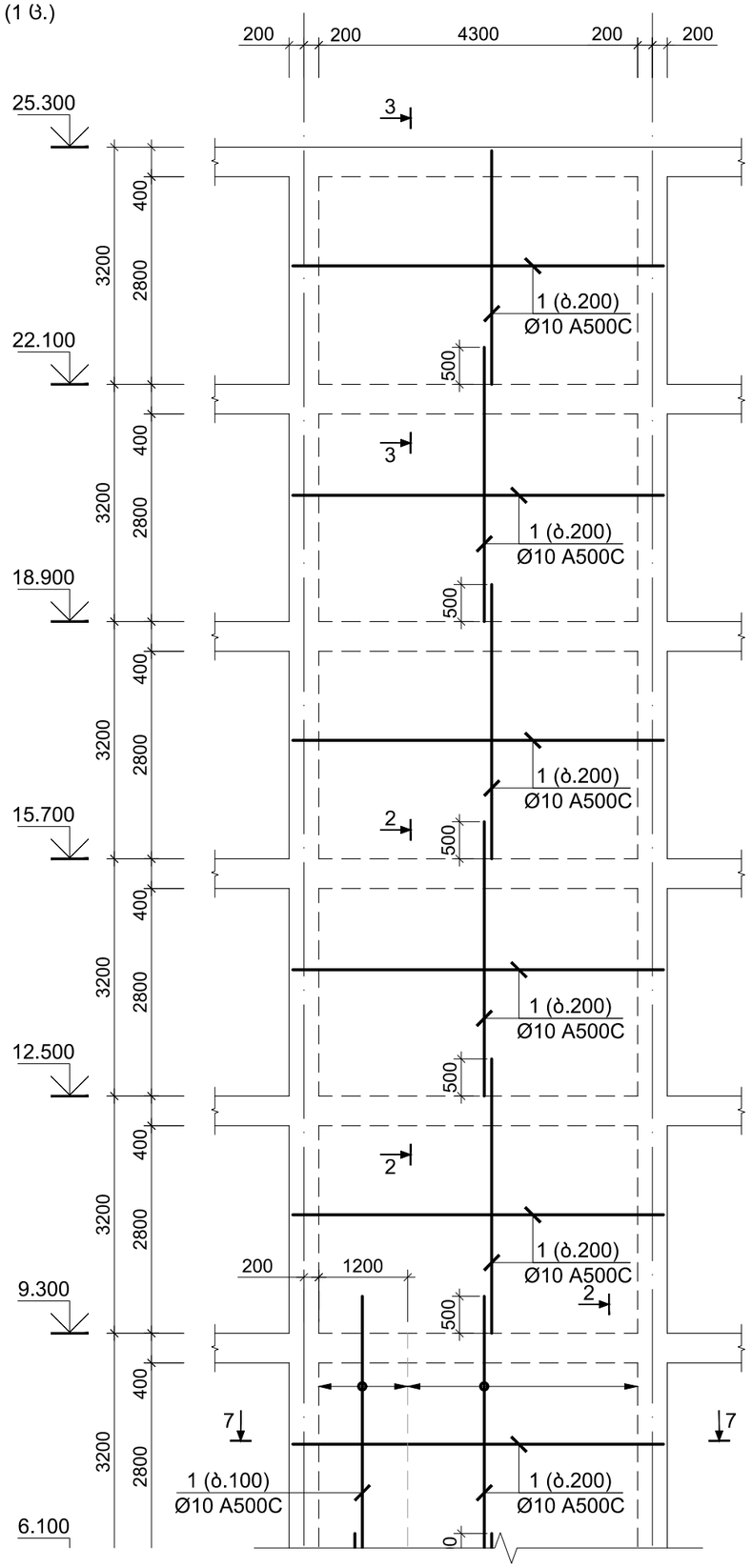

ფორმატი A-3 | თბილისი 2021 წ.

შენობა ნაგებობის ფუნქცია:

მრავალბინიანი საცხოვრებელი სახლი

ნახაზის დასახელება:

მონოლითური დიაფრაგმა მ.დ.-1

შენიშვნები :

1. მონოლითური დიაფრაგმის მარკირება იხ. საყალიბე გემბაზე კ - 301

საერთო შენიშვნები :

1. ნახაზში მეტანილი ყველა ცვლილება უნდა შეთანხმდეს პროექტის ავტორთან
2. შენობის საპროექტო ნული ±0.00=452.30 აბსოლურად ნიშნულს
3. პროექტში ყველა ზომა მოცემულია მილიმეტრებში, ნუშნულები-მეტრებში.
4. პროექტი გაკეთებულია დამკვეთის მიერ მოტანილი ტოპოგემის საფუძველზე

თარიღი 08/05/2021 წ.

კორექტირება

№	კორექტირება	თარიღი
1		
2		
3		
4		
5		

დამკვეთი: შ.პ.ს. "კანდი"

მისამართი:

ქ. თბილისი, სოფელი დიღომი,
ასმათის ქუჩა, N16
საკ. კოდი: 01.72.14.035.264

პროექტის სახელწოდება

მრავალბინიანი საცხოვრებელი სახლის პროექტის კონსტრუქციული ნაწილი

სტადია	პროექტი	მპ
თანამდებობა	გვარი	ხელმოწერა
დირექტორი	გ.ბენდელიანი	
არქიტექტორი	ი.გოგოხია	
შეასრულა	ი. გოგოხია	
კონსტრუქტორი	თ.მორალიშვილი	

საპროექტო ლოგო | მისამართი

BIJI ARCHITECTURE

ქ. თბილისი მავთმვილის ქუჩა №1

TEL:
595 55-35-74
599 75-28-88

კ - 317

მასშტაბი	მ 1:00	
თარიღი	14/03/2021 წ.	
სტადია	ფორმატი	ფურცლები
პროექტი	A-3	00

May 08, 2021

მონოლითური დიაფრაგმა მ.დ.-2 (1 ს.)
მ 1:100

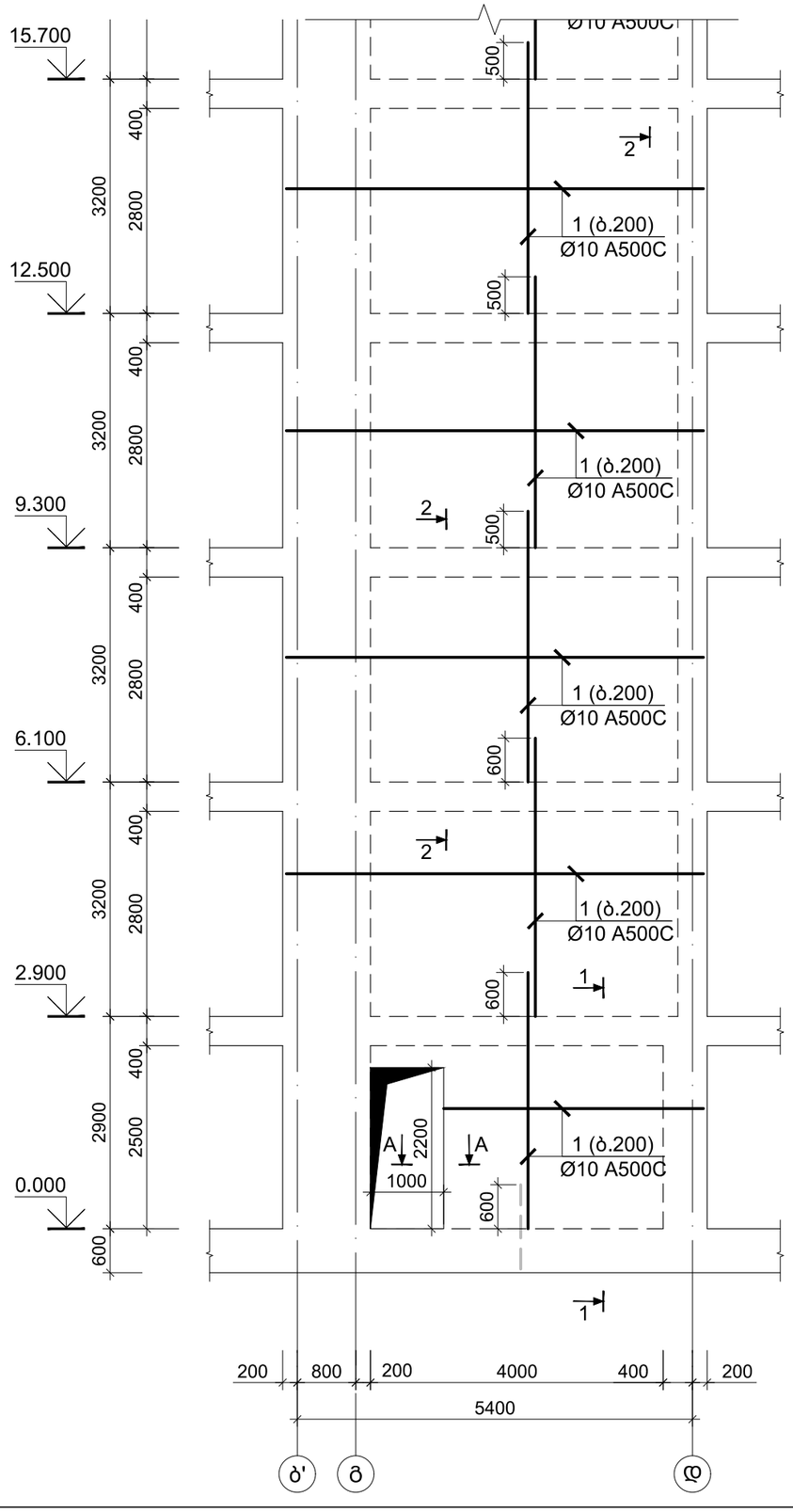

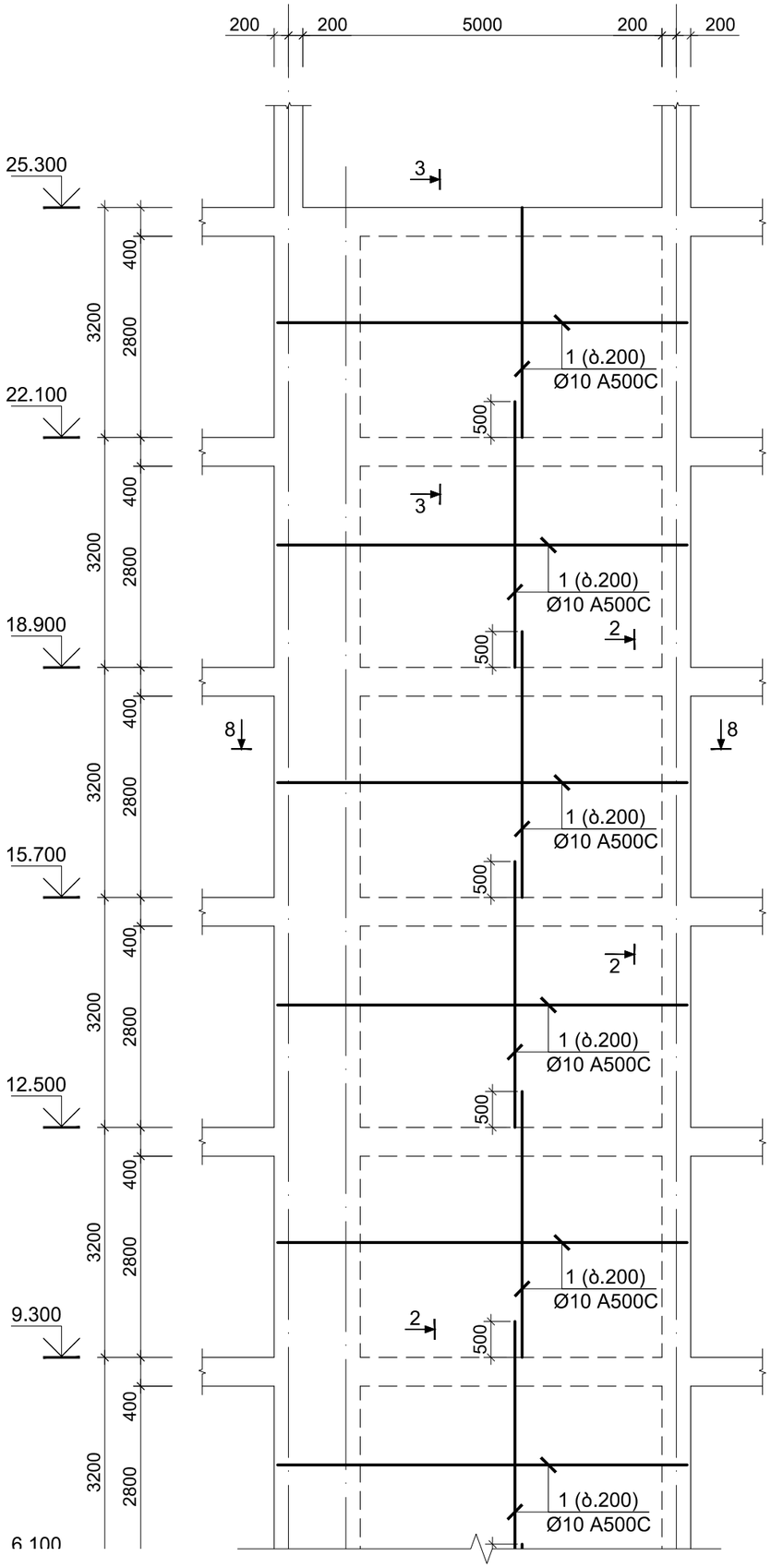

ფორმატი A-3	თბილისი 2021 წ.

შენობა ნაგებობის ფუნქცია:

მრავალბინიანი საცხოვრებელი სახლი

ნახაზის დასახელება:

მონოლითური დიაფრაგმა მ.დ.-2

შენიშვნები :

1. მონოლითური დიაფრაგმის მარკირება იხ. საყალიბე გემბაზე კ - 301

საერთო შენიშვნები :

1. ნახაზში შეტანილი ყველა ცვლილება უნდა შეთანხმდეს პროექტის ავტორთან
2. შენობის საპროექტო ნული ±0.00=452.30 აბსოლუტურ ნიშნულს
3. პროექტში ყველა ზომა მოცემულია მილიმეტრებში, ნუშნულები-მეტრებში.
4. პროექტი გაკეთებულია დამკვეთის მიერ მოტანილი ტოპოგეგმის საფუძველზე

თარიღი 08/05/2021 წ.

კორექტირება

№	კორექტირება	თარიღი
1		
2		
3		
4		
5		

დამკვეთი: შ.პ.ს. "კანტი"

მისამართი:

ქ. თბილისი, სოფელი დიღომი,
ასმათის ქუჩა, N16
საკ. კოდი: 01.72.14.035.264

პროექტის სახელწოდება

მრავალბინიანი საცხოვრებელი სახლის პროექტის კონსტრუქციული ნაწილი

სტადია	პროექტი	მპ
თანამდებობა	გვარი	ხელმოწერა
დირექტორი	გ.ბენდელიანი	
არქიტექტორი	ი.გოგოხია	
შეასრულა	ი. გოგოხია	
კონსტრუქტორი	თ.მორალიშვილი	

საპროექტო ლოგო	მისამართი
BIJI ARCHITECTURE	ქ. თბილისი შავიშვილის ქუჩა №1 TEL: 595 55-35-74 599 75-28-88

კ - 318

მასშტაბი	მ 1:00	
თარიღი	14/03/2021 წ.	
სტადია	ფორმატი	ფურცლები
პროექტი	A-3	00

May 08, 2021

მონოლითური დიაფრაგმა მ.დ.-3 (1 ც.)
მ 1:100

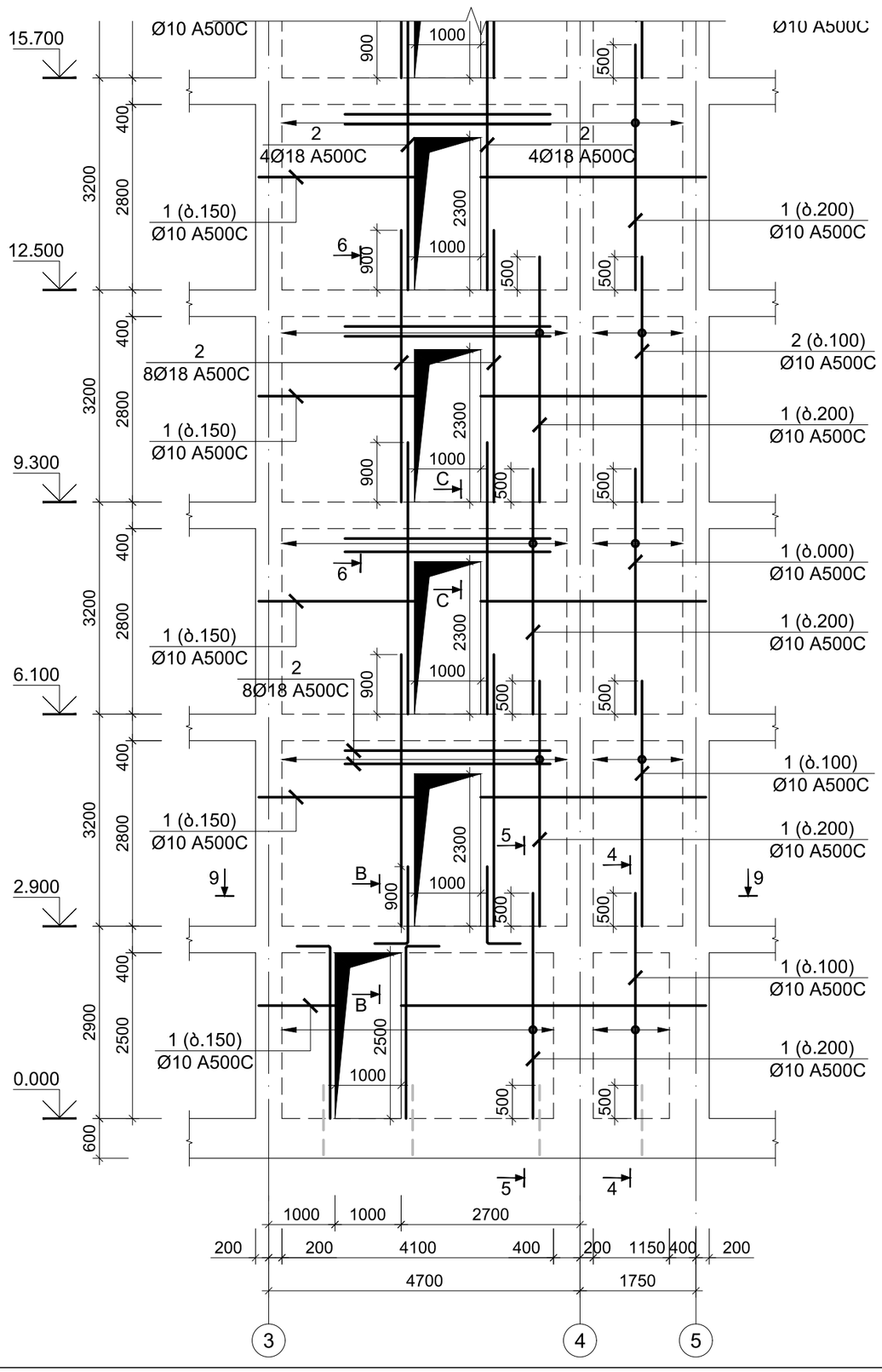

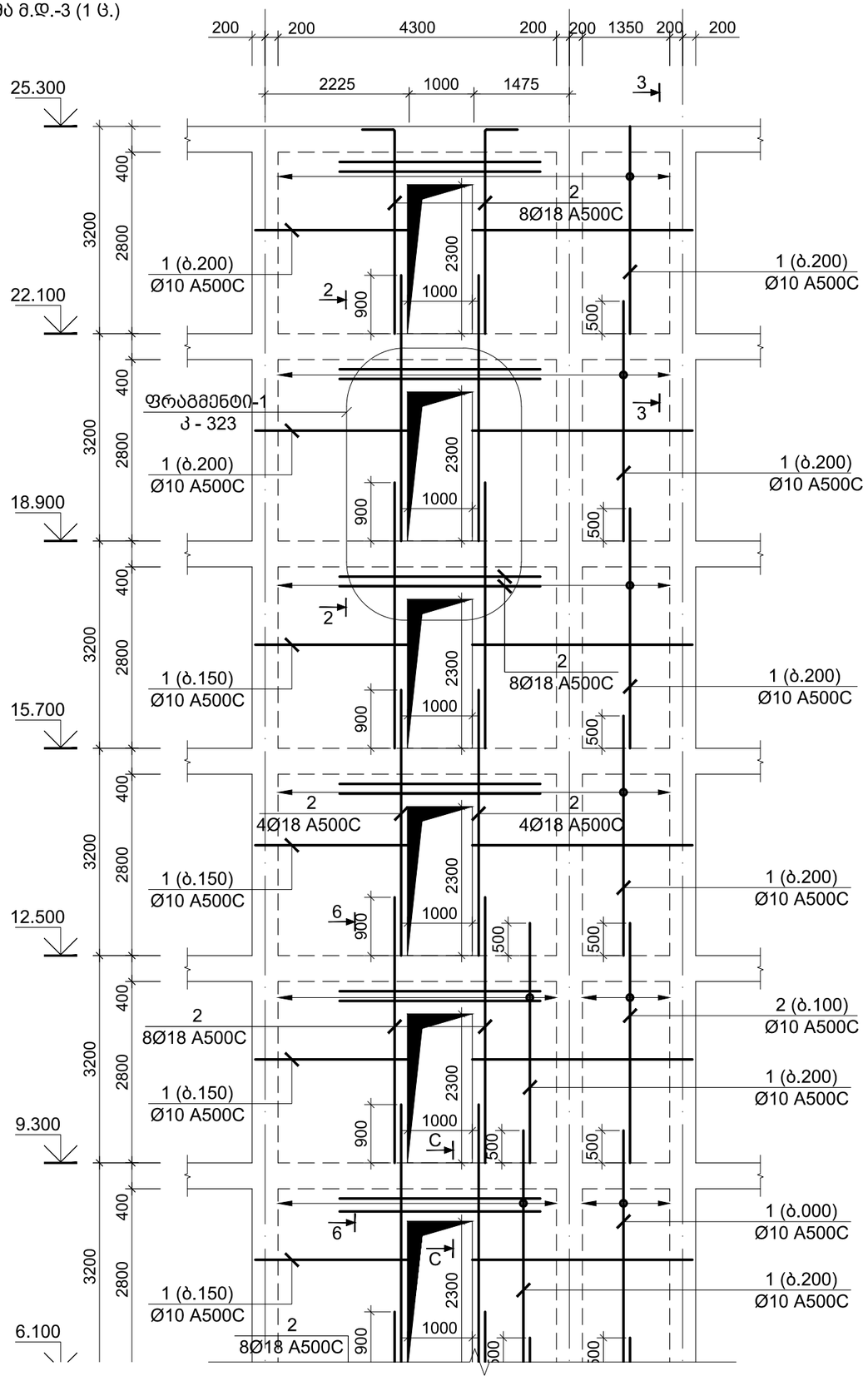

ფორმატი A-3	თბილისი 2021 წ.

შენობა ნაგებობის ფუნქცია:

მრავალბინიანი საცხოვრებელი სახლი

ნახაზის დასახელება:

მონოლითური დიაფრაგმა მ.დ.-3

შენიშვნები :

1. მონოლითური დიაფრაგმის მარკირება იხ. საყალიბე გეგმაზე კ - 105

საერთო შენიშვნები :

1. ნახაზში შეტანილი ყველა ცვლილება უნდა შეთანხმდეს პროექტის ავტორთან
2. შენობის საპროექტო ნული ±0.00=452.30 აბსოლურად ნიშნულს
3. პროექტში ყველა ზომა მოცემულია მილიმეტრებში, ნუშნულები-მეტრებში.
4. პროექტი გაკეთებულია დამკვეთის მიერ მოტანილი ტოპოგეგმის საფუძველზე

თარიღი 08/05/2021 წ.

კორექტირება

№	კორექტირება	თარიღი
1		
2		
3		
4		
5		

დამკვეთი: შ.პ.ს. "კანტი"

მისამართი:

ქ. თბილისი, სოფელი დიღომი, ასმათის ქუჩა, N16

საკ. კოდი: 01.72.14.035.264

პროექტის სახელწოდება

მრავალბინიანი საცხოვრებელი სახლის პროექტის კონსტრუქციული ნაწილი

სტადია	პროექტი	მპ
თანამდებობა	გვარი	ხელმოწერა
დირექტორი	გ.აენდელიანი	
არქიტექტორი	ი.გოგოხია	
შეასრულა	ი. გოგოხია	
კონსტრუქტორი	თ.მორალიშვილი	

საპროექტო ლოგო | მისამართი

BIJI ARCHITECTURE

ქ. თბილისი შავიშვილის ქუჩა №1

TEL: 595 55-35-74 599 75-28-88

კ - 319

მასშტაბი	მ 1:00	
თარიღი	14/03/2021 წ.	
სტადია	ფორმატი	ფურცლები
პროექტი	A-3	00

May 08, 2021

კვეთი 1-1
მ 1:20

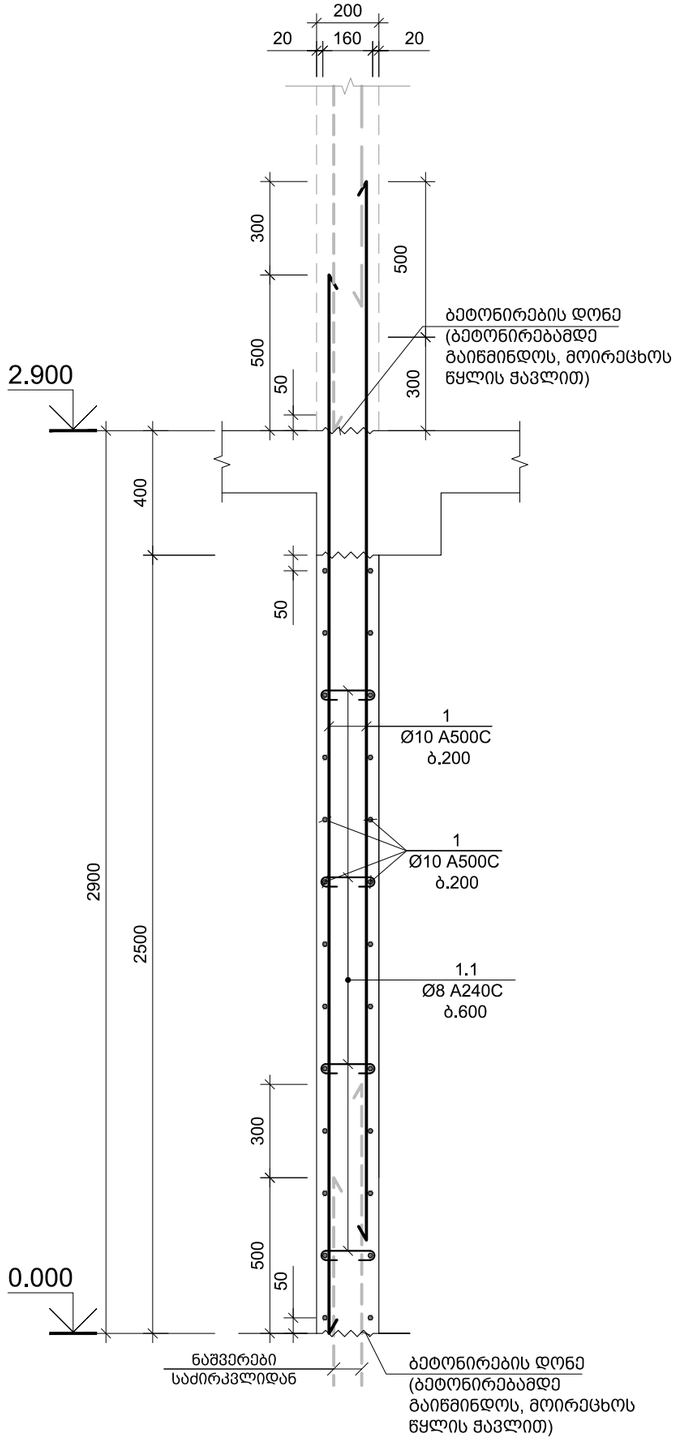

კვეთი 2-2
მ 1:20

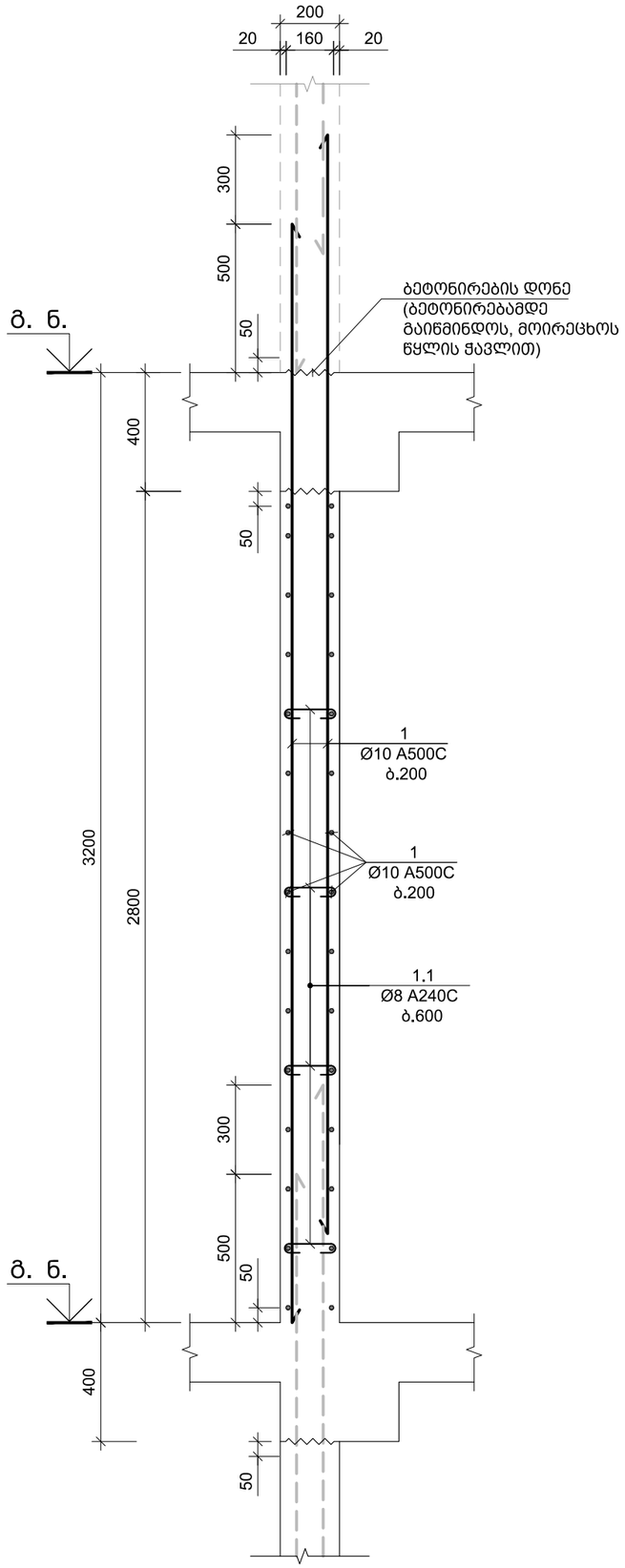

კვეთი 3-3
მ 1:20

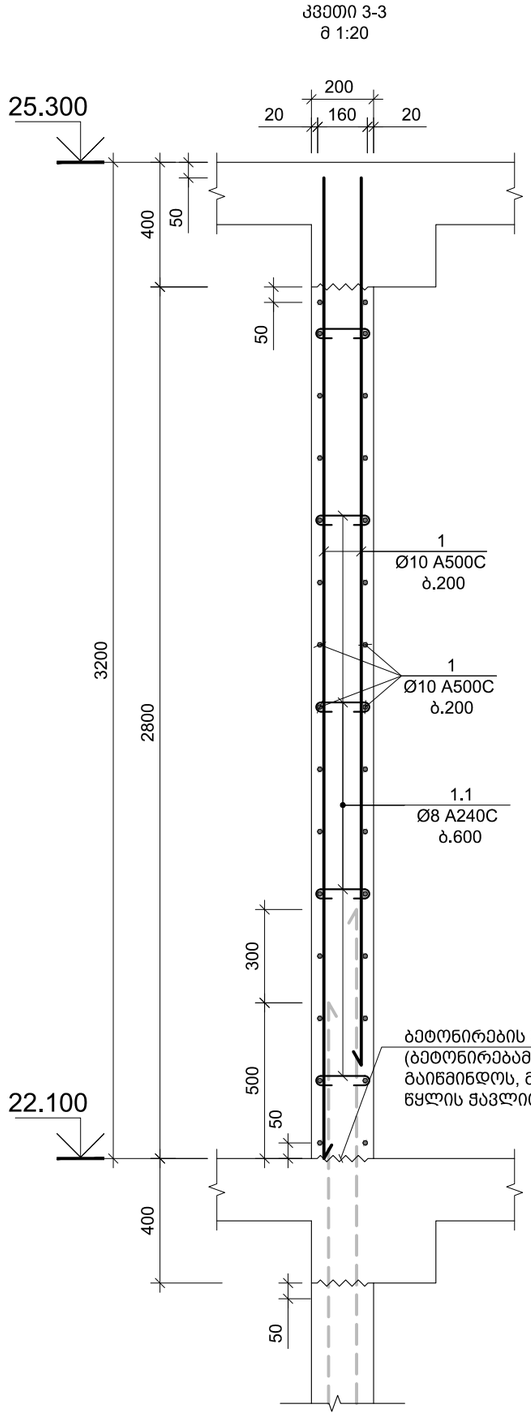

ფორმატი A-3	თბილისი 2021 წ.

შენობა ნაგებობის ფუნქცია:

მრავალბინიანი საცხოვრებელი სახლი

ნახაზის დასახელება:

კვეთო 1-1 2-2 3-3

შენიშვნები :

საერთო შენიშვნები :

1. ნახაზში შეტანილი ყველა ცვლილება უნდა შეთანხმდეს პროექტის ავტორთან
2. შენობის საპროექტო ნული ±0.00=452.30 აბსოლურად ნიშნულს
3. პროექტში ყველა ზომა მოცემულია მილიმეტრებში, ნუშნულები-მეტრებში.
4. პროექტი გაკეთებულია დამკვეთის მიერ მოტანილი ტოპოგეგმის საფუძველზე

თარიღი 08/05/2021 წ.

კორექტირება

№	კორექტირება	თარიღი
1		
2		
3		
4		
5		

დამკვეთი: შ.პ.ს. "კანტი"

მისამართი:

ქ. თბილისი, სოფელი დიღომი,
ასმათის ქუჩა, N16
საკ. კოდი: 01.72.14.035.264

პროექტის სახელწოდება

მრავალბინიანი საცხოვრებელი სახლის პროექტის კონსტრუქციული ნაწილი

სტადია	პროექტი	მპ
თანამდებობა	გვარი	ხელმოწერა
დირექტორი	გ.ბენდელიანი	
არქიტექტორი	ი.გოგოხია	
შეასრულა	ი. გოგოხია	
კონსტრუქტორი	თ.მორალიშვილი	

საპროექტო ლოგო

მისამართი

BIJI ARCHITECTURE

ქ. თბილისი
მავთმვილის
ქუჩა №1

TEL:
595 55-35-74
599 75-28-88

კ - 320

მასშტაბი	მ 1:00	
თარიღი	14/03/2021 წ.	
სტადია	ფორმატი	ფურცლები
პროექტი	A-3	00

May 08, 2021

კვეთი 4-4
მ 1:20

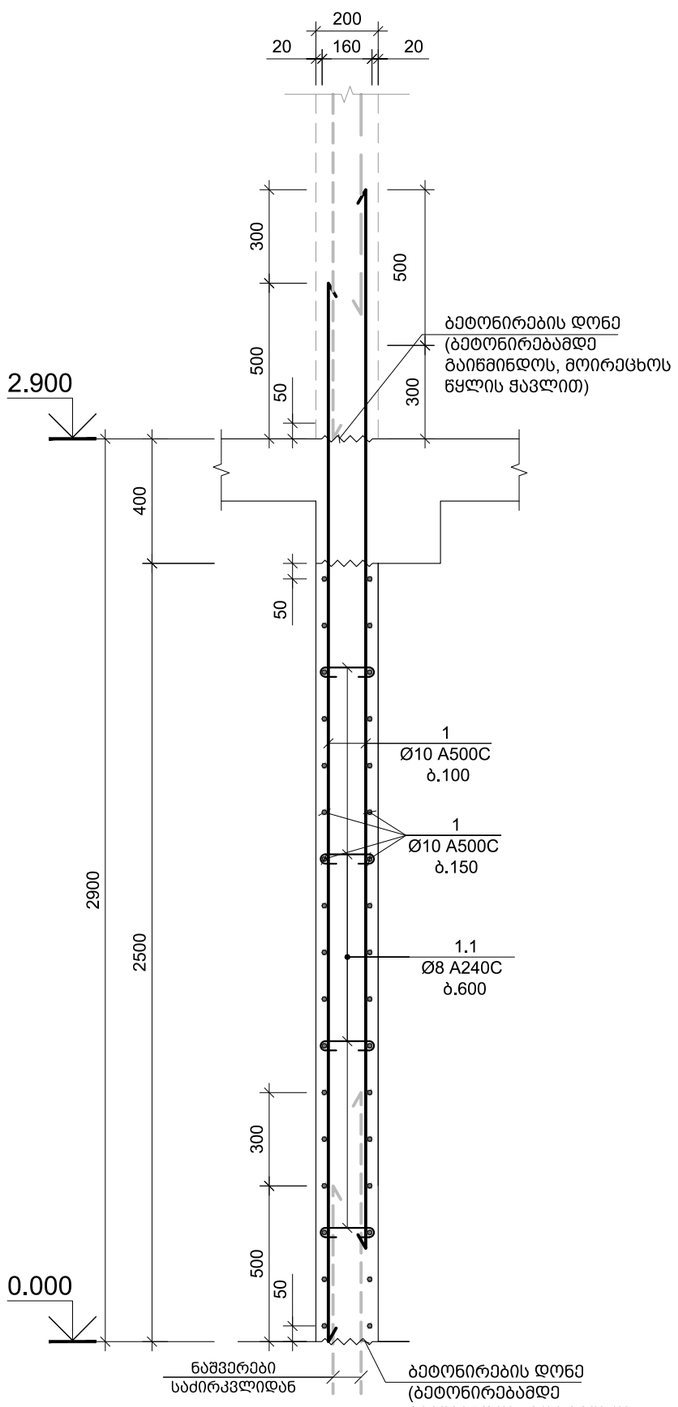

კვეთი 5-5
მ 1:20

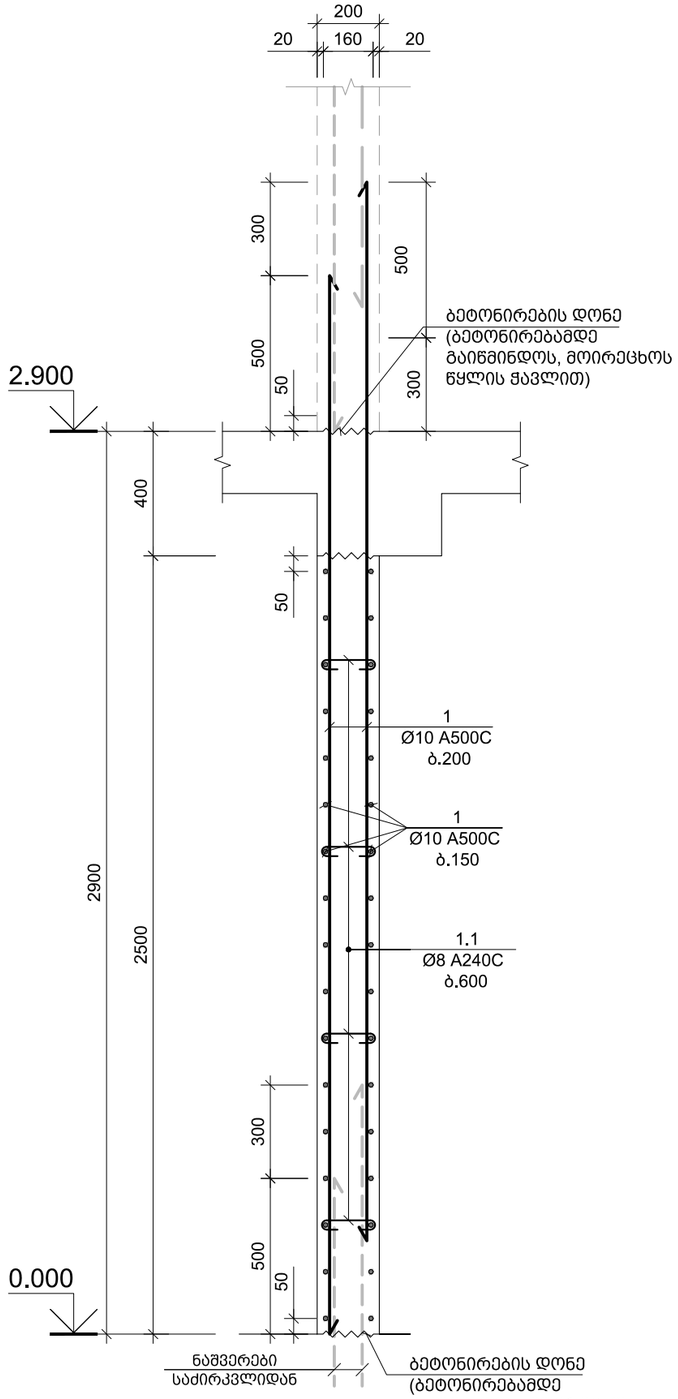

კვეთი 6-6
მ 1:20

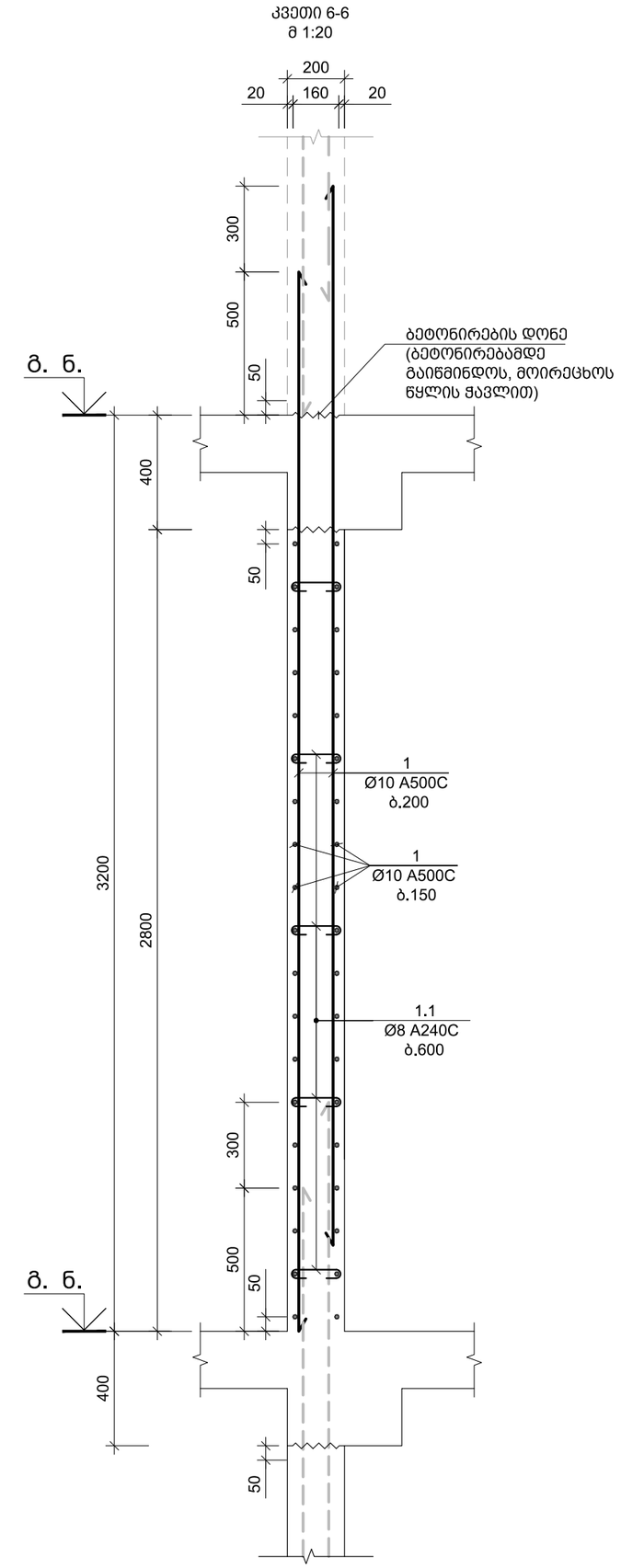

ფორმატი A-3	თბილისი 2021 წ.

შენობა ნაგებობის ფუნქცია:

მრავალბინიანი საცხოვრებელი სახლი

ნახაზის დასახელება:

კვეთი 4-4 5-5 6-6

შენიშვნები :

საერთო შენიშვნები :

1. ნახაზში შეტანილი ყველა ცვლილება უნდა შეთანხმდეს პროექტის ავტორთან
2. შენობის საპროექტო ნული ±0.00=452.30 აბსოლუტურ ნიშნულს
3. პროექტში ყველა ზომა მოცემულია მილიმეტრებში, ნუშნულები-მეტრებში.
4. პროექტი გაკეთებულია დამკვეთის მიერ მოტანილი ტოპოგეგმის საფუძველზე

თარიღი 08/05/2021 წ.

კორექტირება

№	კორექტირება	თარიღი
1		
2		
3		
4		
5		

დამკვეთი: შ.პ.ს. "კანტი"

მისამართი:

ქ. თბილისი, სოფელი დიღომი,
ასმათის ქუჩა, N16
საკ. კოდი: 01.72.14.035.264

პროექტის სახელწოდება

მრავალბინიანი საცხოვრებელი სახლის პროექტის კონსტრუქციული ნაწილი

სტადია	პროექტი	მპ
თანამდებობა	გვარი	ხელმოწერა
დირექტორი	გ.ბენდელიანი	
არქიტექტორი	ი.გოგოხია	
შეასრულა	ი. გოგოხია	
კონსტრუქტორი	თ.მორალიშვილი	

საპროექტო ლოგო მისამართი

BIJI ARCHITECTURE
ქ. თბილისი
შავთველის
ქუჩა №1
TEL:
595 55-35-74
599 75-28-88

კ - 321

მასშტაბი	მ 1:00	
თარიღი	14/03/2021 წ.	
სტადია	ფორმატი	ფურცლები
პროექტი	A-3	00

May 08, 2021

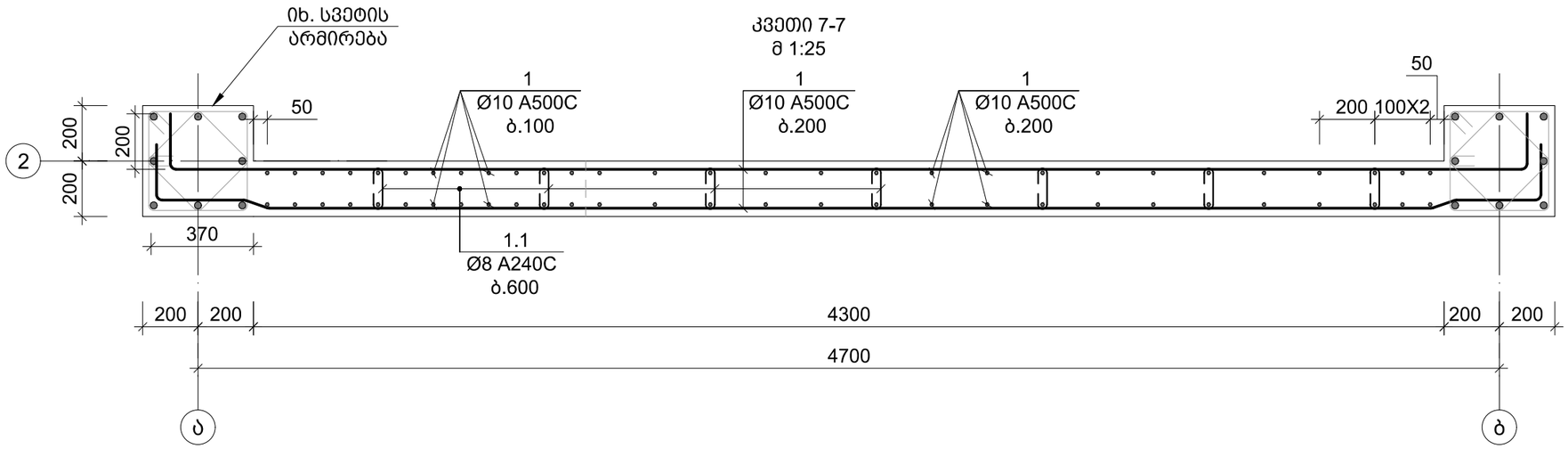

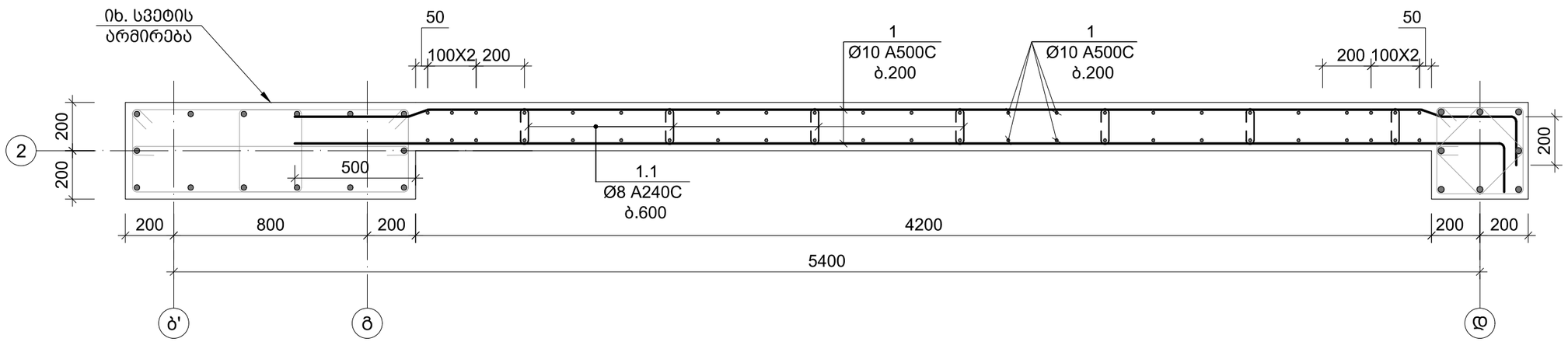

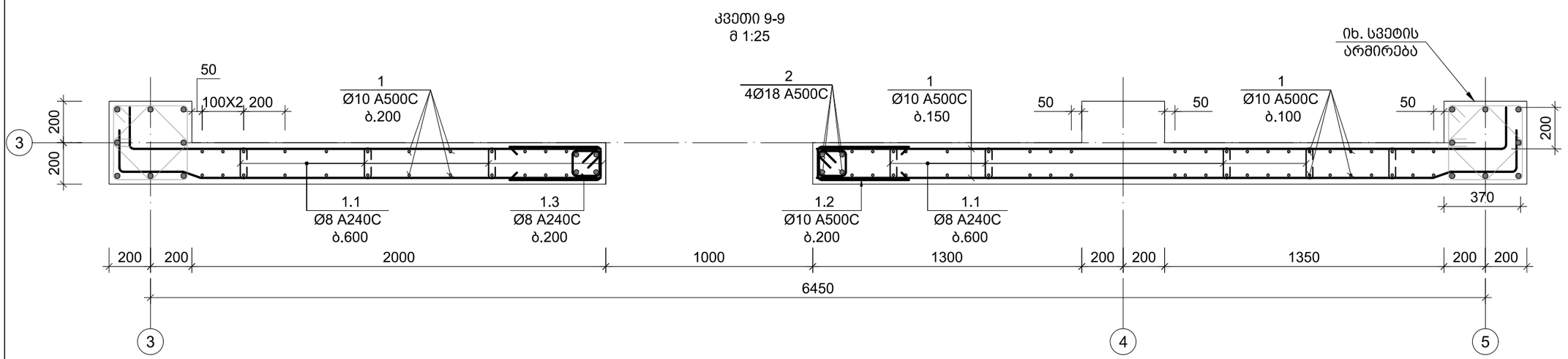

ფორმატი A-3	თბილისი 2021 წ.

შენობა ნაგებობის ფუნქცია:

მრავალბინიანი საცხოვრებელი სახლი

ნახაზის დასახელება:

კვეთი 7-7 8-8 9-9

შენიშვნები :

საერთო შენიშვნები :

1. ნახაზში შეტანილი ყველა ცვლილება უნდა შეთანხმდეს პროექტის ავტორთან
2. შენობის საპროექტო ნული ±0.00=452.30 აბსოლურად ნიშნულს
3. პროექტში ყველა ზომა მოცემულია მილიმეტრებში, ნუშნულები-მეტრებში.
4. პროექტი გაკეთებულია დამკვეთის მიერ მოტანილი ტოპოგეგმის საფუძველზე

თარიღი 08/05/2021 წ.

კორექტირება

№	კორექტირება	თარიღი
1		
2		
3		
4		
5		

დამკვეთი: შ.პ.ს. "კანტი"

მისამართი:

ქ. თბილისი, სოფელი დიღომი,
ასმათის ქუჩა, N16
საკ. კოდი: 01.72.14.035.264

პროექტის სახელწოდება

მრავალბინიანი საცხოვრებელი სახლის პროექტის კონსტრუქციული ნაწილი

სტადია	პროექტი	მპ
თანამდებობა	გვარი	ხელმოწერა
დირექტორი	გ.ბენდელიანი	
არქიტექტორი	ი.გოგოხია	
შეასრულა	ი. გოგოხია	
კონსტრუქტორი	თ.მორალიშვილი	

საპროექტო ლოგო | მისამართი

BIJI ARCHITECTURE

ქ. თბილისი
შავთველის ქუჩა №1

TEL:
595 55-35-74
599 75-28-88

კ - 322

მასშტაბი	მ 1:00	
თარიღი	14/03/2021 წ.	
სტადია	ფორმატი	ფურცლები
პროექტი	A-3	00

May 08, 2021

ფრაგმენტი "I"
ღიობის დაარმირების ტიპიური ფრაგმენტი
მ 1:25

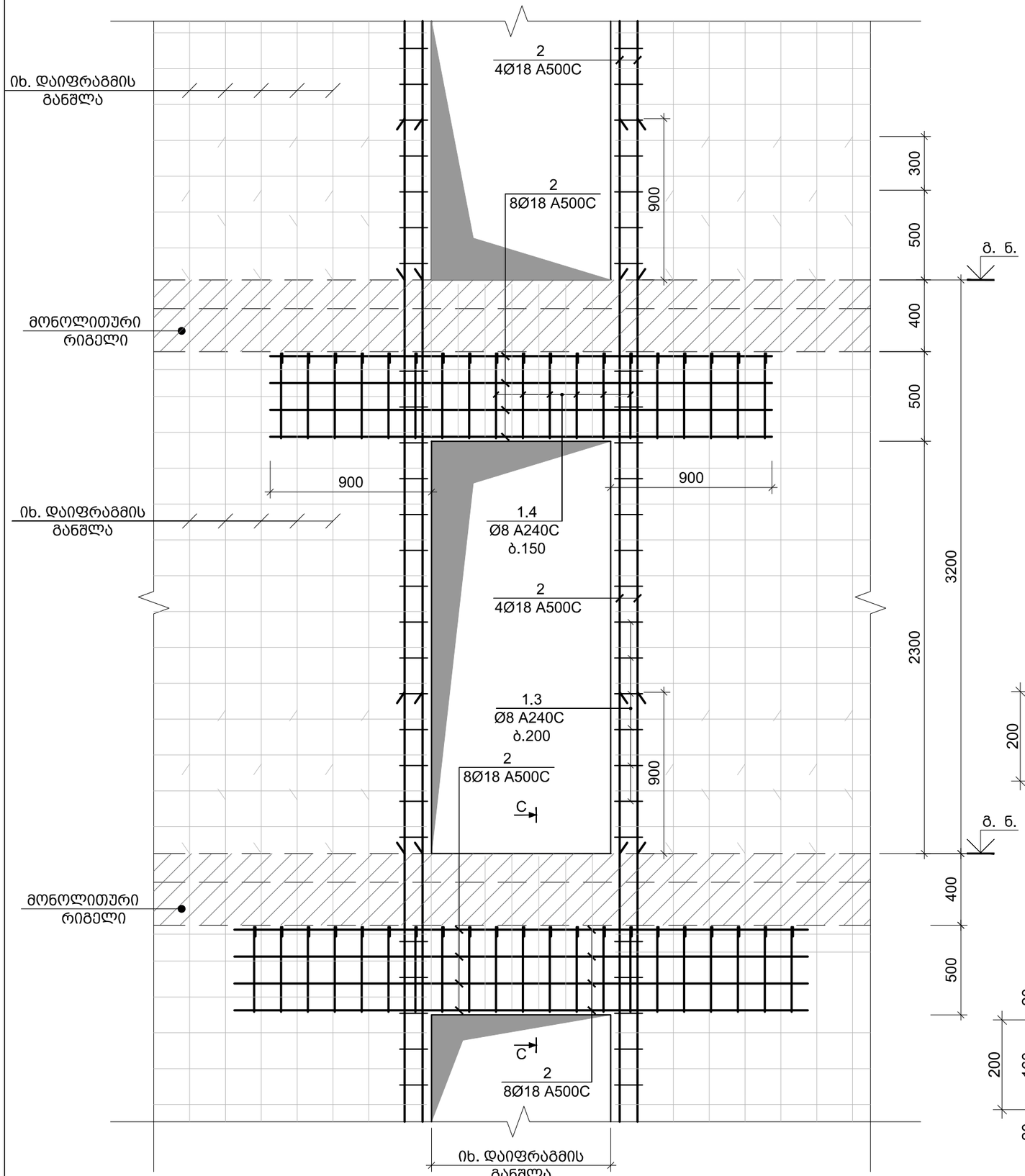

კვეთი C-C
მ 1:10

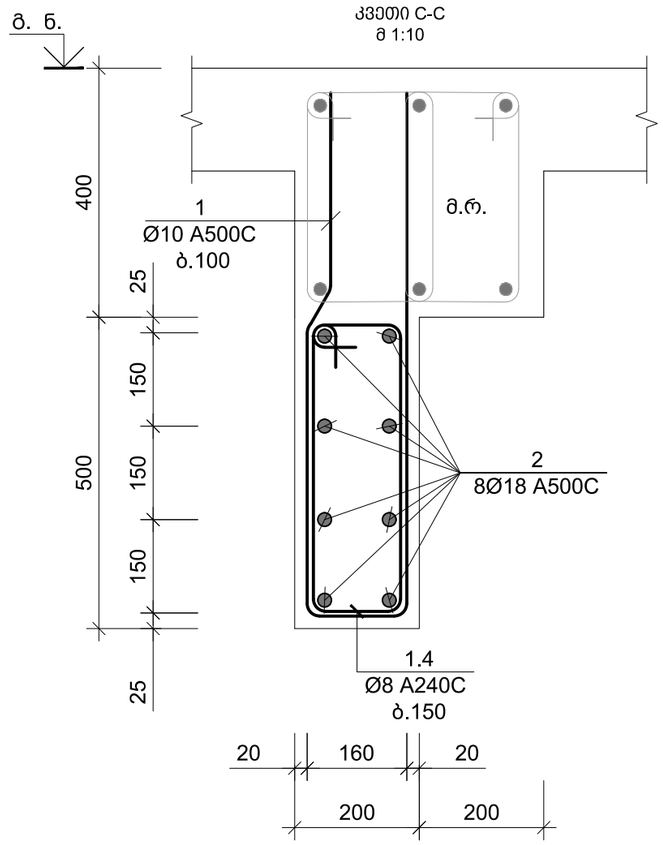

კვეთი D-D
მ 1:10

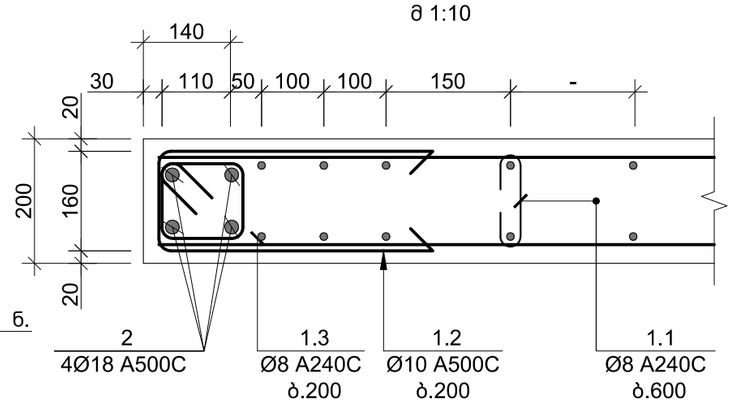

კვეთი A-A
მ 1:10

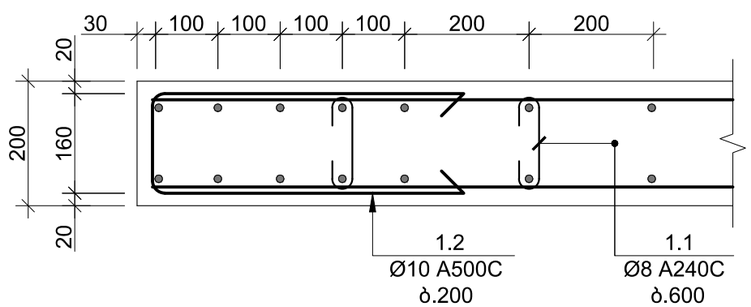

ფორმატი A-3	თბილისი 2021 წ.

შენობა ნაგებობის ფუნქცია:

მრავალბინიანი საცხოვრებელი სახლი

ნახაზის დასახელება:

ფრაგმენტი I; კვეთი A-A C-C

შენიშვნები :

საერთო შენიშვნები :

1. ნახაზში შეტანილი ყველა ცვლილება უნდა შეთანხმდეს პროექტის ავტორთან
2. შენობის საპროექტო ნული ±0.00=452.30 აბსოლურად ნიშნულს
3. პროექტში ყველა ზომა მოცემულია მილიმეტრებში, ნუშნულები-მეტრებში.
4. პროექტი გაკეთებულია დამკვეთის მიერ მოტანილი ტოპოგეგმის საფუძველზე

თარიღი 08/05/2021 წ.

კორექტირება

№	კორექტირება	თარიღი
1		
2		
3		
4		
5		

დამკვეთი: შ.პ.ს. "კანტი"

მისამართი:

ქ. თბილისი, სოფელი დიღომი, ასმათის ქუჩა, N16

საკ. კოდი: 01.72.14.035.264

პროექტის სახელწოდება

მრავალბინიანი საცხოვრებელი სახლის პროექტის კონსტრუქციული ნაწილი

სტადია	პროექტი	მპ
თანამდებობა	გვარი	ხელმოწერა
დირექტორი	გ.ბენდელიანი	
არქიტექტორი	ი.გოგოხია	
შემსრულა	ი. გოგოხია	
კონსტრუქტორი	თ.მორალიშვილი	

საპროექტო ლოგო | მისამართი

BIJI ARCHITECTURE

ქ. თბილისი მავიმვილის ქუჩა №1

TEL: 595 55-35-74 599 75-28-88

კ - 323

მასშტაბი	მ 1:00	
თარიღი	14/03/2021 წ.	
სტადია	ფორმატი	ფურცლები
პროექტი	A-3	00

May 08, 2021

კონსტრ. დასახ.	ელემენტის დასახ.	პოზ. №	დიამეტრი ან კვეთი (მმ)	ერთეულის სიგრძე (მმ.)	რაოდენობა (ც.)	საერთო სიგრძე (მ.)	საერთო წონა (კგ.)
მონოლითური დიაფრაგმა	მ.დ. – 1	1	Ø 10 A500C	დ.ა	-	2285	1408
		1.1	Ø 8 A240C	360	259 X 1	93	37
		მძიმე ბეტონი B25 V = 18.7 X 1 = 18.66 მ³					
	მ.დ. – 2	1	Ø 10 A500C	დ.ა	-	2093	1290
		1.1	Ø 8 A240C	360	253 X 1	91	36
		1.2	Ø 10 A500C	1360	17 X 1	22	14
		1.5	Ø 10 A500C	2410	5 X 1	12	7
		მძიმე ბეტონი B25 V = 18.2 X 1 = 18.20 მ³					
	მ.დ. – 3	1	Ø 10 A500C	დ.ა	-	2926	1803
		2	Ø 18 A500C	დ.ა	-	346	691
		1.1	Ø 8 A240C	360	292 X 1	105	41
		1.2	Ø 10 A500C	1360	300 X 1	408	251
		1.3	Ø 8 A240C	940	190 X 1	179	70
		1.4	Ø 8 A240C	1040	266 X 1	277	109
		1.5	Ø 10 A500C	2410	8 X 1	18	11
		მძიმე ბეტონი B25 V = 21.0 X 1 = 21.00 მ³					

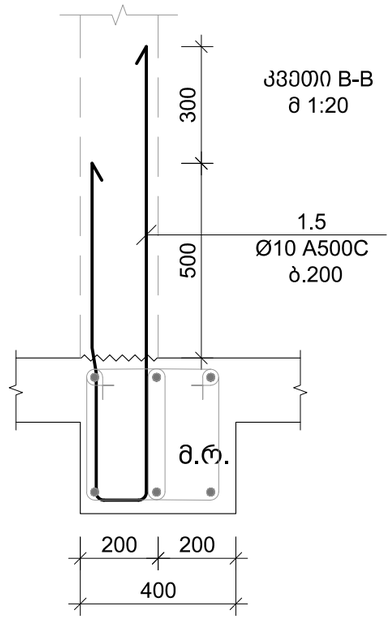

კვეთი B-B
მ 1:20

პოზ. №	ესკიზი	L მმ
1.1	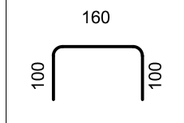	360
1.2	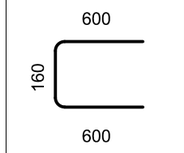	1360
1.3	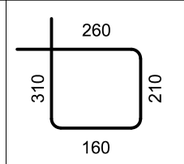	940
1.4	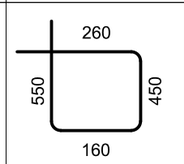	1420
1.5	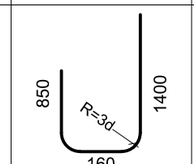	2410

ფორმატი A-3 | თბილისი 2021 წ.

შენობა ნაგებობის ფუნქცია:

მრავალბინიანი საცხოვრებელი სახლი

ნახაზის დასახელება:

მონოლითური დიაფრაგმის სპეციფიკაცია; ესკიზი

შენიშვნები :

საერთო შენიშვნები :

1. ნახაზში შეტანილი ყველა ცვლილება უნდა შეთანხმდეს პროექტის ავტორთან
2. შენობის საპროექტო ნული ±0.00=452.30 აბსოლურად ნიშნულს
3. პროექტში ყველა ზომა მოცემულია მილიმეტრებში, ნუშნულები-მეტრებში.
4. პროექტი გაკეთებულია დამკვეთის მიერ მოტანილი ტოპოგეგმის საფუძველზე

თარიღი 08/05/2021 წ.

კორექტირება

№	კორექტირება	თარიღი
1		
2		
3		
4		
5		

დამკვეთი: შ.პ.ს. "კანტი"

მისამართი:

ქ. თბილისი, სოფელი დიღომი, ასმათის ქუჩა, N16

საკ. კოდი: 01.72.14.035.264

პროექტის სახელწოდება

მრავალბინიანი საცხოვრებელი სახლის პროექტის კონსტრუქციული ნაწილი

სტადია	პროექტი	მპ
თანამდებობა	გვარი	ხელმოწერა
დირექტორი	გ.ბენდელიანი	
არქიტექტორი	ი.გოგოხია	
შეასრულა	ი. გოგოგხია	
კონსტრუქტორი	თ.მორალიშვილი	

საპროექტო ლოგო | მისამართი

BIJI ARCHITECTURE

ქ. თბილისი შავიშვილის ქუჩა №1

TEL: 595 55-35-74 599 75-28-88

ჯ - 324

მასშტაბი	მ 1:00	
თარიღი	14/03/2021 წ.	
სტადია	ფორმატი	ფურცლები
პროექტი	A-3	00

May 08, 2021

2.900 ნ.-ზე მონ. რიგელების გეგმა; ქვედა შრის დამატებითი არმირების სქემა
მ 1:100

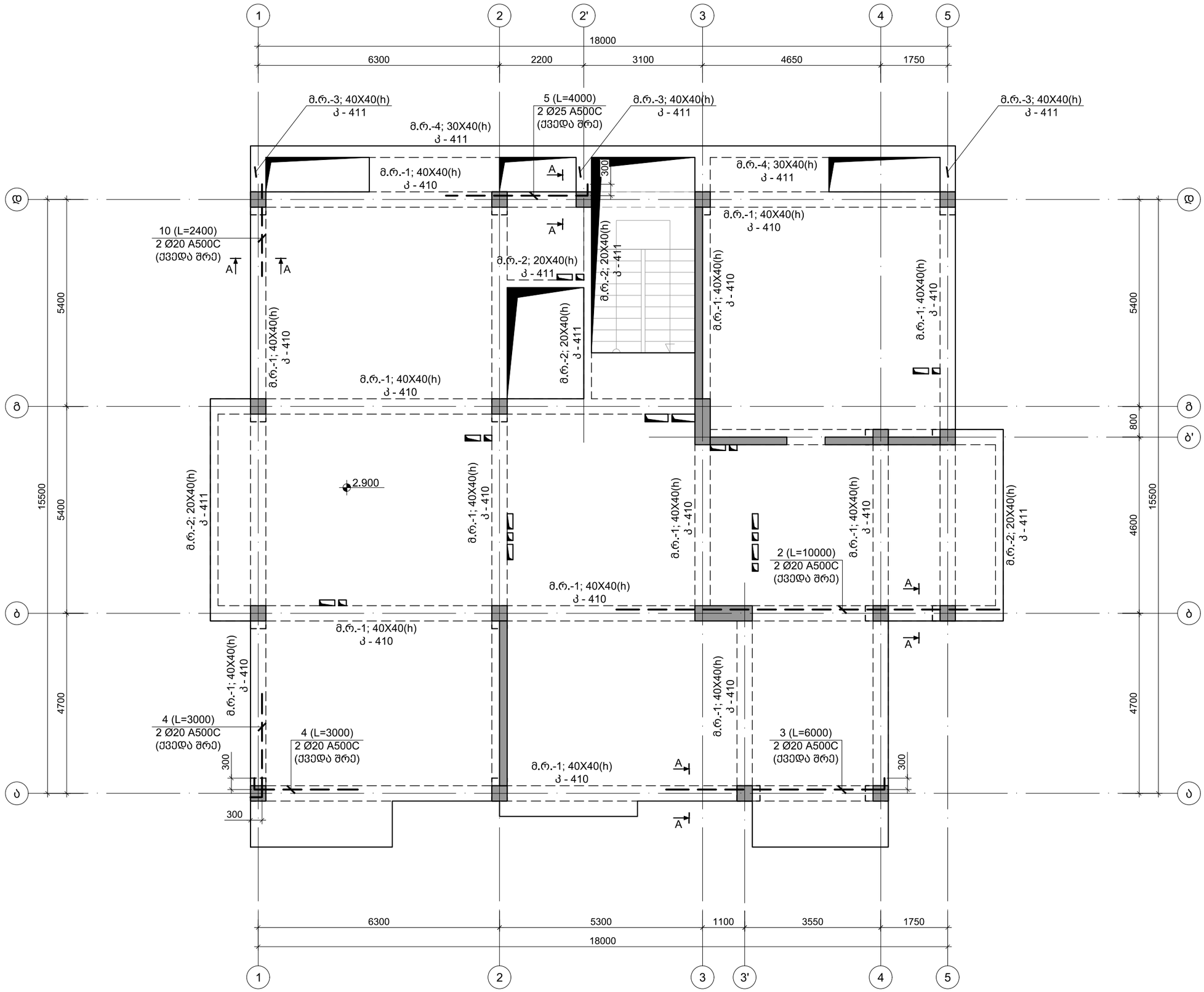

ფორმატი A-3	თბილისი 2021 წ.	

შენობა ნაგებობის ფუნქცია:

მრავალბინიანი საცხოვრებელი სახლი

ნახაზის დასახელება:

0.000 ნ.-ზე მონ. რიგელების გეგმა ქვედა შრის დამ. არმირ. სქემა

შენიშვნები :

საერთო შენიშვნები :

1. ნახაზში შეტანილი ყველა ცვლილება უნდა შეთანხმდეს პროექტის ავტორთან
2. შენობის საპროექტო ნული ±0.00=452.30 აბსოლუტურ ნიშნულს
3. პროექტში ყველა ზომა მოცემულია მილიმეტრებში, ნუშნულები-მეტრებში.
4. პროექტი გაკეთებულია დამკვეთის მიერ მოტანილი ტოპოგეგმის საფუძველზე

თარიღი 08/05/2021 წ.

კორექტირება

№	კორექტირება	თარიღი
1		
2		
3		
4		
5		

დამკვეთი: შ.პ.ს. "კანტი"

მისამართი:

ქ. თბილისი, სოფელი დიღომი, ასმათის ქუჩა, N16

საკ. კოდი: 01.72.14.035.264

პროექტის სახელწოდება

მრავალბინიანი საცხოვრებელი სახლის პროექტის კონსტრუქციული ნაწილი

სტადია	პროექტი	მპ
თანამდებობა	გვარი	ხელმოწერა
დირექტორი	გ.ბენდელიანი	
არქიტექტორი	ი.გოგოხია	
შემსრულა	ი. გოგოხია	
კონსტრუქტორი	თ.მორალიშვილი	

საპროექტო ლოგო | მისამართი

BIJI ARCHITECTURE

ქ. თბილისი შავიშვილის ქუჩა №1

TEL: 595 55-35-74 599 75-28-88

კ - 401

მასშტაბი	მ 1:00	
თარიღი	14/03/2021 წ.	
სტადია	ფორმატი	ფურცლები
პროექტი	A-3	00

May 08, 2021

2.900 ნ.-ზე მონ. რიგელების გეგმა; ზედა შრის დამატებითი არმირების სქემა
მ 1:100

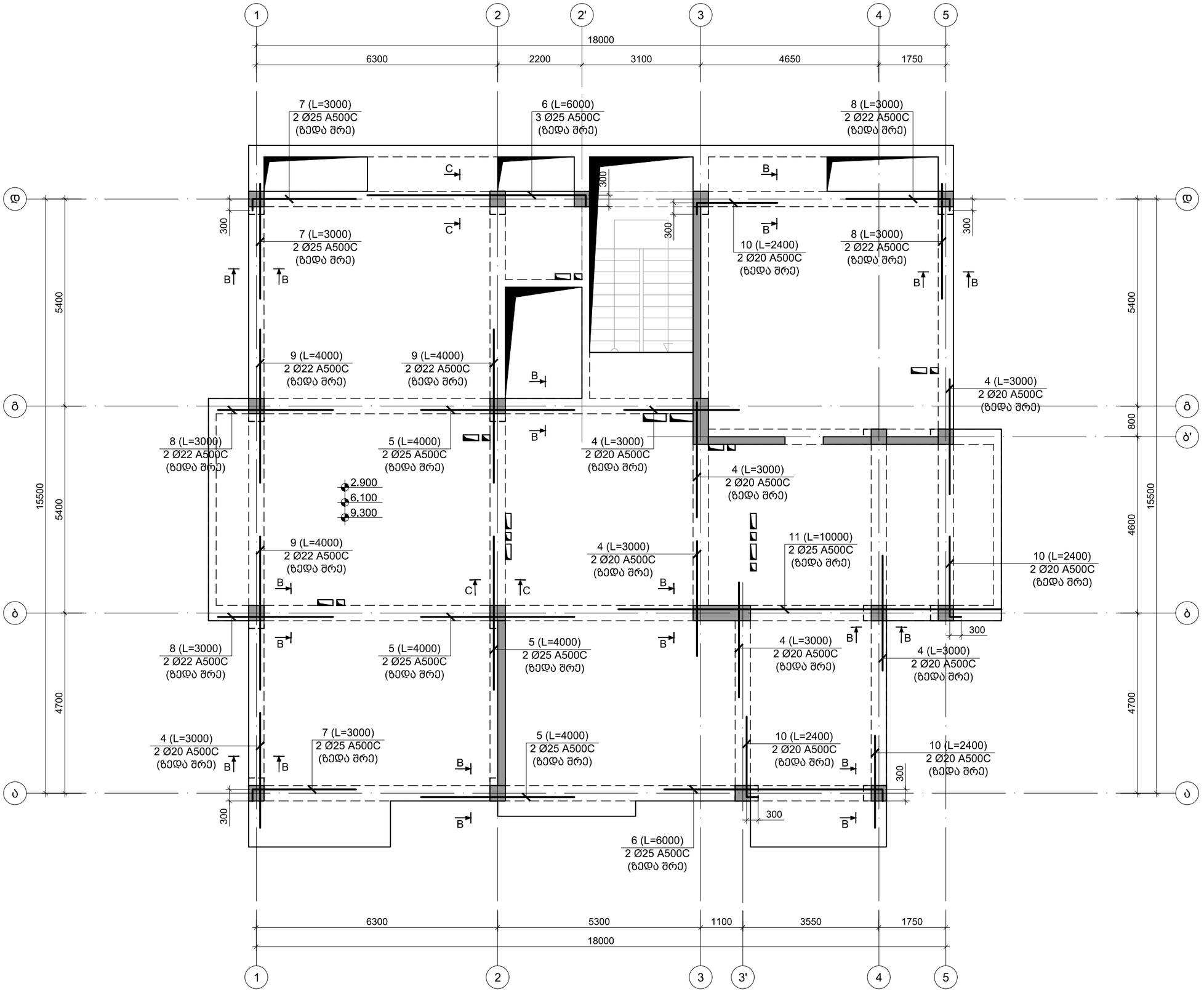

ფორმატი A-3	თბილისი 2021 წ.	

შენობა ნაგებობის ფუნქცია:

მრავალბინიანი საცხოვრებელი სახლი

ნახაზის დასახელება:

0.000 ნ.-ზე მონ. რიგელების გეგმა ზედა შრის დამ. არმირ. სქემა

შენიშვნები :

საერთო შენიშვნები :

1. ნახაზში შეტანილი ყველა ცვლილება უნდა შეთანხმდეს პროექტის ავტორთან
2. შენობის საპროექტო ნული ±0.00=452.30 აბსოლურად ნიშნულს
3. პროექტში ყველა ზომა მოცემულია მილიმეტრებში, ნუშნულები-მეტრებში.
4. პროექტი გაკეთებულია დამკვეთის მიერ მოტანილი ტოპოგეგმის საფუძველზე

თარიღი 08/05/2021 წ.

კორექტირება

№	კორექტირება	თარიღი
1		
2		
3		
4		
5		

დამკვეთი: შ.პ.ს. "კანტი"

მისამართი:

ქ. თბილისი, სოფელი დიღომი, ასმათის ქუჩა, N16

საკ. კოდი: 01.72.14.035.264

პროექტის სახელწოდება

მრავალბინიანი საცხოვრებელი სახლის პროექტის კონსტრუქციული ნაწილი

სტადია	პროექტი	მპ
თანამდებობა	გვარი	ხელმოწერა
დირექტორი	გ.ბენდელიანი	
არქიტექტორი	ი.გოგოხია	
შემსრულა	ი. გოგოხია	
კონსტრუქტორი	თ.მორალიშვილი	

საპროექტო ლოგო | მისამართი

BIJI ARCHITECTURE

ქ. თბილისი მავთვილის ქუჩა №1

TEL: 595 55-35-74 599 75-28-88

კ - 402

მასშტაბი	მ 1:00	
თარიღი	14/03/2021 წ.	
სტადია	ფორმატი	ფურცლები
პროექტი	A-3	00

May 08, 2021

6.100& 9.300 ნ.-ზე მონ. რიგელების გეგმა; ქვედა შრის დამატებითი არმირების სქემა
მ 1:100

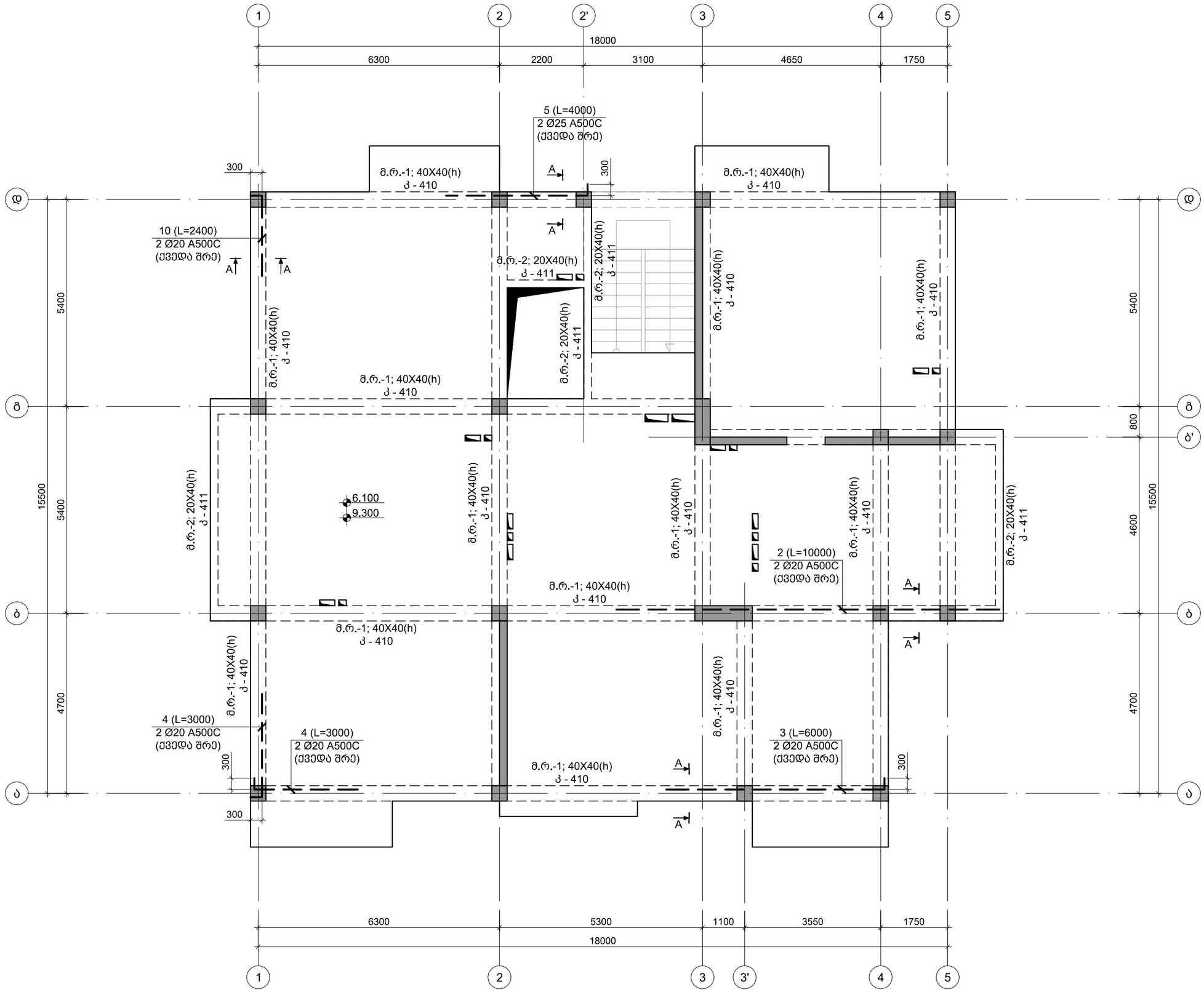
1
2
2'
3
4
5
18000
6300
2200
3100
4650
1750
5 (L=4000)
2 Ø25 A500C
(ქვედა შრე)
300
მ.რ.-1; 40X40(h)
კ - 410
A
10 (L=2400)
2 Ø20 A500C
(ქვედა შრე)
მ.რ.-2; 20X40(h)
კ - 411
მ.რ.-1; 40X40(h)
კ - 410
მ.რ.-2; 20X40(h)
კ - 411
მ.რ.-1; 40X40(h)
კ - 410
მ.რ.-1; 40X40(h)
კ - 410
მ.რ.-2; 20X40(h)
კ - 411
მ.რ.-1; 40X40(h)
კ - 410
მ.რ.-1; 40X40(h)
კ - 410
მ.რ.-2; 20X40(h)
კ - 411
მ.რ.-1; 40X40(h)
კ - 410
მ.რ.-2; 20X40(h)
კ - 411
მ.რ.-1; 40X40(h)
კ - 410
მ.რ.-1; 40X40(h)
კ - 410
მ.რ.-2; 20X40(h)
კ - 411
მ.რ.-1; 40X40(h)
კ - 410
მ.რ.-1; 40X40(h)
კ - 410
მ.რ.-2; 20X40(h)
კ - 411
6.100
9.300
2 (L=10000)
2 Ø20 A500C
(ქვედა შრე)
4 (L=3000)
2 Ø20 A500C
(ქვედა შრე)
4 (L=3000)
2 Ø20 A500C
(ქვედა შრე)
3 (L=6000)
2 Ø20 A500C
(ქვედა შრე)
მ.რ.-1; 40X40(h)
კ - 410
მ.რ.-1; 40X40(h)
კ - 410
მ.რ.-1; 40X40(h)
კ - 410

6.100& 9.300 ნ.-ზე მონ. რიგელების გეგმა; ზედა შრის დამატებითი არმირების სქემა
მ 1:100

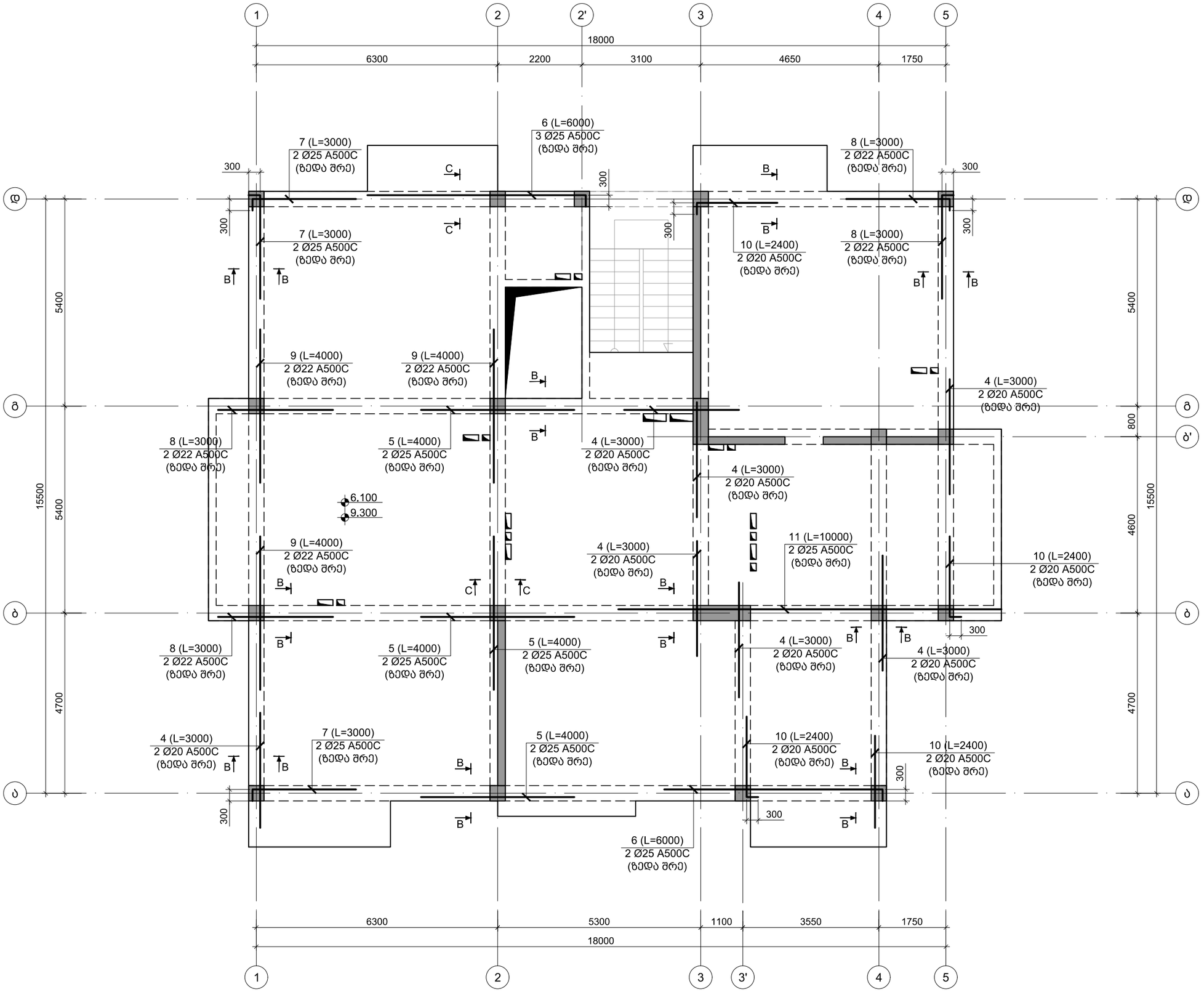

ფორმატი A-3	თბილისი 2021 წ.

შენობა ნაგებობის ფუნქცია:

მრავალბინიანი საცხოვრებელი სახლი

ნახაზის დასახელება:

6.100 & 9.300 ნ.-ზე მონ. რიგელების გეგმა; ზედა შრის დამ. არმირ

შენიშვნები :

საერთო შენიშვნები :

1. ნახაზში შეტანილი ყველა ცვლილება უნდა შეთანხმდეს პროექტის ავტორთან
2. შენობის საპროექტო ნული ±0.00=452.30 აბსოლურად ნიშნულს
3. პროექტში ყველა ზომა მოცემულია მილიმეტრებში, ნუშნულები-მეტრებში.
4. პროექტი გაკეთებულია დამკვეთის მიერ მოტანილი ტოპოგეგმის საფუძველზე

თარიღი 08/05/2021 წ.

კორექტირება

№	კორექტირება	თარიღი
1		
2		
3		
4		
5		

დამკვეთი: შ.პ.ს. "კანტი"

მისამართი:

ქ. თბილისი, სოფელი დიღომი, ასმათის ქუჩა, N16

საკ. კოდი: 01.72.14.035.264

პროექტის სახელწოდება

მრავალბინიანი საცხოვრებელი სახლის პროექტის კონსტრუქციული ნაწილი

სტადია	პროექტი	მპ
თანამდებობა	გვარი	ხელმოწერა
დირექტორი	გ.ბენდელიანი	
არქიტექტორი	ი.გოგოხია	
შემსრულა	ი. გოგოხია	
კონსტრუქტორი	თ.მორალიშვილი	

საპროექტო ლოგო | მისამართი

BIJI ARCHITECTURE

ქ. თბილისი მავთიშვილის ქუჩა №1

TEL: 595 55-35-74 599 75-28-88

კ - 404

მასშტაბი	მ 1:00	
თარიღი	14/03/2021 წ.	
სტადია	ფორმატი	ფურცლები
პროექტი	A-3	00

May 08, 2021

12.500...22.100 ნ.-ზე მონ. რიგელების გეგმა; ქვედა შრის დამატებითი არმირების სქემა
მ 1:100

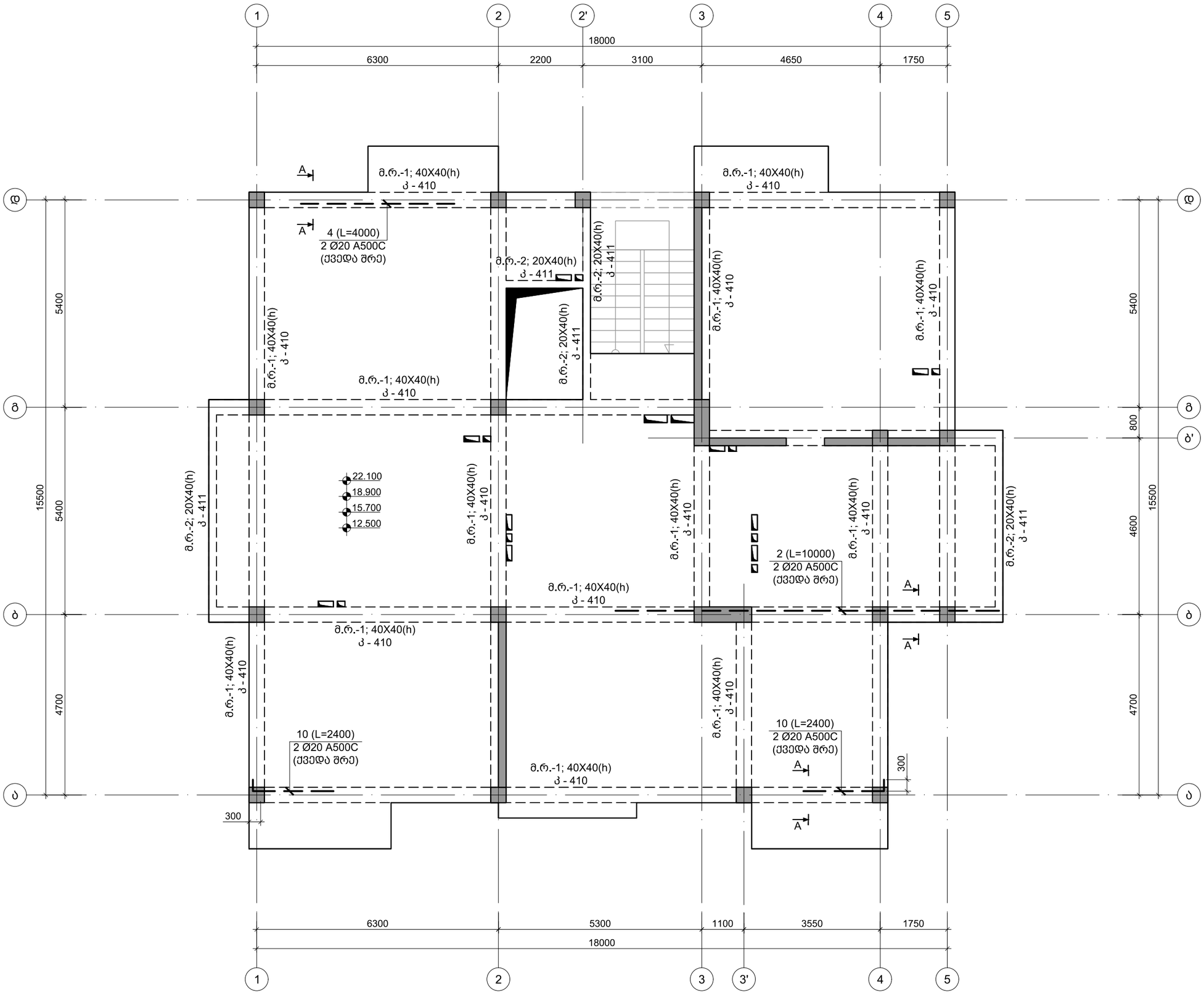

ფორმატი A-3	თბილისი 2021 წ.	

შენობა ნაგებობის ფუნქცია:

მრავალბინიანი საცხოვრებელი სახლი

ნახაზის დასახელება:

12.500..22.100 ნ.-ზე მონ. რიგელების გეგმა; ქვედა შრის დამ. არმირ

შენიშვნები :

საერთო შენიშვნები :

1. ნახაზში შეტანილი ყველა ცვლილება უნდა შეთანხმდეს პროექტის ავტორთან
2. შენობის საპროექტო ნული ±0.00=452.30 აბსოლურად ნიშნულს
3. პროექტში ყველა ზომა მოცემულია მილიმეტრებში, ნუშნულები-მეტრებში.
4. პროექტი გაკეთებულია დამკვეთის მიერ მოტანილი ტოპოგეგმის საფუძველზე

თარიღი 08/05/2021 წ.

კორექტირება

№	კორექტირება	თარიღი
1		
2		
3		
4		
5		

დამკვეთი: შ.პ.ს. "კანტი"

მისამართი:

ქ. თბილისი, სოფელი დიღომი,
ასმათის ქუჩა, N16
საკ. კოდი: 01.72.14.035.264

პროექტის სახელწოდება

მრავალბინიანი საცხოვრებელი სახლის პროექტის კონსტრუქციული ნაწილი

სტადია	პროექტი	მპ
თანამდებობა	გვარი	ხელმოწერა
დირექტორი	გ.გენდელიანი	
არქიტექტორი	ი.გოგოხია	
შემსრულა	ი. გოგოხია	
კონსტრუქტორი	თ.მორალიშვილი	

საპროექტო ლოგო	მისამართი
BIJI ARCHITECTURE	ქ. თბილისი შავიშვილის ქუჩა №1 TEL: 595 55-35-74 599 75-28-88

კ - 405

მასშტაბი	მ 1:00	
თარიღი	14/03/2021 წ.	
სტადია	ფორმატი	ფურცლები
პროექტი	A-3	00

May 08, 2021

12.500...22.100 ნ.-ზე მონ. რიგელების გეგმა; ზედა შრის დამატებითი არმირების სქემა
მ 1:100

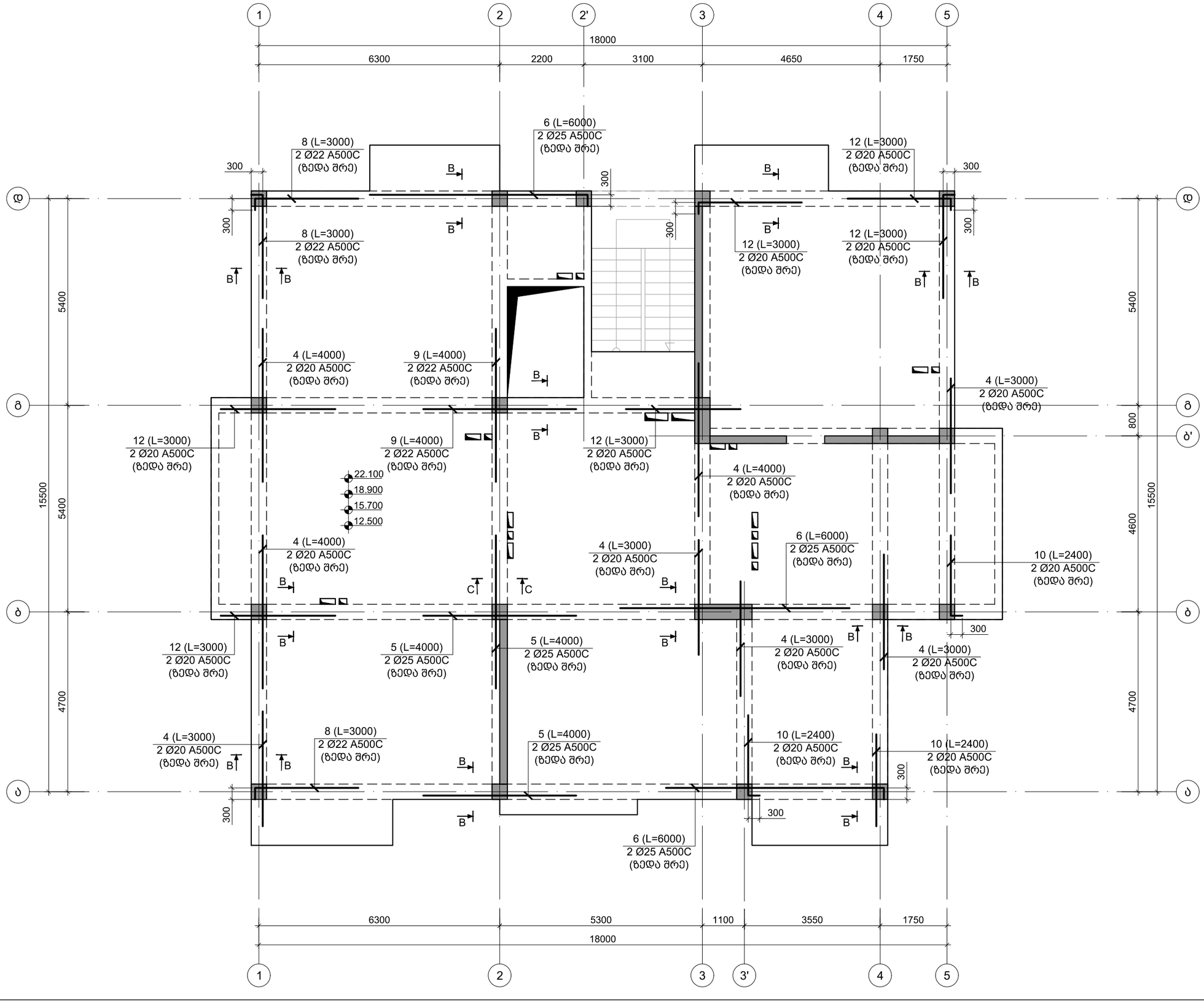

ფორმატი A-3	თბილისი 2021 წ.	

შენობა ნაგებობის ფუნქცია:

მრავალბინიანი საცხოვრებელი სახლი

ნახაზის დასახელება:

12.500..22.100 ნ.-ზე მონ. რიგელების გეგმა; ზედა შრის დამ. არმირ

შენიშვნები :

საერთო შენიშვნები :

1. ნახაზში შეტანილი ყველა ცვლილება უნდა შეთანხმდეს პროექტის ავტორთან
2. შენობის საპროექტო ნული ±0.00=452.30 აბსოლუტურ ნიშნულს
3. პროექტში ყველა ზომა მოცემულია მილიმეტრებში, ნუშნულები-მეტრებში.
4. პროექტი გაკეთებულია დამკვეთის მიერ მოტანილი ტოპოგეგმის საფუძველზე

თარიღი 08/05/2021 წ.

კორექტირება

№	კორექტირება	თარიღი
1		
2		
3		
4		
5		

დამკვეთი: შ.პ.ს. "კანტი"

მისამართი:

ქ. თბილისი, სოფელი დიღომი,
ასმათის ქუჩა, N16
საკ. კოდი: 01.72.14.035.264

პროექტის სახელწოდება

მრავალბინიანი საცხოვრებელი სახლის პროექტის კონსტრუქციული ნაწილი

სტადია	პროექტი	მპ
თანამდებობა	გვარი	ხელმოწერა
დირექტორი	გ.ბენდელიანი	
არქიტექტორი	ი.გოგოხია	
შეასრულა	ი. გოგოხია	
კონსტრუქტორი	თ.მორალიშვილი	

საპროექტო ლოგო | მისამართი

BIJI ARCHITECTURE

ქ. თბილისი
შავიშვილის ქუჩა №1

TEL:
595 55-35-74
599 75-28-88

კ - 406

მასშტაბი	მ 1:00	
თარიღი	14/03/2021 წ.	
სტადია	ფორმატი	ფურცლები
პროექტი	A-3	00

May 08, 2021

25.300 ნ.-ზე მონ. რიგელების გეგმა; ქვედა შრის დამატებითი არმირების სქემა
მ 1:100

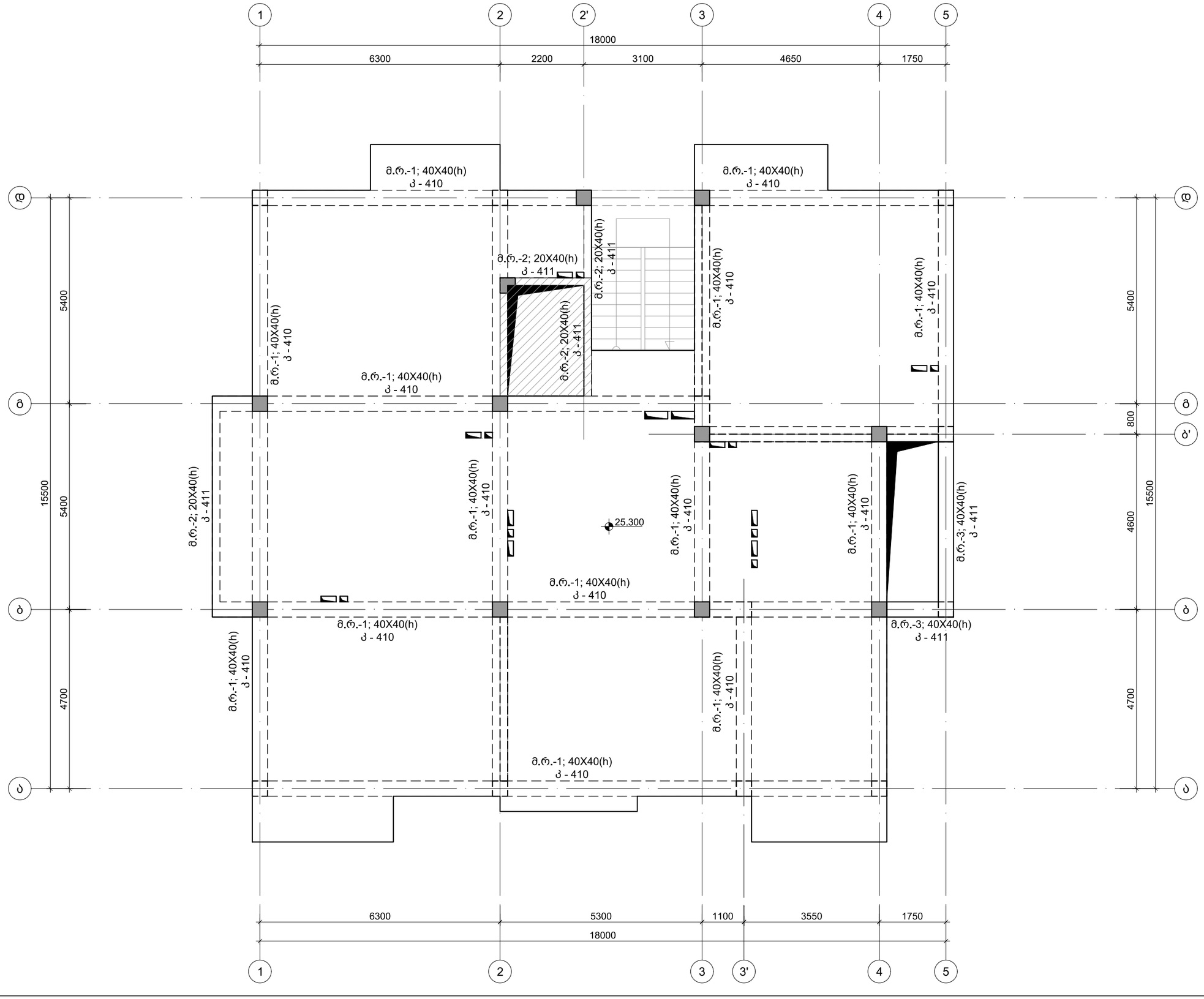

ფორმატი A-3	თბილისი 2021 წ.	

შენობა ნაგებობის ფუნქცია:

მრავალბინიანი საცხოვრებელი სახლი

ნახაზის დასახელება:

25.300 ნ.-ზე მონ. რიგელების გეგმა; ქვედა შრის დამ. არმირ. სქემა

შენიშვნები :

საერთო შენიშვნები :

1. ნახაზში შეტანილი ყველა ცვლილება უნდა შეთანხმდეს პროექტის ავტორთან
2. შენობის საპროექტო ნული ±0.00=452.30 აბსოლუტურ ნიშნულს
3. პროექტში ყველა ზომა მოცემულია მილიმეტრებში, ნუშნულები-მეტრებში.
4. პროექტი გაკეთებულია დამკვეთის მიერ მოტანილი ტოპოგეგმის საფუძველზე

თარიღი 08/05/2021 წ.

კორექტირება

№	კორექტირება	თარიღი
1		
2		
3		
4		
5		

დამკვეთი: შ.პ.ს. "კანტი"

მისამართი:

ქ. თბილისი, სოფელი დიღომი,
ასმათის ქუჩა, N16
საკ. კოდი: 01.72.14.035.264

პროექტის სახელწოდება

მრავალბინიანი საცხოვრებელი სახლის პროექტის კონსტრუქციული ნაწილი

სტადია	პროექტი	მპ
თანამდებობა	გვარი	ხელმოწერა
დირექტორი	გ.ბენდელიანი	
არქიტექტორი	ი.გოგოხია	
შემსრულა	ი. გოგოხია	
კონსტრუქტორი	თ.მორალიშვილი	

საპროექტო ლოგო | მისამართი

BIJI ARCHITECTURE

ქ. თბილისი
შავიშვილის ქუჩა №1

TEL:
595 55-35-74
599 75-28-88

კ - 407

მასშტაბი	მ 1:00	
თარიღი	14/03/2021 წ.	
სტადია	ფორმატი	ფურცლები
პროექტი	A-3	00

May 08, 2021

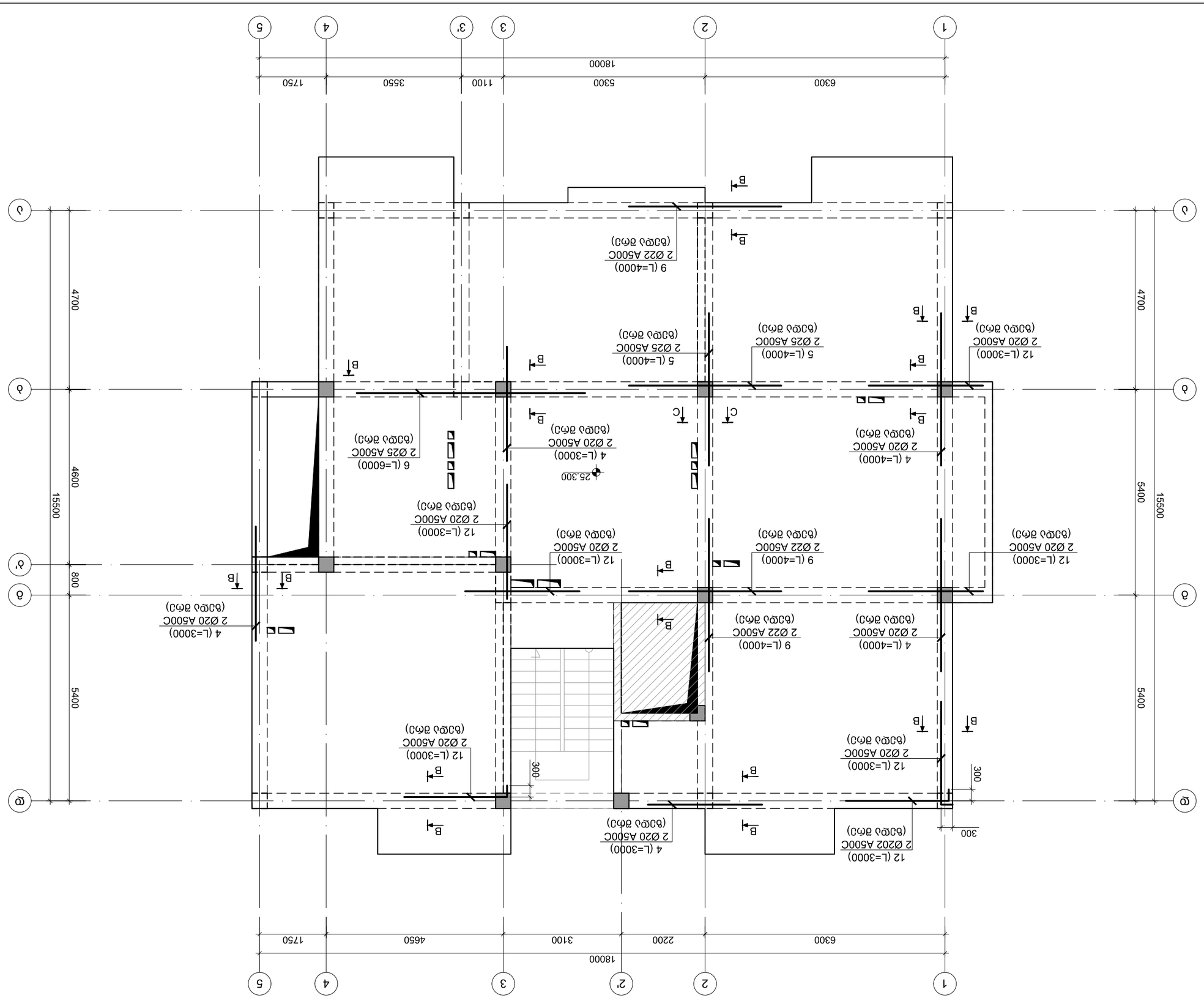
25.300 6.-ბე ეტმ. ტიპიური ბეტონის ბეჭდი; ხაზის ეტიკეტი ფილის ქვედა ნაწილის არმირების 1:100
1
2
2'
3
4
5
18000
6300
2200
3100
4650
1750
А
Б
В
Г
Д
Е
15500
5400
4700
4600
800
300
1550
Г
Д
Е
Ж
З
З'
И
К
Л
М
Н
О
О'
П
Р
С
Т
У
Ф
Х
Ц
Ч
Ш
Щ
Ъ
Ы
Ь
Э
Ю
Я
Аа
Бб
Вв
Гг
Дд
Ее
Жж
Зз
Ии
Кк
Лл
Мм
Нн
Оо
Пп
Рр
Сс
Тт
Уу
Фф
Хх
Цц
Чч
Шш
Щщ
Ээ
Юю
Яя

28.500 ნ.-ზე მონოლითური რიგელების გეგმა
მ 1:100

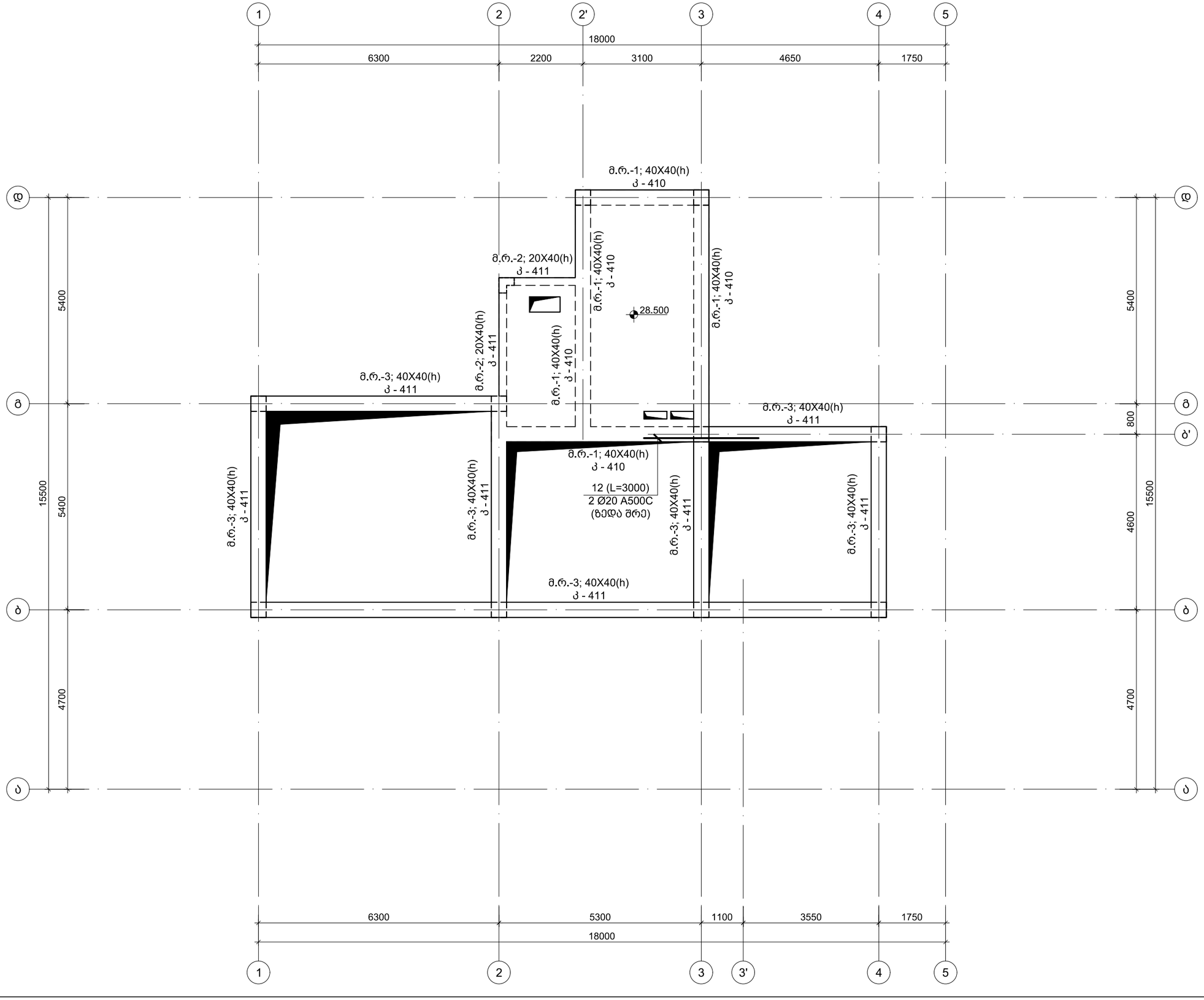

ფორმატი A-3	თბილისი 2021 წ.

შენობა ნაგებობის ფუნქცია:

მრავალბინიანი საცხოვრებელი სახლი

ნახაზის დასახელება:

28.500 & 28.500 ნ.-ზე მონ. რიგელების გეგმა

შენიშვნები :

საერთო შენიშვნები :

1. ნახაზში შეტანილი ყველა ცვლილება უნდა შეთანხმდეს პროექტის ავტორთან
2. შენობის საპროექტო ნული ±0.00=452.30 აბსოლუტურ ნიშნულს
3. პროექტში ყველა ზომა მოცემულია მილიმეტრებში, ნუშნულები-მეტრებში.
4. პროექტი გაკეთებულია დამკვეთის მიერ მოტანილი ტოპოგეგმის საფუძველზე

თარიღი 08/05/2021 წ.

კორექტირება

№	კორექტირება	თარიღი
1		
2		
3		
4		
5		

დამკვეთი: შ.პ.ს. "კანტი"

მისამართი:

ქ. თბილისი, სოფელი დიღომი, ასმათის ქუჩა, N16

საკ. კოდი: 01.72.14.035.264

პროექტის სახელწოდება

მრავალბინიანი საცხოვრებელი სახლის პროექტის კონსტრუქციული ნაწილი

სტადია	პროექტი	მპ
თანამდებობა	გვარი	ხელმოწერა
დირექტორი	გ.ბენდელიანი	
არქიტექტორი	ი.გოგოხია	
შეასრულა	ი. გოგოხია	
კონსტრუქტორი	თ.მორალიშვილი	

საპროექტო ლოგო | მისამართი

BIJI ARCHITECTURE

ქ. თბილისი შავიშვილის ქუჩა №1

TEL: 595 55-35-74 599 75-28-88

კ - 409

მასშტაბი	მ 1:00	
თარიღი	14/03/2021 წ.	
სტადია	ფორმატი	ფურცლები
პროექტი	A-3	00

May 08, 2021

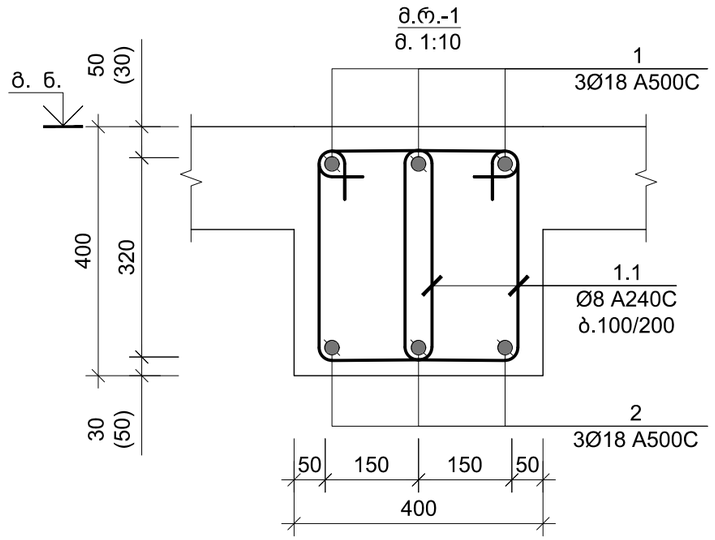

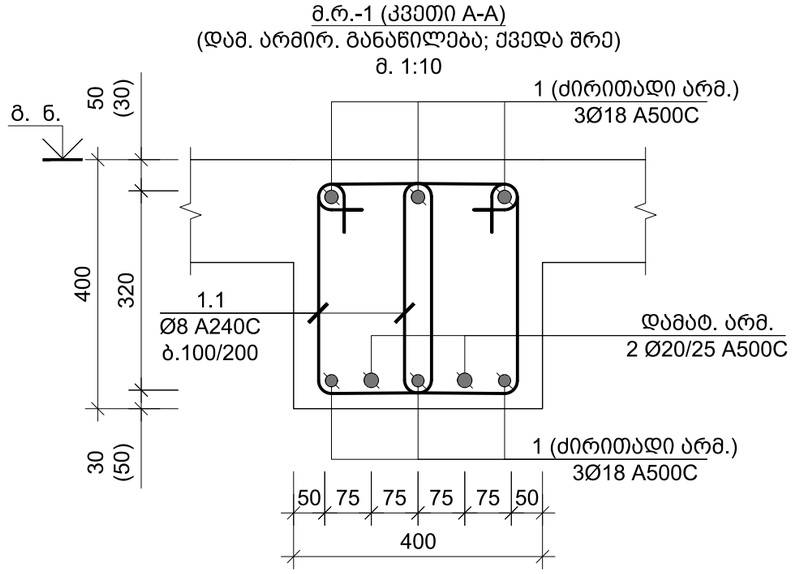

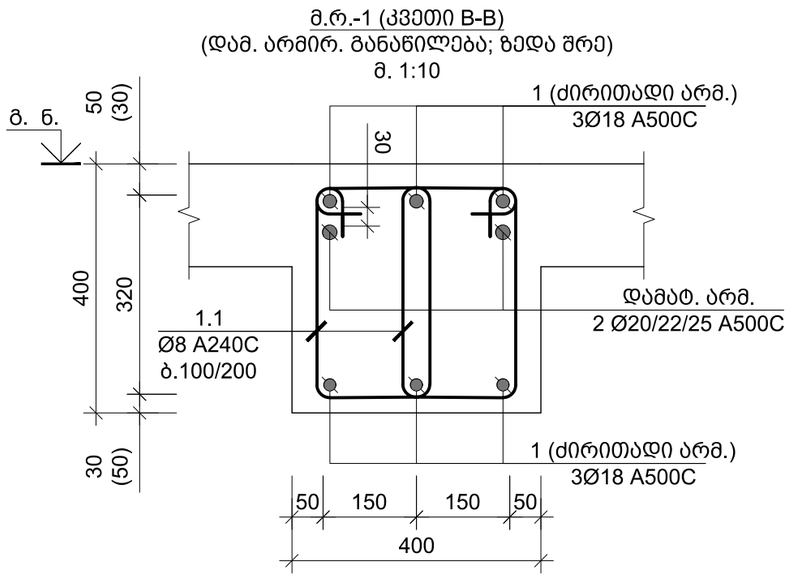

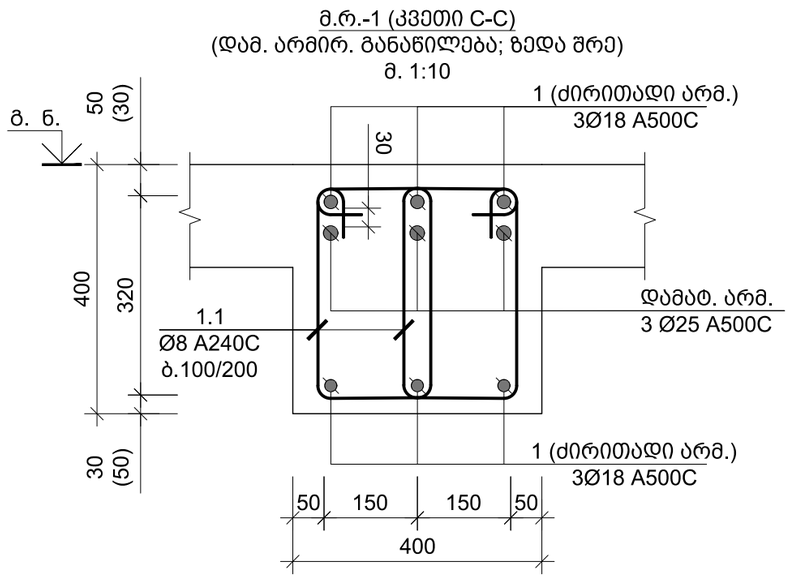

ფორმატი A-3	თბილისი 2021 წ.	

შენობა ნაგებობის ფუნქცია:

მრავალბინიანი საცხოვრებელი სახლი

ნახაზის დასახელება:

მონოლითური რიგელი მ.რ.-1; დამ. არმირებებეის განაწილება

შენიშვნები :

საერთო შენიშვნები :

1. ნახაზში შეტანილი ყველა ცვლილება უნდა შეთანხმდეს პროექტის ავტორთან
2. შენობის საპროექტო ნული ±0.00=452.30 აბსოლურად ნიშნულს
3. პროექტში ყველა ზომა მოცემულია მილიმეტრებში, ნუშნულები-მეტრებში.
4. პროექტი გაკეთებულია დამკვეთის მიერ მოტანილი ტოპოგეგმის საფუძველზე

თარიღი	08/05/2021 წ.

კორექტირება

№	კორექტირება	თარიღი
1		
2		
3		
4		
5		

დამკვეთი: შ.პ.ს. "კანტი"

მისამართი:

ქ. თბილისი, სოფელი დიღომი, ასმათის ქუჩა, N16

საკ. კოდი: 01.72.14.035.264

პროექტის სახელწოდება

მრავალბინიანი საცხოვრებელი სახლის პროექტის კონსტრუქციული ნაწილი

სტადია	პროექტი	მპ
თანამდებობა	გვარი	ხელმოწერა
დირექტორი	გ.ბენდელიანი	
არქიტექტორი	ი.გოგოხია	
შეასრულა	ი. გოგობხია	
კონსტრუქტორი	თ.მორალიშვილი	

საპროექტო ლოგო	მისამართი

BIJI ARCHITECTURE

ქ. თბილისი შავიშვილის ქუჩა №1

TEL:
595 55-35-74
599 75-28-88

კ - 410

მასშტაბი	მ 1:00	
თარიღი	14/03/2021 წ.	
სტადია	ფორმატი	ფურცლები
პროექტი	A-3	00

May 08, 2021

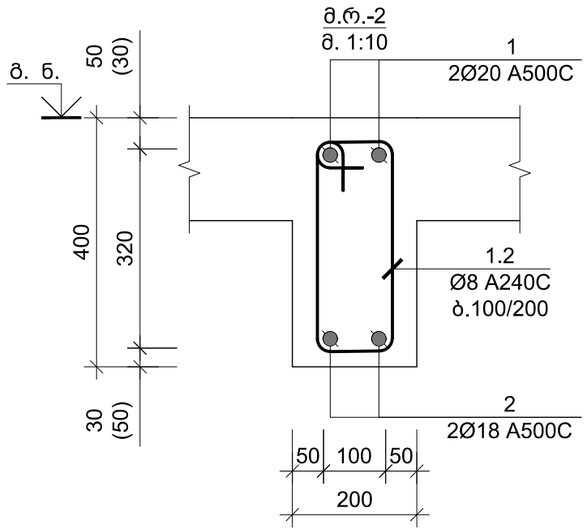

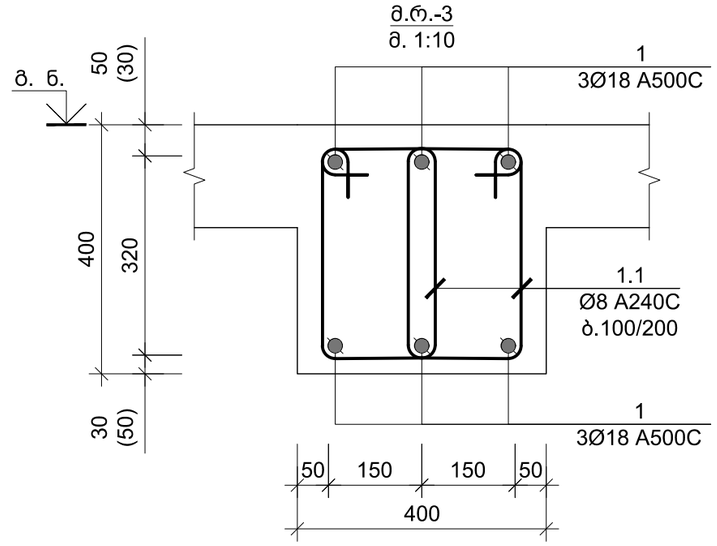

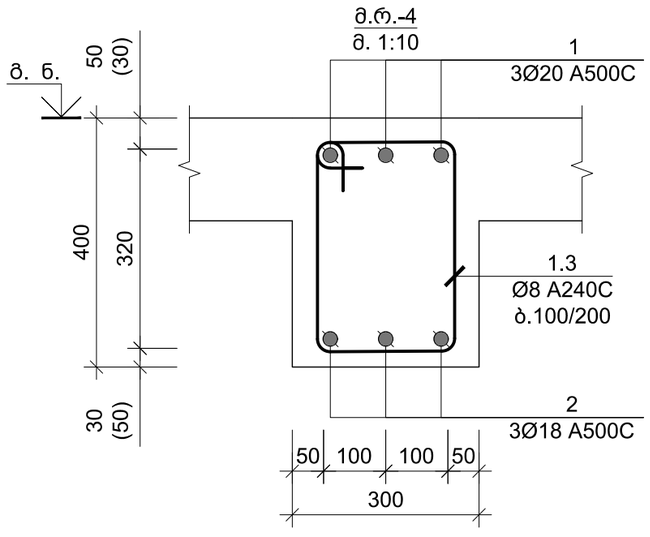

ფორმატი A-3	თბილისი 2021 წ.	

შენობა ნაგებობის ფუნქცია:

მრავალბინიანი საცხოვრებელი სახლი

ნახაზის დასახელება:

მონოლითური რიგელი მ.რ.-2 3 4

შენიშვნები :

საერთო შენიშვნები :

1. ნახაზში შეტანილი ყველა ცვლილება უნდა შეთანხმდეს პროექტის ავტორთან
2. შენობის საპროექტო ნული ±0.00=452.30 აბსოლურად ნიშნულს
3. პროექტში ყველა ზომა მოცემულია მილიმეტრებში, ნუშნულები-მეტრებში.
4. პროექტი გაკეთებულია დამკვეთის მიერ მოტანილი ტოპოგეგმის საფუძველზე

თარიღი 08/05/2021 წ.

კორექტირება

№	კორექტირება	თარიღი
1		
2		
3		
4		
5		

დამკვეთი: შ.პ.ს. "კანტი"

მისამართი:

ქ. თბილისი, სოფელი დიღომი,
ასმათის ქუჩა, N16
საკ. კოდი: 01.72.14.035.264

პროექტის სახელწოდება

მრავალბინიანი საცხოვრებელი სახლის პროექტის კონსტრუქციული ნაწილი

სტადია	პროექტი	მპ
თანამდებობა	გვარი	ხელმოწერა
დირექტორი	გ.ბენდელიანი	
არქიტექტორი	ი.გოგოხია	
შეასრულა	ი. გოგობხია	
კონსტრუქტორი	თ.მორალიშვილი	

საპროექტო ლოგო | მისამართი

BIJI ARCHITECTURE

ქ. თბილისი
შავიშვილის ქუჩა №1

TEL:
595 55-35-74
599 75-28-88

კ - 411

მასშტაბი	მ 1:00	
თარიღი	14/03/2021 წ.	
სტადია	ფორმატი	ფურცლები
პროექტი	A-3	00

May 08, 2021

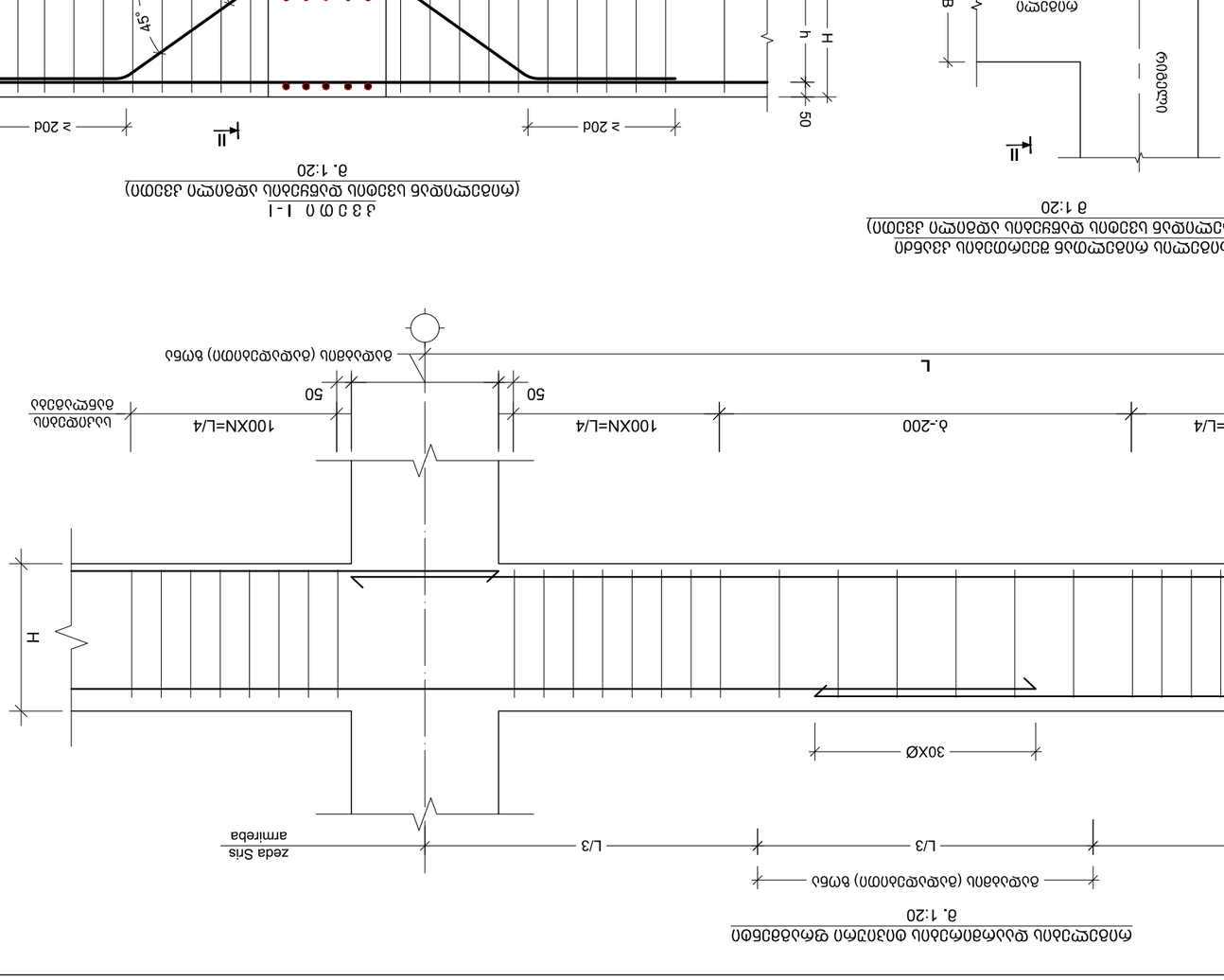
ტიპიური ანძისთვის ანძის ტიპის ფარდობითი სიგრძეების განაწილების სქემა
მ. 1:20
ანძის ტიპის სიგრძე
ანძის ტიპის სიგრძე
50
25
h
H
75
R=5d
L an
ანძის ტიპიური ანძისთვის ანძის ტიპის ფარდობითი სიგრძეების განაწილების სქემა
მ. 1:20
ანძის ტიპის სიგრძე
ანძის ტიპის სიგრძე
50
25
h
H
75
R=5d
L an
ანძის ტიპიური ანძისთვის ანძის ტიპის ფარდობითი სიგრძეების განაწილების სქემა
მ. 1:20
ანძის ტიპის სიგრძე
ანძის ტიპის სიგრძე
50
25
h
H
75
R=5d
L an

ანძის ტიპიური ტიპიური ანძისთვის ანკერული ფარდობითი სიგრძეების განაწილების სქემა
მ. 1:20
ანკერული ბაგირის სიგრძე
ანკერული ბაგირის სიგრძე
50
25
h
H
75
R=5d
L an
ანძის ტიპიური ანძისთვის ანკერული ფარდობითი სიგრძეების განაწილების სქემა
მ. 1:20
ანკერული ბაგირის სიგრძე
ანკერული ბაგირის სიგრძე
50
25
h
H
75
R=5d
L an

ანძის

პოზ. №	ესკიზი	L მმ
1.1	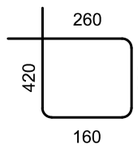	1160
1.2	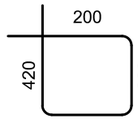	1040
1.3	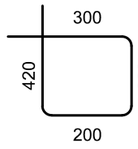	1240

კონსტრ. დასახ.	ელემენტის დასახ.	პოზ. №	დიამეტრი ან კვეთი (მმ)	ერთეულის სიგრძე (მმ.)	რაოდენობა (ც.)	საერთო სიგრძე (მ.)	საერთო წონა (კგ.)
მონოლითური რიგელის სვეტიდან 2.900 ნ.-ზე	მ.რ.-1 2.900 ნ.-ზე	1	Ø 18 A500C	დ.ა.	-	931	1858
		2	Ø 20 A500C	10000	2 X 1	20	49
		3	Ø 20 A500C	6000	2 X 1	12	30
		4	Ø 20 A500C	4000	20 X 1	80	197
		5	Ø 25 A500C	4000	10 X 1	40	154
		6	Ø 25 A500C	6000	5 X 1	30	116
		7	Ø 25 A500C	3000	8 X 1	24	92
		8	Ø 22 A500C	3000	8 X 1	24	72
		9	Ø 22 A500C	4000	6 X 1	24	72
		10	Ø 20 A500C	2400	10 X 1	24	59
		11	Ø 25 A500C	10000	2 X 1	20	77
		1.1	Ø 8 A240C	1160	1880 X 1	2181	860
		მძიმე ბეტონი B25 V = 13.5 X 1 = 13.54 მ³					
	მ.რ.-2 2.900 ნ.-ზე	1	Ø 20 A500C	დ.ა.	-	40	98
		2	Ø 18 A500C	დ.ა.	-	40	79
		1.2	Ø 8 A240C	1040	120 X 1	125	49
		მძიმე ბეტონი B25 V = 0.9 X 1 = 0.86 მ³					
	მ.რ.-3 2.900 ნ.-ზე	1	Ø 18 A500C	დ.ა.	-	20	40
		1.1	Ø 8 A240C	1160	40 X 1	46	18
		მძიმე ბეტონი B25 V = 0.3 X 1 = 0.29 მ³					
	მ.რ.-4 2.900 ნ.-ზე	1	Ø 20 A500C	დ.ა.	-	59	146
		2	Ø 18 A500C	დ.ა.	-	59	119
		1.3	Ø 8 A240C	1240	120 X 1	149	59
		მძიმე ბეტონი B25 V = 1.3 X 1 = 1.30 მ³					

ფორმატი A-3 | თბილისი 2021 წ.

შენობა ნაგებობის ფუნქცია:

მრავალბინიანი საცხოვრებელი სახლი

ნახაზის დასახელება:

მონ. რიგელის სპეციფიკაცია 2.900; ესკიზი

შენიშვნები :

საერთო შენიშვნები :

1. ნახაზში შეტანილი ყველა ცვლილება უნდა შეთანხმდეს პროექტის ავტორთან
2. შენობის საპროექტო ნული ±0.00=452.30 აბსოლურად ნიშნულს
3. პროექტში ყველა ზომა მოცემულია მილიმეტრებში, ნუშნულები-მეტრებში.
4. პროექტი გაკეთებულია დამკვეთის მიერ მოტანილი ტოპოგეგმის საფუძველზე

თარიღი 08/05/2021 წ.

კორექტირება

№	კორექტირება	თარიღი
1		
2		
3		
4		
5		

დამკვეთი: შ.პ.ს. "კანტი"

მისამართი:

ქ. თბილისი, სოფელი დიღომი, ასმათის ქუჩა, N16

საკ. კოდი: 01.72.14.035.264

პროექტის სახელწოდება

მრავალბინიანი საცხოვრებელი სახლის პროექტის კონსტრუქციული ნაწილი

სტადია	პროექტი	მპ
თანამდებობა	გვარი	ხელმოწერა
დირექტორი	გ.ბენდელიანი	
არქიტექტორი	ი.გოგოხია	
შემსრულა	ი. გოგოხია	
კონსტრუქტორი	თ.მორალიშვილი	

საპროექტო ლოგო | მისამართი

BIJI ARCHITECTURE

ქ. თბილისი მავთვილის ქუჩა №1

TEL: 595 55-35-74 599 75-28-88

კ - 413

მასშტაბი	მ 1:00	
თარიღი	14/03/2021 წ.	
სტადია	ფორმატი	ფურცლები
პროექტი	A-3	00

May 08, 2021

კონსტრ. დასახ.	ელემენტის დასახ.	პოზ. №	დეტალების ან ერთეულების ჯამური (ცალი)	ერთეული სიგრძე (მ.)	ელემენტის ჯამური სიგრძე (მ.)	საერთო წონა (კგ.)
მონოლითური რიგელის სპეციფიკაცია 6.100 & 9.300 ნ.-ზე		1	Ø 18 A500C	ტ.ს.	-	3690
		2	Ø 20 A500C	10000	2 X 2	99
		3	Ø 20 A500C	6000	2 X 2	59
		4	Ø 20 A500C	4000	20 X 2	394
		5	Ø 25 A500C	4000	10 X 2	308
		6	Ø 25 A500C	6000	5 X 2	231
		7	Ø 25 A500C	3000	8 X 2	185
		8	Ø 22 A500C	3000	8 X 2	143
		9	Ø 22 A500C	4000	6 X 2	143
		10	Ø 20 A500C	2400	10 X 2	118
		11	Ø 25 A500C	10000	2 X 2	154
	ნგ-1 6.100 & 9.300 ნ.-ზე	1.1	Ø 8 A240C	1160	1867 X 2	1708
		ბეტონის ბეტონი B25 V = 13.4 X 2 = 26.88 მ³				
		1	Ø 18 A500C	ტ.ს.	-	4331
		2	Ø 18 A500C	ტ.ს.	-	40
		3	Ø 20 A500C	6000	2 X 2	24
		4	Ø 20 A500C	4000	18 X 4	288
		5	Ø 25 A500C	4000	8 X 4	128
		6	Ø 25 A500C	6000	6 X 4	144
		7	Ø 25 A500C	3000	2 X 4	24
		8	Ø 22 A500C	3000	10 X 4	120
		9	Ø 22 A500C	4000	4 X 4	64
		10	Ø 20 A500C	2400	10 X 4	96
		12	Ø 20 A500C	3000	12 X 4	144
		1.1	Ø 8 A240C	1160	1867 X 4	8661
		ბეტონის ბეტონი B25 V = 13.4 X 4 = 53.76 მ³				
		1	Ø 18 A500C	ტ.ს.	-	158
		2	Ø 18 A500C	ტ.ს.	-	158
		1.2	Ø 8 A240C	1040	120 X 4	499
		ბეტონის ბეტონი B25 V = 0.9 X 4 = 3.46 მ³				

კონსტრ. დასახ.	ელემენტის დასახ.	პოზ. №	დეტალების ან ერთეულების ჯამური (ცალი)	ერთეული სიგრძე (მ.)	ელემენტის ჯამური სიგრძე (მ.)	საერთო წონა (კგ.)
მონოლითური რიგელის სპეციფიკაცია 12.500; 15.700; 18.900 & 22.100 ნ.-ზე		1	Ø 20 A500C	ტ.ს.	-	79
		2	Ø 18 A500C	ტ.ს.	-	79
		1.2	Ø 8 A240C	1040	120 X 2	250
		ბეტონის ბეტონი B25 V = 0.9 X 2 = 1.73 მ³				
	ნგ-2 6.100 & 9.300 ნ.-ზე	1	Ø 20 A500C	10000	2 X 4	80
		2	Ø 20 A500C	4000	18 X 4	288
		3	Ø 20 A500C	6000	2 X 4	24
		4	Ø 20 A500C	4000	20 X 4	160
		5	Ø 25 A500C	4000	8 X 4	128
		6	Ø 25 A500C	6000	6 X 4	144
		7	Ø 25 A500C	3000	2 X 4	24
		8	Ø 22 A500C	3000	10 X 4	120
		9	Ø 22 A500C	4000	4 X 4	64
		10	Ø 20 A500C	2400	10 X 4	96
		12	Ø 20 A500C	3000	12 X 4	144
		1.1	Ø 8 A240C	1160	1867 X 4	8661
		ბეტონის ბეტონი B25 V = 13.4 X 4 = 53.76 მ³				
		1	Ø 18 A500C	ტ.ს.	-	158
		2	Ø 18 A500C	ტ.ს.	-	158
		1.2	Ø 8 A240C	1040	120 X 4	499
		ბეტონის ბეტონი B25 V = 0.9 X 4 = 3.46 მ³				

კონსტრ. დასახ.	ელემენტის დასახ.	პოზ. №	დეტალების ან ერთეულების ჯამური (ცალი)	ერთეული სიგრძე (მ.)	ელემენტის ჯამური სიგრძე (მ.)	საერთო წონა (კგ.)
მონოლითური რიგელის სპეციფიკაცია 28.500 ნ.-ზე		1	Ø 20 A500C	ტ.ს.	-	3690
		2	Ø 20 A500C	10000	2 X 2	99
		3	Ø 20 A500C	6000	2 X 2	59
		4	Ø 20 A500C	4000	20 X 2	394
		5	Ø 25 A500C	4000	10 X 2	308
		6	Ø 25 A500C	6000	5 X 2	231
		7	Ø 25 A500C	3000	8 X 2	185
		8	Ø 22 A500C	3000	8 X 2	143
		9	Ø 22 A500C	4000	6 X 2	143
		10	Ø 20 A500C	2400	10 X 2	118
		11	Ø 25 A500C	10000	2 X 2	154
		1.1	Ø 8 A240C	1160	1867 X 2	1708
		ბეტონის ბეტონი B25 V = 13.4 X 2 = 26.88 მ³				
	ნგ-1 25.300 ნ.-ზე	1	Ø 18 A500C	ტ.ს.	-	4331
		2	Ø 18 A500C	ტ.ს.	-	40
		3	Ø 20 A500C	6000	2 X 2	24
		4	Ø 20 A500C	4000	18 X 4	288
		5	Ø 25 A500C	4000	8 X 4	128
		6	Ø 25 A500C	6000	6 X 4	144
		7	Ø 25 A500C	3000	2 X 4	24
		8	Ø 22 A500C	3000	10 X 4	120
		9	Ø 22 A500C	4000	4 X 4	64
		10	Ø 20 A500C	2400	10 X 4	96
		12	Ø 20 A500C	3000	12 X 4	144
		1.1	Ø 8 A240C	1160	1867 X 4	8661
		ბეტონის ბეტონი B25 V = 13.4 X 4 = 53.76 მ³				
		1	Ø 18 A500C	ტ.ს.	-	158
		2	Ø 18 A500C	ტ.ს.	-	158
		1.2	Ø 8 A240C	1040	120 X 4	499
		ბეტონის ბეტონი B25 V = 0.9 X 4 = 3.46 მ³				

კონსტრ. დასახ.	ელემენტის დასახ.	პოზ. №	დეტალების ან ერთეულების ჯამური (ცალი)	ერთეული სიგრძე (მ.)	ელემენტის ჯამური სიგრძე (მ.)	საერთო წონა (კგ.)
მონოლითური რიგელის სპეციფიკაცია 25.300 ნ.-ზე		1	Ø 18 A500C	ტ.ს.	-	1818
		4	Ø 20 A500C	4000	8 X 1	32
		5	Ø 25 A500C	4000	4 X 1	16
		6	Ø 25 A500C	6000	2 X 1	12
		9	Ø 22 A500C	4000	6 X 1	24
		12	Ø 20 A500C	3000	12 X 1	36
		1.1	Ø 8 A240C	1160	1840 X 1	2134
		ბეტონის ბეტონი B25 V = 13.2 X 1 = 13.25 მ³				
	ნგ-2 25.300 ნ.-ზე	1	Ø 20 A500C	ტ.ს.	-	98
		2	Ø 18 A500C	ტ.ს.	-	40
		1.2	Ø 8 A240C	1040	120 X 1	125
		ბეტონის ბეტონი B25 V = 0.9 X 1 = 0.86 მ³				
	ნგ-3 25.300 ნ.-ზე	1	Ø 18 A500C	ტ.ს.	-	43
		1.1	Ø 8 A240C	1160	87 X 1	101
		ბეტონის ბეტონი B25 V = 0.6 X 1 = 0.62 მ³				
	ნგ-3 28.500 ნ.-ზე	1	Ø 18 A500C	ტ.ს.	-	211
		2	Ø 20 A500C		X 1	
		12	Ø 20 A500C	3000	2 X 1	6
		1.1	Ø 8 A240C	1160	427 X 1	495
		ბეტონის ბეტონი B25 V = 3.1 X 1 = 3.07 მ³				
	ნგ-2 28.500 ნ.-ზე	1	Ø 20 A500C	ტ.ს.	-	13
		2	Ø 18 A500C	ტ.ს.	-	13
		1.2	Ø 8 A240C	1040	40 X 1	42
		ბეტონის ბეტონი B25 V = 0.3 X 1 = 0.29 მ³				
	ნგ-3 28.500 ნ.-ზე	1	Ø 18 A500C	ტ.ს.	-	290
		1.1	Ø 8 A240C	1160	587 X 1	681
		ბეტონის ბეტონი B25 V = 4.2 X 1 = 4.22 მ³				

შემოწმებით A-3	თარიღი 08/05/2021 წ.		
შეკვეთა ნაბეჭდი ფურცლის:			
მონაცემების სისტემური ანალიზი ბანკი			
ნახატის დასახელება:			
№	პოზიციის დასახ.	მარკა	
1			
2			
3			
4			
5			
წარმადობა: შ.პ.ს. "ავანი"			
ადმინისტრ.:			
ქ. თბილისი, სოფელი დიღომი,			
ხიდის ქუჩა, N16			
ტელ. ადმინ: 01.72.14.035.264			
ვარიანტის ანალიზის დასახ.			
მონაცემების ანალიზის ნახატის ადმინისტრაციული ნაწილი			
ელემენტის დასახ.	პოზ. №	დეტალების ან ერთეულების ჯამური (ცალი)	ერთეული სიგრძე (მ.)
	1	Ø 18 A500C	ტ.ს.
	2	Ø 20 A500C	10000
	3	Ø 20 A500C	6000
	4	Ø 20 A500C	4000
	5	Ø 25 A500C	4000
	6	Ø 25 A500C	6000
	7	Ø 25 A500C	3000
	8	Ø 22 A500C	3000
	9	Ø 22 A500C	4000
	10	Ø 20 A500C	2400
	12	Ø 20 A500C	3000
	1.1	Ø 8 A240C	1160
	ბეტონის ბეტონი B25 V = 13.4 X 2 = 26.88 მ³		
	1	Ø 18 A500C	ტ.ს.
	2	Ø 18 A500C	ტ.ს.
	1.2	Ø 8 A240C	1040
	ბეტონის ბეტონი B25 V = 0.9 X 2 = 1.73 მ³		
	1	Ø 20 A500C	ტ.ს.
	2	Ø 18 A500C	ტ.ს.
	1.2	Ø 8 A240C	1040
	ბეტონის ბეტონი B25 V = 0.9 X 4 = 3.46 მ³		

კიბის გეგმა 0.000 და 3.300 ნიშნულებს შორის
მ 1:50

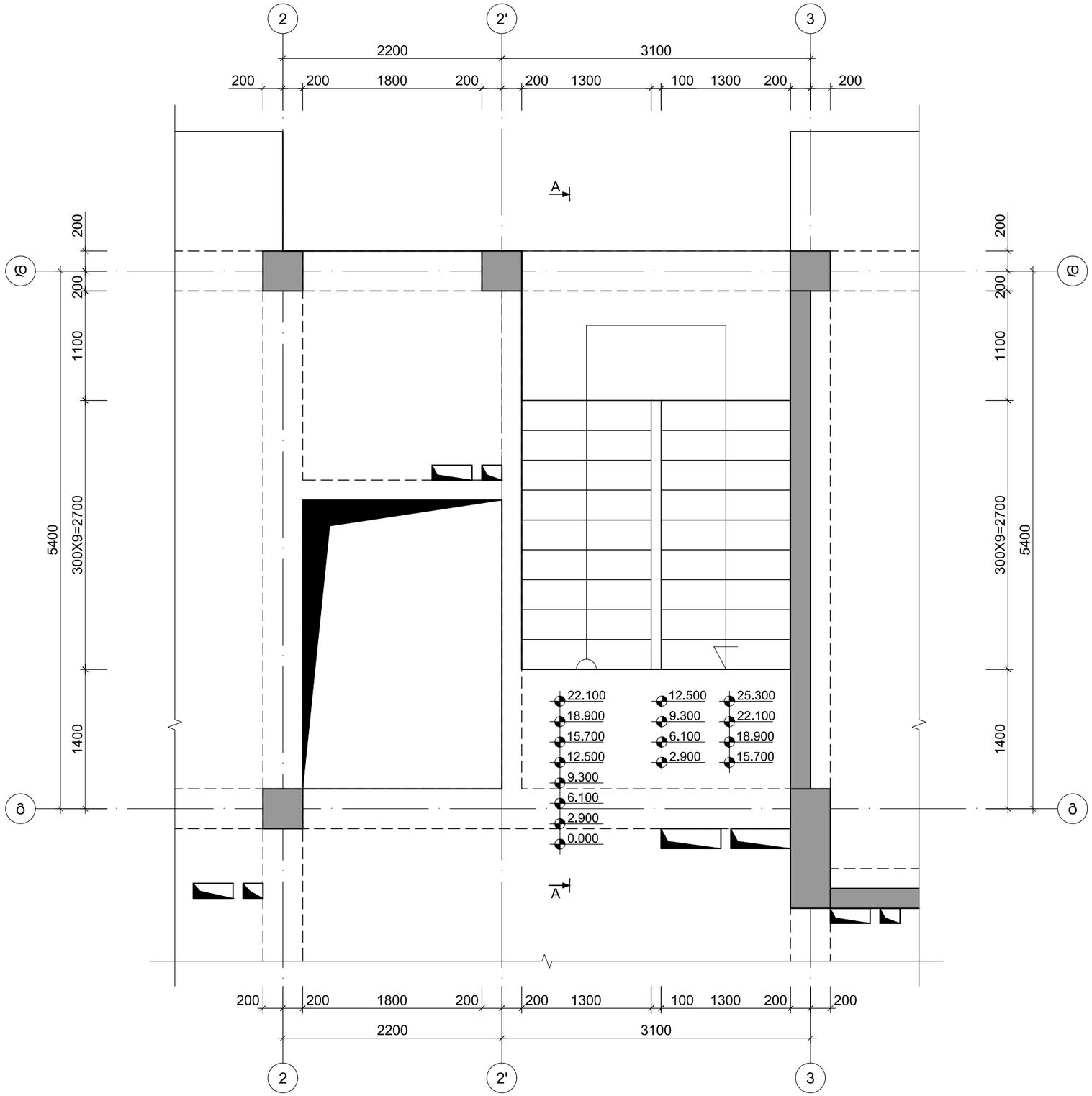

ფორმატი A-3	თბილისი 2021 წ.	

შენობა ნაგებობის ფუნქცია:

მრავალბინიანი საცხოვრებელი სახლი

ნახაზის დასახელება:

კიბის გეგმა 0.000 და 25.300 ნიშნულებს შორის

შენიშვნები :

საერთო შენიშვნები :

1. ნახაზში შეტანილი ყველა ცვლილება უნდა შეთანხმდეს პროექტის ავტორთან
2. შენობის საპროექტო ნული ±0.00=452.30 აბსოლურად ნიშნულს
3. პროექტში ყველა ზომა მოცემულია მილიმეტრებში, ნუშნულები-მეტრებში.
4. პროექტი გაკეთებულია დამკვეთის მიერ მოტანილი ტოპოგეგმის საფუძველზე

თარიღი 08/05/2021 წ.

კორექტირება

№	კორექტირება	თარიღი
1		
2		
3		
4		
5		

დამკვეთი: შ.პ.ს. "კანტი"

მისამართი:

ქ. თბილისი, სოფელი დიღომი,
ასმათის ქუჩა, N16
საკ. კოდი: 01.72.14.035.264

პროექტის სახელწოდება

მრავალბინიანი საცხოვრებელი სახლის პროექტის კონსტრუქციული ნაწილი

სტადია	პროექტი	მპ
თანამდებობა	გვარი	ხელმოწერა
დირექტორი	გ.ბენდელიანი	
არქიტექტორი	ი.გოგოხია	
შეასრულა	ი. გოგოგხია	
კონსტრუქტორი	თ.მორალიშვილი	

საპროექტო ლოგო

მისამართი

BIJI ARCHITECTURE

ქ. თბილისი
შავიშვილის ქუჩა №1

TEL:
595 55-35-74
599 75-28-88

კ - 501

მასშტაბი	მ 1:00	
თარიღი	14/03/2021 წ.	
სტადია	ფორმატი	ფურცლები
პროექტი	A-3	00

May 08, 2021

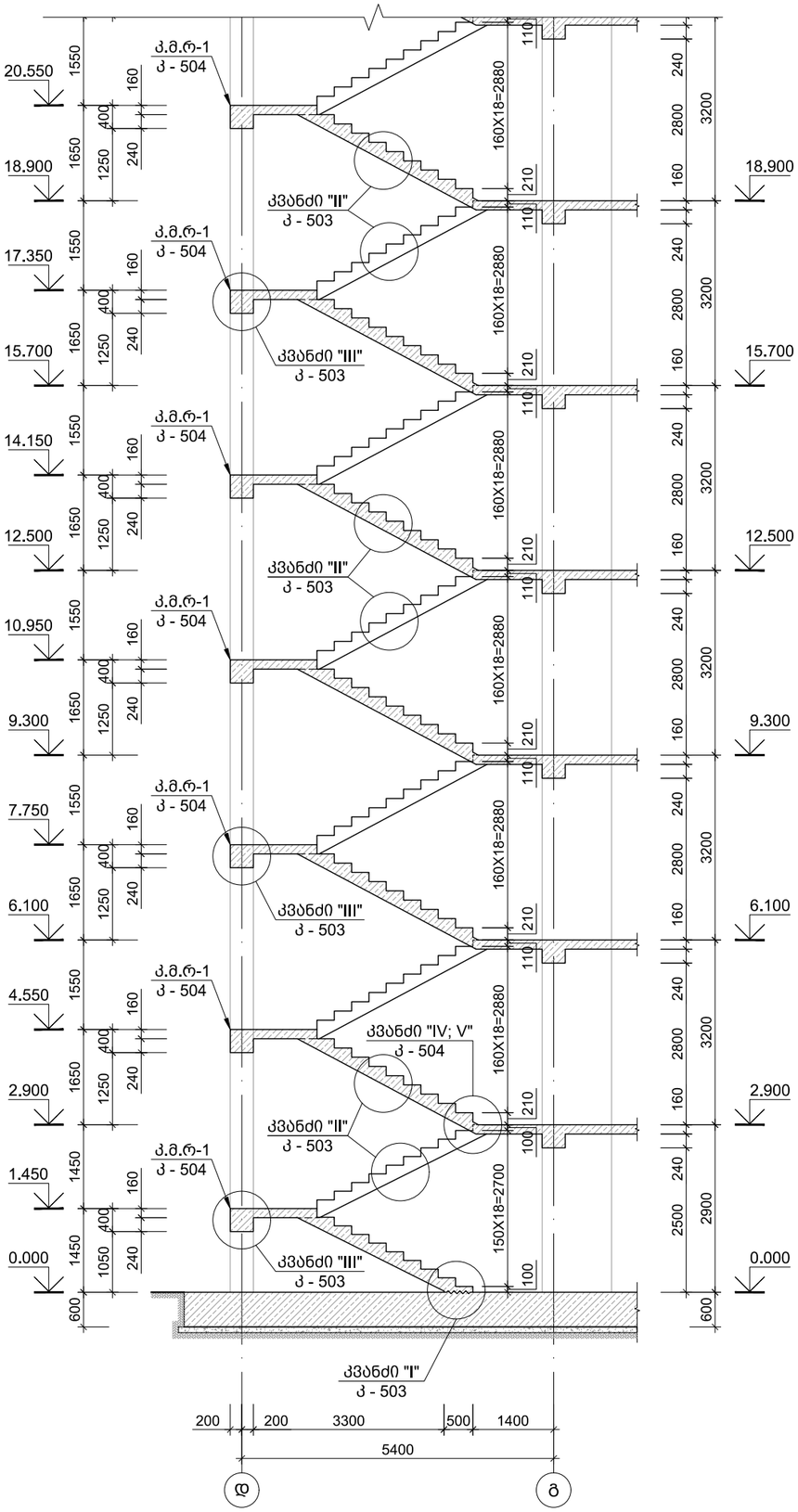

ჭრილი A-A
მ 1:100

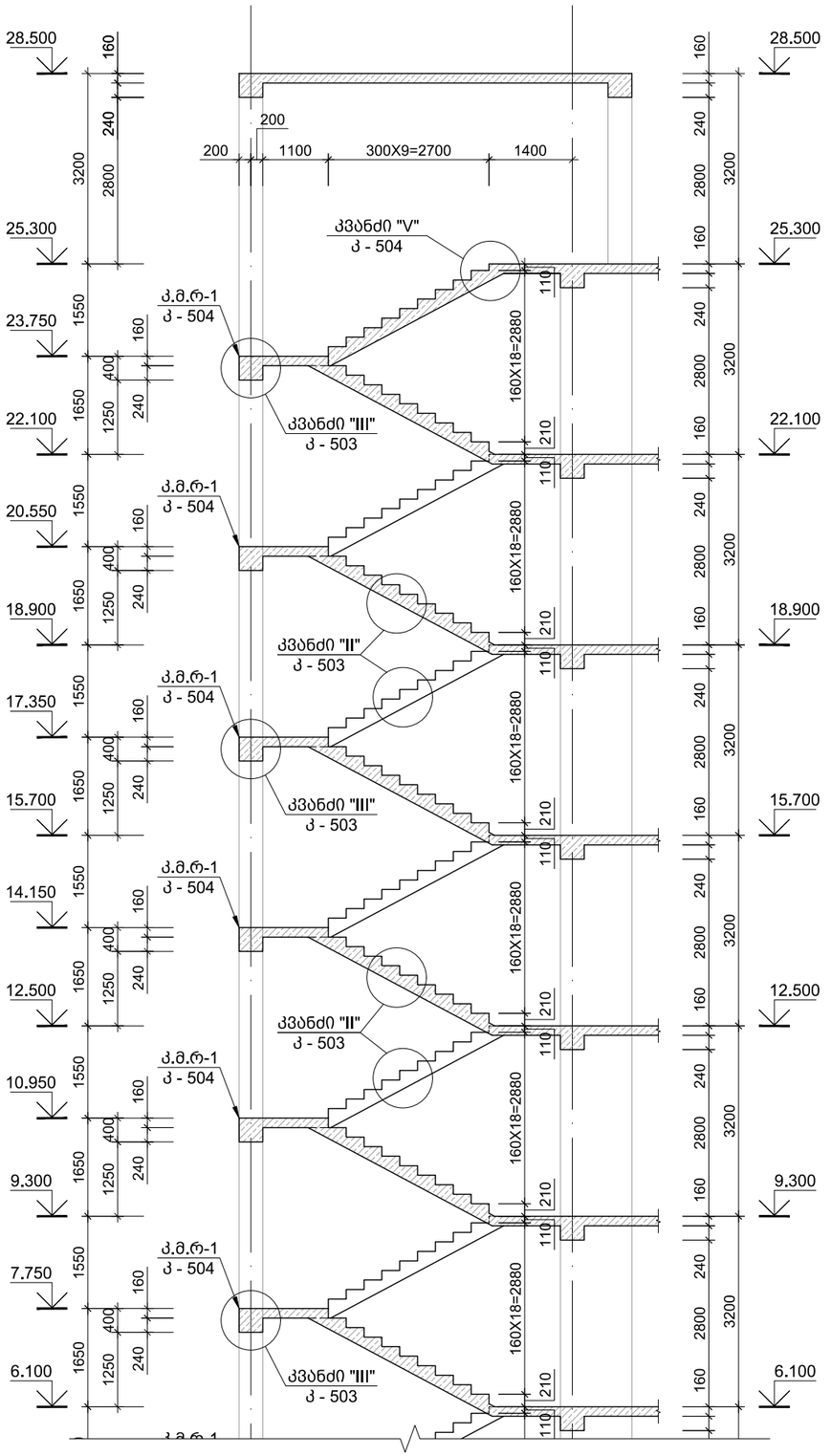

ფორმატი A-3	თბილისი 2021 წ.

შენობა ნაგებობის ფუნქცია:

მრავალბინიანი საცხოვრებელი სახლი

ნახაზის დასახელება:

ჭრილი A-A

შენიშვნები :

საერთო შენიშვნები :

1. ნახაზში შეტანილი ყველა ცვლილება უნდა შეთანხმდეს პროექტის ავტორთან
2. შენობის საპროექტო ნული ±0.00=452.30 აბსოლურურ ნიშნულს
3. პროექტში ყველა ზომა მოცემულია მილიმეტრებში, ნუშნულები-მეტრებში.
4. პროექტი გაკეთებულია დამკვეთის მიერ მოტანილო ტოპოგეგმის საფუძველზე

თარიღი 08/05/2021 წ.

კორექტირება

№	კორექტირება	თარიღი
1		
2		
3		
4		
5		

დამკვეთი: შ.პ.ს. "კანტი"

მისამართი:

ქ. თბილისი, სოფელი დიღომი,
ასმათის ქუჩა, N16
საკ. კოდი: 01.72.14.035.264

პროექტის სახელწოდება

მრავალბინიანი საცხოვრებელი სახლის პროექტის კონსტრუქციული ნაწილი

სტადია	პროექტი	მპ
თანამდებობა	გვარი	ხელმოწერა
დირექტორი	გ.ბენდელიანი	
არქიტექტორი	ი.გოგოხია	
შეასრულა	ი. გოგოხია	
კონსტრუქტორი	თ.მორალიშვილი	

საპროექტო ლოგო

მისამართი

BIJI ARCHITECTURE

ქ. თბილისი
შავიშვილის ქუჩა №1

TEL:
595 55-35-74
599 75-28-88

კ - 502

მასშტაბი	მ 1:00	
თარიღი	14/03/2021 წ.	
სტადია	ფორმატი	ფურცლები
პროექტი	A-3	00

May 08, 2021

კვანძი "I"
მ 1:10

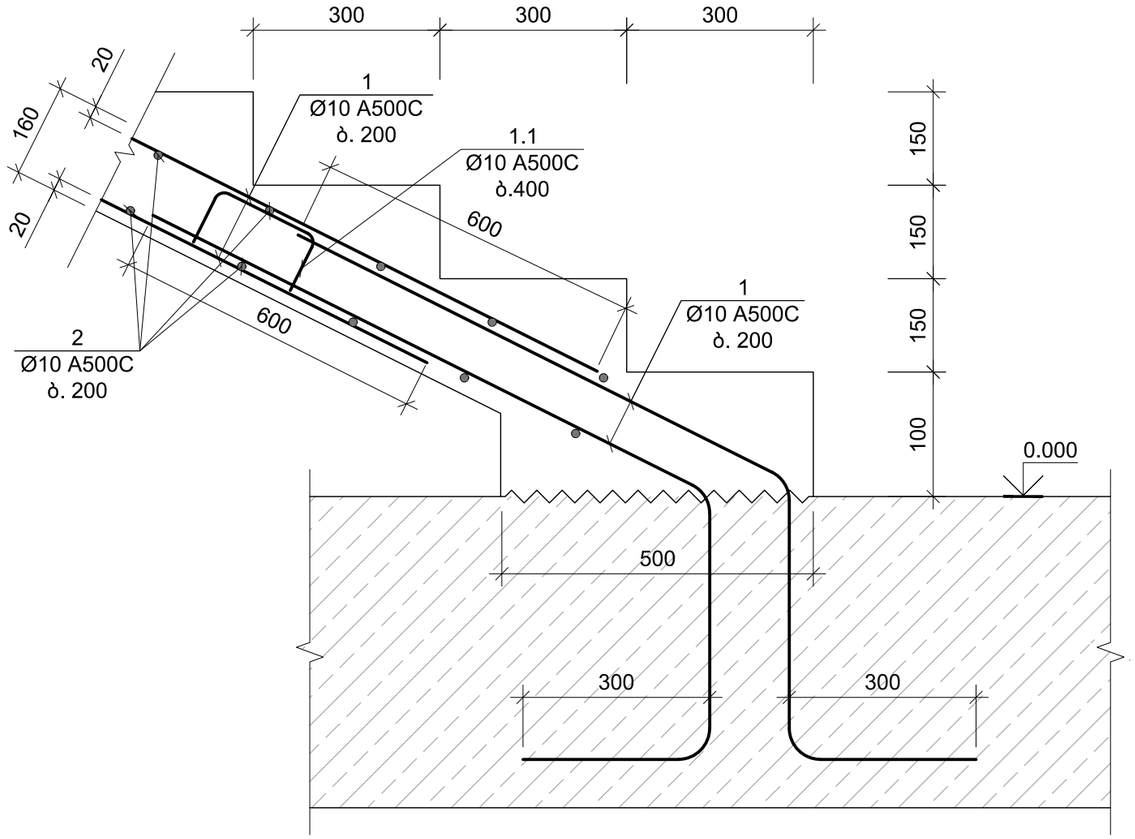

კვანძი "II"
მ 1:10

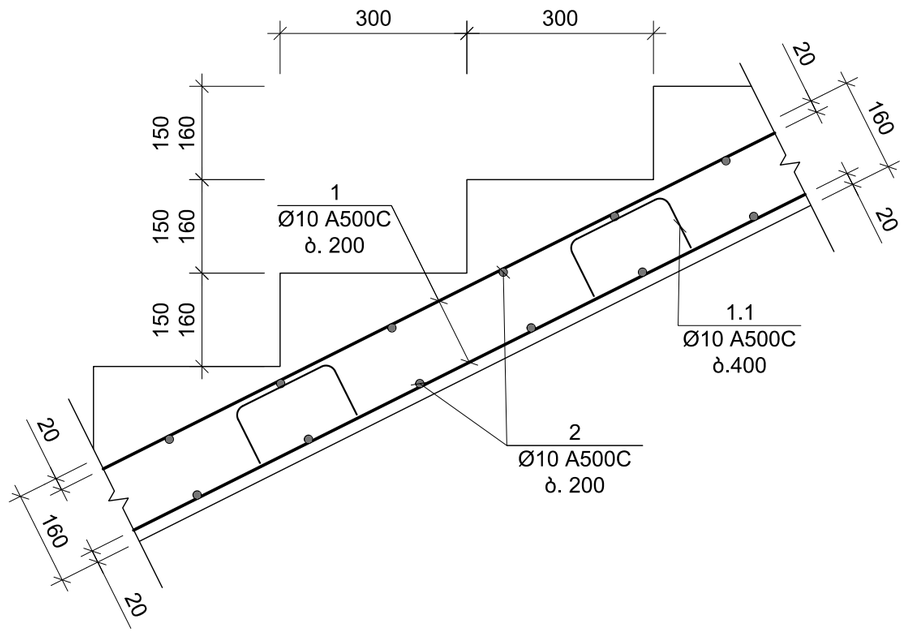

კვანძი "III"
მ 1:10

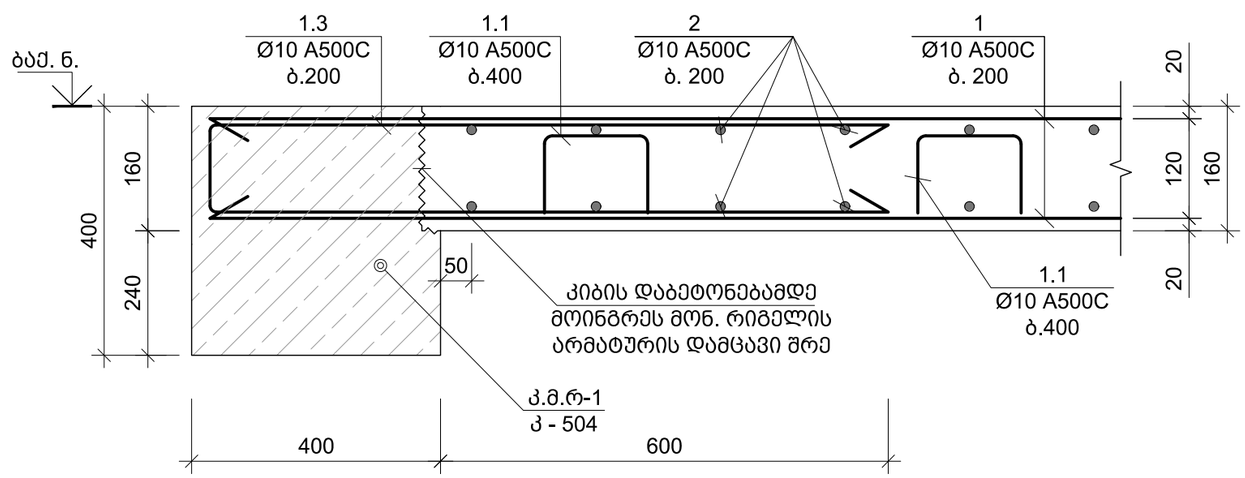

ფორმატი A-3	თბილისი 2021 წ.	

შენობა ნაგებობის ფუნქცია:

მრავალბინიანი საცხოვრებელი სახლი

ნახაზის დასახელება:

კვანძი I II III

შენიშვნები :

საერთო შენიშვნები :

1. ნახაზში შეტანილი ყველა ცვლილება უნდა შეთანხმდეს პროექტის ავტორთან
2. შენობის საპროექტო ნული ±0.00=452.30 აბსოლურად ნიშნულს
3. პროექტში ყველა ზომა მოცემულია მილიმეტრებში, ნუშნულები-მეტრებში.
4. პროექტი გაკეთებულია დამკვეთის მიერ მოტანილი ტოპოგეგმის საფუძველზე

თარიღი 08/05/2021 წ.

კორექტირება

№	კორექტირება	თარიღი
1		
2		
3		
4		
5		

დამკვეთი: შ.პ.ს. "კანტი"

მისამართი:

ქ. თბილისი, სოფელი დიღომი,
ასმათის ქუჩა, N16
საკ. კოდი: 01.72.14.035.264

პროექტის სახელწოდება

მრავალბინიანი საცხოვრებელი სახლის პროექტის კონსტრუქციული ნაწილი

სტადია	პროექტი	მპ
თანამდებობა	გვარი	ხელმოწერა
დირექტორი	გ.ბენდელიანი	
არქიტექტორი	ი.გოგოხია	
შეასრულა	ი. გოგოხია	
კონსტრუქტორი	თ.მორალიშვილი	

საპროექტო ლოგო

მისამართი

BIJI ARCHITECTURE

ქ. თბილისი
შავიშვილის
ქუჩა №1

TEL:
595 55-35-74
599 75-28-88

კ - 503

მასშტაბი	მ 1:00	
თარიღი	14/03/2021 წ.	
სტადია	ფორმატი	ფურცლები
პროექტი	A-3	00

May 08, 2021

კვანძი "IV"
მ 1:10

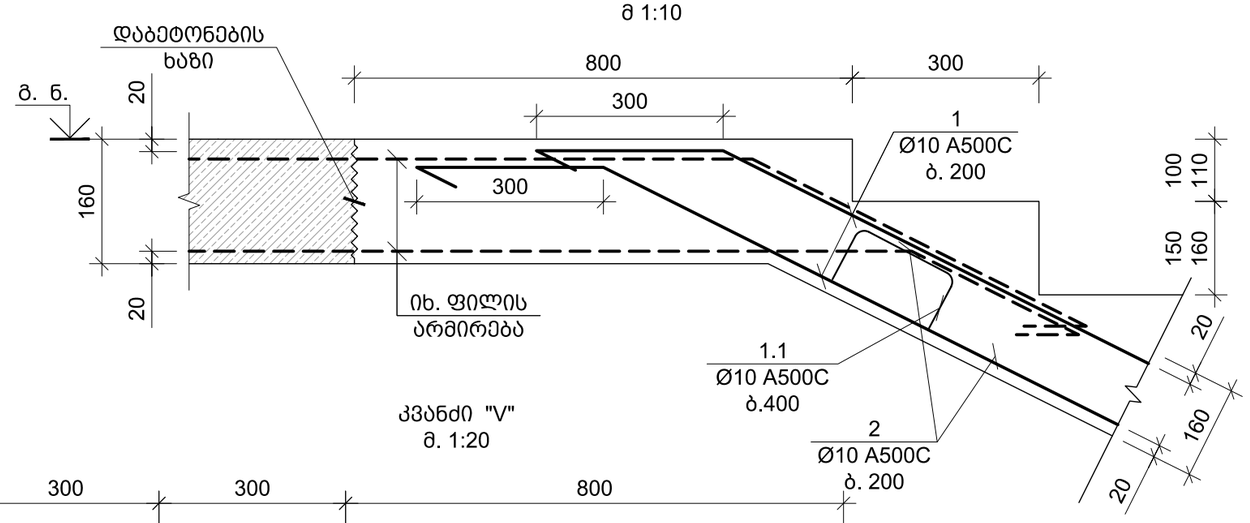

კვანძი "V"
მ. 1:20

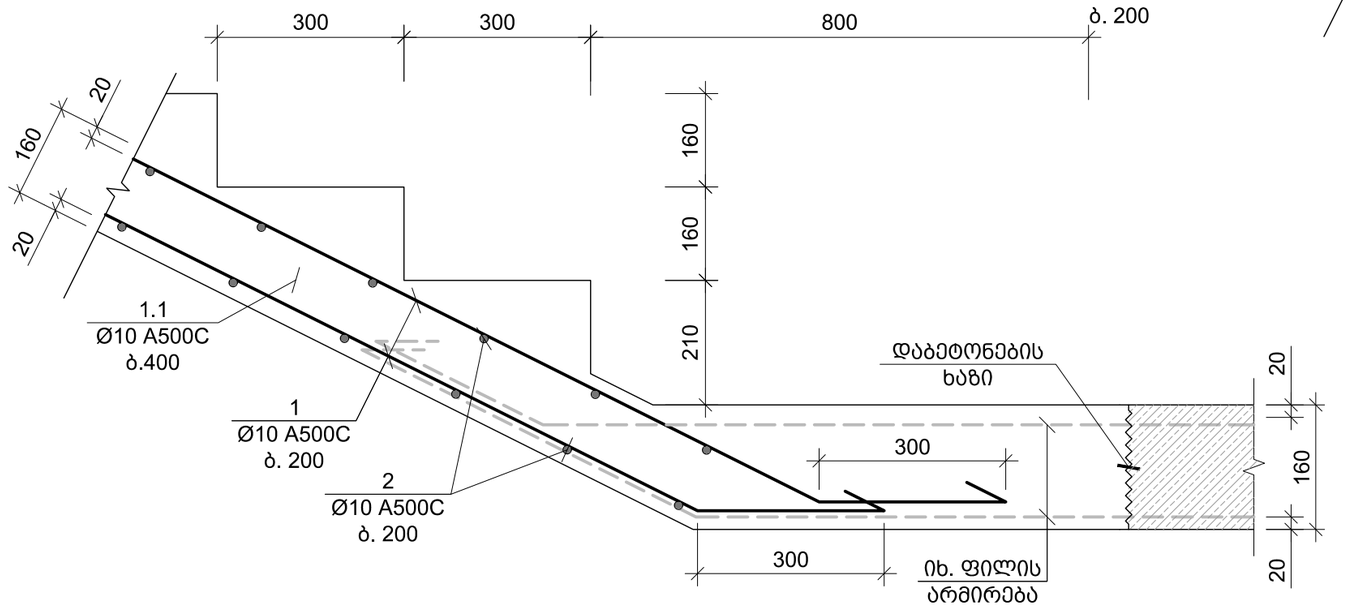

კიბის მონოლითური რიგელი კ.მ.რ.-1 (8 ც.)
მ 1:50

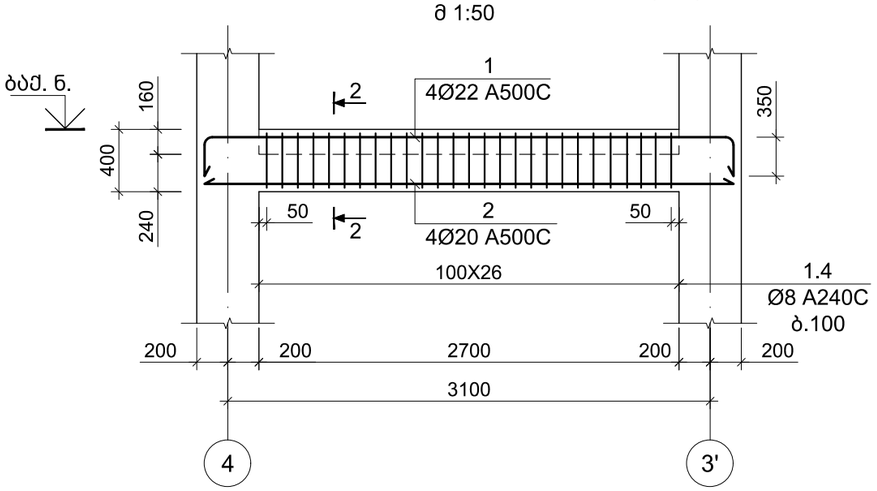

კვეთი 2-2
მ. 1:10

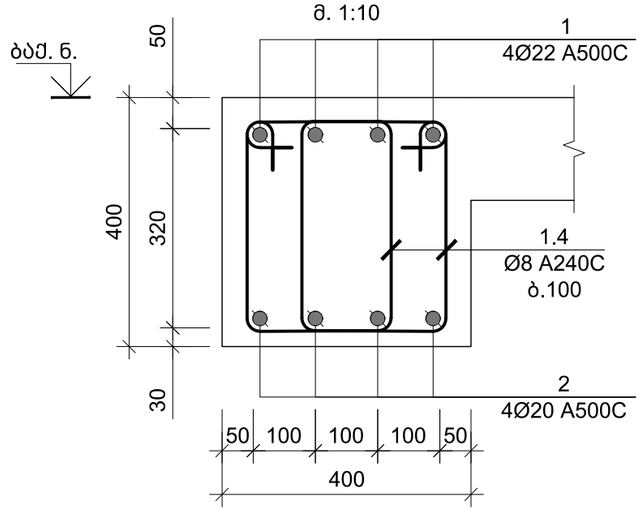

ფორმატი A-3	თბილისი 2021 წ.

შენობა ნაგებობის ფუნქცია:

მრავალბინიანი საცხოვრებელი სახლი

ნახაზის დასახელება:

კვანძი IV; V; კ.მ.რ.-1; კვეთი 2-2

შენიშვნები :

საერთო შენიშვნები :

1. ნახაზში შეტანილი ყველა ცვლილება უნდა შეთანხმდეს პროექტის ავტორთან
2. შენობის საპროექტო ნული ±0.00=452.30 აბსოლურად ნიშნულს
3. პროექტში ყველა ზომა მოცემულია მილიმეტრებში, ნუშნულები-მეტრებში.
4. პროექტი გაკეთებულია დამკვეთის მიერ მოტანილი ტოპოგეგმის საფუძველზე

თარიღი 08/05/2021 წ.

კორექტირება

№	კორექტირება	თარიღი
1		
2		
3		
4		
5		

დამკვეთი: შ.პ.ს. "კანდი"

მისამართი:

ქ. თბილისი, სოფელი დიღომი,
ასმათის ქუჩა, N16
საკ. კოდი: 01.72.14.035.264

პროექტის სახელწოდება

მრავალბინიანი საცხოვრებელი სახლის პროექტის კონსტრუქციული ნაწილი

სტადია	პროექტი	მპ
თანამდებობა	გვარი	ხელმოწერა
დირექტორი	გ.ბენდელიანი	
არქიტექტორი	ი.გოგოხია	
შემსრულა	ი. გოგოხია	
კონსტრუქტორი	თ.მორალიშვილი	

საპროექტო ლოგო | მისამართი

BIJI ARCHITECTURE

ქ. თბილისი
მავიმვილის
ქუჩა №1

TEL:
595 55-35-74
599 75-28-88

კ - 504

მასშტაბი	მ 1:00	
თარიღი	14/03/2021 წ.	
სტადია	ფორმატი	ფურცლები
პროექტი	A-3	00

May 08, 2021

კვეთი 1-1
მ 1:10

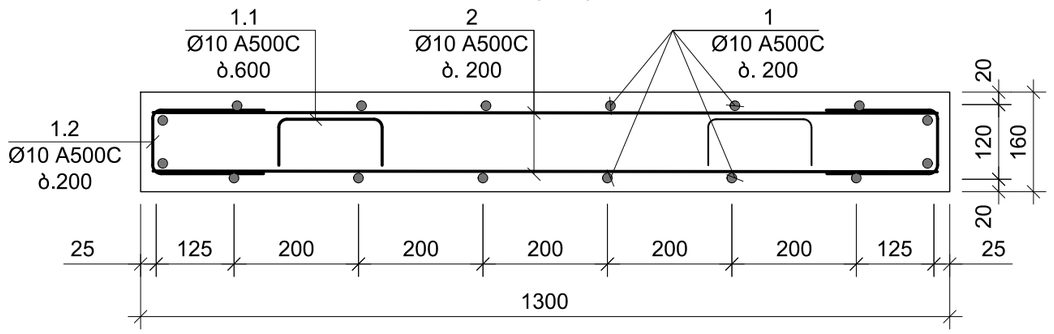

პოზ. №	ესკიზი	L მმ
1.1	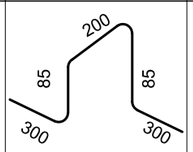	970
1.2	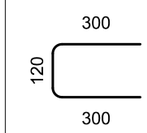	720
1.3	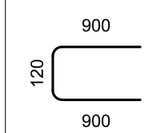	1920
1.4	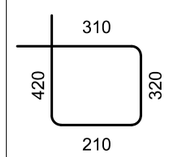	1260

კონსტრ. დასახ.	ელემენტის დასახ.	პოზ. №	დიამეტრი ან კვეთი (მმ)	ერთეულის სიგრძე (მმ.)	რაოდენობა (ც.)	საერთო სიგრძე (მ.)	საერთო წონა (კგ.)
მონოლითური კიბის სვეტიფიკაცია	0.000 და 25.300 ნ.-ებს შორის	1	Ø 10 A500C	დ.ა	-	1456	897
		2	Ø 10 A500C	1250	520 X 1	650	401
		1.1	Ø 10 A500C	970	157 X 1	152	94
		1.2	Ø 10 A500C	720	520 X 1	374	231
		1.3	Ø 12 A500C	920	108 X 1	99	88
		მძიმე ბეტონი B25 V = 20.7 X 1 = 20.70 მ³					
	კ.მ.ნ-1	1	Ø 22 A500C	4000	4 X 8	128	382
		2	Ø 20 A500C	3450	4 X 8	110	272
		1.4	Ø 8 A240C	1260	54 X 8	544	215
		მძიმე ბეტონი B25 V = 0.25 X 8 = 2.04 მ³					

ფორმატი A-3	თბილისი 2021 წ.

შენობა ნაგებობის ფუნქცია:

მრავალბინიანი საცხოვრებელი სახლი

ნახაზის დასახელება:

კიბის სპეციფიკაცია ესკიზი

შენიშვნები :

საერთო შენიშვნები :

1. ნახაზში შეტანილი ყველა ცვლილება უნდა შეთანხმდეს პროექტის ავტორთან
2. შენობის საპროექტო ნული ±0.00=452.30 აბსოლურად ნიშნულს
3. პროექტში ყველა ზომა მოცემულია მილიმეტრებში, ნუშნულები-მეტრებში.
4. პროექტი გაკეთებულია დამკვეთის მიერ მოტანილი ტოპოგეგმის საფუძველზე

თარიღი 08/05/2021 წ.

კორექტირება

№	კორექტირება	თარიღი
1		
2		
3		
4		
5		

დამკვეთი: შ.პ.ს. "კანტი"

მისამართი:

ქ. თბილისი, სოფელი დიღომი, ასმათის ქუჩა, N16

საკ. კოდი: 01.72.14.035.264

პროექტის სახელწოდება

მრავალბინიანი საცხოვრებელი სახლის პროექტის კონსტრუქციული ნაწილი

სტადია	პროექტი	მპ
თანამდებობა	გვარი	ხელმოწერა
დირექტორი	გ.ბენდელიანი	
არქიტექტორი	ი.გოგოხია	
შემსრულა	ი. გოგოხია	
კონსტრუქტორი	თ.მორალიშვილი	

საპროექტო ლოგო

მისამართი

BIJI ARCHITECTURE

ქ. თბილისი შავიშვილის ქუჩა №1

TEL: 595 55-35-74 599 75-28-88

კ - 505

მასშტაბი	მ 1:00	
თარიღი	14/03/2021 წ.	
სტადია	ფორმატი	ფურცლები
პროექტი	A-3	00

May 08, 2021

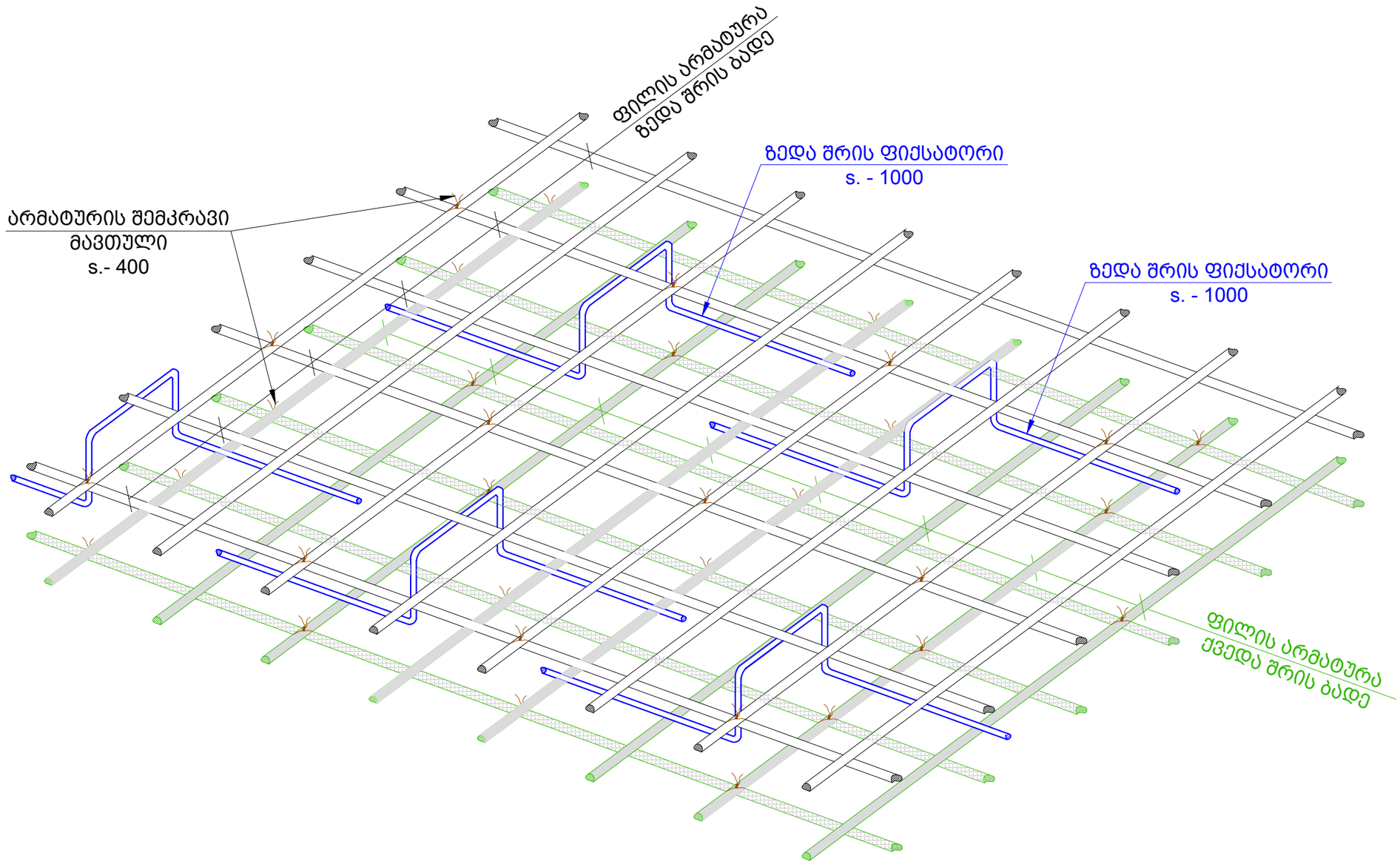

ფორმატი A-3	თბილისი 2021 წ.	

შენობა ნაგებობის ფუნქცია:

მრავალბინიანი საცხოვრებელი სახლი

ნახაზის დასახელება:

ფილის ქვედა და ზედა შრეების ფიქსატორების მოწყობის ნახაზი

შენიშვნები :

საერთო შენიშვნები :

1. ნახაზში მეტანილი ყველა ცვლილება უნდა შეთანხმდეს პროექტის ავტორთან
2. შენობის საპროექტო ნული ±0.00=452.30 აბსოლურურ ნიშნულს
3. პროექტში ყველა ზომა მოცემულია მილიმეტრებში, ნუშნულები-მეტრებში.
4. პროექტი გაკეთებულია დამკვეთის მიერ მოტანილი ტოპოგეგმის საფუძველზე

თარიღი 08/05/2021 წ.

კორექტირება

№	კორექტირება	თარიღი
1		
2		
3		
4		
5		

დამკვეთი: შ.პ.ს. "კანტი"

მისამართი:

ქ. თბილისი, სოფელი დიღომი,
ასმათის ქუჩა, N16
საკ. კოდი: 01.72.14.035.264

პროექტის სახელწოდება

მრავალბინიანი საცხოვრებელი სახლის პროექტის კონსტრუქციული ნაწილი

სტადია	პროექტი	მპ
თანამდებობა	გვარი	ხელმოწერა
დირექტორი	გ.ბენდელიანი	
არქიტექტორი	ი.გოგოხია	
შეასრულა	ი. გოგოგხია	
კონსტრუქტორი	თ.მორალიშვილი	

საპროექტო ლოგო	მისამართი
BIJI ARCHITECTURE	ქ. თბილისი შავიშვილის ქუჩა №1 TEL: 595 55-35-74 599 75-28-88

კ - 801

მასშტაბი	მ 1:00	
თარიღი	14/03/2021 წ.	
სტადია	ფორმატი	ფურცლები
პროექტი	A-3	00

May 08, 2021

ტიხრების დამაგრება
მ 1:50

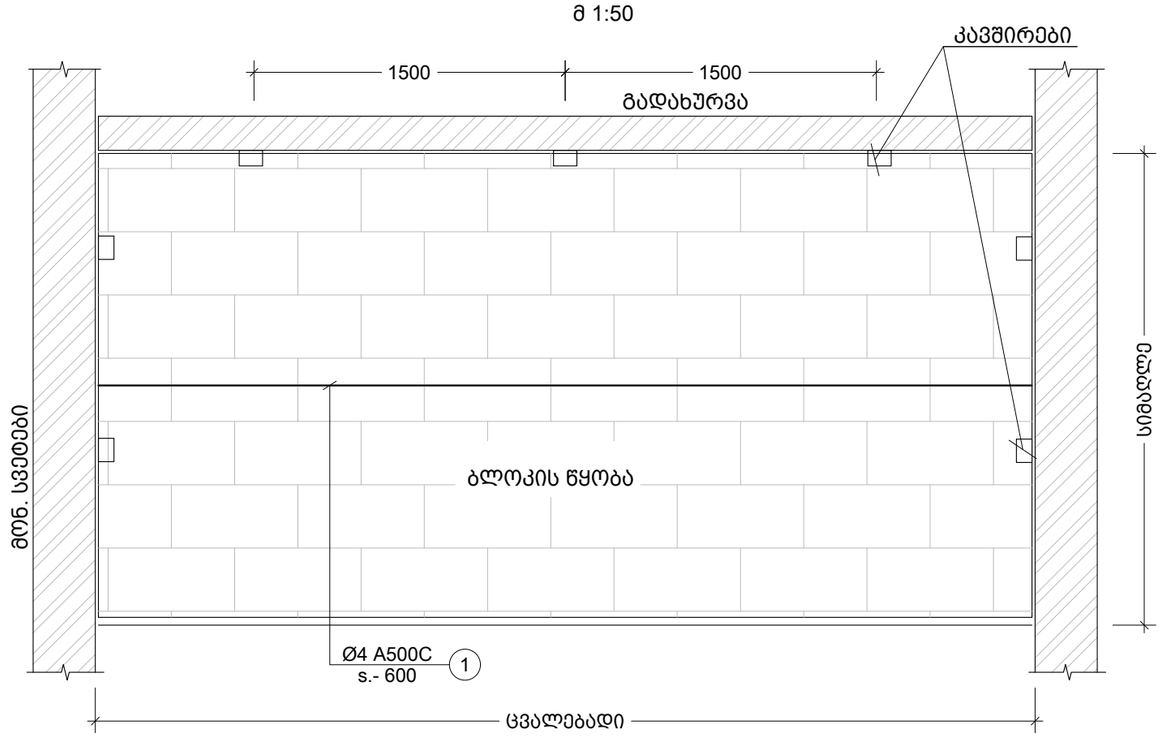

100 მმ -იანი ტიხრის გადახურვის ფილასთან და რიგელთან შეპირაპირების კვანძი
მ.1:10

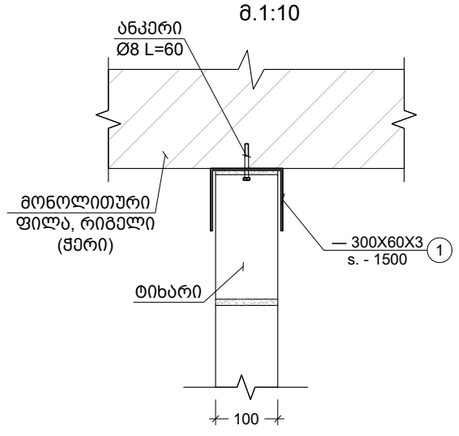

200 მმ -იანი ტიხრის გადახურვის ფილასთან და რიგელთან შეპირაპირების კვანძი
მ.1:10

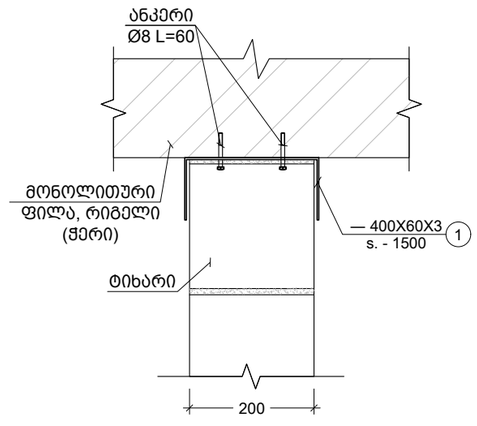

შენიშვნა:
ტიხრების დაარმირება და დამაგრება გადახურვებთან
ხდება 2.0 მეტრზე მეტი სიგრძის შემთხვევაში.

ფორმატი A-3 | თბილისი 2021 წ.

შენობა ნაგებობის ფუნქცია:

მრავალბინიანი საცხოვრებელი სახლი

ნახაზის დასახელება:

კედლების ანტისეისმური არმირების სქემა

შენიშვნები :

საერთო შენიშვნები :

1. ნახაზში შეტანილი ყველა ცვლილება უნდა შეთანხმდეს პროექტის ავტორთან
2. შენობის საპროექტო ნული ±0.00=452.30 აბსოლურად ნიშნულს
3. პროექტში ყველა ზომა მოცემულია მილიმეტრებში, ნუშნულები-მეტრებში.
4. პროექტი გაკეთებულია დამკვეთის მიერ მოტანილი ტოპოგეგმის საფუძველზე

თარიღი 08/05/2021 წ.

კორექტირება

№	კორექტირება	თარიღი
1		
2		
3		
4		
5		

დამკვეთი: შ.პ.ს. "კანტი"

მისამართი:

ქ. თბილისი, სოფელი დიღომი,
ასმათის ქუჩა, N16
საკ. კოდი: 01.72.14.035.264

პროექტის სახელწოდება

მრავალბინიანი საცხოვრებელი სახლის პროექტის კონსტრუქციული ნაწილი

სტადია	პროექტი	მპ
თანამდებობა	გვარი	ხელმოწერა
დირექტორი	გ.ბენდელიანი	
არქიტექტორი	ი.გოგოხია	
შეასრულა	ი. გოგობხია	
კონსტრუქტორი	თ.მორალიშვილი	

საპროექტო ლოგო | მისამართი

BIJI ARCHITECTURE

ქ. თბილისი
შავიშვილის
ქუჩა №1

TEL:
595 55-35-74
599 75-28-88

კ - 802

მასშტაბი	მ 1:00	
თარიღი	14/03/2021 წ.	
სტადია	ფორმატი	ფურცლები
პროექტი	A-3	00

May 08, 2021

მონ. რ.ბ.-ის სვეტების და გარე შემომგზღუდავი კედლების მიერთების სქემა
მ.1:25

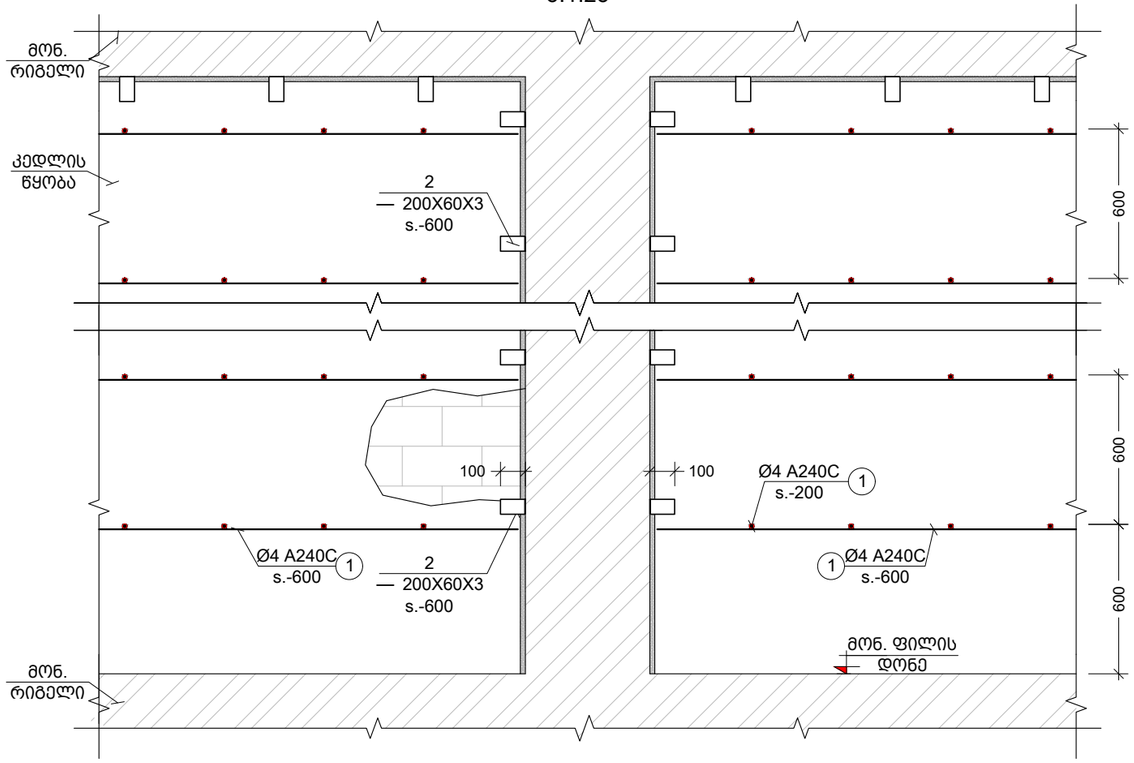

კუთხის სვეტებთან კედლების მიერთების კვანძი
მ.1:25

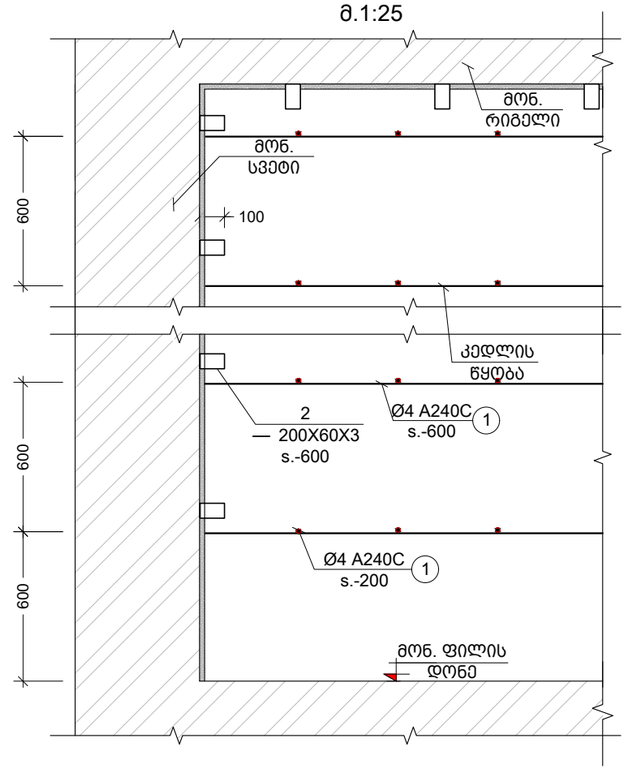

კვეთი a
მ.1:25

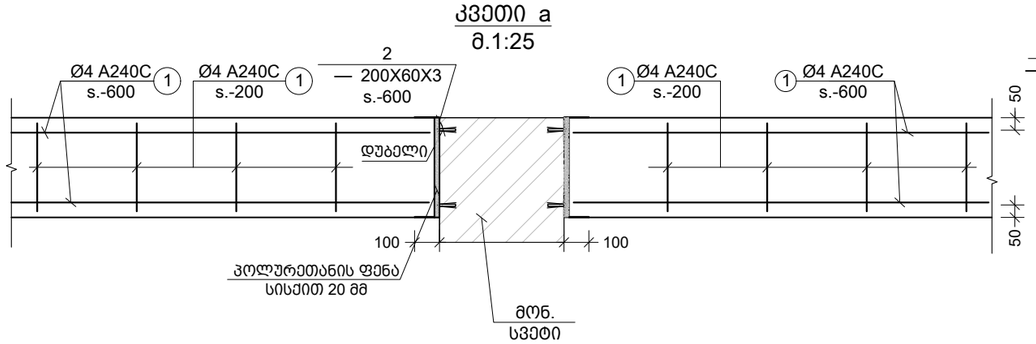

კვეთი b
მ.1:25

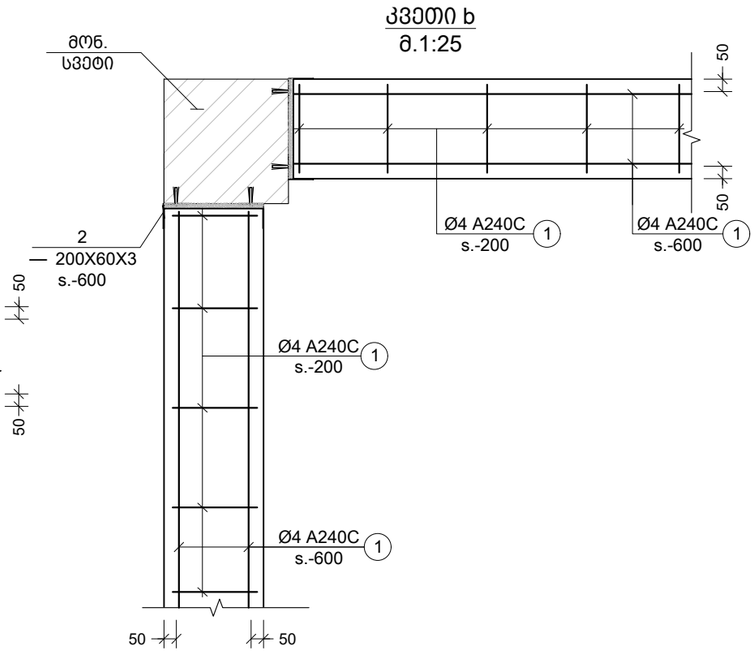

კვეთი c
მ.1:10

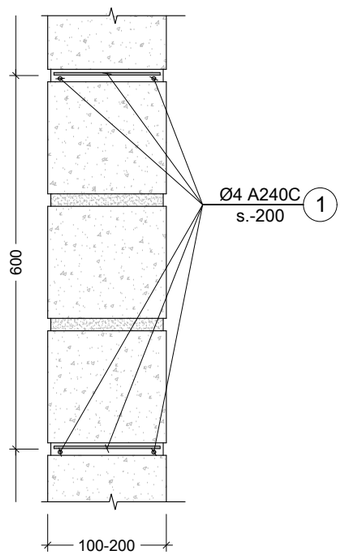

ფორმატი A-3	თბილისი 2021 წ.

შენობა ნაგებობის ფუნქცია:

მრავალბინიანი საცხოვრებელი სახლი

ნახაზის დასახელება:

კედლების ანტისეისმური არმირების სქემა II

შენიშვნები :

საერთო შენიშვნები :

1. ნახაზში შეტანილი ყველა ცვლილება უნდა შეთანხმდეს პროექტის ავტორთან
2. შენობის საპროექტო ნული ±0.00=452.30 აბსოლუტურ ნიშნულს
3. პროექტში ყველა ზომა მოცემულია მილიმეტრებში, ნუშნულები-მეტრებში.
4. პროექტი გაკეთებულია დამკვეთის მიერ მოტანილი ტოპოგეგმის საფუძველზე

თარიღი 08/05/2021 წ.

კორექტირება

№	კორექტირება	თარიღი
1		
2		
3		
4		
5		

დამკვეთი: შ.პ.ს. "კანტი"

მისამართი:

ქ. თბილისი, სოფელი დიღომი, ასმათის ქუჩა, N16

საკ. კოდი: 01.72.14.035.264

პროექტის სახელწოდება

მრავალბინიანი საცხოვრებელი სახლის პროექტის კონსტრუქციული ნაწილი

სტადია	პროექტი	მპ
თანამდებობა	გვარი	ხელმოწერა
დირექტორი	გ.ბენდელიანი	
არქიტექტორი	ი.გოგოხია	
შემსრულა	ი. გოგოხია	
კონსტრუქტორი	თ.მორალიშვილი	

საპროექტო ლოგო: BIJI ARCHITECTURE

მისამართი:
ქ. თბილისი მავიმვილის ქუჩა №1

TEL:
595 55-35-74
599 75-28-88

კ - 803

მასშტაბი	მ 1:00	
თარიღი	14/03/2021 წ.	
სტადია	ფორმატი	ფურცლები
პროექტი	A-3	00

May 08, 2021

ზღუდარის სამონტაჟო ფრაგმენტი
მ 1:20

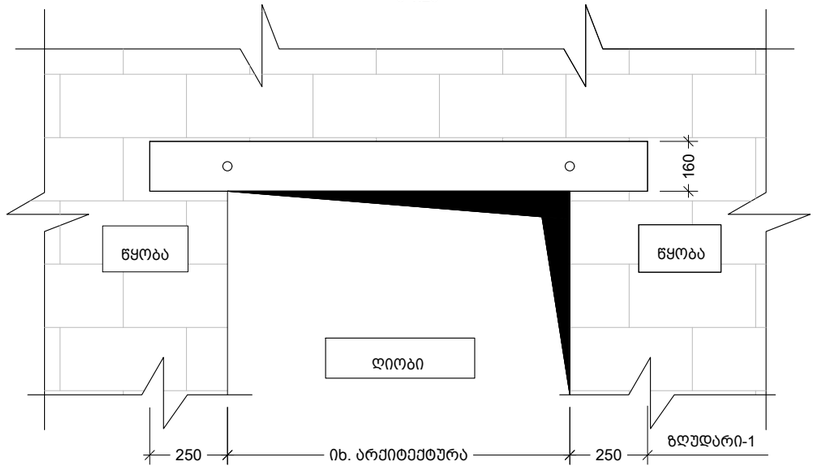

ზღუდარა - 1
მ. 1:10

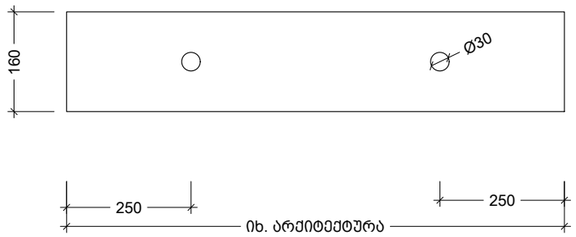

კვეთი c
მ. 1:10

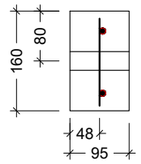

კარკასი -1
მ. 1:10

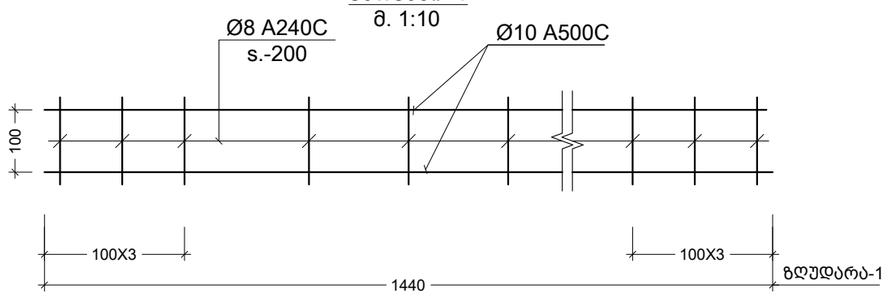

კვეთი d
მ. 1:10

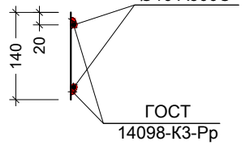

კვეთი a
მ. 1:10

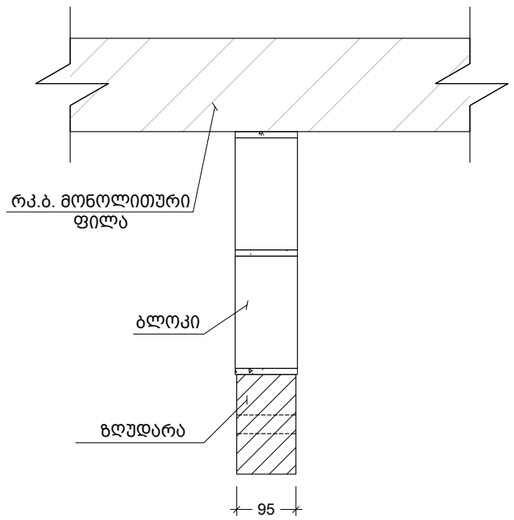

კვეთი b
მ. 1:10

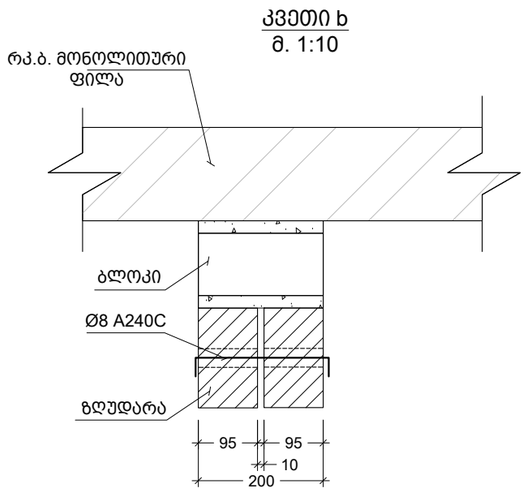

ფორმატი A-3	თბილისი 2021 წ.

შენობა ნაგებობის ფუნქცია:

მრავალბინიანი საცხოვრებელი სახლი

ნახაზის დასახელება:

ზღუდარის სამონტაჟო ფრაგმენტი

შენიშვნები :

საერთო შენიშვნები :

1. ნახაზში შეტანილი ყველა ცვლილება უნდა შეთანხმდეს პროექტის ავტორთან
2. შენობის საპროექტო ნული ±0.00=452.30 აბსოლურად ნიშნულს
3. პროექტში ყველა ზომა მოცემულია მილიმეტრებში, ნუშნულები-მეტრებში.
4. პროექტი გაკეთებულია დამკვეთის მიერ მოტანილი ტოპოგეგმის საფუძველზე

თარიღი 08/05/2021 წ.

კორექტირება

№	კორექტირება	თარიღი
1		
2		
3		
4		
5		

დამკვეთი: შ.პ.ს. "კანტი"

მისამართი:

ქ. თბილისი, სოფელი დიღომი,
ასმათის ქუჩა, N16
საკ. კოდი: 01.72.14.035.264

პროექტის სახელწოდება

მრავალბინიანი საცხოვრებელი სახლის პროექტის კონსტრუქციული ნაწილი

სტადია	პროექტი	მპ
თანამდებობა	გვარი	ხელმოწერა
დირექტორი	გ.ბენდელიანი	
არქიტექტორი	ი.გოგოხია	
შეასრულა	ი. გოგოხია	
კონსტრუქტორი	თ.მორალიშვილი	

საპროექტო ლოგო	მისამართი
BIJI ARCHITECTURE	ქ. თბილისი შავიშვილის ქუჩა №1 TEL: 595 55-35-74 599 75-28-88

კ - 804

მასშტაბი	მ 1:00	
თარიღი	14/03/2021 წ.	
სტადია	ფორმატი	ფურცლები
პროექტი	A-3	00

May 08, 2021

25.300 ნ.-ზე პარაპეტის განლაგების გეგმა
მ 1:100

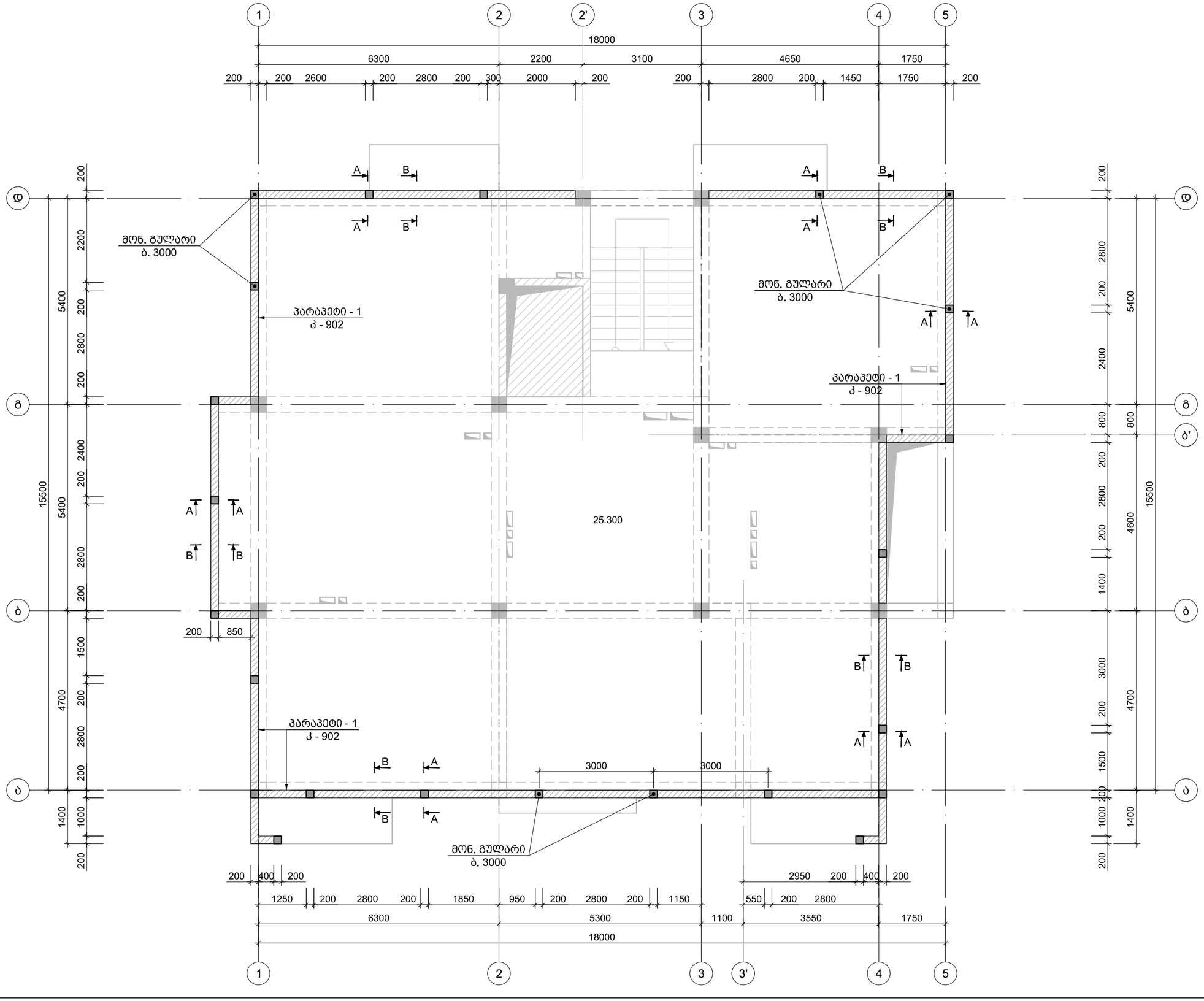

ფორმატი A-3	თბილისი 2021 წ.	

შენობა ნაგებობის ფუნქცია:

მრავალბინიანი საცხოვრებელი სახლი

ნახაზის დასახელება:

25.300 ნ.-ზე პარაპეტის განლაგების გეგმა

შენიშვნები :

საერთო შენიშვნები :

1. ნახაზში შეტანილი ყველა ცვლილება უნდა შეთანხმდეს პროექტის ავტორთან
2. შენობის საპროექტო ნული ±0.00=452.30 აბსოლურად ნიშნულს
3. პროექტში ყველა ზომა მოცემულია მილიმეტრებში, ნუშნულები-მეტრებში.
4. პროექტი გაკეთებულია დამკვეთის მიერ მოტანილი ტოპოგეგმის საფუძველზე

თარიღი 08/05/2021 წ.

კორექტირება

№	კორექტირება	თარიღი
1		
2		
3		
4		
5		

დამკვეთი: შ.პ.ს. "კანტი"

მისამართი:

ქ. თბილისი, სოფელი დიღომი, ასმათის ქუჩა, N16

საკ. კოდი: 01.72.14.035.264

პროექტის სახელწოდება

მრავალბინიანი საცხოვრებელი სახლის პროექტის კონსტრუქციული ნაწილი

სტადია	პროექტი	მპ
თანამდებობა	გვარი	ხელმოწერა
დირექტორი	გ.გენდელიანი	
არქიტექტორი	ი.გოგოხია	
შეასრულა	ი. გოგობხია	
კონსტრუქტორი	თ.მორალიშვილი	

საპროექტო ლოგო

მისამართი

BIJI ARCHITECTURE

ქ. თბილისი შავიშვილის ქუჩა №1

TEL: 595 55-35-74 599 75-28-88

კ - 901

მასშტაბი	მ 1:00	
თარიღი	14/03/2021 წ.	
სტადია	ფორმატი	ფურცლები
პროექტი	A-3	00

May 08, 2021

პარაპეტი 1-ის განშლის ფრაგმენტი
მ 1:20

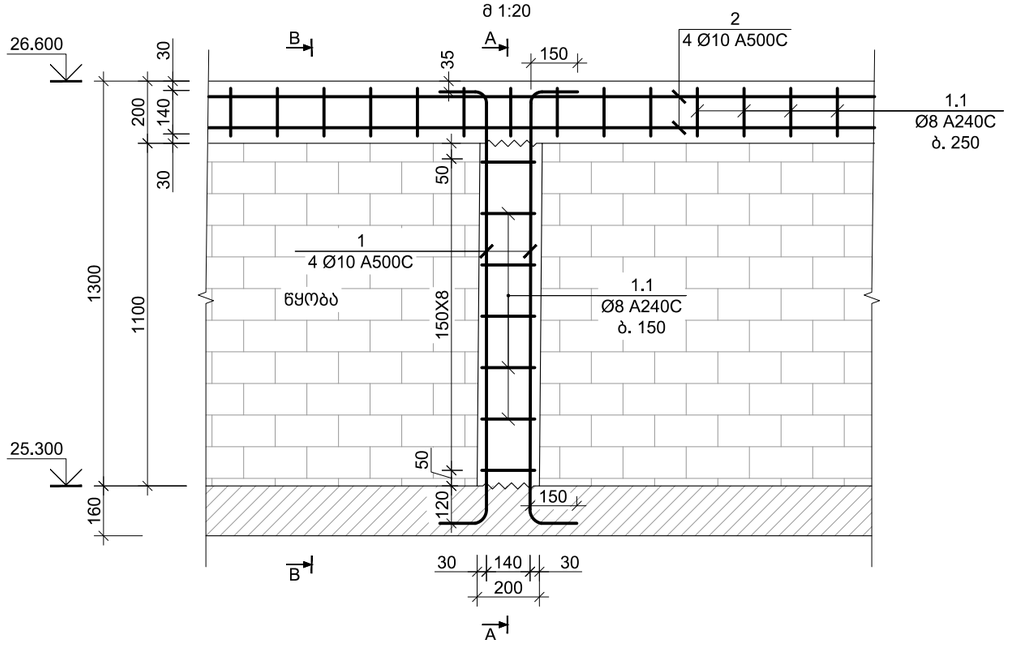

კვეთი A-A
მ 1:20

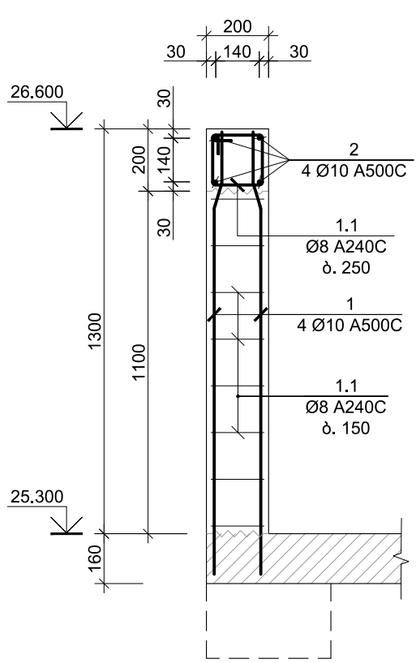

კვეთი B-B
მ 1:20

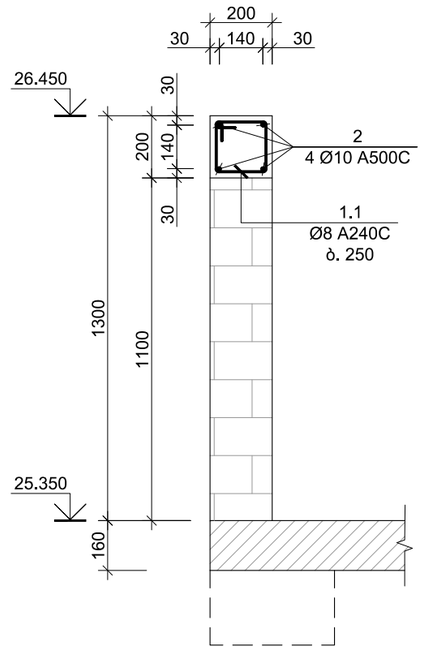

პოზ. №	ესკიზი	L მმ
1.1	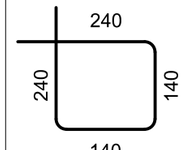	760

კონსტრ. დასახ.	ელემენტის დასახ.	პოზ. №	დიამეტრი ან კვეთი (მმ)	ერთეულის სიგრძე (მმ.)	რაოდენობა (ც.)	საერთო სიგრძე (მ.)	საერთო წონა (კგ.)
პარაპეტი - 1	მ.ბ.-1	1	Ø 10 A500C	1600	4 X 23	147	91
		1.1	Ø 8 A240C	760	8 X 23	140	55
		მძიმე ბეტონი B25 V = 0.04 X 23 = 1.01 მ³					
	სართყელი	1	Ø 10 A500C	დ.ა.	-	317	195
		1.1	Ø 8 A240C	760	288 X 1	219	86
		მძიმე ბეტონი B25 V = 2.9 X 1 = 2.88 მ³					

ფორმატი A-3	თბილისი 2021 წ.

შენობა ნაგებობის ფუნქცია:

მრავალბინიანი საცხოვრებელი სახლი

ნახაზის დასახელება:

პარაპეტის ფრაგმენტის განშლა; ესკიზი სპეციფიკაცია

შენიშვნები :

საერთო შენიშვნები :

1. ნახაზში შეტანილი ყველა ცვლილება უნდა შეთანხმდეს პროექტის ავტორთან
2. შენობის საპროექტო ნული ±0.00=452.30 აბსოლურად ნიშნულს
3. პროექტში ყველა ზომა მოცემულია მილიმეტრებში, ნუშნულები-მეტრებში.
4. პროექტი გაკეთებულია დამკვეთის მიერ მოტანილი ტოპოგეგმის საფუძველზე

თარიღი 08/05/2021 წ.

კორექტირება

№	კორექტირება	თარიღი
1		
2		
3		
4		
5		

დამკვეთი: შ.პ.ს. "კანტი"

მისამართი:

ქ. თბილისი, სოფელი დიღომი, ასმათის ქუჩა, N16

საკ. კოდი: 01.72.14.035.264

პროექტის სახელწოდება

მრავალბინიანი საცხოვრებელი სახლის პროექტის კონსტრუქციული ნაწილი

სტადია	პროექტი	მპ
თანამდებობა	გვარი	ხელმოწერა
დირექტორი	გ.ბენდელიანი	
არქიტექტორი	ი.გოგოხია	
შეასრულა	ი. გოგოხია	
კონსტრუქტორი	თ.მორალიშვილი	

საპროექტო ლოგო | მისამართი

BIJI ARCHITECTURE

ქ. თბილისი შავიშვილის ქუჩა №1

TEL: 595 55-35-74 599 75-28-88

კ - 902

მასშტაბი	მ 1:00	
თარიღი	14/03/2021 წ.	
სტადია	ფორმატი	ფურცლები
პროექტი	A-3	00

May 08, 2021

№ 06-21-0511075 D 04.05.2021

შპს „კანტი“/მიხეილ ალიბეგაშვილი
ელ.ფოსტა: gchixladze@gmail.com
ტელეფონი: 599 40 72 80/599 75 28 88

შპს „ჯორჯიან უოთერ ენდ ფაუერმა“ (შემდგომში „კომპანია“) განიხილა თქვენი განცხადება („კომპანიაში“ რეგისტრაციის #IN№21-0506816, თარიღი: 16/04/2021წ.) ქ. თბილისში, სოფელ დიღომში, ასმათის ქ. N16-ში მდებარე მიწის ნაკვეთზე საკ. კოდი N01.72.14.035.264 მიწისქვეშა კომუნიკაციების ადგილმდებარეობის შესახებ.

გაცნობებთ, რომ მიწის ნაკვეთზე საკ. კოდი N01.72.14.035.264 შპს „ჯორჯიან უოთერ ენდ ფაუერის“ ბალანსზე რიცხული წყალსადენ-წყალარინების ქსელები არ გაედინება. ხოლო ნაკვეთის მიმდებარედ გაედინება წყალსადენ-წყალარინების ქსელები თანდართული სქემატური ნახაზის მიხედვით.

გასათვალისწინებელია, რომ წყალსადენ-წყალარინების ქსელებთან დაკავშირებით მოქმედებს კანონმდებლობით დადგენილი რეგულაციები, რომელთა შესრულებაც სავალდებულოა ყველა ფიზიკური და იურიდიული პირისთვის.

საქართველოს შრომის, ჯანმრთელობისა და სოციალური დაცვის მინისტრის 2001 წლის 16 აგვისტოს N297/ნ ბრძანებით დამტკიცებული „გარემოს ხარისხობრივი მდგომარეობის ნორმების“ დანართი 5-ის („წყალმომარაგების წყაროებისა და სასმელ-სამეურნეო დანიშნულების წყალსადენების სანიტარული დაცვის ზონები. სანიტარული წესები და ნორმები. სანწდან 2.1.4. 000 – 00“), სამშენებლო ნორმების და წესების (სანდაწ 2.04.02-84) და აგრეთვე, „კომპანიის“ ტექნიკური საბჭოს 2017 წლის 11 აგვისტოს გადაწყვეტილების (ოქმი N8) და ტექნიკური საბჭოს 2017 წლის 4 ოქტომბრის გადაწყვეტილების (ოქმი N12) თანახმად, წყალსადენ-კანალიზაციის მილებთან მიმართებაში დადგენილია სანიტარული უსაფრთხოების ზოლი, რომლის არეალი აითვლება წყალსადენ-წყალარინების ქსელებიდან ორივე მხარეს: თუ მშრალი გრუნტია - არანაკლებ 10 მ-ისა, როცა წყალსადენ-წყალარინების ქსელების დიამეტრი 1000 მმ-მდეა და არანაკლებ 20 მ-ისა, როცა წყალსადენ-წყალარინების ქსელების დიამეტრი 1000 მმ-ზე მეტია, ხოლო გრუნტის წყლების არსებობისას, არანაკლებ 50 მ-ისა, მილის დიამეტრის მიუხედავად. ზემოაღნიშნული ნორმების საფუძველზე, სანიტარული დაცვის ზოლებში იკრძალება ნაგავსაყრელების, საასენიზაციო მინდვრების, სასაფლაოების, ცხოველთა სამარხების, ავტოგასამართი (ბენზინგასამართი) სადგურების მოწყობა და ფუნქციონირება. სანიტარული დაცვის ზოლებში, აგრეთვე, იკრძალება

ნებისმიერი იმ სამრეწველო და სასოფლო-სამეურნეო საწარმოს მოწყობა და ფუნქციონირება, რომელმაც შესაძლებელია გააუარესოს ნიადაგისა და გრუნტის წყლების სანიტარული მდგომარეობა.

რაც შეეხება სამშენებლო ნორმებით და წესებით (სნდაწ II-89-80; სნდაწ 2.07.01-89) დადგენილ რეგულაციებს, მანძილი (დაშორება) ჰორიზონტალურად ქსელებიდან ნებისმიერ შენობა-ნაგებობებამდე უნდა იყოს: წყალსადენის და წნევიანი წყალარინების შემთხვევაში - არანაკლებ 5 მეტრი, ხოლო თვითდენითი წყალარინების შემთხვევაში - არანაკლებ 3 მეტრი. შესაბამისად, მოცემულ არეალში, წყალსადენის ქსელებიდან 5 მეტრამდე მანძილზე, ხოლო წყალარინების ქსელებიდან 3 მეტრამდე მანძილზე ნებისმიერი მშენებლობა დაუშვებელია.

აღნიშნული წყალსადენ-წყალარინების ქსელების გარშემო ტერიტორია ითვლება გაზრდილი რისკის ზონად, ამიტომ ,,კომპანიას“ აუცილებლად მიაჩნია წყალამრიდი ჯებირისა და სადრენაჟე არხის მოწყობა შენობა-ნაგებობებისათვის, რათა ქსელების დაზიანების შემთხვევაში თავიდან იქნას აცილებული შესაძლო ზარალის რისკი.

ამავე გარემოების გათვალისწინებით კომპანია გამორიცხავს მიწისადენების ზონაში მრავალწლიანი ნარგავების დარგვას, ავტოსადგომების, სკვერების, ბავშვთა გასართობი მოედნების და კიდევ სხვა აქტიური საზოგადოებრივი სივრცეების მოწყობას.

თუ ფიზიკური/იურიდიული პირების მიერ არ იქნება დაცული ზემოაღნიშნული სანიტარული და სამშენებლო ნორმებისა და წესების მოთხოვნები, ისინი სრულად აგებენ პასუხს ამგვარი მოთხოვნების დარღვევის შედეგად დამდგარ ზიანზე, ხოლო მიწისქვეშა ქსელებზე მომხდარი ავარიის/დაზიანების შემთხვევაში, მათთვის მიყენებულ ზარალზე (ზიანზე) “კომპანია“ იხსნის ყოველგვარ პასუხისმგებლობას. ფიზიკური/იურიდიული პირების მიერ ზემოაღნიშნული სანიტარული და სამშენებლო ნორმებისა და წესების მოთხოვნების დარღვევის შემთხვევაში, “კომპანია“ იტოვებს უფლებას, მიმართოს ქ. თბილისის მუნიციპალიტეტის მერიის მუნიციპალურ ინსპექციას მშენებლობის აკრძალვის/შეჩერების მოთხოვნით.

ამასთანავე, ,,კომპანია“ გაცნობებთ, რომ განცხადებაში მითითებულ მიწის ნაკვეთზე შესაძლებელია გადიოდეს, სხვა, მესამე პირთა კერძო საკუთრებაში/მფლობელობაში არსებული წყალსადენ-წყალარინების ქსელები, რომელთა შესახებ კომპანია ინფორმაციას არ ფლობს.

დანართი: 1 (ერთი) ფურცელი

პატივისცემით,

გიორგი სვანიშვილი
კომერციული დირექტორი

შემსრულებელი: გ. მურღულია; ჯ. ჩაჩხალია
ელ.ფოსტა: gmurgulia@gwp.ge /jchachkhalia@gwp.ge

"ჯორჯიან უოთერ ენდ ფაუერი"

სიტუაციური ნახაზი

IN21-0506816

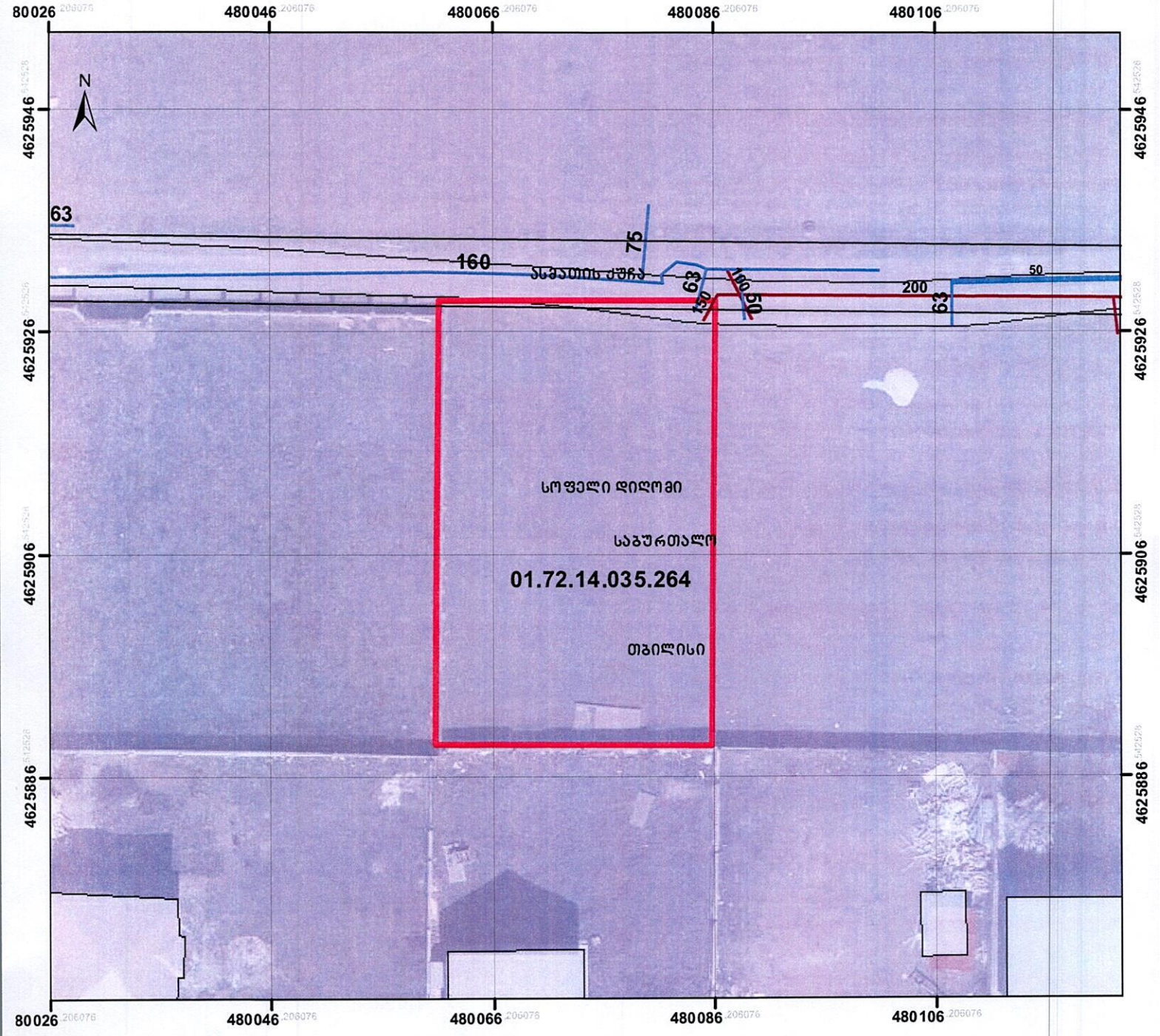

მაშტაბი: 1:500

0 3.5 7 14 21 28 მეტრი

Coordinate System: WGS 1984 UTM Zone 38N
Projection: Transverse Mercator

მინისქვეშა კომუნიკაციები

წყალმომარაგების გვირაბი

წყალმომარაგების მილი

წყალარინების მილი

4/28/2021

ქ. მიგლეშიანი
GIS-ის სამსახური
"ჯორჯიან უოთერ ენდ ფაუერი"