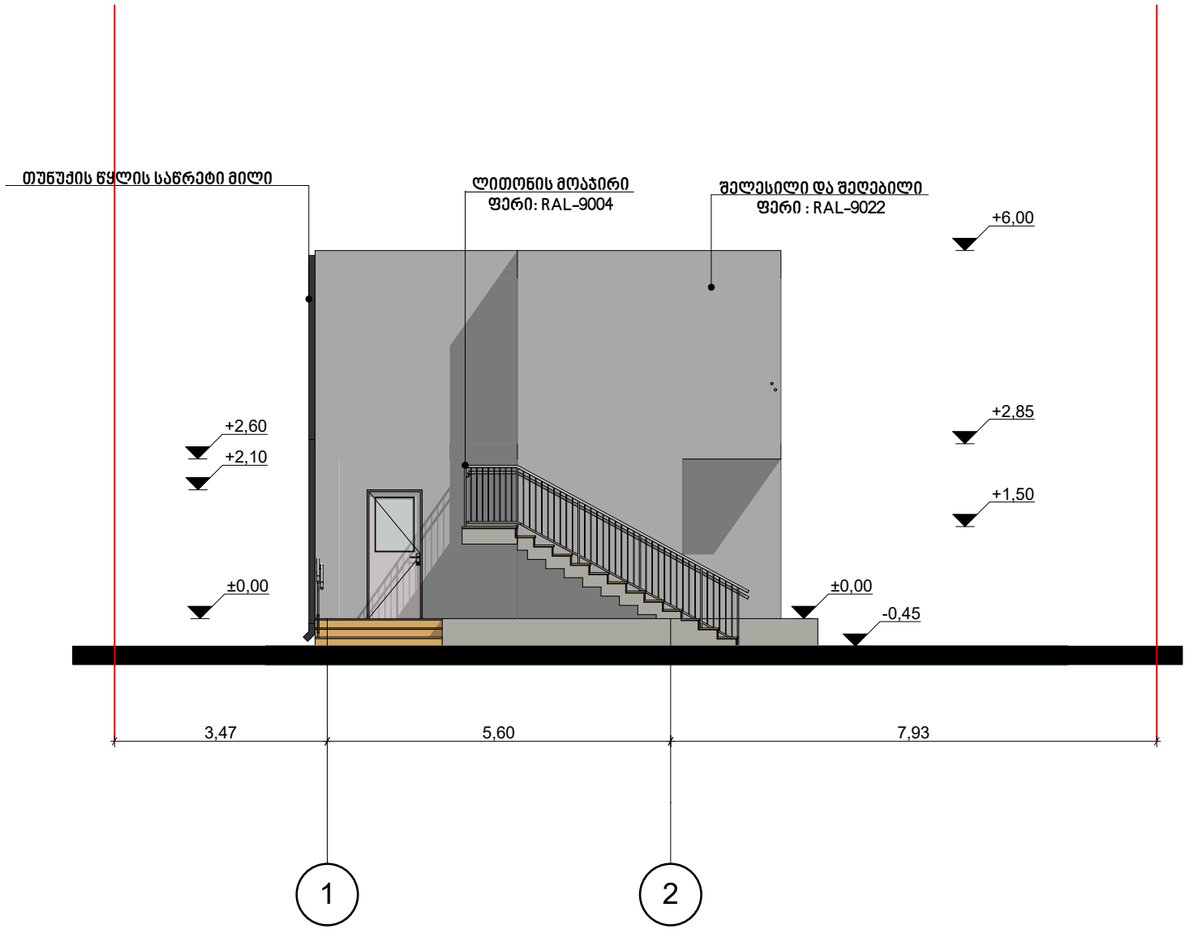

ფასადი 1-2 ღერძებში

ინდივიდუალური ერთბიანიანი სახცოვრებელი სახლი

მისამართი: ქ.თბილისი, ხეხილსანერგე მეურნეობა
ს/კ 81.21.01.972

დამკვეთი:
ა.ი.პ სახელობის რწმენით მონათლულ ქრისტიან-ბაპტისტთა ქ.თბილისის ქრისტე მაცხოვრის ეკლესია

ფურცლის სახელი :

პროექტის ნომერი :

თარიღი

მთ.არქიტექტორი თამაზ კვირიკაშვილი

A-3

მასშტაბი 1:100

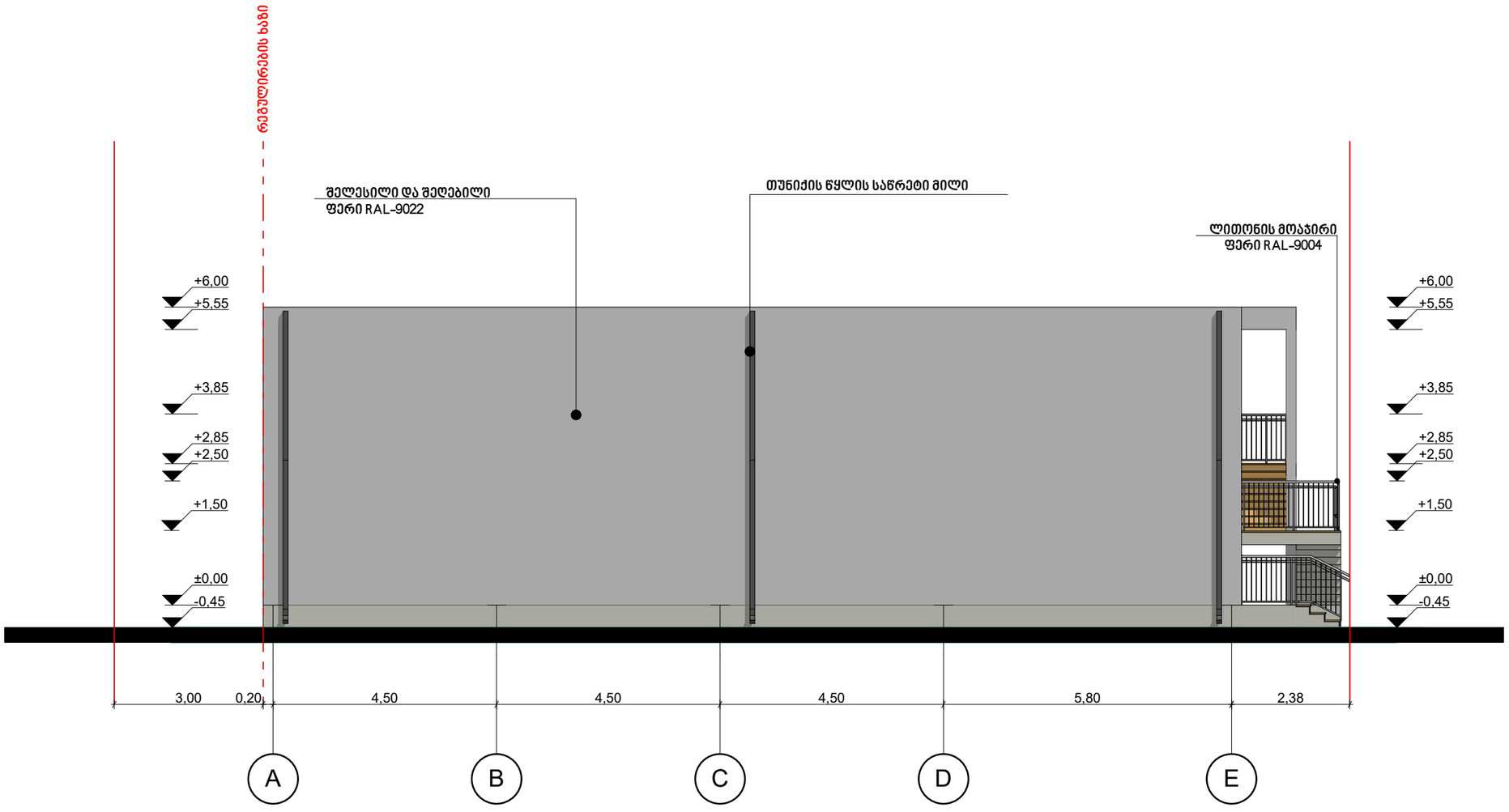

ფასადი A-E ღერძებში

ინდივიდუალური ერთბიანიანი სახლოვრებელი სახლი

მისამართი: ქ.თბილისი, ხეხილსანერგე მეურნეობა
ს/კ 81.21.01.972

დამკვეთი:
ა.ი.პ სახელობის რწმენით მონათლულ ქრისტიან-ბაპტისტთა ქ.თბილისის ქრისტე მაცხოვრის ეკლესია

ფურცლის სახელი :

პროექტის ნომერი :

თარიღი

მთ.არქიტექტორი თამაზ კვირიკაშვილი

A-3

1:100

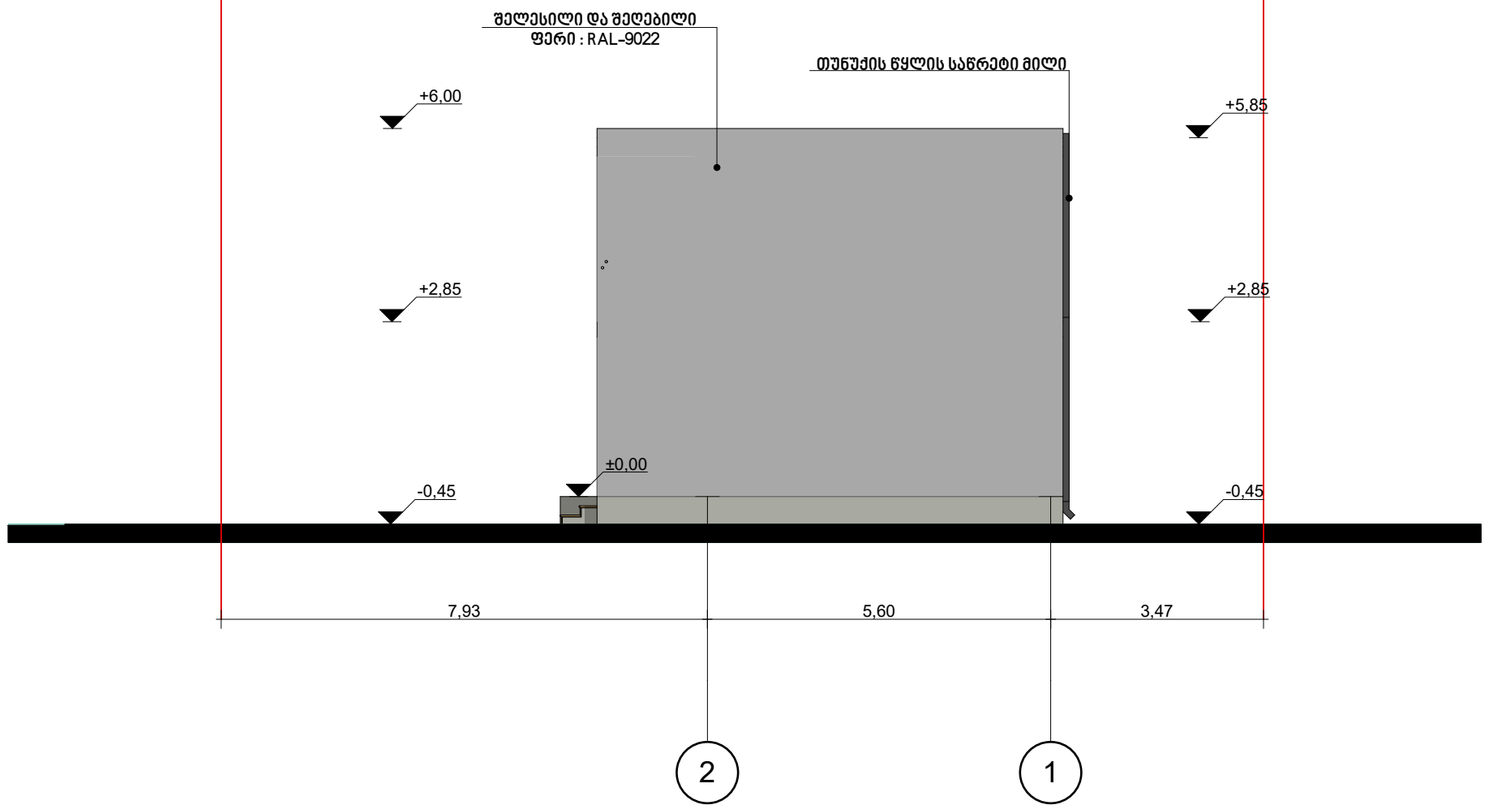

ფასადი 2-1 ღერძებში

ინდივიდუალური ერთბიანიანი სახცოვრებელი სახლი

მისამართი: ქ.თბილისი, ხეხილსანერგე მეურნეობა
ს/კ 81.21.01.972

დამკვეთი:
ა.ი.პ სახელობის რწმენით მონათლულ ქრისტიან-ბაპტისტთა ქ.თბილისის ქრისტე მაცხოვრის ეკლესია

ფურცლის სახელი :

პროექტის ნომერი :

თარიღი

მთ.არქიტექტორი თამაზ კვირიკაშვილი

A-3

მასშტაბი 1:100

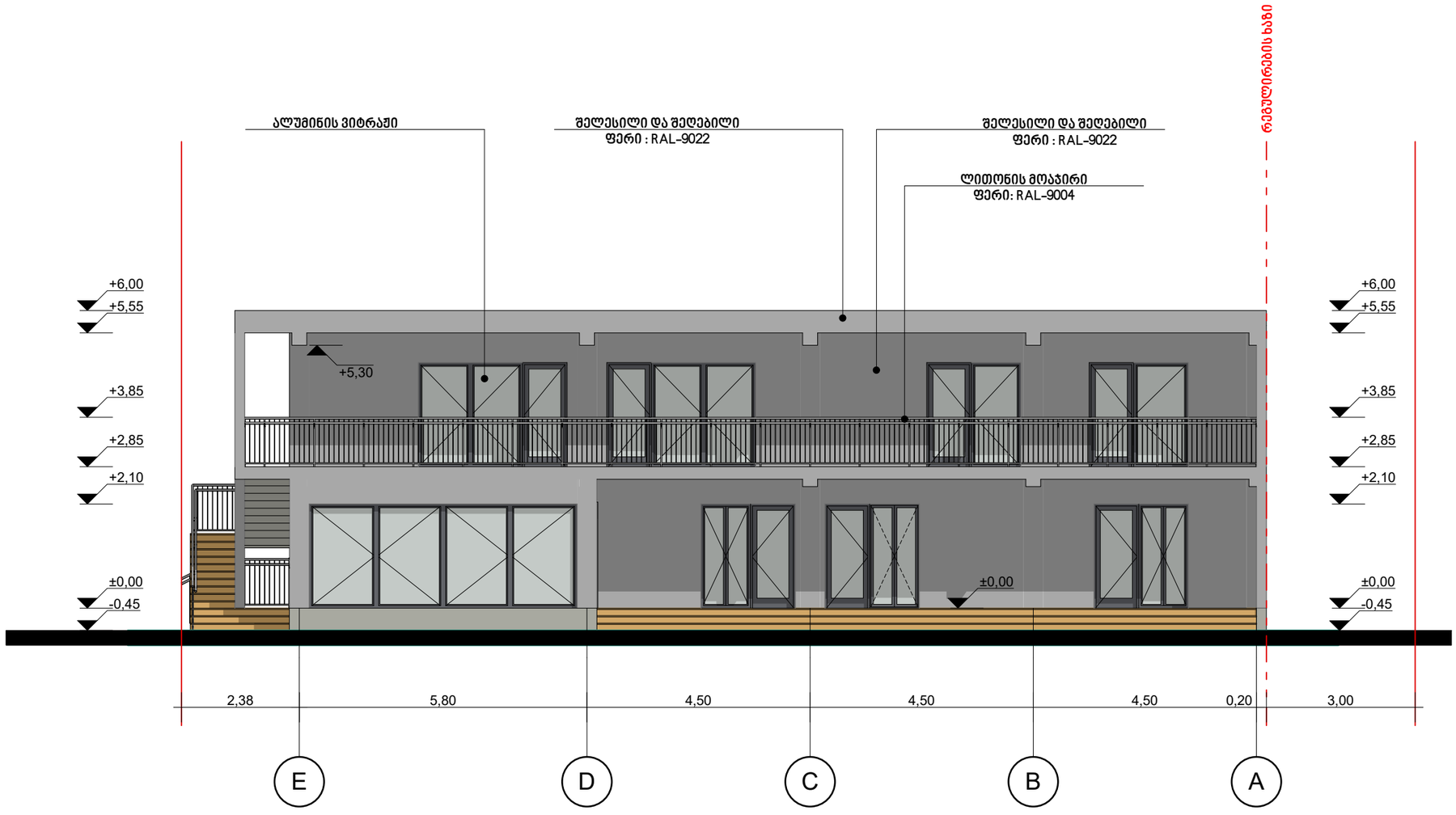

ფასადი E-A ღერძებში

ინდივიდუალური ერთბიანიანი სახცოვრებელი სახლი

მისამართი: ქ.თბილისი, ხეხილსანერგე მეურნეობა
ს/კ 81.21.01.972

დამკვეთი:
ა.ი.პ სახელობის რწმენით მონათლულ ქრისტიან-ბაპტისტთა ქ.თბილისის ქრისტე მაცხოვრის ეკლესია

ფურცლის სახელი :

პროექტის ნომერი :

თარიღი

მთ.არქიტექტორი თამაზ კვირიკაშვილი

A-3

მასშტაბი 1:100

ვიტრაჟების სპეციფიკაცია

ვიტ-1 2-ც	ვიტ-2 1-ც	ვიტ-3 2-ც	ვიტ-4 1-ც
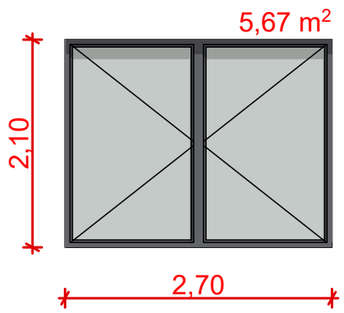	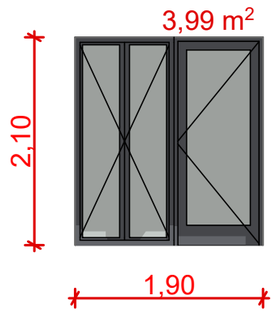	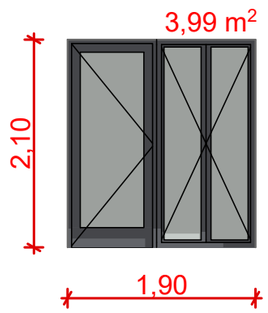	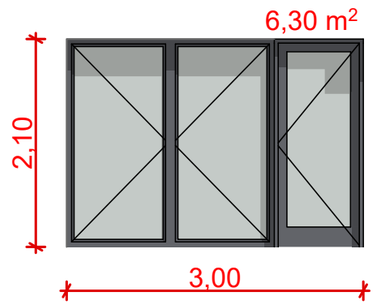
ვიტ-5 1-ც	**ვიტ-6 2-ც**	**კ-1 1-ც**	**კ-1 1-ც**
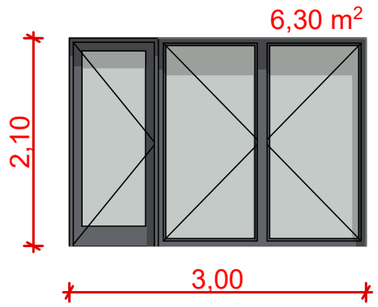	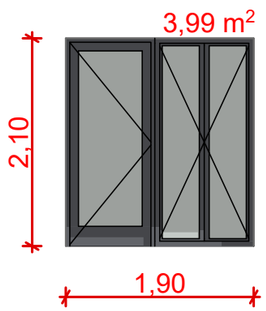	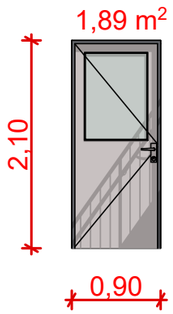	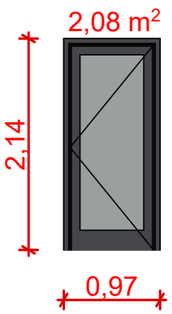

დასახელება	რაოდენობა	ფართი
ვიტ-1	2-ც	11.34 m²
ვიტ-2	1-ც	3.99 m²
ვიტ-3	3-ც	7.98 m²
ვიტ-4	1-ც	6.30 m²
ვიტ-5	1-ც	6.30 m²
ვიტ-6	2-ც	7.98 m²
		43.89 m²
კ-1	1-ც	1.89 m²
კ-2	1-ც	2.08 m²
		3.97 m²