მონოლითური სვეტი ს-56

პოზ.	ა ღ ნ ი შ ვ ნ ა	დ ა ს ა ხ ე ლ ე ბ ა	რაოდ.	ერთ. წონა კგ	საერთო წონა კგ
		მონოლითური სვეტი ს-56			
		დეტალები			
1		ф 18 A500C ℓ= 3300	8	6.59 კგ	52.7
2		ф 8 A240 ℓ= 760	46	0.30 კგ	13.8
3		ф 8 A240 ℓ= 1700	23	0.67 კგ	15.4
		მასალები			82
		B30 კლასის ბეტონი		0.64 მ³	

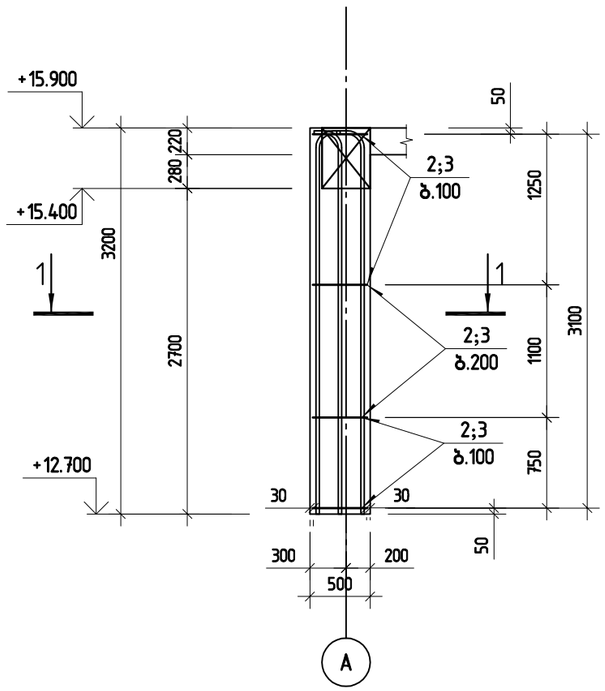

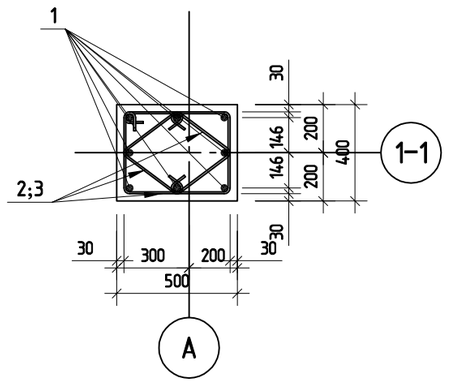

პოზ.2

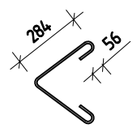

პოზ.3

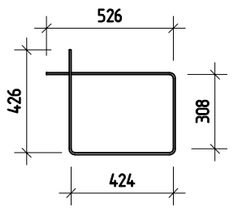

შ.პ.ს. „ჯი აი პი ენ“			მუზა	
				მუშა პრ.
მთ.კონსტ.	ო.ქვრივიშვილი		მონოლითური სვეტი ს-56	ღაძვ
შესრულა	ბ.ჯინჭარაძე			ფურც. № 46
შეამოწმა	ო.ქვრივიშვილი		მასშტაბი 1: 50	ინვ. № ფურცლები

მონოლითური კოჭი კ-1

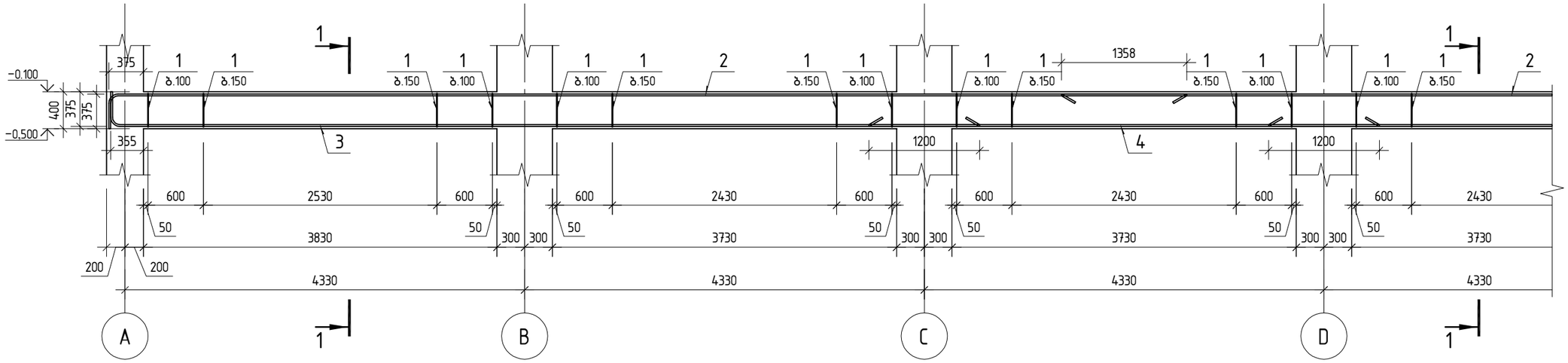

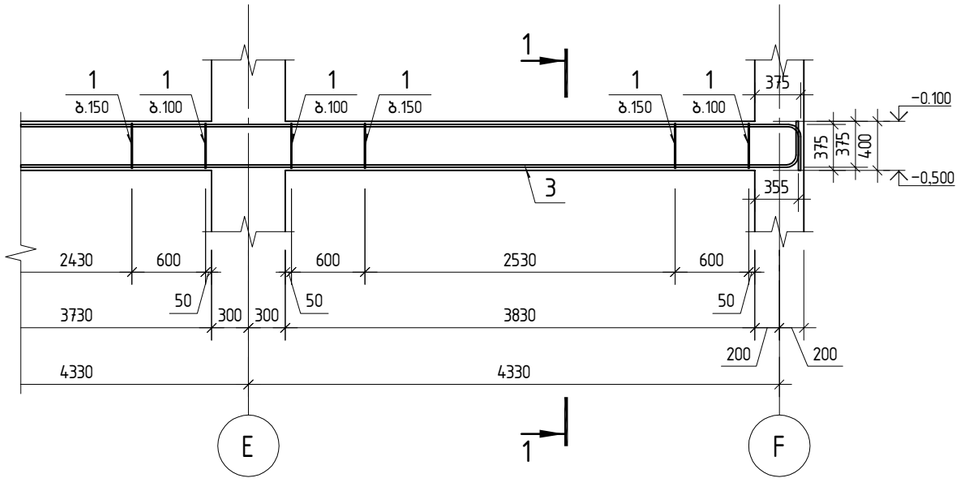

პოზ.1

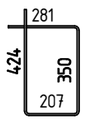

კვეთი 1-1

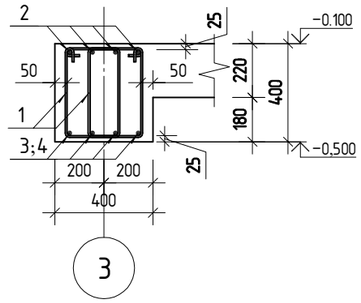

პოზ.	ა ღ ნ ი შ ვ ნ ა	დ ა ს ა ხ ე ლ ე ბ ა	რაოდ.	შენიშვნა
		მონოლითური კოჭი კ-1		
1		ф 8 A240 ℓ= 1265	286	0.50 კგ
2		ф 22 A500C ℓ= 12000	8	35.81 კგ
3		ф 22 A500C ℓ= 9730	8	29.03 კგ
4		ф 22 A500C ℓ= 5530	4	16.50 კგ
		მასალები		
		B30 კლასის ბეტონი		3 მ³

			კონსტავას №27. "მშზა" რეკონსტრუქცია ადაპტაციის პროექტი		
შ.პ.ს. „ჯი აი პი ენ“					მუშა პრ.
მთ.კონსტ.	ო.ქვრივიშვილი		მონოლითური კოჭი კ-1		დაკვ
შეასრულა	ლ.ჭკუასელი				ფურც. №501
შეამოწმა	ო.ქვრივიშვილი		მასშტაბი 1:50	ინვ. №	ფურცლები

მონოლითური კოჭი კ-2

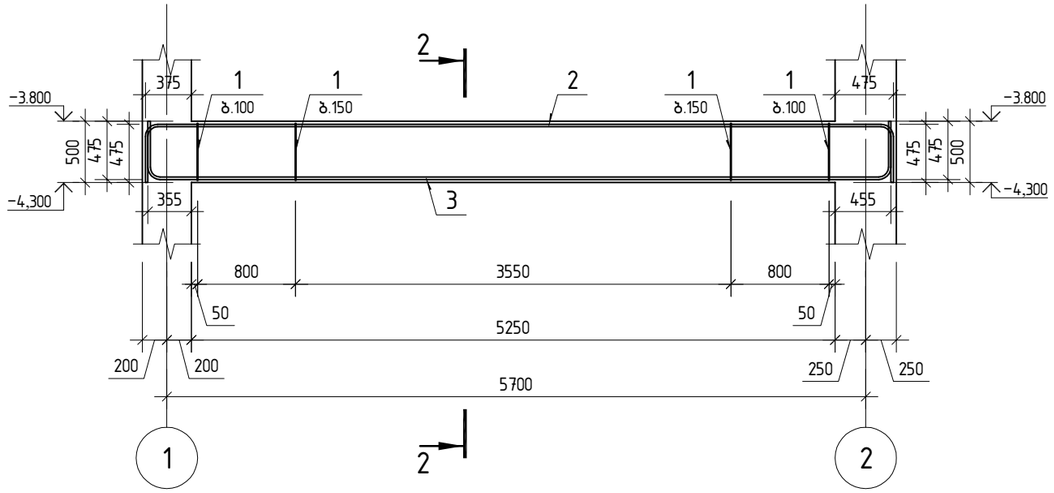

პოზ.1

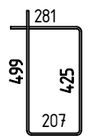

კვეთი 2-2

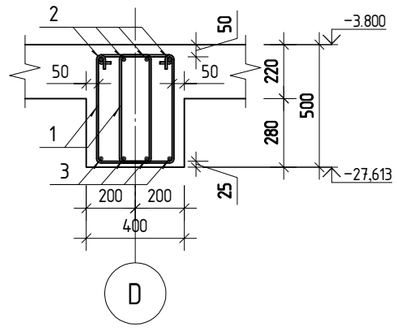

პოზ.	აღნიშვნა	დასახელება	რაოდ.	შენიშვნა
		მონოლითური კოჭი კ-2		
1		ф 8 A240 ℓ= 1415	80	0.56 კგ
2		ф 20 A500C ℓ= 6930	4	17.09 კგ
3		ф 20 A500C ℓ= 6890	4	16.99 კგ
		მასალები		
		B30 კლასის ბეტონი		1 მ³

მონოლითური კოჭი კ-9

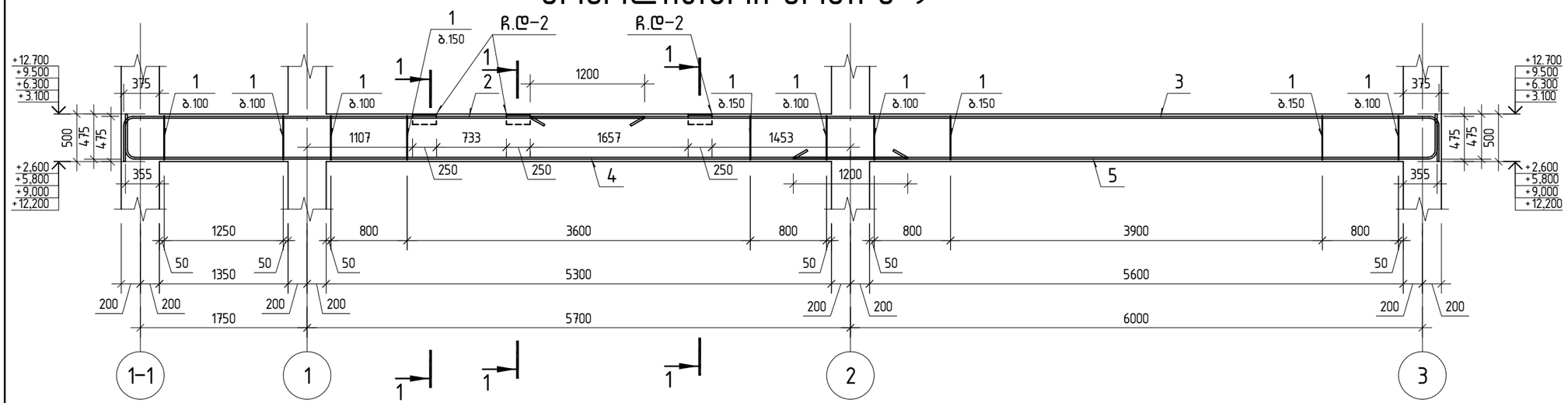

პოზ.	აღნიშვნა	დასახელება	რაოდ.	შენიშვნა
		მონოლითური კოჭი კ-9		
1		ф 8 A240 ℓ= 1415	190	0.56 კგ
2		ф 22 A500C ℓ= 5880	4	17.55 კგ
3		ф 22 A500C ℓ= 9950	4	29.69 კგ
4		ф 22 A500C ℓ= 8620	4	25.72 კგ
5		ф 22 A500C ℓ= 7170	4	21.40 კგ
		მასალები		
		B30 კლასის ბეტონი	2	მ³
	L.180×110×10	ჩ.დ-2	3	5.5

პოზ.1

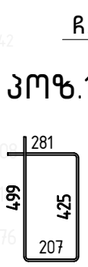

ჩ.დ-2

კვეთი 1-1

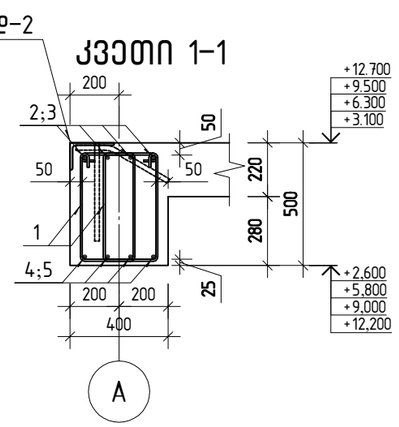

ჩასატანებელი დეტალი ჩ.დ-2

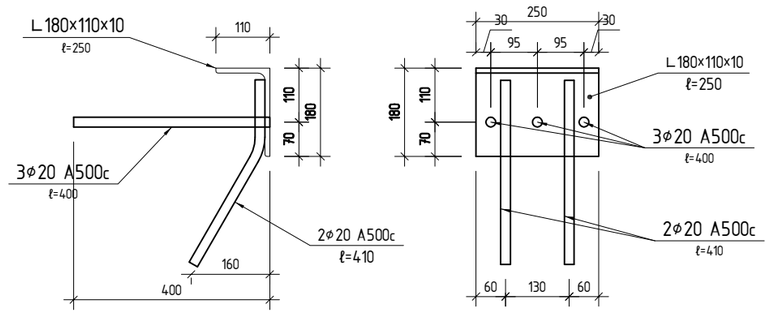

GIPN	შ.პ.ს. „ჯი აი პი ენ“		კოსტავას №27. "მუზა" რეკონსტრუქცია ადაპტაციის პროექტი
			მუზა პრ.
მთ.კონსტ.	ო.ქვრივიშვილი		მონოლითური კოჭი კ-2; მონოლითური კოჭი კ-9
შეასრულა	ლ.ჭკუასელი		დაკვ
შეამოწმა	ო.ქვრივიშვილი		ფურც. №502
მასშტაბი 1:25;50		იწვ. №	ფურცლები

მონოლითური კოჭი კ-3

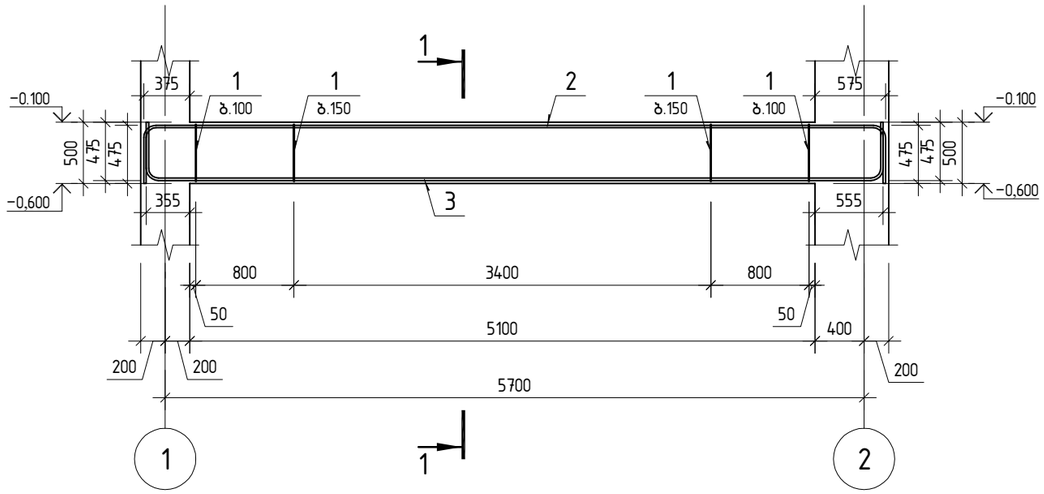

პოზ.	ა ღ ნ ი შ ვ ნ ა	დ ა ს ა ხ ე ლ ე ბ ა	რაოდ.	შ ე ნ ი შ ვ ნ ა
		მონოლითური კოჭი კ-3		
1		ф 8 A240 ℓ= 1415	78	0.56 კგ
2		ф 20 A500C ℓ= 6880	4	16.97 კგ
3		ф 20 A500C ℓ= 6840	4	16.87 კგ
		მასალები		
		B30 კლასის ბეტონი		1 მ³

პოზ.1

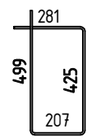

კვეთი 1-1

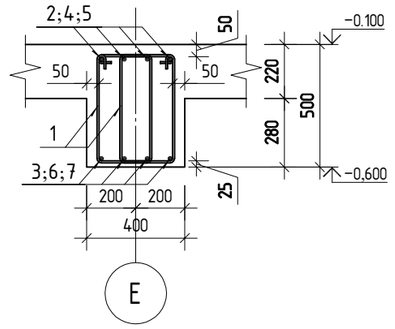

მონოლითური კოჭი კ-4

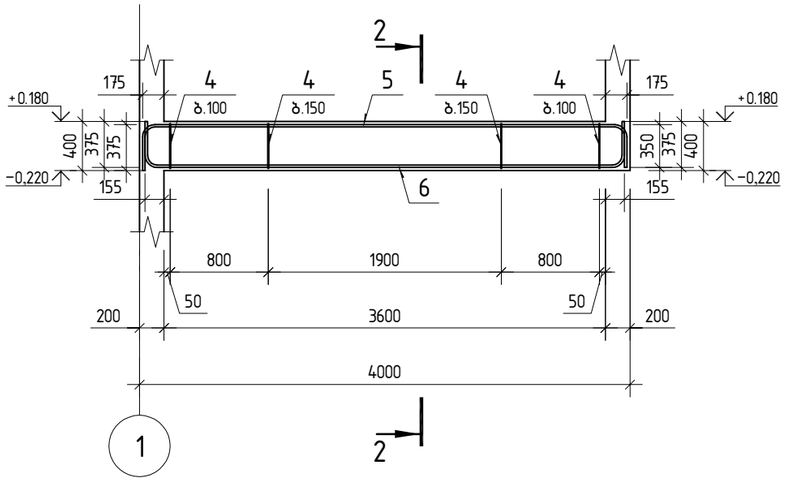

პოზ.	ა ღ ნ ი შ ვ ნ ა	დ ა ს ა ხ ე ლ ე ბ ა	რაოდ.	შ ე ნ ი შ ვ ნ ა
		მონოლითური კოჭი კ-4		
4		ф 8 A240 ℓ= 1155	30	0.46 კგ
5		ф 20 A500C ℓ= 4560	3	11.25 კგ
6		ф 20 A500C ℓ= 4540	3	11.20 კგ
		მასალები		
		B30 კლასის ბეტონი		0.3 მ³

პოზ.4

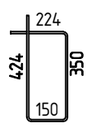

კვეთი 2-2

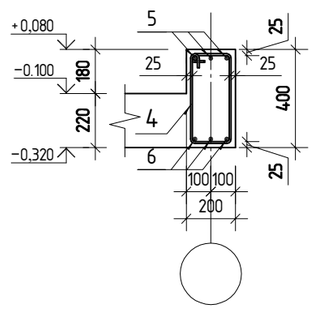

შპს „ჯი აი პი ენ“			კოსტავას №27. "მუზა" რეკონსტრუქცია ადაპტაციის პროექტი
			მუშა პრ.
მთ.კონსტ.	ო.კვრივიშვილი		მონოლითური კოჭი კ-3; მონოლითური კოჭი კ-4
შესრულა	ლ.ჭკუასელი		დაკვ
შეამოწმა	ო.კვრივიშვილი		ფურც. №503
მასშტაბი 1:50		ინვ. №	ფურცლები

მონოლითური კოჭი კ-5

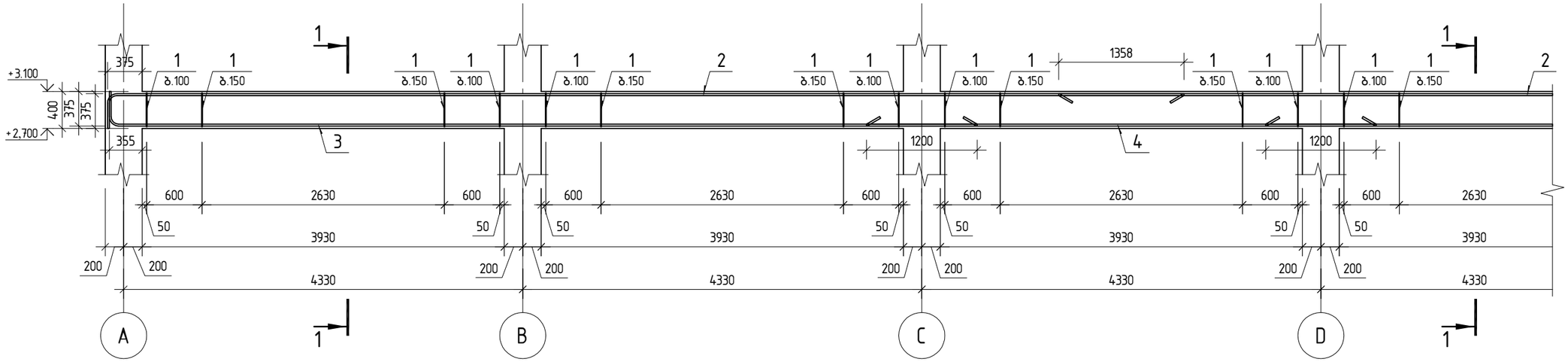

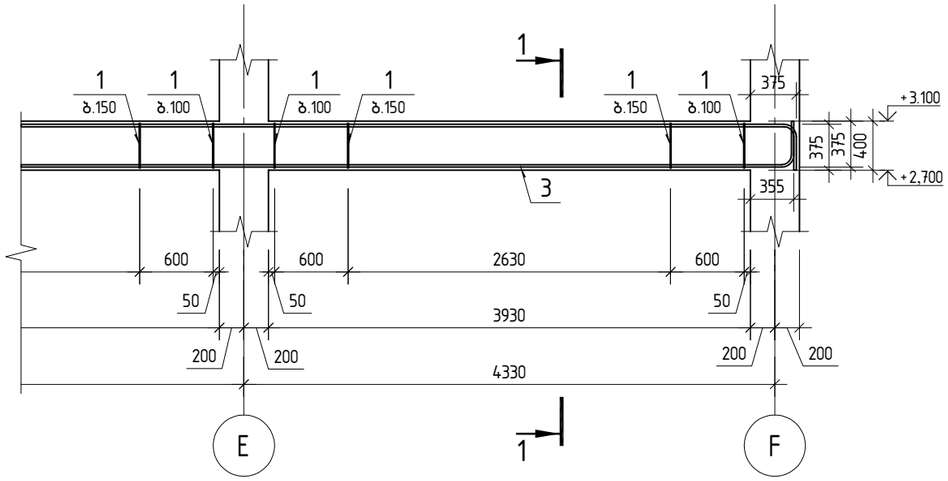

პოზ.1

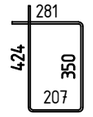

კვეთი 1-1

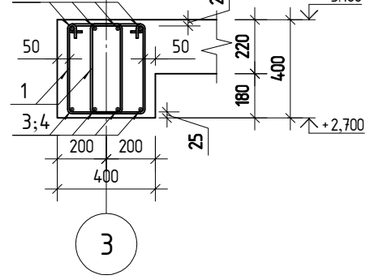

პოზ.	ა ღ ნ ი შ ვ ნ ა	დ ა ს ა ხ ე ლ ე ბ ა	რაოდ.	შ ე ნ ი შ ვ ნ ა
		მონოლითური კოჭი კ-5		
1		ф 8 A240 ℓ= 1265	296	0.50 კგ
2		ф 22 A500C ℓ= 12000	8	35.81 კგ
3		ф 22 A500C ℓ= 9730	8	29.03 კგ
4		ф 22 A500C ℓ= 5530	4	16.50 კგ
		მასალები		
		B30 კლასის ბეტონი		3 მ³

შ.პ.ს. „ჯი აი პი ენ“			კოსტავას №27. "მუზა" რეკონსტრუქცია აღდგენის პროექტი
			მუშა პრ.
მთ.კონსტ.	ო.ქვრივიშვილი		მონოლითური კოჭი კ-5 — დაკვ
შეასრულა	ლ.ჭკუასელი		ფურც. №504
შეამოწმა	ო.ქვრივიშვილი		მასშტაბი 1:50 — ინვ. № — ფურცლები

მონოლითური კოჭი კ-5'

პოზ.	ა ღ ნ ი შ ვ ნ ა	დ ა ს ა ხ ე ლ ე ბ ა	რაოდ.	შენიშვნა
		მონოლითური კოჭი კ-5'		
1		ф 8 A240 ℓ= 1265	296	0.50 კგ
2		ф 8 A240 ℓ= 2320	22	0.92 კგ
3		ф 8 A240 ℓ= 495	22	0.20 კგ
4		ф 22 A500C ℓ= 12000	8	35.81 კგ
5		ф 22 A500C ℓ= 9730	8	29.03 კგ
6		ф 22 A500C ℓ= 5530	4	16.50 კგ
		მასალები		
		B30 კლასის ბეტონი		4 მ³

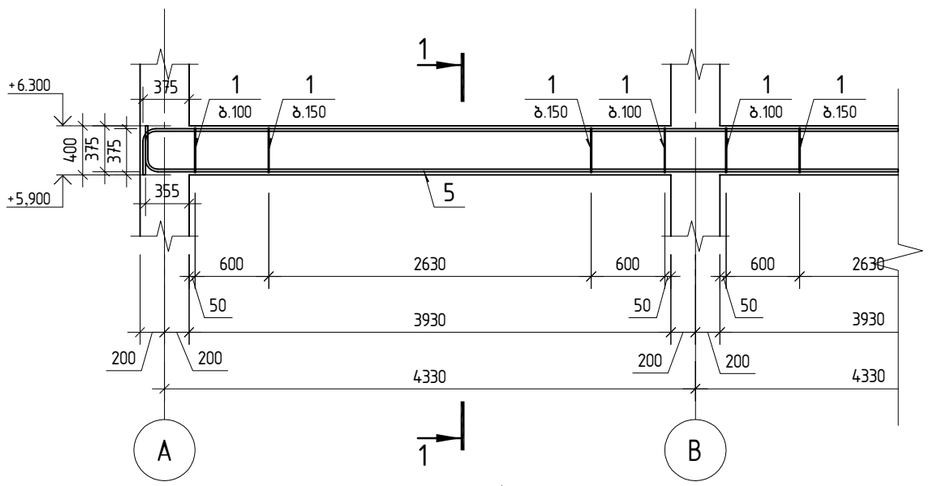

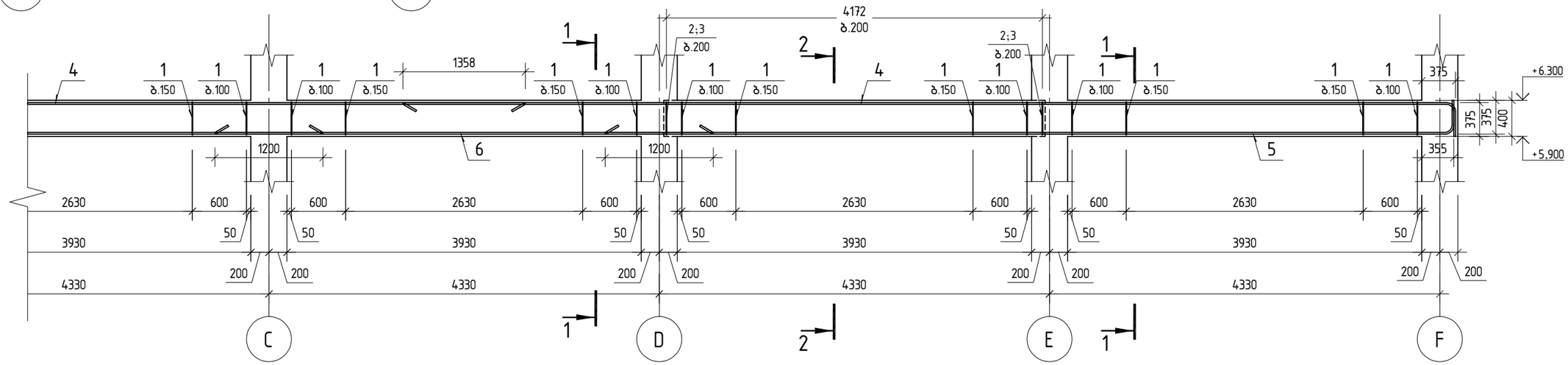

პოზ.1

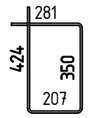

კვეთი 1-1

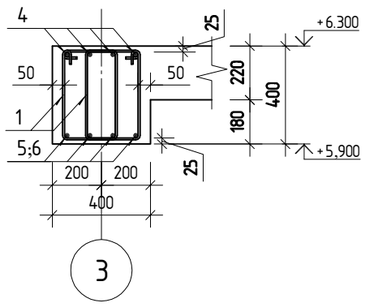

კვეთი 2-2

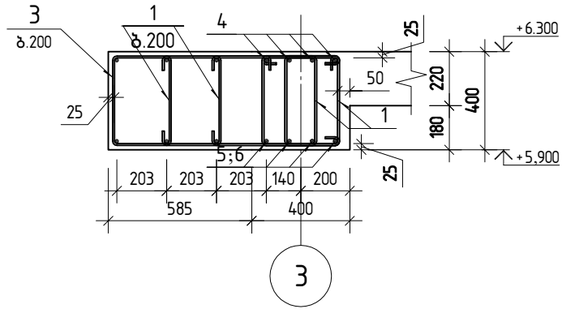

პოზ.2

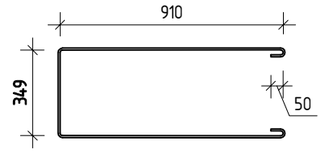

პოზ.3

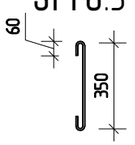

შ.პ.ს. „ჯი აი პი ენ“			კოსტავას №27. "მუზა" რეკონსტრუქცია ადაპტაციის პროექტი	
				მუშა პრ.
მთ.კონსტ.	ო.კვრივიშვილი		მონოლითური კოჭი კ-5'	დაკვ
შესრულა	ლ.ჭკუასელი			ფურც. №505
შეამოწმა	ო.კვრივიშვილი		მასშტაბი 1:50	ინვ. № ფურცლები

მონოლითური კოჭი კ-5"

პოზ.	ა ღ ნ ი შ ვ ნ ა	დ ა ს ა ხ ე ლ ე ბ ა	რაოდ.	შენიშვნა
		მონოლითური კოჭი კ-5''		
1		ф 8 A240 ℓ= 1265	296	0.50 კგ
2		ф 8 A240 ℓ= 2005	28	0.79 კგ
3	დაიჭრას ადგილზე	ф 8 A240 ℓ= 9000	1	3.55 კგ
4		ф 22 A500C ℓ= 12000	8	35.81 კგ
5		ф 22 A500C ℓ= 9730	8	29.03 კგ
6		ф 22 A500C ℓ= 5530	4	16.50 კგ
		მასალები		
		B30 კლასის ბეტონი		3.80 მ³

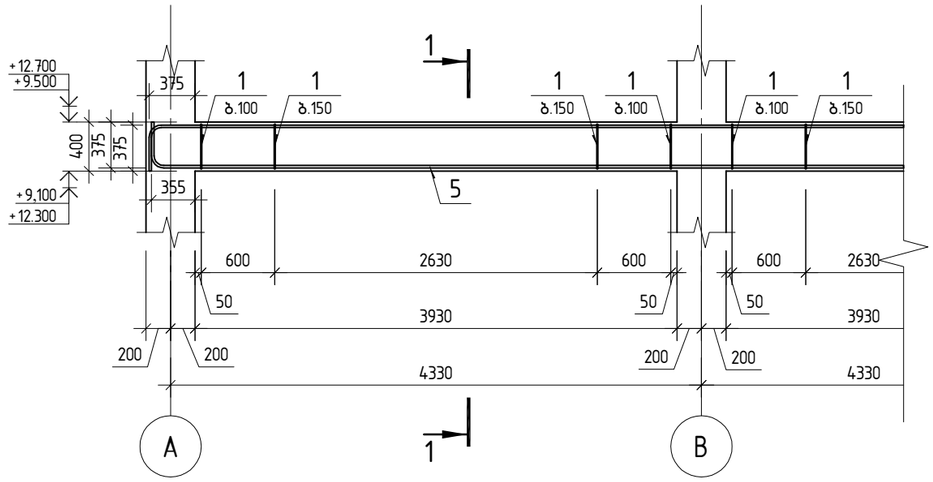

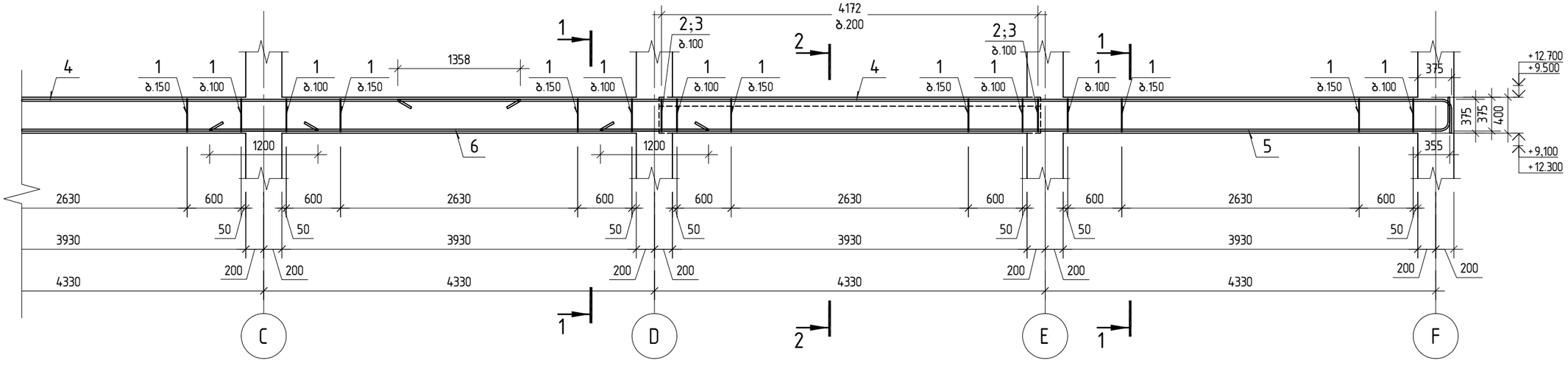

კვეთი 1-1

პოზ.1

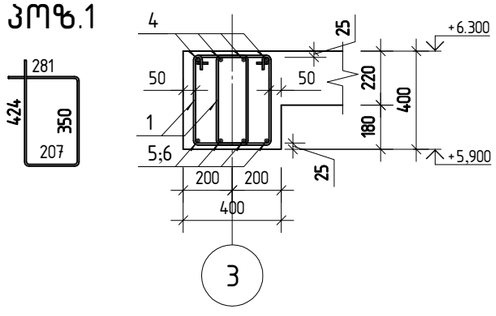

კვეთი 2-2

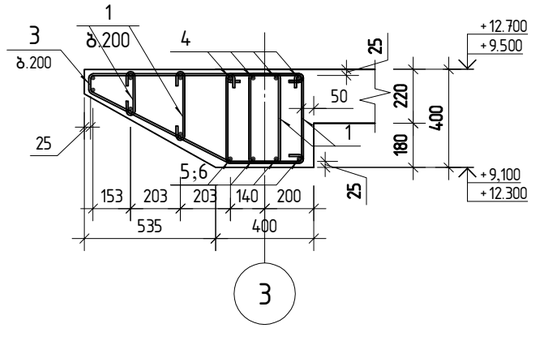

პოზ.2

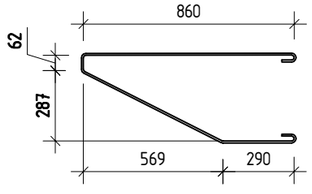

პოზ.3

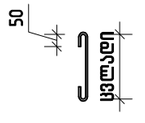

შ.პ.ს. „ჯი აი პი ენ“			კოსტავას №27. "მუზა" რეკონსტრუქცია ადაპტაციის პროექტი
			მუშა პრ.
მთ.კონსტ.	ო.ქვრივიშვილი		მონოლითური კოჭი კ-5'' — დაკვ
შესრულა	ლ.ჭკუასელი		ფურც. №506
შეამოწმა	ო.ქვრივიშვილი		მასშტაბი 1:50 — ინვ. № — ფურცლები

მონოლითური კოჭი კ-6

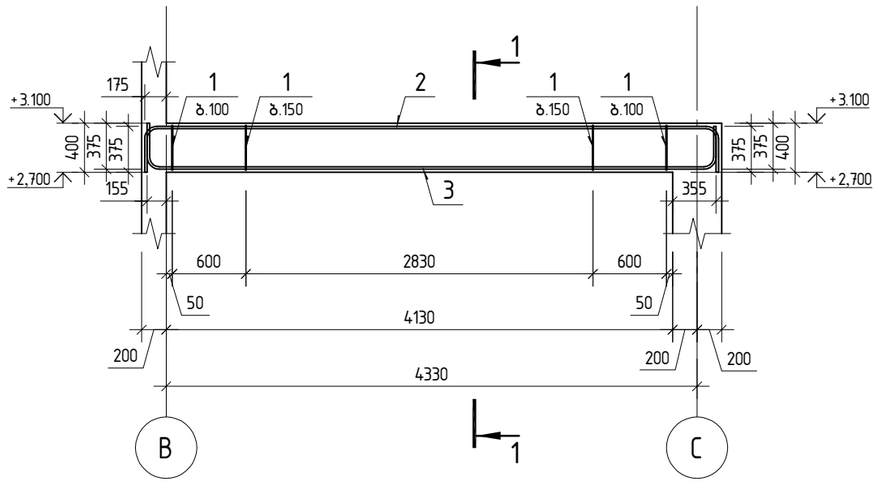

პოზ.	ა ღ ნ ი შ ვ ნ ა	დ ა ს ა ხ ე ლ ე ბ ა	რაოდ.	შენიშვნა
		მონოლითური კოჭი კ-6		
1		ф 8 A240 ℓ= 1265	62	0.50 კგ
2		ф 20 A500C ℓ= 5310	4	13.10 კგ
3		ф 20 A500C ℓ= 5250	4	12.95 კგ
		მასალები		
		B30 კლასის ბეტონი		1 მ³

მონოლითური კოჭი კ-7

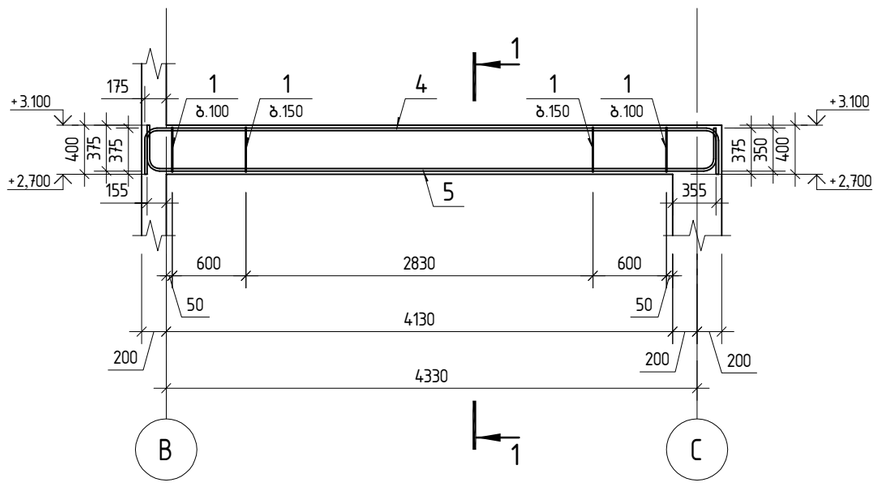

პოზ.1

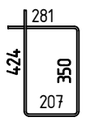

კვეთი 1-1

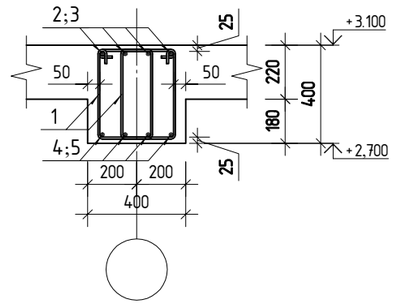

პოზ.	ა ღ ნ ი შ ვ ნ ა	დ ა ს ა ხ ე ლ ე ბ ა	რაოდ.	შენიშვნა
		მონოლითური კოჭი კ-7		
1		ф 8 A240 ℓ= 1265	62	0.50 კგ
2		ф 20 A500C ℓ= 5310	4	13.10 კგ
3		ф 20 A500C ℓ= 5250	4	12.95 კგ
		მასალები		
		B30 კლასის ბეტონი		1 მ³

შ.პ.ს. „ჯი აი პი ენ“			კოსტავას №27. "მუზა" რეკონსტრუქცია ადაპტაციის პროექტი
			მუშა პრ.
მთ.კონსტ.	ო.ქვრივიშვილი		მონოლითური კოჭი კ-6; მონოლითური კოჭი კ-7 — დაკვ
შეასრულა	ლ.ჭაუსელი		ფურც. №507
შეამოწმა	ო.ქვრივიშვილი		მასშტაბი 1:50 — ინვ. № — ფურცლები

მონოლითური კოჭი კ-8

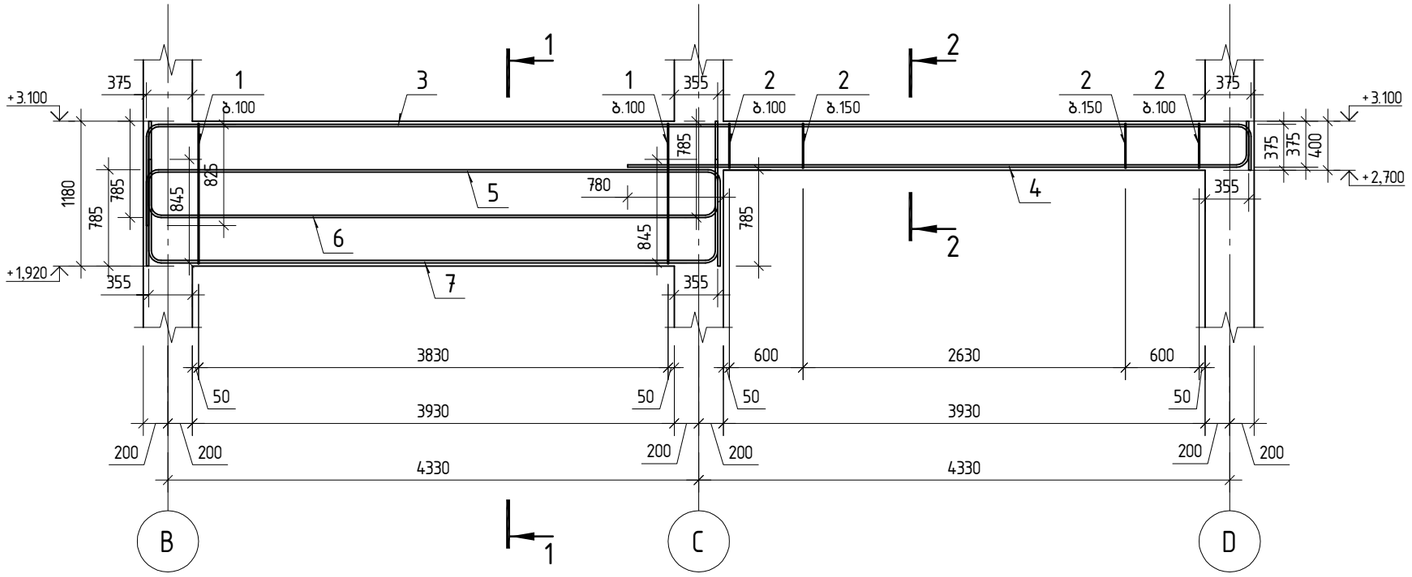

პოზ.	ა ღ ნ ი შ ვ ნ ა	დ ა ს ა ხ ე ლ ე ბ ა	რაოდ.	შენიშვნა
		მონოლითური კოჭი კ-8		
1		ф 8 A240 ℓ= 2275	78	0.90 კგ
2		ф 8 A240 ℓ= 1265	60	0.50 კგ
3		ф 20 A500C ℓ= 10090	4	24.88 კგ
4		ф 20 A500C ℓ= 5380	4	13.27 კგ
5		ф 20 A500C ℓ= 6130	4	15.12 კგ
6		ф 20 A500C ℓ= 6090	4	15.02 კგ
7		ф 20 A500C ℓ= 6210	4	15.31 კგ
		მასალები		
		B30 კლასის ბეტონი		2 მ³

პოზ.1

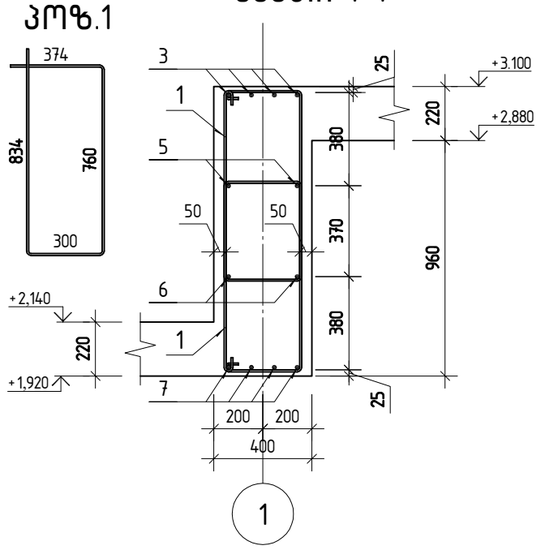

კვეთი 1-1

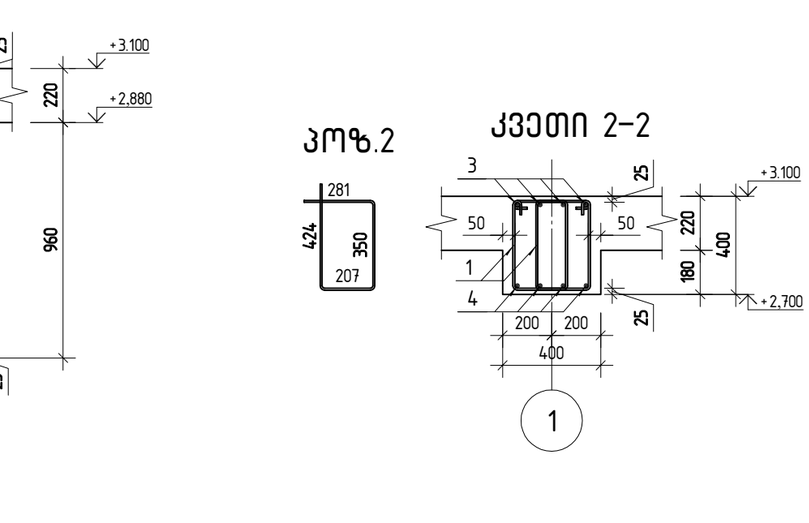

პოზ.2

კვეთი 2-2

შ.პ.ს. „ჯი აი პი ენ“			კოსტავას №27. "მუზა" რეკონსტრუქცია ადაპტაციის პროექტი	
				მუშა პრ.
მთ.კონსტ.	ო.ქვრივიშვილი		მონოლითური კოჭი კ-8	დაკვ
შესრულა	ლ.ჭკუასელი			ფურც. №508
შეამოწმა	ო.ქვრივიშვილი		მასშტაბი 1:50	ინვ. № ფურცლები

მონოლითური კოჭი კ-10

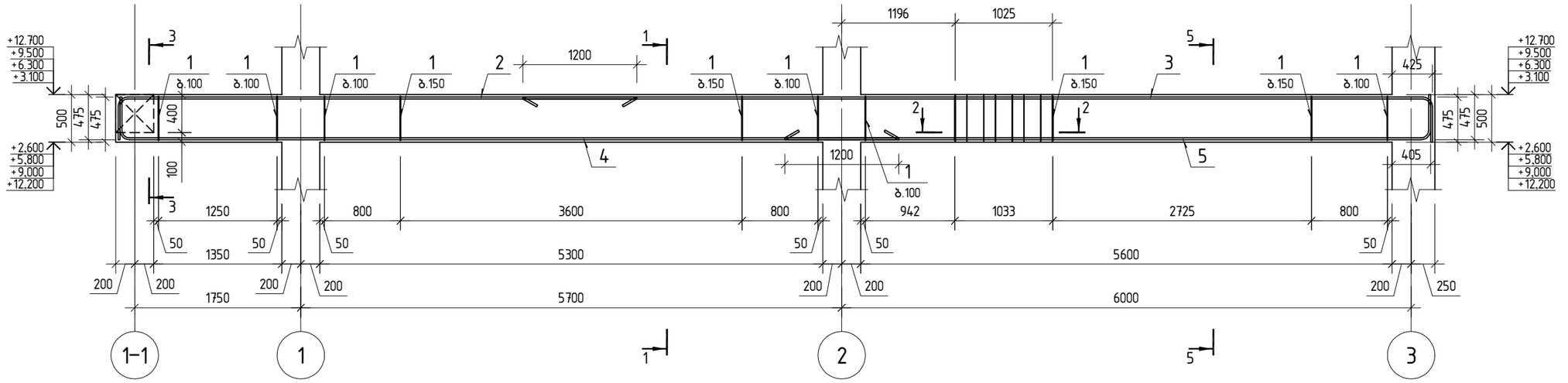

კვეთი 1-1

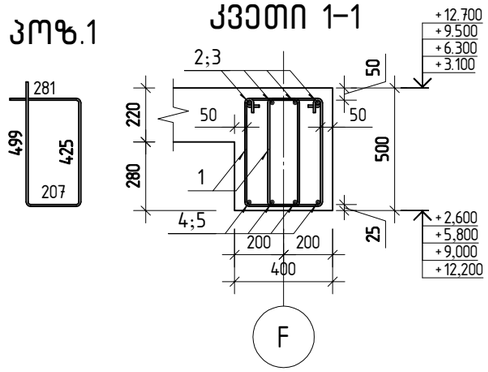

კვეთი 3-3

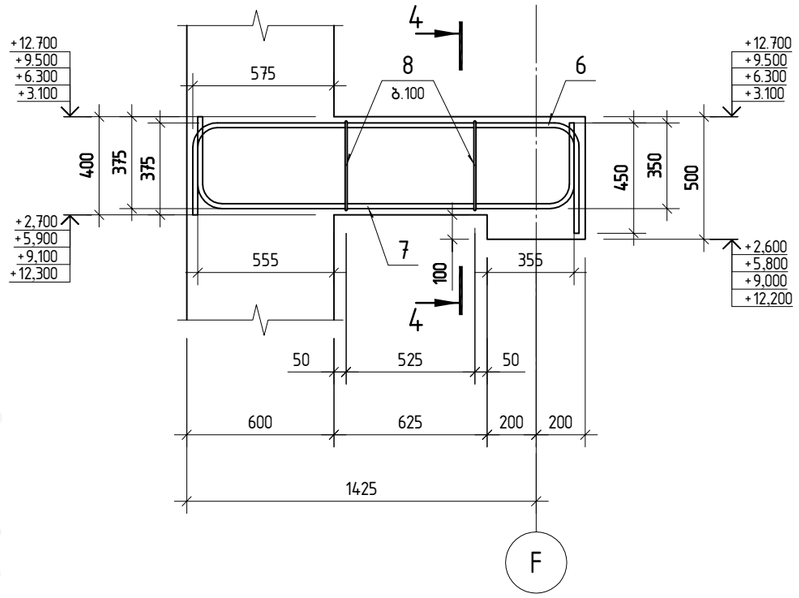

კვეთი 2-2

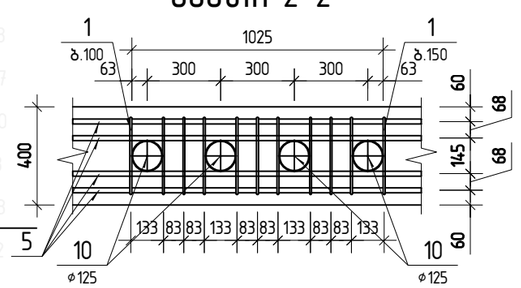

პოზ.1

პოზ.9

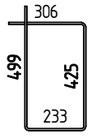

კვეთი 5-5

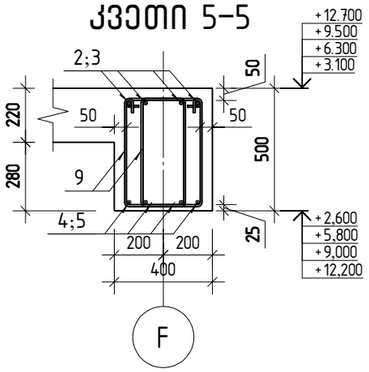

პოზ.8

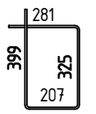

კვეთი 4-4

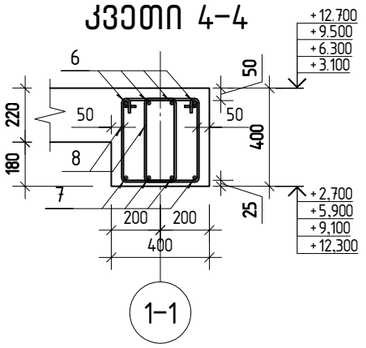

პოზ.	ა ღ ნ ი შ ვ ნ ა	დ ა ს ა ხ ე ლ ე ბ ა	რაოდ.	შენიშვნა
		მონოლითური კოჭი კ-10		
1		ø 8 A240 ℓ= 1415	121	0.56 კგ
2		ø 22 A500C ℓ= 5860	4	17.49 კგ
3		ø 22 A500C ℓ= 10000	4	29.84 კგ
4		ø 22 A500C ℓ= 8600	4	25.66 კგ
5		ø 22 A500C ℓ= 7220	4	21.54 კგ
6		ø 22 A500C ℓ= 2285	4	6.82 კგ
7		ø 22 A500C ℓ= 2145	4	6.40 კგ
8		ø 8 A240 ℓ= 1215	11	0.48 კგ
1		ø 8 A240 ℓ= 1470	89	0.58 კგ
9		ø125 ℓ= 500	4	4.28 კგ
		მასალები		
		B30 კლასის ბეტონი		3 მ³

შ.პ.ს. „ჯი აი პი ენ“			კოსტავას №27. "მუზა" რეკონსტრუქცია ადაპტაციის პროექტი
			მუშა პრ.
მთ.კონსტ.	ო.კვრივიშვილი		
შესრულა	ლ.ჭკუასელი		მონოლითური კოჭი კ-10 — დაკვ
შეამოწმა	ო.კვრივიშვილი		ფურც. №509
მასშტაბი 1:50		ინვ. №	ფურცლები

მონოლითური კოჭი კ-11

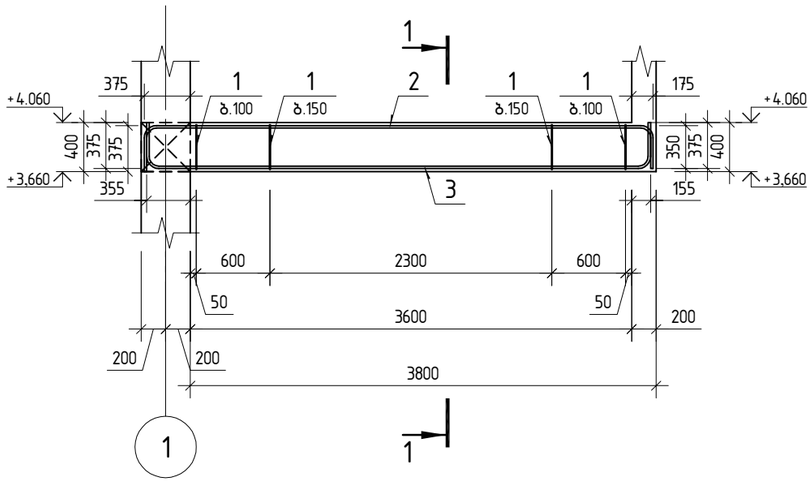

პოზ.	ა ღ ნ ი შ ვ ნ ა	დ ა ს ა ხ ე ლ ე ბ ა	რაოდ.	შენიშვნა
		მონოლითური კოჭი კ-11		
1		ф 8 A240 ℓ= 1155	28	0.46 კგ
2		ф 20 A500C ℓ= 4760	3	11.74 კგ
3		ф 20 A500C ℓ= 4740	3	11.69 კგ
		მასალები		
		B30 კლასის ბეტონი		0.3 მ³

მონოლითური კოჭი კ-12

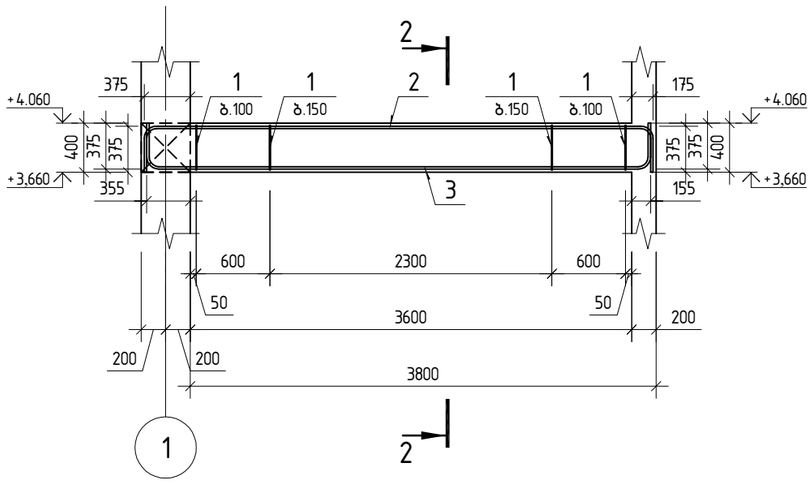

პოზ.	ა ღ ნ ი შ ვ ნ ა	დ ა ს ა ხ ე ლ ე ბ ა	რაოდ.	შენიშვნა
		მონოლითური კოჭი კ-12		
1		ф 8 A240 ℓ= 1155	28	0.46 კგ
2		ф 20 A500C ℓ= 4780	3	11.79 კგ
3		ф 20 A500C ℓ= 4740	3	11.69 კგ
		მასალები		
		B30 კლასის ბეტონი		0.3 მ³

პოზ.1

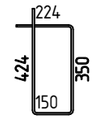

კვეთი 1-1

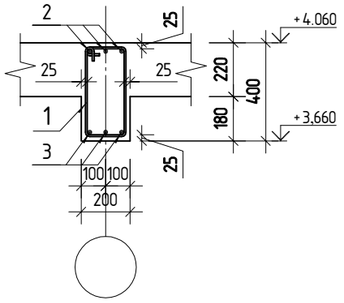

პოზ.1

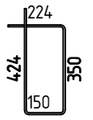

კვეთი 2-2

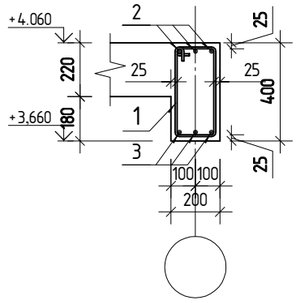

შ.პ.ს. „ჯი აი პი ენ“			კოსტავას №27. "მუზა" რეკონსტრუქცია ადაპტაციის პროექტი
			მუშა პრ.
მთ.კონსტ.	ო.ქვრივიშვილი		მონოლითური კოჭი კ-11; მონოლითური კოჭი კ-12 — დაკვ
შეასრულა	ლ.ჭკუასელი		ფურც. №510
შეამოწმა	ო.ქვრივიშვილი		მასშტაბი 1:50 — ინვ. № — ფურცლები

მონოლითური კოჭი კ-13

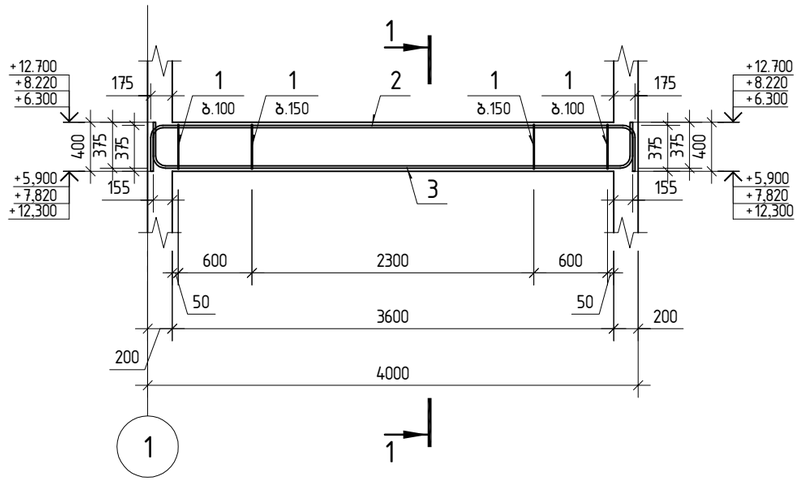

პოზ.	ა ღ ნ ი შ ვ ნ ა	დ ა ს ა ხ ე ლ ე ბ ა	რაოდ.	შენიშვნა
		მონოლითური კოჭი კ-13		
1		ф 8 A240 ℓ= 1155	28	0.46 კგ
2		ф 20 A500C ℓ= 4580	3	11.29 კგ
3		ф 20 A500C ℓ= 4540	3	11.20 კგ
		მასალები		
		B30 კლასის ბეტონი		0.3 მ³

მონოლითური კოჭი კ-14

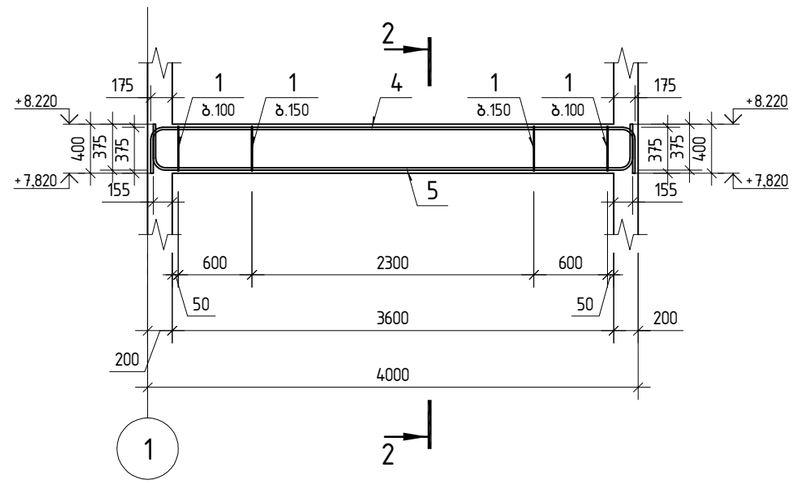

პოზ.	ა ღ ნ ი შ ვ ნ ა	დ ა ს ა ხ ე ლ ე ბ ა	რაოდ.	შენიშვნა
		მონოლითური კოჭი კ-14		
1		ф 8 A240 ℓ= 1155	28	0.46 კგ
4		ф 20 A500C ℓ= 4580	3	11.29 კგ
5		ф 20 A500C ℓ= 4540	3	11.20 კგ
		მასალები		
		B30 კლასის ბეტონი		0.3 მ³

პოზ.1

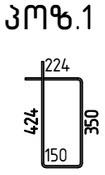

კვეთი 1-1

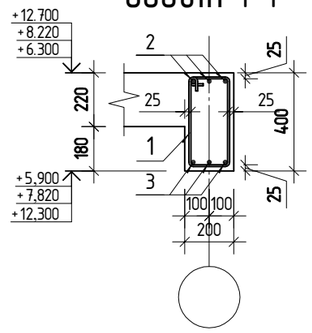

პოზ.1

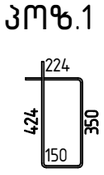

კვეთი 2-2

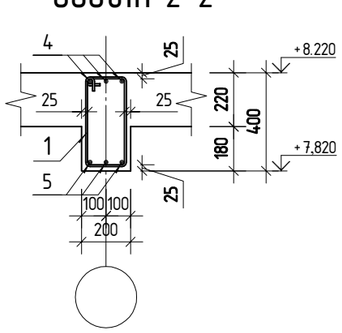

შ.პ.ს. „ჯი აი პი ენ“			კონსტანას №27. "მუზა" რეკონსტრუქცია ადაპტაციის პროექტი
			მუშა პრ.
მთ.კონსტ.	ო.ქვრივიშვილი		მონოლითური კოჭი კ-13; მონოლითური კოჭი კ-14 — დაკვ
შეასრულა	ლ.ჭკუასელი		ფურც. №511
შეამოწმა	ო.ქვრივიშვილი		მასშტაბი 1:50 — ინვ. № — ფურცლები

მონოლითური კოჭი კ-15

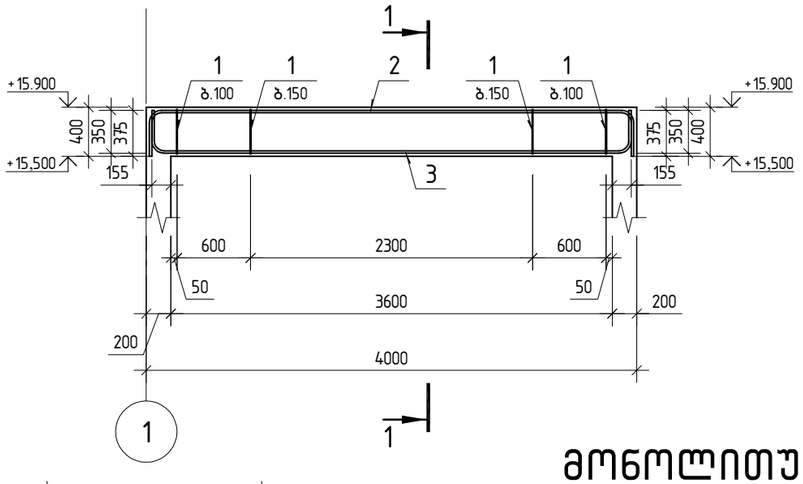

პოზ.1

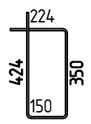

კვეთი 1-1

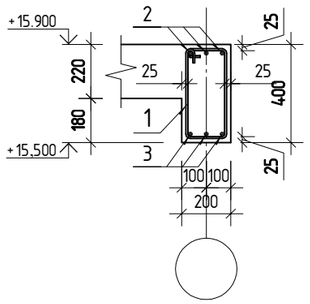

პოზ.	აღნიშვნა	დასახელება	რაოდ.	შენიშვნა
		მონოლითური კოჭი კ-15		
1		⌀ 8 A240 ℓ= 1155	28	0.46 კგ
2		⌀ 20 A500C ℓ= 4580	3	11.29 კგ
3		⌀ 20 A500C ℓ= 4490	3	11.07 კგ
		მასალები		
		B30 კლასის ბეტონი		0.3 მ³

მონოლითური კოჭი კ-17

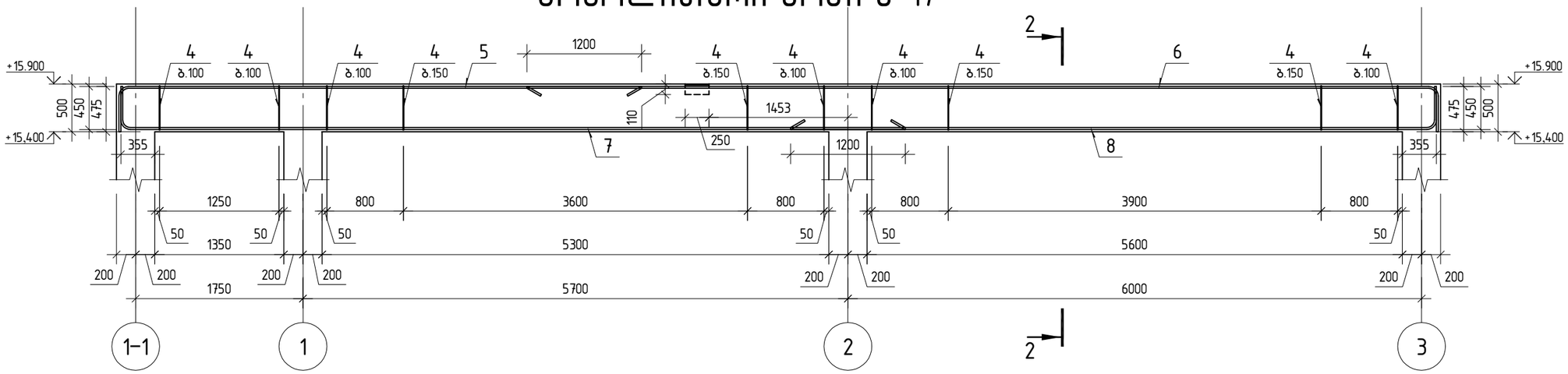

პოზ.4

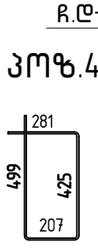

ჩ.დ-2

კვეთი 2-2

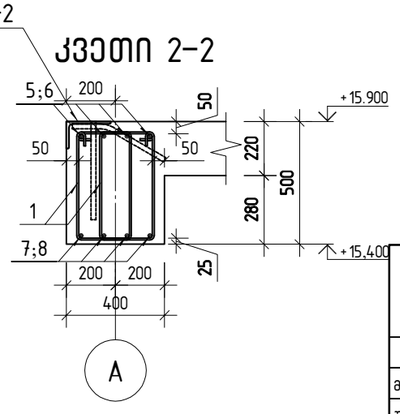

ჩასატანებელი დეტალი ჩ.დ-2

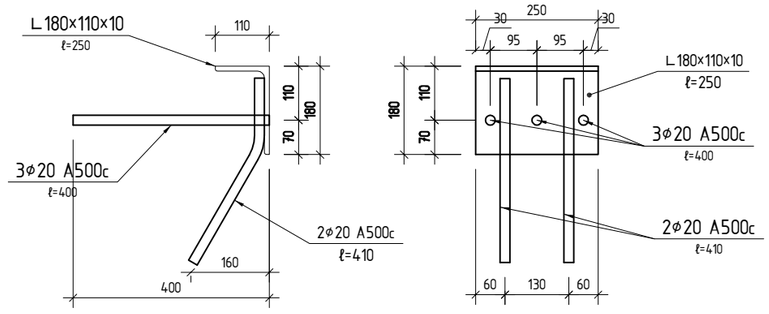

პოზ.	აღნიშვნა	დასახელება	რაოდ.	შენიშვნა
		მონოლითური კოჭი კ-17		
4		⌀ 8 A240 ℓ= 1415	190	0.56 კგ
5		⌀ 22 A500C ℓ= 5880	4	17.55 კგ
6		⌀ 22 A500C ℓ= 9950	4	29.69 კგ
7		⌀ 22 A500C ℓ= 8600	4	25.66 კგ
8		⌀ 22 A500C ℓ= 7150	4	21.34 კგ
		მასალები		
		B30 კლასის ბეტონი		2 მ³
	L 180×110×10	ჩ.დ-2	1	5.5

შ.პ.ს. „ჯი აი პი ენ“			კოსტავას №27. "მუზა" რეკონსტრუქცია ადაპტაციის პროექტი
			მუშა პრ.
მთ.კონსტ.	ო.ქვრივიშვილი		მონოლითური კოჭი კ-15 ; მონოლითური კოჭი კ-17 — დაკვ
შესრულა	ლ.ჭკუასელი		ფურც. №512
შეამოწმა	ო.ქვრივიშვილი		მასშტაბი 1:50 — ინვ. № — ფურცლები

მოწოლითუჯრი კოჭი კ-16

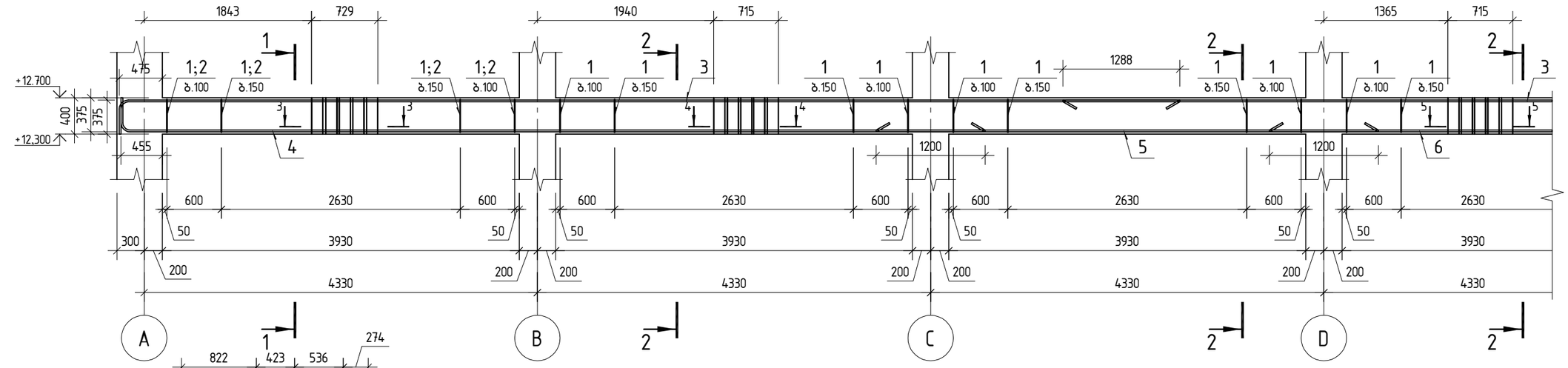

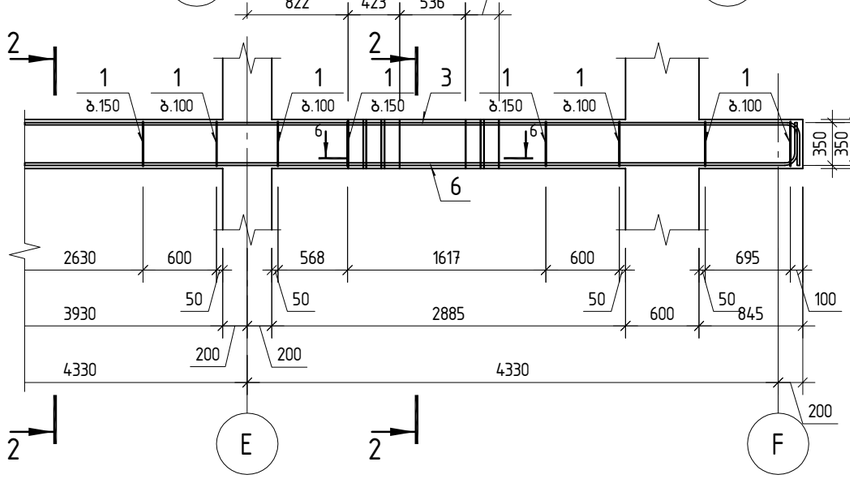

პოზ.1

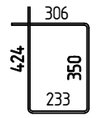

პოზ.2

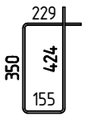

კვეთი 1-1

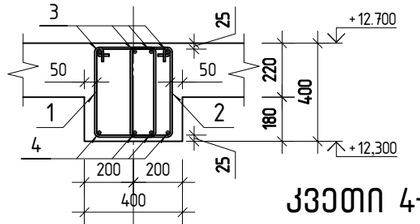

პოზ.3

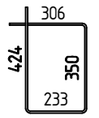

კვეთი 2-2

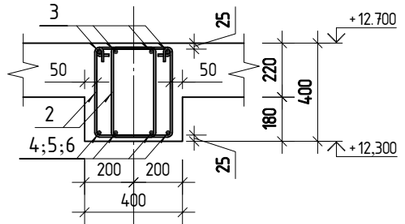

კვეთი 3-3

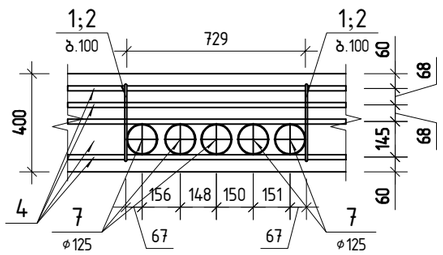

კვეთი 4-4

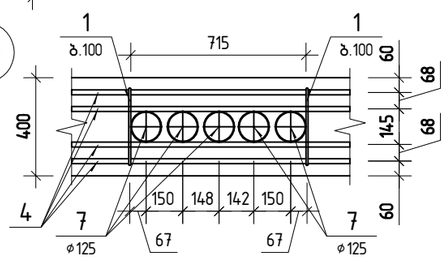

კვეთი 5-5

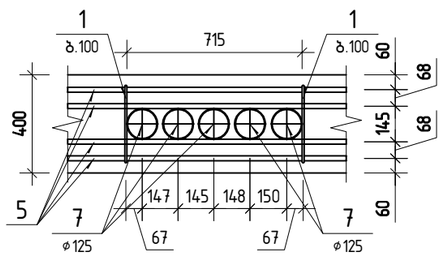

კვეთი 6-6

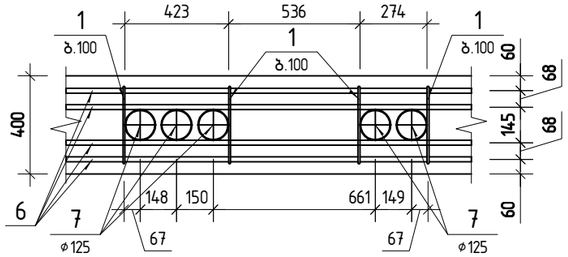

პოზ.	ა ღ ნ ი შ ვ ნ ა	დ ა ს ა ხ ე ლ ე ბ ა		რაოდ.	შენიშვნა	
		მოწოლითუჯრი კოჭი კ-16				
1		ø 8 A240	ℓ= 1320	237	0.52 კგ	123.27
2		ø 8 A240	ℓ= 1165	60	0.46 კგ	27.61
3		ø 22 A500C	ℓ= 12000	8	35.81 კგ	286.47
4		ø 22 A500C	ℓ= 9830	4	29.33 კგ	117.33
5		ø 22 A500C	ℓ= 5530	4	16.50 კგ	66.01
6		ø 22 A500C	ℓ= 9710	4	28.98 კგ	115.90
7		ø125	ℓ= 500	20	4.28 კგ	85.60
		მასალები				
		B30 კლასის ბეტონი			3 მ³	822.19

264.20

შ.პ.ს. „ჯი აი პი ენ“

მთ.კონსტ.	ო.ქვრივიშვილი	
შეასრულა	ლ.ჭკუასელი	
შეამოწმა	ო.ქვრივიშვილი	

კონსტანას №27. "მუზა" რეკონსტრუქცია აღდგენითი პროექტი

მუშა პრ.

მოწოლითუჯრი კოჭი კ-16

დაკვ

ფურც. №513

მასშტაბი 1:50

ინვ. №

ფურცლები

მონოლითური კოჭი კ-18

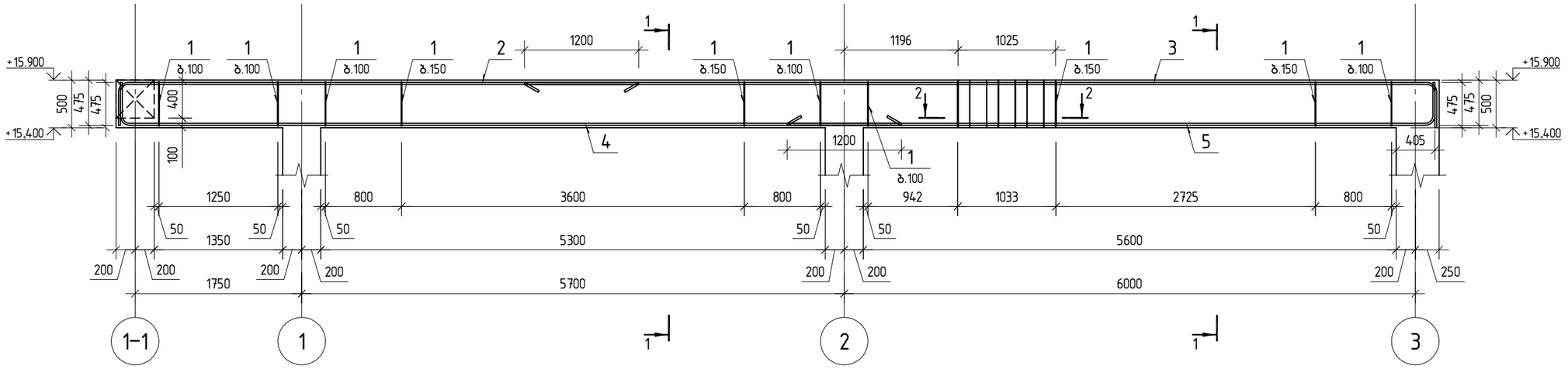

კვეთი 1-1

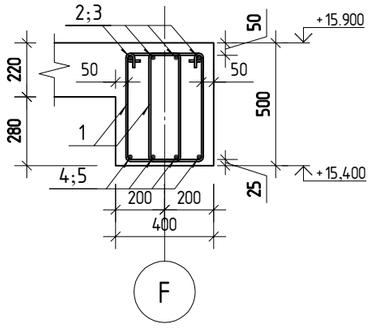

პოზ.1

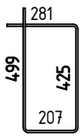

კვეთი 2-2

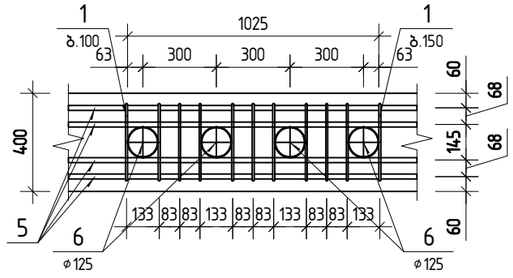

პოზ.	ა ღ ნ ი შ ვ ნ ა	დ ა ს ა ხ ე ლ ე ბ ა	რაოდ.	შენიშვნა
		მონოლითური კოჭი კ-18		
1		ф 8 A240 ლ= 1415	196	0.56 კგ
2		ф 22 A500C ლ= 5860	4	17.49 კგ
3		ф 22 A500C ლ= 10000	4	29.84 კგ
4		ф 22 A500C ლ= 8600	4	25.66 კგ
5		ф 22 A500C ლ= 7200	4	21.49 კგ
6		ф125 ლ= 500	4	4.28 კგ
		მასალები		
		B30 კლასის ბეტონი		3 მ³

შ.პ.ს. „ჯი აი პი ენ“			კოსტავას №27. "მუზა" რეკონსტრუქცია ადაპტაციის პროექტი
			მუშა პრ.
მთ.კონსტ.	ო.ქვრივიშვილი		მონოლითური კოჭი კ-18 — დაკვ
შეასრულა	ლ.ჭკუასელი		ფურც. №514
შეამოწმა	ო.ქვრივიშვილი		მასშტაბი 1:50 — ინვ. № — ფურცლები

მონოლითური კოჭი კ-19

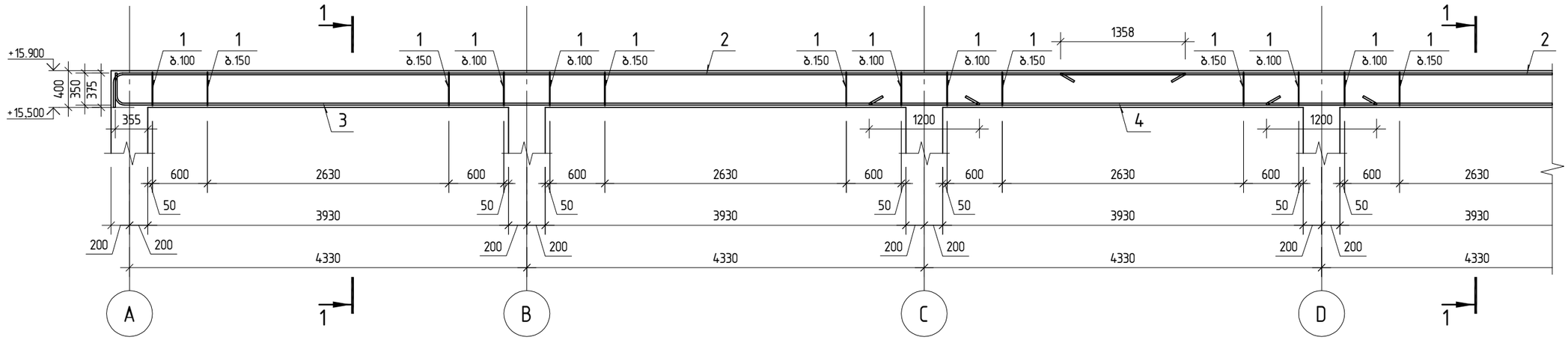

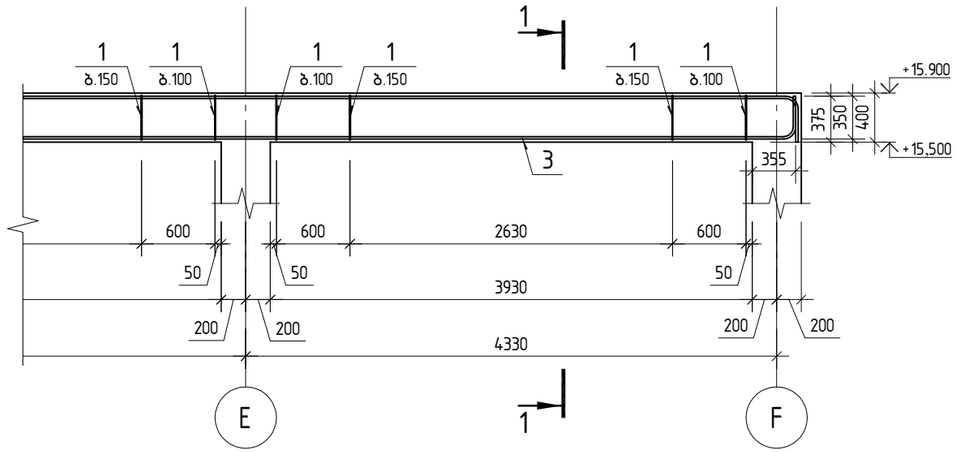

პოზ.1

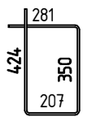

კვეთი 1-1

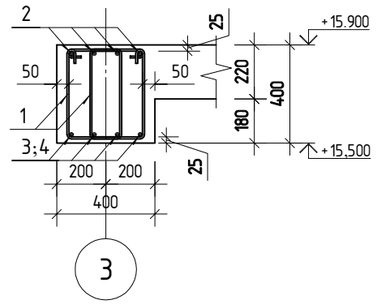

პოზ.	ა ღ ნ ი შ ვ ნ ა	დ ა ს ა ხ ე ლ ე ბ ა	რაოდ.	შ ე ნ ი შ ვ ნ ა
		მონოლითური კოჭი კ-19		
1		ф 8 A240 ℓ= 1265	296	0.50 კგ
2		ф 22 A500C ℓ= 12000	8	35.81 კგ
3		ф 22 A500C ℓ= 9710	8	28.98 კგ
4		ф 22 A500C ℓ= 5530	4	16.50 კგ
		მასალები		
		B30 კლასის ბეტონი		3 მ³

შ.პ.ს. „ჯი აი პი ენ“			კონსტანას №27. "მუზა" რეკონსტრუქცია ადაპტაციის პროექტი
			მუშა პრ.
მთ.კონსტ.	ო.ქვრივიშვილი		მონოლითური კოჭი კ-19
შეასრულა	ლ.ჭკუასელი		დაკვ
შეამოწმა	ო.ქვრივიშვილი		ფურც. №515
მასშტაბი 1:50		ინვ. №	ფურცლები

მონოლითური კოჭი კ-20

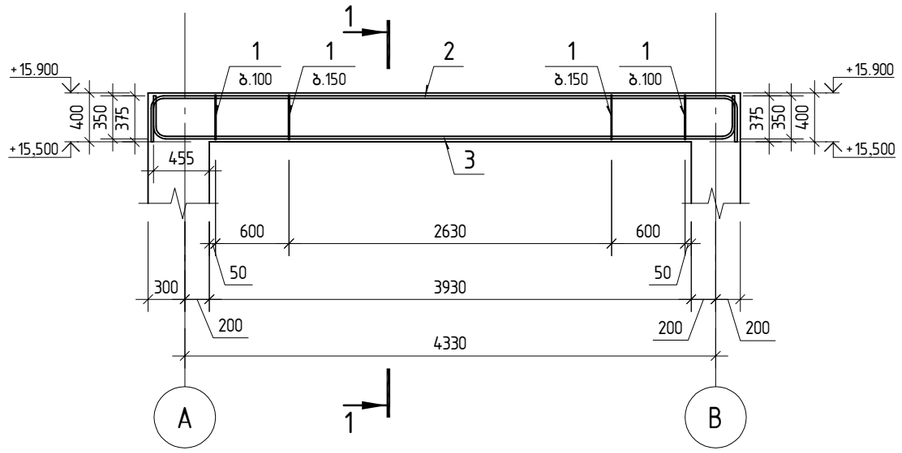

მონოლითური კოჭი კ-21

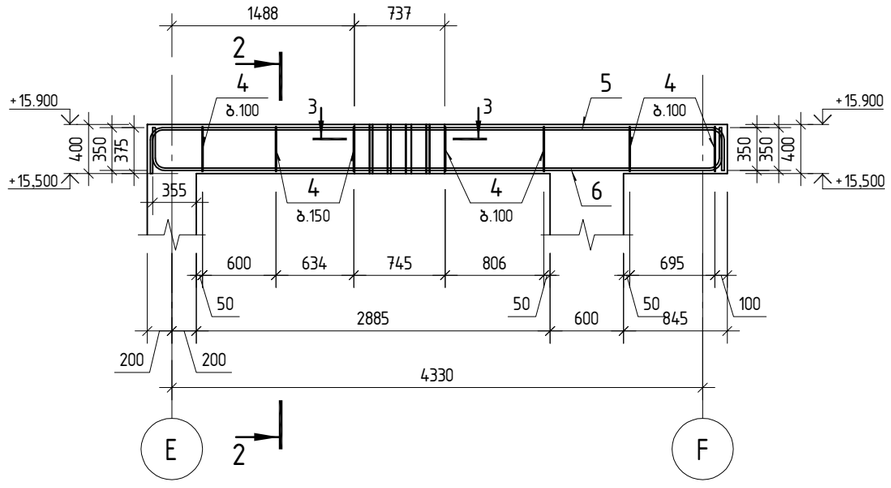

პოზ.	ა ღ ნ ი შ ვ ნ ა	დ ა ს ა ხ ე ლ ე ბ ა	რაოდ.	შ ე ნ ი შ ვ ნ ა
		მონოლითური კოჭი კ-20		
1		ф 8 A240 ℓ= 1265	60	0.50 კგ
2		ф 20 A500C ℓ= 5410	8	13.34 კგ
3		ф 20 A500C ℓ= 5320	8	13.12 კგ
		მასალები		
		B30 კლასის ბეტონი		1 მ³

პოზ.1

კვეთი 1-1

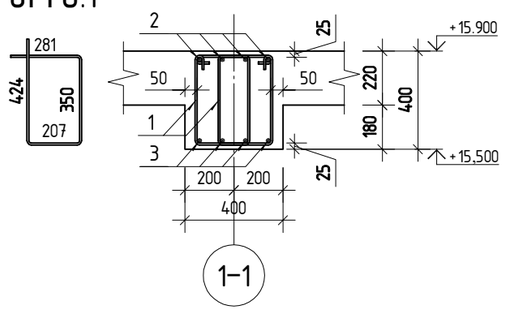

პოზ.4

კვეთი 2-2

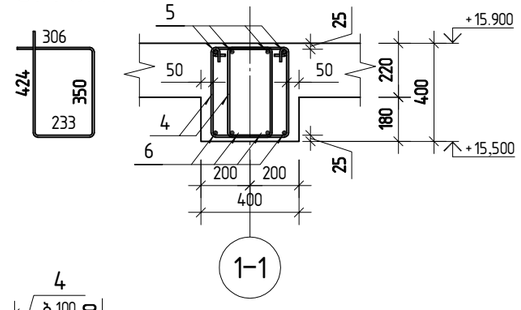

კვეთი 2-2

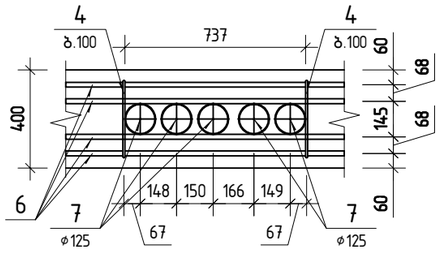

პოზ.	ა ღ ნ ი შ ვ ნ ა	დ ა ს ა ხ ე ლ ე ბ ა	რაოდ.	შ ე ნ ი შ ვ ნ ა
		მონოლითური კოჭი კ-21		
4		ф 8 A240 ℓ= 1320	24	0.52 კგ
5		ф 20 A500C ℓ= 5290	4	13.05 კგ
6		ф 20 A500C ℓ= 5220	4	12.87 კგ
7		ф125 ℓ= 500	5	4.28 კგ
		მასალები		
		B30 კლასის ბეტონი		1 მ³

შ.პ.ს. „ჯი აი პი ენ“			კოსტავას №27. "მუზა" რეკონსტრუქცია ადაპტაციის პროექტი
			მუშა პრ.
მთ.კონსტ.	ო.ქვრივიშვილი		მონოლითური კოჭი კ-20; მონოლითური კოჭი კ-21 — დაკვ
შესრულა	ლ.ჭკუასელი		ფურც. №516
შეამოწმა	ო.ქვრივიშვილი		
მასშტაბი 1:50		ინვ. №	ფურცლები

მონოლითური კედელი მ.კ-1

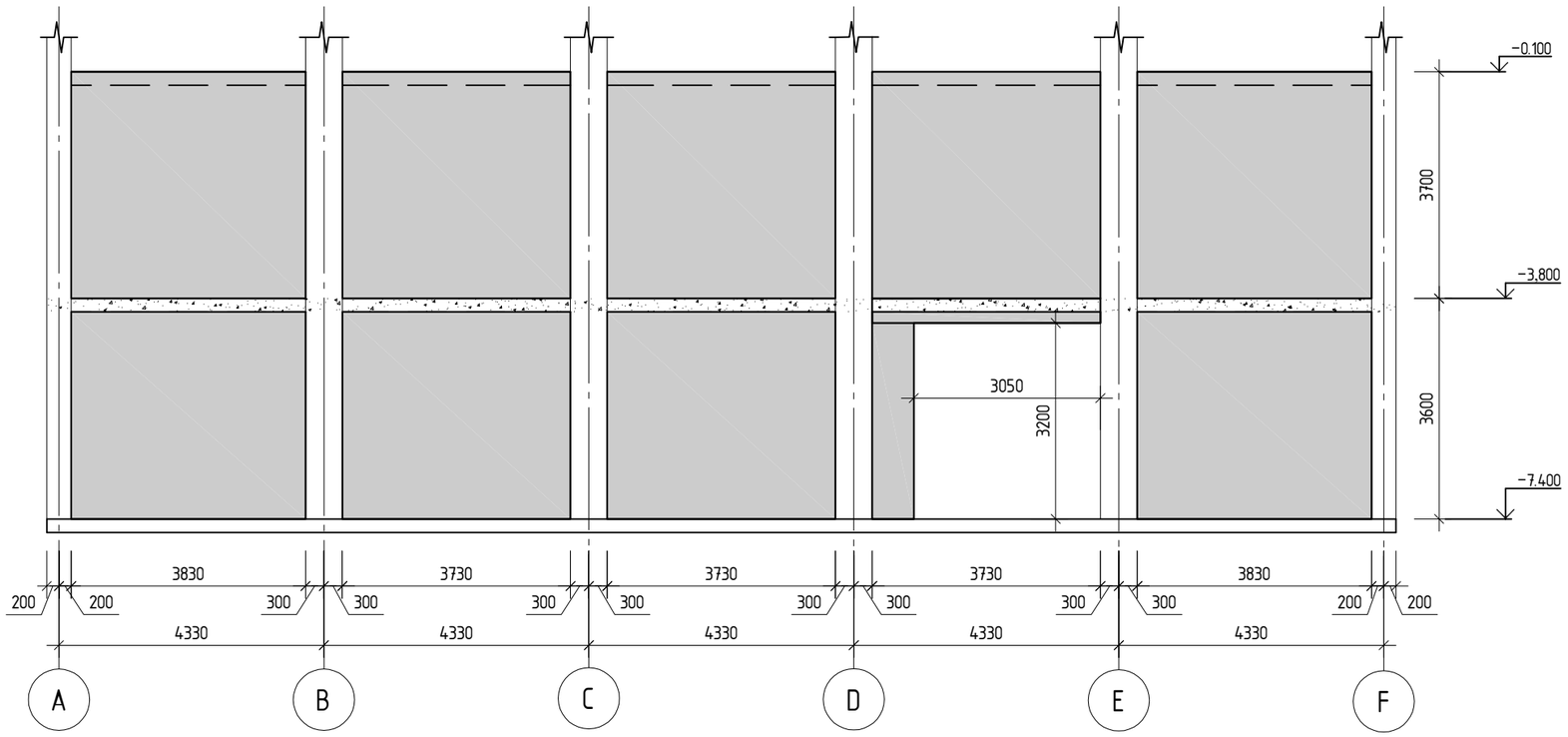

შ.პ.ს. „ჯი აი პი ენ“			კოსტავას №27. "მუზა" რეკონსტრუქცია ადაპტაციის პროექტი	
				მუშა არ.
მთ.კონსტ.	ო.ქვრივიშვილი		მონოლითური კედელი მ.კ-1	დაკვ
შეასრულა	ბ.ჯინჭარაძე			ფურც. № 601
შეამოწმა	ო.ქვრივიშვილი		მასშტაბი 1:	ინვ. № ფურცლები

მონოლითური კედელი მ.კ-1 არმირების სქემა

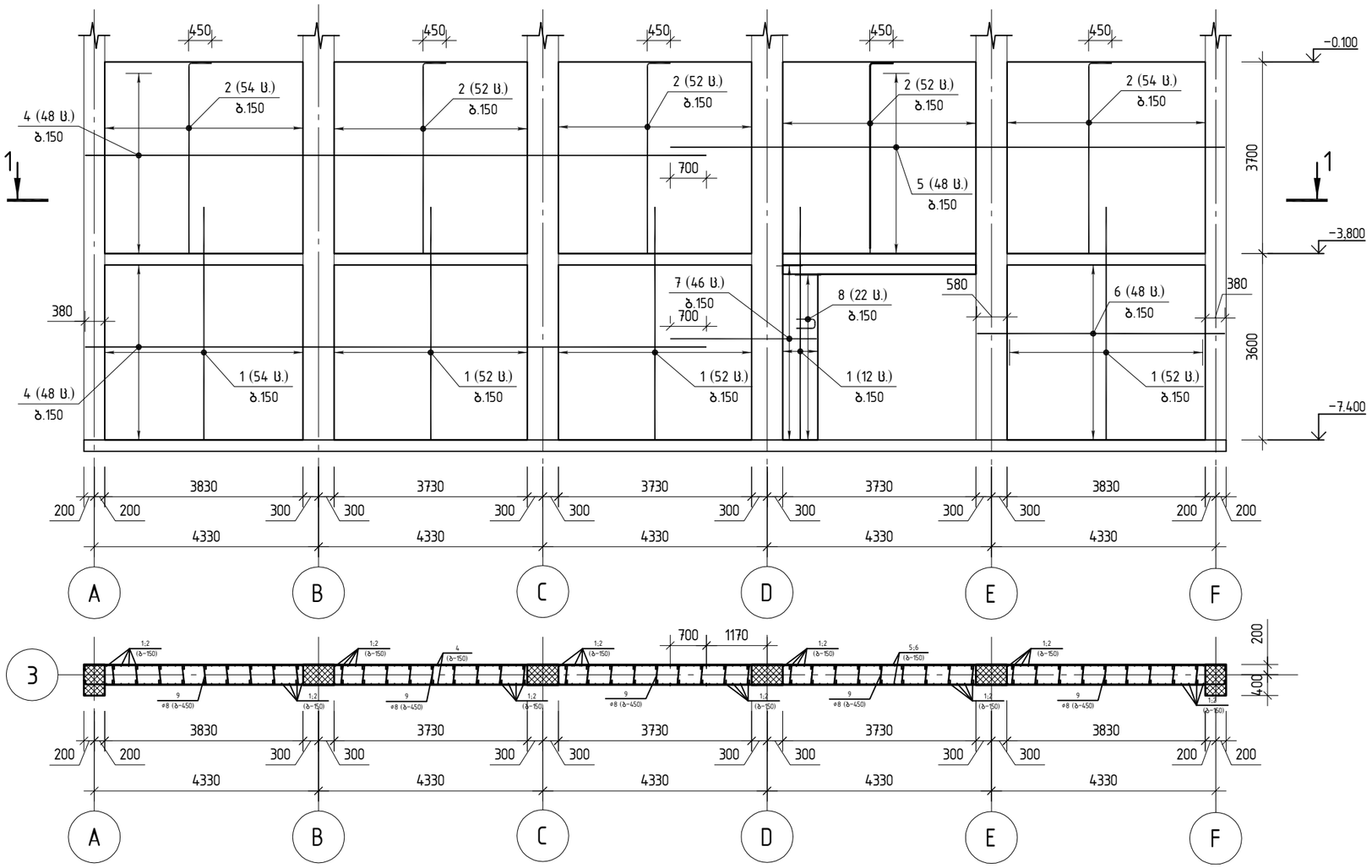

პოზ.	ა ღ ნ ი შ ვ ნ ა	დ ა ს ა ხ ე ლ ე ბ ა	რაოდ.	ერთ. მასა კგ	საერთო მასა, კგ
		მ.კ-1 არმირება			
		დეტალები			
		⌀14 A500C			
1		ℓ=4500	222	5.45	1208.8
2		ℓ=4090	264	4.95	1306.5
3		ℓ=3990	1	4.83	4.8
		⌀12 A500C			
4		ℓ=12000	96	10.66	1023.0
5		ℓ=10710	48	9.51	456.5
6		ℓ=4790	48	4.25	204.2
7		ℓ=2830	46	2.51	115.6
		⌀10 A500C			
8		ℓ=855	22	0.53	11.6

		⌀8 A240			
9		ℓ=570	768	0.29	220.19
		მასალები			
		B30 კლასის ბეტონი		51.0	მ³

პოზ. 9

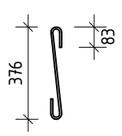

შ.პ.ს. „ჯი აი პი ენ“

კოსტავას №27. "მუზა" რეკონსტრუქცია ადაპტაციის პროექტი

			მუშა პრ.	
მთ.კონსტ.	ო.ქვრივიშვილი		მონოლითური კედელი მ.კ-1 არმირების სქემა	დაკვ
შეასრულა	ბ.ჯინჭარაძე			ფურც. № 602
შეამოწმა	ო.ქვრივიშვილი		მასშტაბი 1:	ინვ. № ფურცლები

მონოლითური კედელი მ.კ-2

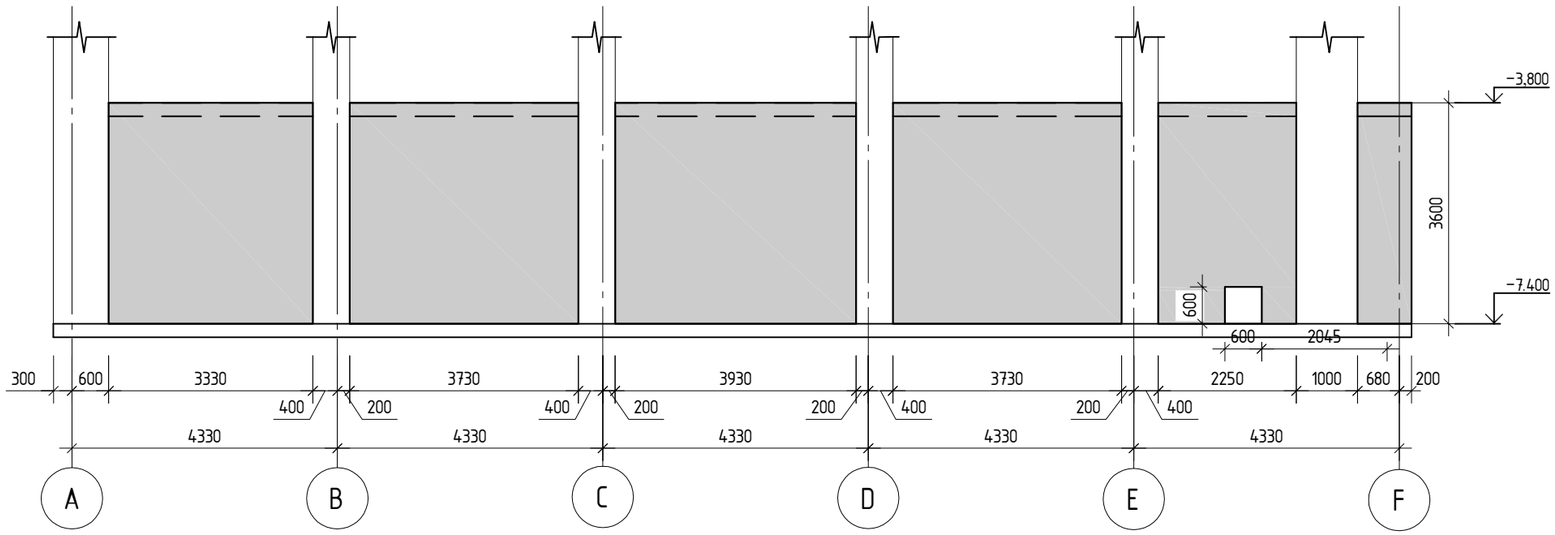

შ.პ.ს. „ჯი აი პი ენ“			კოსტავას №27. "მუზა" რეკონსტრუქცია ადაპტაციის პროექტი	
				მუშა არ.
მთ.კონსტ.	ო.ქვრივიშვილი		მონოლითური კედელი მ.კ-2	დაკვ
შეასრულა	ბ.ჯინჭარაძე			ფურც. № 603
შეამოწმა	ო.ქვრივიშვილი		მასშტაბი 1:	ინვ. № ფურცლები

მონოლითური კედელი მ.კ-2 არმირების სქემა

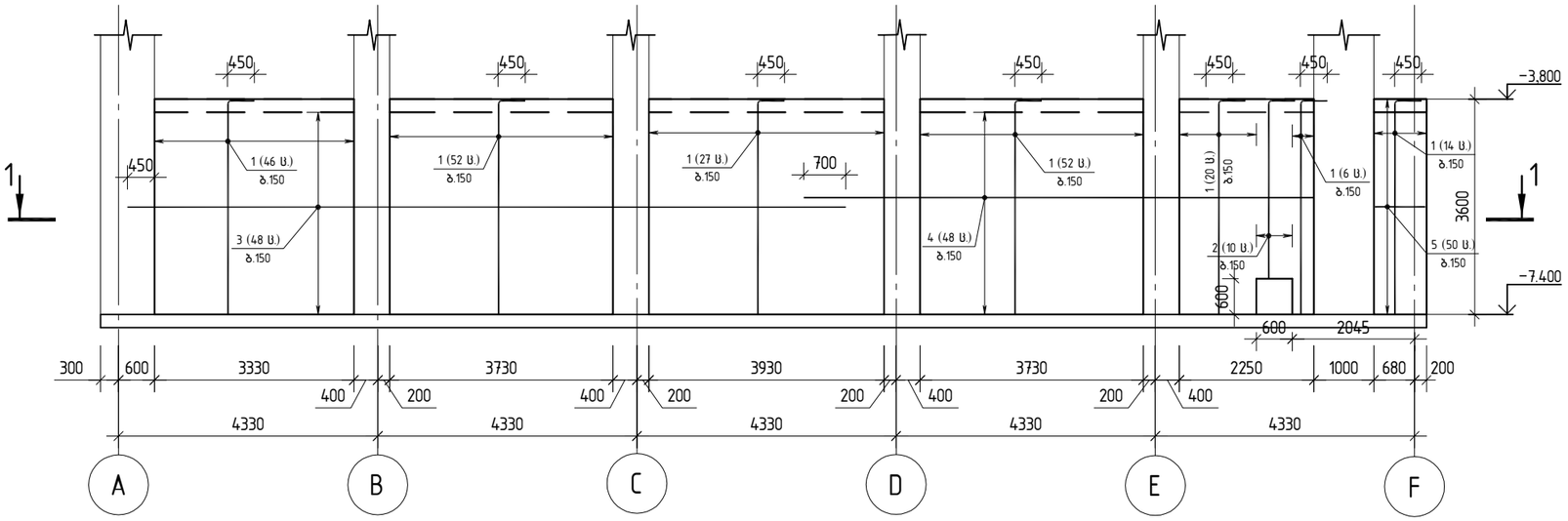

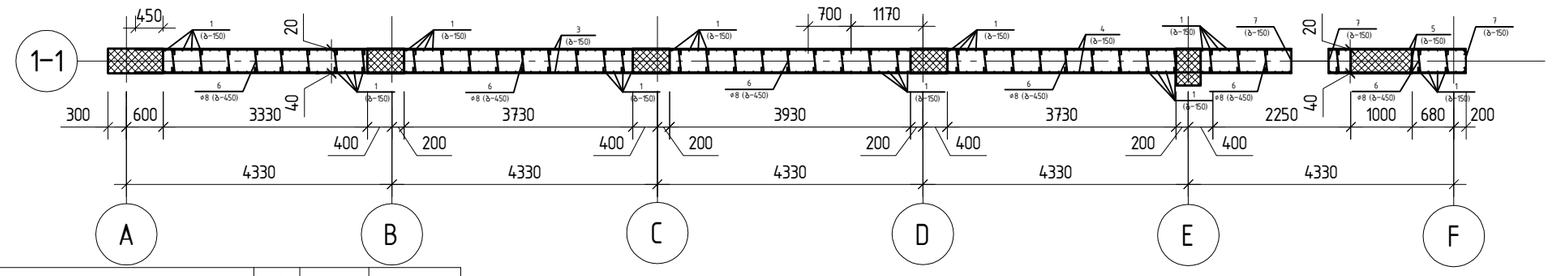

პოზ.	ა ღ ნ ი შ ვ ნ ა	დ ა ს ა ხ ე ლ ე ბ ა	რაოდ.	ერთ. მასა კგ	საერთო მასა, კგ
		მ.კ-2 არმირება			
		დეტალები			
		⌀14 A500C			
1		ℓ=3990	217	4.83	1047.7
2		ℓ=3390	10	4.10	41.0
		⌀12 A500C			
3		ℓ=12000	48	10.66	511.5
4		ℓ=8520	48	7.57	363.2
5		ℓ=840	50	0.75	37.3
		⌀8 A240			
6		ℓ=570	368	0.29	105.51
		მასალები			
		B30 კლასის ბეტონი		24.8	მ³

პოზ. 6

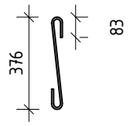

შ.პ.ს. „ჯი აი პი ენ“			კოსტავას №27. "მუზა" რეკონსტრუქცია ადაპტაციის პროექტი
			მუშა პრ.
მთ.კონსტ.	ო.ქვრივიშვილი		მონოლითური კედელი მ.კ-2 არმირების სქემა
შეასრულა	ბ.ჯინჭარაძე		დაკვ
შეამოწმა	ო.ქვრივიშვილი		ფურც. № 604
მასშტაბი 1:		ინვ. №	ფურცლები

მონოლითური კედელი მ.კ-3

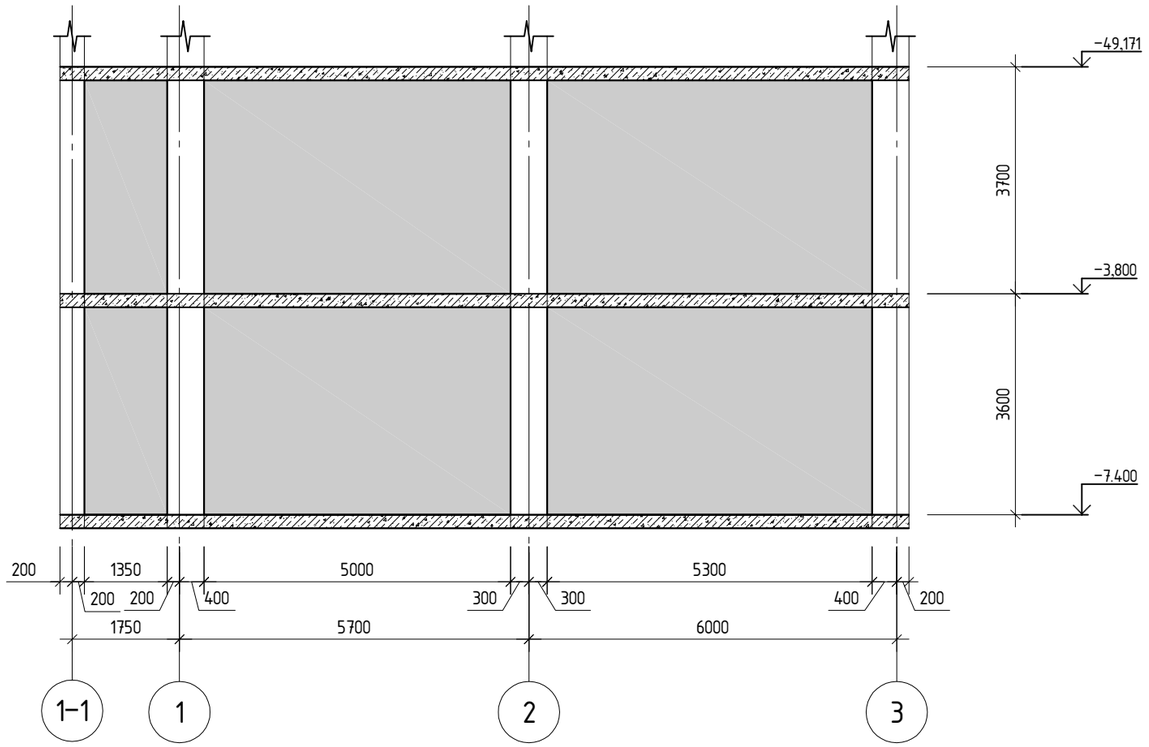

შ.პ.ს. „ჯი აი პი ენ“			კოსტავას №27. "მუზა" რეკონსტრუქცია ადაპტაციის პროექტი	
				მუშა არ.
მთ.კონსტ.	ო.ქვრივიშვილი		მონოლითური კედელი მ.კ-3	დაკვ
შესრულა	ბ.ჯინჭარაძე			ფურც. № 605
შეამოწმა	ო.ქვრივიშვილი		მასშტაბი 1:	ინვ. № ფურცლები

Фасад рамной конструкции Р-3 с.3.006.1-1.87

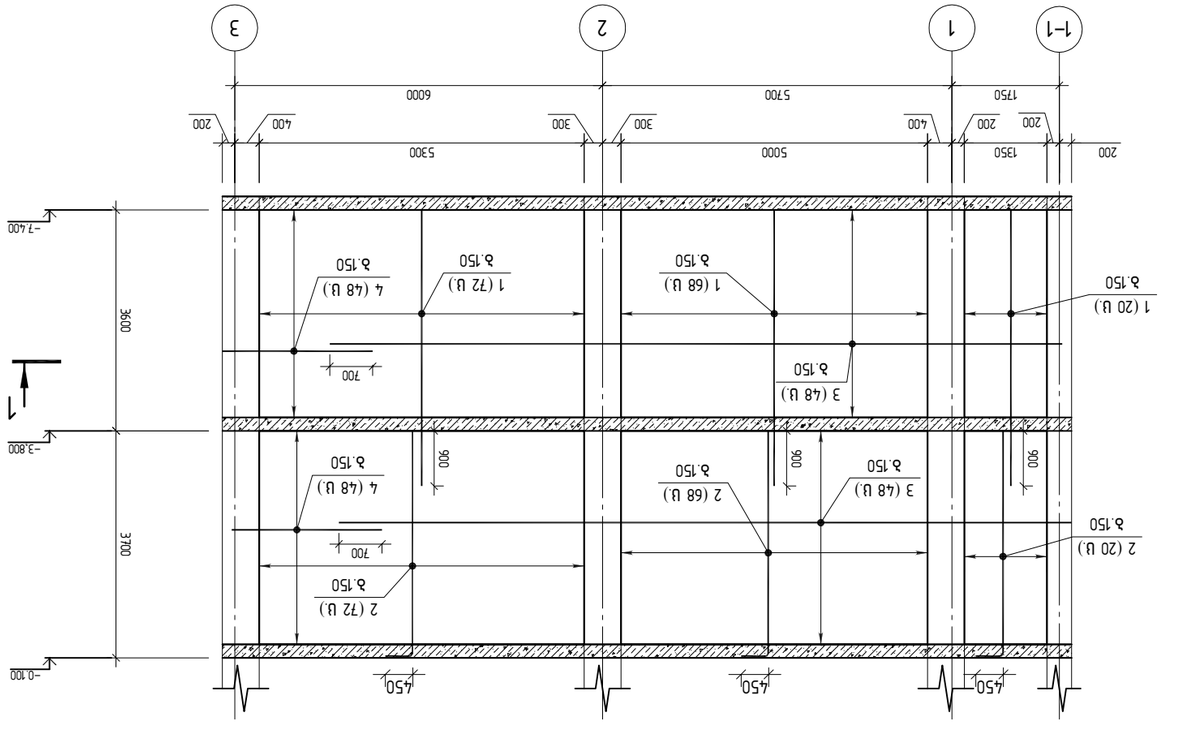

Эл.	Поз.	Обозначение	Наименование	Кол.	Масса ед., кг	Примечание
			Сборные единицы			
			3.Ж-3 Ж.ОВ.АС	1	3600	
			Детали			
	1		Д1	1	1.2	
	2		Д2	1	1.2	
	3		Д3	1	1.2	
	4		Д4	1	1.2	
	5		Д5	1	1.2	

Ведомость элементов

Эл.	Элемент	Кол.	Масса ед., кг	Примечание
	Сборные единицы			
	3.Ж-3 Ж.ОВ.АС	1	3600	
	Детали			
1	Д1	1	1.2	
2	Д2	1	1.2	
3	Д3	1	1.2	
4	Д4	1	1.2	
5	Д5	1	1.2	

Спецификация

მონოლითური კედელი მ.კ-4

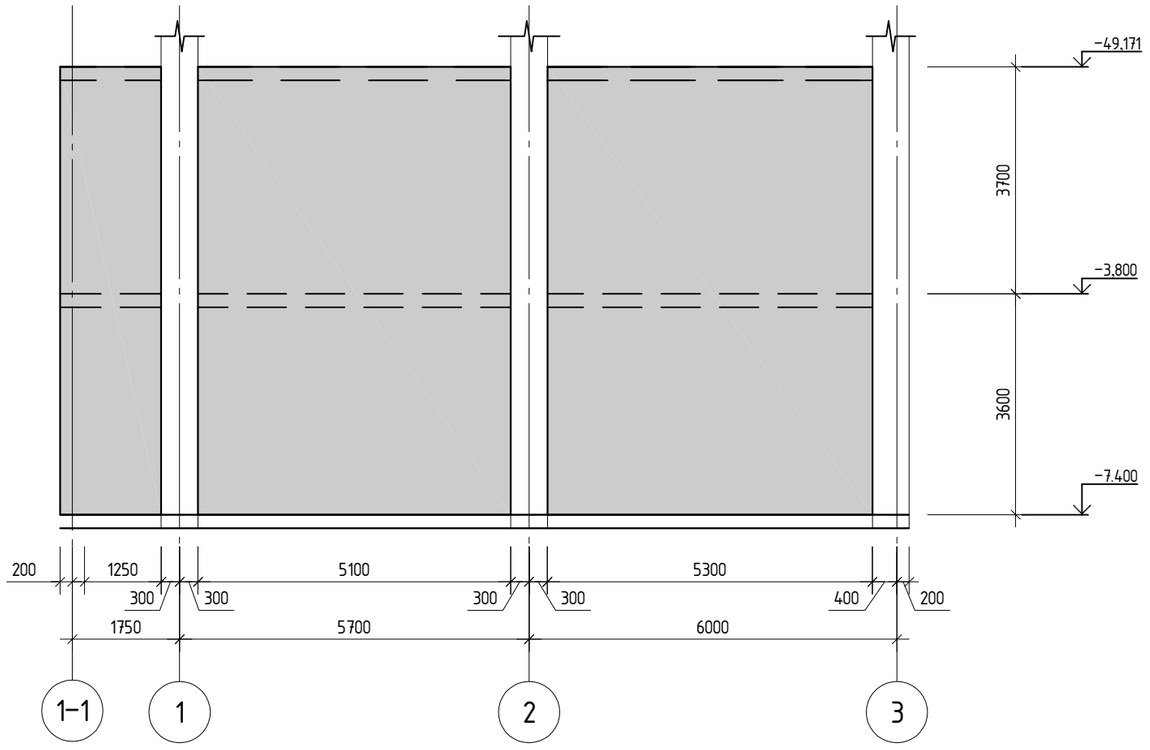

შ.პ.ს. „ჯი აი პი ენ“			კოსტავას №27. "მუზა" რეკონსტრუქცია ადაპტაციის პროექტი	
				მუშა პრ.
მთ.კონსტ.	ო.ქვრივიშვილი		მონოლითური კედელი მ.კ-4	დაკვ
შეასრულა	ბ.ჯინჭარაძე			ფურც. № 607
შეამოწმა	ო.ქვრივიშვილი		მასშტაბი 1:	ინვ. № ფურცლები

მონოლითური კედელი მ.კ-4 არმირების სქემა

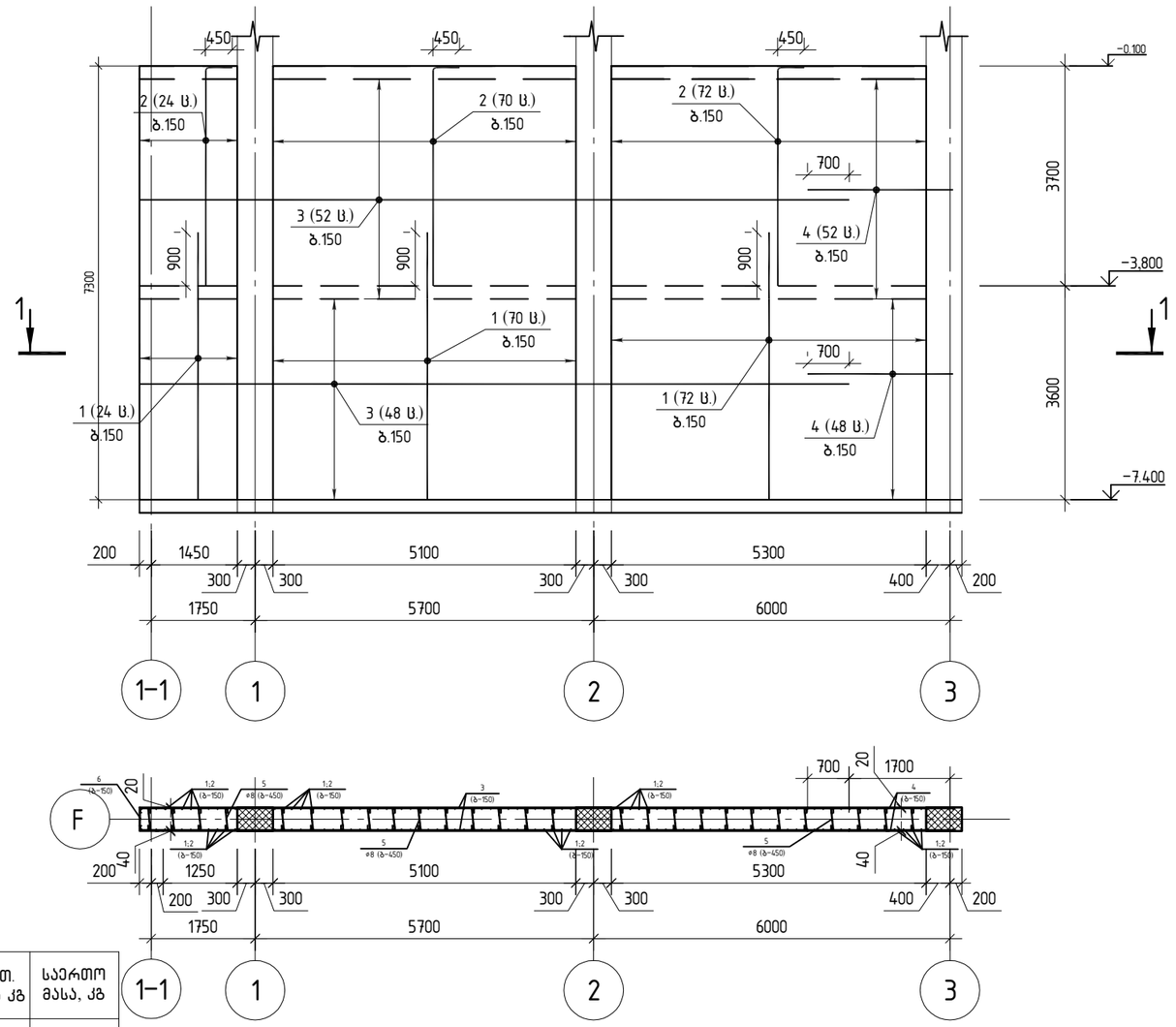

პოზ. 5

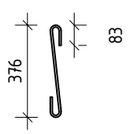

პოზ.	ა ღ ნ ი შ ვ ნ ა	დ ა ს ა ხ ე ლ ე ბ ა	რაოდ.	ერთ. მასა კგ	საერთო მასა, კგ
		მ.კ-4 არმირება			
		დეტალები			
		ф14 A500C			
1		ℓ=4500	166	5.45	903.9
2		ℓ=4090	166	4.95	821.5
		ф12 A500C			
3		ℓ=11950	100	10.61	1061.2
4		ℓ=2450	100	2.18	217.6
		ф8 A240			
		ℓ=570	416	0.29	119.27
		მასალები			
		B30 კლასის ბეტონი		34.0	მ³

შ.პ.ს. „ჯი აი პი ენ“

კოსტავას №27. "მუზა" რეკონსტრუქცია ადაპტაციის პროექტი

მუშა პრ.

მთ.კონსტ.	ო.ქვრივიშვილი	
შეასრულა	ბ.ჯინჭარაძე	
შეამოწმა	ო.ქვრივიშვილი	

მონოლითური კედელი მ.კ-4 არმირების სქემა

დაკვ

ფურც. № 608

მასშტაბი 1: | ინვ. №

ფურცლები

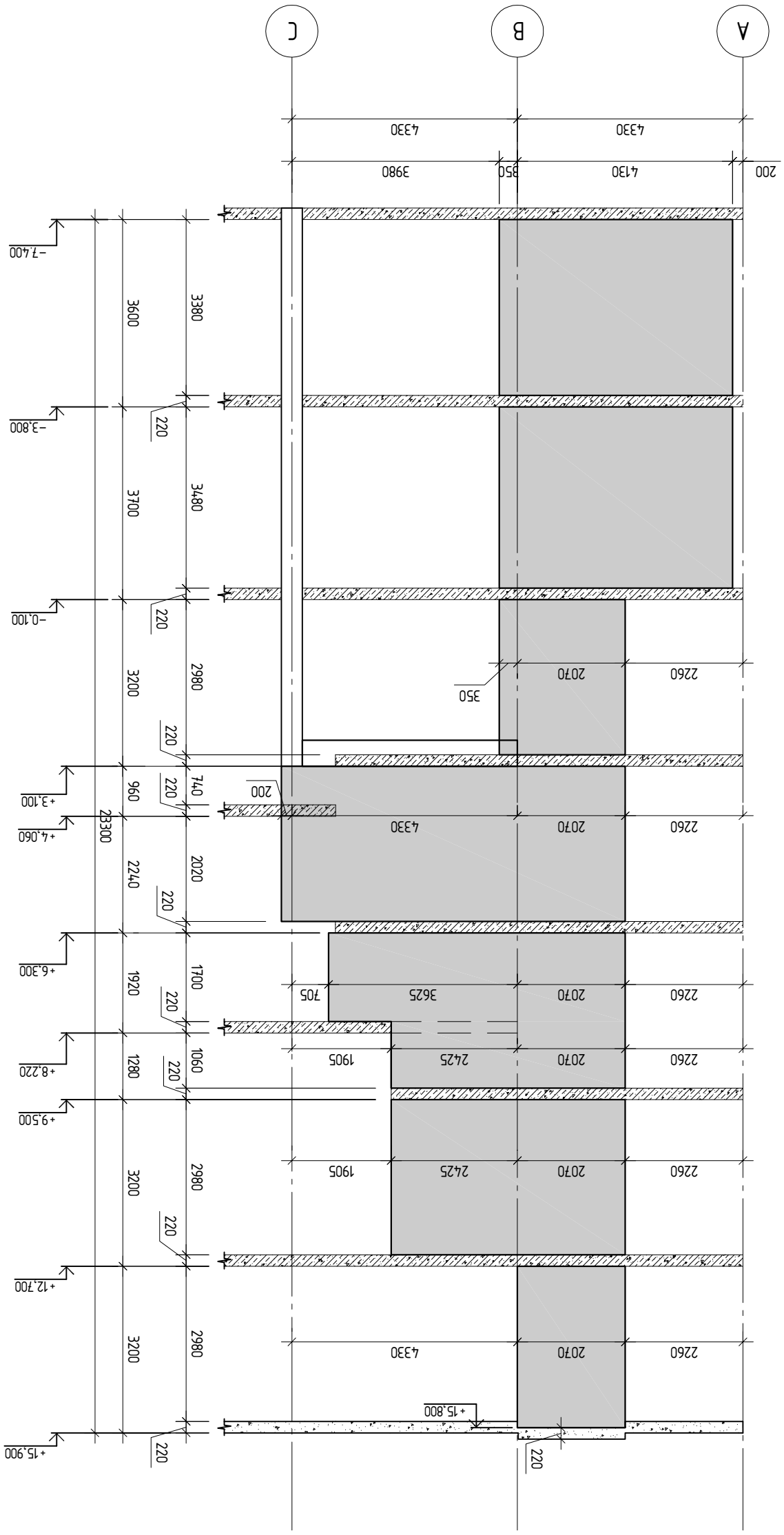

Фрагмент 1 блок Д–Ц

Гип.Шабанов	Многоквартирный дом с объектами обслуживания населения по ул. Ленина, №27, "Центральный"		
Нач.отд.			
Н.контр.			
ГИП			
	Фрагмент 1 блок Д–Ц	Стадия	Лист
		Р	609
Разработал		Листов	
Проверил			
Н.контр.	ГИПНИИпромзданий		

ბირთვი–1
ხელი ა-ა არმირების სქემა

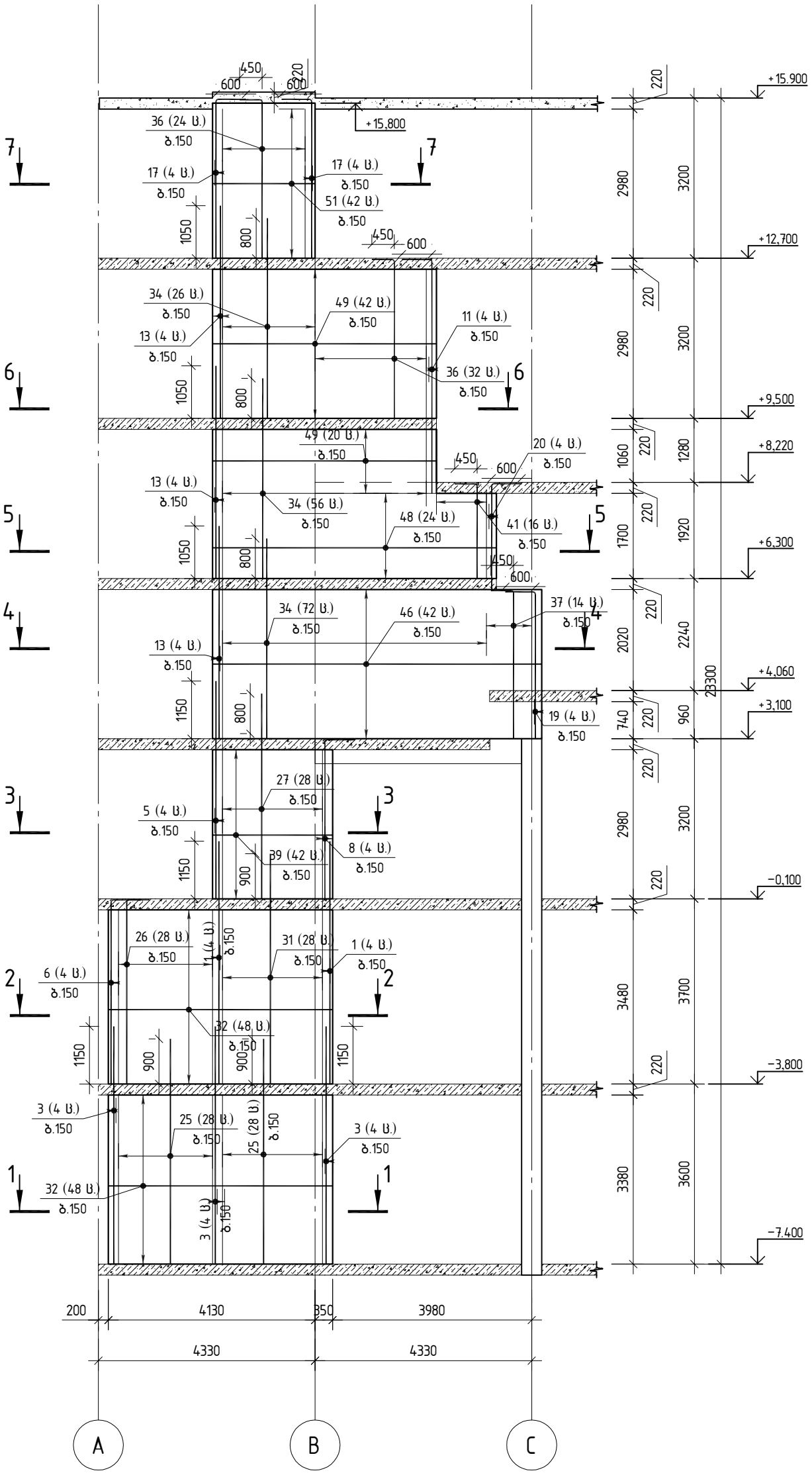

შ.პ.ს. „ჯი აი პი ეი“			კოსტავას №27. "მუზა" რეკონსტრუქცია ადაპტაციის პროექტი	
				მუშა პრ.
მთ.კონსტ.	ო.ქვრივიშვილი		ბირთვი–1 ხელი ა-ა არმირების სქემა	დაკვ
შეასრულა	ბ.ჯინჭარაძე			ფურც. № 610
შეამოწმა	ო.ქვრივიშვილი		მასშტაბი 1:	ინვ. № ფურცლები

ბირთვი–1 ხედი ბ–ბ

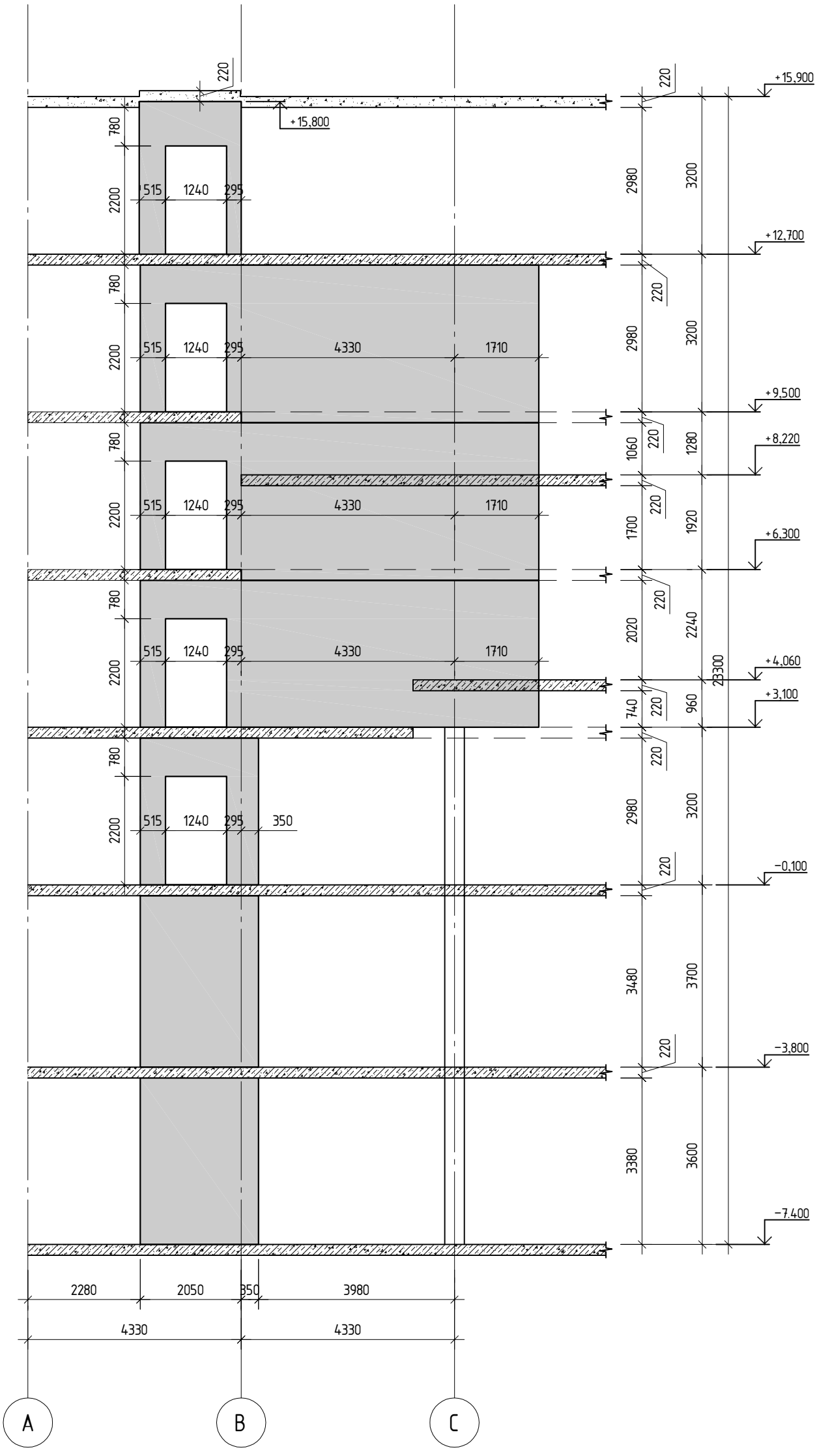

შ.პ.ს. „ჯი აი პი ეი“			კოსტავას №27. "მუზა" რეკონსტრუქცია ადაპტაციის პროექტი	
				მუშა პრ.
მთ.კონსტ.	ო.ქვრივიშვილი		ბირთვი–1 ხედი ბ–ბ	დაკვ
შეასრულა	ბ.ჯინჭარაძე			ფურც. № 611
შეამოწმა	ო.ქვრივიშვილი		მასშტაბი 1:	ინვ. № ფურცლები

ბირთვი–1
ხელი ბ–ბ არმირების სქემა

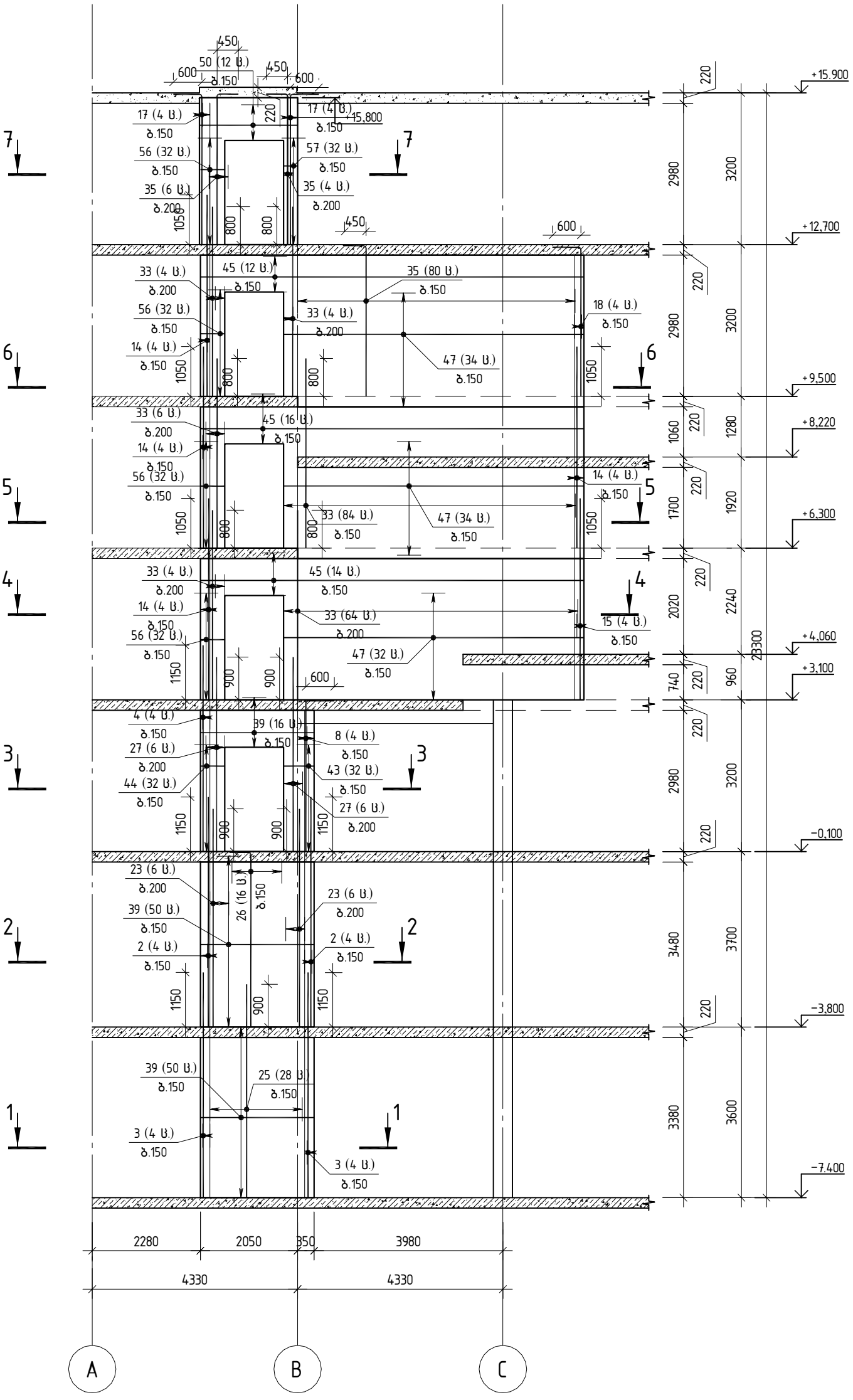

შ.პ.ს. „ჯი აი პი ეი“			კოსტავას №27. "მუზა" რეკონსტრუქცია ადაპტაციის პროექტი	
				მუშა პრ.
მთ.კონსტ.	ო.ქვრივიშვილი		ბირთვი–1 ხელი ბ–ბ არმირების სქემა	დაკვ
შეასრულა	ბ.ჯინჭარაძე			ფურც. № 612
შეამოწმა	ო.ქვრივიშვილი		მასშტაბი 1:	ინვ. № / ფურცლები

ბირთვი–1 ხედი გ–გ

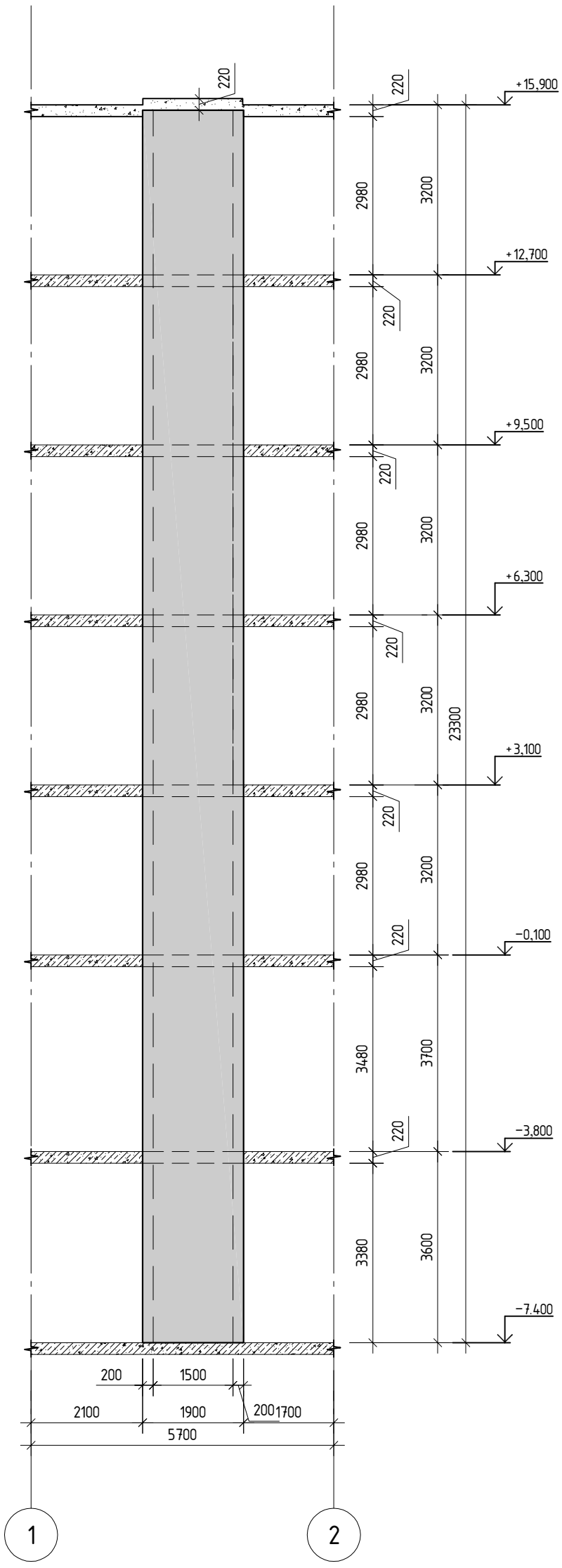

შ.პ.ს. „ჯი აი პი ეი“			კოსტავას №27. "მუზა" რეკონსტრუქცია ადაპტაციის პროექტი		
					მუშა პრ.
მთ.კონსტ.	ო.ქვრივიშვილი		ბირთვი–1 ხედი გ–გ		დაკვ
შეასრულა	ბ.ჯინჭარაძე				ფურც. № 613
შეამოწმა	ო.ქვრივიშვილი		მასშტაბი 1:	ინვ. №	ფურცლები

ბირთვი–1
ხელი გ–გ არმირების სქემა

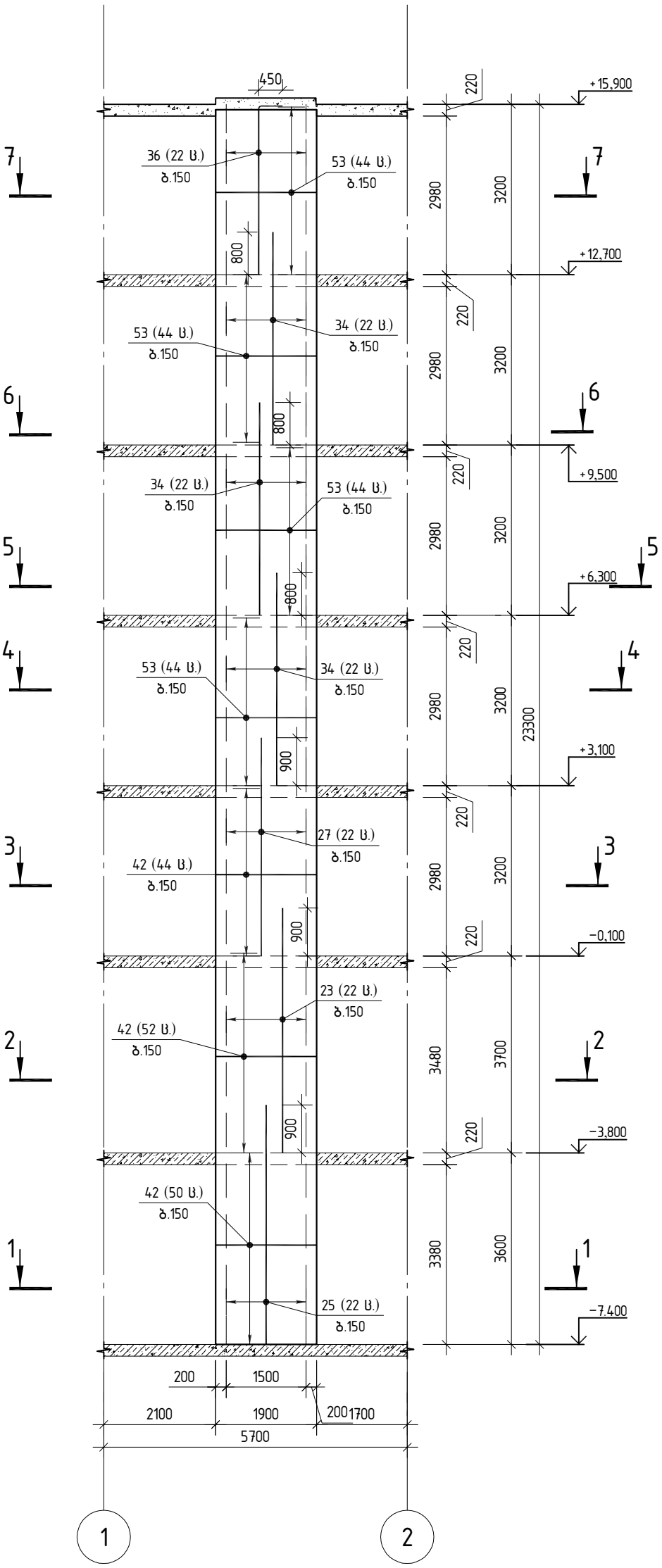

შ.პ.ს. „ჯი აი პი ენ“			კოსტავას №27. "მუზა" რეკონსტრუქცია ადაპტაციის პროექტი	
				მუშა პრ.
მთ.კონსტ.	ო.ქვრივიშვილი		ბირთვი–1 ხელი გ–გ არმირების სქემა	დაკვ
შეასრულა	ბ.ჯინჭარაძე			ფურც. № 614
შეამოწმა	ო.ქვრივიშვილი		მასშტაბი 1:	ინვ. № ფურცლები

ბირთვი–1 ხედი დ–დ

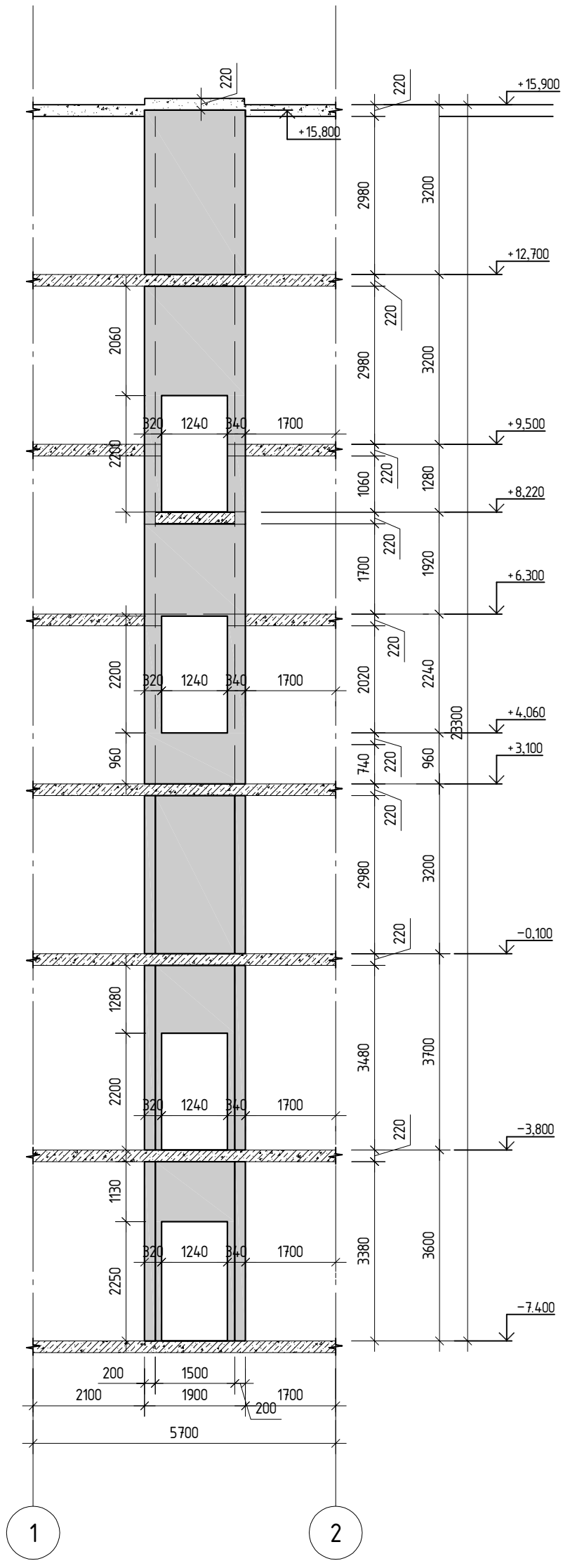

შ.პ.ს. „ჯი აი პი ეი“			კოსტავას №27. "მუზა" რეკონსტრუქცია ადაპტაციის პროექტი	
				მუშა პრ.
მთ.კონსტ.	ო.ქვრივიშვილი		ბირთვი–1 ხედი დ–დ	დაკვ
შეასრულა	ბ.ჯინჭარაძე			ფურც. № 615
შეამოწმა	ო.ქვრივიშვილი		მასშტაბი 1:	ინვ. № ფურცლები

ბირთვი–1
ხელი დ–დ არმირების სქემა

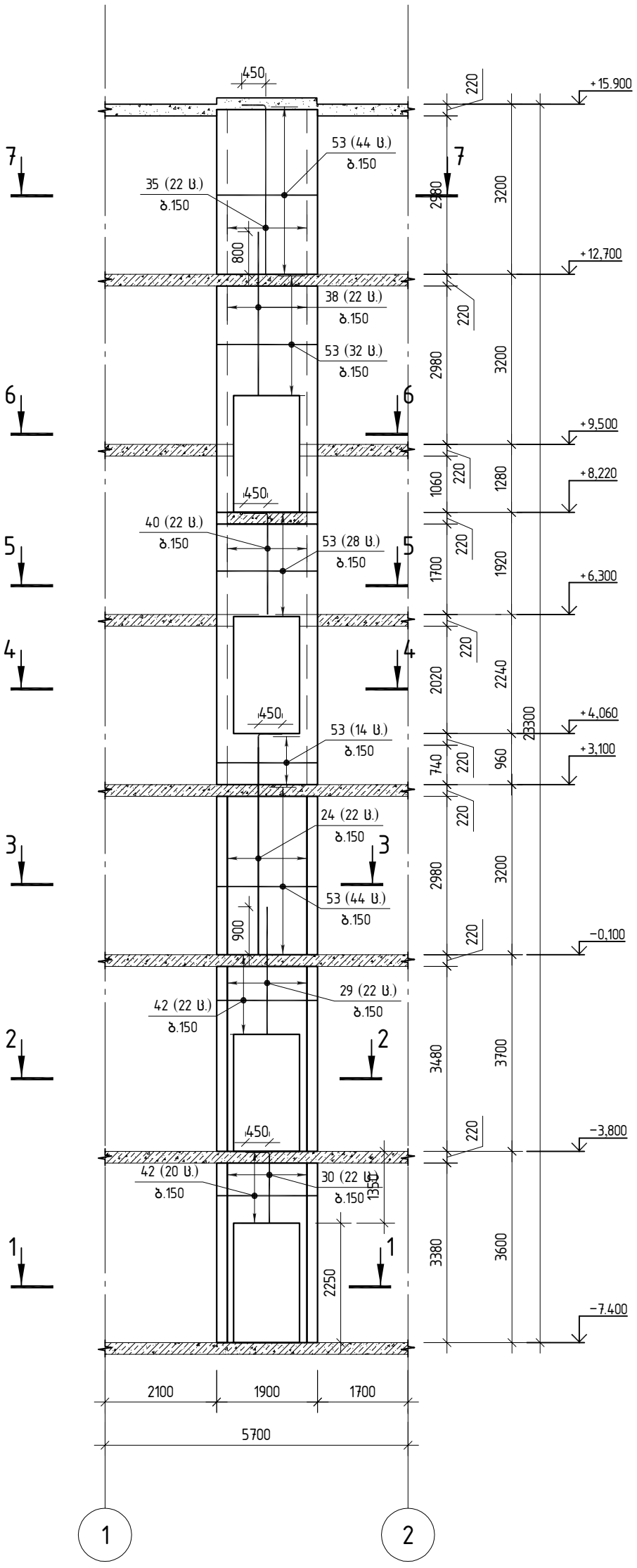

შ.პ.ს. „ჯი აი პი ენ“			კოსტავას №27. "მუზა" რეკონსტრუქცია ადაპტაციის პროექტი	
				მუშა პრ.
მთ.კონსტ.	ო.ქვრივიშვილი		ბირთვი–1 ხელი დ–დ არმირების სქემა	დაკვ
შეასრულა	ბ.ჯინჭარაძე			ფურც. № 616
შეამოწმა	ო.ქვრივიშვილი		მასშტაბი 1:	ინვ. № ფურცლები

ბირთვი–1 ხედი ბ–ბ
ღიობების გაძლიერების არმირების სქემა

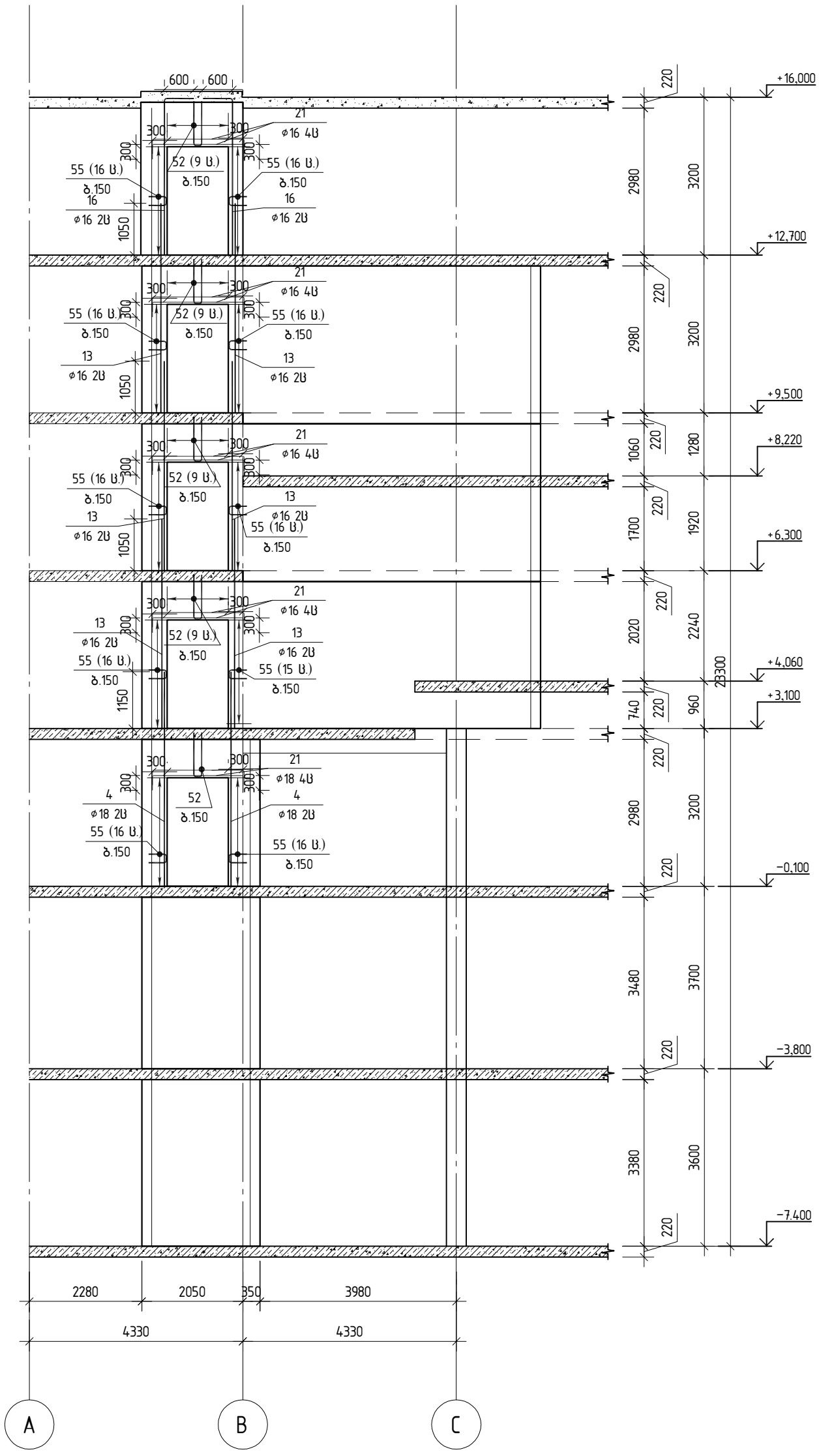

შ.პ.ს. „ჯი აი პი ეი“			კოსტავას №27. "მუზა" რეკონსტრუქცია ადაპტაციის პროექტი	
				მუშა პრ.
მთ.კონსტ.	ო.ქვრივიშვილი		ბირთვი–1 ხედი ბ–ბ ღიობების გაძლიერების არმირების სქემა	დაკვ
შეასრულა	ბ.ჯინჭარაძე			ფურც. № 617
შეამოწმა	ო.ქვრივიშვილი		მასშტაბი 1:	ინვ. № ფურცლები

ბირთვი–1 ხედი დ–დ
ღიობების გაძლიერების არმირების სქემა

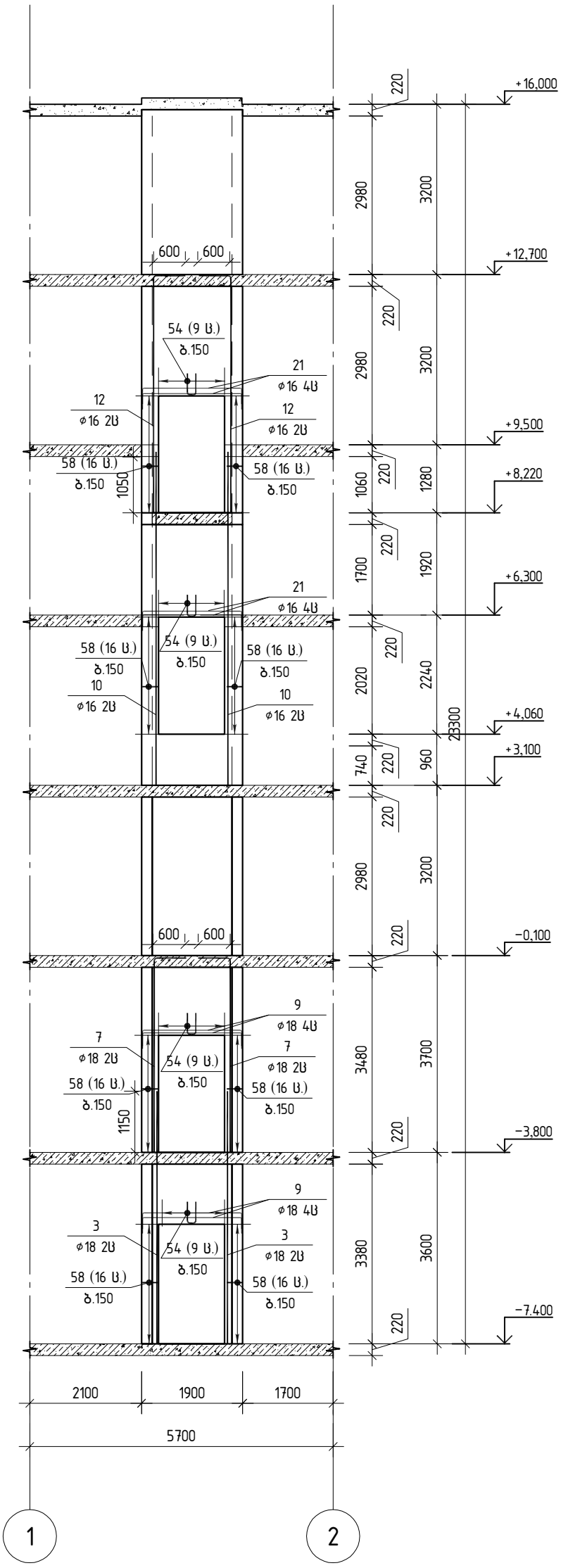

შ.პ.ს. „ჯი აი პი ენ“			კოსტავას №27. "მუზა" რეკონსტრუქცია ადაპტაციის პროექტი	
				მუშა პრ.
მთ.კონსტ.	ო.ქვრივიშვილი		ბირთვი–1 ხედი დ–დ ღიობების გაძლიერების არმირების სქემა	დაკვ
შეასრულა	ბ.ჯინჭარაძე			ფურც. № 618
შეამოწმა	ო.ქვრივიშვილი		მასშტაბი 1:	ინვ. № ფურცლები

ბ-1
ჭრილი 1-1

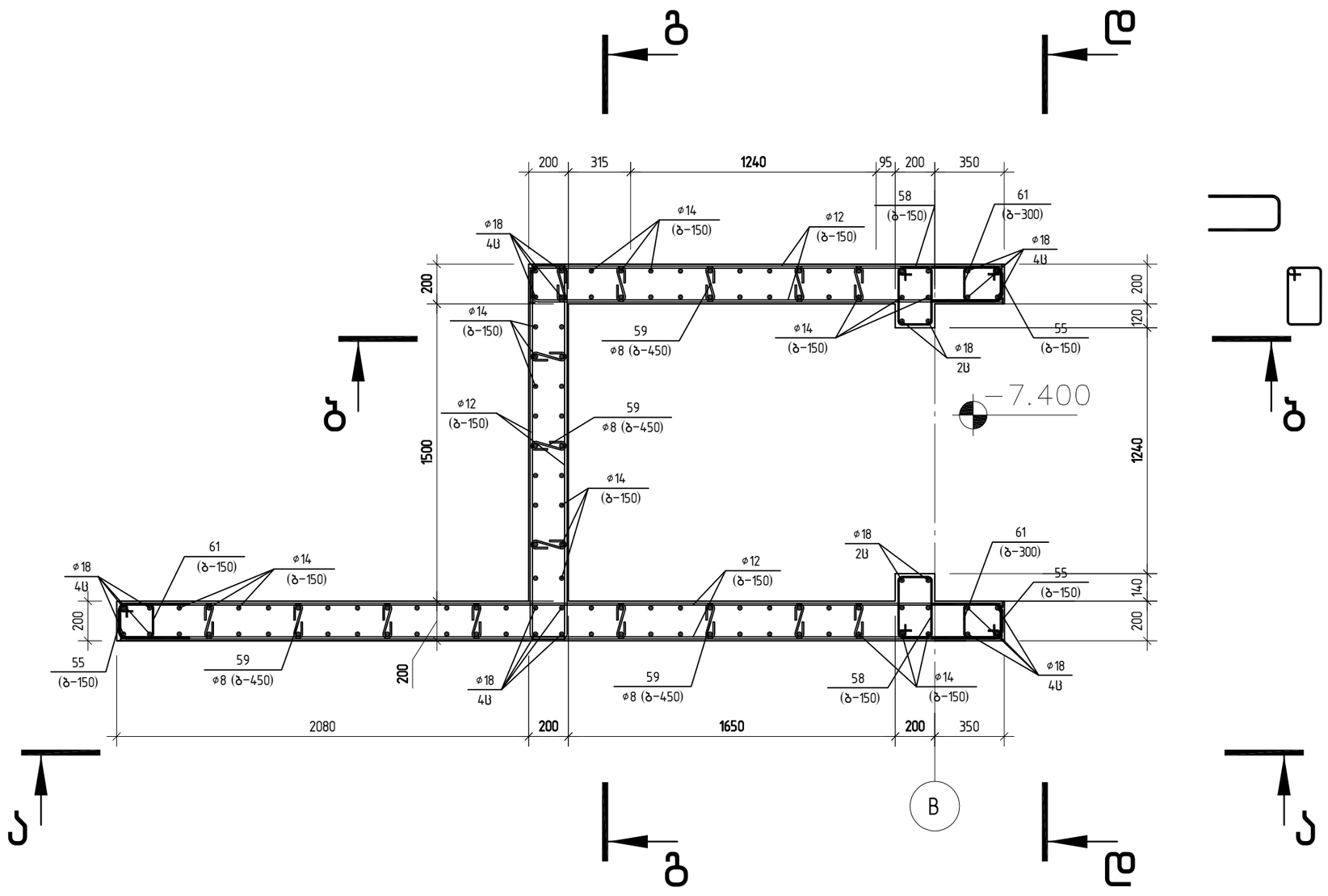

შ.პ.ს. „ჯი აი პი ენ“			კოსტავას №27. "მუზა" რეკონსტრუქცია ადაპტაციის პროექტი	
				მუშა პრ.
მთ.კონსტ.	ო.ქვრივიშვილი		ბ-1	დაკვ
შეასრულა	ბ.ჯინჭარაძე		ჭრილი 1-1	ფურც. № 619
შეამოწმა	ო.ქვრივიშვილი		მასშტაბი 1:	ინვ. № ფურცლები

ბ-1
ჭრილი 2-2

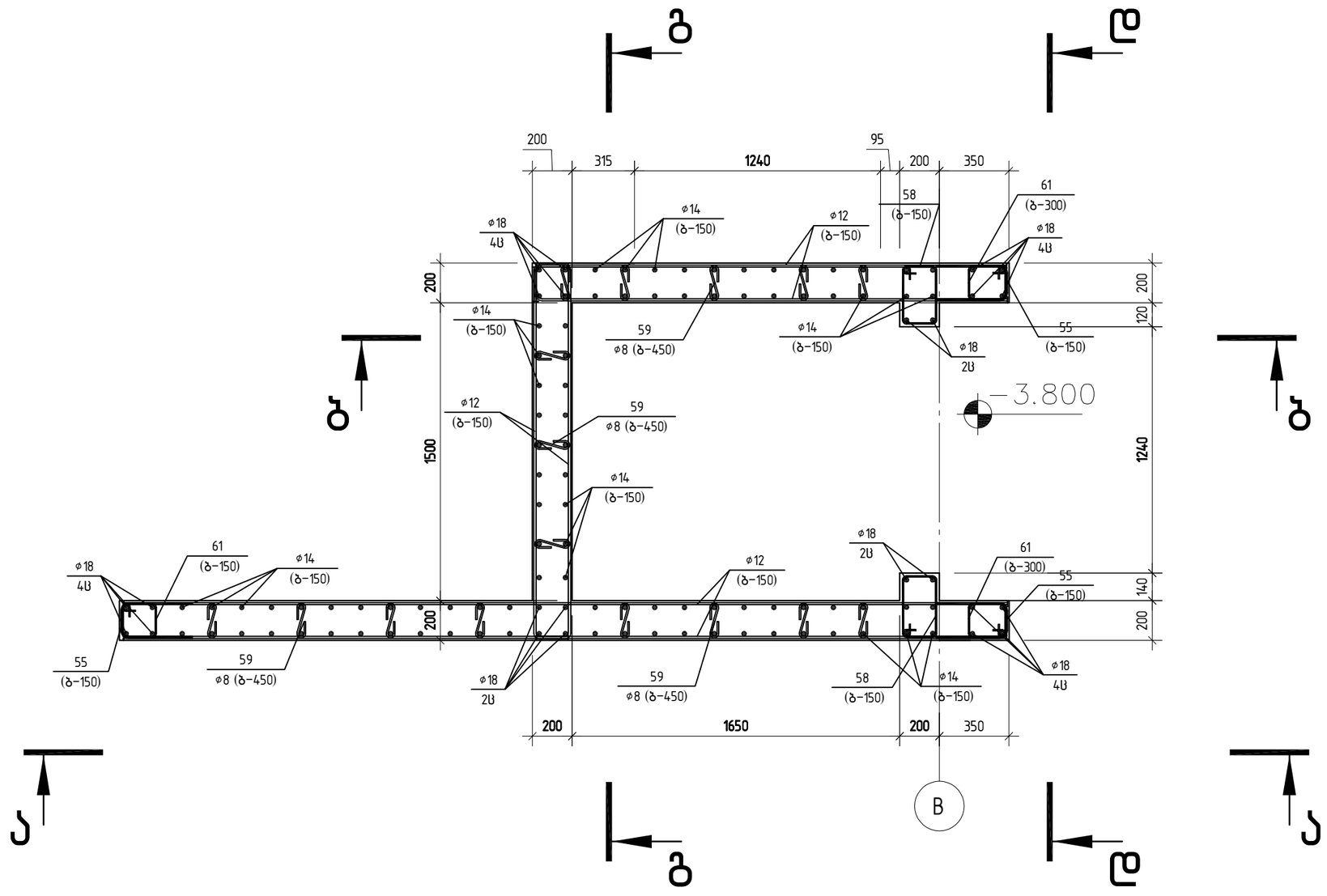

შ.პ.ს. „ჯი აი პი ენ“			კოსტავას №27. "მუზა" რეკონსტრუქცია ადაპტაციის პროექტი	
				მუშა პრ.
მთ.კონსტ.	ო.ქვრივიშვილი		ბ-1 ჭრილი 2-2	დაკვ
შეასრულა	ბ.ჯინჭარაძე			ფურც. № 620
შეამოწმა	ო.ქვრივიშვილი		მასშტაბი 1:	ინვ. № ფურცლები

ბ-1
ჭრილი 3-3

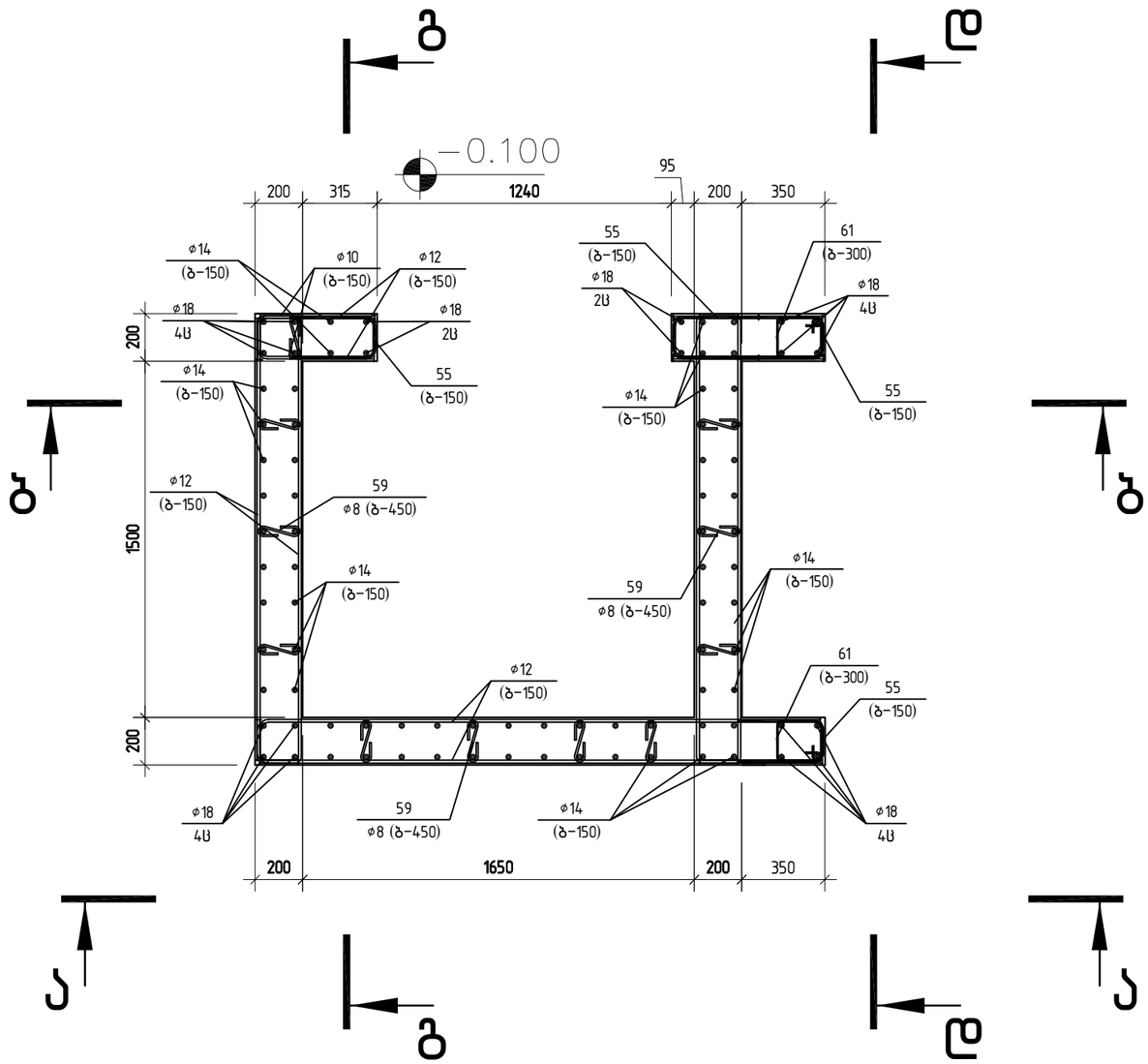

შ.პ.ს. „ჯი აი პი ენ“			კოსტავას №27. "მუზა" რეკონსტრუქცია ადაპტაციის პროექტი	
				მუშა პრ.
მთ.კონსტ.	ო.ქვარიშვილი		ბ-1 ჭრილი 3-3	დაკვ
შეასრულა	ბ.ჯინჭარაძე			ფურც. № 621
შეამოწმა	ო.ქვარიშვილი		მასშტაბი 1:	ინვ. № ფურცლები

ბ-1
ჭრილი 4-4

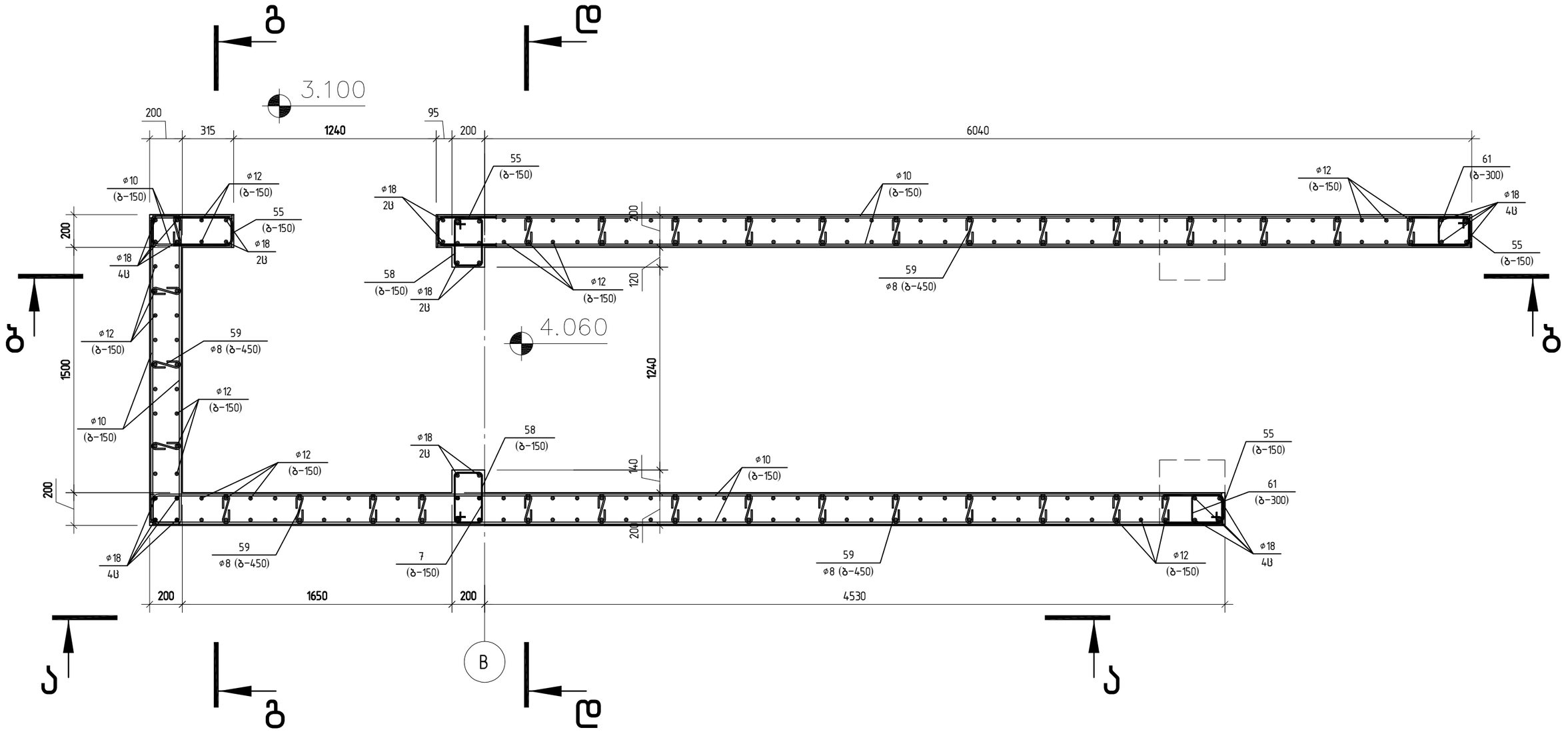

შ.პ.ს. „ჯი აი პი ენ“			კოსტავას №27. "მუზა" რეკონსტრუქცია ადაპტაციის პროექტი	
				მუშა არ.
მთ.კონსტ.	ო.ქვრივიშვილი		ბ-1 ჭრილი 4-4	დაკვ
შეასრულა	ბ.ჯინჭარაძე			ფურც. № 622
შეამოწმა	ო.ქვრივიშვილი		მასშტაბი 1:	ინვ. № ფურცლები

ბ-1
ჭრილი 5-5

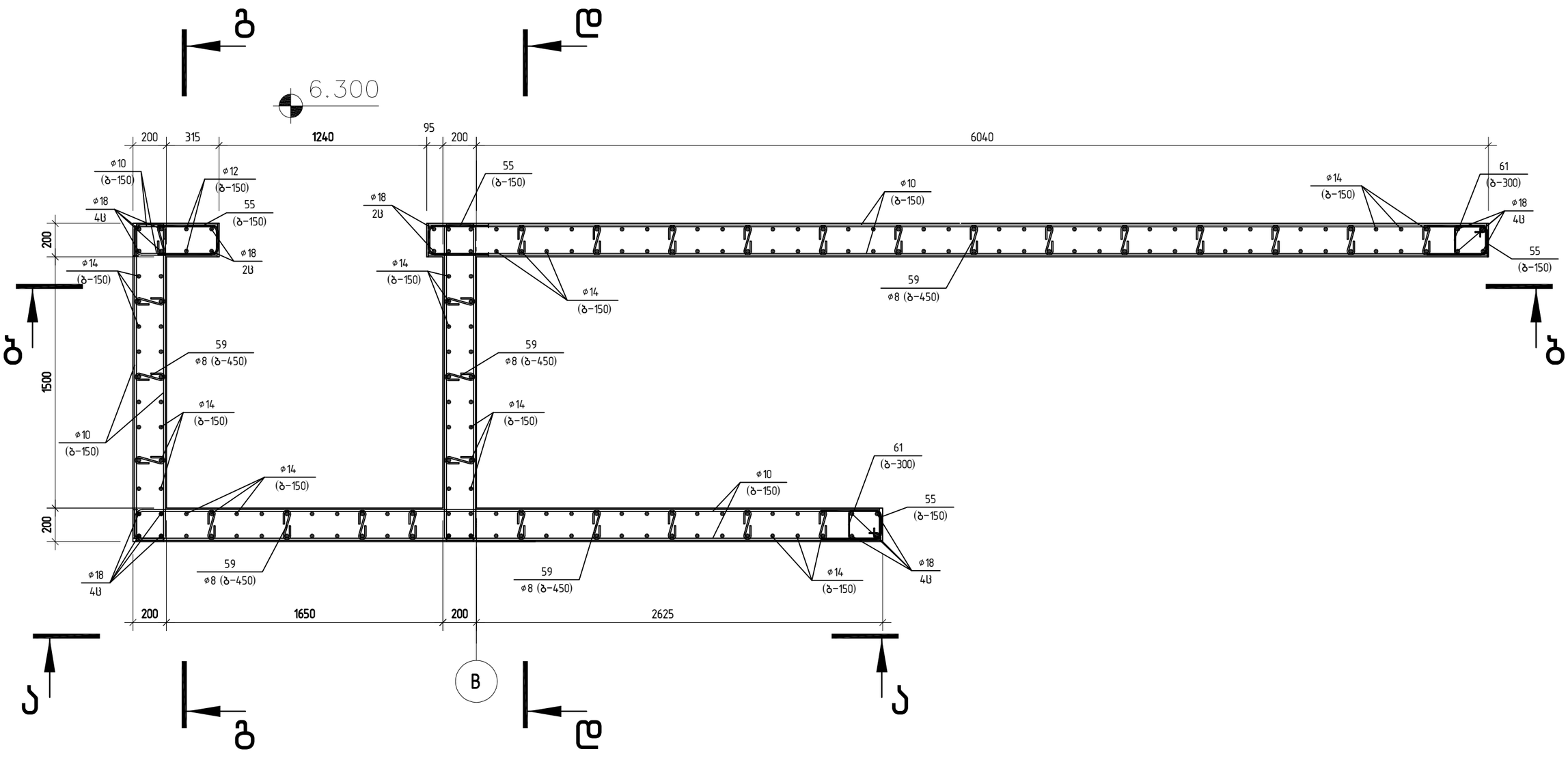

შ.პ.ს. „ჯი აი პი ენ“			კოსტავას №27. "მუზა" რეკონსტრუქცია ადაპტაციის პროექტი		
					მუშა პრ.
მთ.კონსტ.	ო.ქვრივიშვილი		ბ-1		დაკვ
შეასრულა	ბ.ჯინჭარაძე		ჭრილი 5-5		ფურც. № 623
შეამოწმა	ო.ქვრივიშვილი		მასშტაბი 1:	ინვ. №	ფურცლები

ბ-1
ჭრილი 6-6

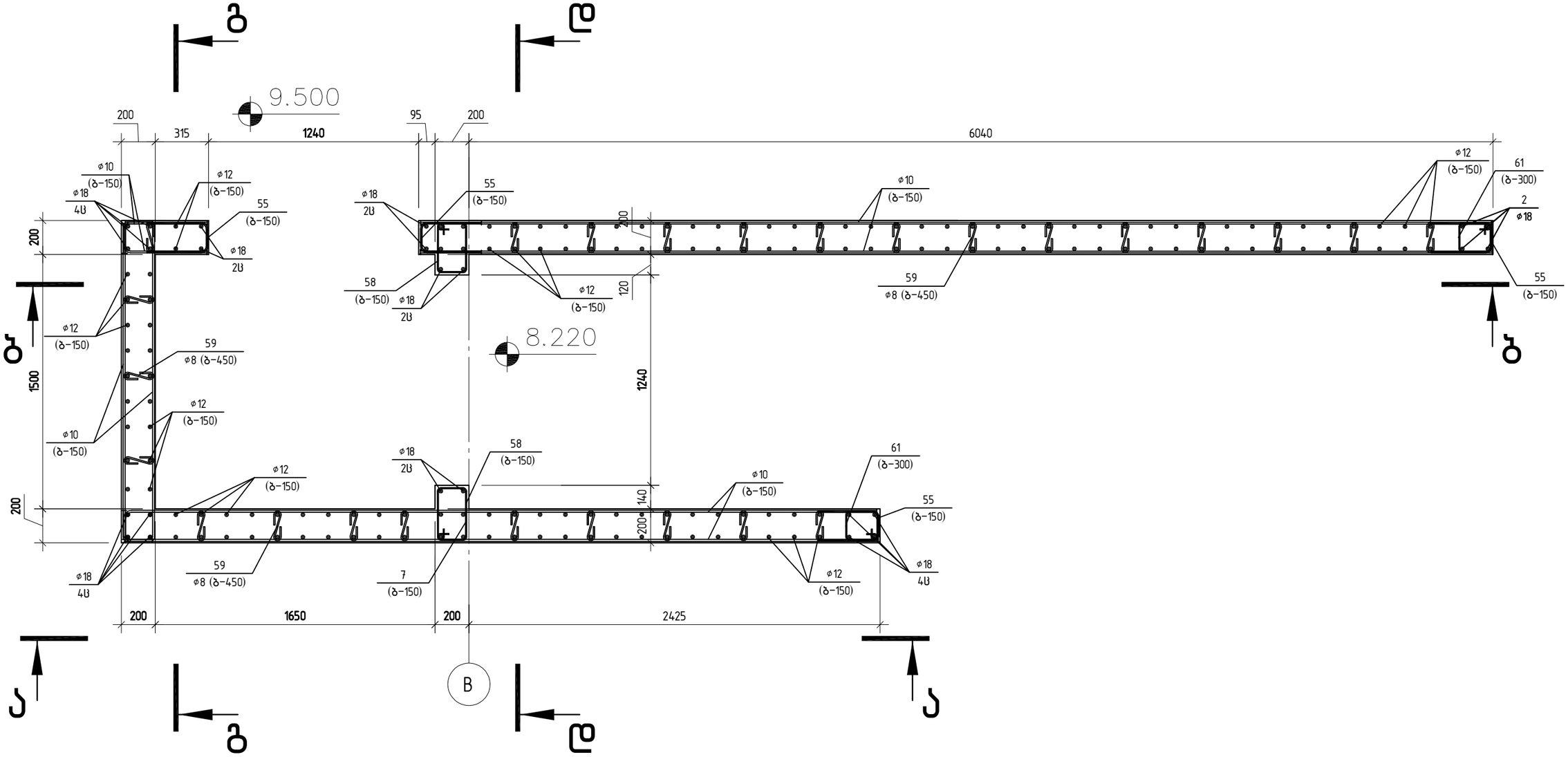

შ.პ.ს. „ჯი აი პი ენ“			კოსტავას №27. "მუზა" რეკონსტრუქცია ადაპტაციის პროექტი	
				მუშა არ.
მთ.კონსტ.	ო.ქვრივიშვილი		ბ-1 ჭრილი 6-6	დაკვ
შეასრულა	ბ.ჯინჭარაძე			ფურც. № 624
შეამოწმა	ო.ქვრივიშვილი		მასშტაბი 1:	ინვ. № ფურცლები

ბ-1
ჭრილი 7-7

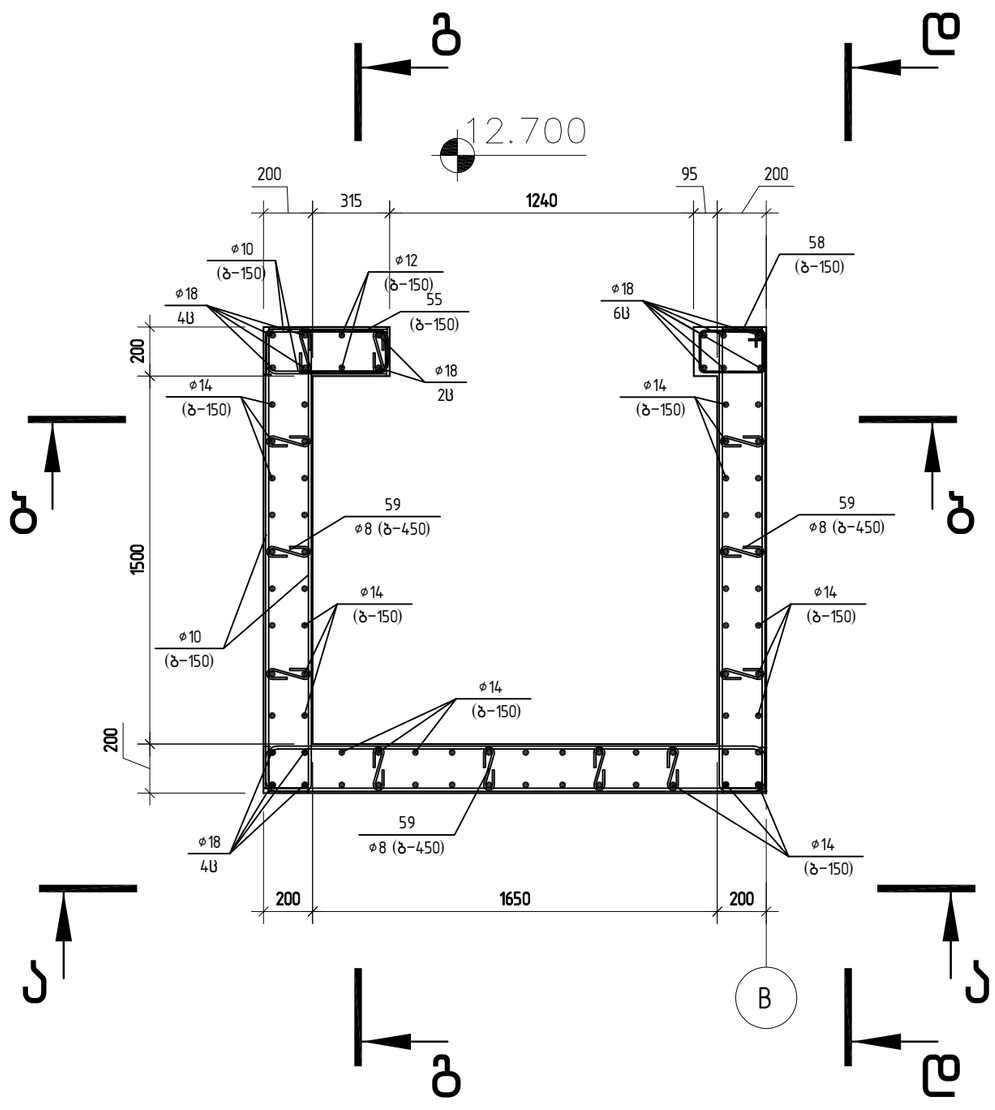

შ.პ.ს. „ჯი აი პი ენ“			კოსტავას №27. "მუზა" რეკონსტრუქცია ადაპტაციის პროექტი		
					მუშა პრ.
მთ.კონსტ.	ო.ქვრივიშვილი		ბ-1 ჭრილი 7-7		დაკვ
შეასრულა	ბ.ჯინჭარაძე				ფურც. № 65
შეამოწმა	ო.ქვრივიშვილი		მასშტაბი 1:	ინვ. №	ფურცლები

ბ-1 ღიობის გაძლიერების დეტალები

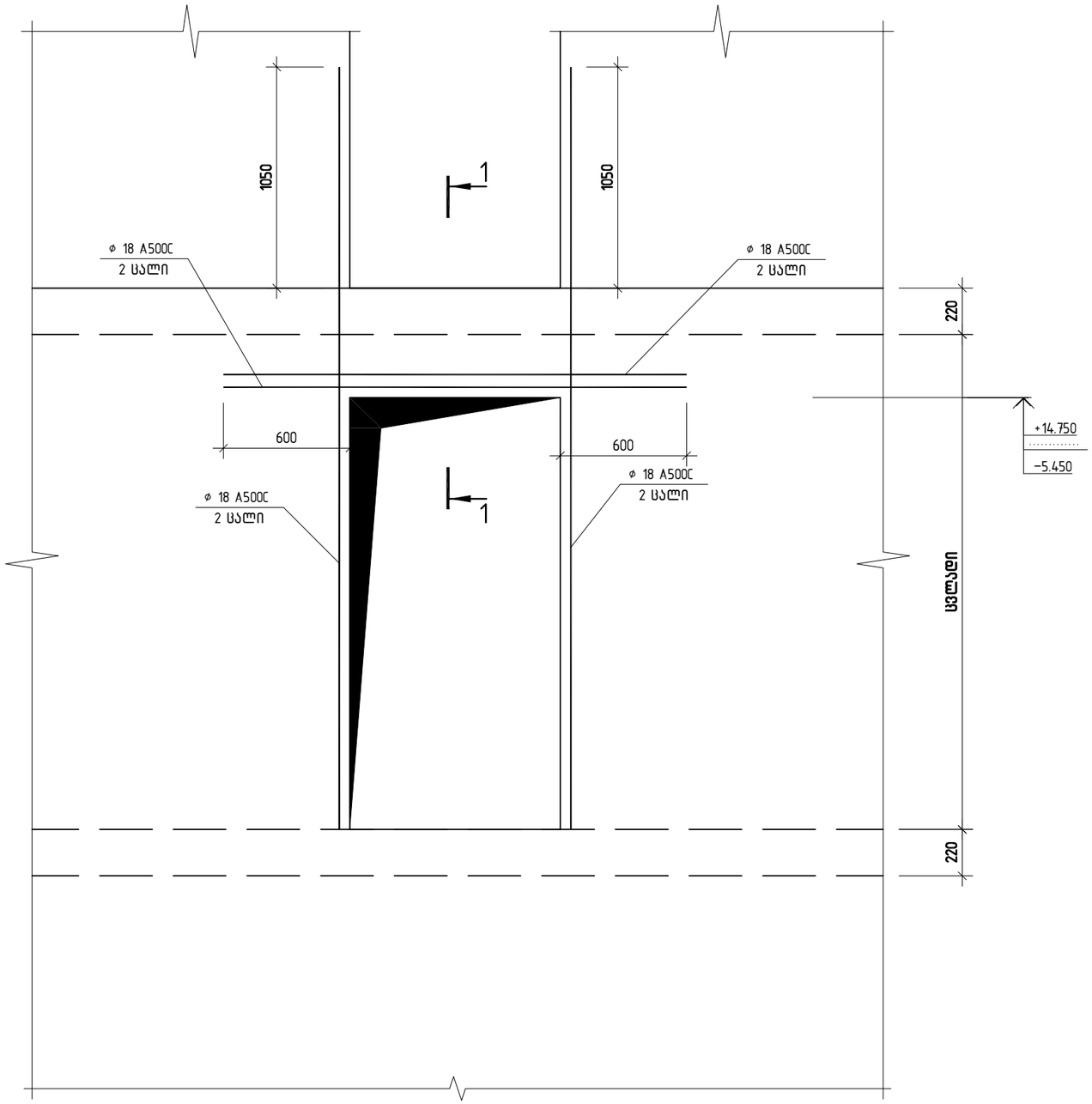

კვეთი 1-1

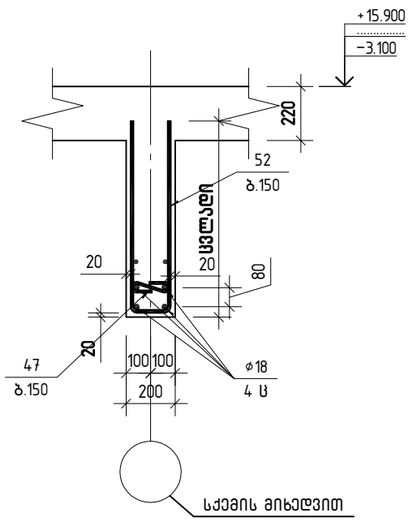

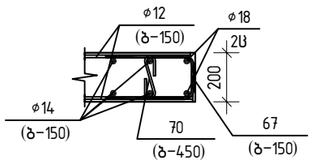

პოზ. 55

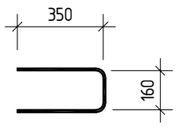

პოზ. 59

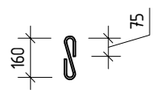

პოზ. 52

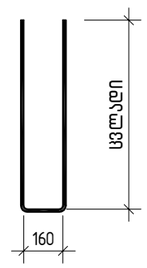

შპს „ჯი აი პი ენ“			კოსტავას №27. "მუზა" რეკონსტრუქცია ადაპტაციის პროექტი	
				მუშა პრ.
მთ.კონსტ.	ო.ქვრივიშვილი		ბ-1 ღიობის გაძლიერების დეტალი	დაკვ
შეასრულა	ბ.ჯინჭარაძე			ფურც. № 626
შეამოწმა	ო.ქვრივიშვილი		მასშტაბი 1:	ინვ. № ფურცლები

პოზ.	ა ღ ნ ი შ ვ ნ ა	დ ა ს ა ხ ე ლ ე ბ ა	რაოდ.	ერთ. მასა კგ	საერთო მასა, კგ
		კედლის არმირება ღერძზე			
		დეტალები			
		ф18 A500C			
1		ℓ=4850	8	9.70	77.6
2		ℓ=4850	8	9.70	77.6
3		ℓ=4750	24	9.50	228
4		ℓ=4350	8	8.70	70
5		ℓ=4350	4	8.70	34.8
6		ℓ=4260	4	8.52	34.1
7		ℓ=4230	4	8.46	34
8		ℓ=3760	8	7.52	60.2
9		ℓ=2440	8	4.88	39
		ф16 A500C			
10		ℓ=6270	4	9.91	40
11		ℓ=5250	4	8.29	33.2
12		ℓ=5040	4	7.96	32
13		ℓ=4250	24	6.72	161
14		ℓ=4250	16	6.71	107.4
15		ℓ=4250	4	6.71	26.9
16		ℓ=3760	4	5.94	24
17		ℓ=3750	16	5.92	94.8
18		ℓ=3720	4	5.88	23.5
19		ℓ=3510	4	5.55	22.2
20		ℓ=2695	4	4.26	17.0
21		ℓ=2440	28	3.86	108
22		ℓ=2420	2	3.82	7.6
		ф14 A500C			
23		ℓ=4600	34	5.57	189.2
24		ℓ=4580	22	5.54	121.9
25		ℓ=4500	106	5.45	577.2
26		ℓ=4110	44	4.97	218.8
27		ℓ=4100	62	4.96	307.6
28		ℓ=3900	1	4.72	4.7
29		ℓ=2400	22	2.90	63.9
30		ℓ=1760	22	2.13	46.9
		ф12 A500C			
31		ℓ=4600	28	4.08	114.4
32		ℓ=4480	96	3.98	381.9
33		ℓ=4000	166	3.55	589.6
34		ℓ=4000	220	3.55	781.4
35		ℓ=3610	114	3.21	365.5
36		ℓ=3600	78	3.20	249.4
37		ℓ=3390	14	3.01	42.1
38		ℓ=3080	22	2.74	60.2
39		ℓ=2400	158	2.13	336.7
40		ℓ=2330	22	2.07	45.5
41		ℓ=2320	16	2.06	33.0
42		ℓ=1900	188	1.69	317.2
43		ℓ=645	32	0.57	18.3
44		ℓ=515	32	0.46	14.6
		ф10 A500C			
45		ℓ=8090	42	4.99	209.6
46		ℓ=6580	42	4.06	170.5
47		ℓ=6330	100	3.91	390.6
48		ℓ=5680	24	3.50	84.1
49		ℓ=4480	62	2.76	171.4
50		ℓ=2070	12	1.28	15.3
51		ℓ=2050	42	1.26	53.1
52		ℓ=1915	37	1.18	43.7
53		ℓ=1900	338	1.17	396.2
54		ℓ=915	36	0.56	20.3
55		ℓ=855	479	0.53	254
56		ℓ=515	128	0.32	40.7
57		ℓ=295	32	0.18	5.8
		ф8 A240			
58		ℓ=1050	128	0.52	68
59		ℓ=370	1305	1.48	1933.03
60		ℓ=1050	128	0.41	53.09
		ф6 A240			
61		ℓ=845	176	0.19	33.02
		მასალები			
		B30 კლასის ბეტონი		91,32	მ³

შ.პ.ს. „ჯი აი პი ენ“			კონსტავას №27. "მუზა" რეკონსტრუქცია ადაპტაციის პროექტი	
				მუშა პრ.
მთ.კონსტ.	ო.ქვრივიშვილი		ბირთვი–1 ხედი ამოკრეფა	დაკვ
შეასრულა	ბ.ჯინჭარაძე			ფურც. № 621
შეამოწმა	ო.ქვრივიშვილი		მასშტაბი 1:	ინვ. № ფურცლები

ბირთვი–2 ხელი ა–ა

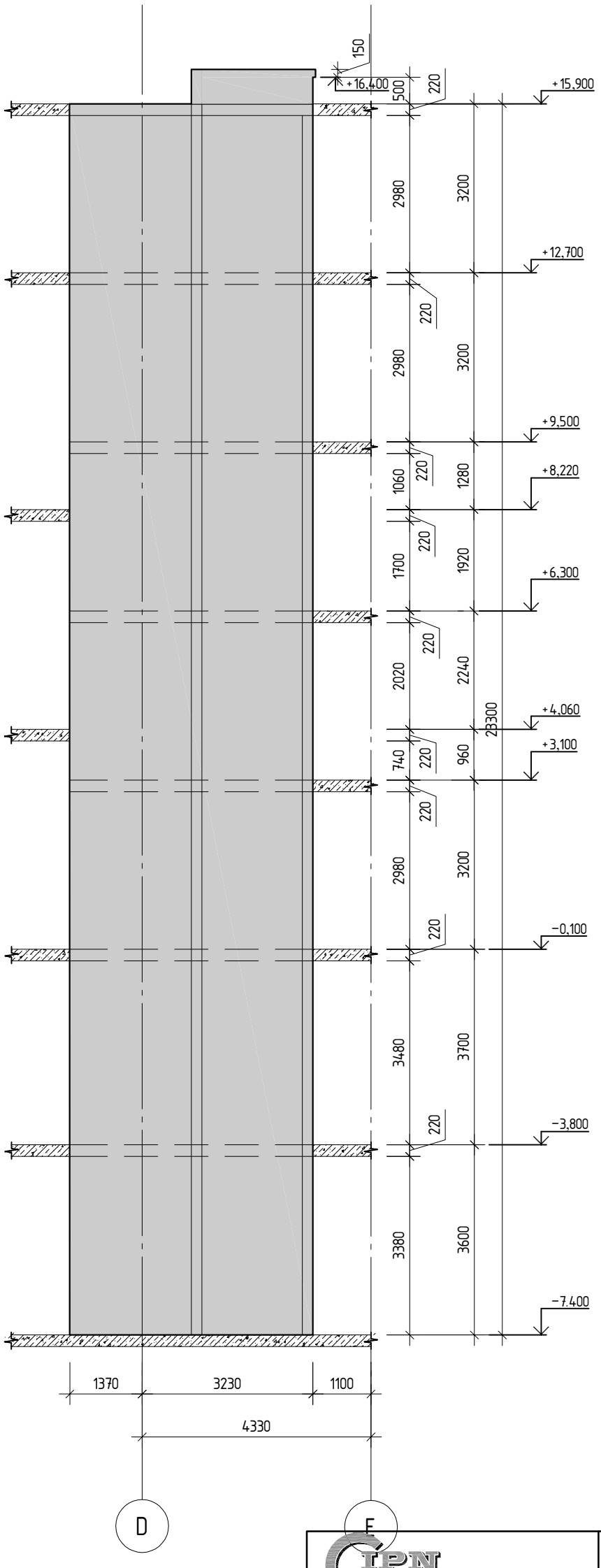

შ.პ.ს. „ჯი აი პი ენ“			კოსტავას №27. "მუზა" რეკონსტრუქცია ადაპტაციის პროექტი	
				მუშა პრ.
მთ.კონსტ.	ო.ქვრივიშვილი		ბირთვი–2 ხელი ა–ა	დაკვ
შეასრულა	ბ.ჯინჭარაძე			ფურც. № 628
შეამოწმა	ო.ქვრივიშვილი		მასშტაბი 1:	ინვ. № ფურცლები

ბირთვი–2
ხელი ა-ა არმირების სქემა

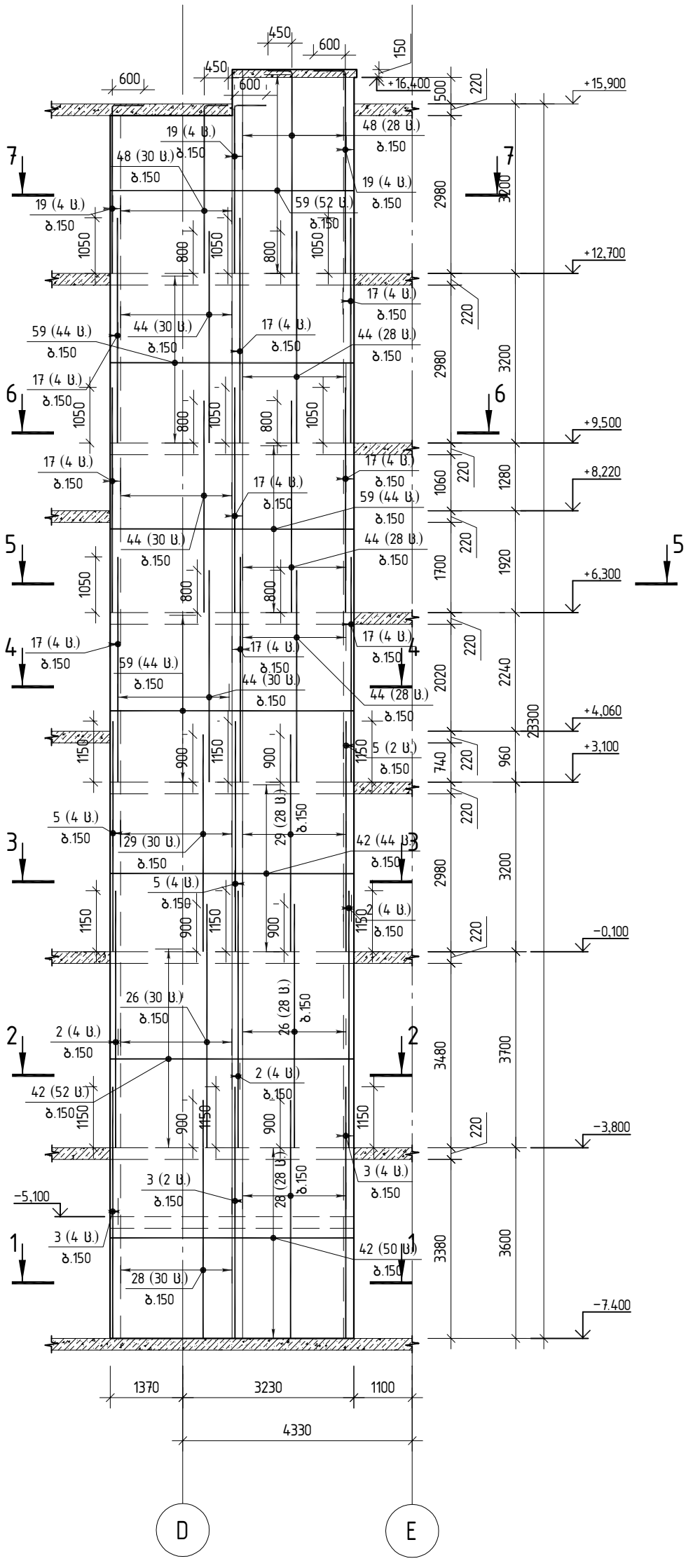

შ.პ.ს. „ჯი აი პი ეი“			კოსტავას №27. "მუზა" რეკონსტრუქცია ადაპტაციის პროექტი	
				მუშა პრ.
მთ.კონსტ.	ო.ქვრივიშვილი		ბირთვი–2 ხელი ა-ა არმირების სქემა	დაკვ
შეასრულა	ბ.ჯინჭარაძე			ფურც. № 629
შეამოწმა	ო.ქვრივიშვილი		მასშტაბი 1:	ინვ. № ფურცლები

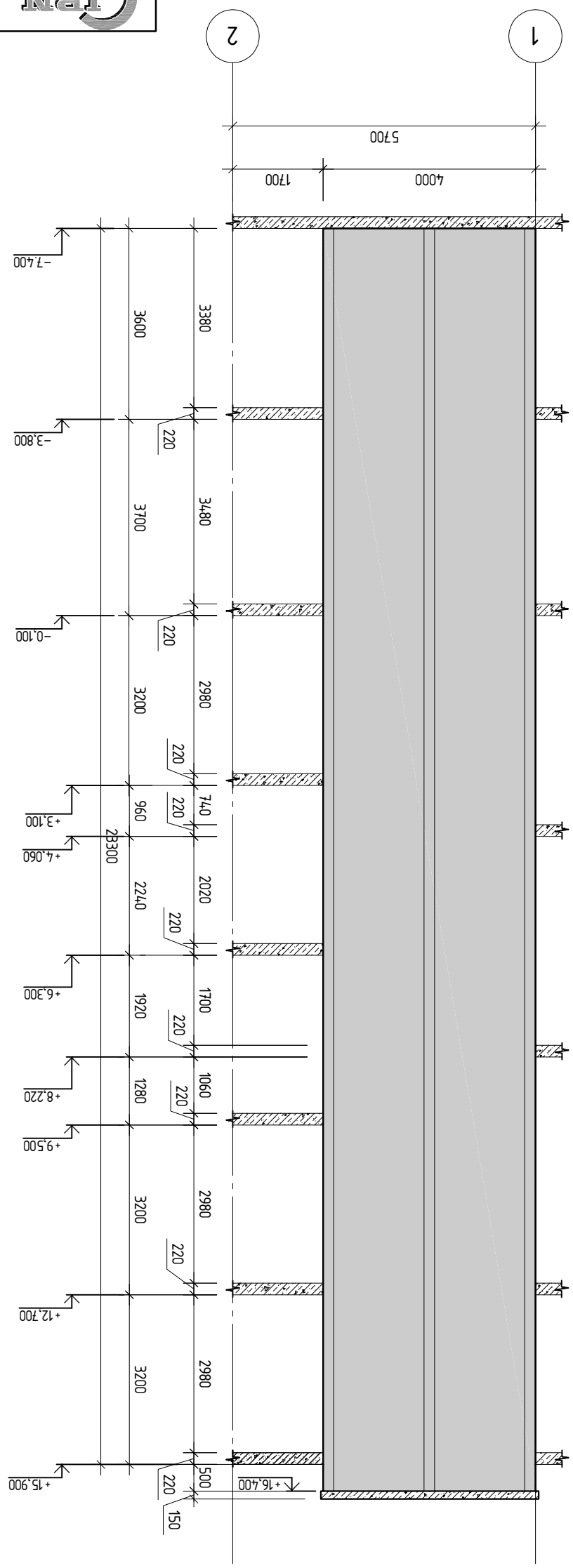

ЗПАМЗП–2 БЭСП Э–Э

ГИП. Ю.Д.Мельников			
Нач.сект. Е.Ж.Пабатова			
Н.контр. Ю.Ю.Ахмедова			
Разраб. Ю.Ю.Ахмедова			

ЗПАМЗП–2 БЭСП Э–Э

Стадия	Лист	Листов
Р	1	

ГПИ "Промстройпроект"
г.Грозный, ул.Ленина, 26

Разработано в программном комплексе Nanocad

Инв.№ подл. | Подпись и дата | Взам.инв.№

ბირთვი–2
ხელი ბ–ბ არმირების სქემა

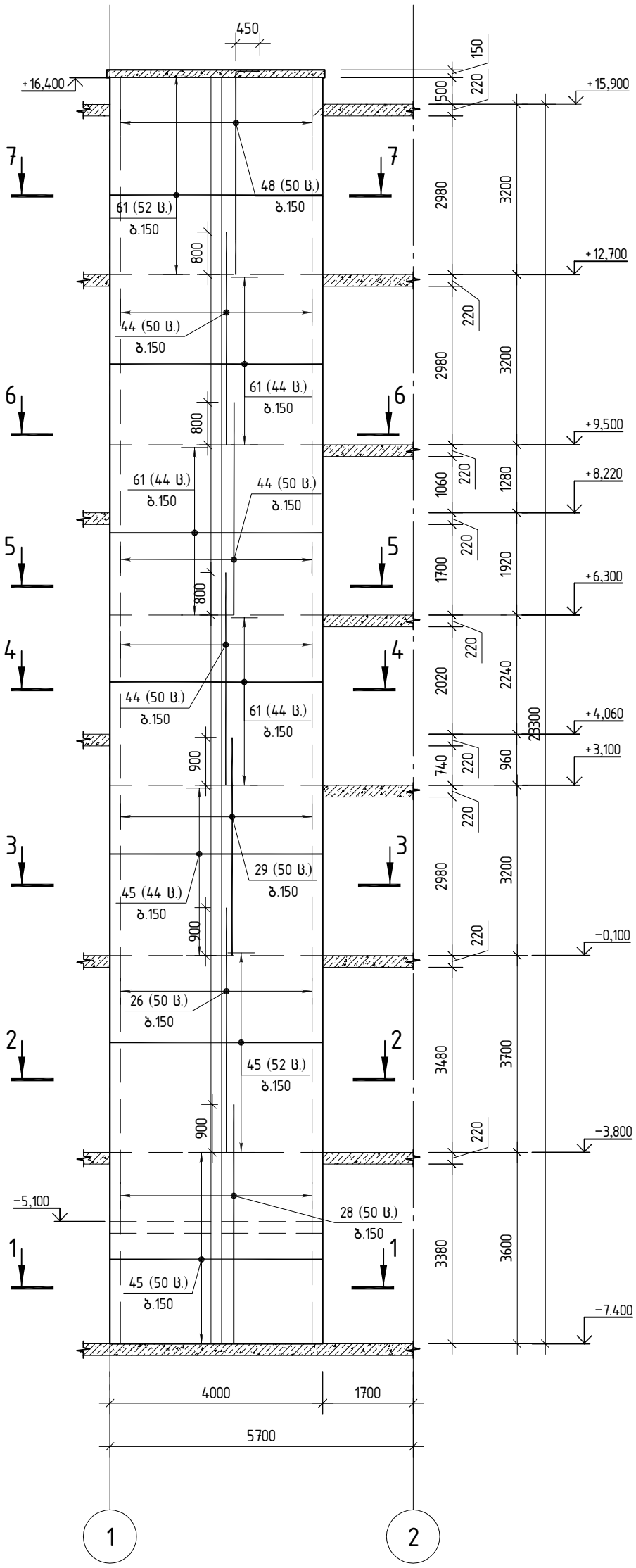

შ.პ.ს. „ჯი აი პი ეი“			კოსტავას №27. "მუზა" რეკონსტრუქცია ადაპტაციის პროექტი	
				მუშა პრ.
მთ.კონსტ.	ო.ქვრივიშვილი		ბირთვი–2 ხელი ბ–ბ არმირების სქემა	დაკვ
შეასრულა	ბ.ჯინჭარაძე			ფურც. № 631
შეამოწმა	ო.ქვრივიშვილი		მასშტაბი 1:	ინვ. № ფურცლები

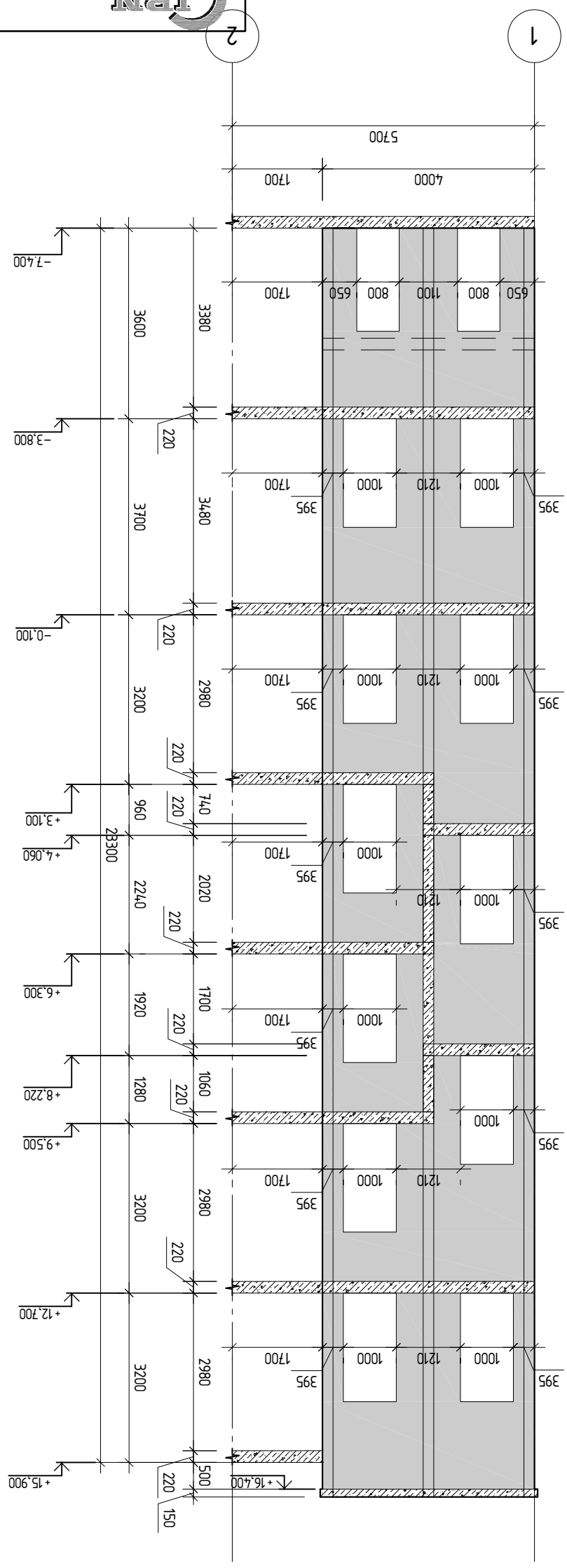

ЗЛАМЗЗП–2 БЭСП 8–8

ГИП.Шабанов	Монтажный план 2–8		
Нач.сектора	Шабанов		
Н.контр.	Шабанов		
Разработал	Шабанов		

ЗАО «ЭЛЕКТРОНМАШ» «Электронмаш» №27. Цех сборки и монтажа электронных модулей

Лит. | Масса | Масштаб

Инв.№ подл. | Подп. и дата | Взам.инв.№

ბირთვი–2
ხედი გ–გ არმირების სქემა

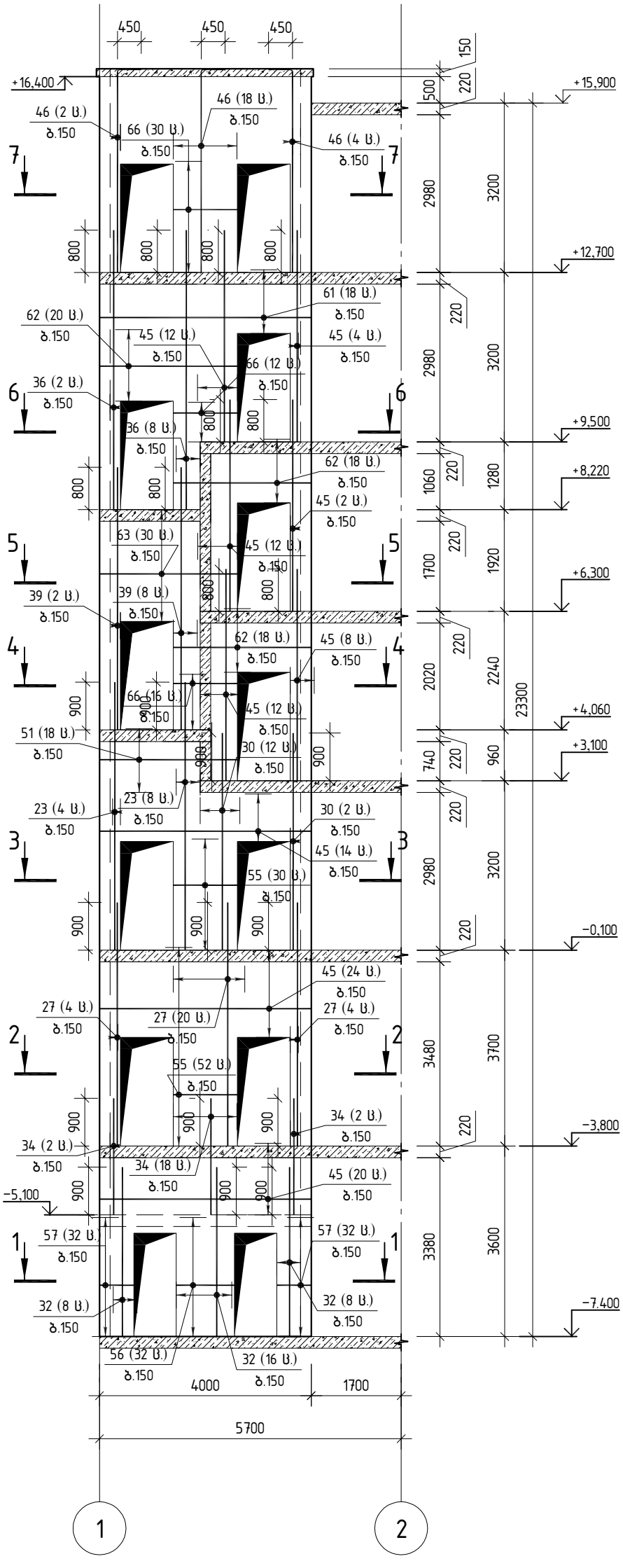

შ.პ.ს. „ჯი აი პი ეი“			კოსტავას №27. "მუზა" რეკონსტრუქცია ადაპტაციის პროექტი	
				მუშა პრ.
მთ.კონსტ.	ო.ქვრივიშვილი		ბირთვი–2 ხედი გ–გ არმირების სქემა	დაკვ
შეასრულა	ბ.ჯინჭარაძე			ფურც. № 633
შეამოწმა	ო.ქვრივიშვილი		მასშტაბი 1:	ინვ. № ფურცლები

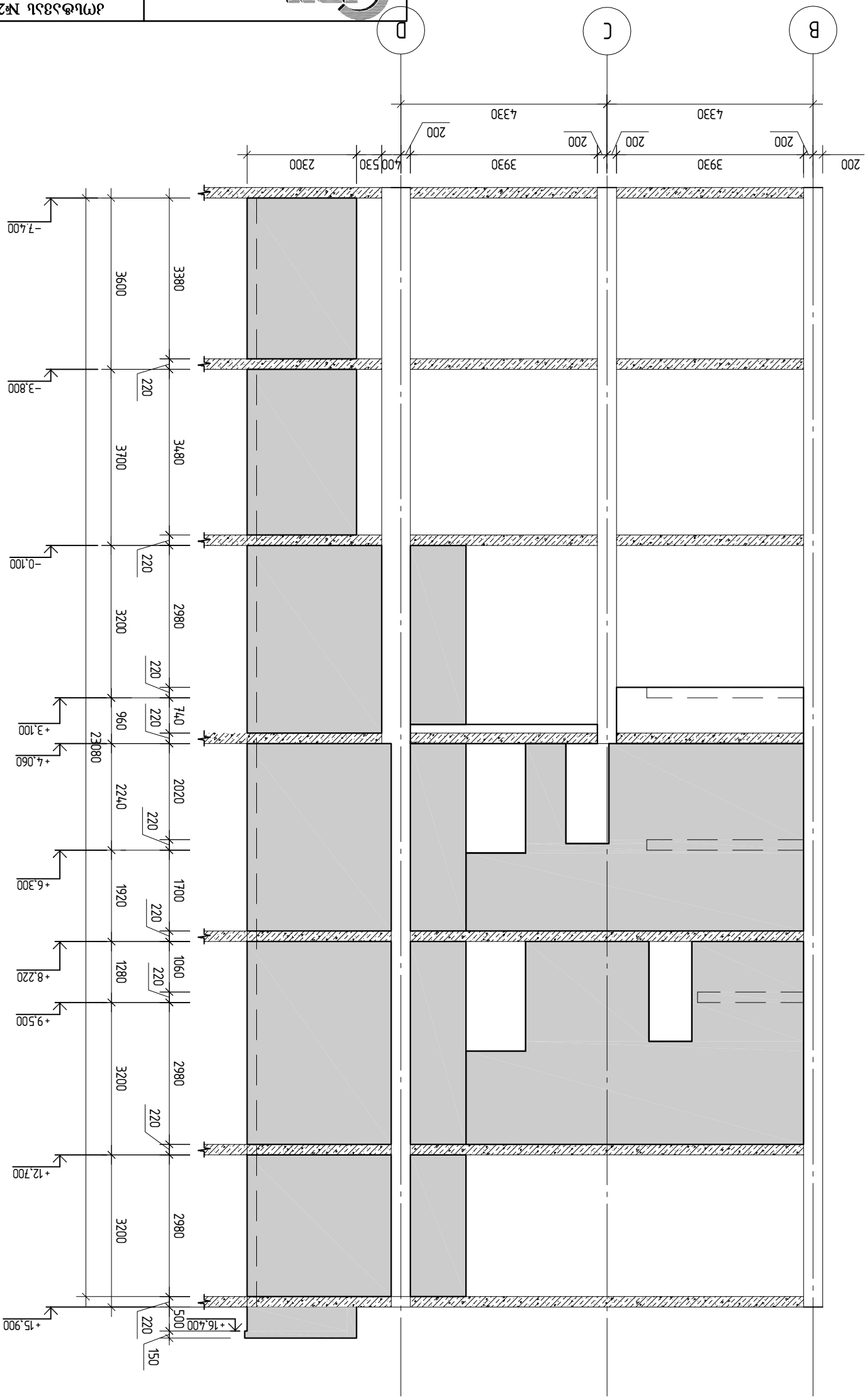

Зональный план Е–Е

Изм. Кол.уч.	Лист	№ док.	Подп.
ГИП		Гончаренко	
Н.контр.		Гончаренко	
Разработал		Гончаренко	

Жилой дом №27, "Зеленый квартал" Северо-Западный район г.Орел

Стадия	Лист	Листов
Р	63	

ООО "ГПИ "Гражданпроект"

ბირთვი–2
ხედი დ–დ არმირების სქემა

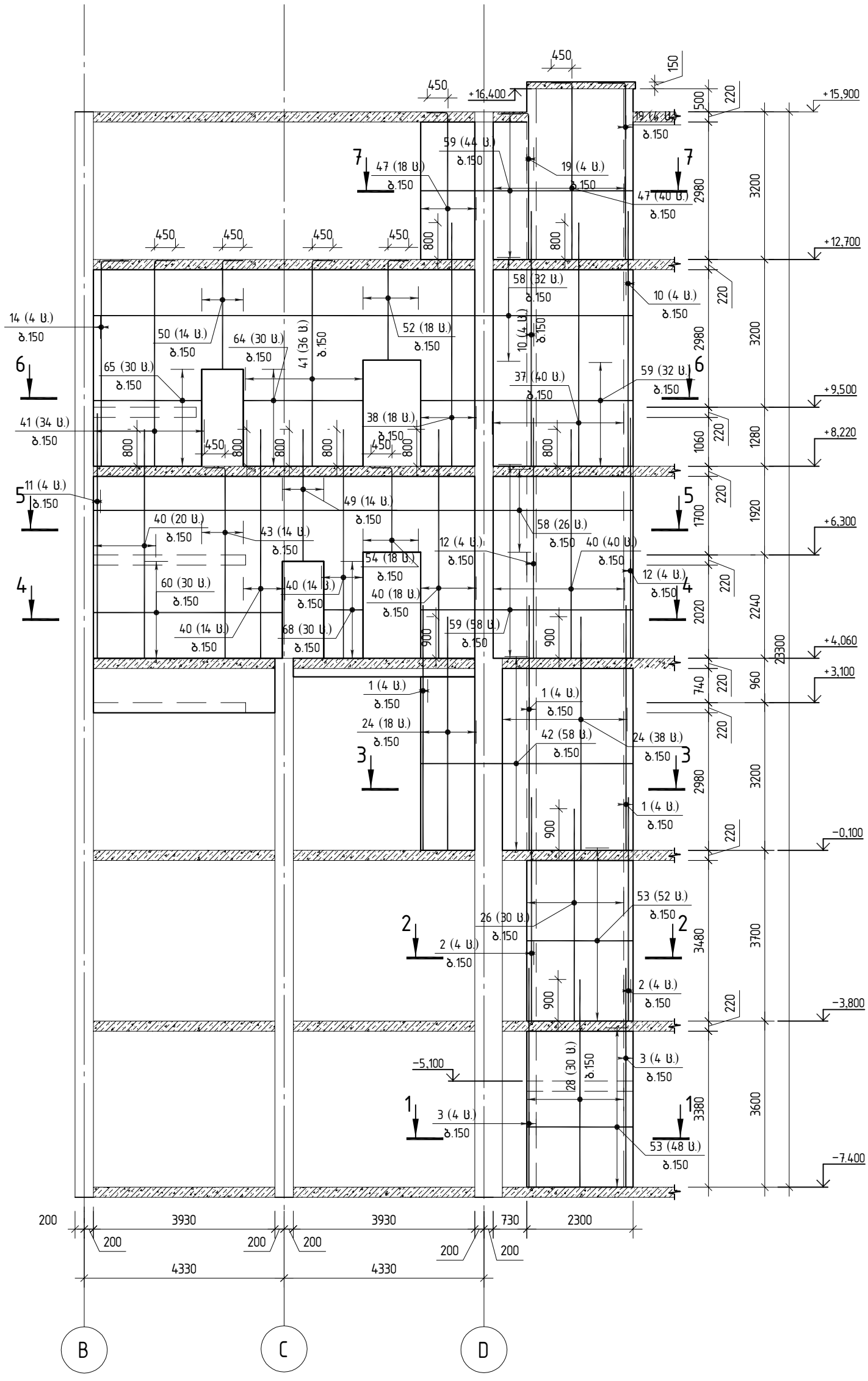

შ.პ.ს. „ჯი აი პი ეი“			კოსტავას №27. "მუზა" რეკონსტრუქცია ადაპტაციის პროექტი	
				მუშა პრ.
მთ.კონსტ.	ო.ქვრივიშვილი		ბირთვი–2 ხედი დ–დ არმირების სქემა	დაკვ
შეასრულა	ბ.ჯინჭარაძე			ფურც. № 635
შეამოწმა	ო.ქვრივიშვილი		მასშტაბი 1:	ინვ. № ფურცლები

ბირთვი–2 ხედი ე–ე

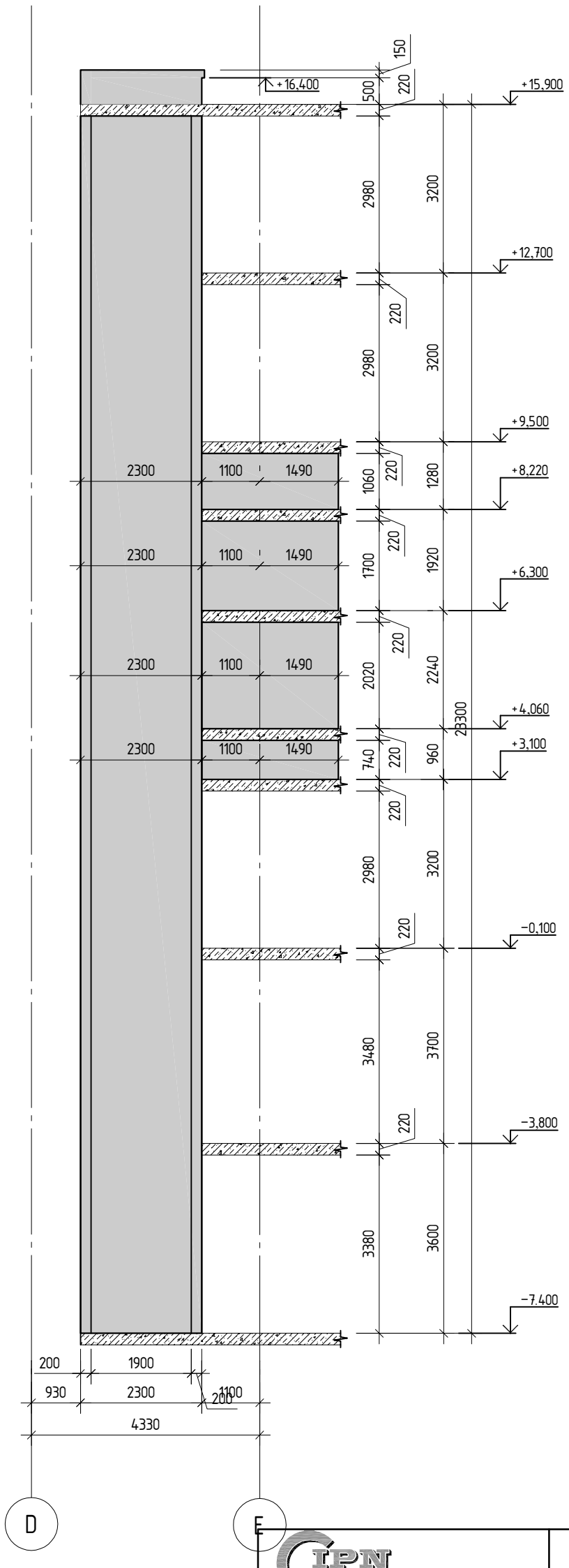

შ.პ.ს. „ჯი აი პი ენ“			კოსტავას №27. "მუზა" რეკონსტრუქცია ადაპტაციის პროექტი	
				მუშა პრ.
მთ.კონსტ.	ო.ქვრივიშვილი		ბირთვი–2 ხედი ე–ე	დაკვ
შეასრულა	ბ.ჯინჭარაძე			ფურც. № 636
შეამოწმა	ო.ქვრივიშვილი		მასშტაბი 1:	ინვ. № ფურცლები

ბირთვი–2
ხელი ე–ე არმირების სქემა

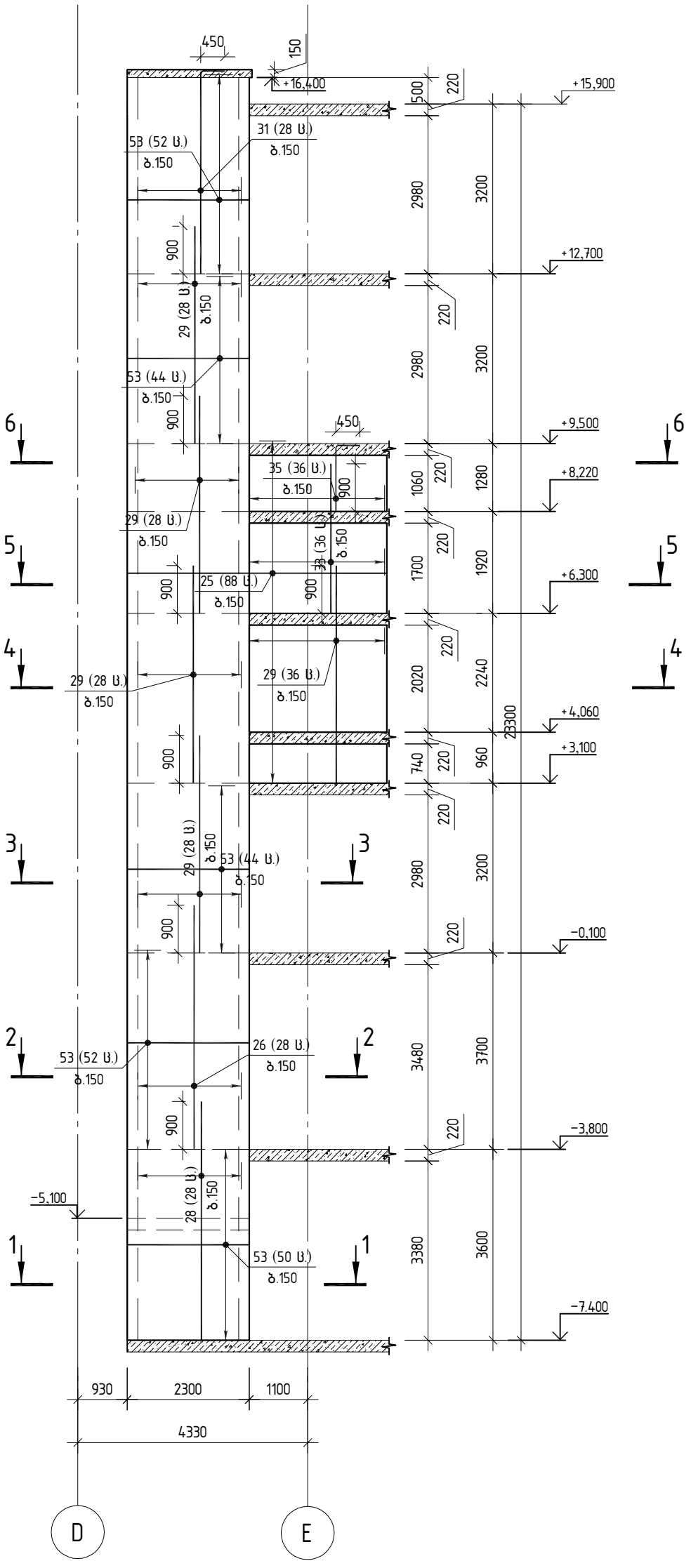

შ.პ.ს. „ჯი აი პი ენ“			კოსტავას №27. "მუზა" რეკონსტრუქცია ადაპტაციის პროექტი	
				მუშა პრ.
მთ.კონსტ.	ო.ქვრივიშვილი		ბირთვი–2 ხელი ე–ე არმირების სქემა	დაკვ
შეასრულა	ბ.ჯინჭარაძე			ფურც. № 637
შეამოწმა	ო.ქვრივიშვილი		მასშტაბი 1:	ინვ. № ფურცლები

ბირთვი–2
ღიობების გაძლიერების არმირების სქემა

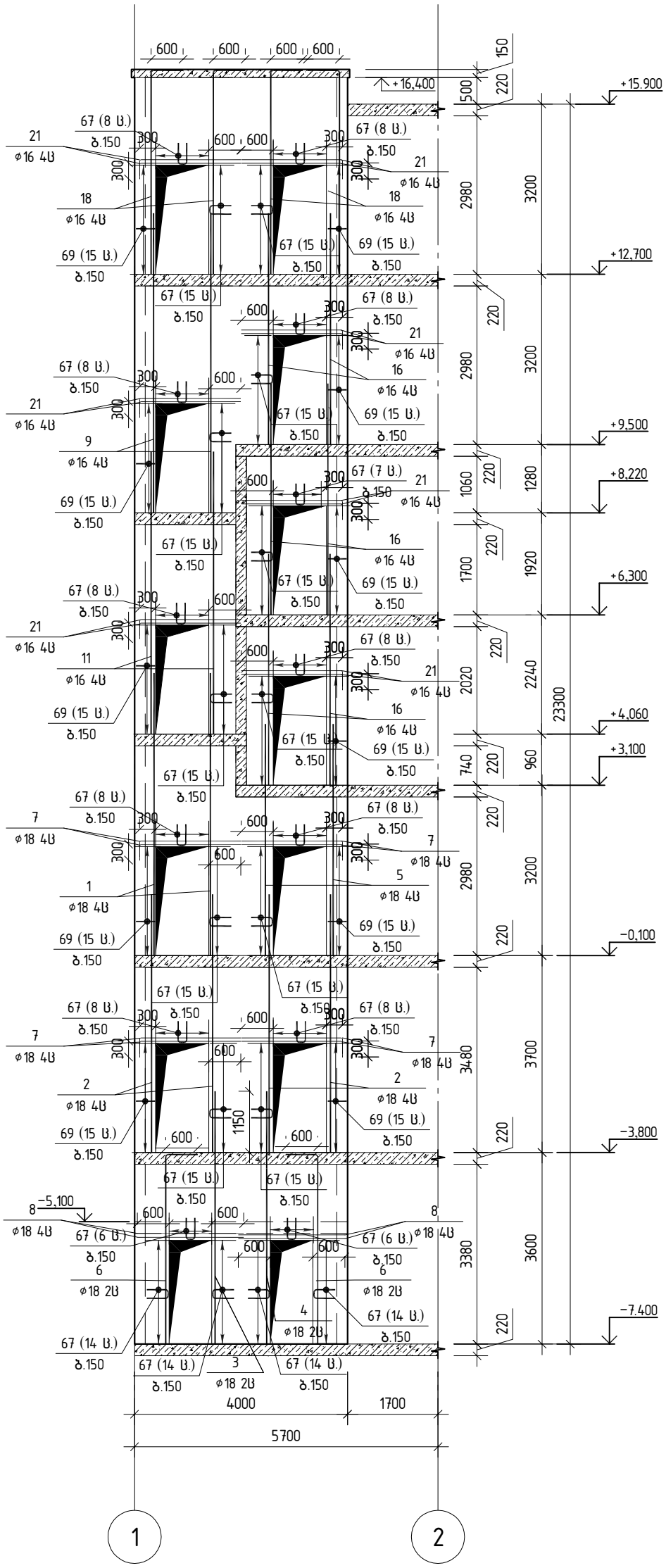

შ.პ.ს. „ჯი აი პი ეც“			კოსტავას №27. "მუზა" რეკონსტრუქცია ადაპტაციის პროექტი	
				მუშა პრ.
მთ.კონსტ.	ო.ქვრივიშვილი		ბირთვი–2 ხედი ა–ა არმირების სქემა	დაკვ
შეასრულა	ბ.ჯინჭარაძე			ფურც. № 638
შეამოწმა	ო.ქვრივიშვილი		მასშტაბი 1:	ინვ. № ფურცლები

ბირთვი–2
ღიობების გაძლიერების არმირების სქემა

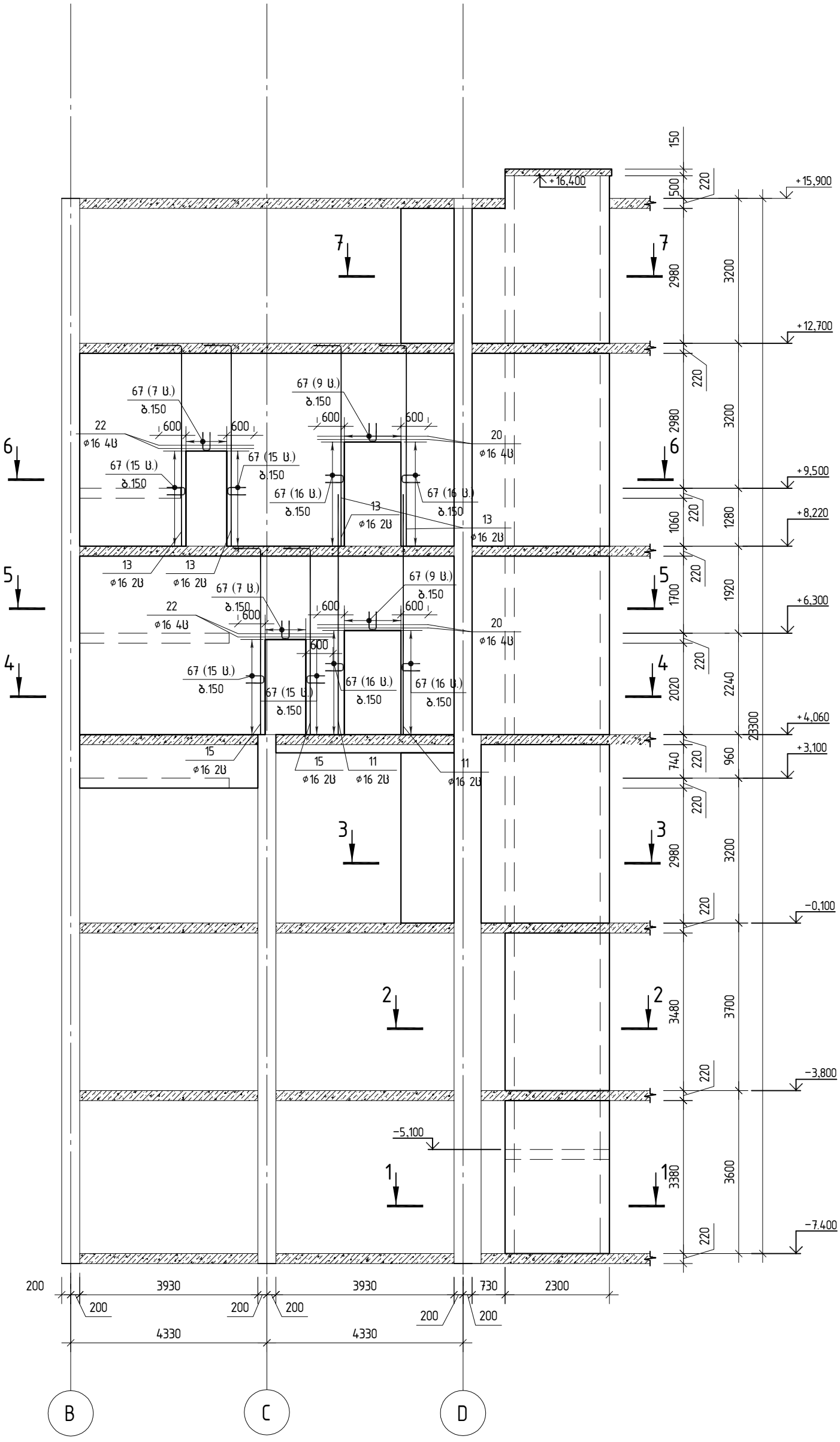

შ.პ.ს. „ჯი აი პი ეი“			კოსტავას №27. "მუზა" რეკონსტრუქცია ადაპტაციის პროექტი	
				მუშა პრ.
მთ.კონსტ.	ო.ქვრივიშვილი		ბირთვი–2 ხედი ა–ა არმირების სქემა	დაკვ
შეასრულა	ბ.ჯინჭარაძე			ფურც. № 639
შეამოწმა	ო.ქვრივიშვილი		მასშტაბი 1:	ინვ. № ფურცლები

ბ-2
ჭრილი 1-1

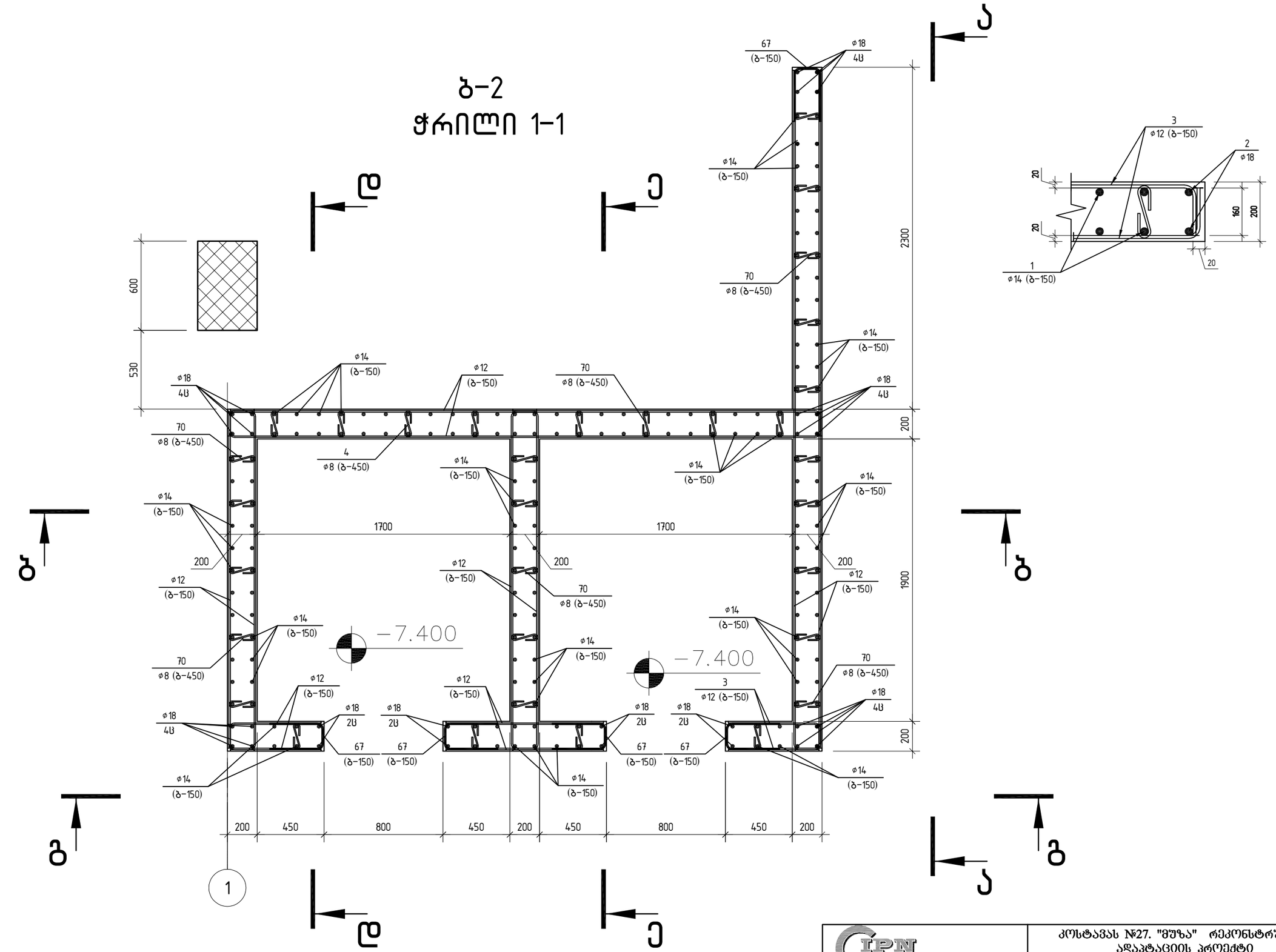

შ.პ.ს. „ჯი აი პი ენ“			კოსტავას №27. "მუზა" რეკონსტრუქცია ადაპტაციის პროექტი	
				მუშა პრ.
მთ.კონსტ.	ო.ქვრივიშვილი		ბ-2 ჭრილი 1-1	დაკვ
შეასრულა	ბ.ჯინჭარაძე			ფურც. № 640
შეამოწმა	ო.ქვრივიშვილი		მასშტაბი 1:	ინვ. № ფურცლები

ბ-2
ჭრილი 2-2

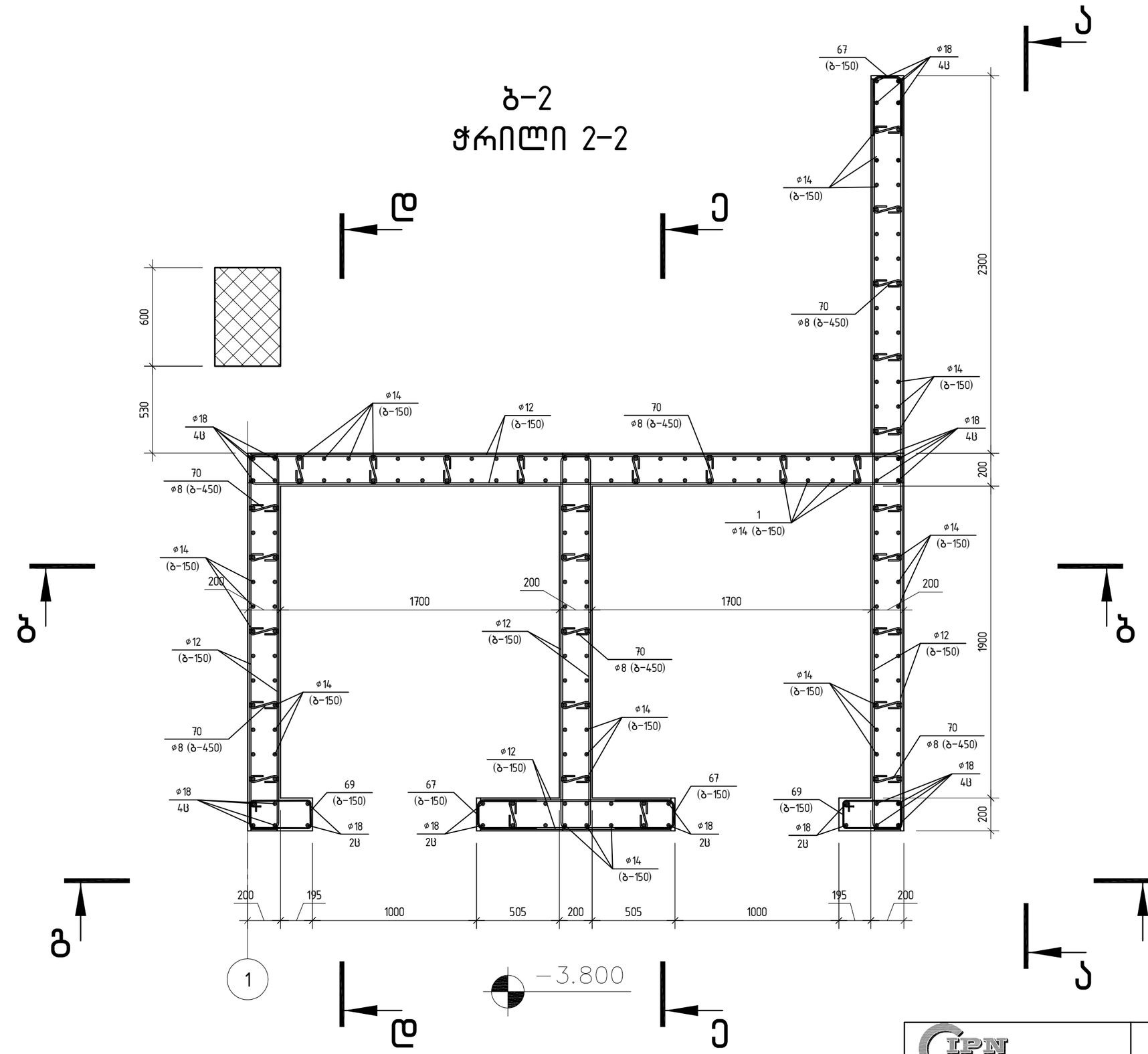

შ.პ.ს. „ჯი აი პი ენ“			კოსტავას №27. "მუზა" რეკონსტრუქცია ადაპტაციის პროექტი		
					მუშა არ.
მთ.კონსტ.	ო.ქვრივიშვილი		ბ-2 ჭრილი 2-2		დაკვ
შეასრულა	ბ.ჯინჭარაძე				ფურც. № 641
შეამოწმა	ო.ქვრივიშვილი		მასშტაბი 1:	ინვ. №	ფურცლები

ბ-2
ჭრილი 3-3

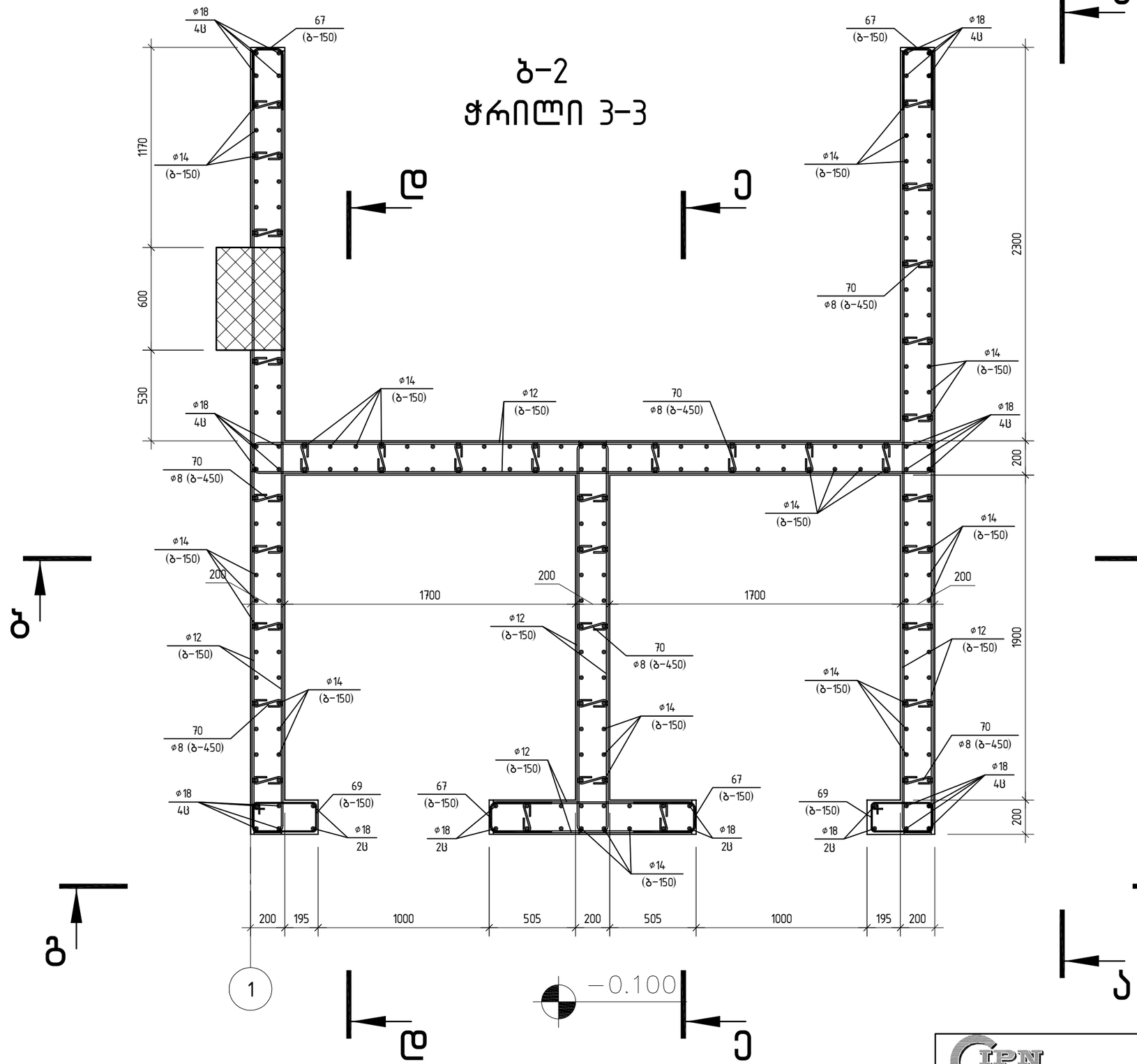

შ.პ.ს. „ჯი აი პი ენ“			კოსტავას №27. "მუზა" რეკონსტრუქცია ადაპტაციის პროექტი	
				მუშა პრ.
მთ.კონსტ.	ო.ქვრივიშვილი		ბ-2 ჭრილი 3-3	დაკვ
შეასრულა	ბ.ჯინჭარაძე			ფურც. № 642
შეამოწმა	ო.ქვრივიშვილი		მასშტაბი 1:	ინვ. № ფურცლები

ბ-2
ჭრილი 7-7

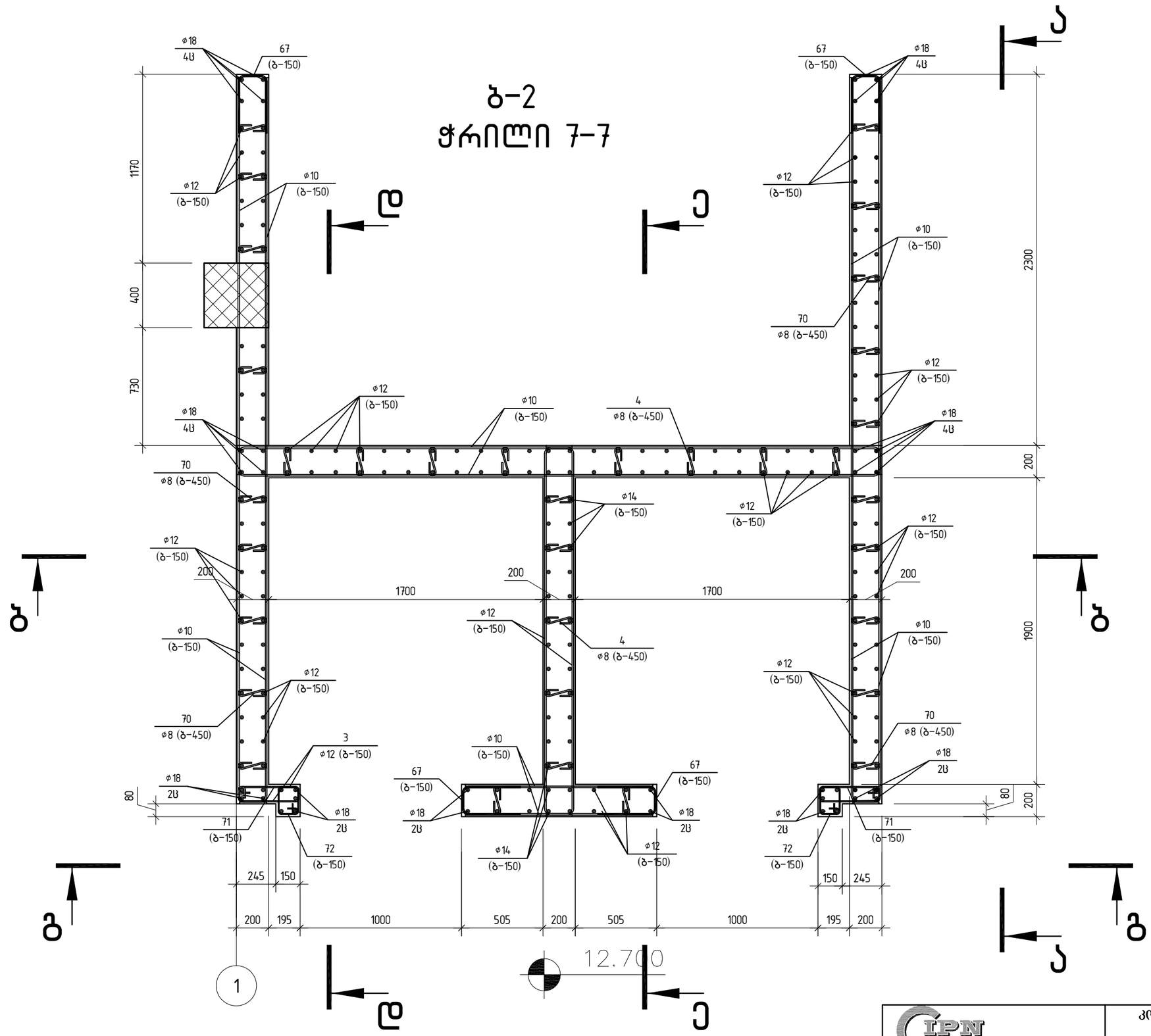

შ.პ.ს. „ჯი აი პი ენ“			კოსტავას №27. "მუზა" რეკონსტრუქცია ადაპტაციის პროექტი	
				მუშა პრ.
მთ.კონსტ.	ო.ქვრივიშვილი		ბ-2 ჭრილი 7-7	დაკვ
შეასრულა	ბ.ჯინჭარაძე			ფურც. № 646
შეამოწმა	ო.ქვრივიშვილი		მასშტაბი 1:	ინვ. № ფურცლები

ბ-2
ჭრილი 6-6

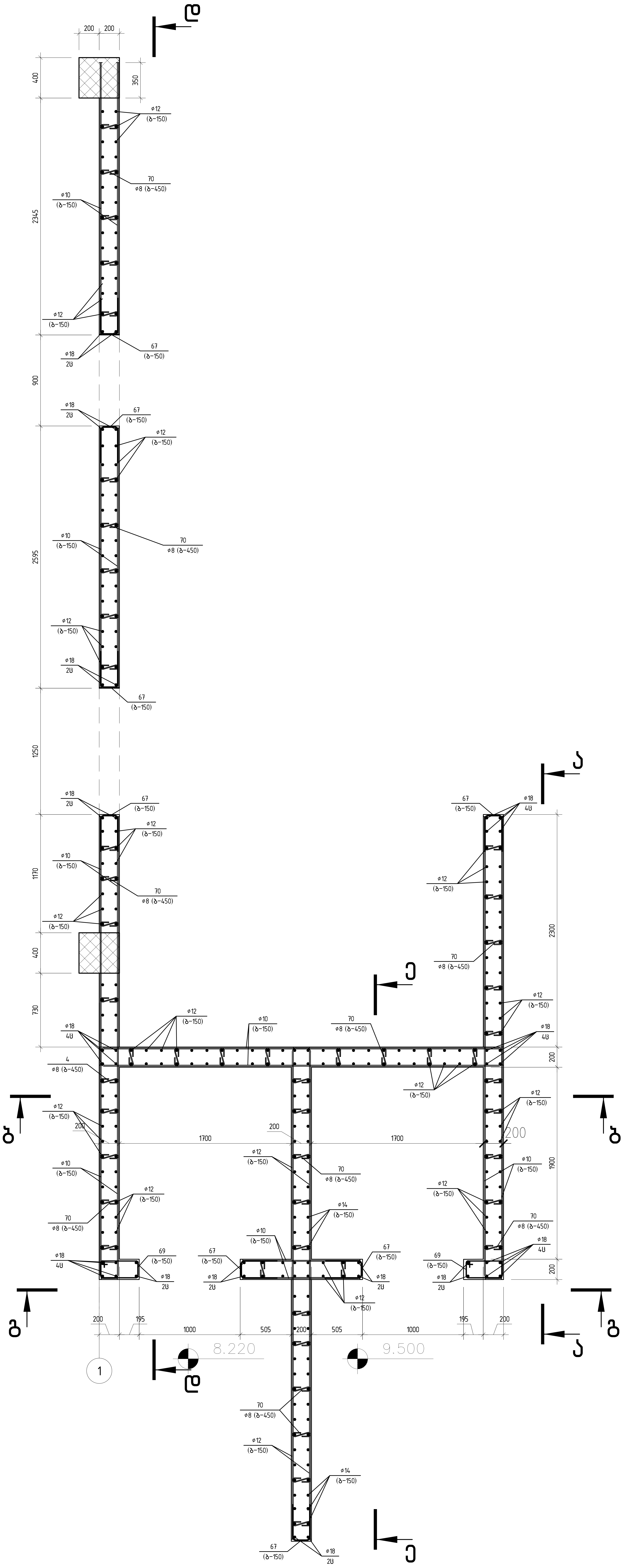

GIPN შ.პ.ს. „ჯი აი პი ენ"			კოსტავას №27. "მუზა" რეკონსტრუქცია ადაპტაციის პროექტი	
				მუშა პრ.
მთ.კონსტ.	ო.ქვრივიშვილი	[signature]	ბ-2 ჭრილი 6-6	დაკვ
შეასრულა	ბ.ჯინჭარაძე			ფურც. № 645
შეამოწმა	ო.ქვრივიშვილი	[signature]	მასშტაბი 1: / ინვ. №	ფურცლები

ბ-2
ჭრილი 4-4

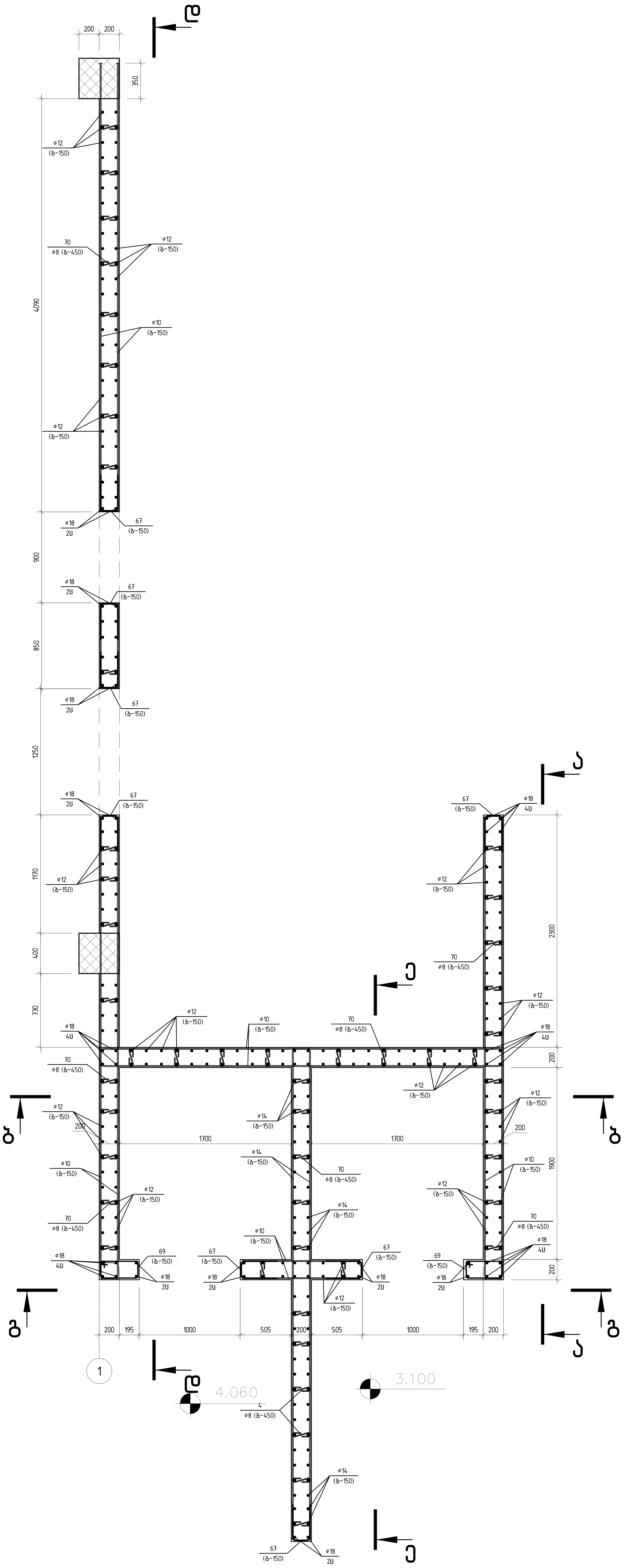

შ.პ.ს. „ჯი აი პი ენ“			კოსტავას №27. "მუზა" რეკონსტრუქცია ადაპტაციის პროექტი		
					მუშა პრ.
მთ.კონსტ.	ო.ქვრივიშვილი		ბ-2 ჭრილი 4-4		დაკვ
შეასრულა	ბ.ჯინჭარაძე				ფურც. № 643
შეამოწმა	ო.ქვრივიშვილი		მასშტაბი 1:	ინვ. №	ფურცლები

ბ-2
ჭრილი 5-5

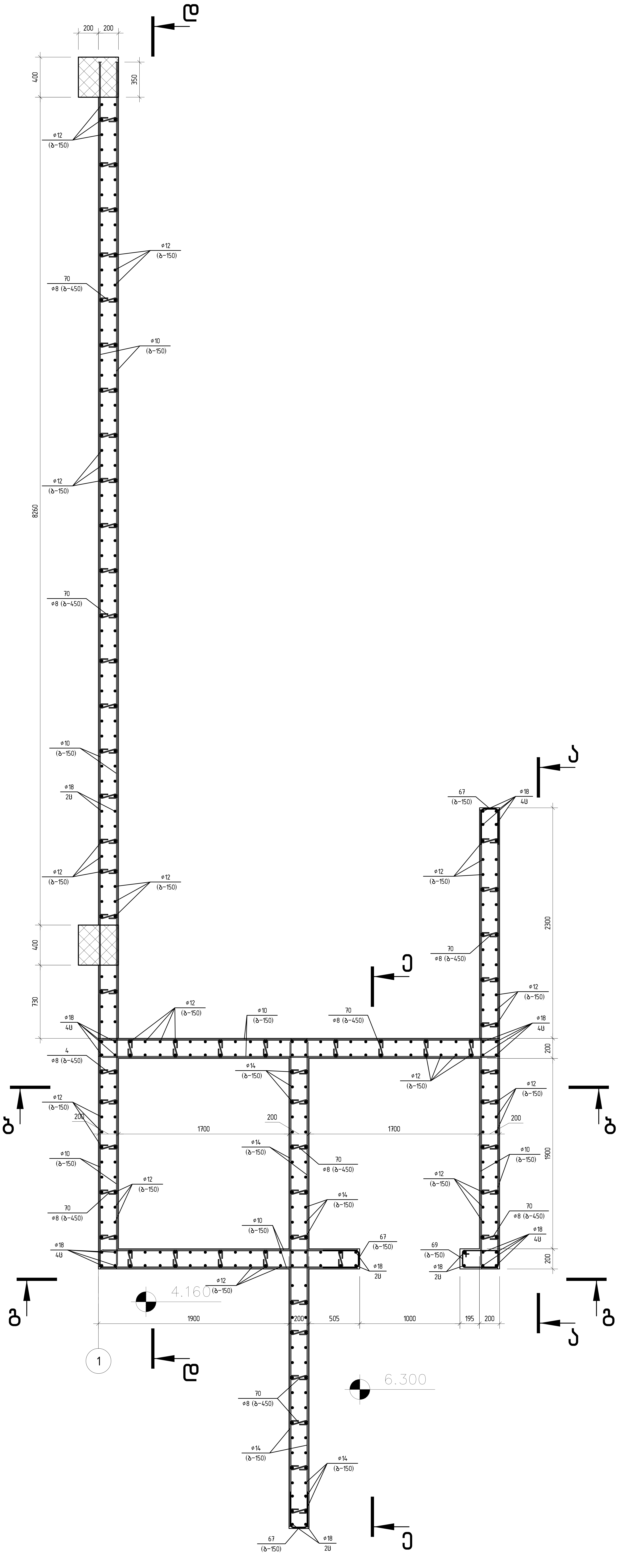

შ.პ.ს. „ჯი აი პი ენ“			კოსტავას №27. "მუზა" რეკონსტრუქცია ადაპტაციის პროექტი	
				მუშა პრ.
მთ.კონსტ.	ო.ქვრივიშვილი	[signature]	ბ-2 ჭრილი 5-5	დაკვ
შეასრულა	ბ.ჯინჭარაძე			ფურც. № 644
შეამოწმა	ო.ქვრივიშვილი	[signature]	მასშტაბი 1: / ინვ. №	ფურცლები

ბ-2 ღიობის გაძლიერების დეტალები

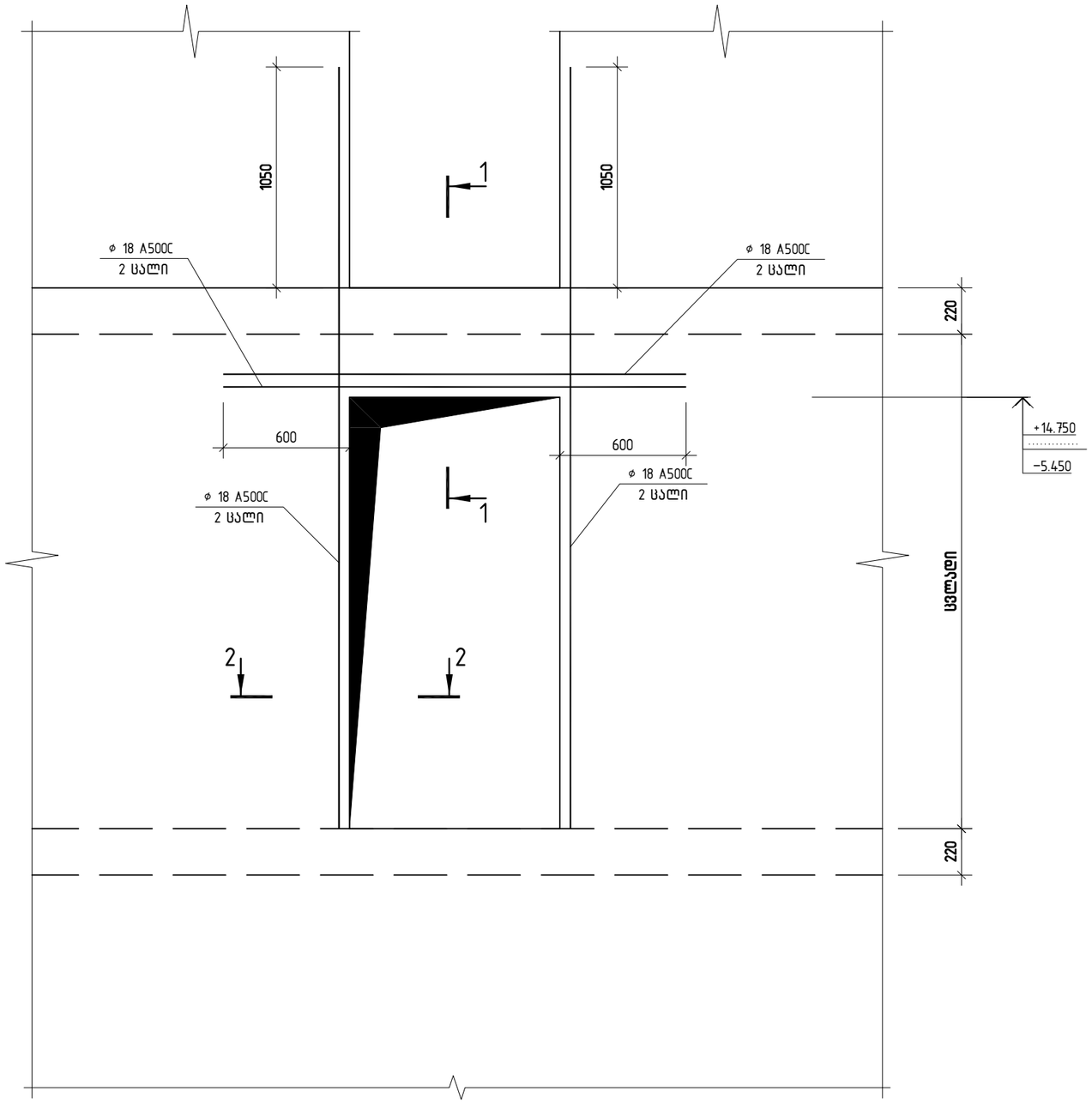

კვეთი 1-1

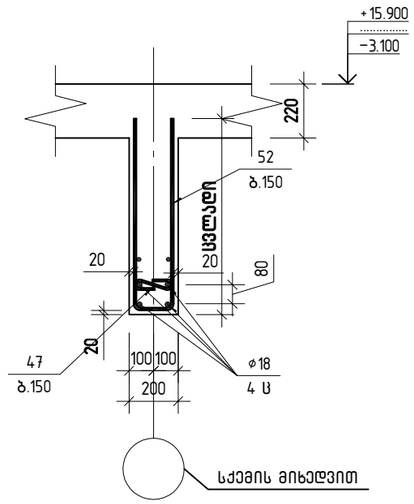

კვეთი 2-2

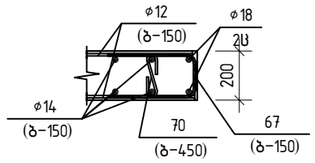

პოზ.67

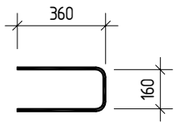

პოზ. 70



შ.პ.ს. „ჯი აი პი ენ“			კოსტავას №27. "მუზა" რეკონსტრუქცია ადაპტაციის პროექტი	
				მუშა არ.
მთ.კონსტ.	ო.ქვრივიშვილი		ბ-2 ღიობის გაძლიერების დეტალი	დაკვ
შეასრულა	ბ.ჯინჭარაძე			ფურც. № 647
შეამოწმა	ო.ქვრივიშვილი		მასშტაბი 1:	ინვ. № ფურცლები

1	ℓ=5310	16	10.62	170	
2	ℓ=4850	28	9.70	272	
3	ℓ=4750	20	9.50	190	
4	ℓ=4750	2	9.50	19	
5	ℓ=4350	14	8.70	122	
6	ℓ=4140	4	8.28	33	
7	ℓ=2190	16	4.38	70	
8	ℓ=2000	8	4.00	32.0	
	ø16 A500C				
9	ℓ=5630	4	8.90	36	
10	ℓ=5530	8	8.74	69.9	
11	ℓ=5310	12	8.39	101	
12	ℓ=5210	8	8.23	65.9	
13	ℓ=5200	8	8.22	66	
14	ℓ=5030	4	7.95	31.8	
15	ℓ=4880	4	7.71	31	
16	ℓ=4350	12	6.87	82	
17	ℓ=4250	36	6.71	241.7	
18	ℓ=3760	8	5.94	48	
19	ℓ=3750	20	5.92	118.5	
20	ℓ=2450	8	3.87	31	
21	ℓ=2190	28	3.46	97	
22	ℓ=2100	8	3.32	26	
	ø14 A500C				
23	ℓ=5060	12	6.12	73.5	
24	ℓ=5060	56	6.12	342.9	
25	ℓ=4890	88	5.92	520.7	
26	ℓ=4600	166	5.57	924.0	
27	ℓ=4600	28	5.57	155.8	
28	ℓ=4500	166	5.45	903.9	
29	ℓ=4100	256	4.96	1270.0	
30	ℓ=4100	14	4.96	69.5	
31	ℓ=3600	28	4.36	122.0	
32	ℓ=3200	32	3.87	123.9	
33	ℓ=2820	36	3.41	122.8	
34	ℓ=2200	22	2.66	58.6	
35	ℓ=1675	36	2.03	73.0	
	ø12 A500C				
36	ℓ=5280	10	4.69	46.9	
37	ℓ=5280	40	4.69	187.5	
38	ℓ=5280	18	4.69	84.4	
39	ℓ=4960	10	4.40	44.0	
40	ℓ=4960	106	4.40	466.9	
41	ℓ=4890	70	4.34	304.0	
42	ℓ=4600	204	4.08	833.3	
43	ℓ=4560	14	4.05	56.7	
44	ℓ=4000	324	3.55	1150.8	
45	ℓ=4000	254	3.55	902.2	
46	ℓ=3620	24	3.21	77.1	
47	ℓ=3610	58	3.21	185.9	
48	ℓ=3600	108	3.20	345.3	
49	ℓ=2860	14	2.54	35.6	
50	ℓ=2790	14	2.48	34.7	
51	ℓ=2605	18	2.31	41.6	
52	ℓ=2590	18	2.30	41.4	
53	ℓ=2300	332	2.04	678.1	
54	ℓ=2255	18	2.00	36.0	
55	ℓ=1210	82	1.07	88.1	
56	ℓ=1100	32	0.98	31.3	
57	ℓ=650	64	0.58	36.9	
58	ℓ=11690	58	7.21	418.3	
59	ℓ=4600	310	2.84	879.8	
60	ℓ=4090	30	2.52	75.7	
61	ℓ=4000	194	2.47	478.8	
62	ℓ=2605	56	1.61	90.0	
63	ℓ=2600	30	1.60	48.1	
64	ℓ=2595	30	1.60	48.0	
65	ℓ=2345	30	1.45	43.4	
66	ℓ=1210	58	0.75	43.3	
67	ℓ=915	718	0.56	402	
68	ℓ=850	30	0.52	15.7	
	ø8 A240				
69	ℓ=1180	165	0.47	77.55	
70	ℓ=395	2255	0.16	3518.4	
71	ℓ=1065	42	0.42	17.67	
72	ℓ=720	42	0.28	11.94	
	Вертикальные стержни				
	В30 Армирование фундамента		91.32	м³	
	ø10 A500C				
58	ℓ=11690	58	7.21	418.3	
59	ℓ=4600	310	2.84	879.8	
60	ℓ=4090	30	2.52	75.7	
61	ℓ=4000	194	2.47	478.8	
62	ℓ=2605	56	1.61	90.0	
63	ℓ=2600	30	1.60	48.1	
64	ℓ=2595	30	1.60	48.0	
65	ℓ=2345	30	1.45	43.4	
66	ℓ=1210	58	0.75	43.3	
67	ℓ=915	718	0.56	402	
68	ℓ=850	30	0.52	15.7	
	ø8 A240				
69	ℓ=1180	165	0.47	77.55	
70	ℓ=395	2255	0.16	3518.4	
71	ℓ=1065	42	0.42	17.67	
72	ℓ=720	42	0.28	11.94	
	Вертикальные стержни				
	В30 Армирование фундамента		91.32	м³	

Гип.	Инв. № подл.	Подпись и дата	Взам. инв. №
Разраб.	Монолитный ленточный фундамент Ф-2	Лит.	Масса
Пров.			Масштаб
Н. контр.		Лист	Листов
ГИП			

ГИП "Проектстройсервис" г. Энск, ул. Примерная, 26

მონოლითური კედელი მ.კ–5

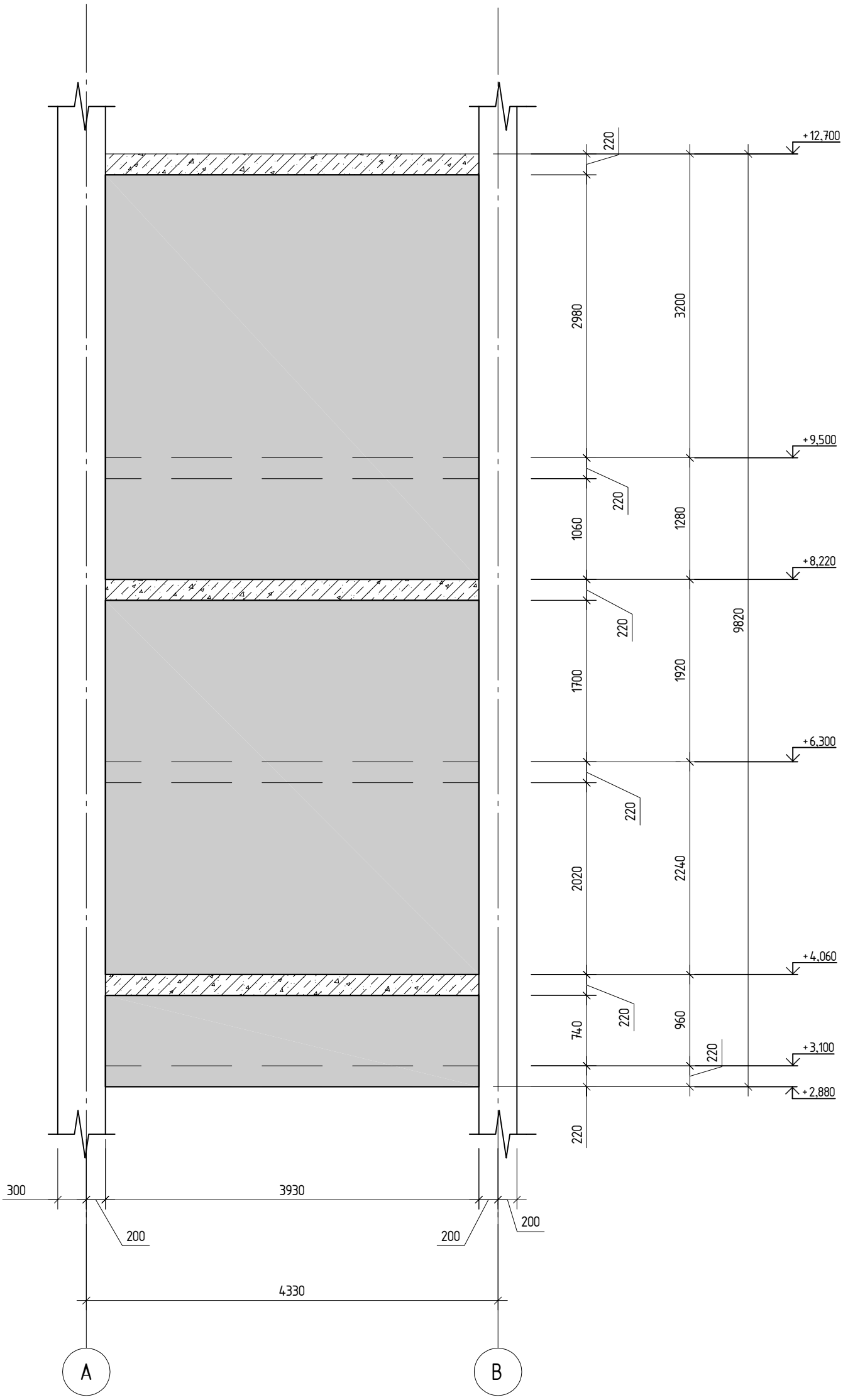

შ.პ.ს. „ჯი აი პი ეი“			კოსტავას №27. "მუზა" რეკონსტრუქცია ადაპტაციის პროექტი	
				მუშა პრ.
მთ.კონსტ.	ო.ქვრივიშვილი		მონოლითური კედელი მ.კ–5	დაკვ
შეასრულა	ბ.ჯინჭარაძე			ფურც. № 649
შეამოწმა	ო.ქვრივიშვილი		მასშტაბი 1:	ინვ. № ფურცლები

მონოლითური კედელი მ.კ-5
არმირების სქემა

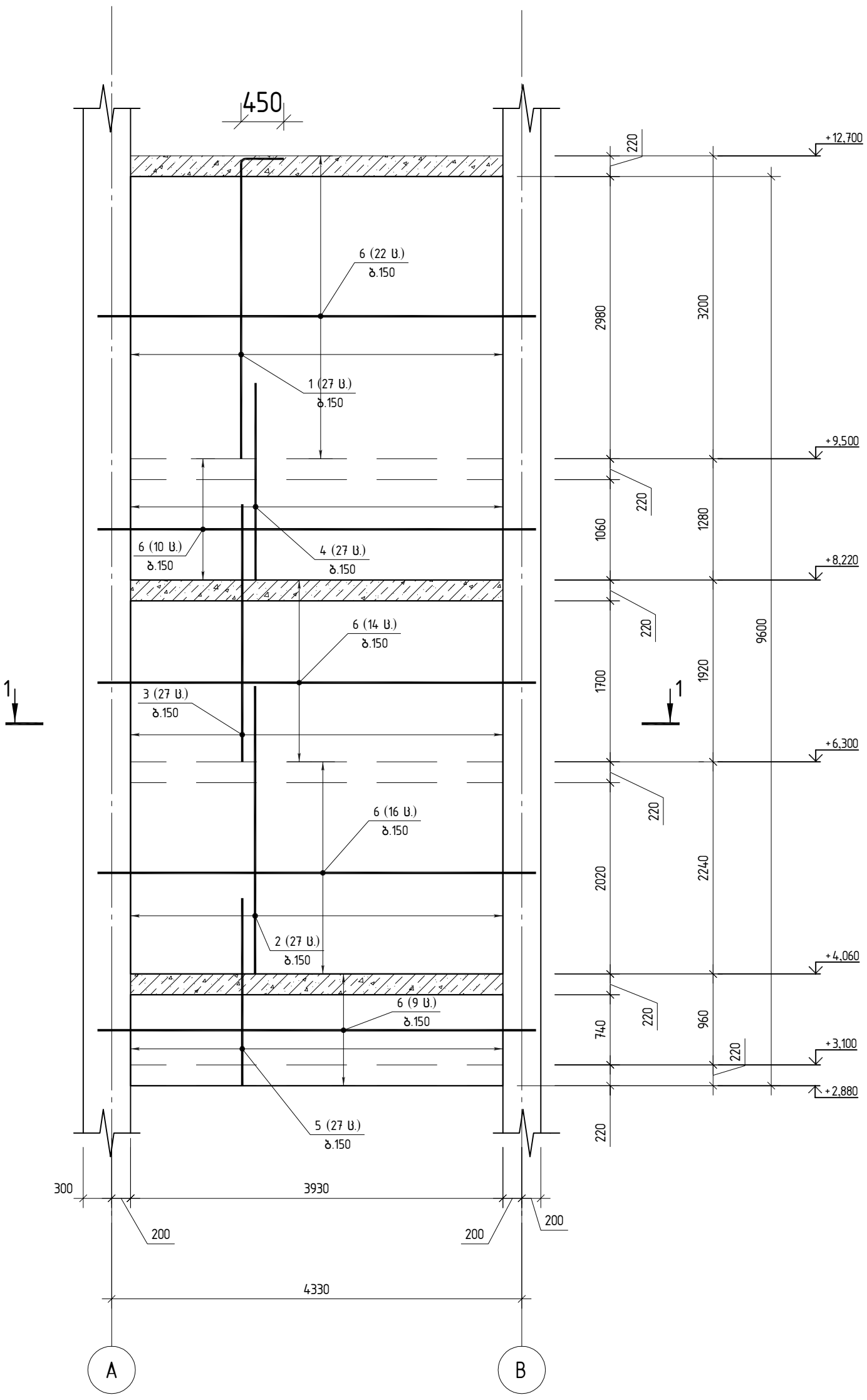

შ.პ.ს. „ჯი აი პი ენ“			კოსტავას №27. "მუზა" რეკონსტრუქცია ადაპტაციის პროექტი		
					მუშა პრ.
მთ.კონსტ.	ო.ქვრივიშვილი		მონოლითური კედელი მ.კ-5 არმირების სქემა		დაკვ
შეასრულა	ბ.ჯინჭარაძე				ფურც. № 650
შეამოწმა	ო.ქვრივიშვილი		მასშტაბი 1:	ინვ. №	ფურცლები

მ.კ–5
ჭრილი 1–1

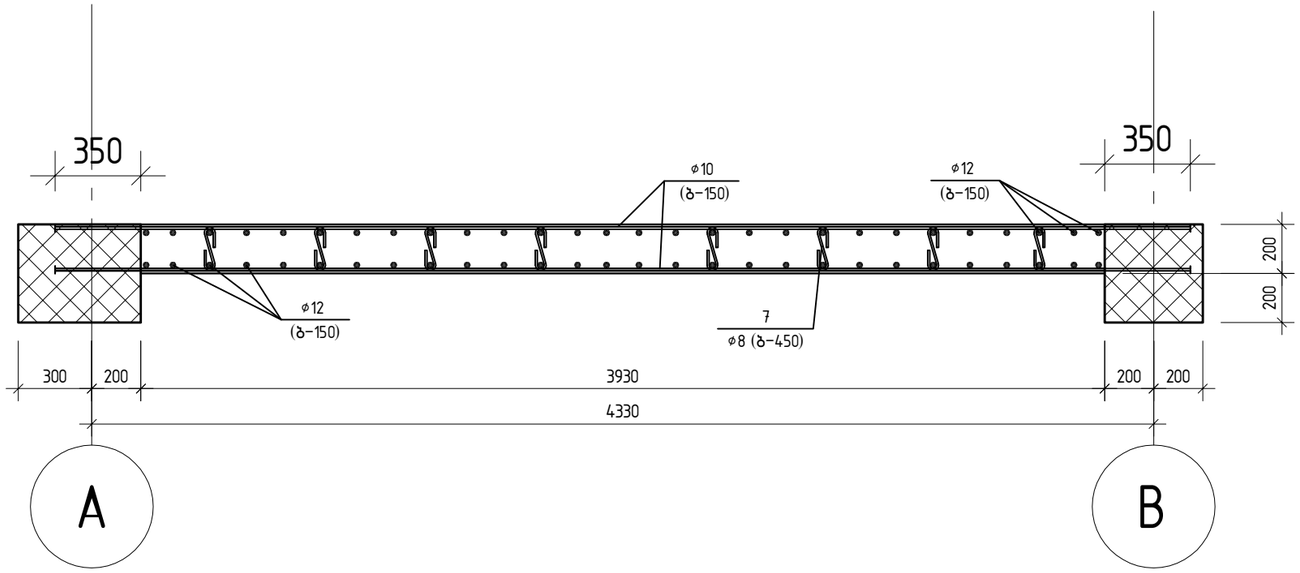

პოზ. 7

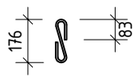

პოზ.	ა ღ ნ ი შ ვ ნ ა	დ ა ს ა ხ ე ლ ე ბ ა	რაოდ.	ერთ. მასა კგ	საერთო მასა, კგ
		მ.კ–5			
		დეტალები			
		φ12 A500C			
1		ℓ=3600	27	3.20	86.3
2		ℓ=3040	27	2.70	72.9
3		ℓ=2720	27	2.42	65.2
4		ℓ=2080	27	1.85	49.9
5		ℓ=1980	27	1.76	47.5
		φ10 A500C			
6		ℓ=4630	71	2.86	202.8
		φ8 A240			
7		ℓ=370	189	0.15	28.5
		მასალები			
		B30 კლასის ბეტონი		7.55	მ³

შ.პ.ს. „ჯი აი პი ენ“			კოსტავას №27. "მუზა" რეკონსტრუქცია ადაპტაციის პროექტი	
				მუშა პრ.
მთ.კონსტ.	ო.ქვრივიშვილი		მ.კ–5 ჭრილი 1–1	დაკვ
შეასრულა	ბ.ჯინჭარაძე			ფურც. № 651
შეამოწმა	ო.ქვრივიშვილი		მასშტაბი 1:	ინვ. № ფურცლები

მონოლითური კედელი მ.კ-6

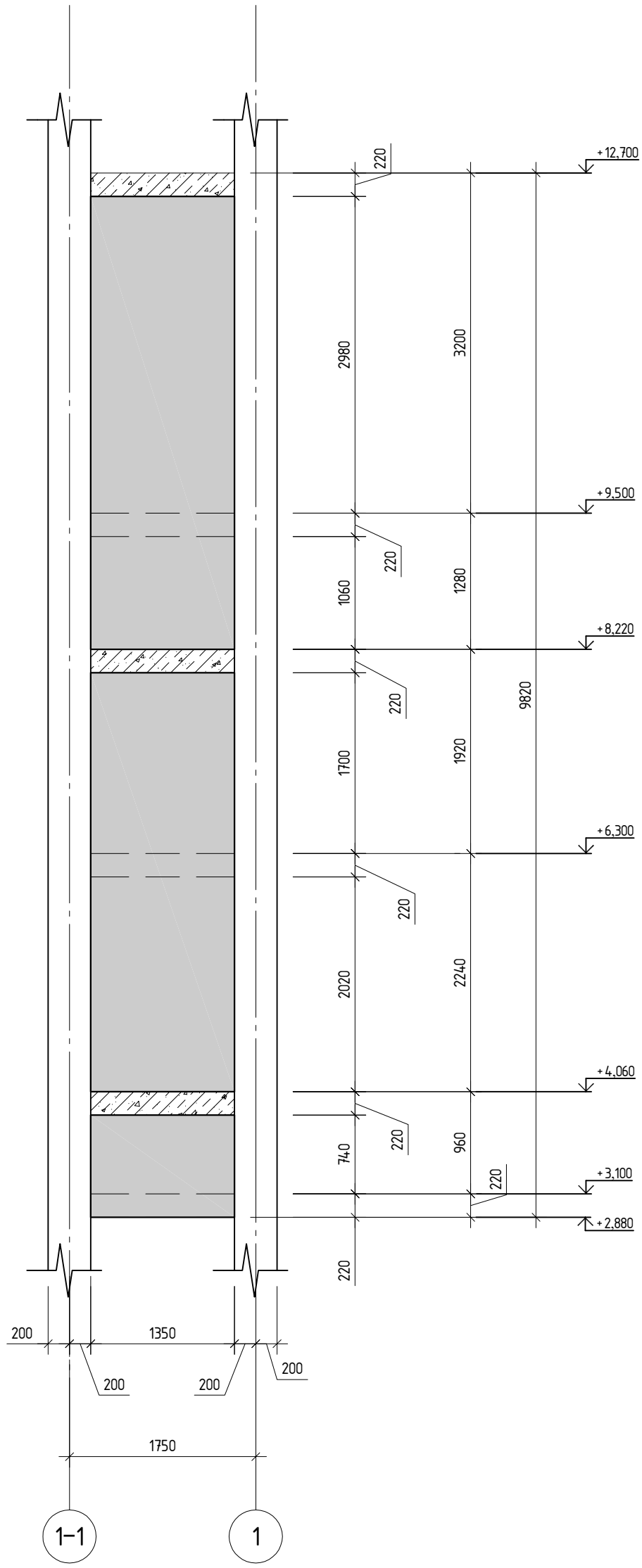

შ.პ.ს. „ჯი აი პი ეი“			კოსტავას №27. "მუზა" რეკონსტრუქცია ადაპტაციის პროექტი	
				მუშა პრ.
მთ.კონსტ.	ო.ქვრივიშვილი		მონოლითური კედელი მ.კ-6	დაკვ
შეასრულა	ბ.ჯინჭარაძე			ფურც. № 652
შეამოწმა	ო.ქვრივიშვილი		მასშტაბი 1:	ინვ. № ფურცლები

მონოლითური კედელი მ.კ-6
არმირების სქემა

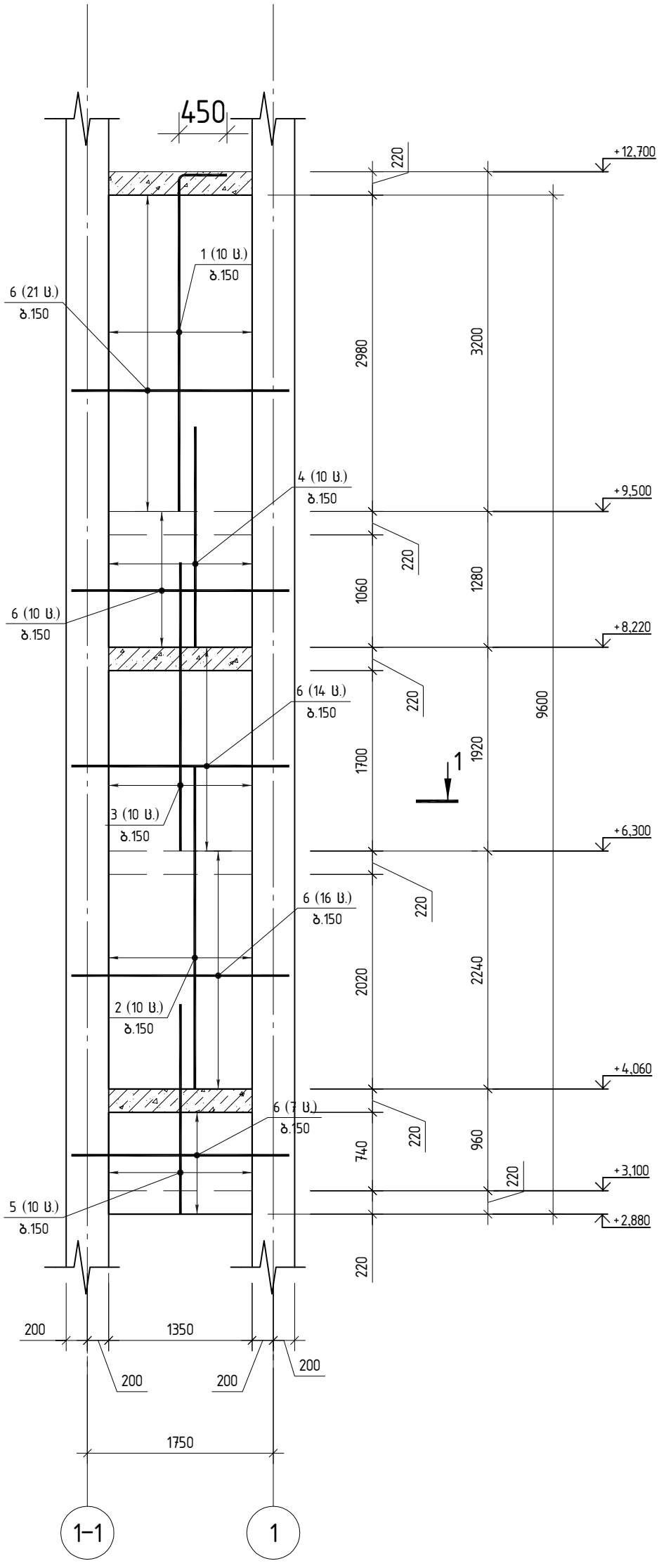

შ.პ.ს. „ჯი აი პი ეი“			კოსტავას №27. "მუზა" რეკონსტრუქცია ადაპტაციის პროექტი	
				მუშა პრ.
მთ.კონსტ.	ო.ქვრივიშვილი		მონოლითური კედელი მ.კ-6 არმირების სქემა	დაკვ
შეასრულა	ბ.ჯინჭარაძე			ფურც. № 653
შეამოწმა	ო.ქვრივიშვილი		მასშტაბი 1:	ინვ. № ფურცლები

მ.კ-6
ჭრილი 1-1

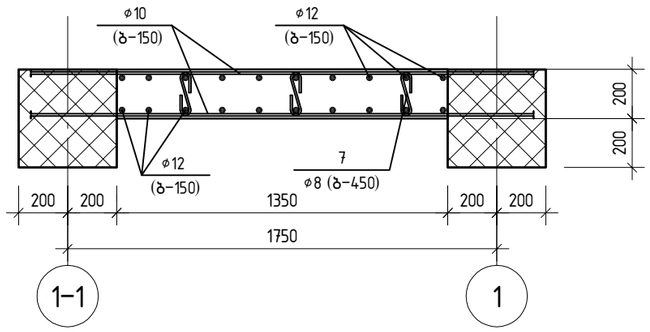

პოზ. 7

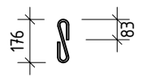

პოზ.	ა ღ ნ ი შ ვ ნ ა	დ ა ს ა ხ ე ლ ე ბ ა	რაოდ.	ერთ. მასა კგ	საერთო მასა, კგ
		მ.კ-6			
		დეტალები			
		ф12 A500C			
1		ℓ=3600	10	3.20	32.0
2		ℓ=3040	10	2.70	27.0
3		ℓ=2720	10	2.42	24.2
4		ℓ=2080	10	1.85	18.5
5		ℓ=1980	10	1.76	17.6
		ф10 A500C			
6		ℓ=2050	68	1.26	86.0
		ф8 A240			
7		ℓ=370	63	0.15	9.45
		მასალები			
		B30 კლასის ბეტონი		2.65	მ³

შ.პ.ს. „ჯი აი პი ენ“			კოსტავას №27. "მუზა" რეკონსტრუქცია ადაპტაციის პროექტი	
				მუშა არ.
მთ.კონსტ.	ო.ქვრივიშვილი		მ.კ-6 ჭრილი 1-1	დაკვ
შეასრულა	ბ.ჯინჭარაძე			ფურც. № 64
შეამოწმა	ო.ქვრივიშვილი		მასშტაბი 1:	ინვ. № ფურცლები

მონოლითური კედელი
მ.კ-7

ჭრილი ა-ა

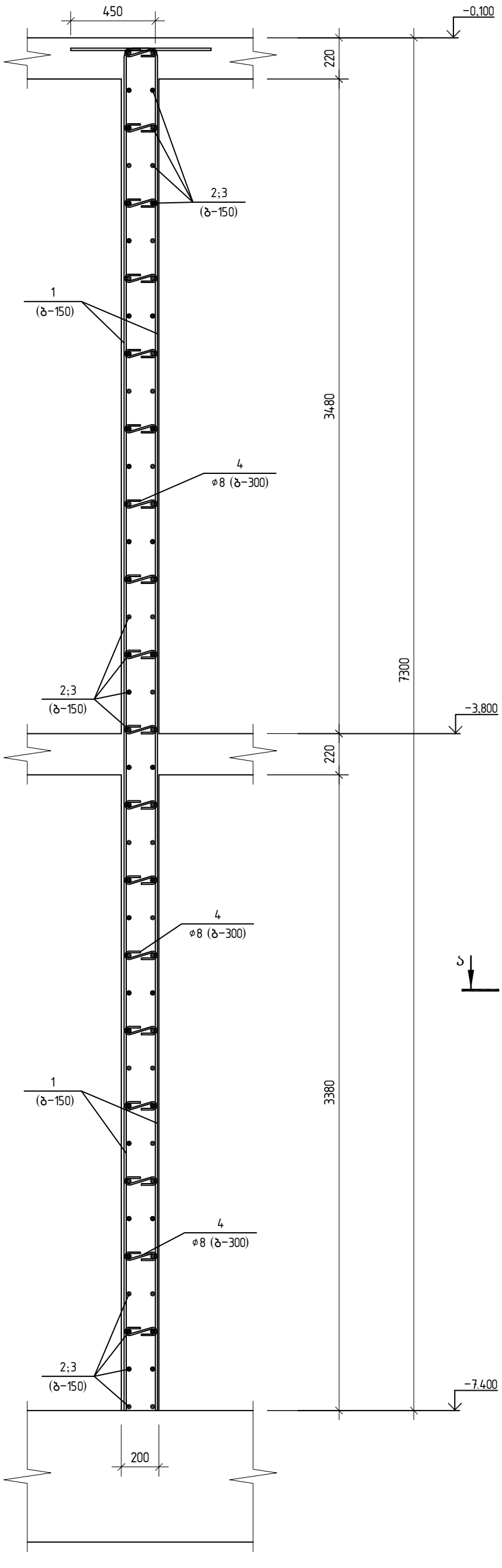

პოზ.	ა ღ ნ ი შ ვ ნ ა	დ ა ს ა ხ ე ლ ე ბ ა	რაოდ.	ერთ. მასა კგ	საერთო მასა, კგ
		მ.კ-6			
		დეტალები			
		ფ14 A500C			
1		ℓ=7750	42	9.38	394
		ფ12 A500C			
2		ℓ=1250	73	1.11	81.0
3		ℓ=1450	36	1.3	46.8
		ფ10 A500C			
4		ℓ=850	73	0.53	38.7
		ფ8 A240			
5		ℓ=370	219	0.15	32.85
		მასალები			
		B30 კლასის ბეტონი		4.37	მ³

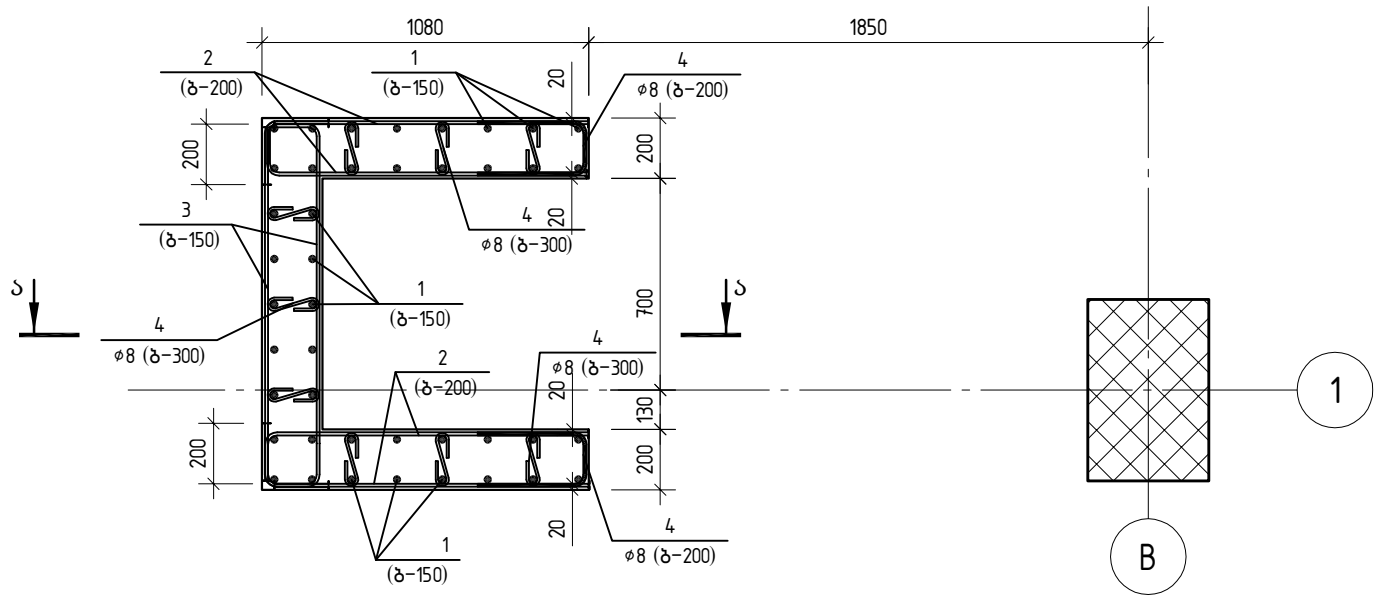

პოზ. 5

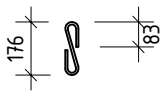

პოზ. 4

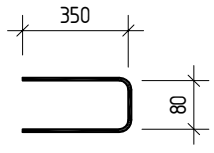

შ.პ.ს. „ჯი აი პი ეი“			კოსტავას №27. "მუზა" რეკონსტრუქცია ადაპტაციის პროექტი	
				მუშა პრ.
მთ.კონსტ.	ო.ქვრივიშვილი		მონოლითური კედელი მ.კ-7	დაკვ
შეასრულა	ბ.ჯინჭარაძე			ფურც. № 655
შეამოწმა	ო.ქვრივიშვილი		მასშტაბი 1:	ინვ. № ფურცლები

პოზ.	ა ღ წ ე რ ი ლ ო ბ ა	დ ა ს ა ხ ე ლ ე ბ ა	ც/წყ	ერთ. მასა კგ		სულ მასა, კგ
		<u>გ.კ-6</u>				
		<u>დეტალები</u>				
		ϕ14 A500C		20	4.9	98
1		ℓ=4050				
		ϕ12 A500C		9	3.5	31.5
2		ℓ=3900				
		ϕ12 A500C		9	3.0	27.2
3		ℓ=3400				
		ϕ12 A500C		9	1.13	10.2
4		ℓ=1270				
		ϕ10 A500C		9	1.1	9.9
5		ℓ=1740				
		ϕ8 A240		30	0.15	4.5
6		ℓ=370				
		<u>მასალები</u>				
		B30 კლასის ბეტონი			1.86	მ³

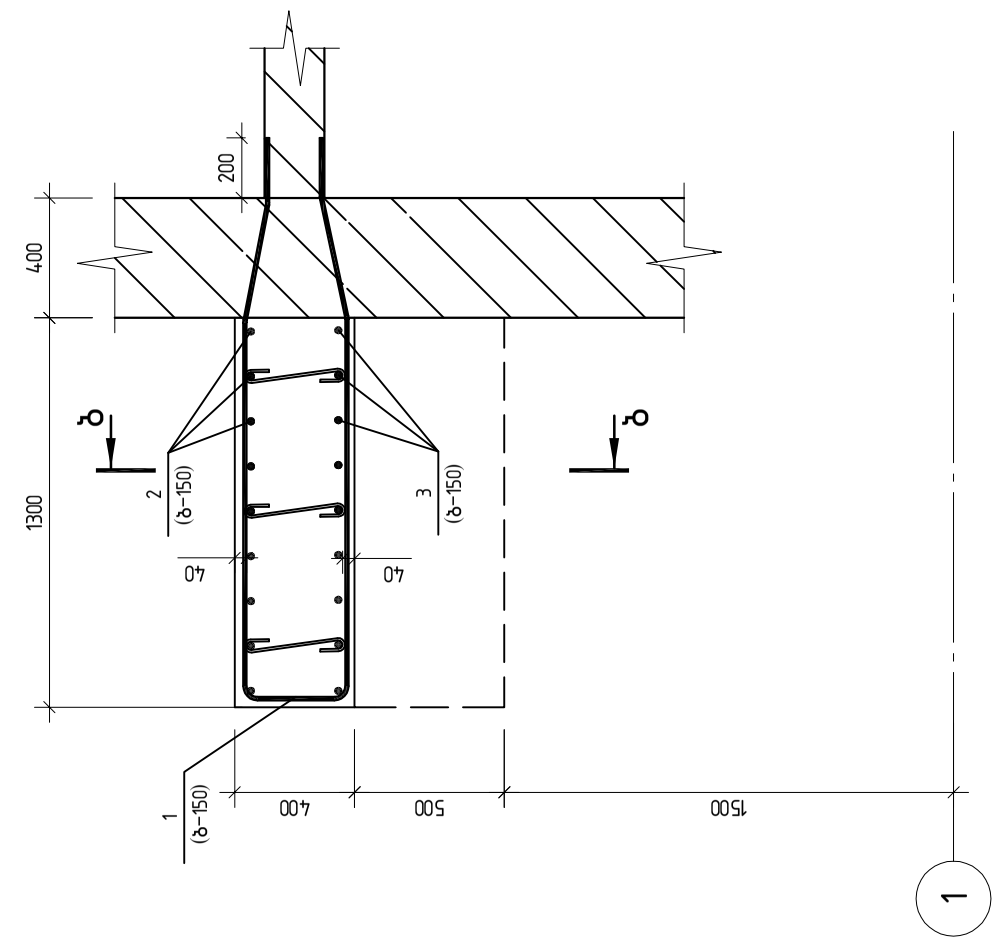

მასალათა ხარჯის უწყისი

ელემენტის მარკა	რაოდენობა	არმატურის ნაკეთობები																ლითონის ნაკეთობები									საერთო ხარჯი; კგ	ბეტონის ხარჯი; მ³
		არმატურის კლასი																										
		A240				A500C																						
		Ø6	Ø8	Ø10	ჯამი	Ø8	Ø10	Ø12	Ø14	Ø16	Ø18	Ø20	Ø22	Ø25	Ø28	Ø32	ჯამი	სულ	−100x8	−80x8	−80x6	−60x6					სულ		
მონოლითური კედლები და ბირთვები																												
მ.კ−1	1		220.5		221		11.6	1889.0	2520.0								4 409	4 630									4 630	51.00
მ.კ−2	1		105.5		106			912.0	1088.7								2 001	2 106									2 106	24.80
მ.კ−3	1		119.3		119			1227.6	1663.0								2 891	3 010									3 010	31.50
მ.კ−4	1		119.3		119			1278.8	1725.4								3 004	3 004									3 004	34.00
ბ−1	1	33.0	2050.0		2 083		1852.7	3350.0	1530.0	628.2	674.2						8 035	10 118									10 118	52.91
ბ−2	1		388.0		388		2543.0	5709.2	4761.0	1044.4	907.4						14 965	15 353									15 353	91.32
მ.კ−5	1		28.5		29		202.8	322.0									525	553									553	7.55
მ.კ−6	1		9.5		9		86.0	119.0									205	214									214	2.65
მ.კ−7	1		32.9		33		38.7	127.8	394.0								561	593									593	4.37
მ.კ−8	1		4.5		5		9.9	68.9	98.0								177	181									181	1.86
		33	3 078		3 111		4 745	15 004	13 780	1 673	1 582						36 772	39 763									39 763	302

შპს „ჯი აი პი ენ“			კოსტავას №27. "მუზა" რეკონსტრუქცია ადაპტაციის პროექტი
			მუშა პრ.
მთ.კონსტ.	ო.ქვრივიშვილი		მასალათა ხარჯის უწყისი
შეასრულა	ბ.ჯინჭარაძე		დაკქ
შეამოწმა	ო.ქვრივიშვილი		ფურც. № 657
მასშტაბი 1:		ინვ. №	ფურცლები

მონოლითური კიბე კბ-1

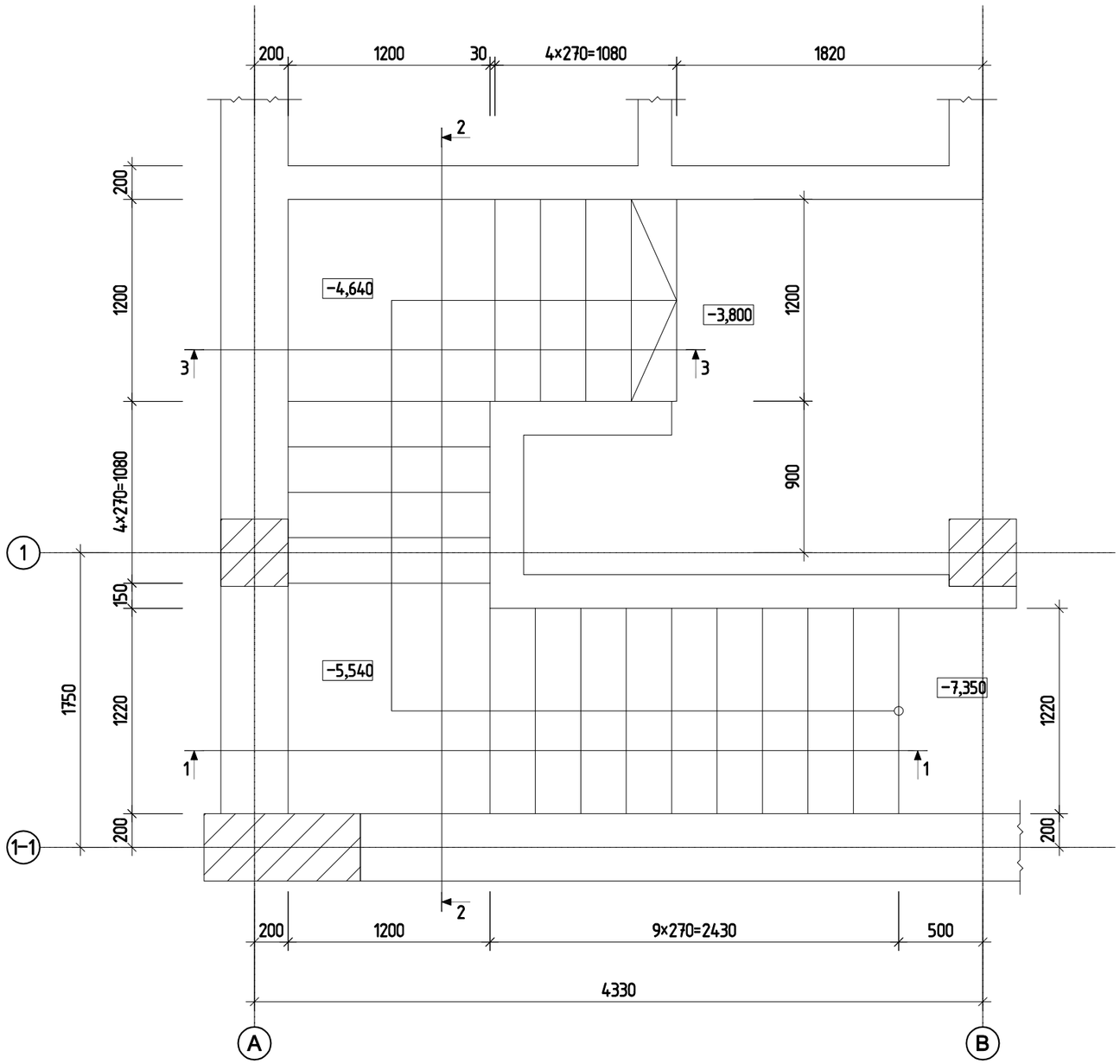

პოზ.	ა ღ ნ ი შ ვ ნ ა	დ ა ს ა ხ ე ლ ე ბ ა			რაოდ.	ერთ. წონა კგ		საერთო წონა კგ
		მონოლითური კიბე კბ-1						
		დეტალები						
1		⌀ 6	A240	ℓ= 260	65	0.06	კგ	3.75
2		⌀ 6	A240	ℓ= 600	270	0.13	კგ	35.96
3		⌀ 6	A240	ℓ= 1150	30	0.26	კგ	7.66
4		⌀ 10	A500C	ℓ= 5340	8	3.29	კგ	26.34
5		⌀ 10	A500C	ℓ= 2000	8	1.23	კგ	9.86
6		⌀ 6	A240	ℓ= 1300	50	0.29	კგ	14.43
7		⌀ 10	A500C	ℓ= 4155	8	2.56	კგ	20.49
8		⌀ 10	A500C	ℓ= 1300	8	0.80	კგ	6.41
9		⌀ 10	A500C	ℓ= 3600	8	2.22	კგ	17.76
10		⌀ 10	A500C	ℓ= 2000	8	1.23	კგ	9.86
11		⌀ 10	A500C	ℓ= 3900	8	2.40	კგ	19.24
12		⌀ 10	A500C	ℓ= 2350	8	1.45	კგ	11.59
13		⌀ 10	A500C	ℓ= 2580	8	1.59	კგ	12.73
14		⌀ 10	A500C	ℓ= 4055	8	2.50	კგ	20.00
		მასალები						78
		B30 კლასის ბეტონი				2.50	მ³	

შ.პ.ს. „ჯი აი პი ეჯ“			კონსტავას №27. "მუზა" რეკონსტრუქცია ადაპტაციის პროექტი
			მუზა პრ.
მთ.კონსტ.	ო.ქვრივიშვილი		მონოლითური კიბე კბ-1
შეასრულა	შ.სტურუა		დაკვ
შეამოწმა	ო.ქვრივიშვილი		ფურც. № 701
მასშტაბი 1:50		ინვ. №	ფურცლები

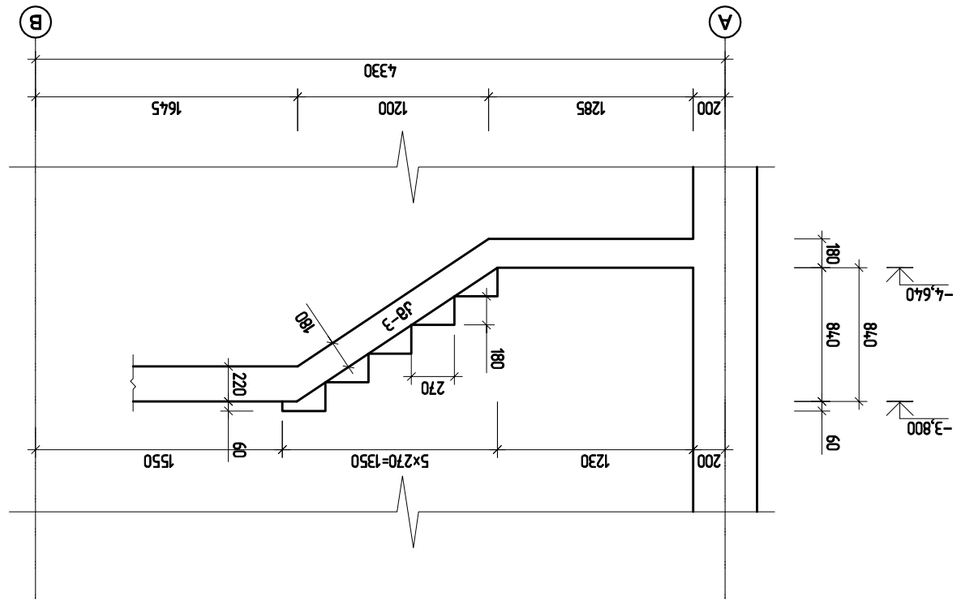

Армировка лестницы Ја-1 – вид сбоку на ступени 3-3

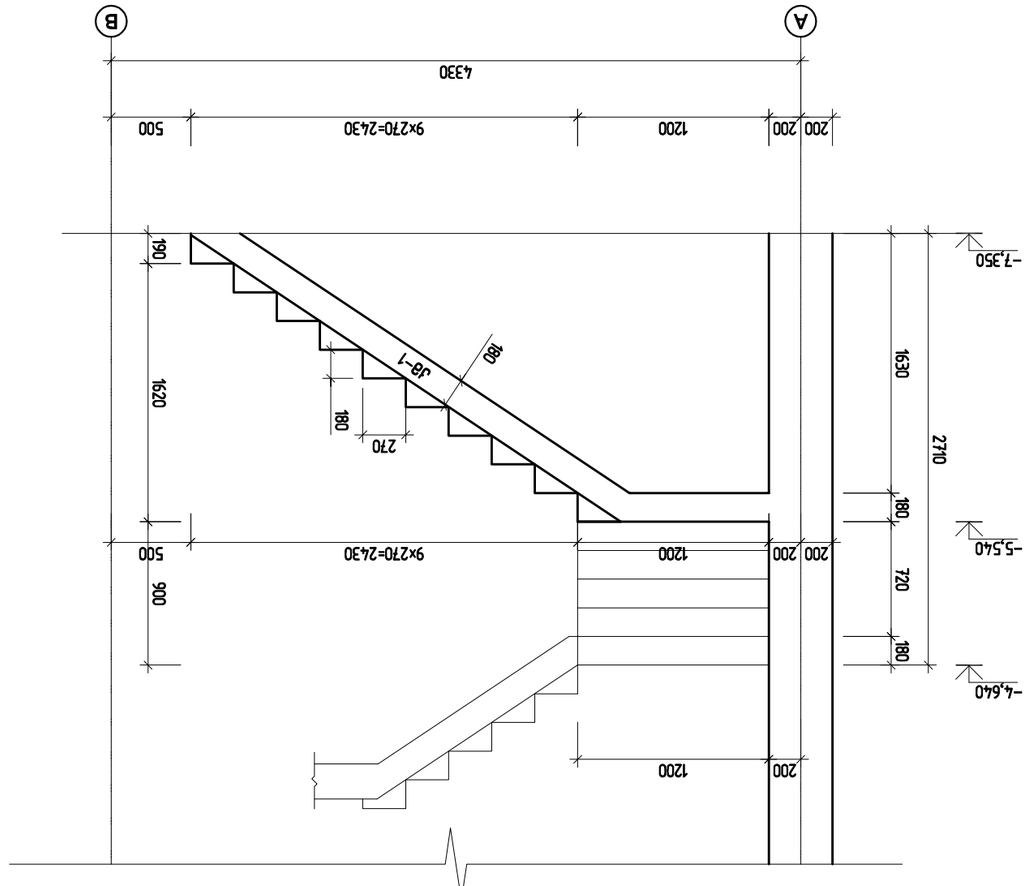

Армировка лестницы Ја-1 – вид сбоку на ступени 1-1

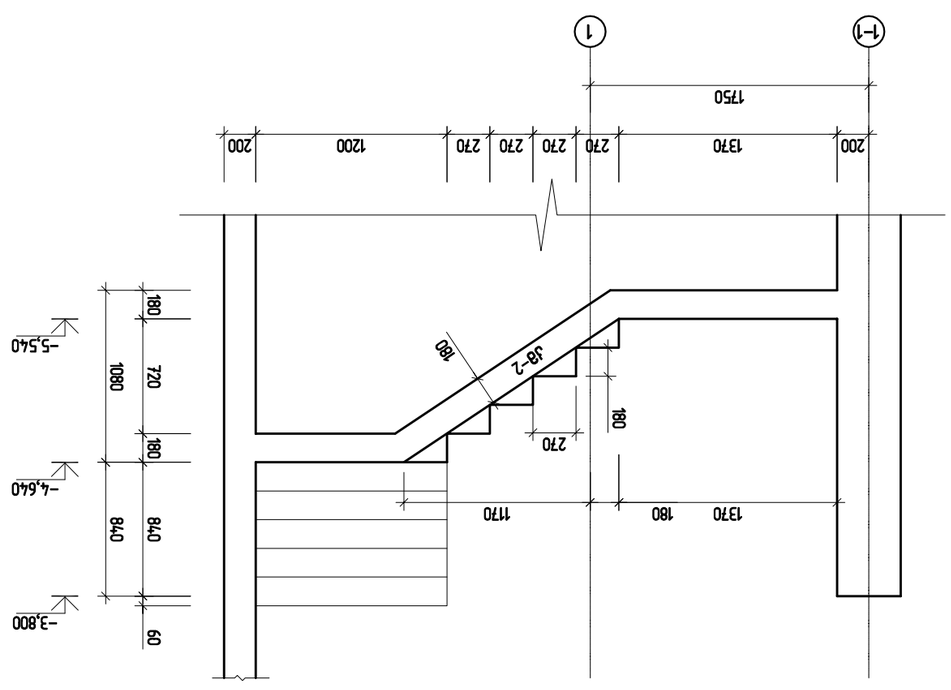

Армировка лестницы Ја-1 – вид сбоку на ступени 2-2

		ТОО "ТРИ"	
Гип.	Мухамбетов		
Нач.отд.	Мухамбетов		
Рук.гр.	Ахметов		
Н.контр.	Мухамбетов		

Дополнительный лист №27. "Внутренняя лестница Ја-1 Ја-2 Ја-3"

Стадия	Лист	Листов	
			8736 ЭМ.
	Дополнительный лист №27. "Внутренняя лестница Ја-1 Ја-2 Ја-3"		Р5.13
Копировал	Формат А3		Инв.№ 702

კიბის მარში კმ-1

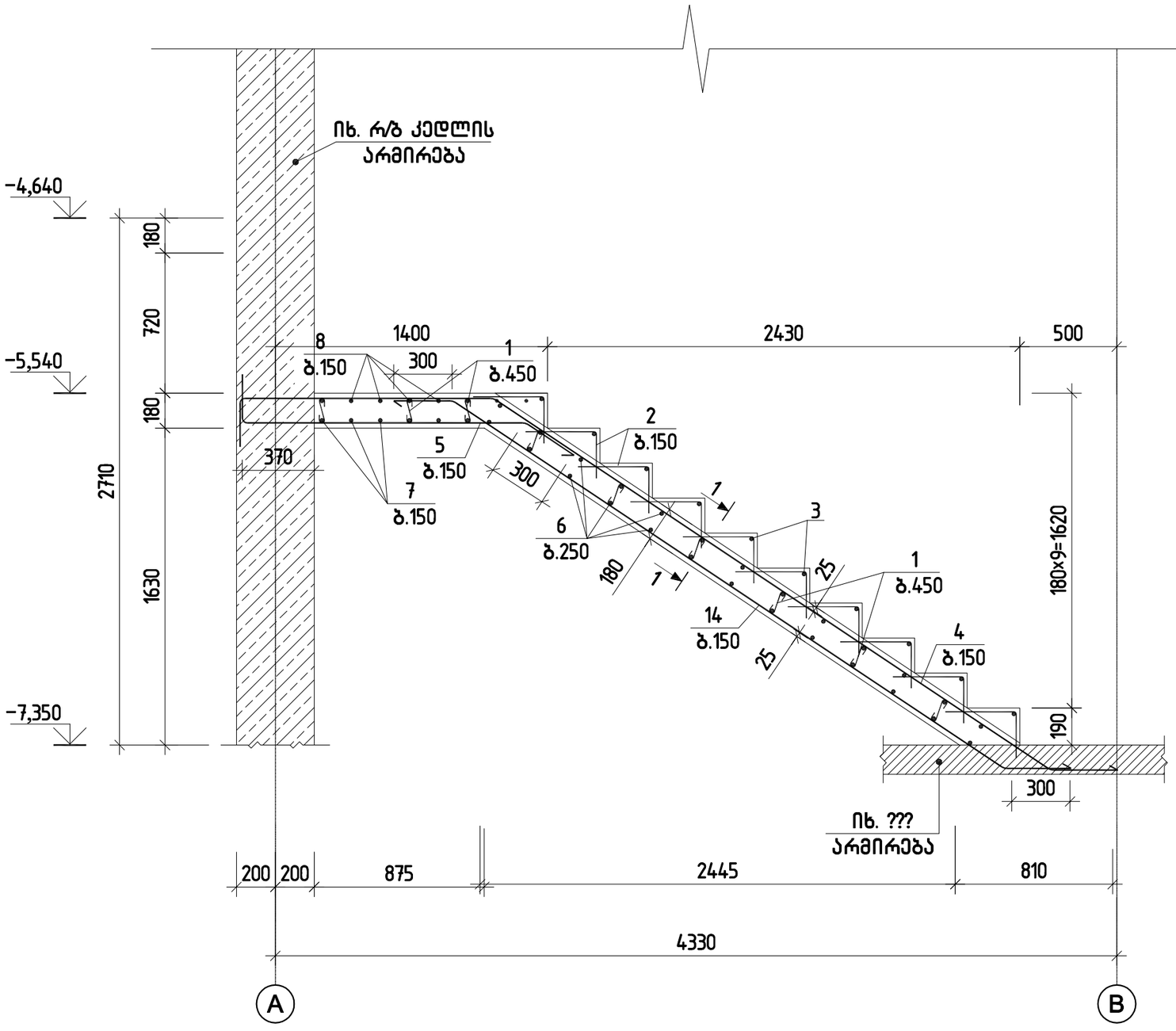

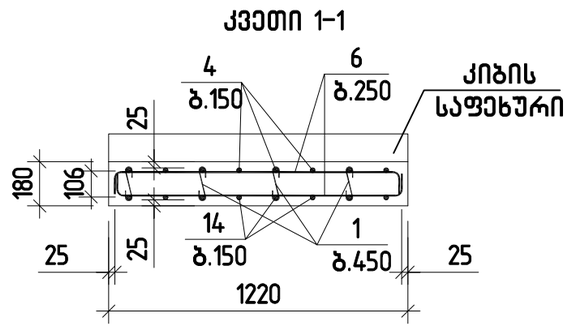

შ.პ.ს. „ჯი აი პი ენ“			კოსტავას №27. "მუზა" რეკონსტრუქცია ადაპტაციის პროექტი	
				მუზა არ.
მთ.კონსტ.	ო.ქვრივიშვილი		კიბის მარში კმ-1	დაკვ
შეასრულა	შ.სტურუა			ფურც. № 703
შეამოწმა	ო.ქვრივიშვილი		მასშტაბი 1:20 ინვ. №	ფურცლები

კიბის მარში კმ-2

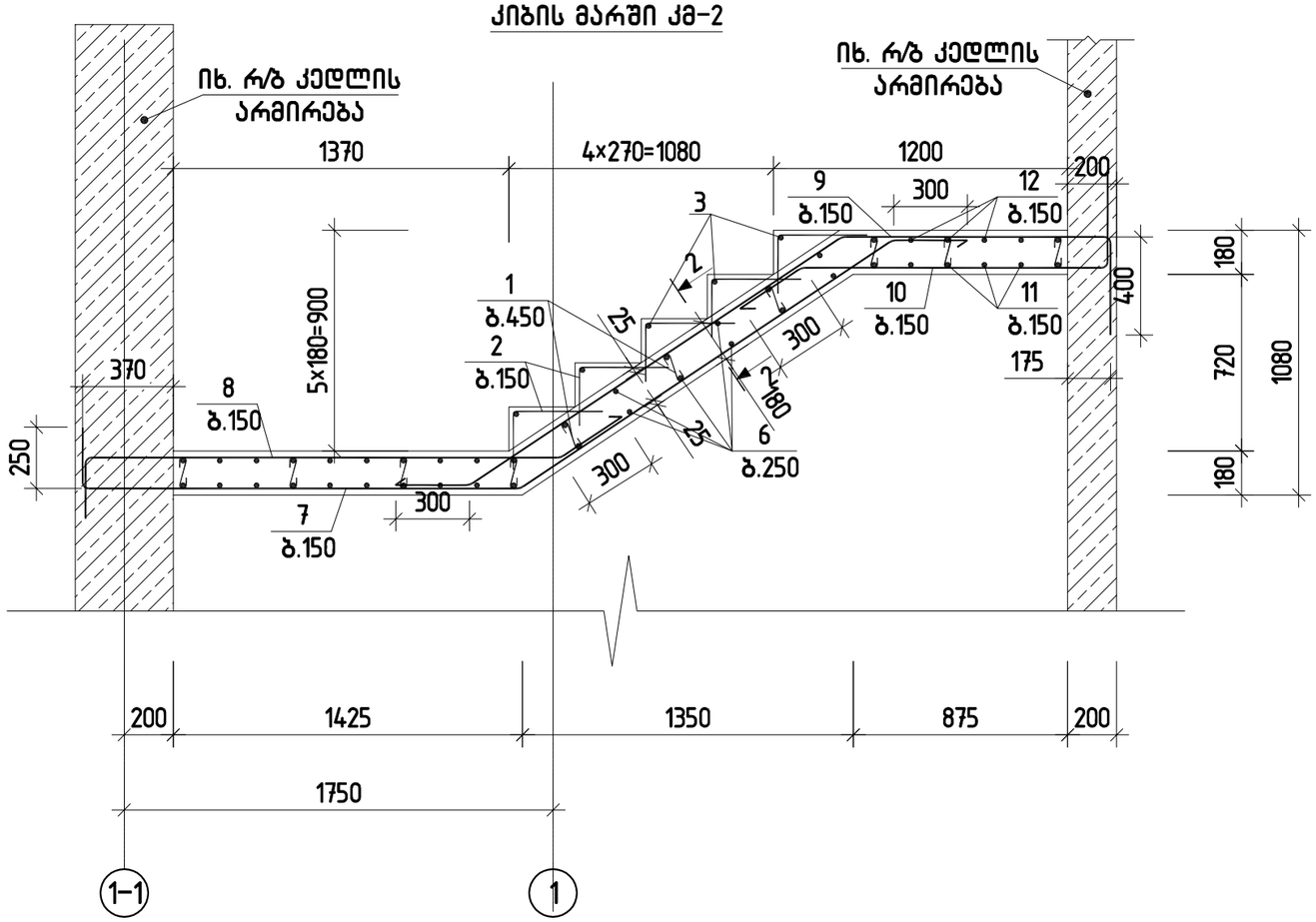

კვეთი 2-2

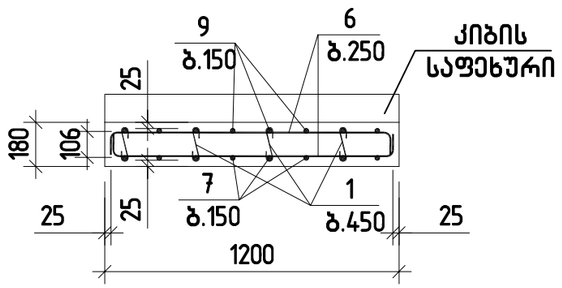

შ.პ.ს. „ჯი აი პი ენ“			კოსტავას №27. "მუზა" რეკონსტრუქცია ადაპტაციის პროექტი	
				მუზა არ.
მთ.კონსტ.	ო.ქვრივიშვილი		კიბის მარში კმ-2	დაკვ
შეასრულა	შ.სტურუა			ფურც. № 704
შეამოწმა	ო.ქვრივიშვილი		მასშტაბი 1:25	ინვ. № ფურცლები

კიბის მარში კმ-3

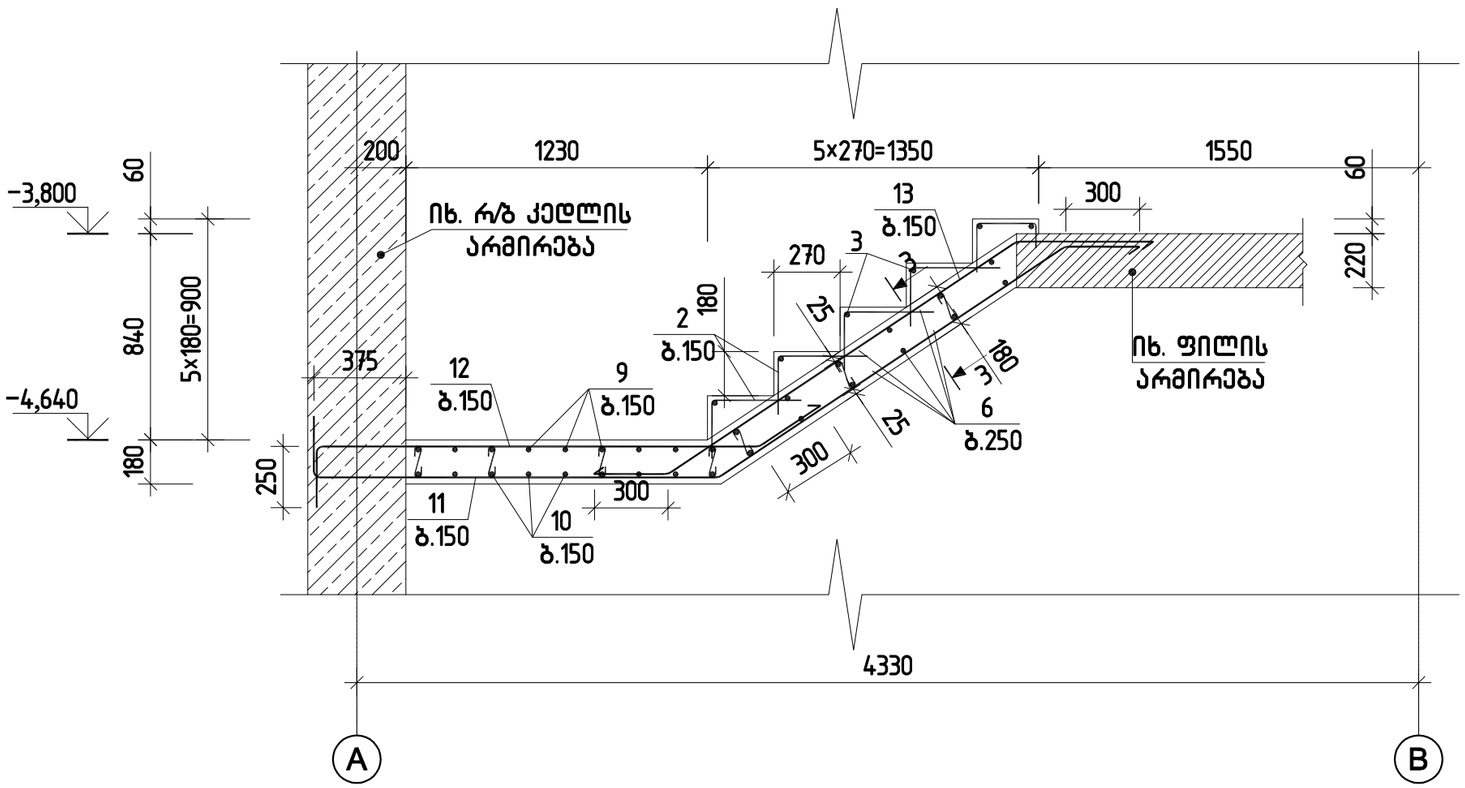

კვეთი 3-3

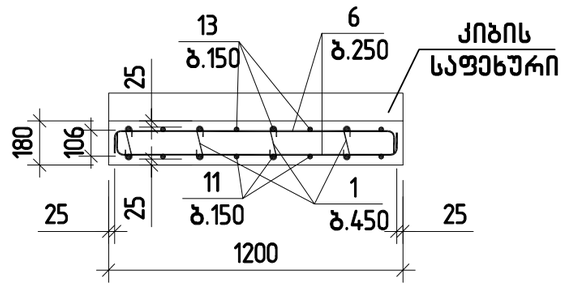

შპს „ჯი აი პი ენ“			კოსტავას №27. "მუზა" რეკონსტრუქცია ადაპტაციის პროექტი	
				მუზა არ.
მთ.კონსტ.	ო.ქვრივიშვილი		კიბის მარში კმ-3	ღაკვ
შეასრულა	შ.სტურუა			ფურც. № 705
შეამოწმა	ო.ქვრივიშვილი		მასშტაბი 1:25	ინვ. № ფურცლები

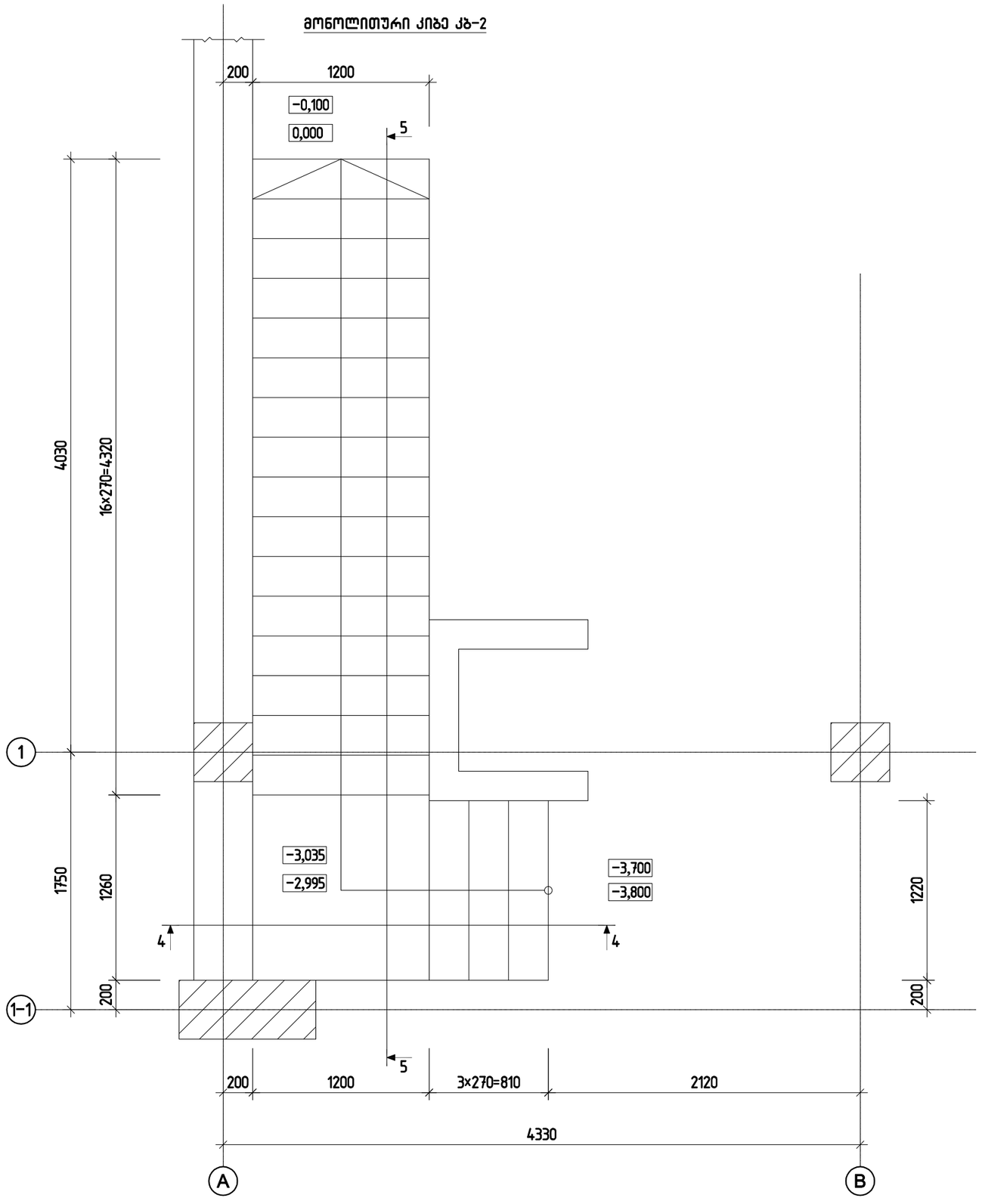

პოზ.	ა ღ ნ ი შ ვ ნ ა	დ ა ს ა ხ ე ლ ე ბ ა				რაოდ.	ერთ.წონა კბ		საერთო წონა კბ
		მონოლითური კიბე კბ-2							
		დეტალები							
1		ф	6	A240	ℓ= 260	60	0.06	კბ	3.46
2		ф	6	A240	ℓ= 600	198	0.13	კბ	26.37
3		ф	6	A240	ℓ= 1150	22	0.26	კბ	5.62
4		ф	6	A240	ℓ= 1300	56	0.29	კბ	16.16
5		ф	10	A500C	ℓ= 3525	8	2.17	კბ	17.39
6		ф	6	A240	ℓ= 2000	50	0.44	კბ	22.20
7		ф	10	A500C	ℓ= 7850	8	4.84	კბ	38.72
8		ф	10	A500C	ℓ= 2260	8	1.39	კბ	11.15
9		ф	10	A500C	ℓ= 6460	8	3.98	კბ	31.86
10		ф	10	A500C	ℓ= 2570	8	1.58	კბ	12.68
		მასალები							76
		B30 კლასის ბეტონი					2.28	მ³	

შ.პ.ს. „ჯი აი პი ენ“			კოსტავას №27. "მუზა" რეკონსტრუქცია ადაპტაციის პროექტი
			მუშა პრ.
მთ.კონსტ.	ო.ქვრივიშვილი		ღაკვ
შესასრულა	შ.სტურუა		მონოლითური კიბე კბ-2
შეამოწმა	ო.ქვრივიშვილი		ფურც. № 706
მასშტაბი 1:50	ინვ. №		ფურცლები

მონოლითური კიბე კბ-2 -ის კვეთი 4-4

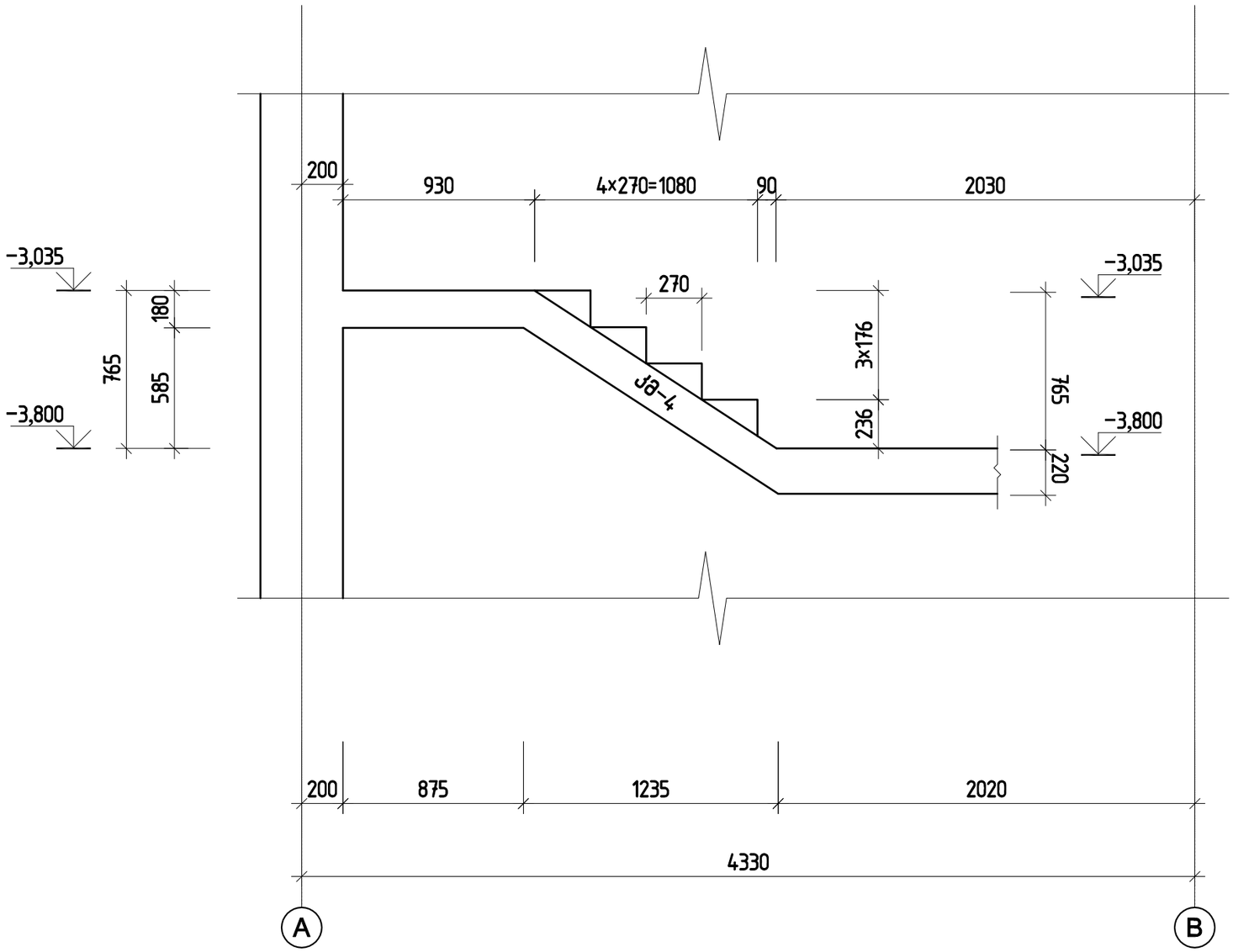

შპს „ჯი აი პი ენ“			კოსტავას №27. "მუზა" რეკონსტრუქცია ადაპტაციის პროექტი	
				მუზა არ.
მთ.კონსტ.	ო.ქვარიშვილი		მონოლითური კიბე კბ-2 -ის კვეთი 4-4	დაკვ
შეასრულა	შ.სტურუა			ფურც. № 707
შეამოწმა	ო.ქვარიშვილი		მასშტაბი 1:25 ინვ. №	ფურცლები

მონოლითური კიბე კბ-2 -ის კვეთი 5-5

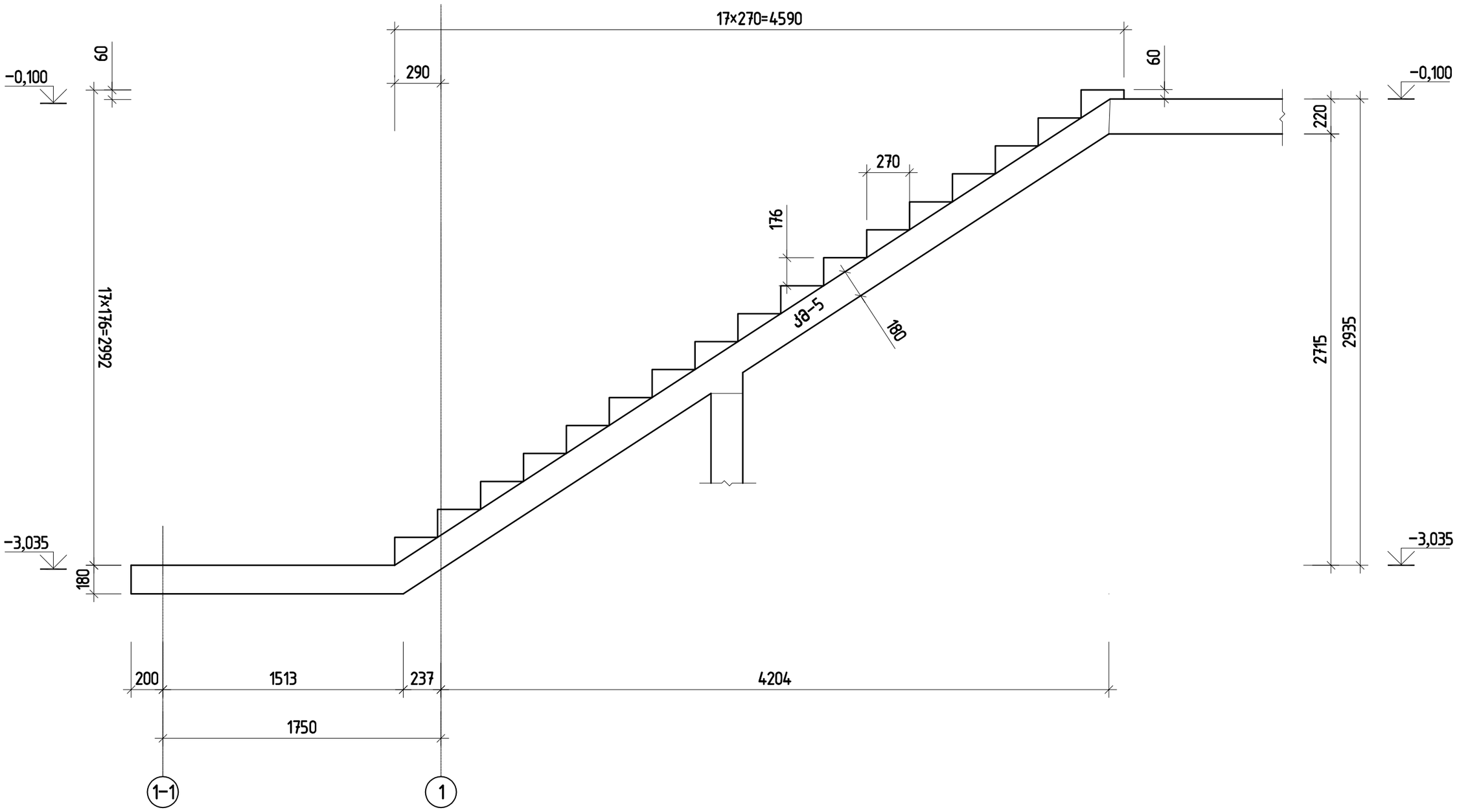

შ.პ.ს. „ჯი აი პი ენ“			კოსტავას №27. "მუზა" რეკონსტრუქცია ადაპტაციის პროექტი	
				მუზა არ.
მთ.კონსტ.	ო.ქვრივიშვილი		მონოლითური კიბე კბ-2 -ის კვეთი 5-5	დაკვ
შეასრულა	შ.სტურუა			ფურც. № 708
შეამოწმა	ო.ქვრივიშვილი		მასშტაბი 1:25	ინვ. № ფურცლები

კიბის მარში კმ-4

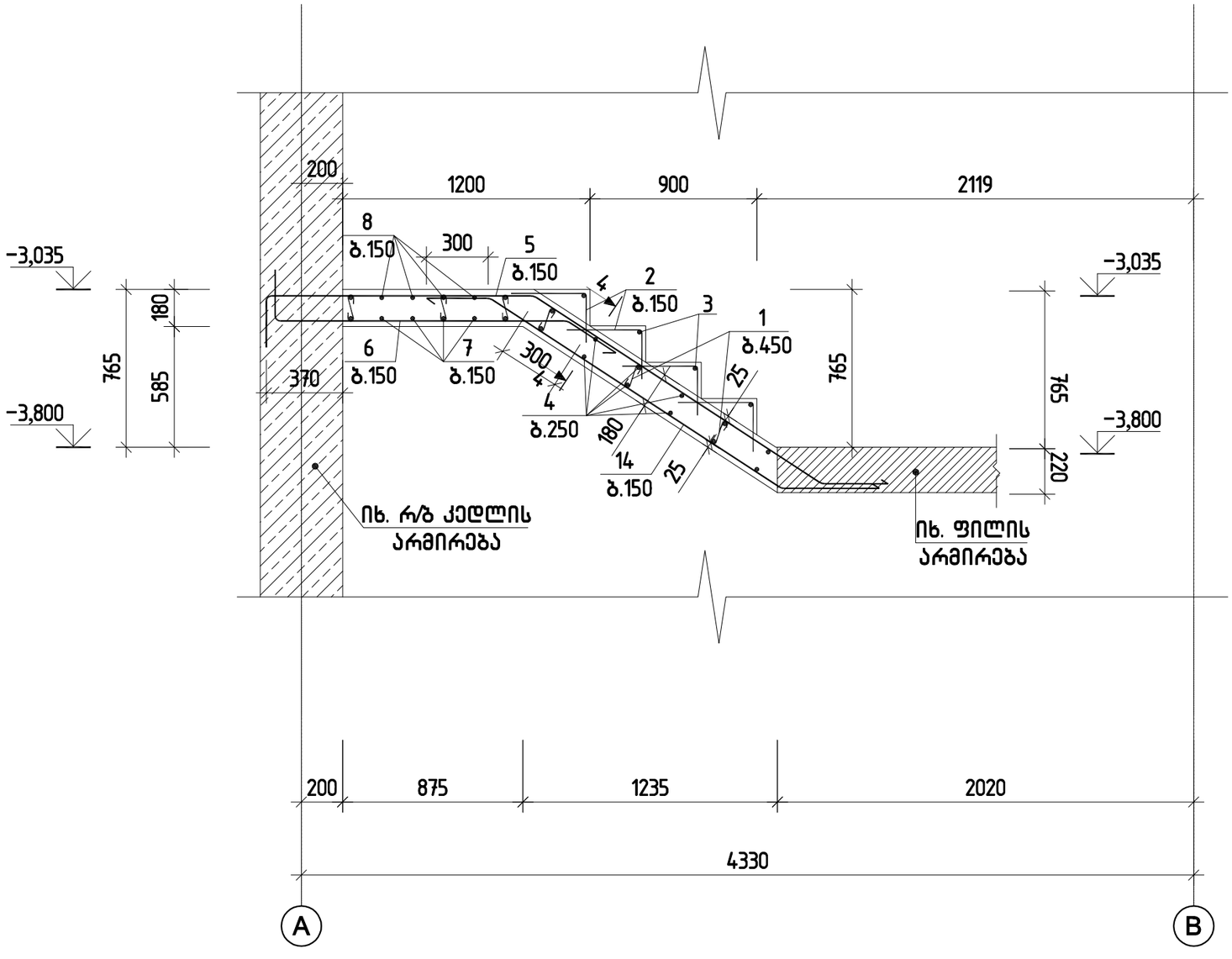

კვეთი 4-4

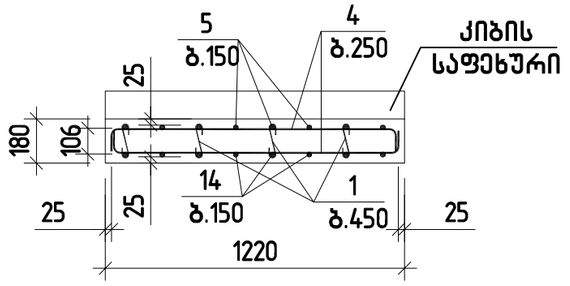

შპს „ჯი აი პი ენ“			კოსტავას №27. "მუზა" რეკონსტრუქცია ადაპტაციის პროექტი
			მუზა არ.
მთ.კონსტ.	ო.ქვრივიშვილი		კიბის მარში კმ-4
შეასრულა	შ.სტურუა		დაკვ
შეამოწმა	ო.ქვრივიშვილი		ფურც. № 709
მასშტაბი 1:25		ინვ. №	ფურცლები

კიბის მარში კმ-5

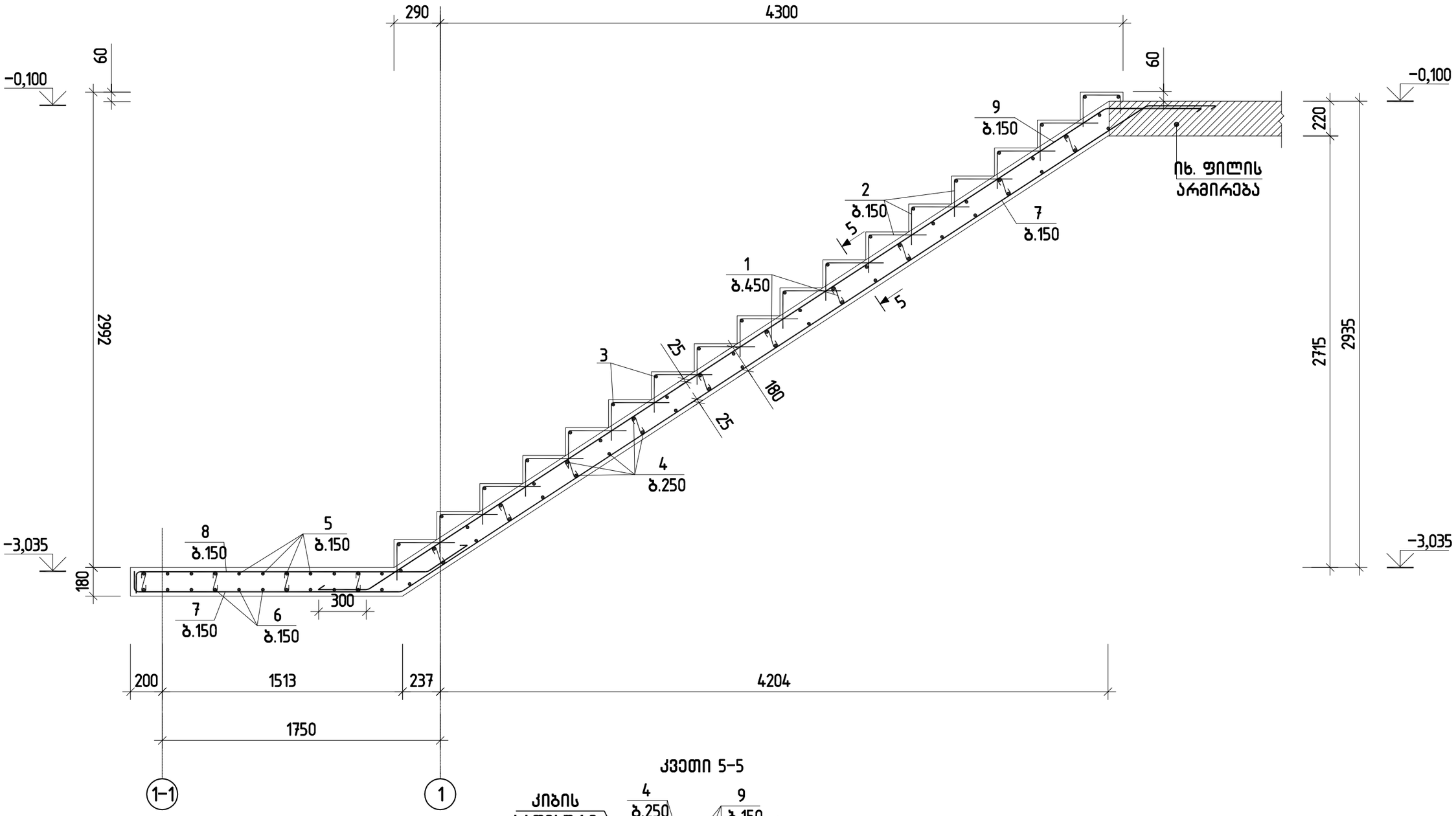

კვეთი 5-5

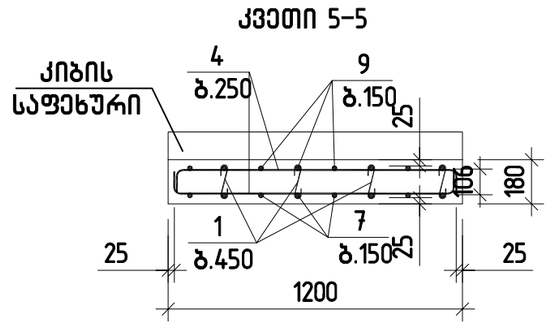

შპს „ჯი აი პი ენ“			კოსტავას №27. "მუზა" რეკონსტრუქცია ადაპტაციის პროექტი	
				მუზა არ.
მთ.კონსტ.	ო.ქვრივიშვილი		კიბის მარში კმ-5	ღაკვ
შეასრულა	შ.სტურუა			ფურც. № 710
შეამოწმა	ო.ქვრივიშვილი		მასშტაბი 1:25	ინვ. № ფურცლები

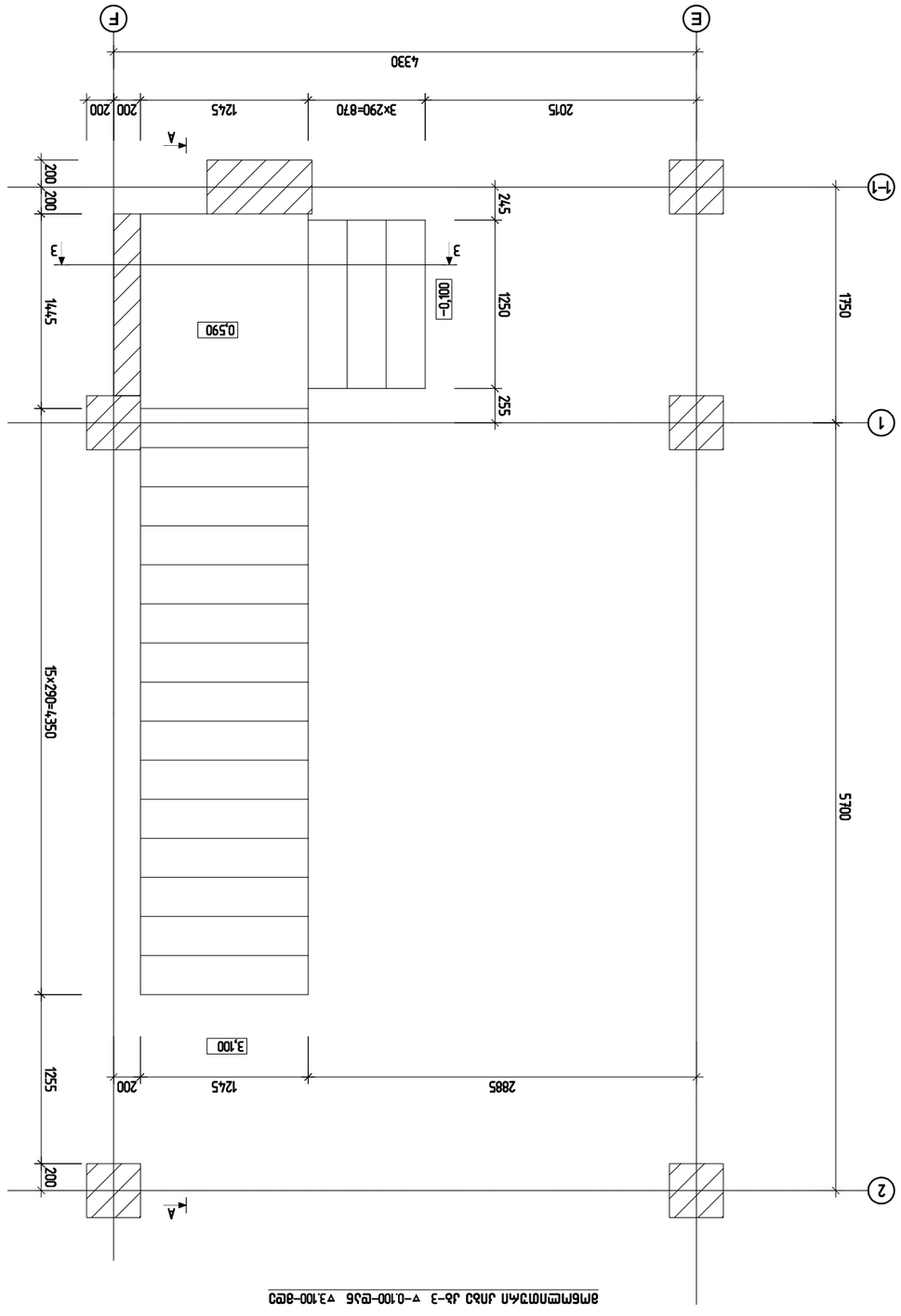
4330
200
200
1245
3×290=870
2015
A
200
200
245
1445
3
3
-0,100
0,590
1250
255
1750
1
2
15×290=4350
3,100
1255
200
1245
2885
5700
Эм6м-ПОЭАП ЛЛ8Э ЛБ-3 ▽-0,100-ФЭ6 ▽3,100-ФЕЭ

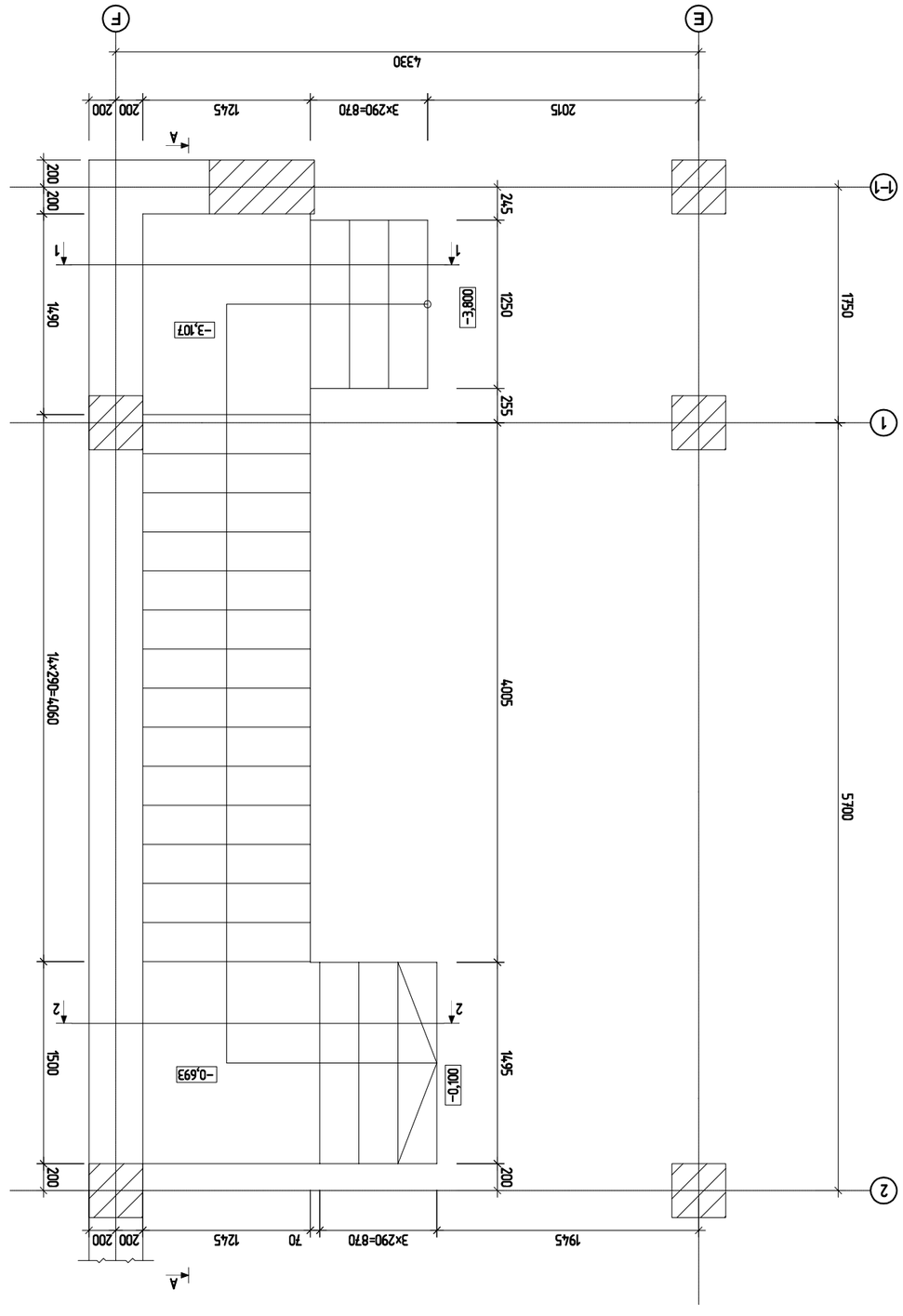
4330
200
200
1245
3×290=870
2015
A
200
200
245
1490
1
1
-3,107
-3,800
1250
255
1750
14×290=4060
2
2
1500
-0,693
-0,100
4005
1495
5700
200
200
200
70
1245
3×290=870
1945
Эм6м-ПОЭАП ЛЛ8Э ЛБ-3 ▽-3,800-ФЭ6 ▽-0,100-ФЕЭ

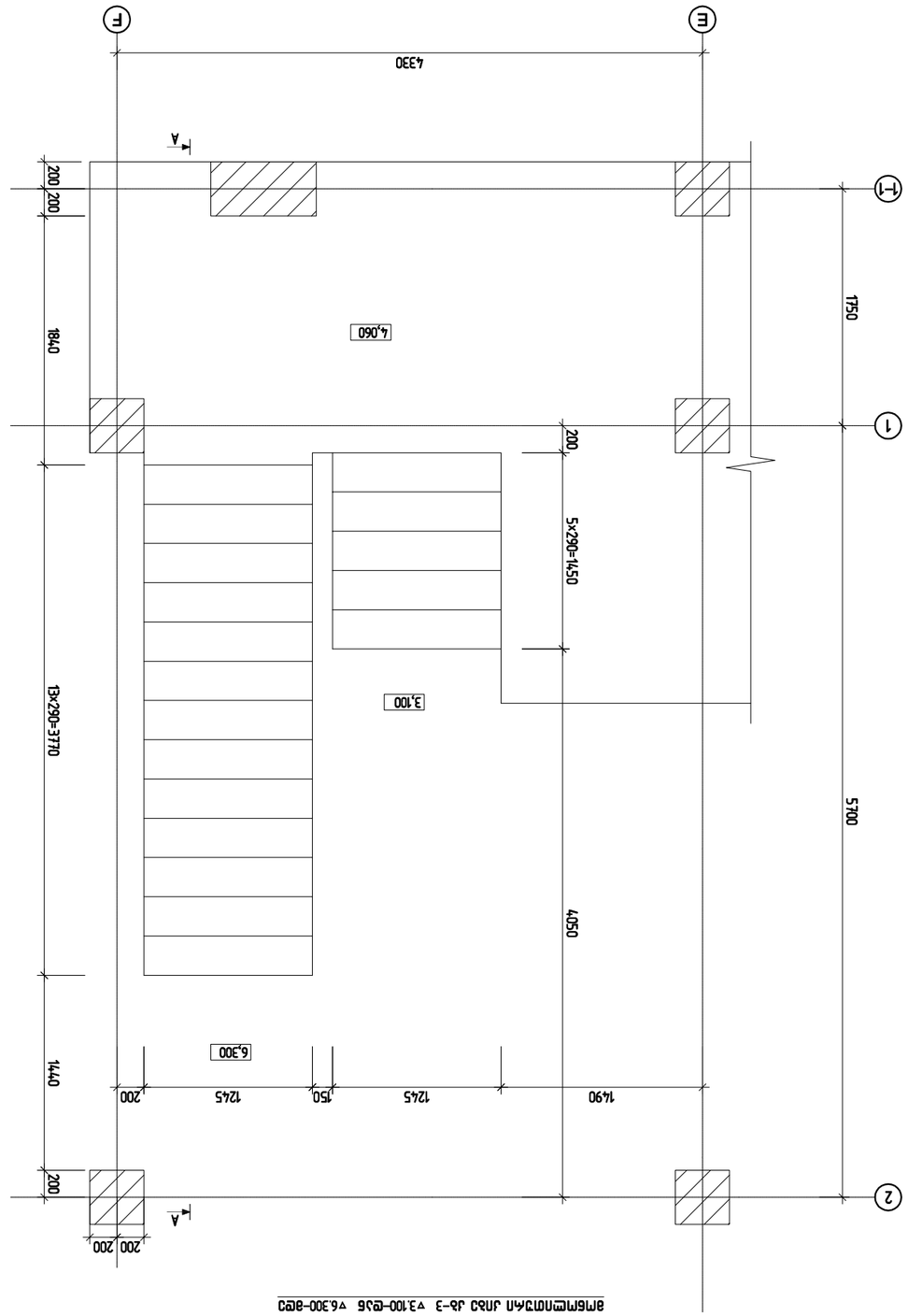

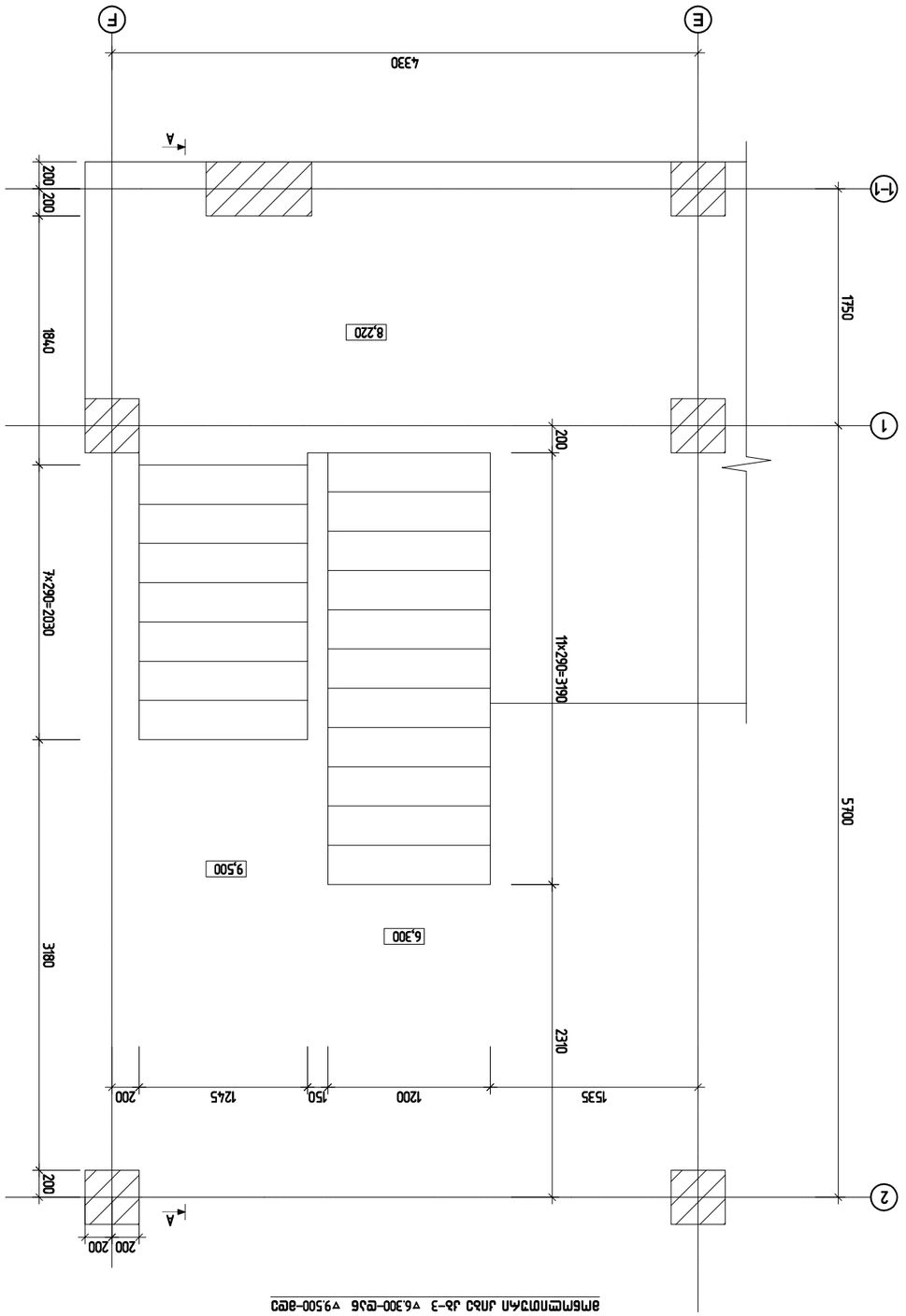

ГІрN	ТОВ "ЗТЗ "ЗАЛІЗО"		
Гол.інж.проекту	Мельник		
Нач.сектору	Шульга		
Розробив	Мельник		

Житловий будинок №27, "Вітряний" на вул.Вокзальній, 1 в м.Обухів

Зміна	Кількість	Підпис	Дата
			03.24

Змонтовані залізобетонні сходові марші ЗМ-3 ▽3.100–▽5.36 ▽6.300–ВЭ2			
Стадія	Аркуш	Аркушів	
Р	712		
Масштаб 1:50		Лист №	

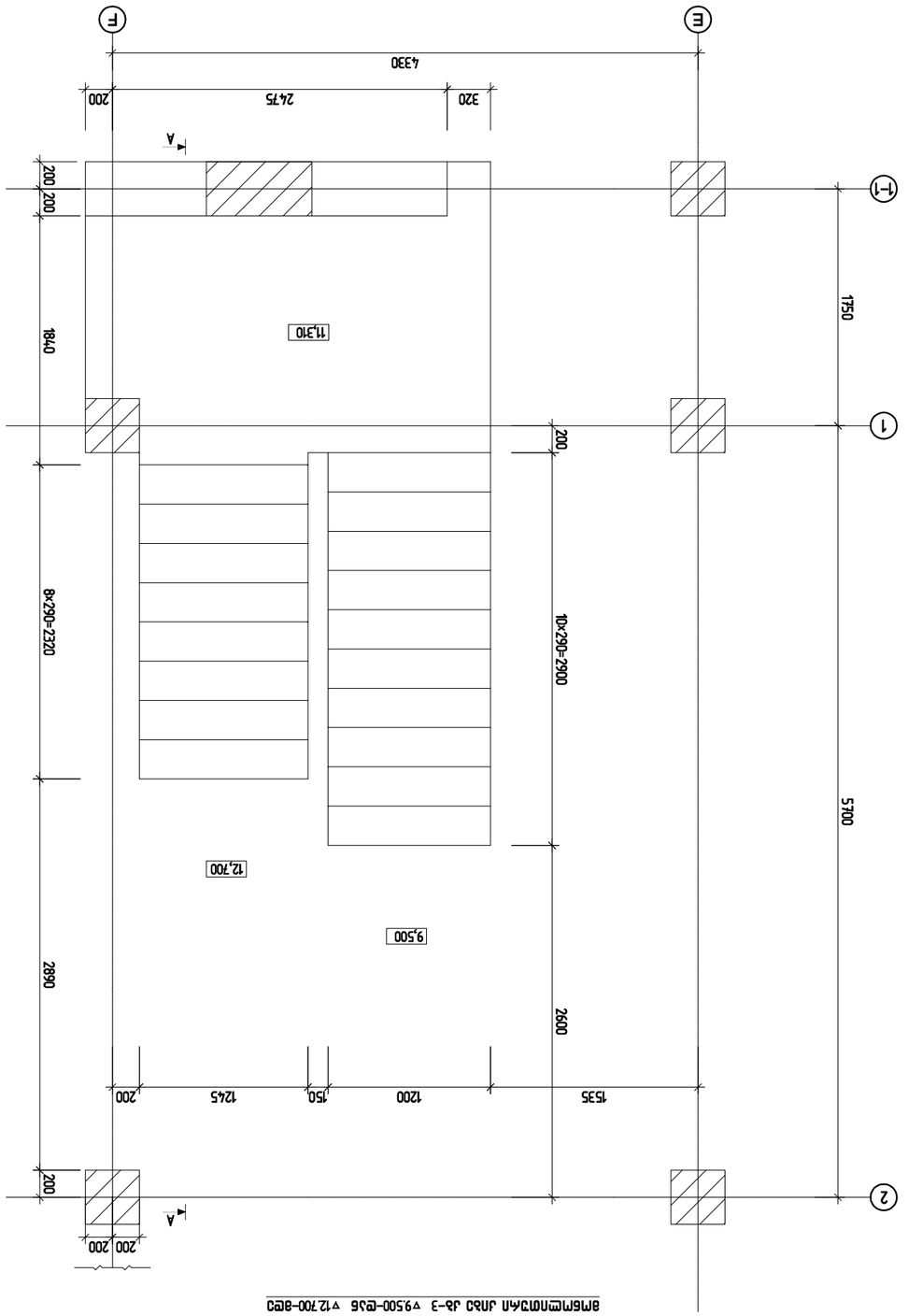

		ТОО "ТарНИПИнефть"	
Нач.отд.	Мухаметшин		
Гл.спец.	Шакирова		
Рук.проекта	Мухаметшин		

Жилой дом №27, "Восточный" микрорайон города Октябрьский

Общие данные

Стадия	Лист
Р	713
Листов	1

Жилой дом №27, "Восточный" микрорайон города Октябрьский

Разработал	Мухаметшин	
Проверил	Шакирова	
Н.контр.	Мухаметшин	
ГИП	Шакирова	

ТОО "ТарНИПИнефть"

Монолитная лестница Эт-3 ▽9,500-▽12,700

Стадия	Лист
Р	713
Масштаб 1:50	Кол. л. 1

კიბის მარში კმ-6
(კვეთი 1-1)

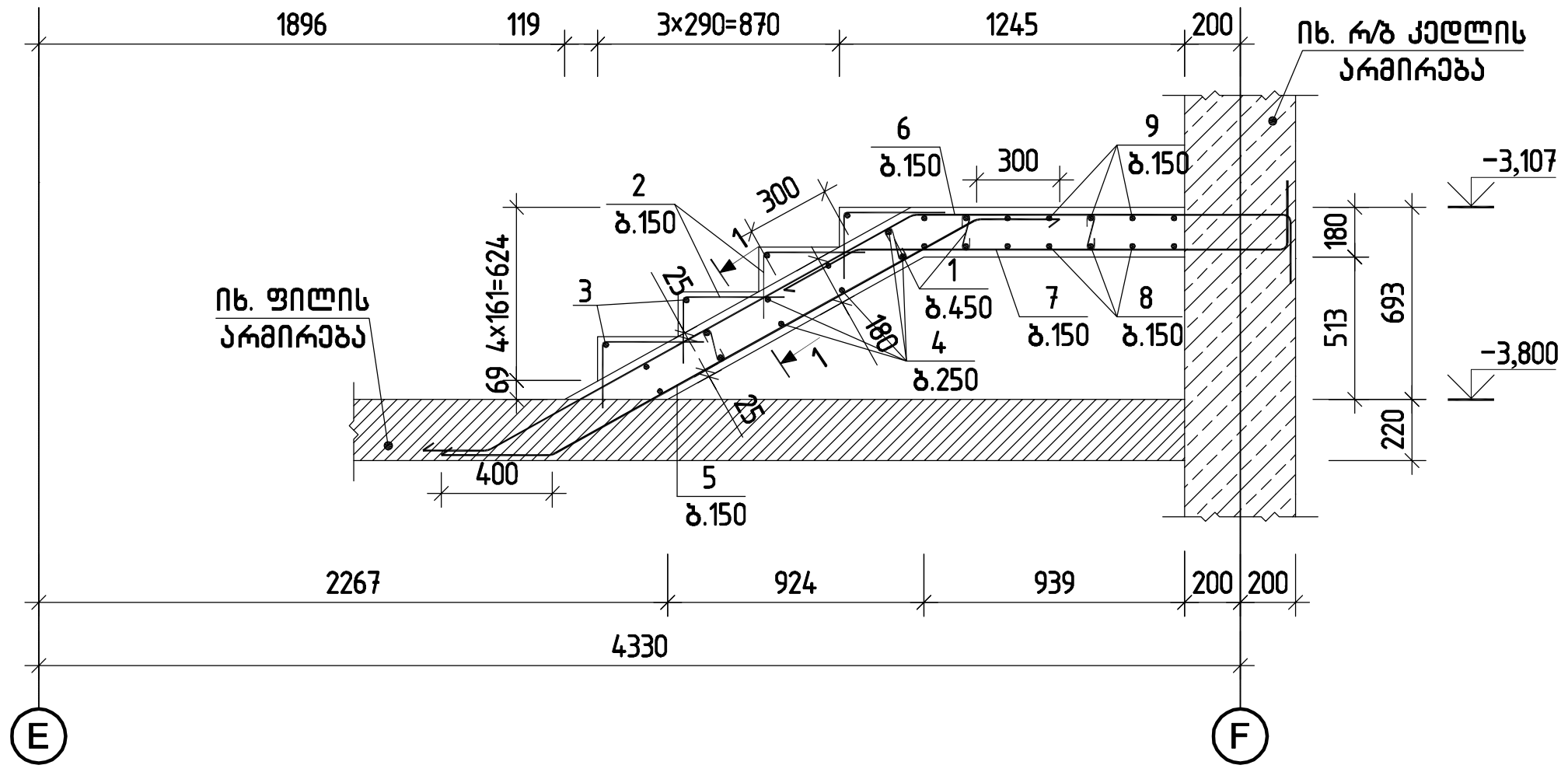

კიბის მარში კმ-8
(კვეთი 2-2)

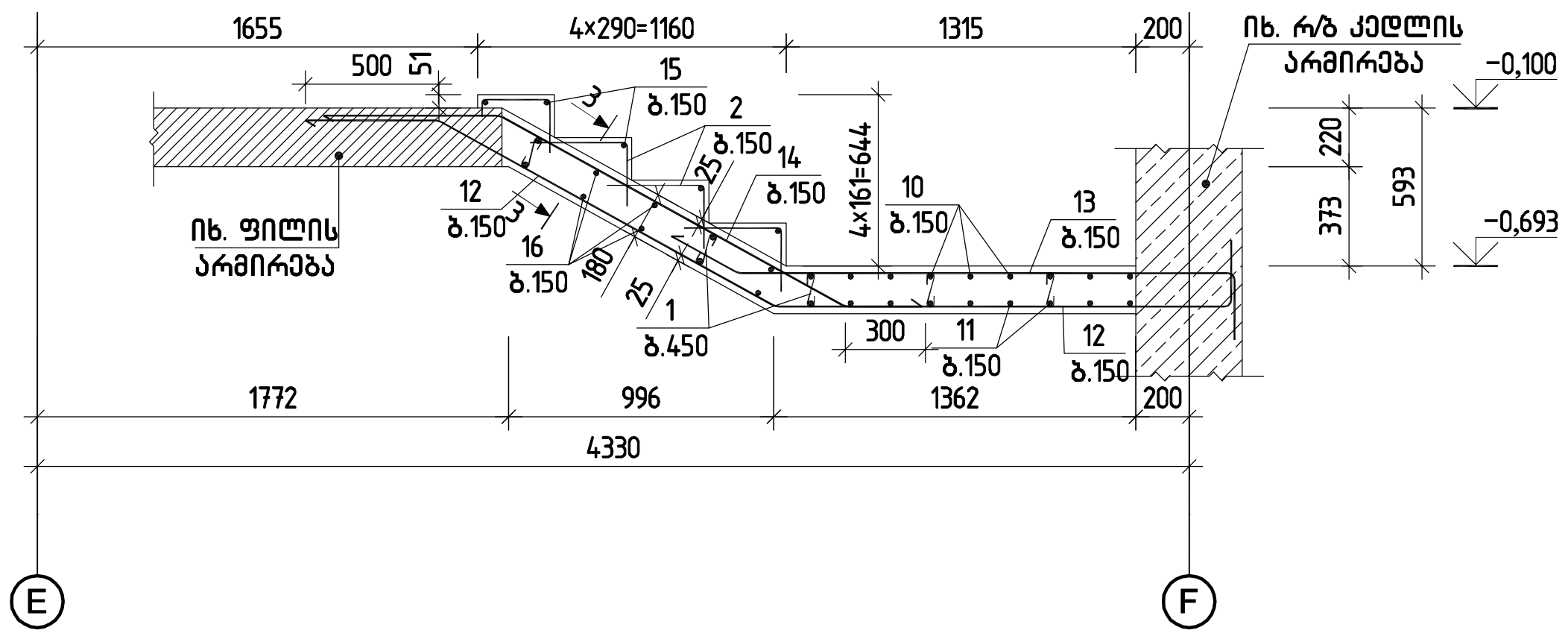

კიბის მარში კმ-7

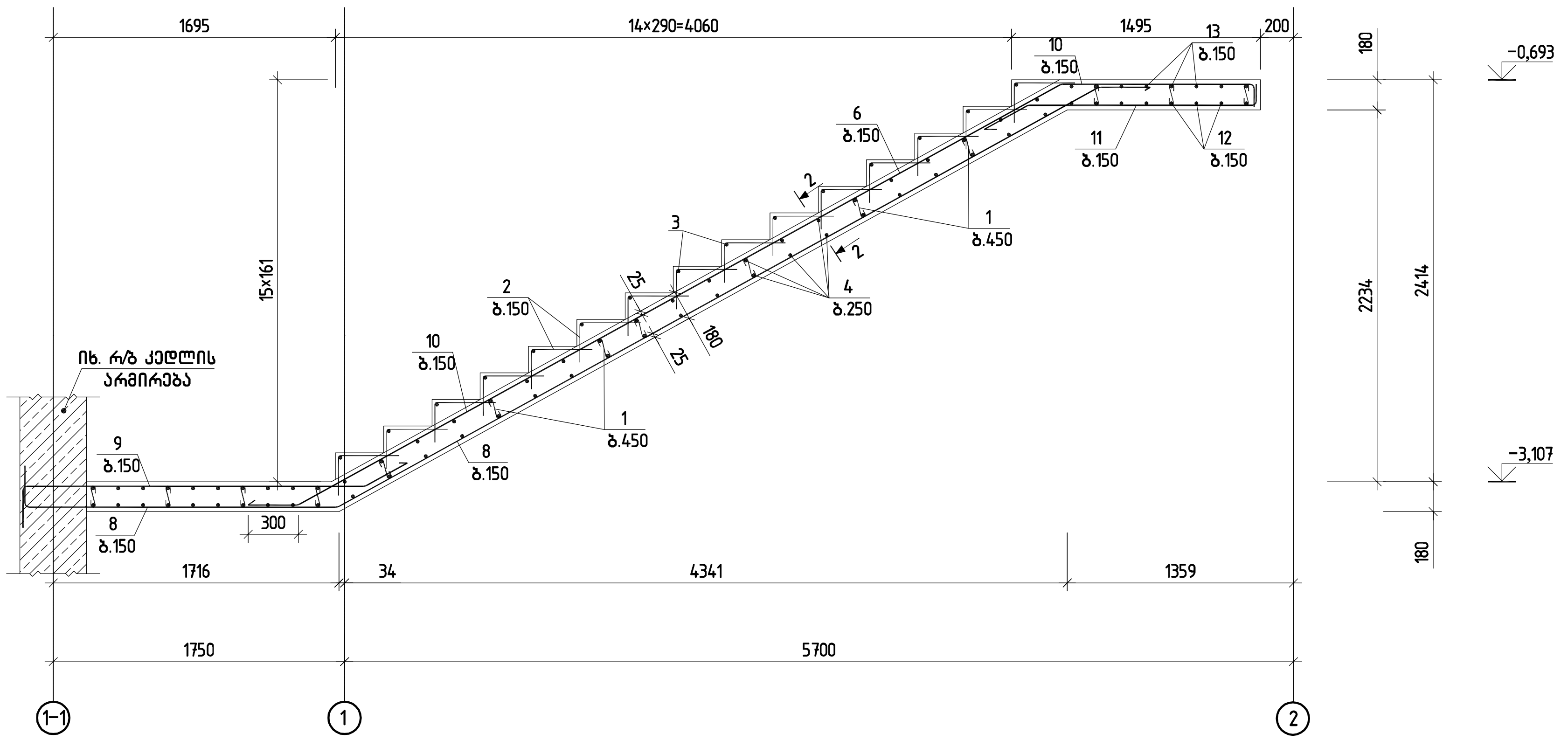

კვეთი 1-1

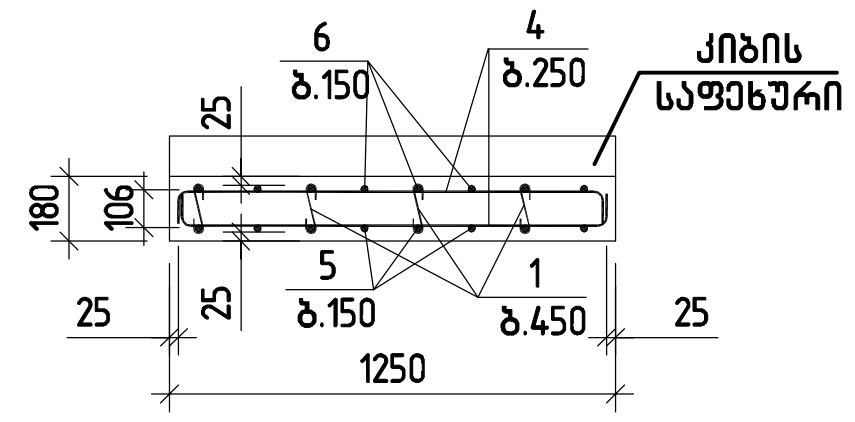

კვეთი 2-2

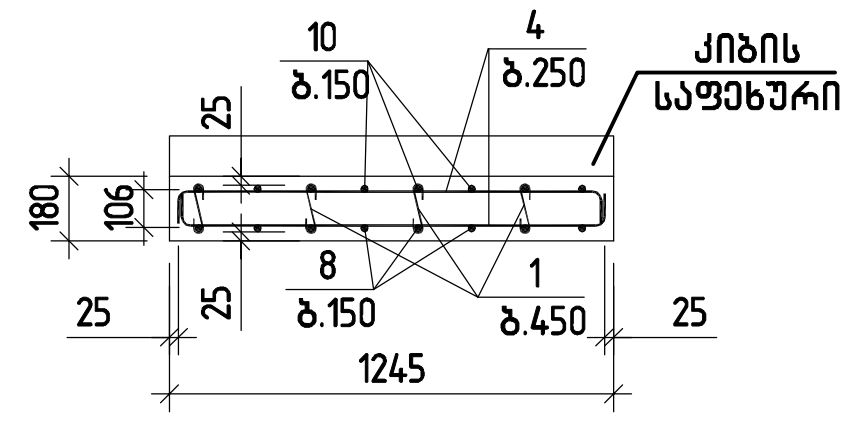

კვეთი 3-3

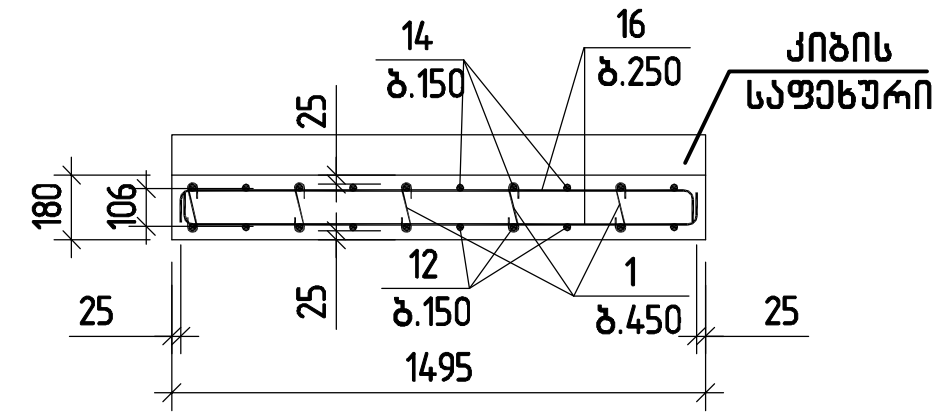

შ.პ.ს. „ჯი აი პი ენ“			კოსტავას №27. "მუზა" რეკონსტრუქცია ადაპტაციის პროექტი	
				მუშა პრ.
მთ.კონსტ.	ო.ქვრივიშვილი		ხქს;კიბის მარში კმ-6;7;8	დაკვ
შეასრულა	შ.სტურუა			ფურც. № 715
შეამოწმა	ო.ქვრივიშვილი		მასშტაბი 1:50 / ინვ. №	ფურცლები

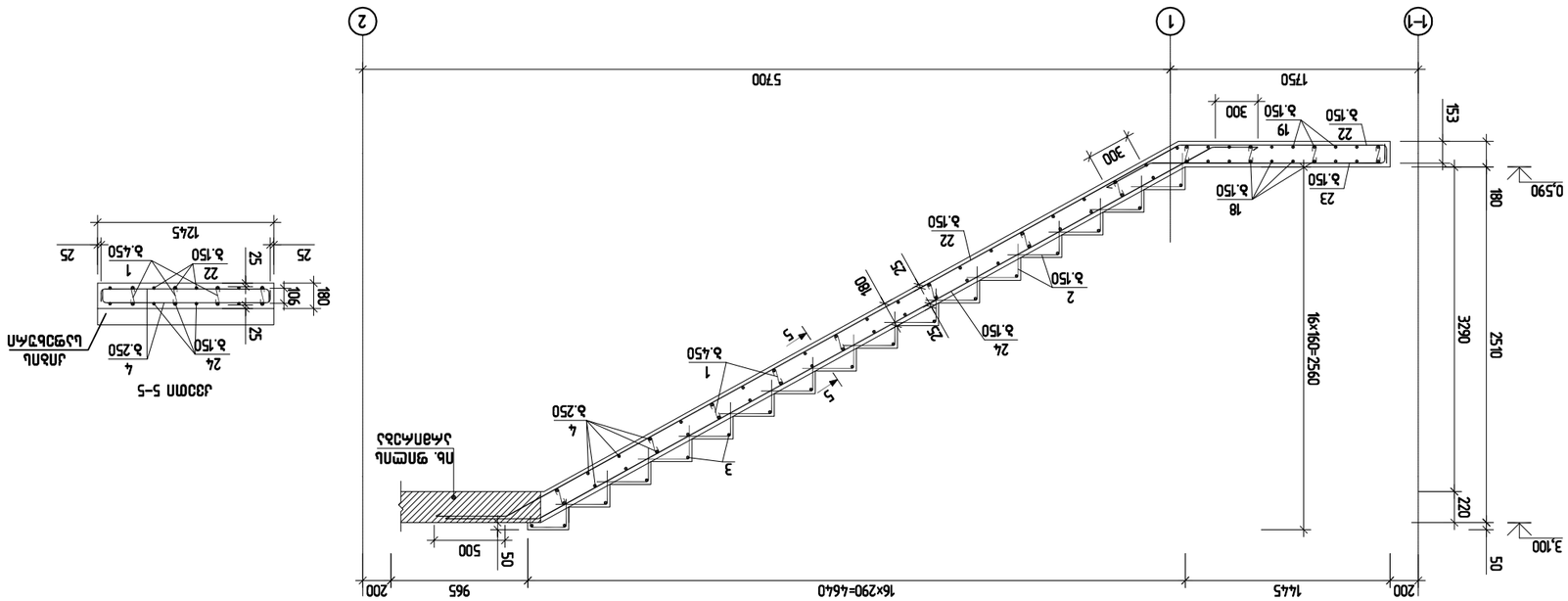
1-1
1
2
5700
1750
153
0.590
180
3290
2510
16×160=2560
220
3.100
50
200
1445
965
16×290=4640
200
55
500
3
4
3.250
5
3.450
1
24
3.150
25
180
2
3.150
22
3.150
18
3.150
23
3.150
19
3.150
22
3.150
300
300
ЛЗЗПЛ 8ЭЛ8П J8–10
E
F
4330
200
200
909
925
2296
ПЬ. ФЛ.ЭЭЕПЛ
ЭЛ8ПЛ3ЭЭ
ПЬ. ФПЕПЛ
ЭЛ8ПЛ3ЭЭ
400
50
4×160=640
690
600
180
-0.590
-0.100
1923
91
3×290=870
(ЭЭПП 3–3)
200
23
1245
ЛЗЗПЛ 8ЭЛ8П J8–9
3.150
3.450
2
3.150
3.250
3.150
3.150
3.150

კიბის მარში კმ-11

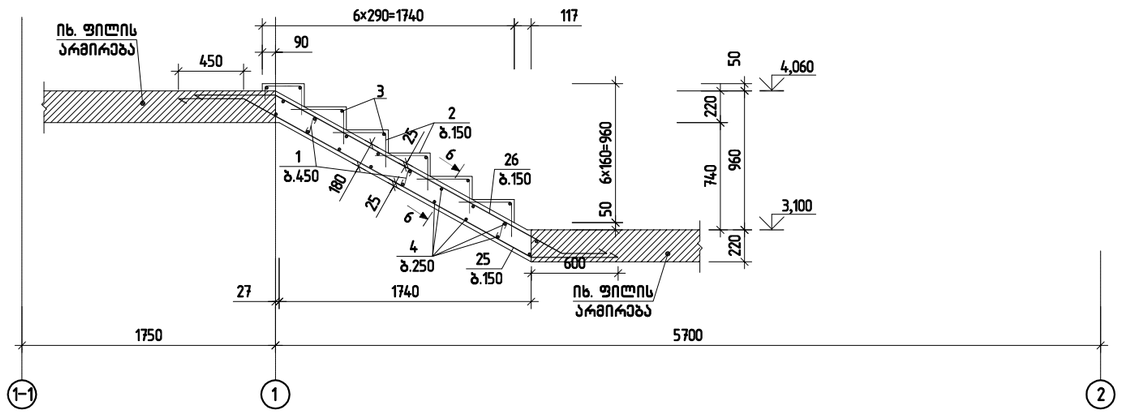

კიბის მარში კმ-12

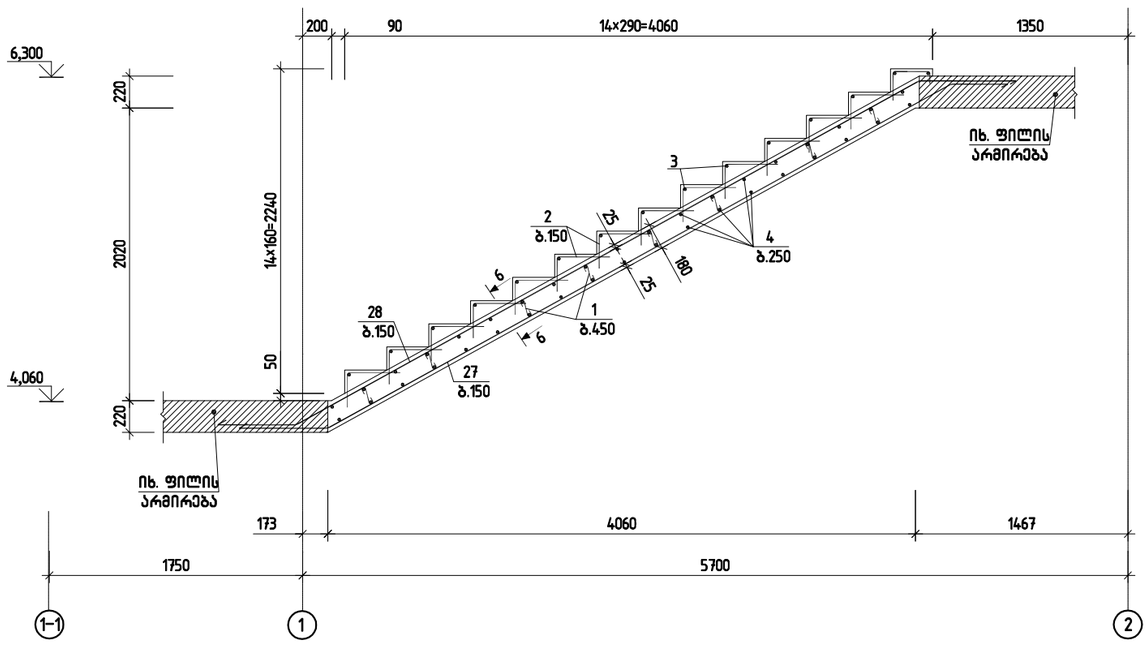

კვეთი 6-6

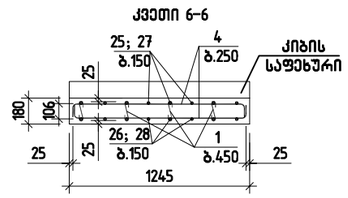

შპს „ჯი აი პი ეი“			კოსტავას №27. "მუზა" რეკონსტრუქცია ადაპტაციის პროექტი	
				მუზა პრ.
გმ.კონსტ.	ო.ქვრივიშვილი		კიბის მარში კმ-11; 12	დაკვ
შეასრულა	მ.სტურუა			ფურც. № 717
შეამოწმა	ო.ქვრივიშვილი		მასშტაბი 1:50	ინვ. № ფურცლები

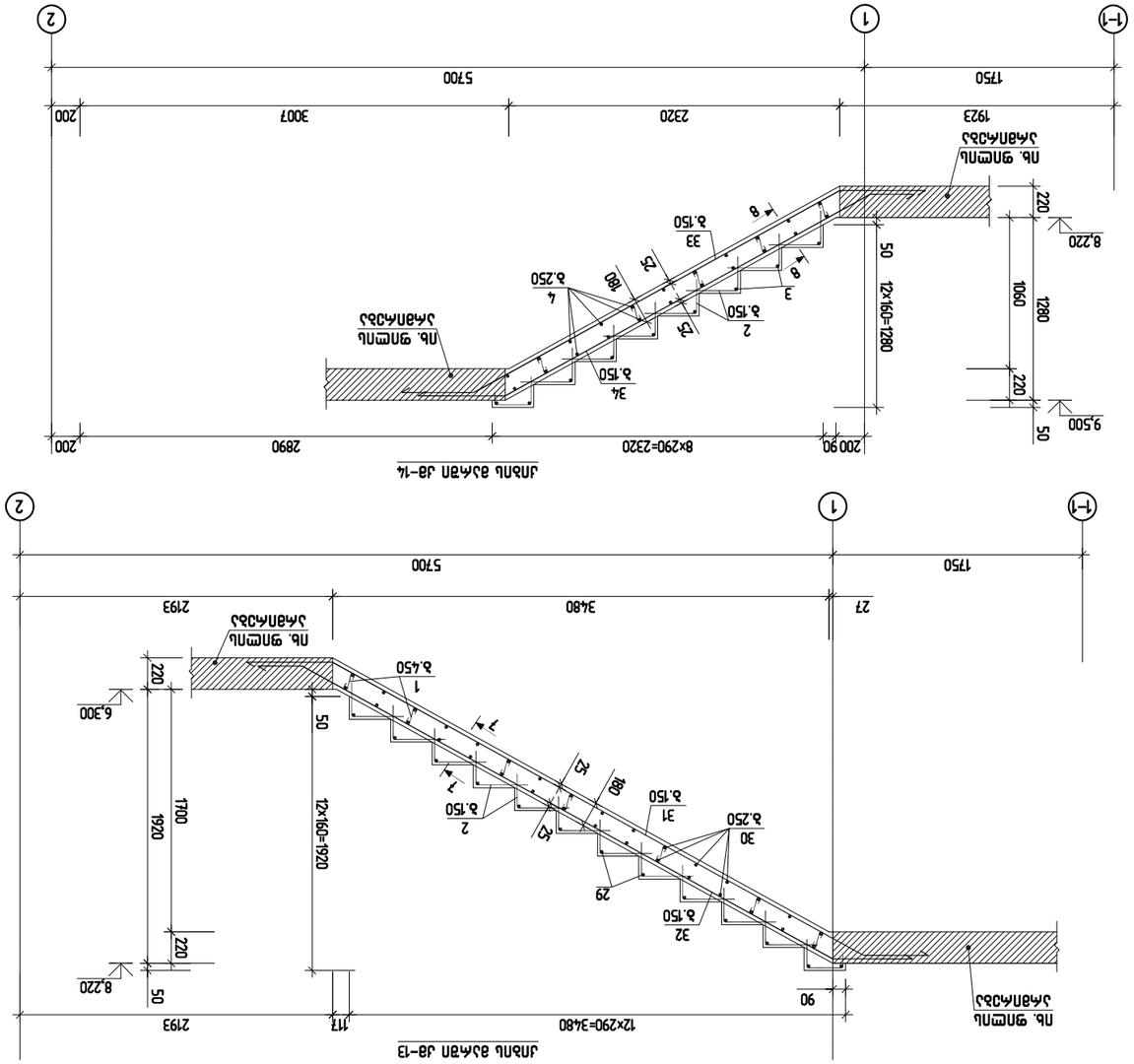
Лъ. ФПСПЛ
ЭлбПлЛЭЪЭ
1923
2320
3007
200
5700
1750
1
1-1
2
9.500
50
220
1060
1280
12×160=1280
8.220
Лъ. ФПСПЛ
ЭлбПлЛЭЪЭ
200 90
8×290=2320
2890
200
Лъ. ФПСПЛ
ЭлбПлЛЭЪЭ
3/4
а.150
2
а.150
75
180
4
а.250
3
8
33
а.150
8
50
Лъ. ФПСПЛ
ЭлбПлЛЭЪЭ
ЛЪЭЪЭЛЪЭЛ ЭлбПл
ЛЪЭЪЭЛЪЭЛ ЭлбПл
Лъ. ФПСПЛ
ЭлбПлЛЭЪЭ
2193
3480
27
1750
5700
1
1-1
2
6.300
8.220
50
220
1920
1700
12×160=1920
90
1
а.450
7
7
45
180
2
а.150
31
а.150
30
а.250
29
32
а.150
Лъ. ФПСПЛ
ЭлбПлЛЭЪЭ
2193
117
12×290=3480
ЛЪЭЪЭЛЪЭЛ ЭлбПл
ЛЪЭЪЭЛЪЭЛ ЭлбПл
Лъ. ФПСПЛ
ЭлбПлЛЭЪЭ
ЛЪЭЪЭЛЪЭЛ ЭлбПл
ЛЪЭЪЭЛЪЭЛ ЭлбПл
ЛЪЭЪЭЛЪЭЛ ЭлбПл

კიბის მარში კმ-15

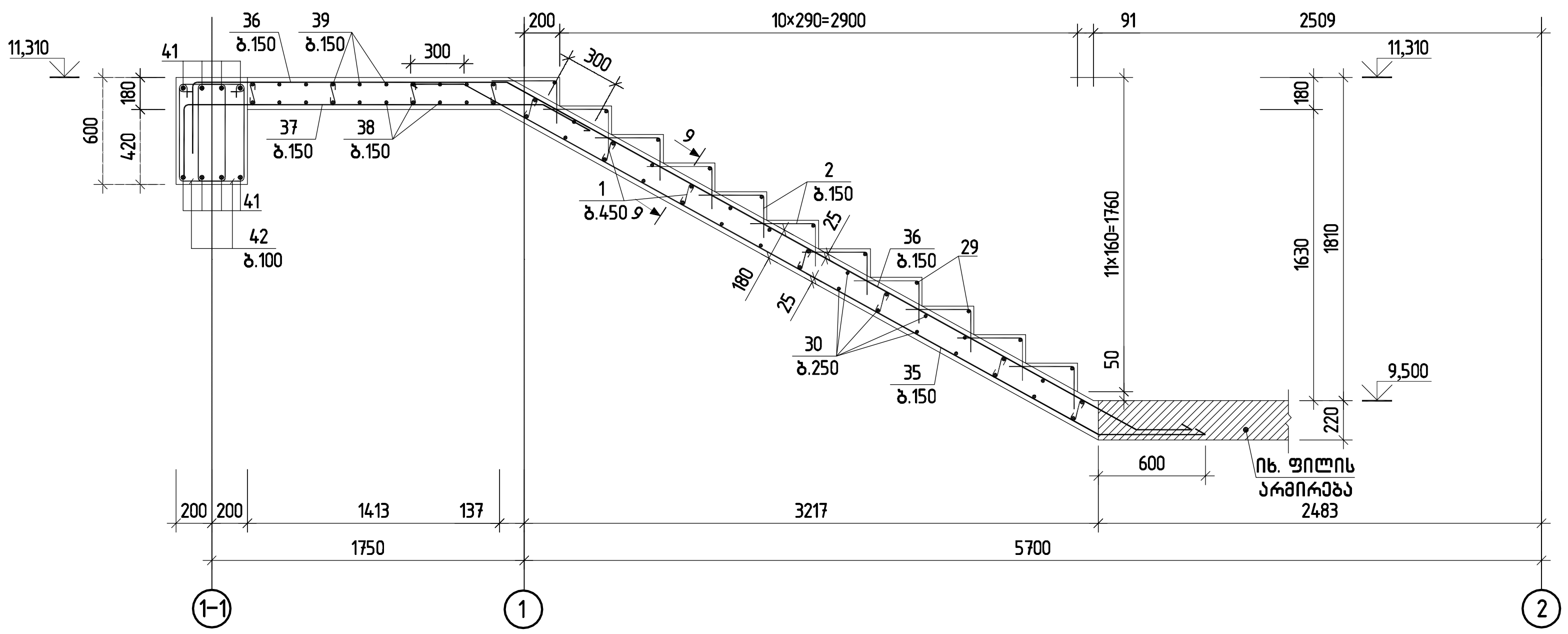

კვეთი 9-9

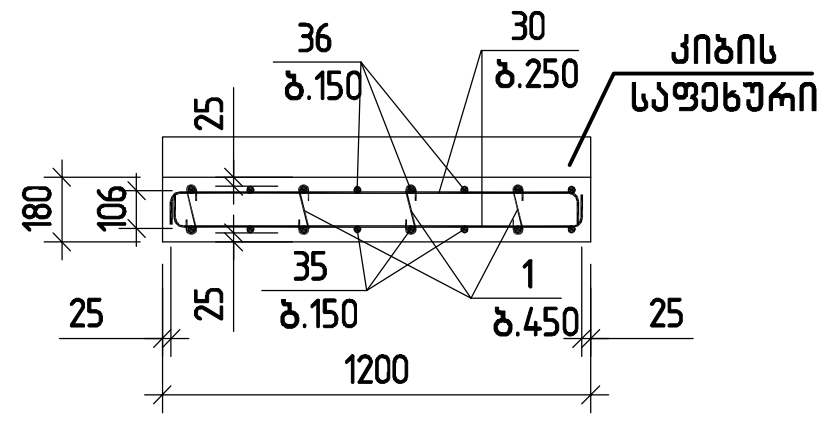

კიბის მარში კმ-16

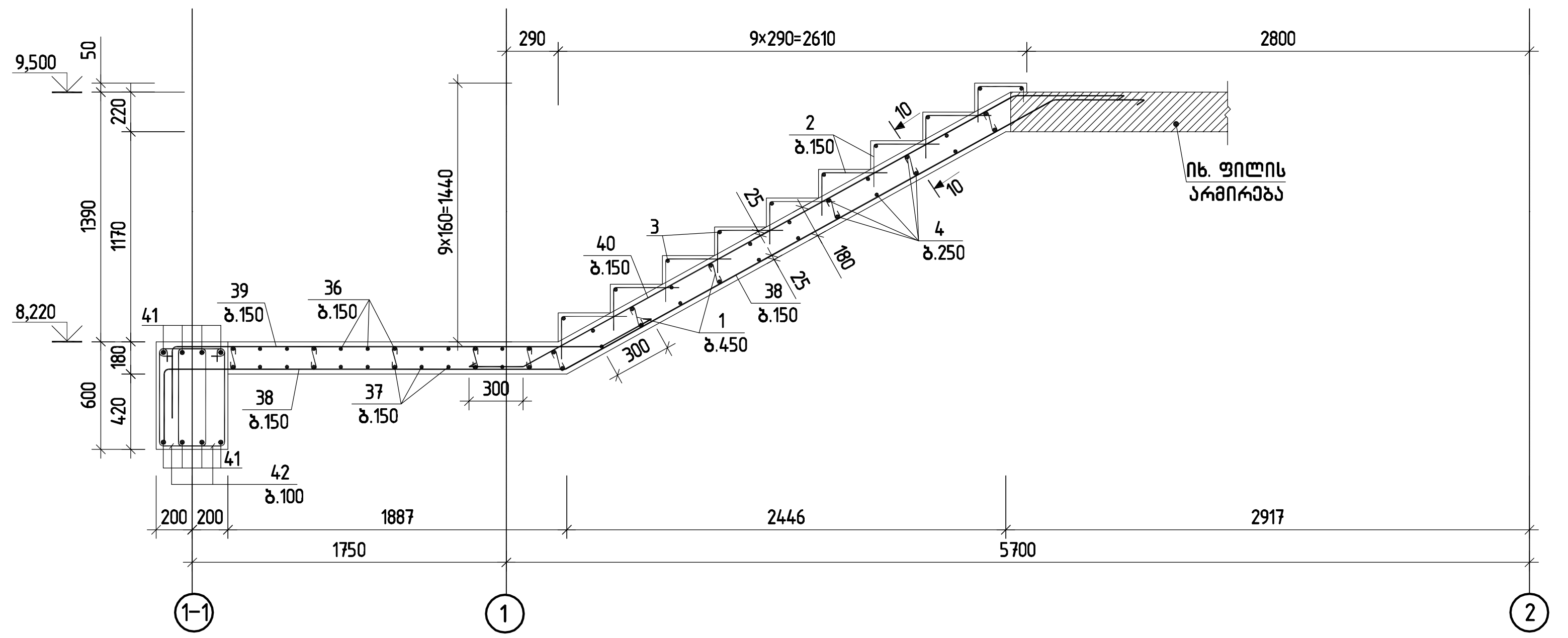

კვეთი 10-10

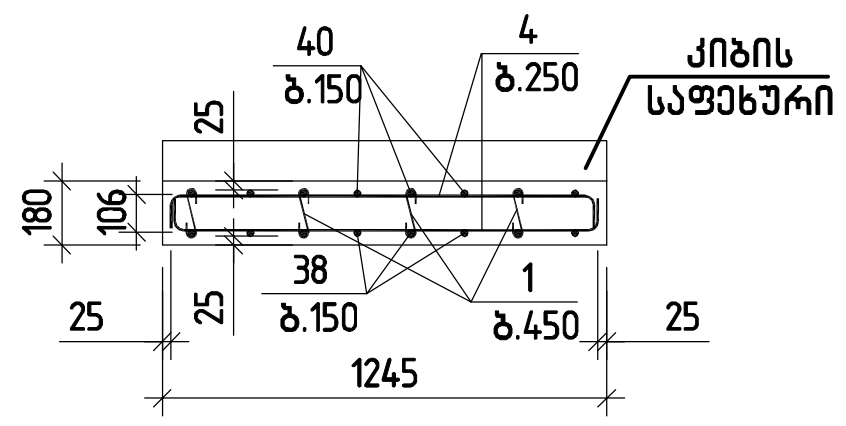

შ.პ.ს. „ჯი პი ენ“			კოსტავას №27. "მუზა" რეკონსტრუქცია ადაპტაციის პროექტი	
				მუშა პრ.
მთ.კონსტ.	ო.ქვრივიშვილი		კიბის მარში კმ-15;16	დაკვ
შეასრულა	შ.ტურუა			ფურც. № 719
შეამოწმა	ო.ქვრივიშვილი		მასშტაბი 1:50 / ინვ. №	ფურცლები

1		Φ 6	A240	ℓ= 260		320	0.06	ม3	18.47		
2		Φ 6	A240	ℓ= 600		205	0.13	ม3	27.30		
3		Φ 6	A240	ℓ= 1150		81	0.26	ม3	20.67		
4		Φ 6	A240	ℓ= 1300		200	0.29	ม3	57.71		
5		Φ 10	A500C	ℓ= 2450		9	1.51	ม3	13.59		
6		Φ 10	A500C	ℓ= 3600		9	2.22	ม3	19.98		
7		Φ 10	A500C	ℓ= 2100		9	1.29	ม3	11.65		
8		Φ 14	A500C	ℓ= 7650		9	9.24	ม3	83.20		
9		Φ 14	A500C	ℓ= 3600		9	4.35	ม3	39.15		
10		Φ 14	A500C	ℓ= 6820		9	8.24	ม3	74.17		
11		Φ 14	A500C	ℓ= 1800		9	2.18	ม3	19.58		
12		Φ 10	A500C	ℓ= 3900		10	2.40	ม3	24.04		
13		Φ 10	A500C	ℓ= 2400		10	1.48	ม3	14.80		
14		Φ 10	A500C	ℓ= 2450		10	1.51	ม3	15.11		
15		Φ 6	A240	ℓ= 1455		5	0.32	ม3	1.61		
16		Φ 6	A240	ℓ= 1580		10	0.35	ม3	3.51		
17		Φ 10	A500C	ℓ= 2450		9	1.51	ม3	13.59		
18		Φ 10	A500C	ℓ= 3400		9	2.10	ม3	18.87		
19		Φ 10	A500C	ℓ= 1850		9	1.14	ม3	10.27		
20		Φ 10	A500C	ℓ= 1500		18	0.92	ม3	16.65		

21	ปริมาตรคอนกรีต	Φ	10	A500C	ℓ= 13000		1	8.01	ม3	8.01	
22		Φ	14	A500C	ℓ= 7500		9	9.06	ม3	81.57	
23		Φ	14	A500C	ℓ= 2150		9	2.60	ม3	23.38	
24		Φ	14	A500C	ℓ= 6400		9	7.73	ม3	69.60	
25		Φ	12	A500C	ℓ= 2300		9	2.04	ม3	18.38	
26		Φ	12	A500C	ℓ= 2250		9	2.00	ม3	17.98	
27		Φ	12	A500C	ℓ= 6000		9	5.33	ม3	47.94	
28		Φ	12	A500C	ℓ= 6150		9	5.46	ม3	49.14	
29		Φ	6	A240	ℓ= 1150		23	0.26	ม3	5.87	
30		Φ	6	A240	ℓ= 1250		62	0.28	ม3	17.20	
31		Φ	12	A500C	ℓ= 4250		9	3.77	ม3	33.96	
32		Φ	12	A500C	ℓ= 4300		9	3.82	ม3	34.36	
33		Φ	12	A500C	ℓ= 3450		9	3.06	ม3	27.57	
34		Φ	12	A500C	ℓ= 3540		9	3.14	ม3	28.29	
35		Φ	12	A500C	ℓ= 5000		9	4.44	ม3	39.95	
36		Φ	12	A500C	ℓ= 6500		9	5.77	ม3	51.94	
37		Φ	12	A500C	ℓ= 2700		9	2.40	ม3	21.57	
38		Φ	12	A500C	ℓ= 6200		9	5.50	ม3	49.54	
39		Φ	12	A500C	ℓ= 3100		9	2.75	ม3	24.77	
40		Φ	12	A500C	ℓ= 4050		9	3.60	ม3	32.36	
41	ปริมาตรคอนกรีตฐาน	Φ	16	A500C	ℓ= 22000		1	34.72	ม3	34.72	
42		Φ	6	A240	ℓ= 1700		25	0.38	ม3	9.43	
					ส่วนเหล็กเสริมฐานราก					170	
					B30 เหล็กเส้นข้ออ้อย			12.50	ตัน		

ลำดับ.	ชื่อชิ้นส่วน			ขนาดและรูปร่าง			จำนวน	น้ำหนักต่อชิ้น		น้ำหนักรวม	
	สเตียงคอนกรีตสำหรับ เสาต้น ต้น-3										
	ตอนล่าง										
1		Φ 6	A240	ℓ= 260			320	0.06	ม3	18.47	
2		Φ 6	A240	ℓ= 600			205	0.13	ม3	27.30	
3		Φ 6	A240	ℓ= 1150			81	0.26	ม3	20.67	
4		Φ 6	A240	ℓ= 1300			200	0.29	ม3	57.71	
5		Φ 10	A500C	ℓ= 2450			9	1.51	ม3	13.59	
6		Φ 10	A500C	ℓ= 3600			9	2.22	ม3	19.98	
7		Φ 10	A500C	ℓ= 2100			9	1.29	ม3	11.65	
8		Φ 14	A500C	ℓ= 7650			9	9.24	ม3	83.20	
9		Φ 14	A500C	ℓ= 3600			9	4.35	ม3	39.15	
10		Φ 14	A500C	ℓ= 6820			9	8.24	ม3	74.17	
11		Φ 14	A500C	ℓ= 1800			9	2.18	ม3	19.58	
12		Φ 10	A500C	ℓ= 3900			10	2.40	ม3	24.04	
13		Φ 10	A500C	ℓ= 2400			10	1.48	ม3	14.80	
14		Φ 10	A500C	ℓ= 2450			10	1.51	ม3	15.11	
15		Φ 6	A240	ℓ= 1455			5	0.32	ม3	1.61	
16		Φ 6	A240	ℓ= 1580			10	0.35	ม3	3.51	
17		Φ 10	A500C	ℓ= 2450			9	1.51	ม3	13.59	
18		Φ 10	A500C	ℓ= 3400			9	2.10	ม3	18.87	
19		Φ 10	A500C	ℓ= 1850			9	1.14	ม3	10.27	
20		Φ 10	A500C	ℓ= 1500			18	0.92	ม3	16.65	

21	ปริมาตรคอนกรีตฐาน	Φ	10	A500C	ℓ= 13000		1	8.01	ม3	8.01	
22		Φ	14	A500C	ℓ= 7500		9	9.06	ม3	81.57	
23		Φ	14	A500C	ℓ= 2150		9	2.60	ม3	23.38	
24		Φ	14	A500C	ℓ= 6400		9	7.73	ม3	69.60	
25		Φ	12	A500C	ℓ= 2300		9	2.04	ม3	18.38	
26		Φ	12	A500C	ℓ= 2250		9	2.00	ม3	17.98	
27		Φ	12	A500C	ℓ= 6000		9	5.33	ม3	47.94	
28		Φ	12	A500C	ℓ= 6150		9	5.46	ม3	49.14	
29		Φ	6	A240	ℓ= 1150		23	0.26	ม3	5.87	
30		Φ	6	A240	ℓ= 1250		62	0.28	ม3	17.20	
31		Φ	12	A500C	ℓ= 4250		9	3.77	ม3	33.96	
32		Φ	12	A500C	ℓ= 4300		9	3.82	ม3	34.36	
33		Φ	12	A500C	ℓ= 3450		9	3.06	ม3	27.57	
34		Φ	12	A500C	ℓ= 3540		9	3.14	ม3	28.29	
35		Φ	12	A500C	ℓ= 5000		9	4.44	ม3	39.95	
36		Φ	12	A500C	ℓ= 6500		9	5.77	ม3	51.94	
37		Φ	12	A500C	ℓ= 2700		9	2.40	ม3	21.57	
38		Φ	12	A500C	ℓ= 6200		9	5.50	ม3	49.54	
39		Φ	12	A500C	ℓ= 3100		9	2.75	ม3	24.77	
40		Φ	12	A500C	ℓ= 4050		9	3.60	ม3	32.36	
41	ปริมาตรคอนกรีตฐาน	Φ	16	A500C	ℓ= 22000		1	34.72	ม3	34.72	
42		Φ	6	A240	ℓ= 1700		25	0.38	ม3	9.43	
					ส่วนเหล็กเสริมฐานราก					170	
					B30 เหล็กเส้นข้ออ้อย			12.50	ตัน		

			ตารางรายการเหล็กเสริมโครงสร้างคอนกรีตเสริม ฉบับที่ ๒๗. "ชัยนาท" ชั้นคุณภาพ SR๒๔๐
			ชั้นคุณภาพ SR๒๔๐
			TPN บริษัท ทีพีเอ็น จำกัด
			ชื่อโครงการ
			ชื่อแบบ แสดงรายการเหล็กเสริม เสาต้น ต้น-3
			ขนาด A1
			มาตราส่วน 1:50
			วันที่ พ.ค. 68
			แบบเลขที่

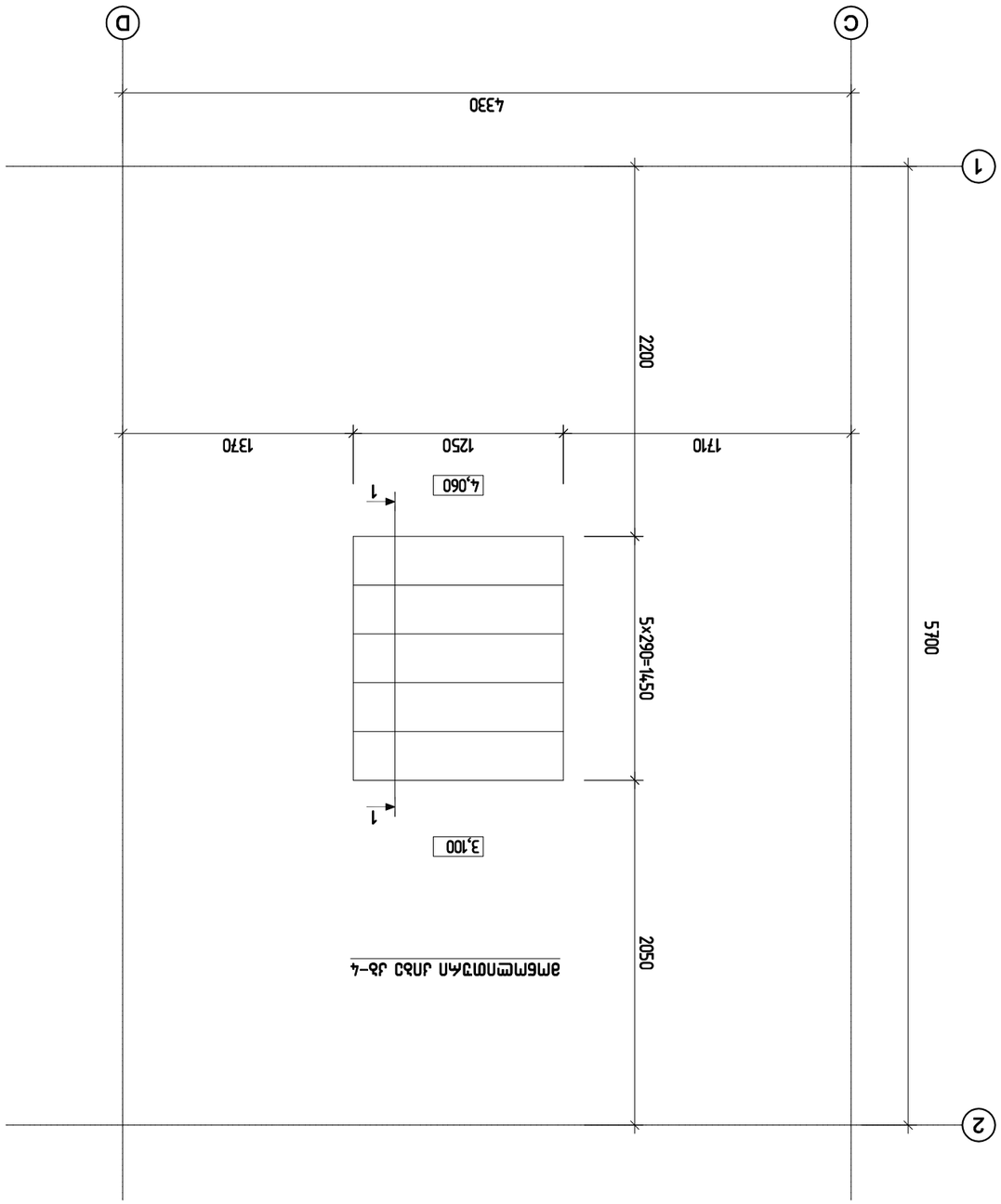

ФМБМПМПЗАЛ ЛПЗЗ ЛЗ–4

| ЗМФ. | ЗЗЗ

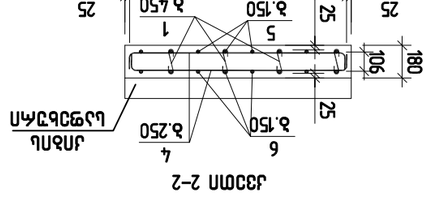

ՀՅՈՒՐ 2–2

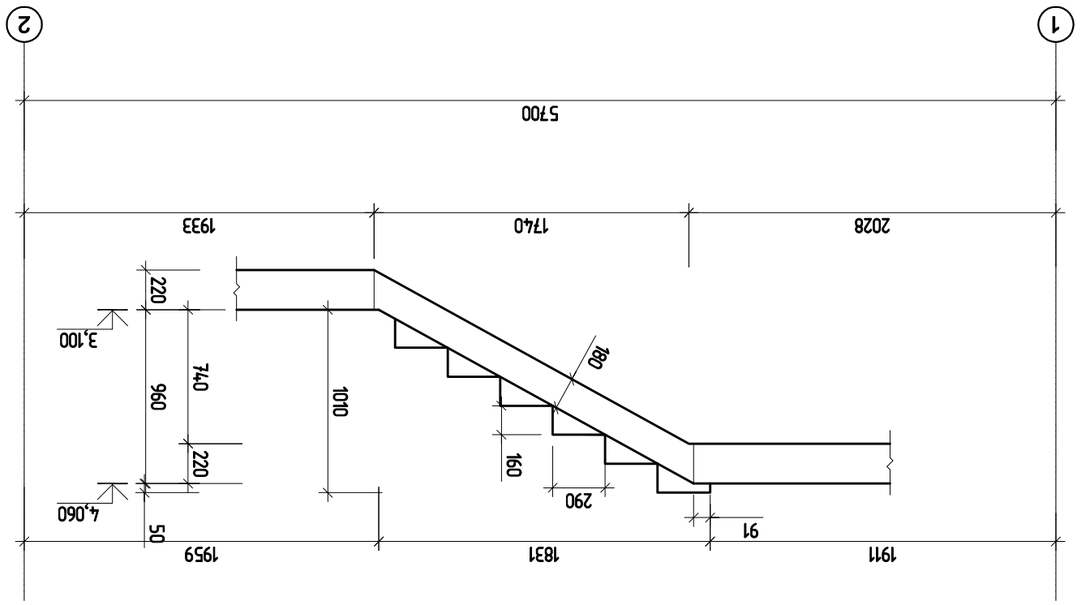

ՅՄԵՄՈՄՉՄԱՆ ՀՈՒՅՔ ՀՖ–4 –ՈՒ ՀՅՈՒՐ 1–1

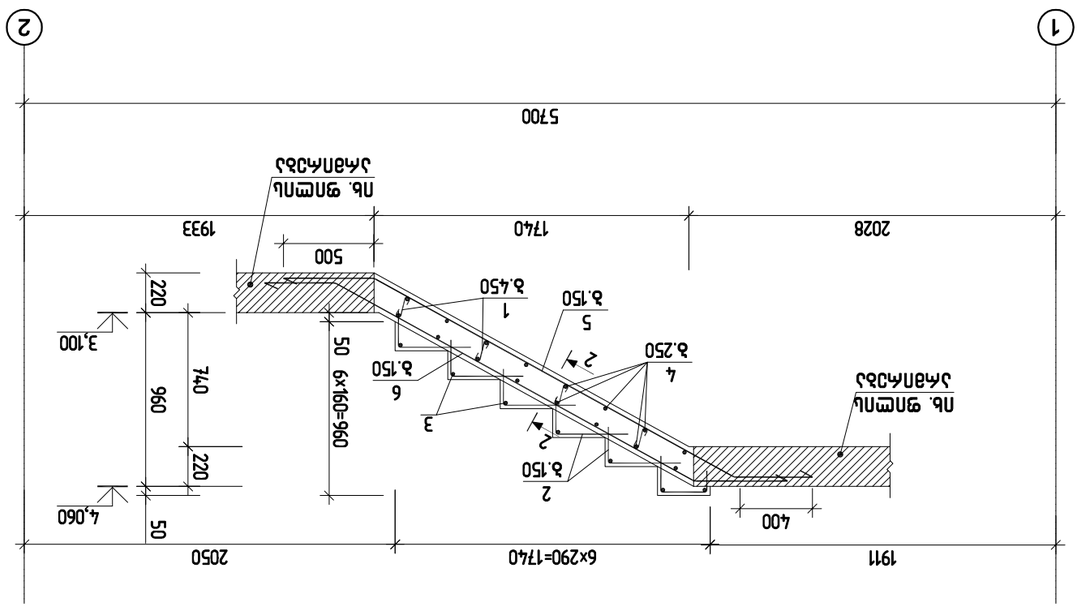

ՅՄԵՄՈՄՉՄԱՆ ՀՈՒՅՔ ՀՖ–4 –ՈՒ ՀՅՈՒՐ 1–1

ՀՀ ՇԻՆԱՐԱՐՈՒԹՅԱՆ ԵՎ ՏԵՂԱԿԱՆ ԻՆՔՆԱԿԱՌԱՎԱՐՄԱՆ ՆԱԽԱՐԱՐՈՒԹՅԱՆ ՔԱՂԱՔԱՇԻՆՈՒԹՅԱՆ ԿՈՄԻՏԵ			
ՀՀ ԱՐՄԱՎԻՐԻ ՄԱՐԶԻ ՔԱՂԱՔԱՅԻՆ ԻՆՖՐԱՍՏՐՈՒԿՏՈՒՐԱՆԵՐԻ ՇԱՀԱԳՈՐԾՄԱՆ ՀԱՄԱՅՆՔԱՅԻՆ ՁԵՌՆԱՐԿ ՀՀՇՀ-27 «ՇԱՀԱՎԱՆ» ՊԱՐՏԱԿԱՆ ՊԱՏԱՍԽԱՆԱՏՎՈՒԹՅԱՆ ՍԱՀՄԱՆԱՓԱԿՈՒՄ			
	ՊԱՇՏՈՆԱԿԱՆ ՄԱՍՆԱԳԻՏԱԿԱՆ ԿԱԶՄԱԿԵՐՊՈՒԹՅՈՒՆ «ՀՊՄԿ» ՓԲԸ		
ՀՀՇՀ-27 «ՇԱՀԱՎԱՆ» ՊԱՐՏԱԿԱՆ ՊԱՏԱՍԽԱՆԱՏՎՈՒԹՅԱՆ ՍԱՀՄԱՆԱՓԱԿՈՒՄ ՍՊՈՐՏԱՅԻՆ ՀԱՄԱԼԻՐ ԿԱՌՈՒՑՈՒՄՆԵՐԻ ՇԻՆԱՐԱՐՈՒԹՅՈՒՆ			

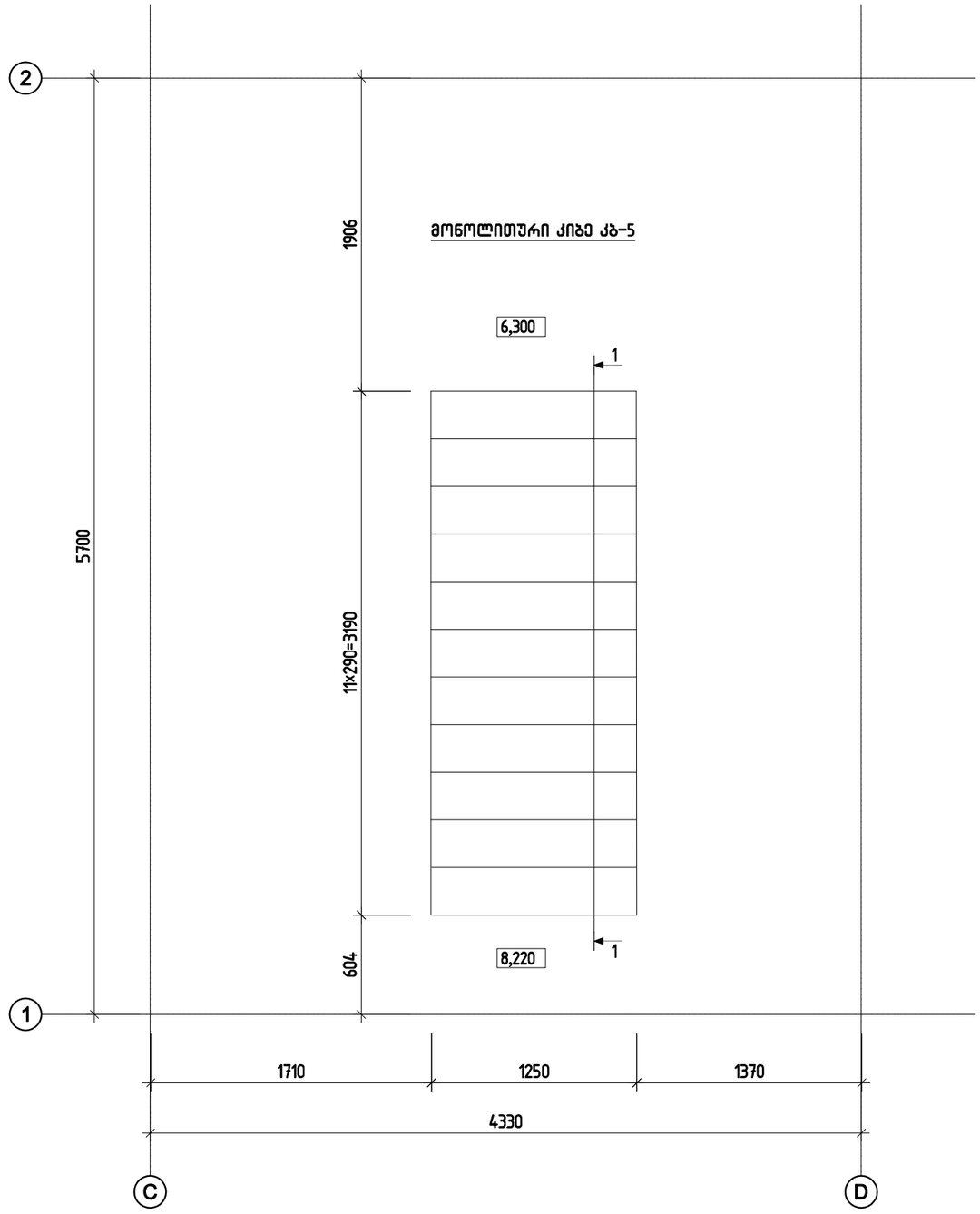

პოზ.	ა ღ ნ ი შ ვ ნ ა	დ ა ს ა ხ ე ლ ე ბ ა			რაოდ.	ერთ.წონა კგ	საერთო წონა კგ
		მონოლითური კიბე კბ-5					
		დეტალები					
1		ф 6	A240	ℓ= 260	35	0.06 კგ	2.02
2		ф 6	A240	ℓ= 600	12	0.13 კგ	1.60
3		ф 6	A240	ℓ= 1150	13	0.26 კგ	3.32
4		ф 6	A240	ℓ= 1300	32	0.29 კგ	9.23
5		ф 10	A500C	ℓ= 5250	8	3.24 კგ	25.89
6		ф 10	A500C	ℓ= 5200	8	3.21 კგ	25.65
		მასალები					27
		B30 კლასის ბეტონი				1.28 მ³	

შ.პ.ს. „ჯი აი პი ეი“

კოსტავას №27. "მუზა" რეკონსტრუქცია ადაპტაციის პროექტი

მუზა პრ.

გთ.კონსტ.	ო.ქვრივიშვილი		დაკვ
შეასრულა	შ.სტურუა	მონოლითური კიბე კბ-5	ფურც. № 723
შეამოწმა	ო.ქვრივიშვილი	მასშტაბი 1:50	ინვ. № ფურცლები

მონოლითური კიბე კბ-5 -ის კვეთი 2-2

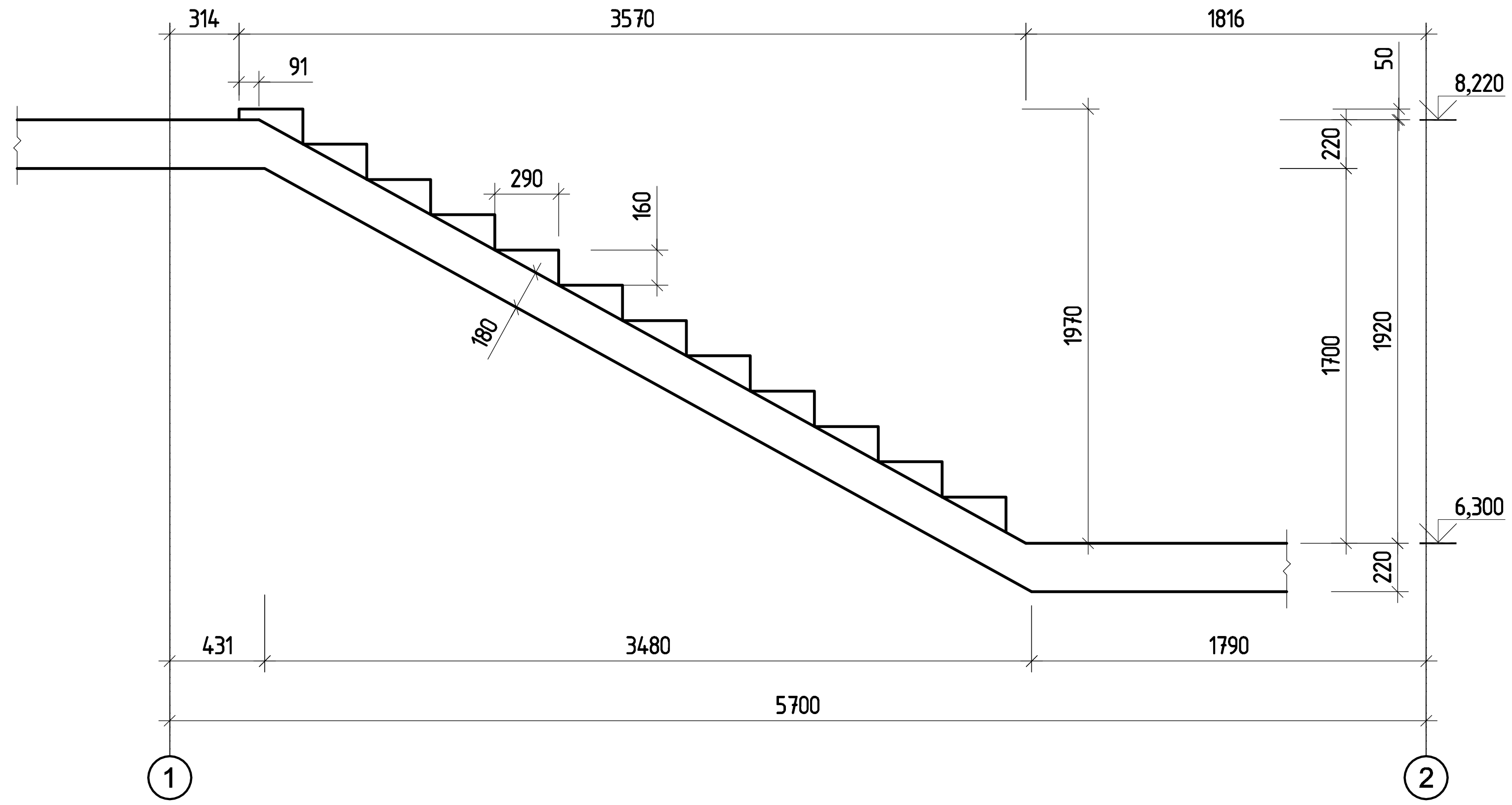

მონოლითური კიბე კბ-5 -ის კვეთი 1-1

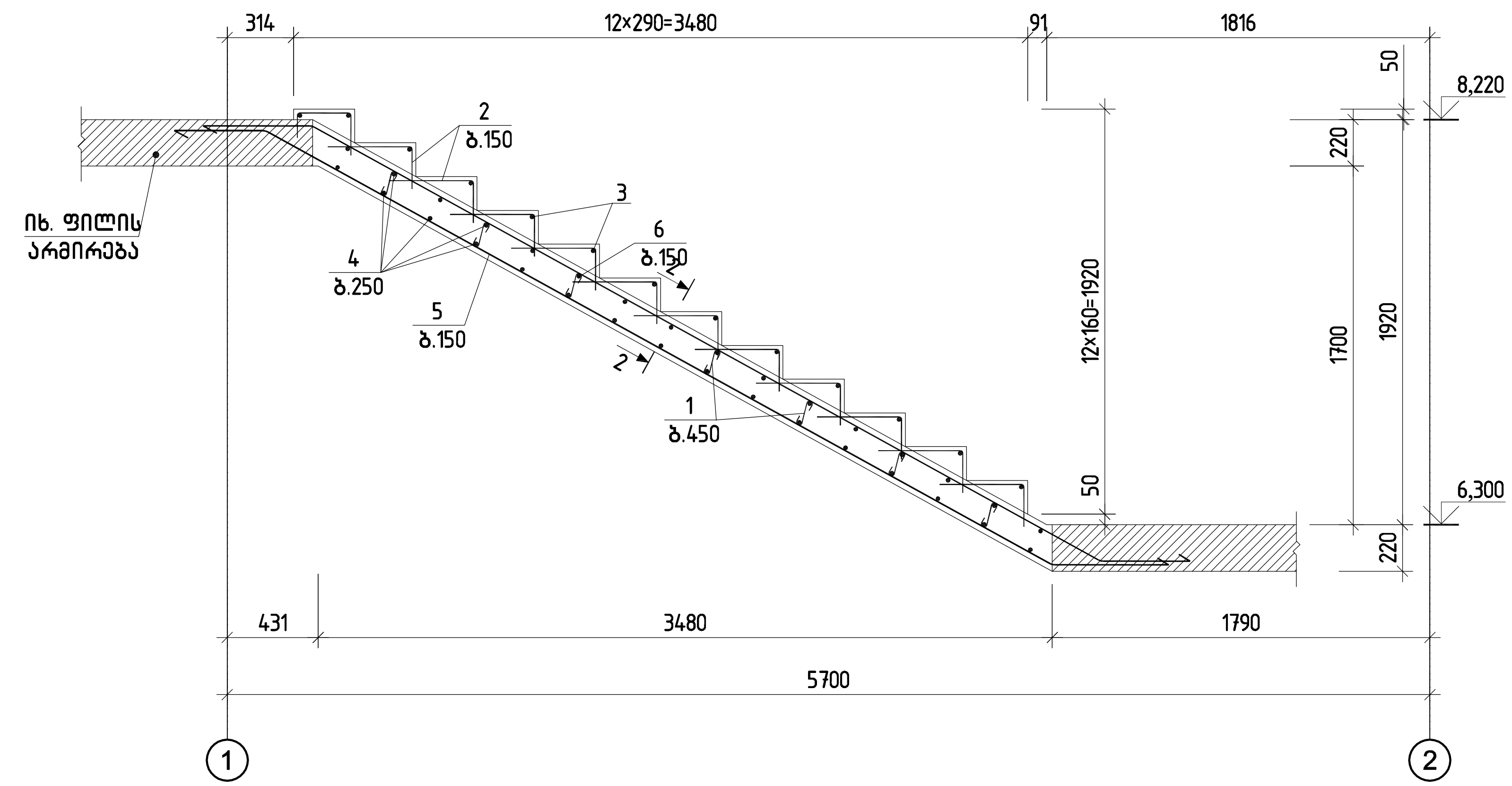

კვეთი 2-2

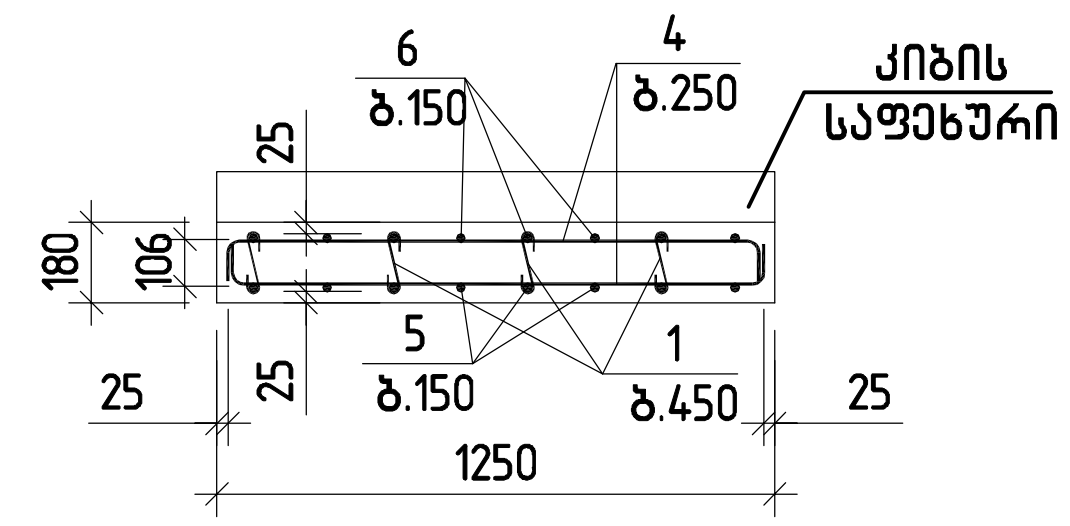

GIPN შ.პ.ს. „ჯი აი პი ენ“			კოსტავას №27. "მუზა" რეკონსტრუქცია ადაპტაციის პროექტი	
				მუშა პრ.
მთ.კონსტ.	ო.ქვრივიშვილი		მონოლითური კიბე კბ-5 -ის კვეთი 1-1;2-2	დაკვ
შეასრულა	შ.სტურუა			ფურც. № 724
შეამოწმა	ო.ქვრივიშვილი		მასშტაბი 1:50 ინვ. №	ფურცლები

ком.дир.	Мельников		
Разраб.	Сидоров		
Н.контр.	Мельников		
ГИП	Иванов		

Ограждение лестницы №27. "Восточная" Лестничной клетки №3

Стадия	Лист	Листов
Р	1	1

ООО "Инженерный Центр"

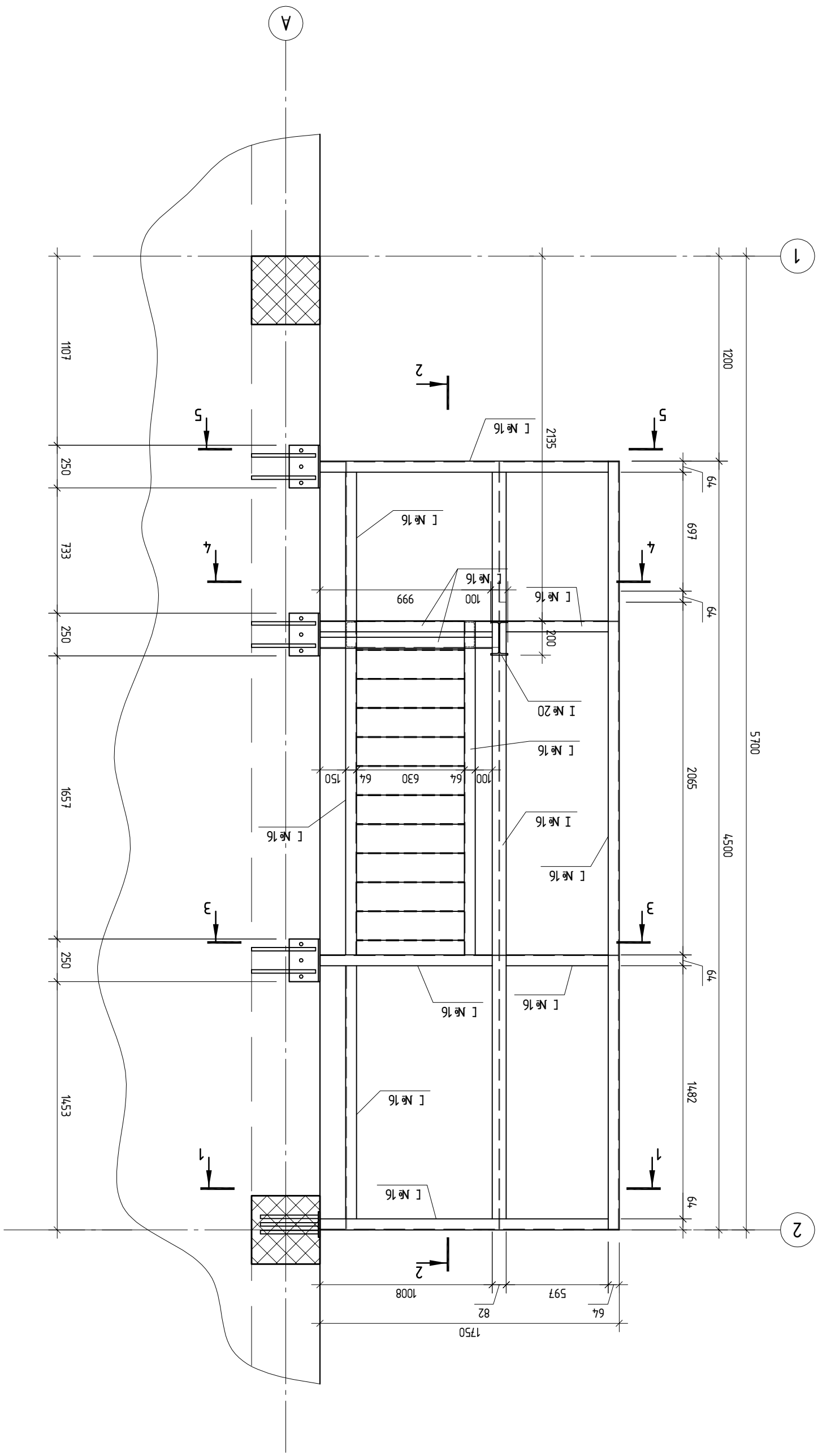

1-1

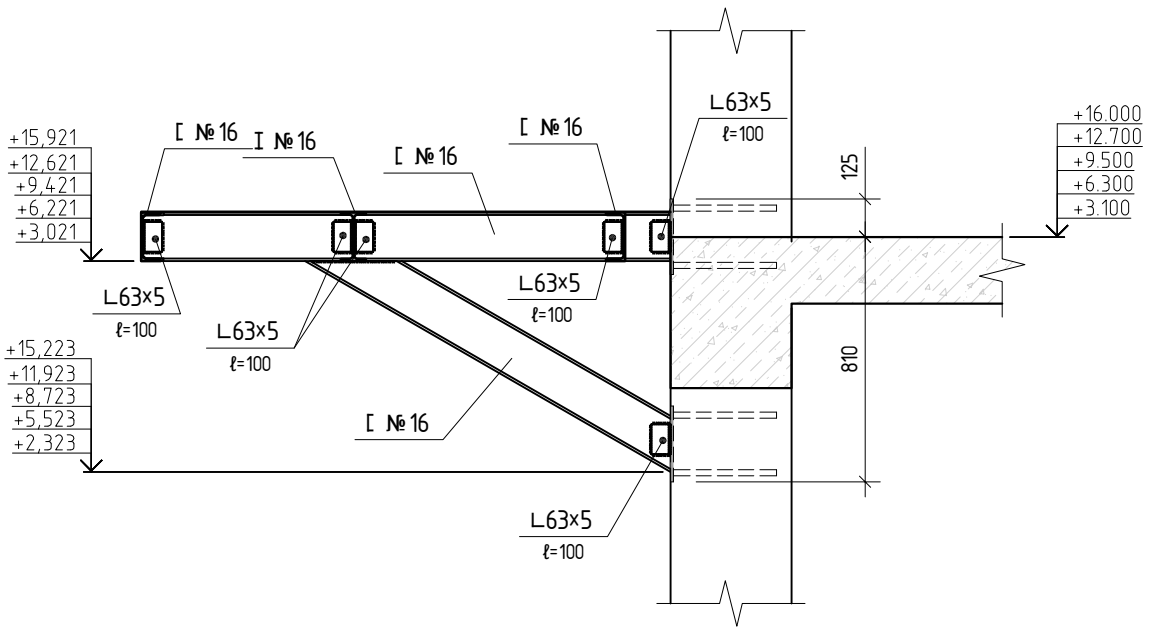

2-2

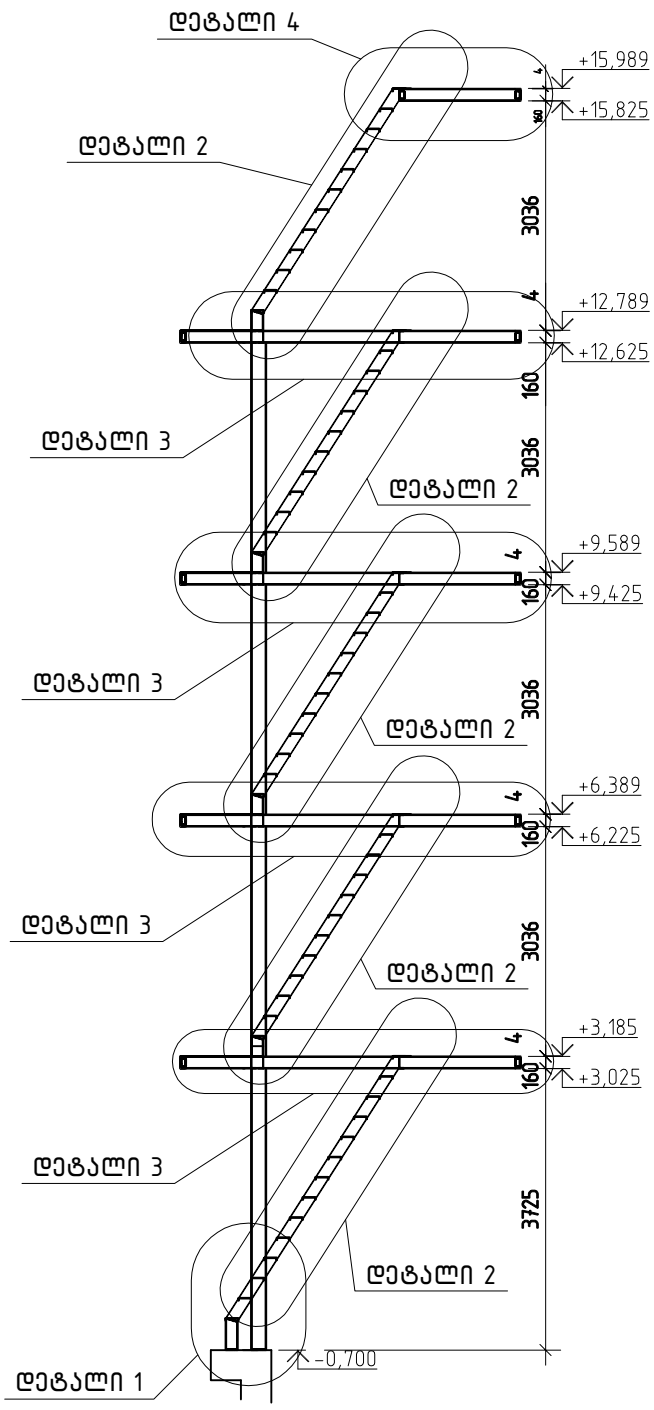

დეტალი 1

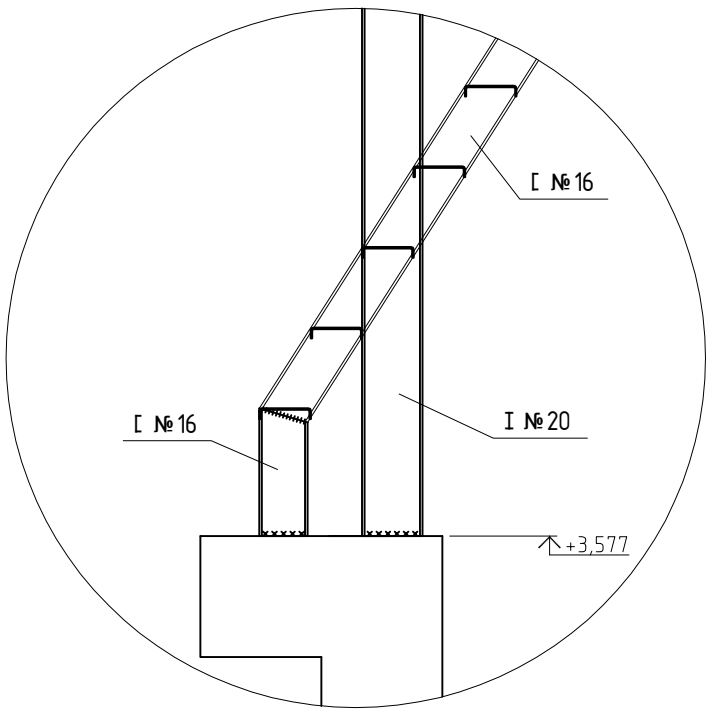

დეტალი 2

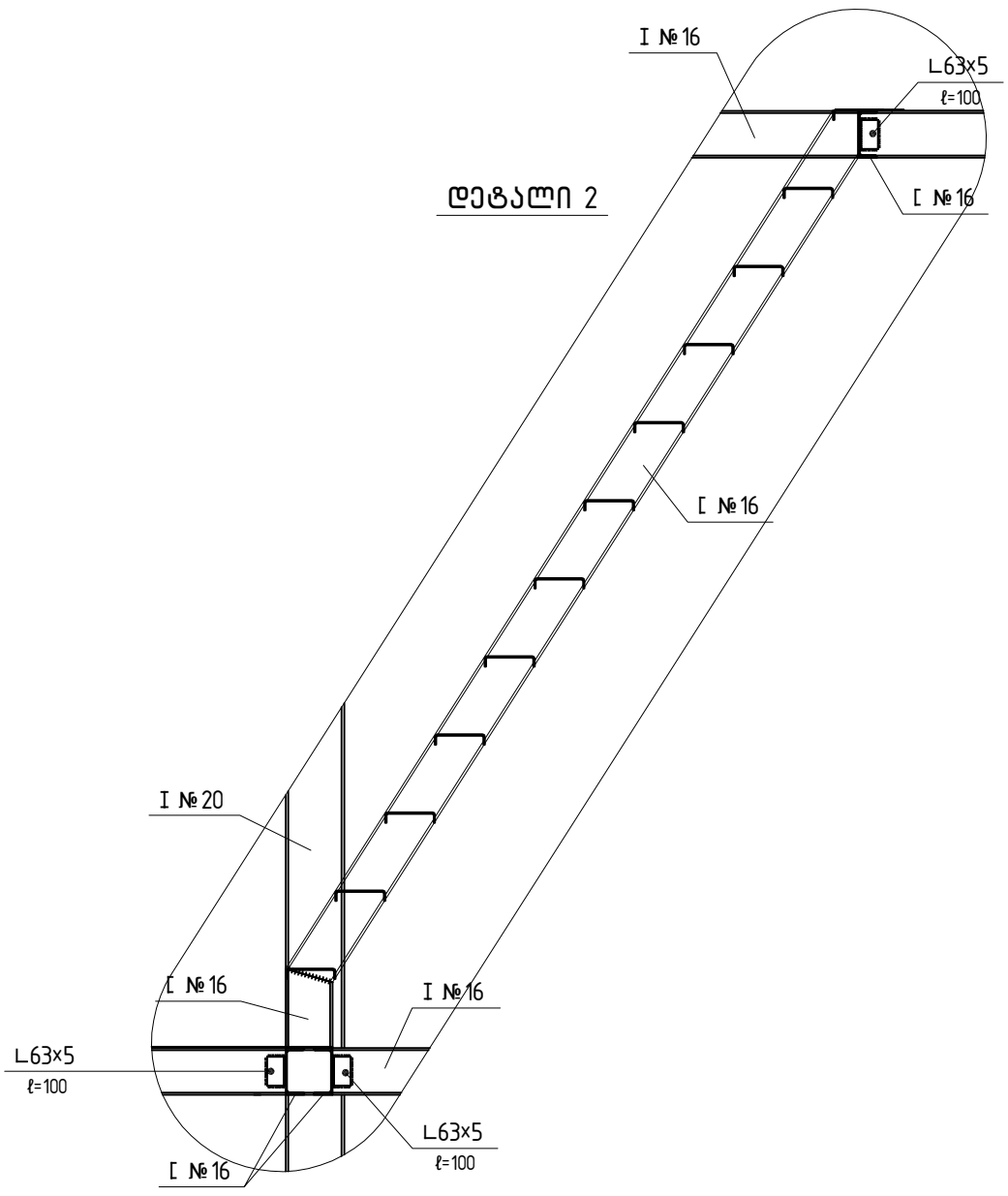

დეტალი 4

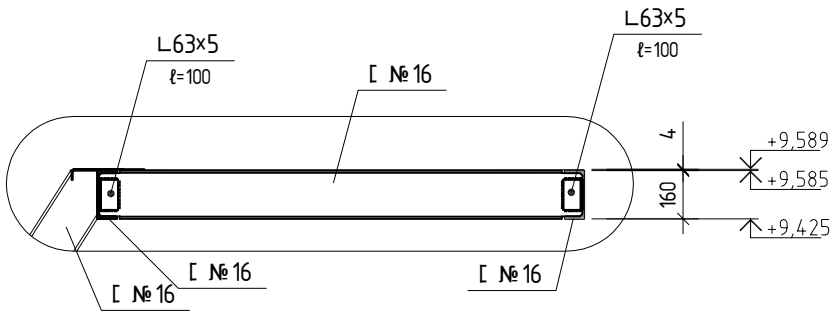

შპს „ჯი აი პი ენ“			კოსტავას №27. "მუზა" რეკონსტრუქცია ადაპტაციის პროექტი	
				მუშა პრ.
მთ.კონსტ.	ო.ქვრივიშვილი		ლითონის გარე საევაკუაციო კიბის კვეთები 1-1; 2-2 და დეტალები	დაკვ
შეასრულა	გ. მუმლაძე			ფურც. № 726
შეამოწმა	ო.ქვრივიშვილი		მასშტაბი 1:25	ინვ. № / ფურცლები

დეტალი 3

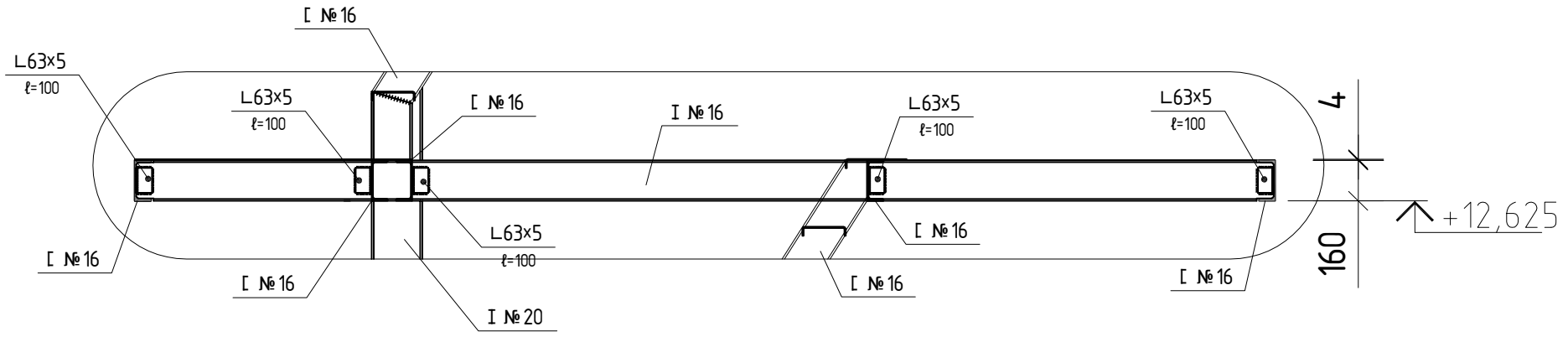

3–3

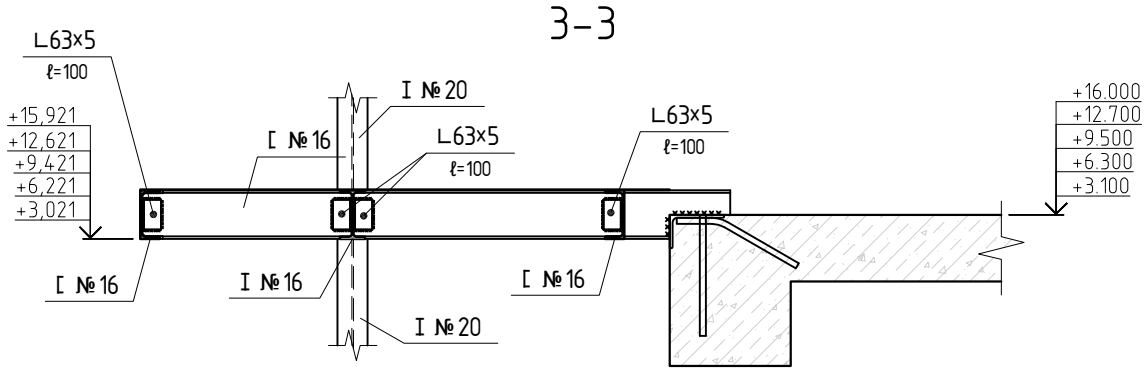

4–4

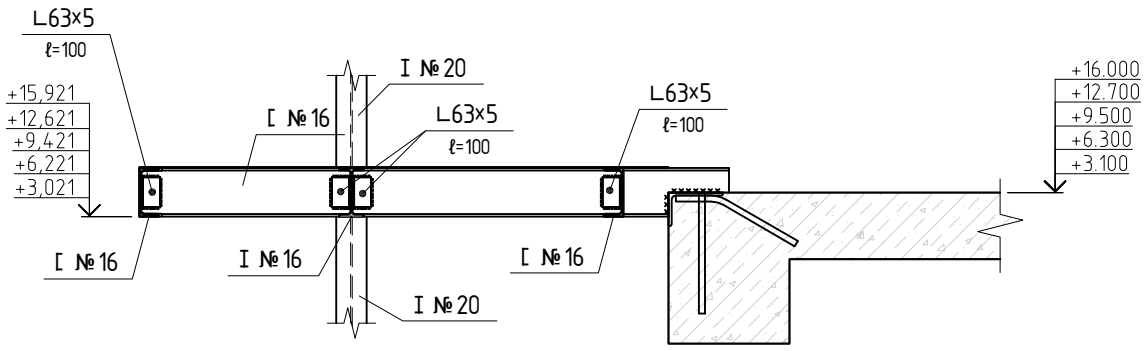

5–5

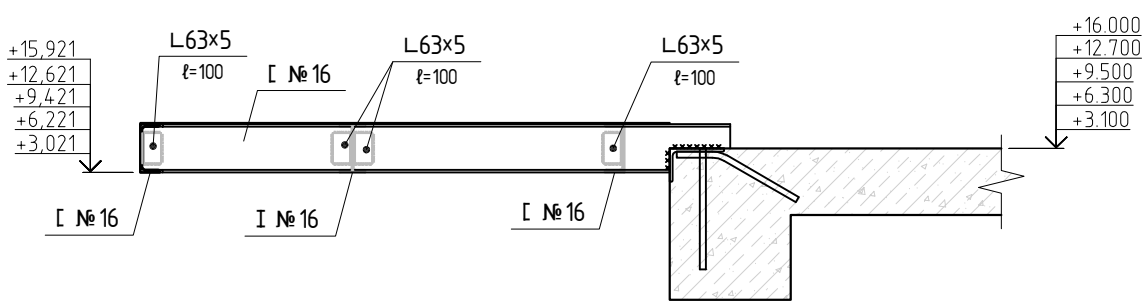

მასალის ამოკრეფა		
კვეთი	ГОСТ	მასა, კგ
I №20	ГОСТ 26020-83	303
I №16	ГОСТ 26020-83	276
[№16	ГОСТ 8240-97	1521
L63x5	ГОСТ 8510-86	53
-δ=4		1049
შედუღებაზე 1,5%		48.04
ჭრაზე 3%		96.07
KMD-ზე 2,5%		80.06
სულ		3427

შ.პ.ს. „ჯი აი პი ენ“			კოსტავას №27. "მუზა" რეკონსტრუქცია აღდგენის პროექტი	
				მუშა პრ.
მთ.კონსტ.	ო.ქვრივიშვილი		ლითონის გარე საევაკუაციო კიბის კვეთები 3-3;04-4; 5-5 დეტალი და სპეციფიკაცია	დაკვ
შეასრულა	გ. მუმლაძე			ფურც. № 727
შეამოწმა	ო.ქვრივიშვილი		მასშტაბი 1:25	ინვ. № ფურცლები

მასალათა ხარჯის უწყისი

ელემენტის მარკა	რაოდენობა	არმატურის ნაკეთობები																ლითონის ნაკეთობები								საერთო ხარჯი; კგ	ბეტონის ხარჯი B30; მ³	ბეტონის მოცულობა B7.5; მ³
		არმატურის კლასი																										
		A240				A500C																						
		Ø6	Ø8	Ø10	ჯამი	Ø8	Ø10	Ø12	Ø14	Ø16	Ø18	Ø20	Ø22	Ø25	Ø28	Ø32	ჯამი	სულ	—100×8	—80×8	—80×6	—60×6				სულ			
მონოლითური საძირკველი				2200.0	2 200					1516.0	19407.0						20 923	23 123								23 123	223	33.00
სვეტებისა და კედლების ნაშვერები																												
არმატურის ნაშვერები ბირთვი 1-ისთვის									193.0		101.9						295	295								295		
არმატურის ნაშვერები ბირთვი 2-ისთვის									360.0		119.0						479	479								479		
კვანძი 1									1760.0								1 760	1 760								1 760		
კვანძი 2									133.0								133	133								133		
კვანძი 3	19											1242.6					1 243	1 243								1 243		
კვანძი 4	4											174.4					174	174								174		
კვანძი 5	1											87.0					87	87								87		
კვანძი 6	1											87.0					87	87								87		
				2 200	2 200				2 446	1 516	19 628	1 591					25 181	27 381								27 381	223	33

შპს „ჯი აი პი ენ“			კოსტავას №27. "ფუზა" რეკონსტრუქცია ადაპტაციის პროექტი	
				მუშა არ.
მთ.კონსტ.	ო.ქვრივიშვილი		მასალათა ხარჯის უწყისი	დაკვ
შეასრულა	ხ.სტურუა			ფურც. № 728
შეამოწმა	ო.ქვრივიშვილი		მასშტაბი 1:	ინვ. № ფურცლები

მასალათა ხარჯის უწყისი

ელემენტის მარკა	რაოდენობა	არმატურის ნაკეთობები																ლითონის ნაკეთობები									საერთო ხარჯი; კგ	ბეტონის ხარჯი; მ³
		არმატურის კლასი																										
		A 240				A 500c																						
		Ø6	Ø8	Ø10	ჯამი	Ø8	Ø10	Ø12	Ø14	Ø16	Ø18	Ø20	Ø22	Ø25	Ø28	Ø32	ჯამი	სულ	−100x8	−80x8	−80x6	−60x6					სულ		
მონოლითური ფილები																												
▽−3.800						712.4	1168	7064	105.3	632.0		429.3					10 110	10 110									10 110	74.70
▽−0.100						1095	774.3	7038	108.9	1466.2		842.2					11 324	11 324									11 324	79.50
▽+3.100 და ▽+4.060						939.7	821.1	7083		1115.5		870					10 829	10 829									10 829	76.90
▽+6.300						532.8	559.6	3775.0		633.6		449					5 950	5 950									5 950	41.70
▽+8.220 და ▽+9.500						679.3	831.3	7258.4	110.4	1115.5		859.4					10 854	10 854									10 854	79.60
▽+12.200						490.2	156.2	1446.7									2 093	2 093									2 093	24.80
▽+12.700						613.0	724.1	6059.5	342.4	682.6		528.2					8 950	8 950									8 950	62.10
▽+15.900						834.2	754.0	6396.0	255.1	883.2		671.5					9 794	9 794									9 794	67.90
არსებული და ახალი კონსტრუქციების დაკავშირება									203.0								203	203									203	
						5 897	5 788	46 119	1 125	6 529		4 650					70 108	70 108									70 108	507

შ.პ.ს. „ჯი აი პი ენ“			კოსტავას №27. "მუზა" რეკონსტრუქცია ადაპტაციის პროექტი
			მუშა პრ.
მთ.კონსტ.	ო.ქვრივიშვილი		მასალათა ხარჯის უწყისი
შეასრულა	მ.სტურუა		დაკვ
შეამოწმა	ო.ქვრივიშვილი		ფურც. № 729
მასშტაბი 1:		ინვ. №	ფურცლები

მასალათა ხარჯის უწყისი

ელემენტის მარკა	რაოდენობა	არმატურის ნაკეთობები																ლითონის ნაკეთობები									საერთო ხარჯი; კგ	ბეტონის ხარჯი; მ³
		არმატურის კლასი																										
		A240				A500C												სულ										
		Ø6	Ø8	Ø10	ჯამი	Ø8	Ø10	Ø12	Ø14	Ø16	Ø18	Ø20	Ø22	Ø25	Ø28	Ø32	ჯამი		—100x8	—80x8	—80x6	—60x6					სულ		
მონოლითური სვეტები																												
ს-1	6		221.4		221							861.0					861	1 082									1 082	5.16
ს-1*	8		329.6		330							1 280.8					1 281	1 610									1 610	8.00
ს-2	3		110.7		111							430.5					431	541									541	2.58
ს-2*	1		25.9		26							95.7					96	122									122	0.58
ს-3	4		103.6		104							382.8					383	486									486	2.32
ს-4	1		39.3		39							143.5					144	183									183	0.86
ს-5	1		36.9		37							143.5					144	180									180	0.86
ს-6	1		64.3		64							191.4					191	256									256	1.30
ს-7	1		69.0		69							209.9					210	279									279	1.44
ს-8	2		73.8		74							293.0					293	367									367	1.78
ს-9	4		147.6		148							586.0					586	734									734	3.56
ს-10	8		295.2		295							1172.0					1 172	1 467									1 467	7.12
ს-10*	5		152.5		153						438.0						438	591									591	3.60
ს-11	1		36.9		37							146.5					147	183									183	0.89
ს-12	3		77.7		78							293.1					293	371									371	1.77
ს-13	1		36.9		37							146.5					147	183									183	0.89
ს-14	1		25.9		26							97.7					98	124									124	0.59
ს-15	2		132.8		133							390.6					391	523									523	2.66
ს-16	3		102.3		102							413.7					414	516									516	2.31
ს-17	2		68.2		68							288.0					288	356									356	1.54
ს-17*	4		116.8		117						210.8						211	328									328	2.56
ს-18	3		102.3		102							413.7					414	516									516	2.31
ს-18*	1		34.1		34							137.9					138	172									172	0.77
ს-19	2		69.8		70							168.8					169	239									239	1.34
ს-20	2		58.8		59							168.8					169	228									228	1.34
ს-21	4		164.8		165							665.2					665	830									830	4.00
ს-22	1		41.2		41							172.4					172	214									214	1.00
ს-23	1		45.5		46							166.3					166	212									212	1.00
ს-24	1		45.5		46							166.3					166	212									212	1.00
ს-25	1		41.2		41							160.1					160	201									201	1.00
ს-26	1		61.0		61							213.5					214	275									275	1.33
ს-27	2		47.4		47							175.6					176	223									223	1.02
ს-28	4		94.8		95							351.2					351	446									446	2.04
ს-29	3		71.1		71							263.4					263	335									335	1.53
ს-30	4		94.8		95							351.2					351	446									446	2.04
			3 240		3 240						649	11 141					11 789	15 029									15 029	74

მასალათა ხარჯის უწყისი

ელემენტის მარკა	რაოდენობა	არმატურის ნაკეთობები																ლითონის ნაკეთობები									საერთო ხარჯი; კგ	ბეტონის ხარჯი; მ³
		არმატურის კლასი																										
		A240				A500C																						
		Ø6	Ø8	Ø10	ჯამი	Ø8	Ø10	Ø12	Ø14	Ø16	Ø18	Ø20	Ø22	Ø25	Ø28	Ø32	ჯამი	სულ	—100x8	—80x8	—80x6	—60x6					სულ		
მონოლითური სვეტები																												
ს–31	4		117.6		118							426.8					427	544										544	2.68
ს–32	1		29.4		29							106.7					107	136										136	0.67
ს–33	2		108.4		108							264.0					264	372										372	1.74
ს–34	1		41.2		41							160.1					160	201										201	1.00
ს–35	1		62.3		62							132.0					132	194										194	1.09
ს–36	2		47.4		47						134.2						134	182										182	1.02
ს–37	2		47.4		47						134.2						134	182										182	1.02
ს–38	3		71.1		71						201.3						201	272										272	1.53
ს–39	4		94.8		95						268.4						268	363										363	2.04
ს–40	2		47.4		47		40.4	41.2			134.2						216	263										263	1.58
ს–41	2		47.4		47						134.2						134	182										182	1.02
ს–42	2		47.4		47						134.2						134	182										182	1.02
ს–43	3		71.1		71						201.3						201	272										272	1.53
ს–44	6		142.2		142						402.6						403	545										545	3.06
ს–45	1		30.5		31						87.6						88	118										118	0.72
ს–46	3		91.5		92						262.8						263	354										354	2.16
ს–47	1		30.5		31						87.6						88	118										118	0.72
ს–48	1		38.3		38						131.4						131	170										170	1.08
ს–49	1		38.1		38						87.6						88	126										126	0.90
ს–50	2		47.4		47		40.4	41.2			134.2						216	263										263	2.04
ს–51	2		47.4		47						105.4						105	153										153	1.02
ს–52	6		142.2		142						316.2						316	458										458	3.06
ს–53	4		94.8		95						210.8						211	306										306	2.04
ს–54	8		189.6		190						421.6						422	611										611	4.08
ს–55	1		34.1		34						79.1						79	113										113	0.77
ს–56	1		29.2		29						52.7						53	82										82	0.64
			1 789		1 789		81	82			3 722	1 090					4 974	6 763										6 763	40

მასალატა ხარჯის უწყისი

ელემენტის მარკა	რაოდენობა	არმატურის ნაკეთობები																ლითონის ნაკეთობები									საერთო ხარჯი; კგ	ბეტონის ხარჯი; მ³
		არმატურის კლასი																										
		A240				A500C																						
		Ø6	Ø8	Ø10	ჯამი	Ø8	Ø10	Ø12	Ø14	Ø16	Ø18	Ø20	Ø22	Ø25	Ø28	Ø32	ჯამი	სულ	ф 125	L 180×110×10							სულ		
მონოლითური კოჭი																												
კ–1	1		142.6		143								584.8				585	727									727	3.00
კ–2	1		44.9		45							136.3					136	181									181	1.00
კ–3	1		43.7		44							135.3					135	179									179	1.00
კ–4	1		13.5		14							67.3					67	81									81	0.30
კ–5	1		147.0		147								584.8				585	732									732	3.00
კ–5'	1		171.0		171								584.8				585	756									756	4.00
კ–5''	2		346.0		346								1169.5				1 170	1 516									1 516	7.60
კ–6	1		30.8		31							104.2					104	135									135	1.00
კ–7	1		30.8		31							104.2					104	135									135	1.00
კ–8	1		99.6		100							334.4					334	434									434	2.00
კ–9	4		424.3		424								1509.6				1 510	1 934		66.0							66	2 000	8.00
კ–10	4		497.3		497								1724.0				1 724	2 221	17.1								17	2 238	10.00
კ–11	1		12.9		13							70.3					70	83									83	0.30
კ–12	1		12.9		13							70.4					70	83									83	0.30
კ–13	3		38.7		39							202.4					202	241									241	0.90
კ–14	1		12.9		13							67.5					67	80									80	0.30
კ–15	1		12.9		13							67.1					67	80									80	0.30
კ–16	1		150.9		151								585.7				586	737	85.6								86	822	3.00
კ–17	1		106.1		106								376.9				377	483		5.5							6	489	2.00
კ–18	1		109.6		110								377.9				378	488	17.1								17	505	3.00
კ–19	1		147.9		148								584.3				584	732									732	3.00
კ–20	1		30.0		30							211.7					212	242									242	1.00
კ–21	1		12.6		13							103.7					104	116	21.4								21	138	1.00
			2 639		2 639							1 675	8 082				9 757	12 396	141	72							213	12 609	57

შ.პ.ს. „ჯი აი პი ენ“			კოსტავას №27. "მუზა" რეკონსტრუქცია ადაპტაციის პროექტი
			მუშა პრ.
მთ.კონსტ.	ო.ქვრივიშვილი		მასალატა ხარჯის უწყისი
შეასრულა	ლ.ჭკუასელი		დაკვ
შეამოწმა	ო.ქვრივიშვილი		ფურც. №732
მასშტაბი 1:	ინვ. №		ფურცლები

მასალათა ხარჯის უწყისი

ელემენტის მარკა	რაოდენობა	არმატურის ნაკეთობები																ლითონის ნაკეთობები									საერთო ხარჯი; კგ	ბეტონის ხარჯი; მ³
		არმატურის კლასი																										
		A240				A500C																						
		Ø6	Ø8	Ø10	ჯამი	Ø8	Ø10	Ø12	Ø14	Ø16	Ø18	Ø20	Ø22	Ø25	Ø28	Ø32	ჯამი	სულ	−100x8	−80x8	−80x6	−60x6					სულ		
მონოლითური კედლები და ბირთვები																												
მ.კ−1	1		220.5		221		11.6	1889.0	2520.0								4 409	4 630									4 630	51.00
მ.კ−2	1		105.5		106			912.0	1088.7								2 001	2 106									2 106	24.80
მ.კ−3	1		119.3		119			1227.6	1663.0								2 891	3 010									3 010	31.50
მ.კ−4	1		119.3		119			1278.8	1725.4								3 004	3 004									3 004	34.00
ბ−1	1	33.0	2050.0		2 083		1852.7	3350.0	1530.0	628.2	674.2						8 035	10 118									10 118	52.91
ბ−2	1		388.0		388		2543.0	5709.2	4761.0	1044.4	907.4						14 965	15 353									15 353	91.32
მ.კ−5	1		28.5		29		202.8	322.0									525	553									553	7.55
მ.კ−6	1		9.5		9		86.0	119.0									205	214									214	2.65
მ.კ−7	1		32.9		33		38.7	127.8	394.0								561	593									593	4.37
მ.კ−8	1		4.5		5		9.9	68.9	98.0								177	181									181	1.86
		33	3 078		3 111		4 745	15 004	13 780	1 673	1 582						36 772	39 763									39 763	302

შპს „ჯი აი პი ენ“			კოსტავას №27. "მუზა" რეკონსტრუქცია ადაპტაციის პროექტი
			მუშა პრ.
მთ.კონსტ.	ო.ქვრივიშვილი		მასალათა ხარჯის უწყისი
შეასრულა	ბ.ჯინჭარაძე		დაკქ
შეამოწმა	ო.ქვრივიშვილი		ფურც. № 657
მასშტაბი 1:		ინვ. №	ფურცლები

მასალათა ხარჯის უწყისი

ელემენტის მარკა	რაოდენობა	არმატურის ნაკეთობები																ლითონის ნაკეთობები									საერთო ხარჯი; კგ	ბეტონის ხარჯი; მ³
		არმატურის კლასი																										
		A 240				A 500C																						
		Ø6	Ø8	Ø10	ჯამი	Ø8	Ø10	Ø12	Ø14	Ø16	Ø18	Ø20	Ø22	Ø25	Ø28	Ø32	ჯამი	სულ	−100×8	−80×8	−80×6	−60×6					სულ		
მონოლითური კიბეები																												
კბ−1	1	47.0			47		169.0										169	216									216	2.50
კბ−2	1	73.8			74		111.8										112	186									186	2.28
კბ−3	1	161.8			162		166.6	477.8	390.7	34.7							1 070	1 231									1 231	12.50
კბ−4	1	8.4			8		31.5										31	40									40	0.67
კბ−5	1	16.2			16		51.5										52	68									68	1.28
		307			307		530	478	391	35							1 433	1 741									1 741	19

	არმატურა კგ	ბეტონი B30 მ³	ბეტონი B7.5 მ³	ლითონის ნაკეთობები კგ
სულ ობიექტზე	171122	1198	33	3427

შ.პ.ს. „ჯი აი პი ენ“			კოსტავას №27. "მუზა" რეკონსტრუქცია ადაპტაციის პროექტი
			მუზა პრ.
მთ.კონსტ.	ო.ქვრივიშვილი		მასალათა ხარჯის უწყისი
შესრულა	შ.სტურუა		დაკე
შეამოწმა	ო.ქვრივიშვილი		ფურც. № 734
მასშტაბი 1:	ინვ. №		ფურცლები