პირობითი აღნიშვნები



მრავალბინიანი საცხოვრებელი სახლი

1. დაგეგმარების მიზანი:

პროექტის მიზანს წარმოადგენს დაბალი ინტენსივობის საცხოვრებელი შენობის დაგეგმარება თანამედროვე პრინციპებისა და შენობა-ნაგებობის უსაფრთხოების წესების დაცვით. წინამდებარე პროექტი დამუშავებულია 2020 წლის 29 მაისის № 4963695 ბრძანებით დამტკიცებული გაპის შესაბამისად.

2. საპროექტო ტერიტორიის აღწერა:

საპროექტო მიწის ნაკვეთის ფართი არის 450 კვ.მ. და მდებარეობს ქ. თბილისში, ბოლოს აღმართის ქუჩა №8-ში. ტერიტორია არის თბილისის ისტორიულ ზონაში და მოქცეულია საცხოვრებელი ზონა 3 -ის არეალში. ტერიტორიას სამი მხრიდან ესაზღვრება კერძო მიწის ნაკვეთები ხოლო სამხრეთ-აღმოსავლეთით მოასფალტებული გზა. საპროექტო ტერიტორია მარტივი რელიეფისაა და ყველაზე დიდი სხვაობა ნიშნულებს შორის შეადგენს 1.8 მ-ს.

3. საპროექტო შენობის აღწერა:

შენობის დაპროექტებას საფუძვლად დაედო შენობა-ნაგებობების უსაფრთხოების წესების მოთხოვნები. საპროექტო ტერიტორიას მინიჭებული აქვს შემდეგი კოეფიციენტები. კ1- 0,5. კ2- 1.5. შენობას კონსტრუქციულად გააჩნია 5 სართული, ერთო მიწისქვეშა და 4 მიწისზედა. შენობაში შესასვლელი 0,000 ნიშნულზეა დასავლეთის მხრიდან საიდანაც ხორციელდება მისაწვდომობაც. -1 სართულზე გათვალისწინებულია სარდაფი. პირველ სართულზე განთავსდება სავაჭრო ფართის მცირე ანტრესოლით, რომელსაც ჩრდილოეთის მხრიდან აქვს დამოუკიდებელი შესასვლელი პროდუქციის მისაღებად. 1-4 სართულებზე გათვალისწინებულია საცხოვრებელი ბინების მოწყობა. შენობის ფასადის 2-4 სართულები მოპირკეთდება ქართული აგურით, პირველი სართული მუქი ფერის ქვით. მოეწყობა ალუმინის პროფილის კარ-ფანჯარა. შენობის ნული შეესაბამება 488.60 ნიშნულს. შენობა განეკუთვნება III კლასს. ტერიტორიაზე შეთანხმებული არის სასტუმროს ფუნქციის 4 სართულიანი შენობა (პროექტის შეთანხმება 4555921 26/06/2019; მშენებლობის ნებართვა 4581330 14/07/219). განახლებული პროექტით შეცვლილია ფუნქცია (საცხოვრებელი). მოცულობა უცვლელია, დამატებულია მხოლოდ ტექნიკური სართულის სართუზლე დეკორატიული კედლები საჩრდილობლებით, რათა მოხდა დანადგარების დამალვა/შეფუთვა.

4. პროექტის ძირითადი სტრუქტურული სისტემის აღწერა:

საპროექტო შენობის სტრუქტურული ელემენტები რკინაბეტონის სვეტები, კოჭები და სიხისტის დიაფრაგმებია, სართულშუა გადახურვა მონოლითური ფილაა. საძირკველი კომბინირებული ტიპისაა და შედგება მონოლითური ფილისგან და წერტილვანი საძირკვლისგან.. შენობას კონსტრუქციულად გააჩნია 5 სართული. შენობა ნაგებობების უსაფრთხოების წესების მიხედვით, შენობა მისი ფართობით და სიმაღლით მიკუთვნებულია A1- კონსტრუქციის ტიპს. სახურავის ქანობი შეადგენს 2 %-ს და იგი მოწყობილია მონოლითურ ფილაზე. ქანობი შედგენილია პემზის, ცემენტის ხსნარის და ჰიდროიზოლაციის ფენებისგან, რომელიც დეტალურად ნაჩვენებია ნახაზებზე.

5. დაგეგმარებისთვის გამოყენებული კანონმდებლობა:

საქართველოს მთავრობის 2009 წლის 24 მარტის დადგენილება №57.
ქ. თბილისის მუნიციპალიტეტის საკრებულოს 2009 წლის 24 მარტის დადგენილება №4-13.
საქართველოს მთავრობის 2014 წლის 6 იანვრის დადგენილება №41.
საქართველოს მთავრობის 2016 წლის 28 იანვრის დადგენილება №41.

6. საპროექტო ორგანიზაცია:

შპს "არქიკოლეგიუმი" ს/ნ: 405004043.
პროექტის მთ. არქიტექტორი: თამაზი მურვანიძე
პროექტის არქიტექტორები: მარიამ ლობჟანიძე, ალექსანდრე მურვანიძე.

განაშენიანების ფართი

174,0+217+207,6+207,6+157,3+143,4=1106,9 м^2

სარდაფი

174,0

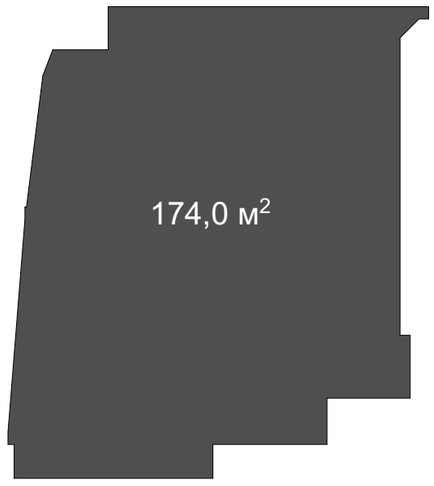

17,5 м^2

პირველი სართული

17,5+196,2+3,3=217

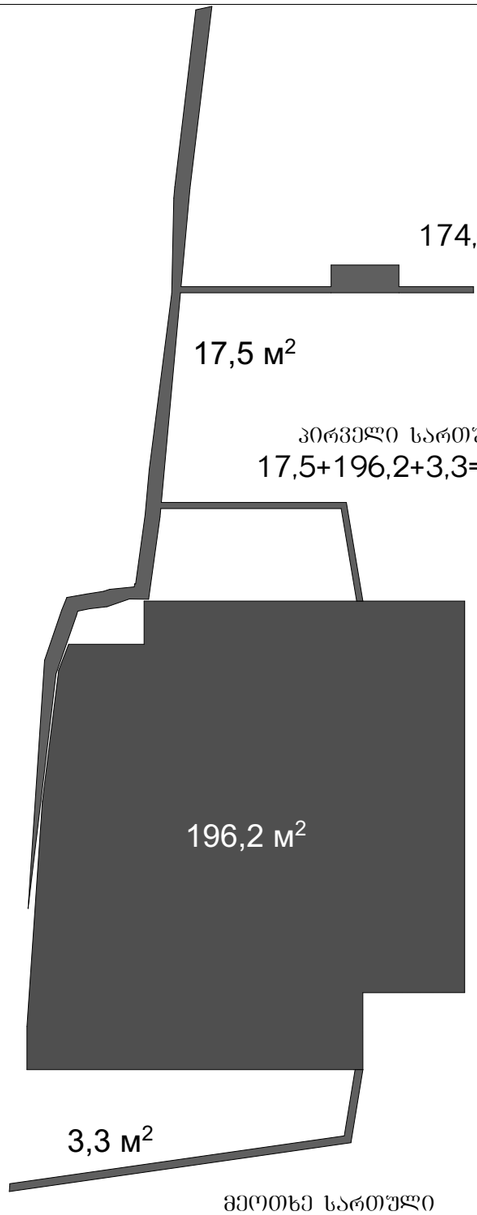

მეორე სართული

207,6

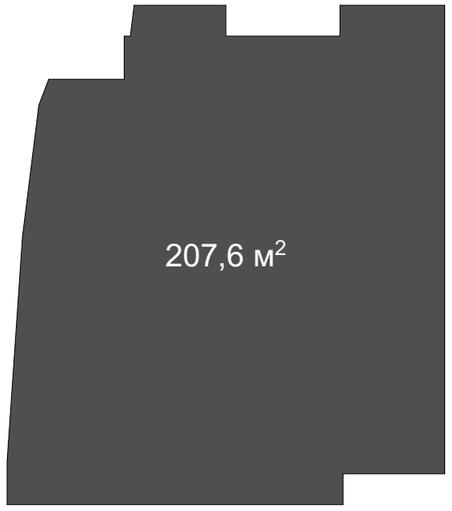

მესამე სართული

207,6

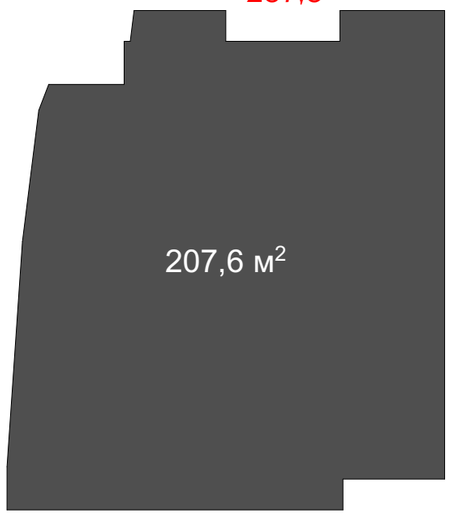

მეოთხე სართული

157,3



თექნიკური სართული

143,4



მრავალბინიანი საცხოვრებელი სახლი

ქ. თბილისი, კუჭა ბოლო აღმართი, № 8
(ს.კ. 01.15.05.088.001)

კოეფიციენტების კრებები

მთ. არქიტექტორი	თ. მურვანიძე	
ავტორი	მ. ლობჟანიძე	

მასშტაბი	ფურცელი	ფურცლები
--	--	--

შ.პ.ს "არქიკოლეგიუმი"
ქ. თბილისი
უნივერსიტეტის ქ. 52
ტელ: 579940644

კ1 – ის კროკი

კ1 = 17,5+196,2+3,3=217
217/450=0,5

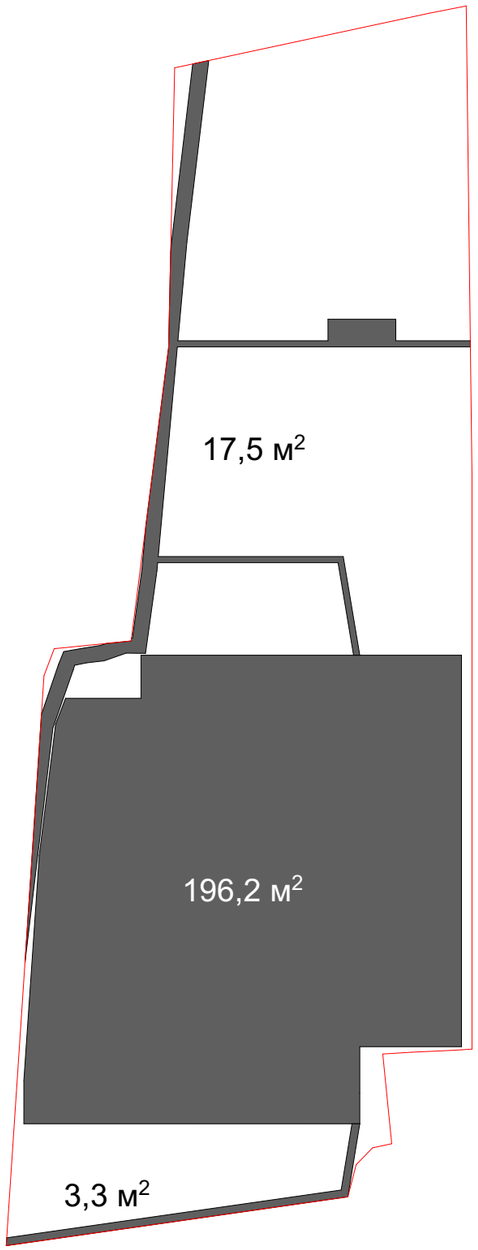

კ3 – ის კროკი

კ3 = 83,4+70,3+3,0+11,2+5,9=173,8
173,8/450=0,4

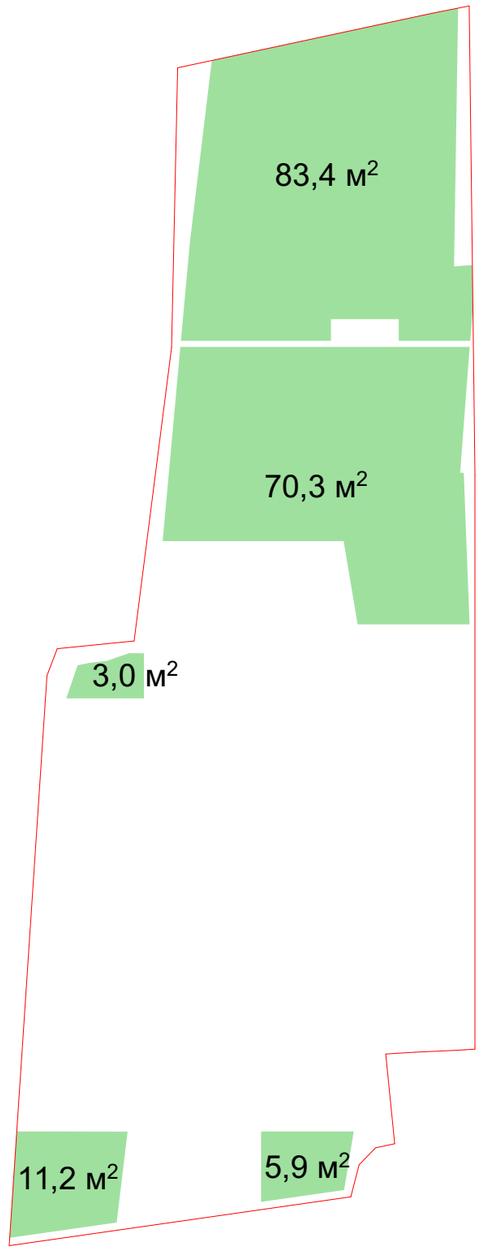

მრავალბინიანი საცხოვრებელი სახლი

ქ. თბილისი, ქუჩა ბოლო აღმართი, № 8
(ს.კ. 01.15.05.088.001)

კოეფიციენტების კროკები

მთ. არქიტექტორი	თ. მურვანიძე	
ავტორი	მ. ლობჟანიძე	

მასშტაბი	ფურცელი	ფურცლები
--	--	--

შ.პ.ს "არქიკოლეგიუმი"
ქ. თბილისი
უნივერსიტეტის ქ. 52
ტელ: 579940644

კ2 - ის კროკი

კ2 = 130,1+196,8+196,8+148,7+11,8=684,2
684,2/450=1,5

პირველი სართული
113,8+2,8+40,5/3=130,1

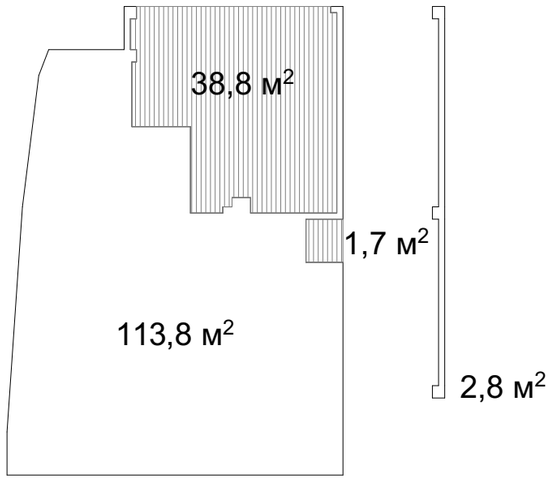

მეორე სართული
191,8+15/3=196,8

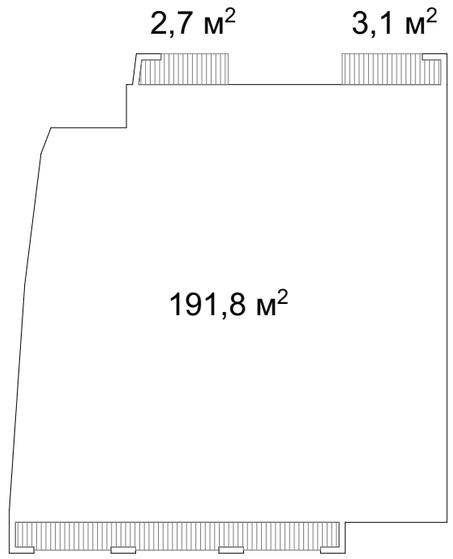

მესამე სართული
191,8+15/3=196,8

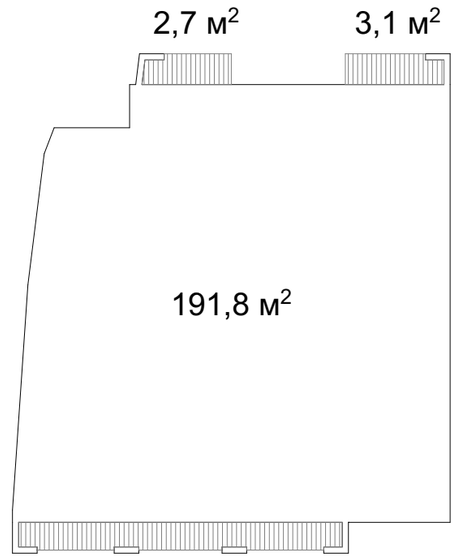

მეოთხე სართული
144,7+11,9/3=148,7

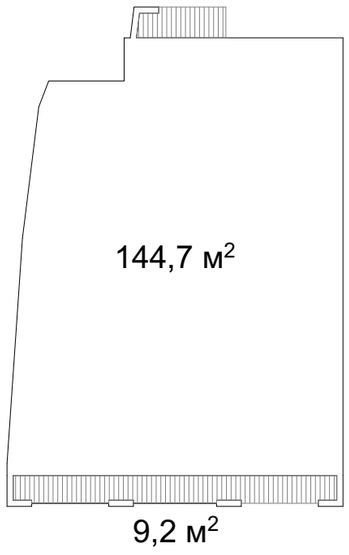

არასრული სართული
23,5/2=11,8

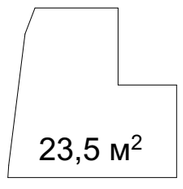

მრავალბინიანი საცხოვრებელი სახლი

ქ. თბილისი, ჟუჩა ბოლო აღმართი, № 8
(ს.კ. 01.15.05.088.001)

კოეფიციენტების კროკები

მთ. არქიტექტორი	თ. მურვანიძე	
ავტორი	მ. ლობჟანიძე	

მასშტაბი	ფურცელი	ფურცლები
--	--	--

შ.პ.ს "არქიკოლეგიუმი"
ქ. თბილისი
უნივერსიტეტის ქ. 52
ტელ: 579940644

შენობა-ნაგებობის უსაფრთხოების წესებთან შესაბამისობის ანალიზი

გამოყენებული წესები – **„შენობა-ნაგებობის უსაფრთხოების წესები“**

ჩამოთვალეთ შენობის დაკავებულებები და აღწერეთ თითოეული გამოყენება
სასაწყობო ჯგუფი - სწ -1 - სარდაფი -I სართული, -3,200 ნიშნულზე.
საცხოვრებელი ჯგუფი - სც-2, - საცხოვრებელი ბინები I სართული, 0,00 ნიშნულზე.
საცხოვრებელი ჯგუფი - სც-2, - საცხოვრებელი ბინები II სართული, +3,500 ნიშნულზე.
საცხოვრებელი ჯგუფი - სც-2, - საცხოვრებელი ბინები III სართული, +6,700 ნიშნულზე.
საცხოვრებელი ჯგუფი - სც-2, - საცხოვრებელი ბინები IV სართული, +9,900 ნიშნულზე.

კონსტრუქციის ტიპი:	
განსაზღვრეთ კონსტრუქციის არსებული შენობისთვის: მაგალითი: II-A, II-B, V-A, V-B	
განსაზღვრეთ კონსტრუქციის ტიპი ახალი შენობისთვის: მაგალითი: II-A, II-B, V-A, V-B	**I-B**
შერეული კონსტრუქციის შემთხვევაში მიუთითეთ ტიპები, რომელიც გამოყენებული იქნება, განსაზღვრეთ ტიპები და მათი მდებარეობა:	

სიმაღლის შეზღუდვები ცხრილი 503 -ის მიხედვით		
დაკავებულობები	**დასაშვები სართულიანობა**	**შემოთავაზებული სართულიანობა**
სასაწყობე ჯგუფი - სწ 1	**11**	-I სართული, -3,200 ნიშნულზე.
საცხოვრებელი ჯგუფი 2	**11**	1 სართული - 0,000 ნიშნული
საცხოვრებელი ჯგუფი 2	**11**	2 სართული - 3,500 ნიშნული
საცხოვრებელი ჯგუფი 2	**11**	3 სართული - 6,700 ნიშნული
საცხოვრებელი ჯგუფი 2	**11**	4 სართული - 9,900 ნიშნული
	დასაშვები სიმაღლე	**შემოთავაზებული სიმაღლე**
შენობის სიმაღლე =	**48.8 მ.**	**15,5 მ**

		(მიწის დონის ნიშნული 136,750)
მიწის დონის ზემოთ სართულ(ებ)ის რაოდენობა =	4	
მიწის დონის ქვემოთ სართულ(ებ)ის რაოდენობა =	1	

ფართობის შეზღუდვები ცხრილი 503 -ის მიხედვით		
დაკავებულობები	დასაშვები ფართობი (სართულზე)	შემოთავაზებული ფართობი(სართულზე)
სასაწყობე ჯგუფი - სწ 1 -I სართული, -3,200 ნიშნულზე.	4460	153.1 კვ.მ.
საცხოვრებელი ჯგუფი - სც-2, I სართული, 0,00 ნიშნულზე.	შეუზღუდავი	69.9 კვ.მ
საცხოვრებელი ჯგუფი - სც-2, II სართული, +3,500 ნიშნულზე.	შეუზღუდავი	159.4 კვ.მ.
საცხოვრებელი ჯგუფი - სც-2, III სართული, +6,700 ნიშნულზე.	შეუზღუდავი	164.7 კვ.მ.
საცხოვრებელი ჯგუფი - სც-2, IV სართული, +9,900 ნიშნულზე.	შეუზღუდავი	116.5 კვ.მ
შემოთავაზებული ფართობების ჯამი =	663.6 კვ.მ.	
სართულების რაოდენობა =	4 მიწის ზედა	
სართულების რაოდენობა =	1 მიწის ქვედა	
შენობის საერთო ფართობი =	927.3 კვ.მ.	

გარე კედლის ცეცხლმედეგობისა და ღიობისადმი მოთხოვნები ცხრილების 602-ის და 705.8 -ის მიხედვით									
გარე კედელი	ხანძარსაწინააღმდეგო მანძილი (მეტრი)	ცეცხლმედეგობის ხარისხი(საათი)		კედლის ღიობების ფართობი (კედლის %)					
		მოთხოვნილი	გათვალისწინებული	დასაშვები			გათვალისწინებული		
				დაცული	დაუცველი საშხეფებით	დაუცველი	დაცული	დაუცველი საშხეფებით	დაუცველი
1-6 ღერძებში	8.30 მ	1	2			70%			60%

6-1 ღერძებში	**19.05 მ**	**1**	**2**			**შეუზღუდავი**			**49%**
ა-ე და ეა ღერძებში	**0.34 მ და 0.24 მ**	**1**	**2**			**დაუშვებელი**			**0%**

ხანძრისაგან დაცვის სისტემებისადმი მოთხოვნები							
დაკავებულობები/სივრცეები/გასასვლელი საშუალებები	**ავტოსაშხეფი სისტემა**	**ალტერნატიული ავტომატური ცეცხლსაქრობი სისტემები**	**სახანძრო განგაშისა, კვამლაღმომჩენი და ცეცხლაღმომჩენი სისტემები**	**სახანძრო მილდგარების სისტემები**	**კვამლის საკონტროლო სისტემები**	**ხელის ცეცხლმაქრები**	**საავარიო განგაშის სისტემები**
სწ 1 -I სართული, -3,200 ნიშნულზე.	არა	არა	კი	კი	კი	კი	არა
სც-2, I ართული, 0,00 ნიშნულზე.	არა	არა	კი	კი	კი	კი	არა
სც-2, II სართული, +3,500 ნიშნულზე.	არა	არა	კი	კი	კი	კი	არა
სც-2, III სართული, +6,700 ნიშნულზე.	არა	არა	კი	კი	კი	კი	არა
სც-2, IV სართული, +9,900 ნიშნულზე.	არა	არა	კი	კი	კი	კი	არა
კიბის უჯრედი	არა	-	კი	-	მექანიკური განიავების და დაწნევის სისტემა	-	არა
ლიფტი	არა	-	კი	-	მექანიკური განიავების და დაწნევის სისტემა	კი	არა
დერეფანი	არა	-	კი	კი	მექანიკური განიავების სისტემით	კი	არა
სახანძრო სამაშველო სამსახურის მიერ გამოსაყენებელი მისაერთებლები				**არა**			
სახანძრო ტუმბოები და წყლის რეზერვუარი (მიწის დონის ქვედა სართულზე)				**არა**			

განიავებისადმიმოთხოვნები		
დაკავებულობები/სივრცეები/გასასვლელი საშუალებები	**ბუნებრივი განიავება**	**ხელოვნური განიავება**
სასაწყობო ჯგუფი - სწ 1, -I სართული,	**არა**	**კი**

საცხოვრებელი ჯგუფი - სც-2, I სართული,	**კი**	**არა**
საცხოვრებელი ჯგუფი - სც-2, II სართული,	**კი**	**არა**
საცხოვრებელი ჯგუფი - სც-2, III სართული,	**კი**	**არა**
საცხოვრებელი ჯგუფი - სც-2, IV სართული,	**კი**	**არა**
კიბის უჯრედი	**არა**	**კი**

თითოეული სართულიდან გასასვლელი საშუალება									
სართულები	დაკავებულობა და დაკავებულობის დატვირთვის ჯამური მაჩვენებელი	მოთხოვნილი გასასვლელების/გასასვლელთან მისადგომის რაოდენობა	გათვალისწინებული გასასვლელების/ გასასვლელთან მისადგომის რაოდენობა და ტიპი	გასასვლელი საშუალებების სიგანე					
				გზა-კიბეები		დერაფანი,		გასასვლელის გზა-კარი	
				მოთხოვნილი	გათვალისწინებული	მოთხოვნილი	გათვალისწინებული	მოთხოვნილი	გათვალისწინებული
-I სართული,	სწ-1, 4	1	1 გასასვლელი გზა-კარი	0.9	1.00	0.9	1,4	0.82X2,15 (თითო)	0.82X2,15 (მინიმუმ)
პირველი სართული	სც-2 4	1	1 გასასვლელი გზა-კარი	-	-	0.9	1,4	0.82X2,15 (თითო)	0.82X2,15 (მინიმუმ)
მეორე სართული	სც-2, 10	1	1 გასასვლელი გზა-კიბე	0.9	1.00	0.9	1,4	0.82X2,15 (თითო)	0.82X2,15 (მინიმუმ)
მესამე სართული	სც-2, 9	1	1 გასასვლელი გზა-კიბე	0.9	1.00	0.9	1,4	0.82X2,15 (თითო)	0.82X2,15 (მინიმუმ)
მეოთხე სართული	სც-2 7	1	1 გასასვლელი გზა-კიბე	0.9	1.00	0.9	1,4	0.82X2,15 (თითო)	0.82X2,15 (მინიმუმ)

წყალსადენი სისტემის ფიქსირებული მოწყობილობების რაოდენობა ცხრილი 1602.1-ის მიხედვით													
სართულები	დაკავებულობა და დაკავებულობის დატვირთვის ჯამური მაჩვენებელი	ფიქსირებული მოწყობილობები(ცალი)											
		უნიტაზი		ტუალეტის ხელსაბანები		აბაზანა/შხაპი		სასმელი წყლის ფანტანი		სამომსახურეო ნიჟარა		სამზარეულოს ნიჟარა	
		მოთხოვნილი	წარმოქმნილი გათვალისწინებული	მოთხოვნილი	წარმოქმნილი გათვალისწინებული	მოთხოვნილი	წარმოქმნილი გათვალისწინებული	მოთხოვნილი	წარმოქმნილი გათვალისწინებული	მოთხოვნილი	წარმოქმნილი გათვალისწინებული	მოთხოვნილი	წარმოქმნილი გათვალისწინებული
-I სართული,	სწ 1 სარდაფი 6	-	-	-	-	-	-	-	-	-	-	-	-

წყალსადენი სისტემის ფიქსირებული მოწყობილობების რაოდენობა-საცხოვრებელი ჯგუფი ცხრილი 1602.1-ის მიხედვით													
სართულები	დაკავებულობა და დაკავებულობის დატვირთვის ჯამური მაჩვენებელი	ფიქსირებული მოწყობილობები											
		უნიტაზი		ტუალეტის ხელსაბანები		აბაზანა/შხაპი		სასმელი წყლის ფანტანი		სამომსახურეო ნიჟარა		სამზარეულოს ნიჟარა	
		მოთხოვნილი	წარმოქმნილი გათვალისწინებული	მოთხოვნილი	წარმოქმნილი გათვალისწინებული	მოთხოვნილი	წარმოქმნილი გათვალისწინებული	მოთხოვნილი	წარმოქმნილი გათვალისწინებული	მოთხოვნილი	წარმოქმნილი გათვალისწინებული	მოთხოვნილი	წარმოქმნილი გათვალისწინებული
პირველი სართული	სც-2 4	1	2	1	2	1	2	-	-	-	-	1	1
მეორე სართული	სც-2, 10	3	3	3	3	3	3	-	-	-	-	3	3
მესამე სართული	სც-2, 9	1	2	1	2	1	2	-	-	-	-	1	1
მეოთხე სართული	სც-2, 7	1	1	1	1	1	1	-	-	-	-	1	1

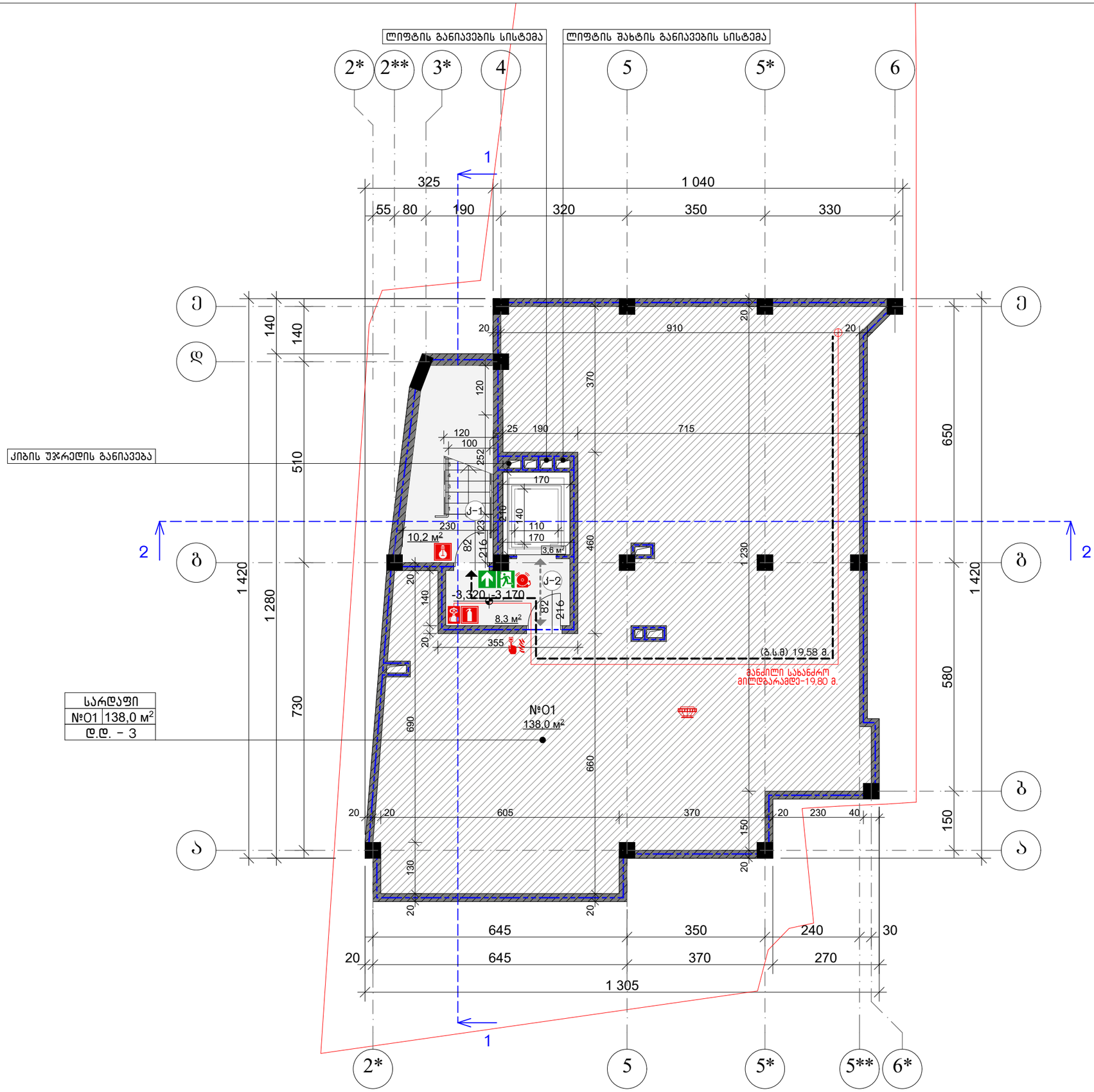

სარდაფი
№01 | 138,0 მ²
დ.დ. – 3

დს
ს.დ.დ – 3

ექსპლიკაცია

დს (დამხმარე სათავსო)

დაკავებულობის ფართი	138.0 მ²
დაკავებულობა	3

პირობითი აღნიშვნები

- მიწის ნაკვეთის საკადასტრო საზღვარი
- ჭრილის ხაზი
- კონსტრუქციული ნიშნული / არქიტექტურული ნიშნული (0,000 / 0,000)
- დამხმარე სათავსო (დს)
- კედლის ხანძარმედეგობის ხარისხი 2 სთ
- კედლის ხანძარმედეგობის ხარისხი 1 სთ
- გასასვლელამდე სავალი მანძილი (გ.ს.მ)
- მისაწვდომი სვლა-გეზი
- გასასვლელი
- ხელის ცეცხლმაქრი
- სახანძრო ჰიდრანტი
- კვამლის აღმომჩენი სისტემა
- ხელით სამართავი განგაში
- სახანძრო განგაშის სისტემა
- გასასვლელის საავარიო განათება

ოთახის/სივრცის დასახელება
XXX — ოთახის/სივრცის ნომერი
XX | XX მ² — ოთახის/სივრცის ფართობი
დ.დ. – XX — დაკავებულობის დატვირთვა

მრავალბინიანი საცხოვრებელი სახლი

ქ. თბილისი, ქუჩა ბოლო აღმართი, № 8
(ს.კ. 01.15.05.088.001)

სარდაფის გეგმა -3.170 ნიშნულზე

მთ. არქიტექტორი	თ. მურვანიძე	
ავტორი	მ. ლობჟანიძე	

მასშტაბი	ფურცელი	ფურცლები
1:100	--	--

შ.პ.ს "არქიკოლეგიუმი"
ქ. თბილისი
უნივერსიტეტის ქ. 52
ტელ: 579940644

სც-2
ს.დ.დ – 4

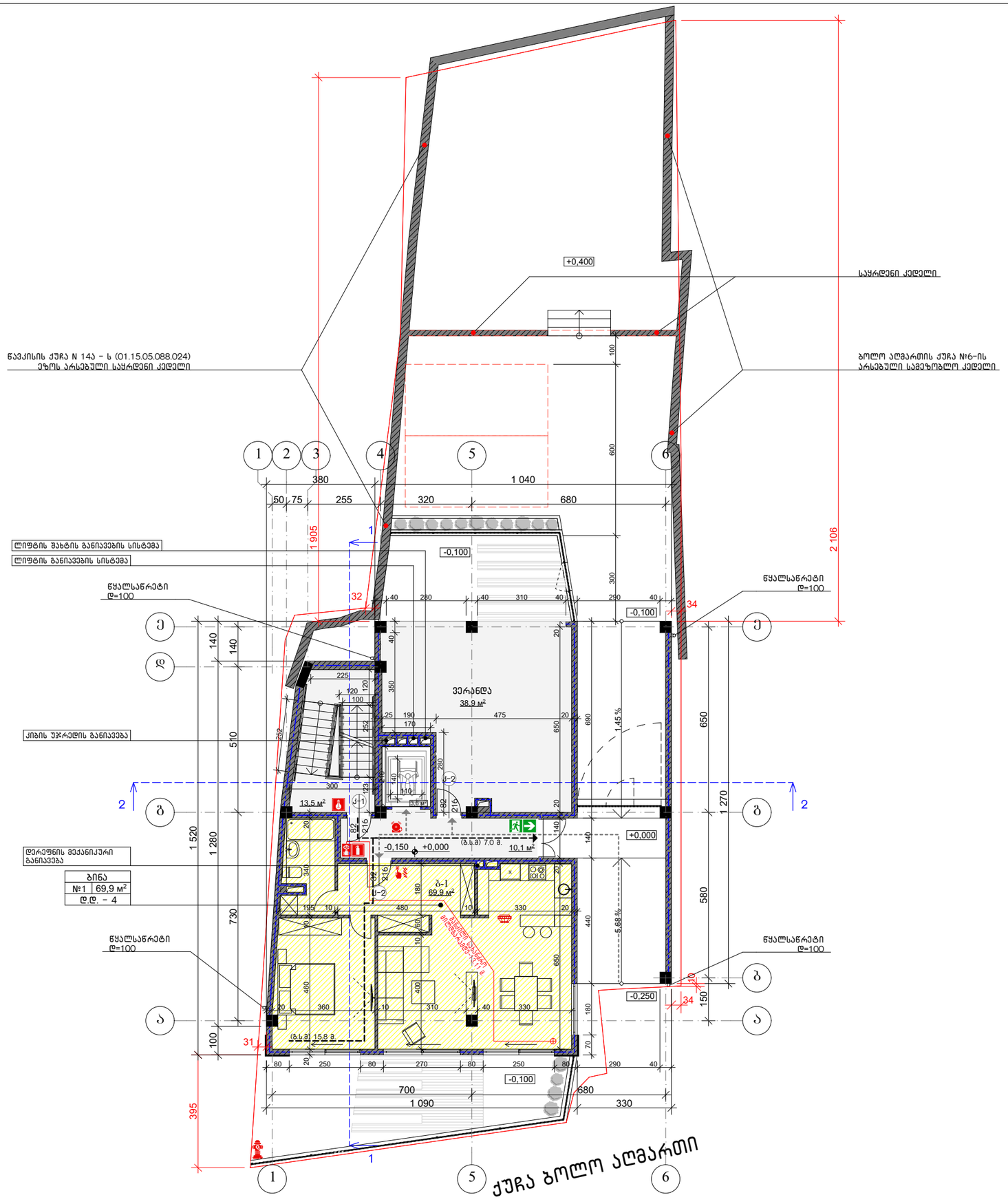

ექსპლიკაცია

სც-2 (სასტუმრო ჯგუფი)

დაკავებულობის ფართი	69.9 მ²
დაკავებულობა	4

პირობითი აღნიშვნები

- მიწის ნაკვეთის საკადასტრო საზღვარი
- ჭრილის ხაზი
- კონსტრუქციული ნიშნული / არქიტექტურული ნიშნული (0,000 / 0,000)
- სასტუმრო ჯგუფი 2 (სც-2)
- კედლის ხანძარმედეგობის ხარისხი 2 სთ
- კედლის ხანძარმედეგობის ხარისხი 1 სთ
- გასასვლელამდე სავალი მანძილი (მ.ს.მ)
- მისაწვდომი სვლა-გეზი
- გასასვლელი
- ხელის ცეცხლმაქრი
- სახანძრო ჰიდრანტი
- კვამლის აღმომჩენი სისტემა
- ხელით სამართავი განგაში
- სახანძრო განგაშის სისტემა
- გასასვლელის საევარიო განათება
- ჰიდრანტი

ოთახის/სივრცის დასახელება
XXX — ოთახის/სივრცის ნომერი
XX | XX მ² — ოთახის/სივრცის ფართობი
ს.დ. – XX — დაკავებულობის დატვირთვა

მრავალბინიანი სასტუმრო სახლი

ქ. თბილისი, ქუჩა ბოლო აღმართი, № 8
(ს.კ. 01.15.05.088.001)

პირველი სართულის გეგმა 0.000 ნიშნულზე

მთ. არქიტექტორი	თ. მურვანიძე	
ავტორი	მ. ლობჟანიძე	

მასშტაბი	ფურცელი	ფურცლები
1:150	--	--

შ.პ.ს "არქიკოლეგიუმი"
ქ. თბილისი
უნივერსიტეტის ქ. 52
ტელ: 579940644

სც-2
ს.დ.დ - 10

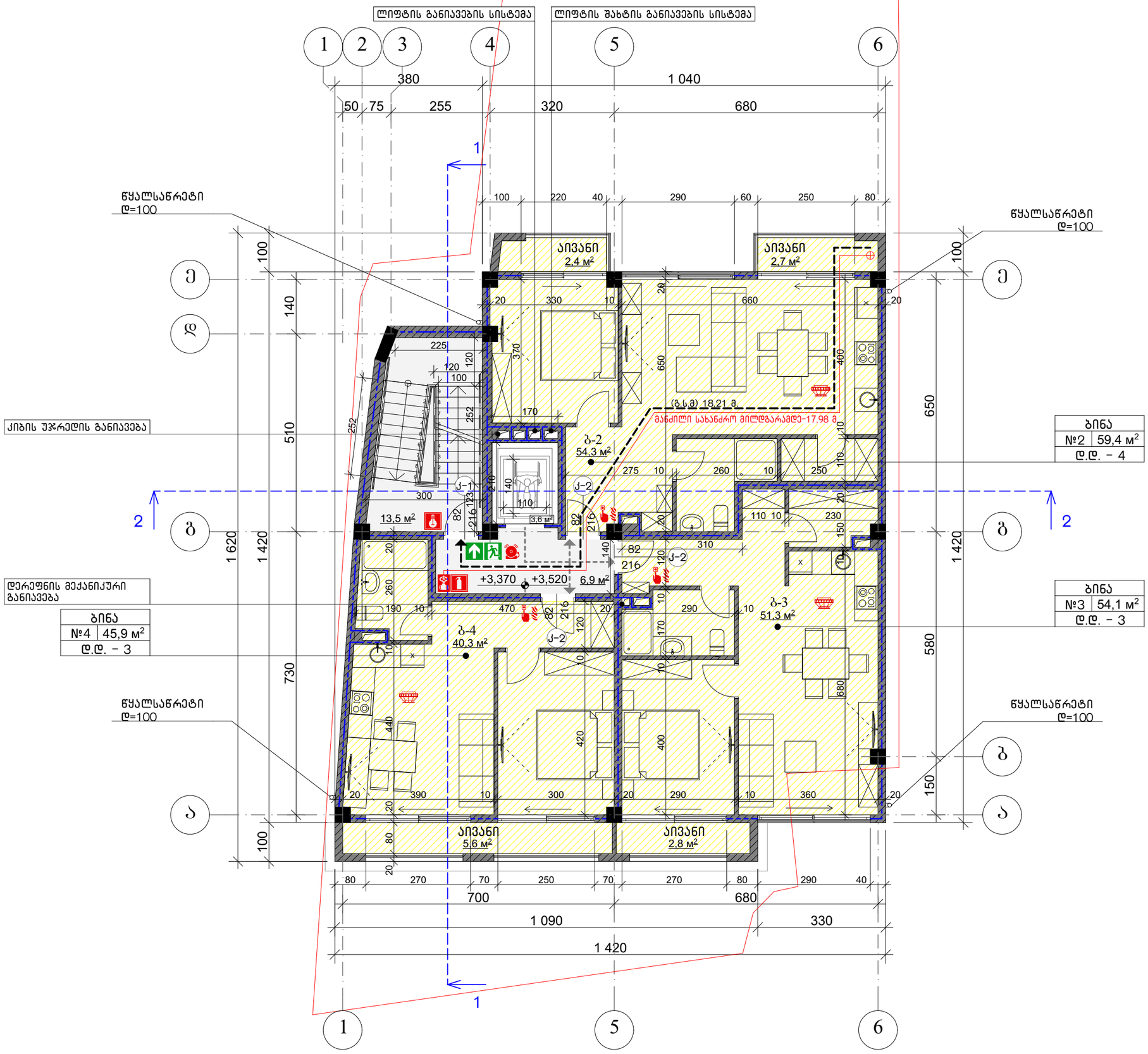

ექსპლიკაცია

სც-2 (საცხოვრებელი ჯგუფი)

დაკავებულობის ფართი	159.4 მ²
დაკავებულობა	10

პირობითი აღნიშვნები

- მიწის ნაკვეთის საკადასტრო საზღვარი
- ჭრილის ხაზი
- კონსტრუქციული ნიშნული / არქიტექტურული ნიშნული (0,000 / 0,000)
- საცხოვრებელი ჯგუფი 2 (სც-2)
- კედლის ხანძარმედეგობის ხარისხი 2 სთ
- კედლის ხანძარმედეგობის ხარისხი 1 სთ
- გასასვლელამდე სავალი მანძილი (გ.ს.მ)
- მისაწვდომი სვლა-გეზი
- გასასვლელი
- ხელის ცეცხლმაქრი
- სახანძრო ჰიდრანტი
- კვამლის აღმომჩენი სისტემა
- ხელით სამართავი განგაში
- სახანძრო განგაშის სისტემა
- გასასვლელის საევარიო განათება

ოთახის/სივრცის დასახელება
XXX
ოთახის/სივრცის ნომერი
XX | XX მ²
ოთახის/სივრცის ფართობი
დ.დ. - XX
დაკავებულობის დატვირთვა

მრავალბინიანი საცხოვრებელი სახლი

ქ. თბილისი, ჯუჯა ბოლო აღმართი, № 8
(ს.კ. 01.15.05.088.001)

მეორე სართულის გეგმა +3.520 ნიშნულზე

მთ. არქიტექტორი	თ. მურვანიძე	
ავტორი	მ. ლობჟანიძე	

მასშტაბი	ფურცელი	ფურცლები
1:100	--	--

შ.პ.ს "არქიკოლეგიუმი"
ქ. თბილისი
უნივერსიტეტის ქ. 52
ტელ: 579940644

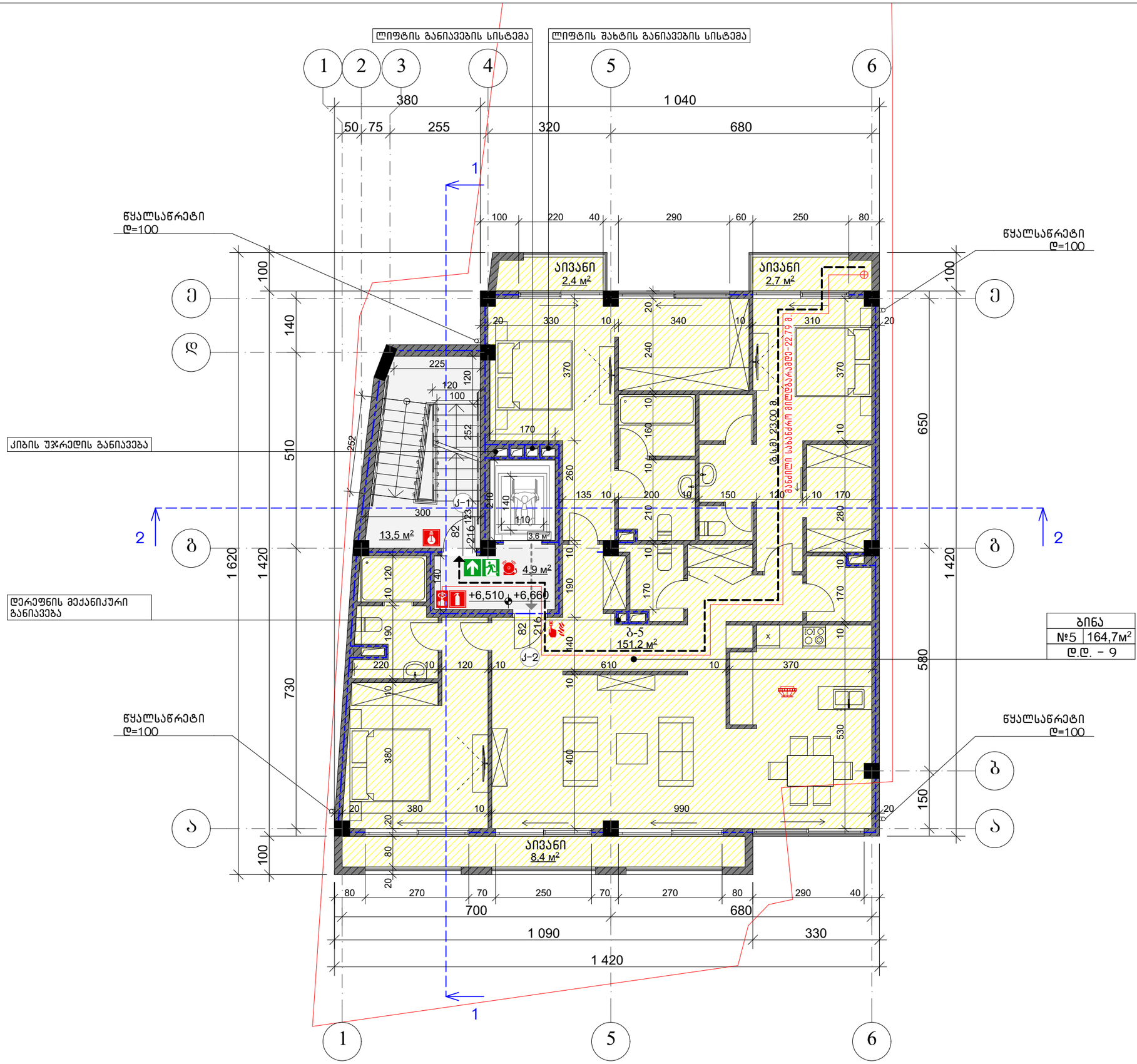

სც-2
ს.დ.დ - 9

ექსპლიკაცია

სც-2 (საცხოვრებელი ჯგუფი)

დაკავებულობის ფართი	164.7 მ²
დაკავებულობა	9

პირობითი აღნიშვნები

- მიწის ნაკვეთის საკადასტრო საზღვარი
- ჭრილის ხაზი
- კონსტრუქციული ნიშნული / არქიტექტურული ნიშნული (0,000 / 0,000)
- საცხოვრებელი ჯგუფი 2 (სც-2)
- კედლის ხანძარმედეგობის ხარისხი 2 სთ
- კედლის ხანძარმედეგობის ხარისხი 1 სთ
- გასასვლელამდე სავალი მანძილი (მ.ს.მ)
- მისაწვდომი სვლა-გეზი
- გასასვლელი
- ხელის ცეცხლმაქრი
- სახანძრო ჰიდრანტი
- კვამლის აღმომჩენი სისტემა
- ხელით სამართავი განგაში
- სახანძრო განგაშის სისტემა
- გასასვლელის საევარიო განათება

ოთახისსივრცის დასახელება
ოთახისსივრცის ნომერი
ოთახისსივრცის ფართობი
დაკავებულობის დატვირთვა

XXX
XX | XX მ²
დ.დ. - XX

მრავალბინიანი საცხოვრებელი სახლი

ქ. თბილისი, ქუჯა ბოლო აღმართი, № 8
(ს.კ. 01.15.05.088.001)

მესამე სართულის გეგმა +6.660 ნიშნულზე

მთ. არქიტექტორი	თ. მურვანიძე	
ავტორი	მ. ლობჟანიძე	

მასშტაბი	ფურცელი	ფურცლები
1:100	--	--

შ.პ.ს "არქიკოლეგიუმი"
ქ. თბილისი
უნივერსიტეტის ქ. 52
ტელ: 579940644

სც-2
ს.დ.დ – 7

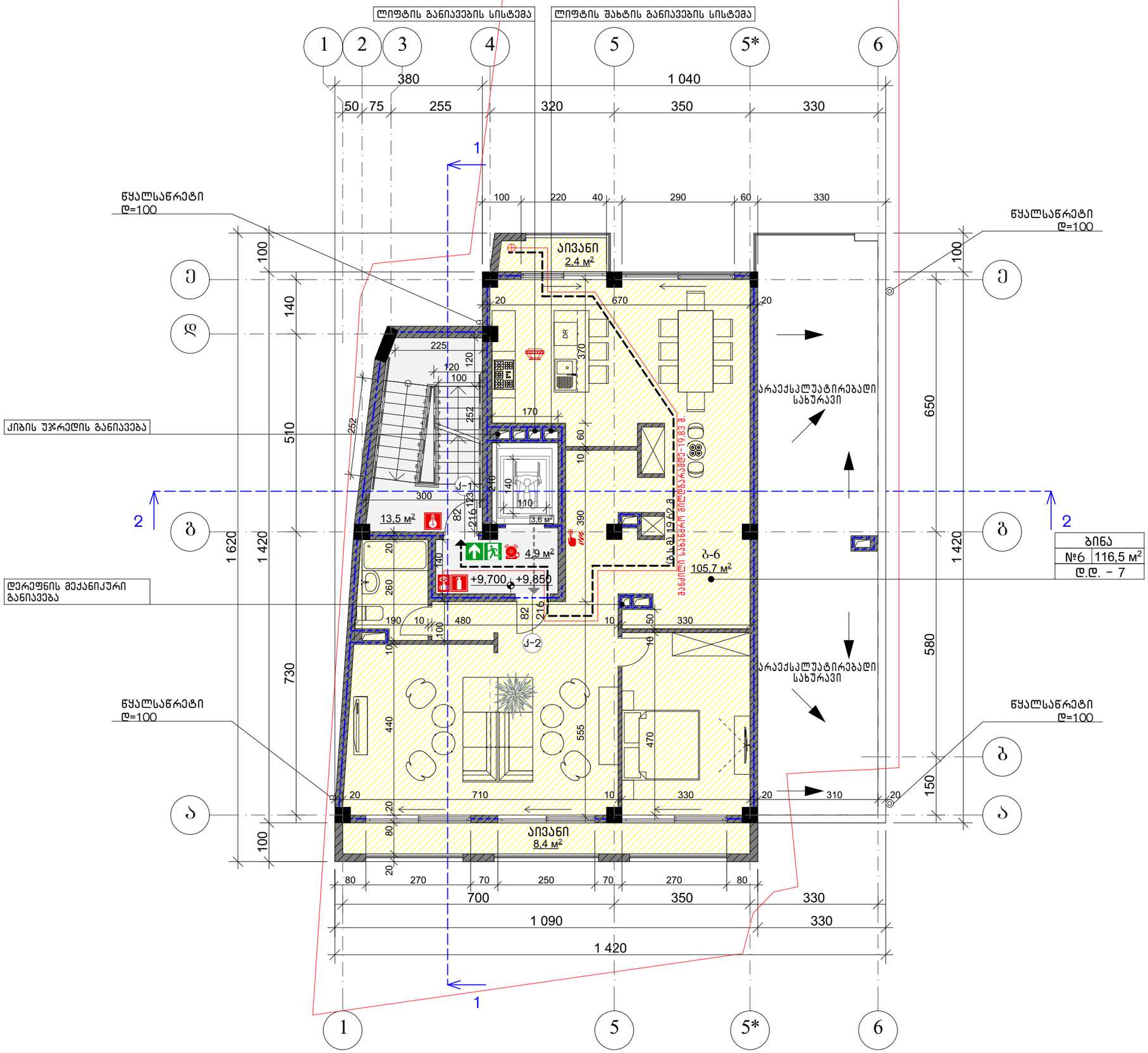

ექსპლიკაცია

სც-2 (საცხოვრებელი ჯგუფი)

დაკავებულობის ფართი	116.5 მ²
დაკავებულობა	7

პირობითი აღნიშვნები

- მიწის ნაკვეთის საკადასტრო საზღვარი
- ჭრილის ხაზი
- კონსტრუქციული ნიშნული / არქიტექტურული ნიშნული (0,000 / 0,000)
- საცხოვრებელი ჯგუფი 2 (სც-2)
- კედლის ხანძარმედეგობის ხარისხი 2 სთ
- კედლის ხანძარმედეგობის ხარისხი 1 სთ
- გასასვლელამდე სავალი მანძილი (გ.ს.მ)
- მისაწვდომი სვლა-გეზი
- გასასვლელი
- ხელის ცეცხლმაქრი
- სახანძრო ჰიდრანტი
- კვამლის აღმომჩენი სისტემა
- ხელით სამართავი განგაში
- სახანძრო განგაშის სისტემა
- გასასვლელის საავარიო განათება

ოთახის/სივრცის დასახელება
XXX
XX | XX მ²
ოთახის/სივრცის ნომერი
ოთახის/სივრცის ფართობი
დ.დ. – XX
დაკავებულობის დატვირთვა

მრავალბინიანი საცხოვრებელი სახლი

ქ. თბილისი, ჟუჟა ბოლო აღმართი, № 8
(ს.კ. 01.15.05.088.001)

მეოთხე სართულის გეგმა +9.850 ნიშნულზე

მთ. არქიტექტორი	თ. მურვანიძე	
ავტორი	მ. ლობჟანიძე	

მასშტაბი	ფურცელი	ფურცლები
1:100	--	--

შ.პ.ს "არქიკოლეგიუმი"
ქ. თბილისი
უნივერსიტეტის ქ. 52
ტელ: 579940644

ექსპლიკაცია

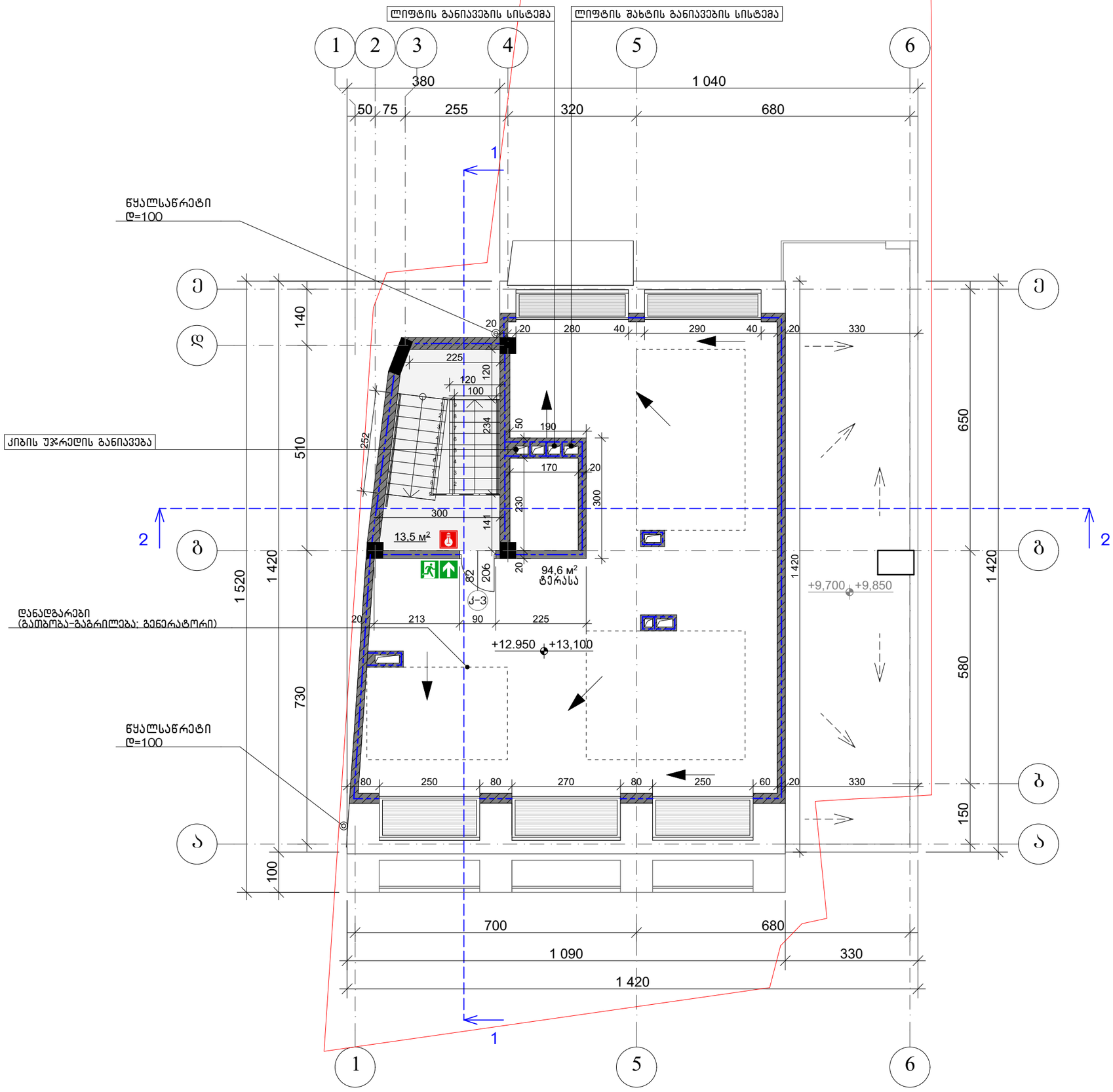

პირობითი აღნიშვნები

- მიწის ნაკვეთის საკადასტრო საზღვარი
- ჭრილის ხაზი
- კონსტრუქციული ნიშნული / არქიტექტურული ნიშნული (0,000 / 0,000)
- საცხოვრებელი ჯგუფი 2 (სც-2)
- კედლის ხანძარმედეგობის ხარისხი 2 სთ
- კედლის ხანძარმედეგობის ხარისხი 1 სთ
- გასასვლელამდე სავალი მანძილი (გ.ს.მ)
- მისაწვდომი სვლა-გეზი
- გასასვლელი
- ხელის ცეცხლმაქრი
- სახანძრო ჰიდრანტი
- კვამლის აღმომჩენი სისტემა
- ხელით სამართავი განგაში
- სახანძრო განგაშის სისტემა
- გასასვლელის საევარიო განათება

ოთახის/სივრცის დასახელება
XXX ოთახის/სივრცის ნომერი
XX | XX მ² ოთახის/სივრცის ფართობი
დ.დ. – XX დაკავებულობის დატვირთვა

მრავალბინიანი საცხოვრებელი სახლი

ქ. თბილისი, ჟურა ბოლო აღმართი, № 8
(ს.კ. 01.15.05.088.001)

ტექნიკური არასრული სართულის გეგმა
+13.100 ნიშნულზე

მთ. არქიტექტორი	თ. მურვანიძე	
ავტორი	მ. ლობჟანიძე	

მასშტაბი	ფურცელი	ფურცლები
1:100	--	--

შ.პ.ს "არქიკოლეგიუმი"
ქ. თბილისი
უნივერსიტეტის ქ. 52
ტელ: 579940644

ექსპლიკაცია

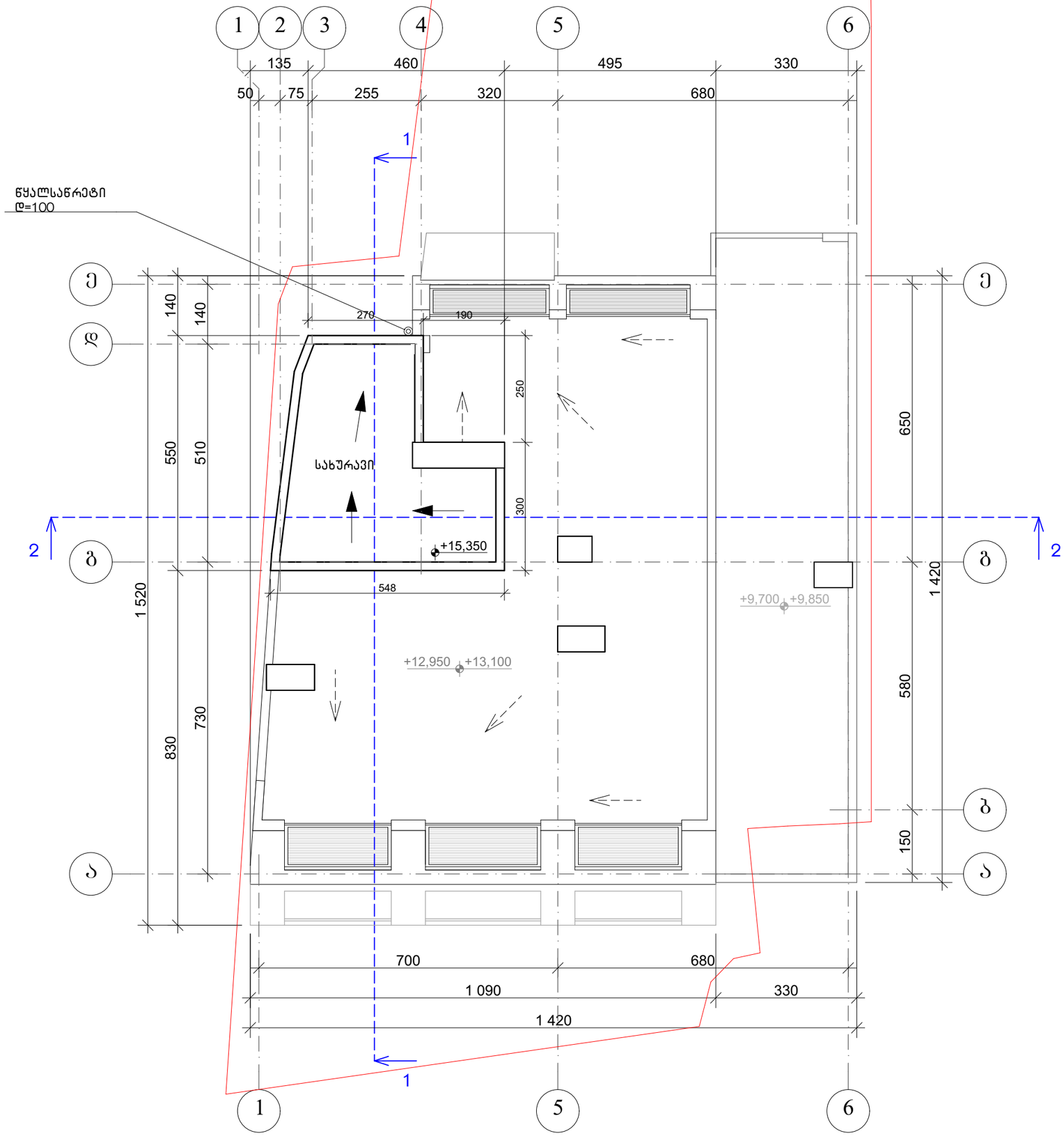

პირობითი აღნიშვნები

- მიწის ნაკვეთის საკადასტრო საზღვარი
- ჭრილის ხაზი
- კონსტრუქციული ნიშნული
- არქიტექტურული ნიშნული 0,000 / 0,000

მრავალბინიანი საცხოვრებელი სახლი

ქ. თბილისი, ჯუჯა ბოლო აღმართი, № 8
(ს.კ. 01.15.05.088.001)

სახურავის გეგმა +15.350 ნიშნულზე

მთ. არქიტექტორი	თ. მურვანიძე	
ავტორი	მ. ლობჟანიძე	

მასშტაბი	ფურცელი	ფურცლები
1:100	--	--

შ.პ.ს "არქიკოლეგიუმი"
ქ. თბილისი
უნივერსიტეტის ქ. 52
ტელ: 579940644

ექსპლიკაცია

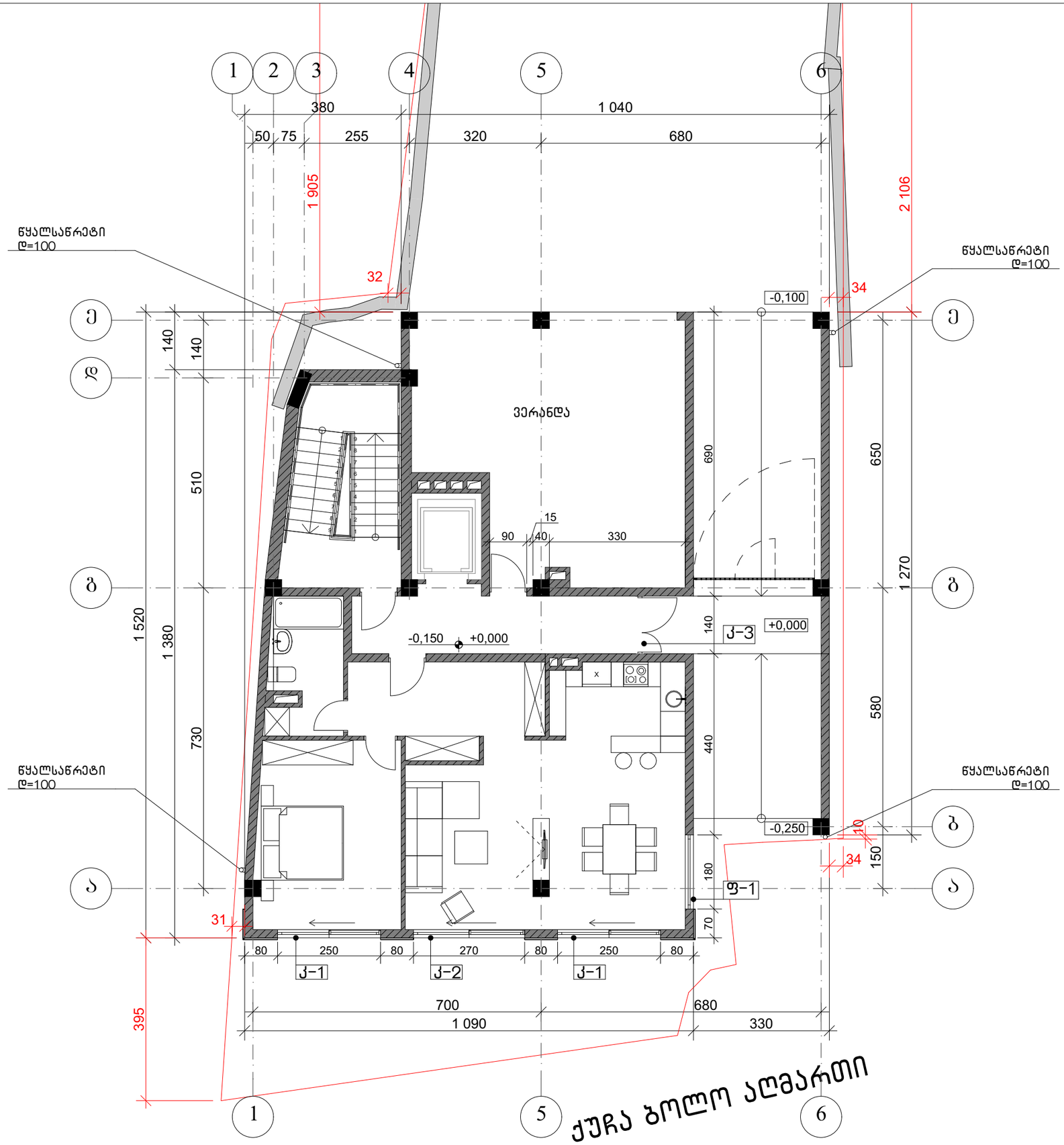

პირობითი აღნიშვნები

- მიწის ნაკვეთის საკადასტრო საზღვარი
- ჭრილის ხაზი
- კონსტრუქციული ნიშნული
- არქიტექტურული ნიშნული

0,000 / 0,000

მრავალბინიანი საცხოვრებელი სახლი

ქ. თბილისი, ქუჩა ბოლო აღმართი, № 8
(ს.კ. 01.15.05.088.001)

პირველი სართულის გეგმა 0.000 ნიშნულზე
კარ-ფანჯრის სპეციფიკაცია

მთ. არქიტექტორი	თ. მურვანიძე	
ავტორი	მ. ლობჟანიძე	

მასშტაბი	ფურცელი	ფურცლები
1:100	--	--

შ.პ.ს "არქიკოლეგიუმი"
ქ. თბილისი
უნივერსიტეტის ქ. 52
ტელ: 579940644

ექსპლიკაცია

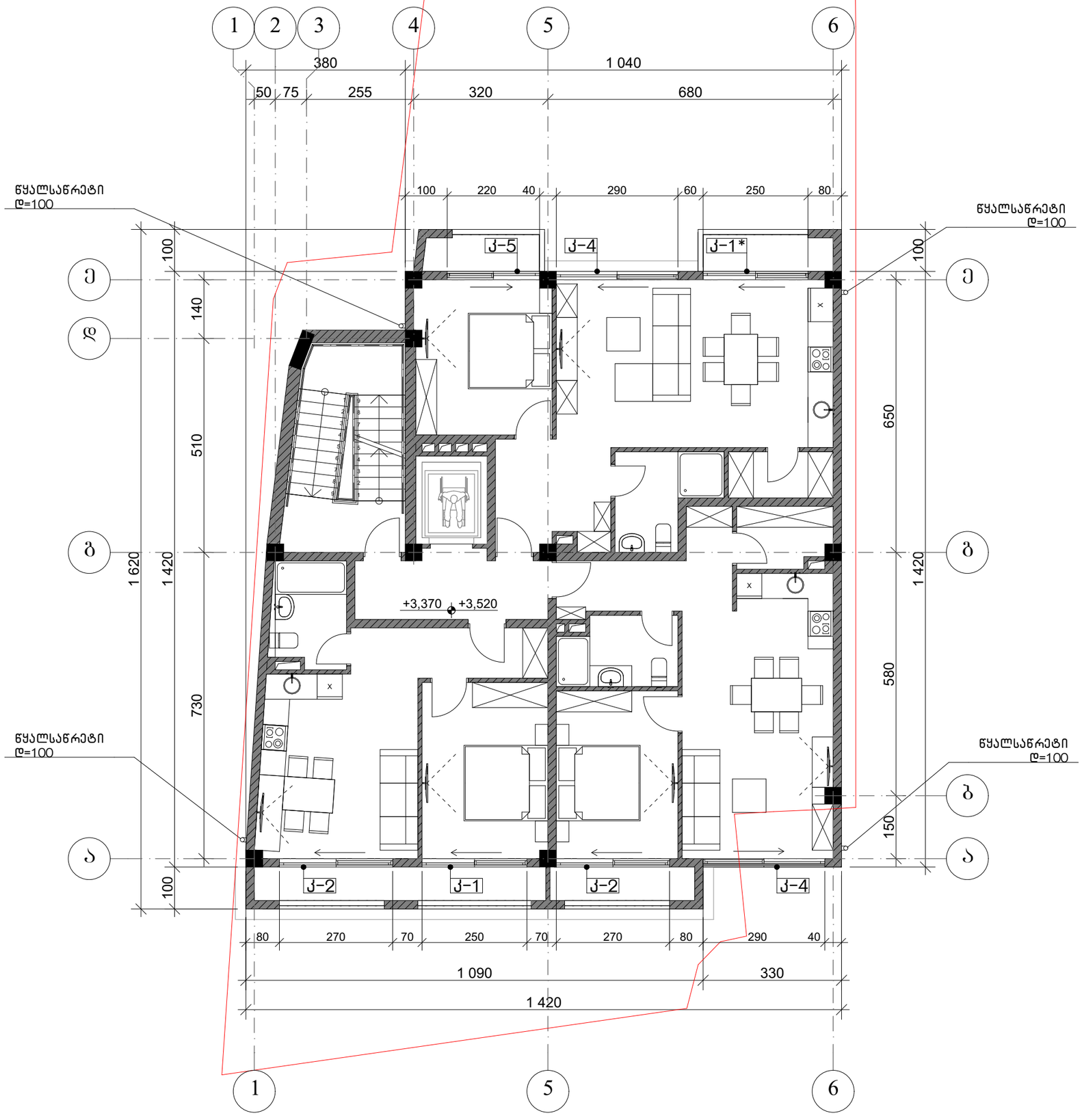

პირობითი აღნიშვნები

- მიწის ნაკვეთის საკადასტრო საზღვარი
- ჭრილის ხაზი
- კონსტრუქციული ნიშნული
- არქიტექტურული ნიშნული

0,000 / 0,000

მრავალბინიანი საცხოვრებელი სახლი

ქ. თბილისი, ჯუჯა ბოლო აღმართი, № 8
(ს.კ. 01.15.05.088.001)

მეორე სართულის გეგმა +3.520 ნიშნულზე
კარ-ფანჯრის სპეციფიკაცია

მთ. არქიტექტორი	თ. მურვანიძე	
ავტორი	მ. ლობჟანიძე	

მასშტაბი	ფურცელი	ფურცლები
1:100	--	--

შ.პ.ს "არქიკოლეგიუმი"
ქ. თბილისი
უნივერსიტეტის ქ. 52
ტელ: 579940644

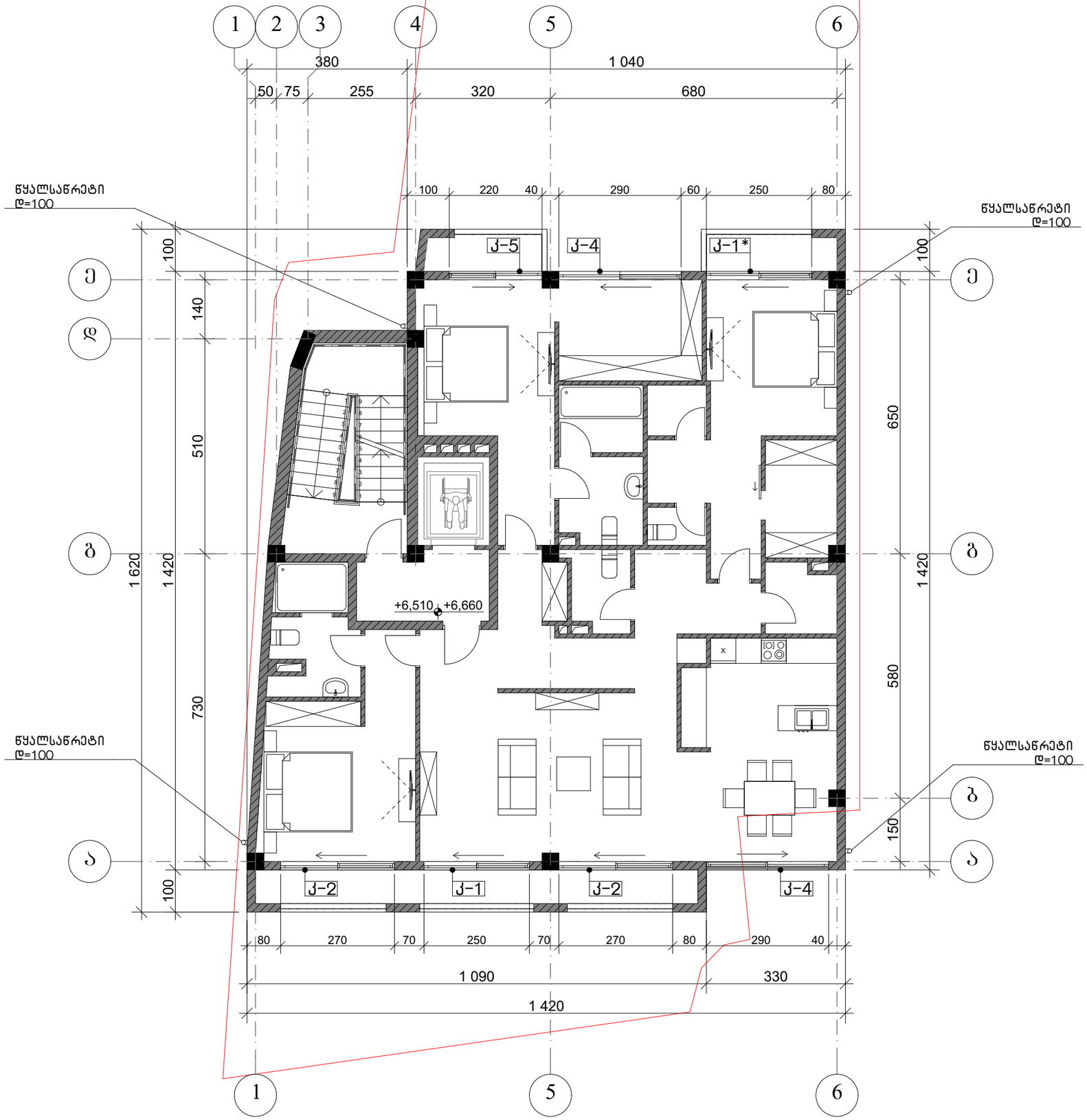

ექსპლიკაცია

პირობითი აღნიშვნები

მიწის ნაკვეთის საკადასტრო საზღვარი

ჭრილის ხაზი

კონსტრუქციული ნიშნული

არქიტექტურული ნიშნული

0,000 / 0,000

მრავალბინიანი საცხოვრებელი სახლი

ქ. თბილისი, ჟუჟა ბოლო აღმართი, № 8
(ს.კ. 01.15.05.088.001)

მესამე სართულის ბეგმა +6,660 ნიშნულზე
კარ-ფანჯრის სპეციფიკაცია

მთ. არქიტექტორი	თ. მურვანიძე	
ავტორი	მ. ლობჟანიძე	

მასშტაბი	ფურცელი	ფურცლები
1:100	--	--

შ.პ.ს "არქიკოლეგიუმი"
ქ. თბილისი
უნივერსიტეტის ქ. 52
ტელ: 579940644

ექსპლიკაცია

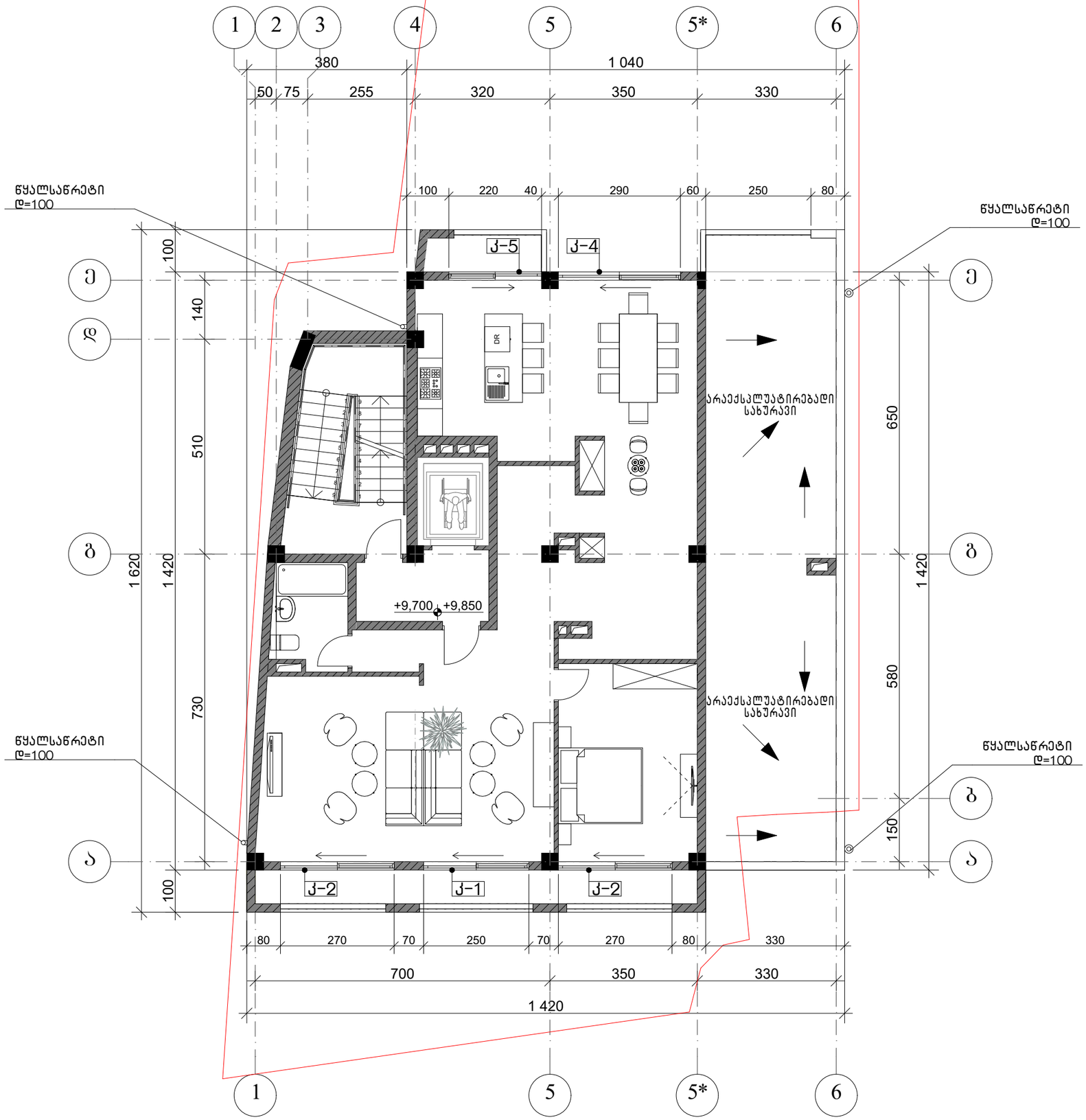

პირობითი აღნიშვნები

- მიწის ნაკვეთის საკადასტრო საზღვარი
- ჭრილის ხაზი
- კონსტრუქციული ნიშნული
- არქიტექტურული ნიშნული

0,000 / 0,000

მრავალბინიანი საცხოვრებელი სახლი

ქ. თბილისი, ჯუჯა ბოლო აღმართი, № 8
(ს.კ. 01.15.05.088.001)

მეოთხე სართულის გეგმა +9.850 ნიშნულზე
ქარ-ფანჯრის სპეციფიკაცია

მთ. არქიტექტორი	თ. მურვანიძე	
ავტორი	მ. ლობჟანიძე	

მასშტაბი	ფურცელი	ფურცლები
1:100	--	--

შ.პ.ს "არქიკოლეგიუმი"
ქ. თბილისი
უნივერსიტეტის ქ. 52
ტელ: 579940644

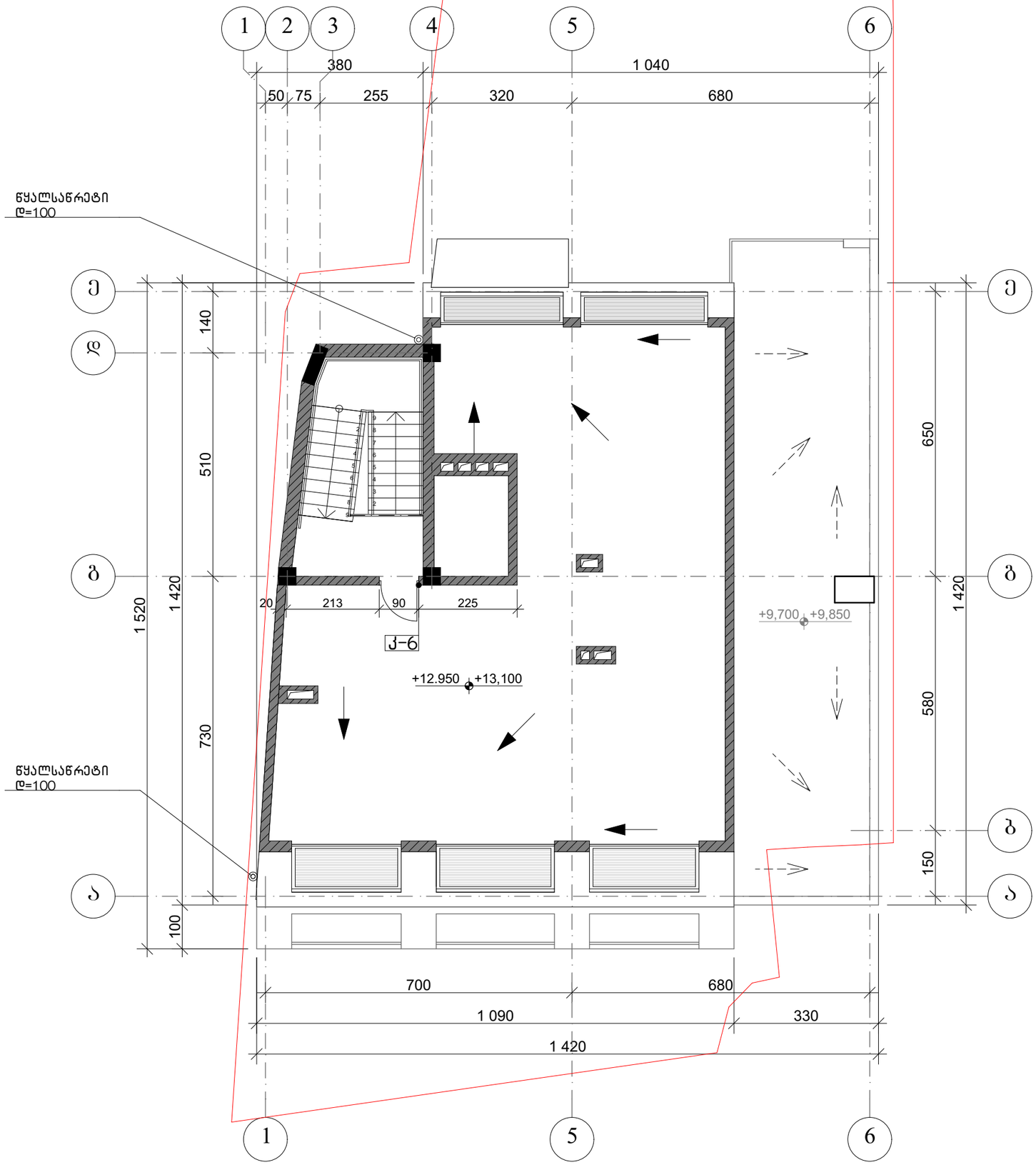

ექსპლიკაცია

პირობითი აღნიშვნები

- მიწის ნაკვეთის საკადასტრო საზღვარი
- ჭრილის ხაზი
- კონსტრუქციული ნიშნული
- არქიტექტურული ნიშნული

0,000 0,000

მრავალბინიანი საცხოვრებელი სახლი

ქ. თბილისი, ქუჩა ბოლო აღმართი, № 8
(ს.კ. 01.15.05.088.001)

ტექნიკური არასრული სართულის გეგმა
+13.100 ნიშნულზე, კარ-ფანჯრის სპეციფიკაცია

მთ. არქიტექტორი	თ. მურვანიძე	
ავტორი	მ. ლობჟანიძე	

მასშტაბი	ფურცელი	ფურცლები
1:100	--	--

შ.პ.ს "არქიკოლეგიუმი"
ქ. თბილისი
უნივერსიტეტის ქ. 52
ტელ: 579940644

ექსპლიკაცია



პირობითი აღნიშვნები

- მიწის ნაკვეთის საკადასტრო საზღვარი
- ჭრილის ხაზი (1)
- x.xxx — არქიტექტურული ნიშნული
- x.xxx — კონსტრუქციული ნიშნული

მრავალბინიანი საცხოვრებელი სახლი

ქ. თბილისი, ჯუბა ბოლო აღმართი, № 8
(ს.კ. 01.15.05.088.001)

ფასადი 1-6
კარ-ფანჯრის სპეციფიკაცია

მთ. არქიტექტორი	თ. მურვანიძე	
ავტორი	მ. ლობჟანიძე	

მასშტაბი	ფურცელი	ფურცლები
1:100	--	--

შ.პ.ს "არქიკოლეგიუმი"
ქ. თბილისი
უნივერსიტეტის ქ. 52
ტელ: 579940644

ექსპლიკაცია



პირობითი აღნიშვნები

- მიწის ნაკვეთის საკადასტრო საზღვარი
- 1 — ჭრილის ხაზი
- x.xxx — არქიტექტურული ნიშნული
- x.xxx — კონსტრუქციული ნიშნული

მრავალბინიანი საცხოვრებელი სახლი

ქ. თბილისი, ჯუბა ბოლო აღმართი, № 8
(ს.კ. 01.15.05.088.001)

ფასადი ა-ე
კარ-ფანჯრის სპეციფიკაცია

მთ. არქიტექტორი	თ. მურვანიძე	
ავტორი	მ. ლობჟანიძე	

მასშტაბი	ფურცელი	ფურცლები
1:100	--	--

შ.პ.ს "არქიკოლეგიუმი"
ქ. თბილისი
უნივერსიტეტის ქ. 52
ტელ: 579940644

ექსპლიკაცია



პირობითი აღნიშვნები

- მიწის ნაკვეთის საკადასტრო საზღვარი
- 1 — ჭრილის ხაზი
- x.xxx — კონსტრუქციული ნიშნული
- x.xxx — არქიტექტურული ნიშნული

მრავალბინიანი საცხოვრებელი სახლი

ქ. თბილისი, ჭუჩა ბოლო აღმართი, № 8
(ს.კ. 01.15.05.088.001)

ფასადი 6-1
ქარ-ფანჯრის სპეციფიკაცია

მთ. არქიტექტორი	თ. მურვანიძე	
ავტორი	მ. ლობჟანიძე	

მასშტაბი	ფურცელი	ფურცლები
1:100	--	--

შ.პ.ს "არქიკოლეგიუმი"
ქ. თბილისი
უნივერსიტეტის ქ. 52
ტელ: 579940644

ექსპლიკაცია

დასახელება	ფ-1	კ-1	კ-1*	კ-2
რაოდენობა	1	5	2	7
ზომები	180x260	250x260	250x260	270x260

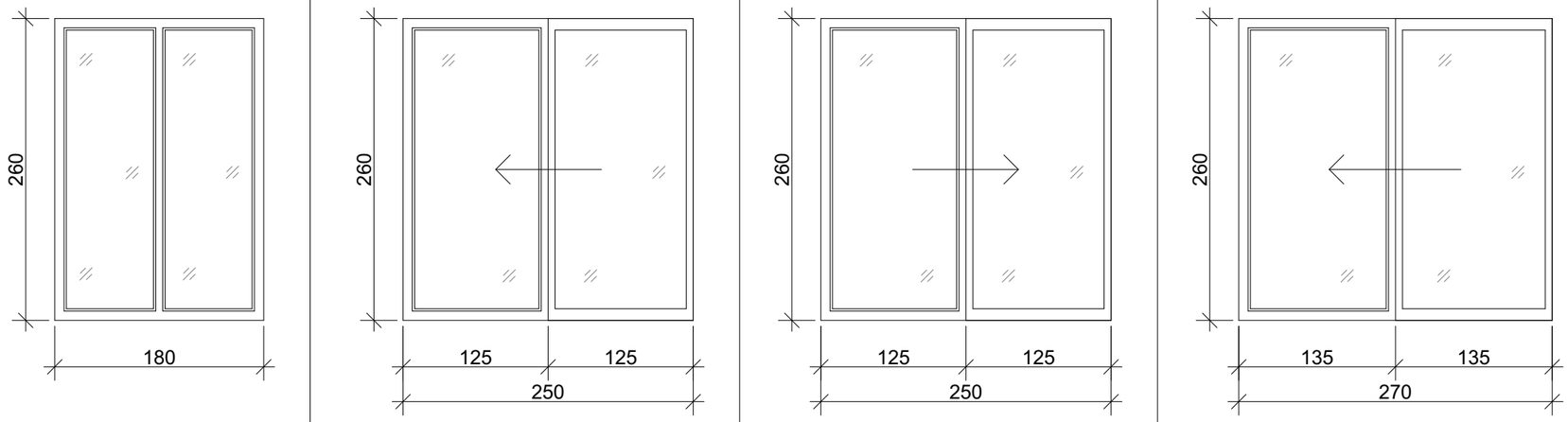

დასახელება	კ-3	კ-4	კ-5	კ-6
რაოდენობა	1	5	3	1
ზომები	140x260	290x260	220x260	90x210

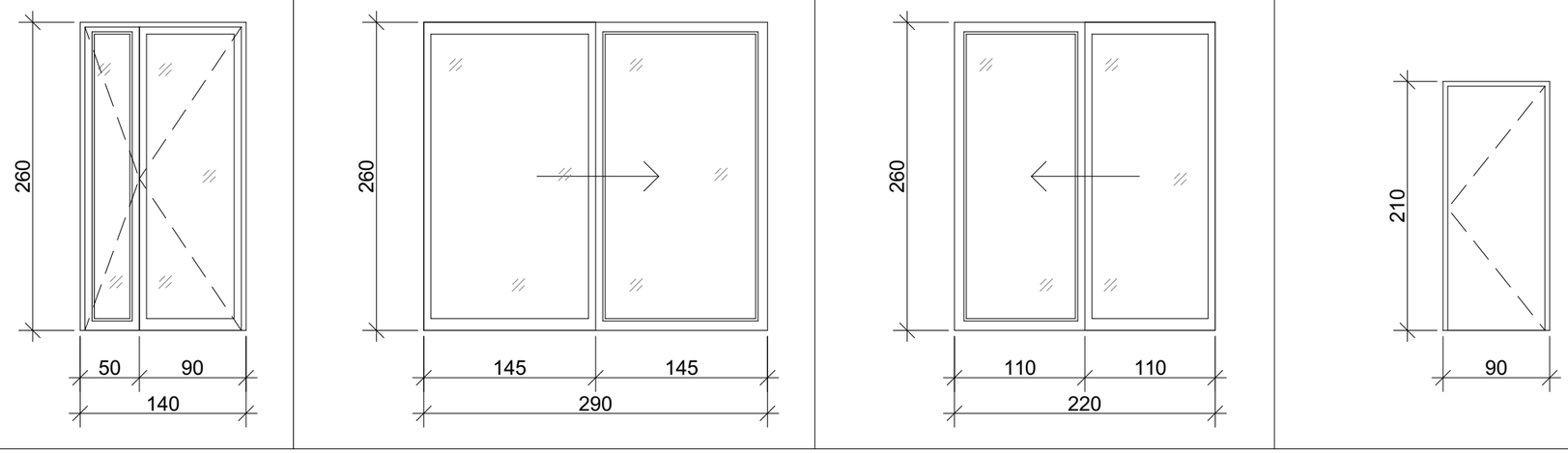

პირობითი აღნიშვნები

- მიწის ნაკვეთის საკადასტრო საზღვარი
- 1 — ჭრილის ხაზი
- x.xxx — არქიტექტურული ნიშნული
- x.xxx — კონსტრუქციული ნიშნული

მრავალბინიანი საცხოვრებელი სახლი

ქ. თბილისი, ჭუჩა ბოლო აღმართი, № 8
(ს.კ. 01.15.05.088.001)

კარ-ფანჯრის სპეციფიკაცია

მთ. არქიტექტორი	თ. მურვანიძე	
ავტორი	მ. ლობჟანიძე	

მასშტაბი	ფურცელი	ფურცლები
1:50	--	--

შ.პ.ს "არქიკოლეგიუმი"
ქ. თბილისი
უნივერსიტეტის ქ. 52
ტელ: 579940644

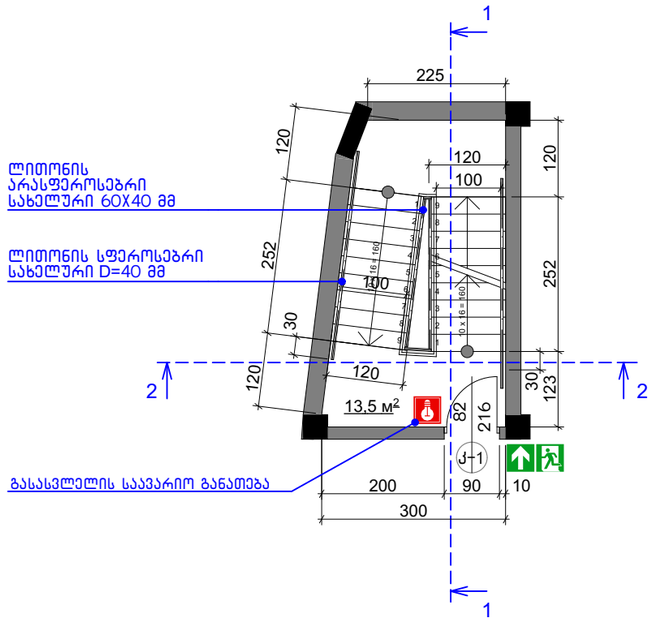

მ 1:100

მოაჯირის ჭრილი მ.1:20

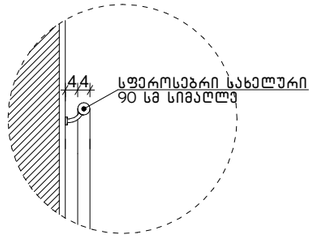

მოაჯირის დეტალი მ.1:20

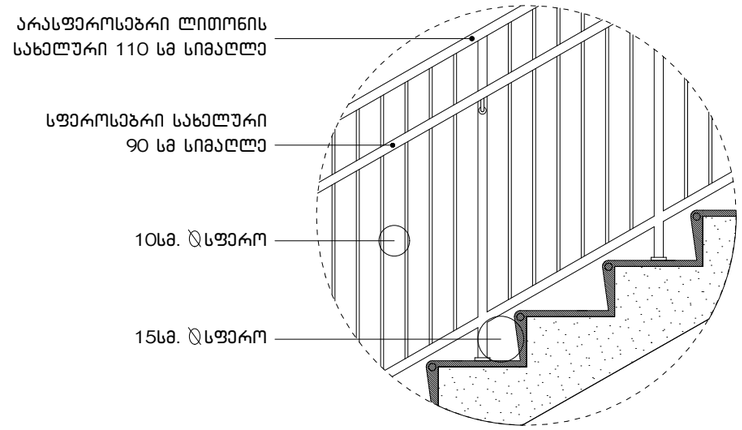

საფეხურის დეტალი მ.1:10

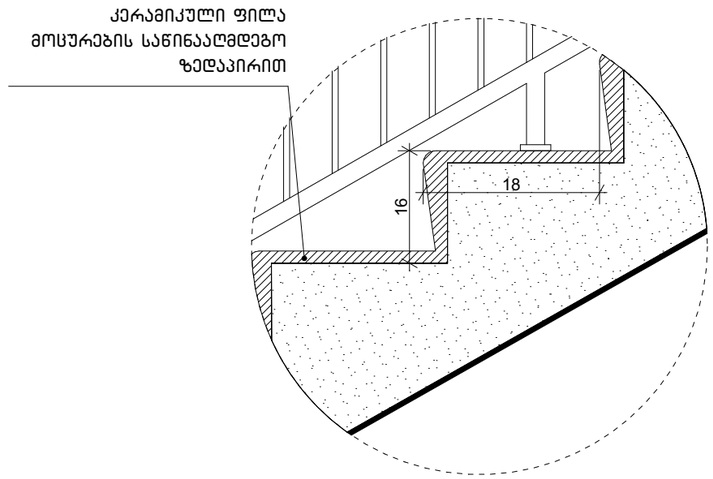

1-1

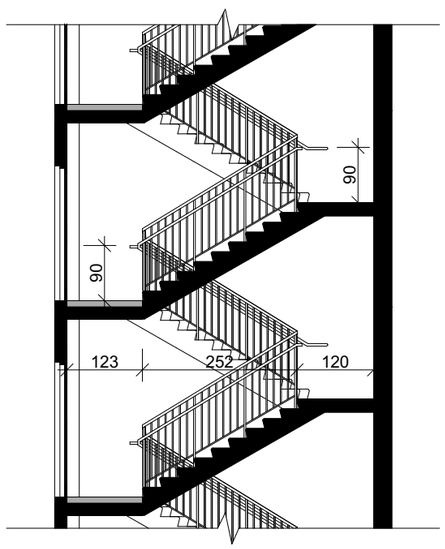

მ 1:100

2-2

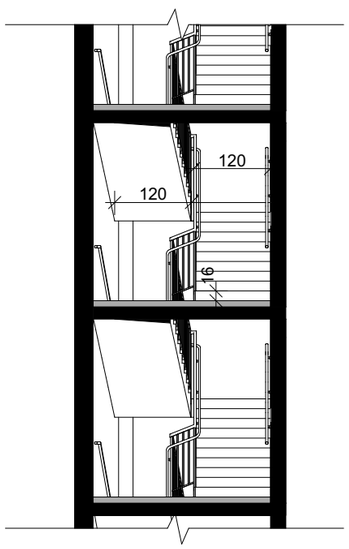

მ 1:100

მოაჯირის ჭრილი მ.1:20

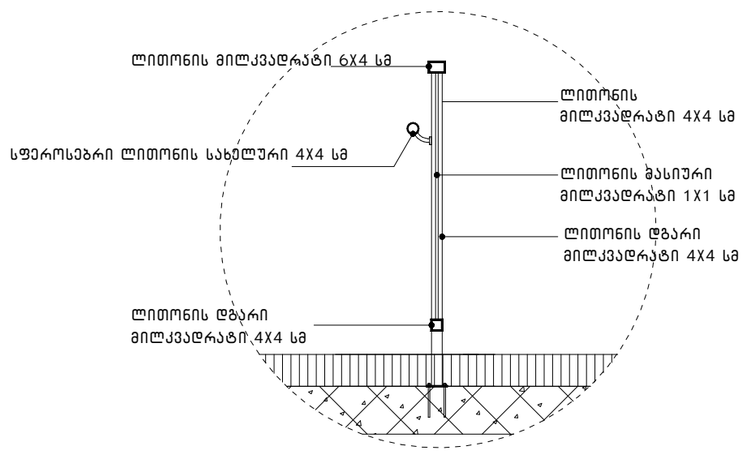

ექსპლიკაცია

მრავალბინიანი საცხოვრებელი სახლი

ქ. თბილისი, ჯუჩა ბოლო აღმართი, № 8
(ს.კ. 01.15.05.088.001)

კიბის დეტალი

მთ. არქიტექტორი	თ. მურვანიძე	
ავტორი	მ. ლობჟანიძე	

მასშტაბი	ფურცელი	ფურცლები
--	--	--

შ.პ.ს "არქიკოლეგიუმი"
ქ. თბილისი
უნივერსიტეტის ქ. 52
ტელ: 579940644

გადახურვის და მოაჯირის ჩამაგრების დეტალი "6-1" ფასადზე

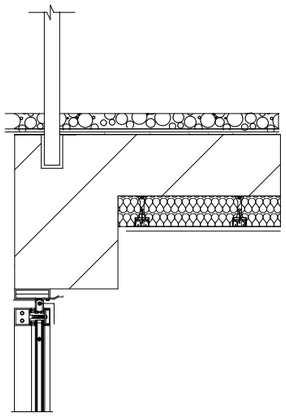

სახურავის დეტალი "1-6" ფასადზე

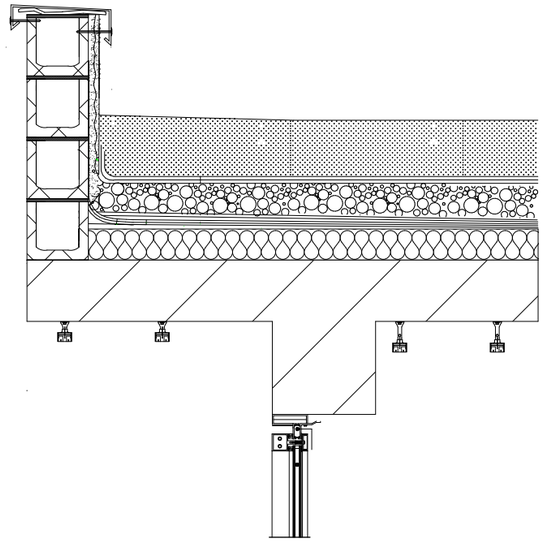

ექსპლიკაცია

მრავალბინიანი საცხოვრებელი სახლი

ქ. თბილისი, ქუჩა ბოლო აღმართი, № 8
(ს.კ. 01.15.05.088.001)

დეტალები

მთ. არქიტექტორი	თ. მურვანიძე	
ავტორი	მ. ლობჟანიძე	

მასშტაბი	ფურცელი	ფურცლები
1:20	--	--

შ.პ.ს "არქიკოლეგიუმი"
ქ. თბილისი
უნივერსიტეტის ქ. 52
ტელ: 579940644

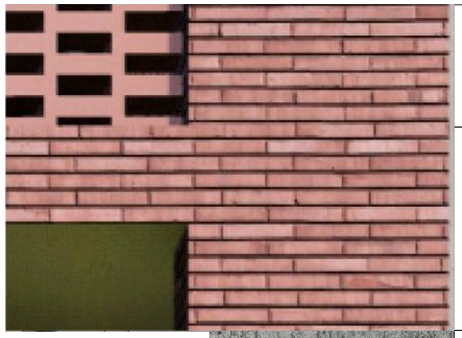

ფასადის მოსაპირკეთებელი მასალა

დაჭრილი ქართული აგურის ფილები



ფასადის მოსაპირკეთებელი მასალა

დეკორეატიული ლესვა და ღებვა
ნასრისფერი სალებავით RAL9023



ფასადის მოსაპირკეთებელი მასალა

ქვის ფაქტურით ლესვა

ფაქტურული ლესვა და ღებვა 9017

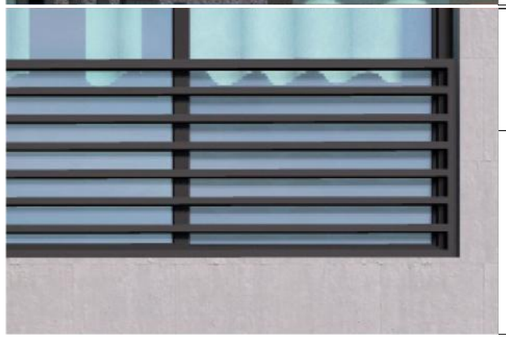

ლითონის მოაჯირები

შავი მილკვადრატი RAL9005

დეტალები

დათბუნება და აგურის ფილის
ჩამაგრება ფანჯარასთან:
ჭრილი

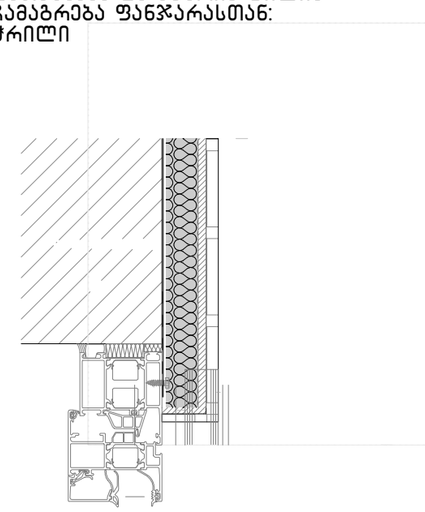

კანელის ჩამაგრება ფანჯარასთან:
გეგმა

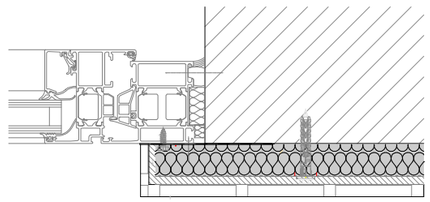

ექსპლიკაცია

პირობითი აღნიშვნები

- მიწის ნაკვეთის საკადასტრო საზღვარი
- 1 — ჭრილის ხაზი
- X.XXX — კონსტრუქციული ნიშნული
- X.XXX — არქიტექტურული ნიშნული

მრავალბინიანი საცხოვრებელი სახლი

ქ. თბილისი, ქუჩა ბოლო აღმართი, № 8
(ს.კ. 01.15.05.088.001)

მასალის სპეციფიკაციები

მთ. არქიტექტორი	თ. მურვანიძე	
ავტორი	მ. ლობჟანიძე	

მასშტაბი	ფურცელი	ფურცლები
1:100	--	--

შ.პ.ს "არქიკოლეგიუმი"
ქ. თბილისი
უნივერსიტეტის ქ. 52
ტელ: 579940644