ფასადი 1-5

საბაღასაზღვრო საზღვარი

საბაღასაზღვრო საზღვარი

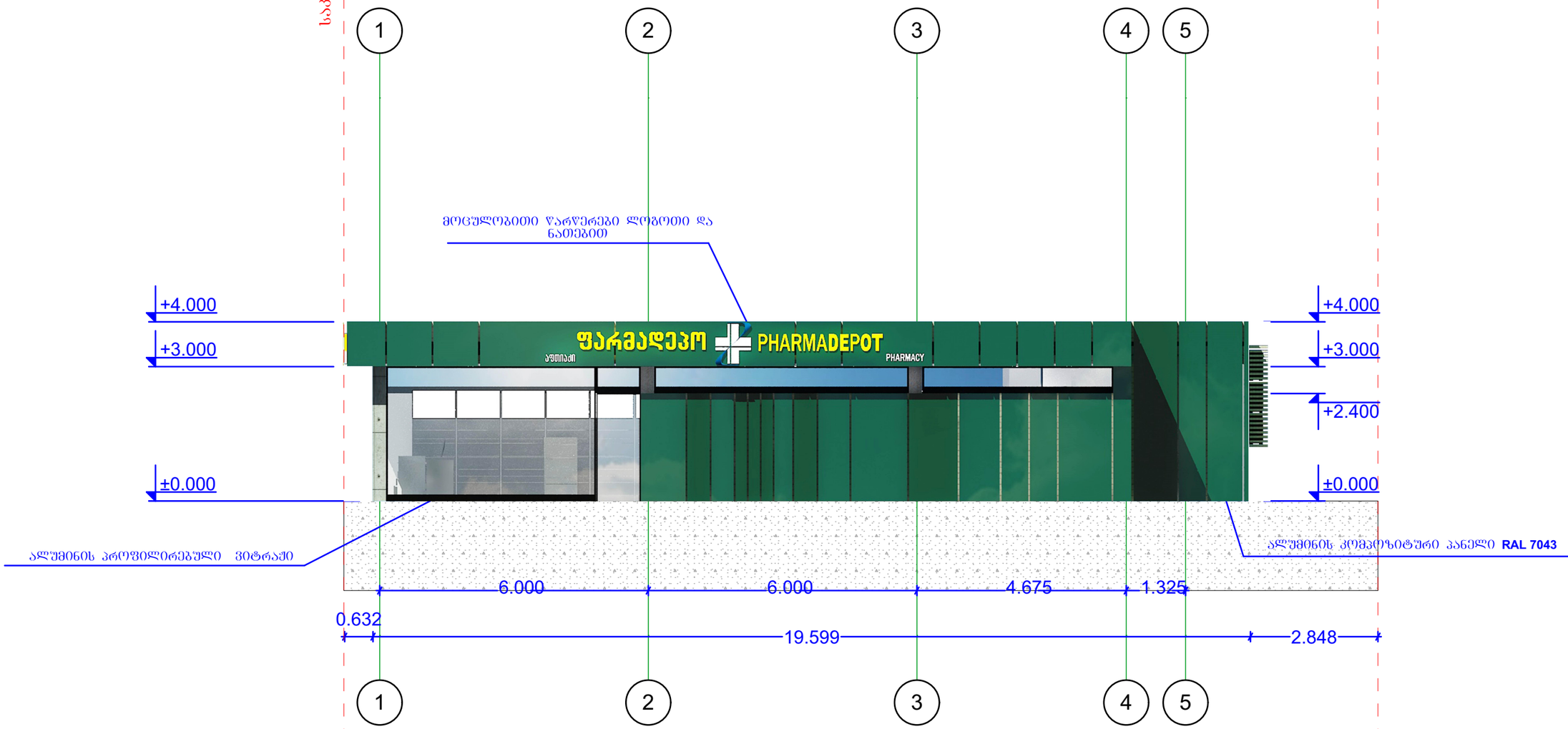

ექსპლიკაცია

პირობითი აღნიშვნები

+4.000 სიმაღლის ნიშნული

±0.000 იატაკის ნიშნული

H=000 0. სიმაღლის მარკირებელი

000 m² სათავსოს ფართი

1 ჯრილის მარკირებელი

საკადასტრო საზღვარი

ლამინატი

ონდულინით გალახვრა

ქვაფენილი

გამწვანება

გრანიტი

ალუმინის კომპოზიტური პანელი

საპროექტო კარი

საპროექტო ფანჯარა

საპროექტო კოლონა

ბლოკის კედელი

შენიშვნები

შ.პ.ს. „კუბიკი„

დამკვეთი	საკუთრე სარეკლამო ფირმა "ფეშა"
მისამართი	ქალაქი თბილისი ლუბლიანას ქუჩა №25
№ 01.13.01.008.060	
თანამდებობა	ხელმოწერა
დირექტორი	ბ. ჯუმბერიძე
არქიტექტორი	ბ. ჯუმბერიძე
შემსრულებელი	ბ. ჯუმბერიძე

პროექტის სახელი

ავტომატორია

ნახაზის დასახელება

ფასადი 1-5

მასშტაბი	1:100
ფურცლის №	№1

ფასადი 5-1

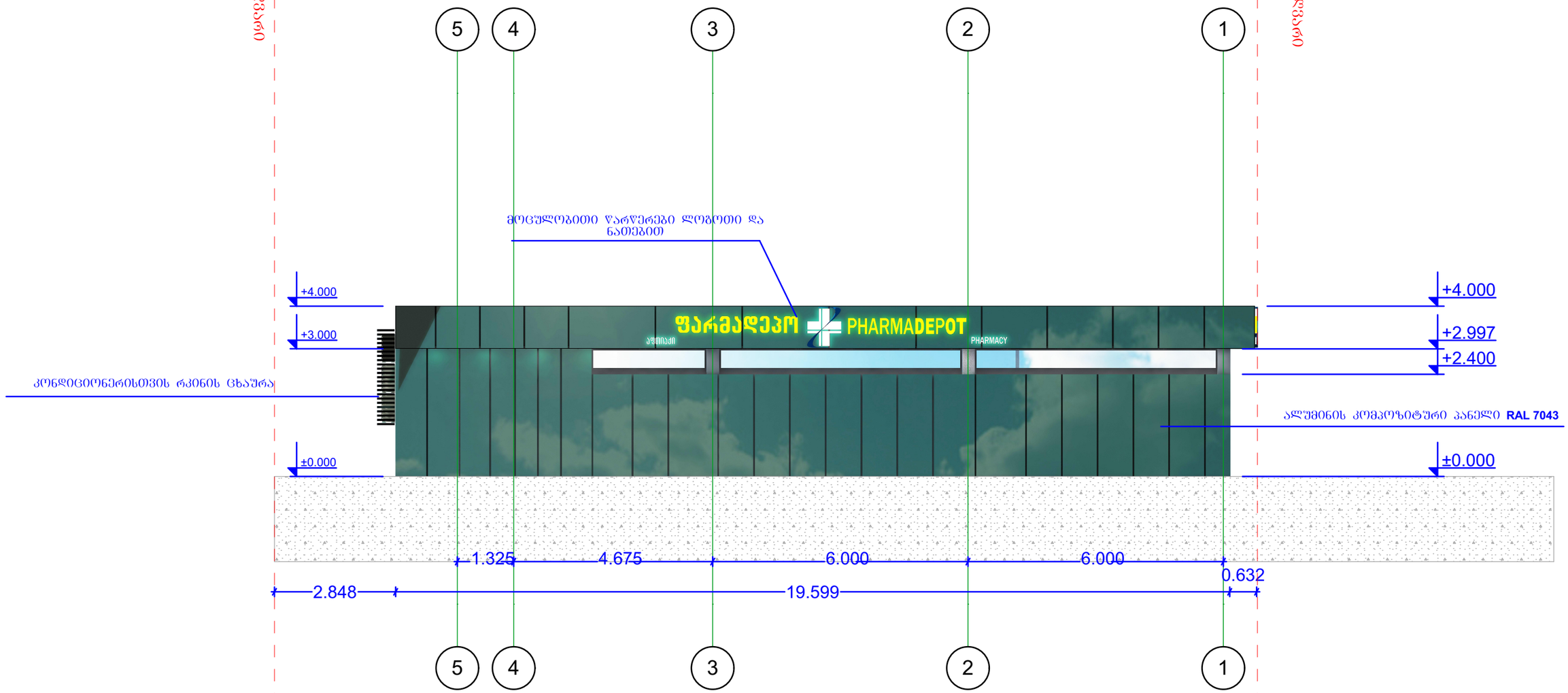

ექსპლიკაცია

პირობითი აღნიშვნები

- +4.000 — სიმაღლის ნიშნული
- ±0.000 — იატაკის ნიშნული
- H=000 — სიმაღლის მაჩვენებელი
- 0.
- 000 m² — სათავსოს ფართი
- 1 — ჯრილის მაჩვენებელი
- საკადასტრო საზღვარი
- ლამინატი
- ღიობულინით გალახვრა
- ძვაფენილი
- გამწვანება
- ბრანიტი
- ალუმინის კომპოზიტური პანელი
- საპროექტო კარი
- საპროექტო ფანჯარა
- საპროექტო კოლონა
- ბლოკის კედელი

შენიშვნები

შ.პ.ს. „კუბიკი„

დამკვეთი	საჯარო სამართლის უფლ.
მისამართი	ქალაქი თბილისი ლუბლიანას ქუჩა №25
№ 01.13.01.008.060	
თანამდებობა	ბქარი
დირექტორი	ბ. ბუმბუროძე
არქიტექტორი	ბ. ბუმბუროძე
შემსრულებელი	ბ. ბუმბუროძე

პროექტის სახელი

ამბულატორია

ნახაზის დასახელება

ფასადი 5-1

მასშტაბი	1:100
ფურცლის №	№1

საკადასტრო საზღვარი

საკადასტრო საზღვარი

ფასადი C-A

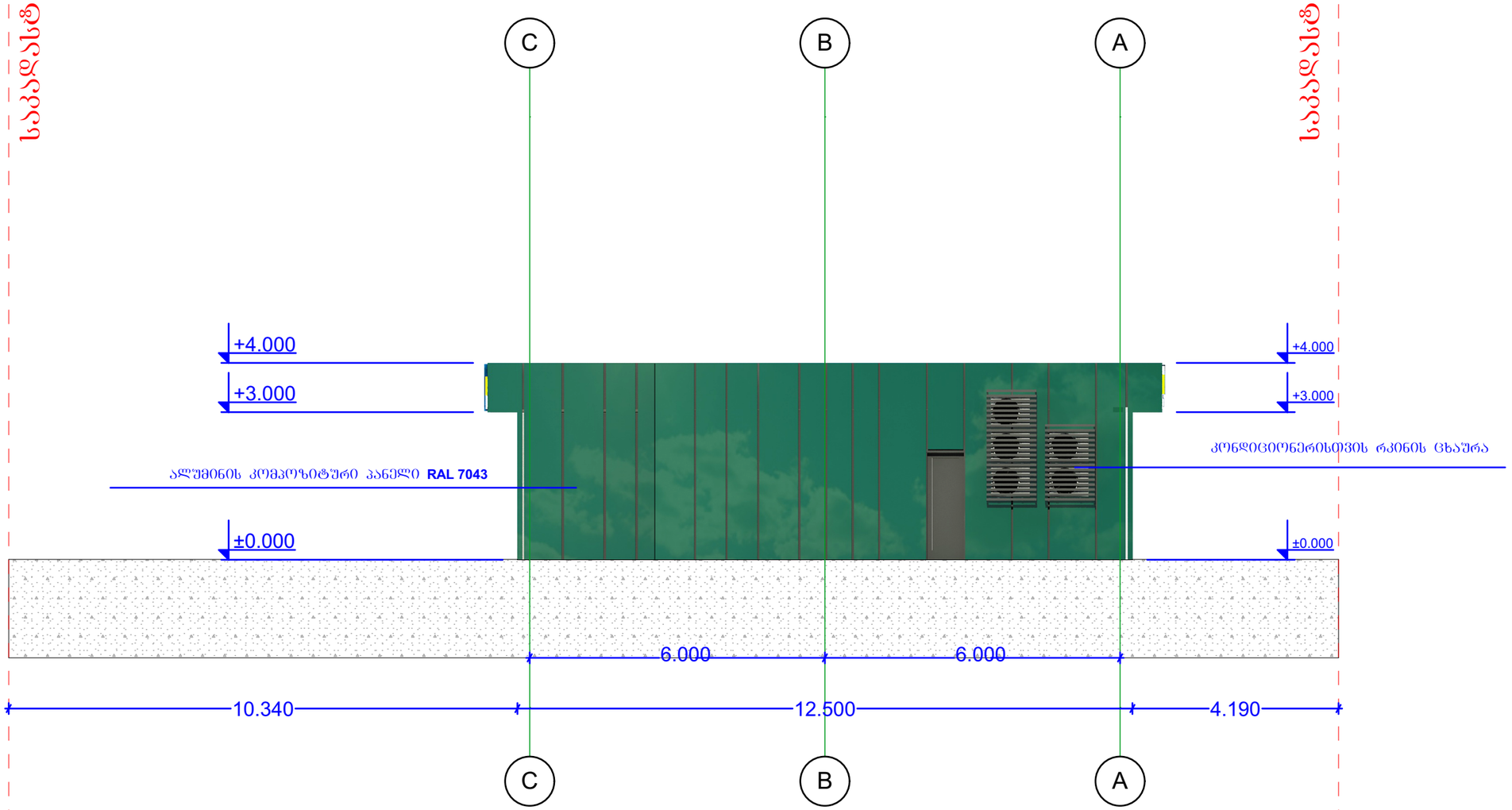

ექსპლიკაცია

პიროგითი აღნიშვნები

+4.000 სიმაღლის ნიშნული

±0.000 იატაკის ნიშნული

H=000 0. სიმაღლის მაჩვენებელი

000 m² სათავსის ფართი

1 ჭრილის მაჩვენებელი

საკადასტრო საზღვარი

ლამინატი

ონდულინით გადახურვა

ქვაფენილი

გამწვანება

გრანიტი

ალუმინის კომპოზიტური პანელი

საპროექტო კარი

საპროექტო ფანჯარა

საპროექტო კოლონა

ბლოკის კედელი

შენიშვნები

შ.პ.ს. „კუბიკი„

დამკვეთი	საავიო სატრანსპორტო ფირმა
მისამართი	ქალაქი თბილისი ლეგალიანას ქუჩა №25
№ 01.13.01.008.060	
თანამდებობა	ფვარი
დირექტორი	ბ. ჯუმბერიძე
არქიტექტორი	ბ. ჯუმბერიძე
შემსრულებელი	ბ. ჯუმბერიძე

პროექტის სახელი

ამბულატორია

ნახაზის დასახელება

ფასადი C-A

მასშტაბი	1:100
ფურცლის №	№1

ფასადი A-C

საბაჟოსაწყრე საზღვარი

საბაჟოსაწყრე საზღვარი

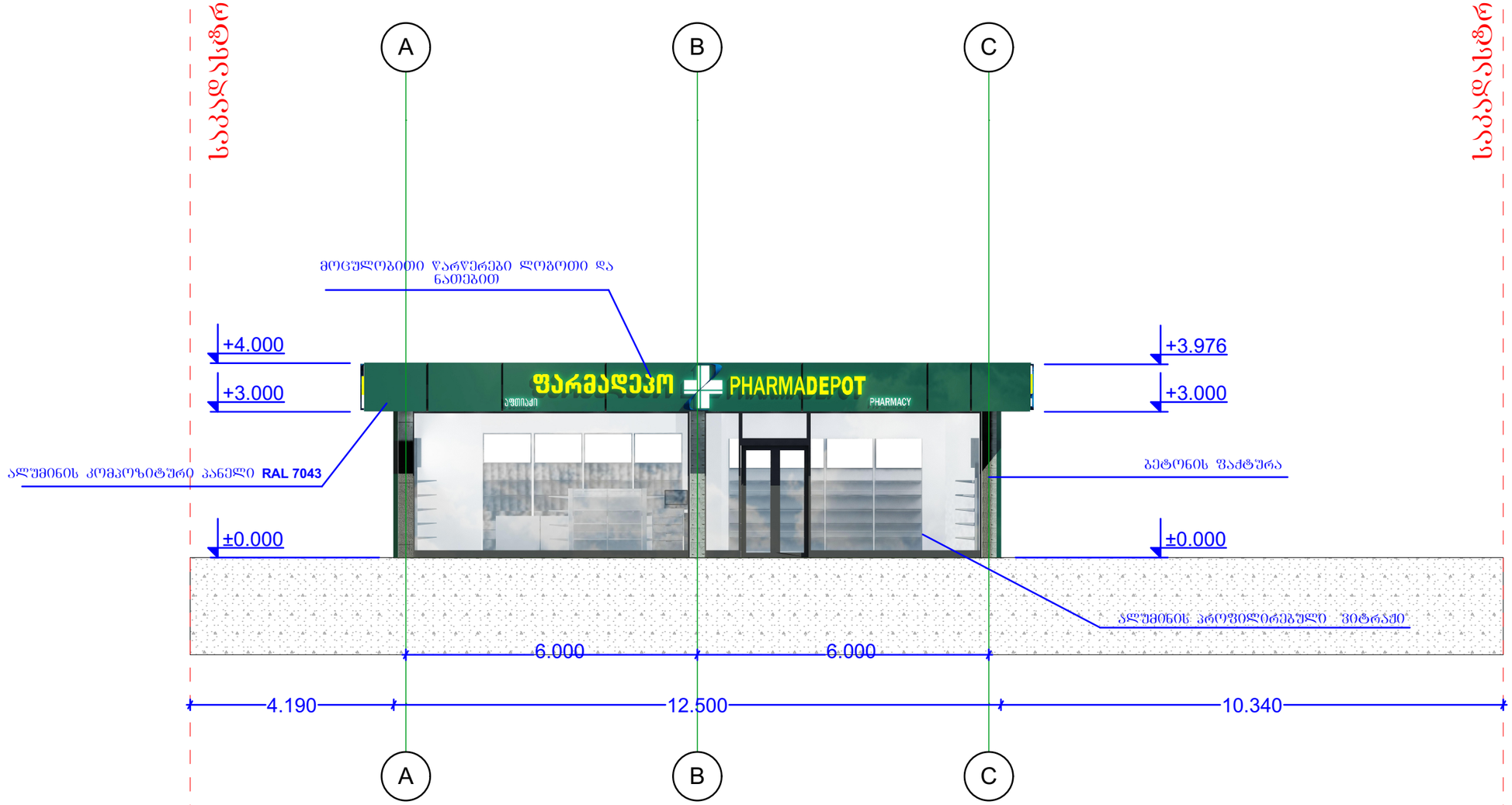

ექსპლიკაცია

პირობითი აღნიშვნები

- +4.000 — სიმაღლის ნიშნული
- ±0.000 — იატაკის ნიშნული
- H=000 — სიმაღლის მაჩვენებელი
- 000 m² — სათავსოს ფართი
- 1 — ჭრილის მაჩვენებელი
- საკადასტრო საზღვარი
- ლამინატი
- ონდულინით გალახურვა
- ქვაფენილი
- გამწვანება
- ბრანიტი
- ალუმინის კომპოზიტური პანელი
- საპროექტო კარი
- საპროექტო ფანჯარა
- საპროექტო კოლონა
- ბლოკის კედელი

შენიშვნები

შ.პ.ს. „კუბიკი„

დამკვეთი	საავტო სატრანსპორტო ფირმა
მისამართი	ქალაქი თბილისი ლუბლიანას ქუჩა №25
№ 01.13.01.008.060	
თანამდებობა	ბჭარი
დირექტორი	ბ. ჯუმბურიძე
არქიტექტორი	ბ. ჯუმბურიძე
შემსრულებელი	ბ. ჯუმბურიძე

პროექტის სახელი

ამბულატორია

ნახაზის დასახელება

ფასადი A-C

მასშტაბი	1:100
ფურცლის №	№1

ფასადი 1-5

საპროექტო საზღვარი

საპროექტო საზღვარი

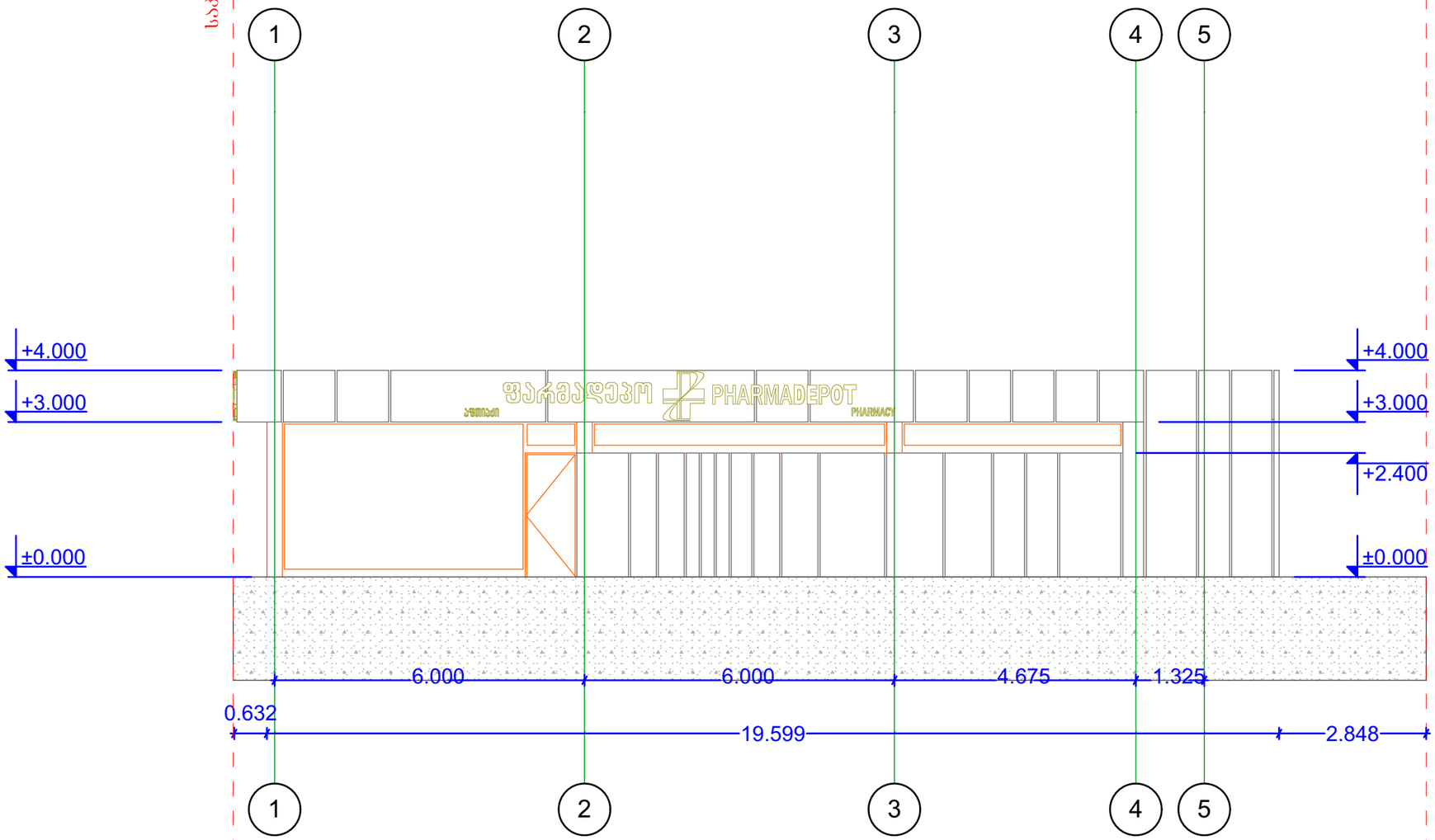

ექსპლიკაცია

პირობითი აღნიშვნები

+4.000 სიმაღლის ნიშნული

±0.000 იატაკის ნიშნული

H=000 0. სიმაღლის მარკირებული

000 m² სათავსის ფართი

1 ჭრილის მაჩვენებელი

საკადასტრო საზღვარი

ლამინატი

ონდულინით გალახშრა

ქვაფენილი

გამწვანება

გრანიტი

ალუმინის კომპოზიტური პანელი

საპროექტო კარი

საპროექტო ფანჯარა

საპროექტო კოლონა

ბლოკის კედელი

შენიშვნები

შ.პ.ს. „კუბიკი„

დამკვეთი	საავიო სოფიალიტა "ალია"
მისამართი	ქალაქი თბილისი ლუბლიანის ქუჩა №25
№ 01.13.01.008.060	
თანამდებობა	გვარი
დირექტორი	ბ. ჭუმბურიძე
არქიტექტორი	ბ. ჭუმბურიძე
შემსრულებელი	ბ. ჭუმბურიძე
პროექტის სახელი	
ამბულატორია	
ნახაზის დასახელება	
ფასადი 1-5	
მასშტაბი	1:100
ფურცლის №	№1

ფასადი 5-1

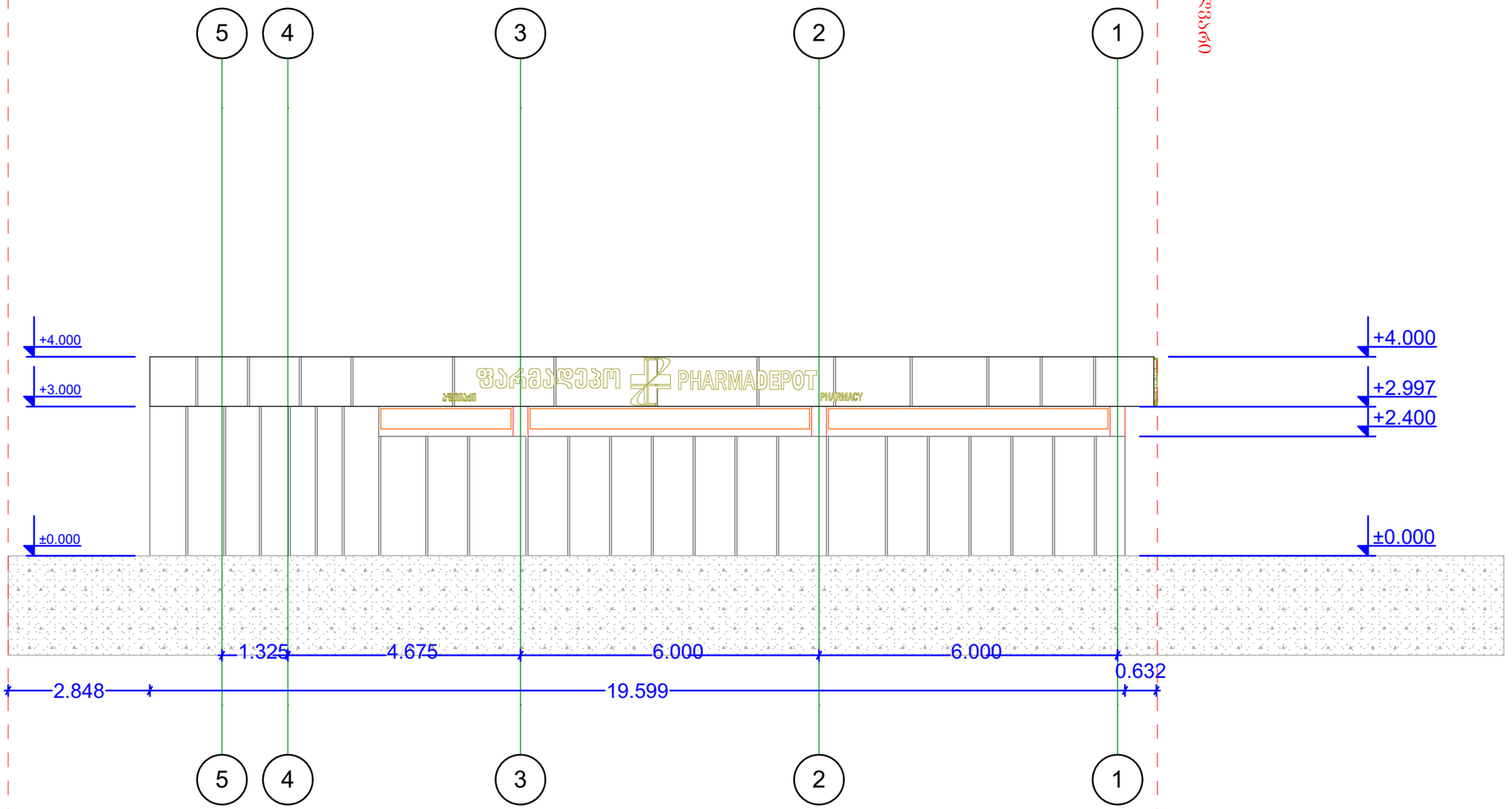

ექსპლიკაცია

პირობითი აღნიშვნები

- +4.000 — სიმაღლის ნიშნული
- ±0.000 — იატაკის ნიშნული
- H=000 0. — სიმაღლის მარკეტინგული
- 000 m² — სათავსოს ფართი
- 1 — ჭრილის მარკეტინგული
- საკადასტრო საზღვარი
- ლამინატი
- ონდულინით გალახშრა
- ქვაფენილი
- გამწვანება
- გრანიტი
- ალუმინის კომპოზიტური პანელი
- საპროექტო კარი
- საპროექტო ფანჯარა
- საპროექტო კოლონა
- ბლოკის კედელი

შენიშვნები

შ.პ.ს. „კუბიკი„

დამკვეთი	საავტო სარეაბილიტაცია "ქუთა"
მისამართი	ქალაქი თბილისი ნუცუბიძის ქუჩა №25 ა
№ 01.13.01.008.060	
თანამდებობა	გვარი
დირექტორი	ბ. ჯუმბურიძე
არქიტექტორი	ბ. ჯუმბურიძე
შემსრულებელი	ბ. ჯუმბურიძე
პროექტის სახელი	
ავტოლატორია	
ნახაზის დასახელება	
ფასადი 5-1	
მასშტაბი	1:100
ფურცლის №	№1

საპროექტო საზღვარი

ფასადი C-A

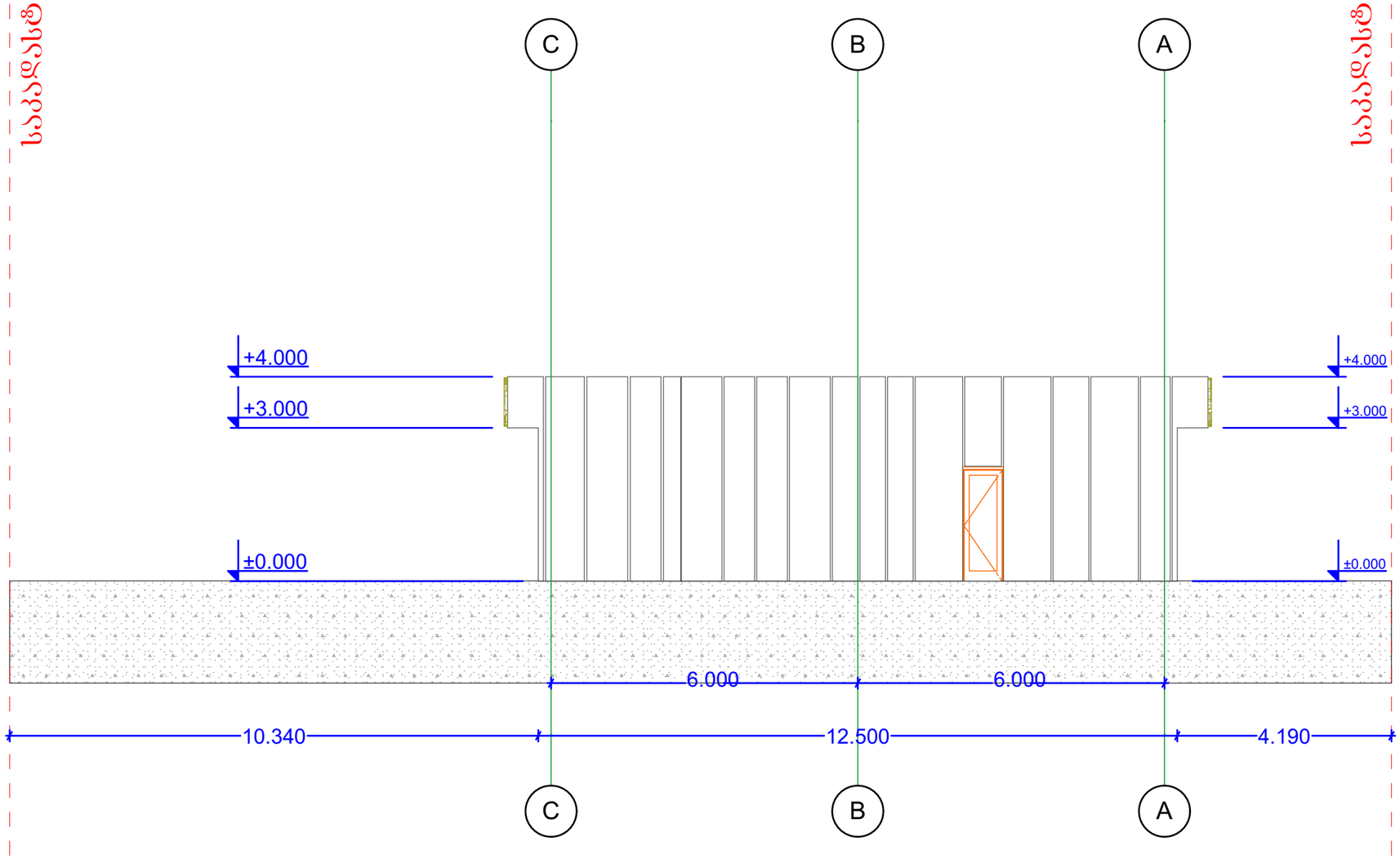

საპროექტო საზღვარი

ექსპლიკაცია

პირობითი აღნიშვნები

+4.000 სიმაღლის ნიშნული

±0.000 იატაკის ნიშნული

H=000 სიმაღლის მაჩვენებელი

0. 000 m² სათავსოს ფართი

1 ჭრილის მაჩვენებელი

საკადასტრო საზღვარი

ლამინატი

ონდულინით გადახურვა

ქვაფენილი

გამწვანება

გრანიტი

ალუმინის კომპოზიტური პანელი

საპროექტო კარი

საპროექტო ფანჯარა

საპროექტო კოლონა

ბლოკის კედელი

შენიშვნები

შ.პ.ს. „კუბიკი„

დამკვეთი	საჯარო სარეგისტრაციო ბიურო
მისამართი	ქალაქი თბილისი ლუბლიანას ქუჩა №25
№ 01.13.01.008.060	
თანამდებობა	გვარი
დირექტორი	ბ. ჯუმბერიძე
კონსტრუქტორი	ბ. ჯუმბერიძე
შემსრულებელი	ბ. ჯუმბერიძე

პროექტის სახელი

არქიტექტორია

ნახაზის დასახელება

ფასადი C-A

მასშტაბი	1:100
ფურცლის №	№1

ფასადი A-C

საბაღასაზღვრო სახლვარი

საბაღასაზღვრო სახლვარი

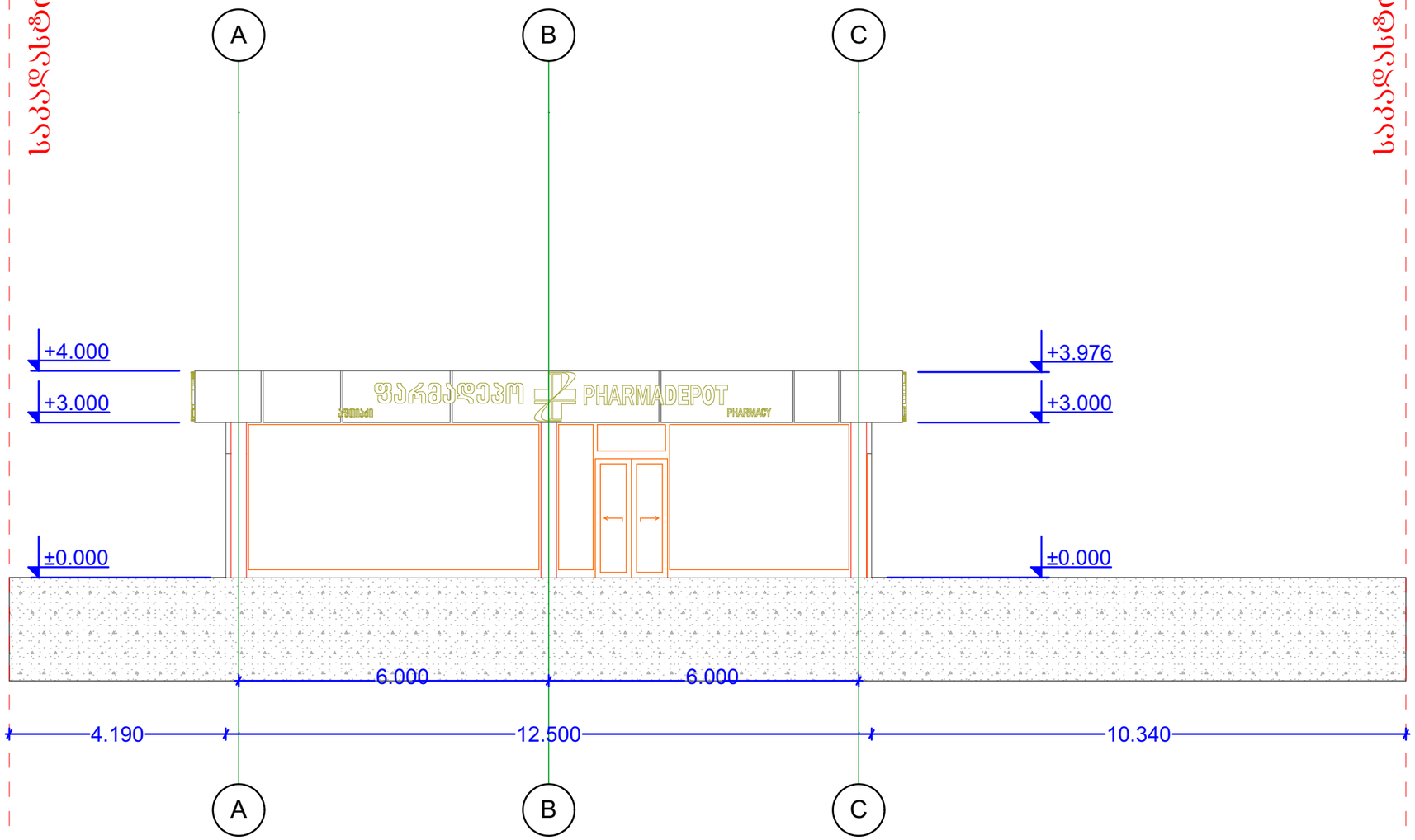

ექსპლიკაცია

პირობითი აღნიშვნები

+4.000 სიმაღლის ნიშნული

±0.000 იატაკის ნიშნული

H=000 სიმაღლის მაჩვენებელი

0.

000 m² სათავსოს ფართი

1 ჭრილის მაჩვენებელი

საკადასტრო სახლვარი

ლამინატი

ონდულინით გალახვრა

ქვაფენილი

გამწვანება

გრანიტი

ალუმინის კომპოზიტური პანელი

საპროექტო კარი

საპროექტო ფანჯარა

საპროექტო კოლონა

ბლოკის კედელი

შენიშვნები

შ.პ.ს. „კუბიკი„

დამკვეთი	საავტო სარეაბილიტაცია "ზესტაფონი"
მისამართი	ქალაქი ზესტაფონი წულუკიანას ქუჩა №25 ა
№ 01.13.01.008.060	
თანამდებობა	გვარი
დირექტორი	ბ. ჯუმბერიძე
არქიტექტორი	ბ. ჯუმბერიძე
შემსრულებელი	ბ. ჯუმბერიძე
პროექტის სახელი	
ავტოლატორია	
ნახაზის დასახელება	
ფასადი A-C	
მასშტაბი	1:100
ფურცლის №	№1

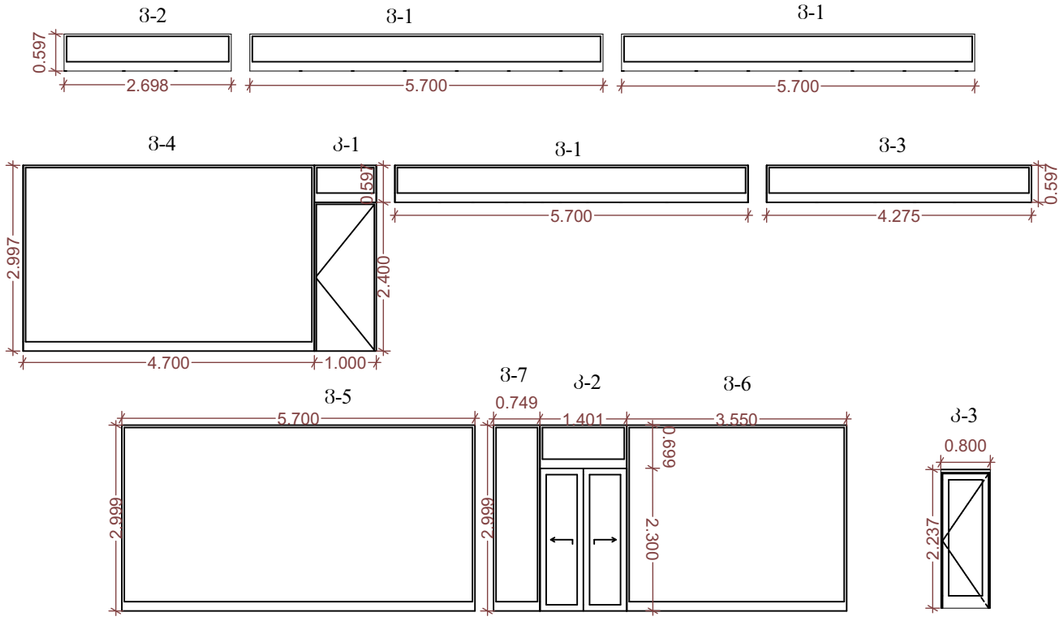

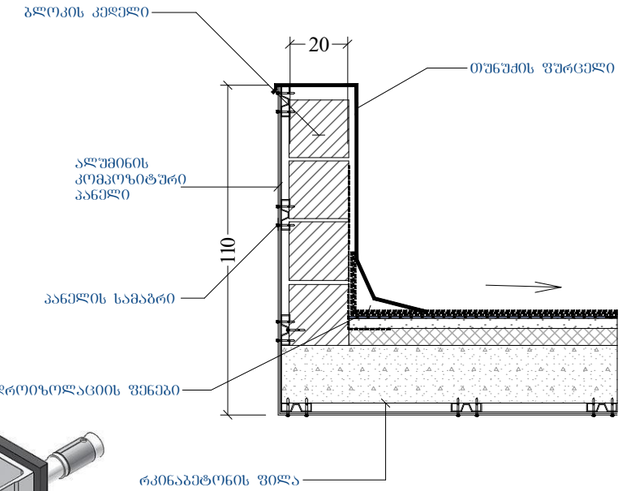

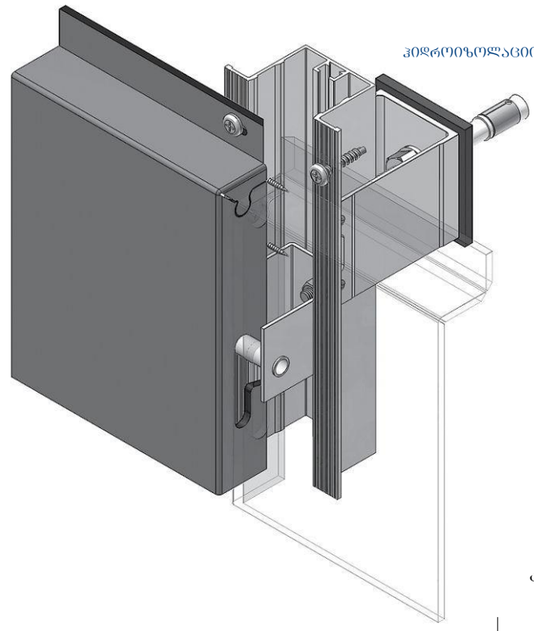

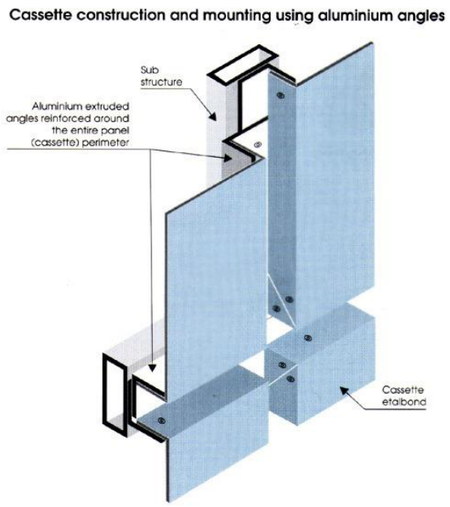

კარ-ფანჯრის სპეციფიკაცია

კარ-ფანჯრის სპეციპიკაცია						
ტიპი	ზომები (სმ)		მასალა	რაოდენობა	ფართობი (კვ.მ)	ჯამური ფართობი
	L	H				
ბ-1	5.7	0.59	ალუმინი შავი თერმოპროფილით შემინული ორმაგი მინაპაკეტი	3	3.403	10.20
ბ-2	2.7	0.59	ალუმინი შავი თერმოპროფილით შემინული ორმაგი მინაპაკეტი	1	1.61	1.61
ბ-3	4.27	0.59	ალუმინი შავი თერმოპროფილით შემინული ორმაგი მინაპაკეტი	1	2.55	2.55
ბ-4	4.7	2.99	ალუმინი შავი თერმოპროფილით შემინული ორმაგი მინაპაკეტი	1	14.8	14.8
ბ-5	5.7	2.99	ალუმინი შავი თერმოპროფილით შემინული ორმაგი მინაპაკეტი	1	17.09	17.09
ბ-6	3.55	2.99	ალუმინი შავი თერმოპროფილით შემინული ორმაგი მინაპაკეტი	1	10.64	10.64
ბ-7	0.75	2.99	ალუმინი შავი თერმოპროფილით შემინული ორმაგი მინაპაკეტი	1	2.24	2.24
კ-1	1.0	2.99	ალუმინი შავი თერმოპროფილით შემინული ორმაგი მინაპაკეტი	1	2.99	2.99
კ-2	1.4	2.99	ალუმინი შავი თერმოპროფილით შემინული ორმაგი მინაპაკეტი	1	4.20	4.20
კ-3	0.80	2.24	რკინის კარი	1	1.79	1.79
ჯამი ალუმინის ვიტრაჟი						68.11

გადახურვა 247.6 კმ.

ჰიდროიზოლაცია კოლიურეთანი (მოწყობის წესები დაზუსტდეს ტექნოლოგიურ სპეციფიკაციაში ზედა დეკორატიული ფენით, თეთრი ფერის)
8 სმ. ბეტონის მოწყობა (მოჭიმვა) არმირებული, სასურველია B22.5 მარკის სიმტკიცის
თბოიზოლაცია ექსტრუდირებული კოლისტიროლი 8 სმ. სისქის ორთქლიზოლაცია
რკინაბეტონის ფილა

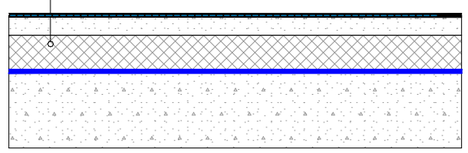

ექსპლიკაცია

პირობითი აღნიშვნები

+4.000 სიმაღლის ნიშნული
±0.000 იატაკის ნიშნული
H=000 სიმაღლის მაჩვენებელი
0. 000 m² სათავსის ფართი
1 ჭრილის მაჩვენებელი
საკადასტრო საზღვარი
ლამინატი
ონდულინით გალახურვა
ქვაფენილი
გამწვანება
გრანიტი
ალუმინის კომპოზიტური პანელი
საპროექტო კარი
საპროექტო ფანჯარა
საპროექტო კოლონა
ბლოკის კედელი

შენიშვნები

შ.პ.ს. „კშბიკი„

დამკვეთი	საავიო სარეაბილიტაცია "ფაზა"
მისამართი	ქალაქი თბილისი ფონტანის ქუჩა №25 ა
№ 01.13.01.008.060	
თანამდებობა	ბერარი
დირექტორი	ბ. ბუშბაშრიძე
არქიტექტორი	ბ. ბუშბაშრიძე
შემსრულებელი	ბ. ბუშბაშრიძე
პროექტის სახელი	
ავტომატორია	
ნახაზის დასახელება	
სპეციფიკაცია	
მასშტაბი	1:100
ფურცლის №	№1