სართულის გეგმა

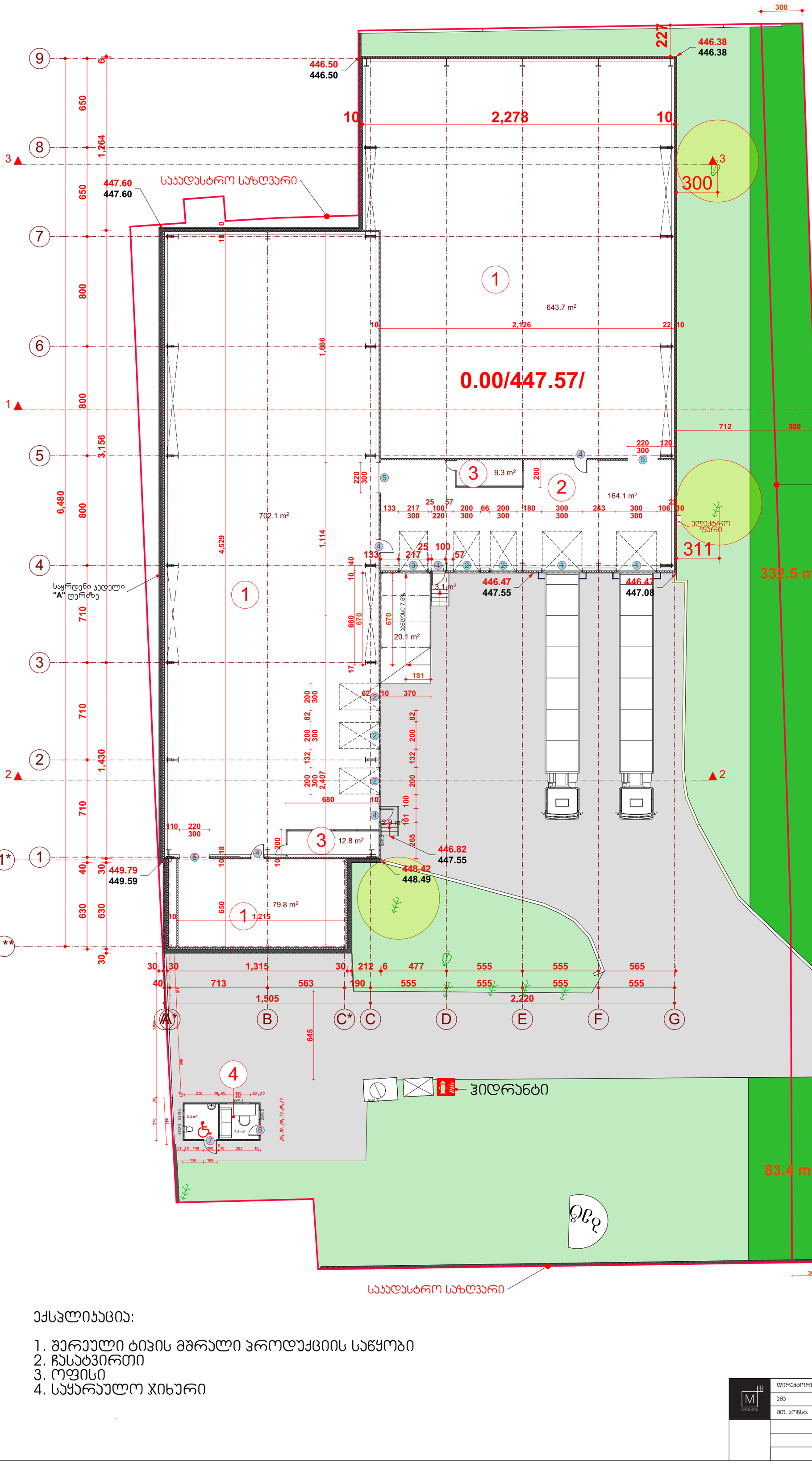

ექსპლიკაცია:

1. შერეული ტიპის მშრალი პროდუქციის საწყობი
2. ჩასატვირთი
3. ოფისი
4. საყარაულო ჯიხური

დირექტორი		ჯ. მაჩაიძე	ქ. თბილისში, გაგრის ქუჩა №2-ში საჯადასტრო კოდით: 01.11.03.003.102 მშრალი მბრალი პროდუქციის საწყობი	დაკვეთა №	4/2020
პმა		ნ. პაპაბაძე		სტადია	მ.პ.
მთ. პონსტ.		ლ. ზამბახიძე	არქიტექტურული ნაწილი	ფურცელი	ას-2

პირობითი აღნიშვნები

მიწის ნაკვეთის საკადასტრო საზღვარი

იატაკის მოპირკეთების ნიშნული

სართული (X.XX)
ს.ზ.ნ. X.XX

ნიშნული გეგმაზე/ჭრილზე/ფასადზე

სტრუქტურული ზედაპირის ნიშნული

1

ჭრილის ხაზი

1

ღერძის ხაზი

ჩრდილოეთის აღმნიშვნელი ნიშანი

კარის თავისუფალი სიგანე

ოთახის ნომერი

850
2050

3
30

კარის აღნიშვნა

ხანძარმედეგობა (წთ)

კარის თავისუფალი სიმაღლე

ოთახის/სივრცის დასახელება

სავაჭრო
2 | 85.3

ოთახის/სივრცის აღნიშვნა

ოთახის/სივრცის ფართობი

ოთახის/სივრცის ნომერი

დაკავებულობის ჯგუფი(ქვეჯგუფი)

ს3
დდ 31

დაკავებულობა

დაკავებულობის დატვირთვა

კედლის ცეცხლმედეგობა (ერთსაათიანი)

გასასვლელთან მისადგომი მაქსიმალური მანძილი

მისაწვდომი სვლაგეზი

საძმიანი (სძ) ჯგუფის დაკავებულობა

სასაწყობო (სწ-2) ჯგუფის დაკავებულობა

გასასვლელი

ხმოვანი და ვიზუალური განგაში

ხელის ცეცხლმაქრი

კვამლის აღმომჩენი

საევაკუაციო განათება

ჰიდრანტი

ლითონის კონსტრუქცია

ქვაბამბის სენდვიჩ-პანელი

შენობა-ნაგებობის უსაფრთხოების წესებთან შესაბამისობის ანალიზი

გამოყენებული წესები – "შენობა-ნაგებობის უსაფრთხოების წესები"

ჩამოთვალეთ შენობის დაკავებულობები და აღწერეთ თითოეული გამოყენება	
სასაწყობო ჯგუფი (სწ-1) - ღია და დახურული საწყობი დაკავებულობის დატვირთვა - 31	მიწისპირა სართული (0,00 ნიშნული)
საქმიანი ჯგუფი (სქ) - სამზარეულო-სასადილო დაკავებულობის დატვირთვა - 22	მიწისპირა სართული (0,00 ნიშნული)

შენობა-ნაგებობის უსაფრთხოების წესებთან შესაბამისობის ანალიზი

კონსტრუქციის ტიპი:	
განსაზღვრეთ კონსტრუქციის ტიპი არსებული შენობისთვის: მაგალითი: II–A, II–B, V–A, V–B	
განსაზღვრეთ კონსტრუქციის ტიპი ახალი შენობისთვის: მაგალითი: II–A, II–B, V–A, V–B	II–B
შერეული კონსტრუქციის შემთხვევაში მიუთითეთ ტიპები, რომელიც გამოყენებული იქნება, განსაზღვრეთ ტიპები და მათი მდებარეობა:	

შენობა-ნაგებობის უსაფრთხოების ღონისძიებთან შესაბამისობის ანალიზი

სიმაღლის შეზღუდვები (ცხრილი 503-ის მიხედვით)		
დაკავებულობები	დასაშვები სართულიანობა	შემოთავაზებული სართულიანობა
სასაწყობო ჯგუფი (ს-2)	4	1
საქმიანი ჯგუფი (ს)	4	1
	დასაშვები სიმაღლე (მ)	შემოთავაზებული სიმაღლე (მ)
საერთო სიმაღლე (მ) =	16.8	8.6
მიწის დონის ზემოთ სართულების რაოდენობა =		1

შენობა-ნაგებობის უსაფრთხოების წესებთან შესაბამისობის ანალიზი

ფართობის შეზღუდვები (ცხრილი 503-ის მიხედვით)		
დაკავებულობები	დასაშვები ფართობი (სართულზე მ)	შემოთავაზებული ფართობი (სართულზე მ)
სასაწყობო ჯგუფი (სწ-2)	2420	1427.6
საქმიანი ჯგუფი (სქ)	2140	188.2
შემოთავაზებული ფართობების ჯამი =	1615.8	
სართულების რაოდენობა =	1	
შენობის საერთო ფართობი =	1629.45	

შენობა-ნაგებობის უსაფრთხოების წესებთან შესაბამისობის ანალიზი

ხანძრისაგან დაცვის სისტემებისადმი მოთხოვნები

დაკავებულობები/ სივრცეები/ გასასვლელი საშუალებები	ავტოსაშხეფი სისტემა	ალტერნატიული ავტომატური ცეცხლსაქრობი სისტემები	სახანძრო განგაშისა, კვამლაღმოჩენი და ცეცხლაღმოჩენი სისტემები	სახანძრო მილდგარების სისტემები	კვამლის საკონტროლო სისტემები	ხელის ცეცხლმაქრები	საევარიო განგაშის სისტემები
სასაწყობო ჯგუფი (სწ-2) დდ - 31	—	—	კი	კი	კი	კი	—
საქმიანი ჯგუფი (სქ) დდ - 22	—	—	კი	—	კი	კი	—
კიბის უჯრედი	—	—	—	—	—	—	—
ლიფტები	—	—	—	—	—	—	—
დერეფანი	—	—	—	—	—	—	—
სახანძრო-სამაშველო სამსახურის მიერ გამოსაყენებელი მისაერთებლები				კი			
სახანძრო ტუმბოები და წყლის რეზერვუარი განთავსებულია სახურავზე				—			

შენობა-ნაგებობის უსაფრთხოების წესებთან შესაბამისობის ანალიზი

განიავებისადმი მოთხოვნები		
დაკავებულობები/სივრცეები/გასასვლელი საშუალებები	ბუნებრივი განიავება	ხელოვნური განიავება
სასაწყობო ჯგუფი (სწ-2) დდ - 31	–	კი
საქმიანი ჯგუფი (სქ) დდ - 22	–	კი

თითოეული სართულიდან გასასვლელი საშუალება									
სართულები	დაკავებულობა და დაკავებულობის დატვირთვის ჯამური მაჩვენებელი	მოთხოვნილი გასასვლელების/ გასასვლელთან მისადგომის რაოდენობა	გათვალისწინებული გასასვლელების/ გასასვლელთან მისადგომის რაოდენობა და ტიპი	გასასვლელი საშუალებების სიგანე (მეტრი)					
				გზა-კიბეები		დერეფანი		გასასვლელის გზა-კარი	
				მოთხოვნილი	გათვალისწინებული	მოთხოვნილი	გათვალისწინებული	მოთხოვნილი	გათვალისწინებული
მიწისპირა სართ.	სასაწყობო ჯგუფი (სწ-2) დდ - 31	2	2 (გზა-კარი)	—	—	—	—	0.82	0.85
	საქმიანი ჯგუფი (სქ) დდ - 22	1	1 (გზა-კარი)	—	—	—	—	0.82	0.85

წყალსადენი სისტემის ფიქსირებული მოწყობილობების რაოდენობა
(ცხრილი 1602.1-ის მიხედვით)

სართულები	დაკავებულობა და დაკავებულობის დატვირთვის ჯამური მაჩვენებელი	ფიქსირებული მოწყობილობები (ცალი)											
		უნიტაზი		ტუალეტის ხელსაბანები		აბაზანა/შხაპი		სასმელი წყლის ფანტანი		სამომსახურეო ნიჟარა		სამზარეულოს ნიჟარა	
		მოთხოვნილი	გათვალისწინებული	მოთხოვნილი	გათვალისწინებული	მოთხოვნილი	გათვალისწინებული	მოთხოვნილი	გათვალისწინებული	მოთხოვნილი	გათვალისწინებული	მოთხოვნილი	გათვალისწინებული
მიწისპირა სართ.	სასაწყობო ჯგუფი (სწ-1) დდ - 31 საქმიანი ჯგუფი (სქ) დდ - 22	1	2	1	2	–	–	1	1	1	1	–	–

გენგეგმა ტოპოძირზე

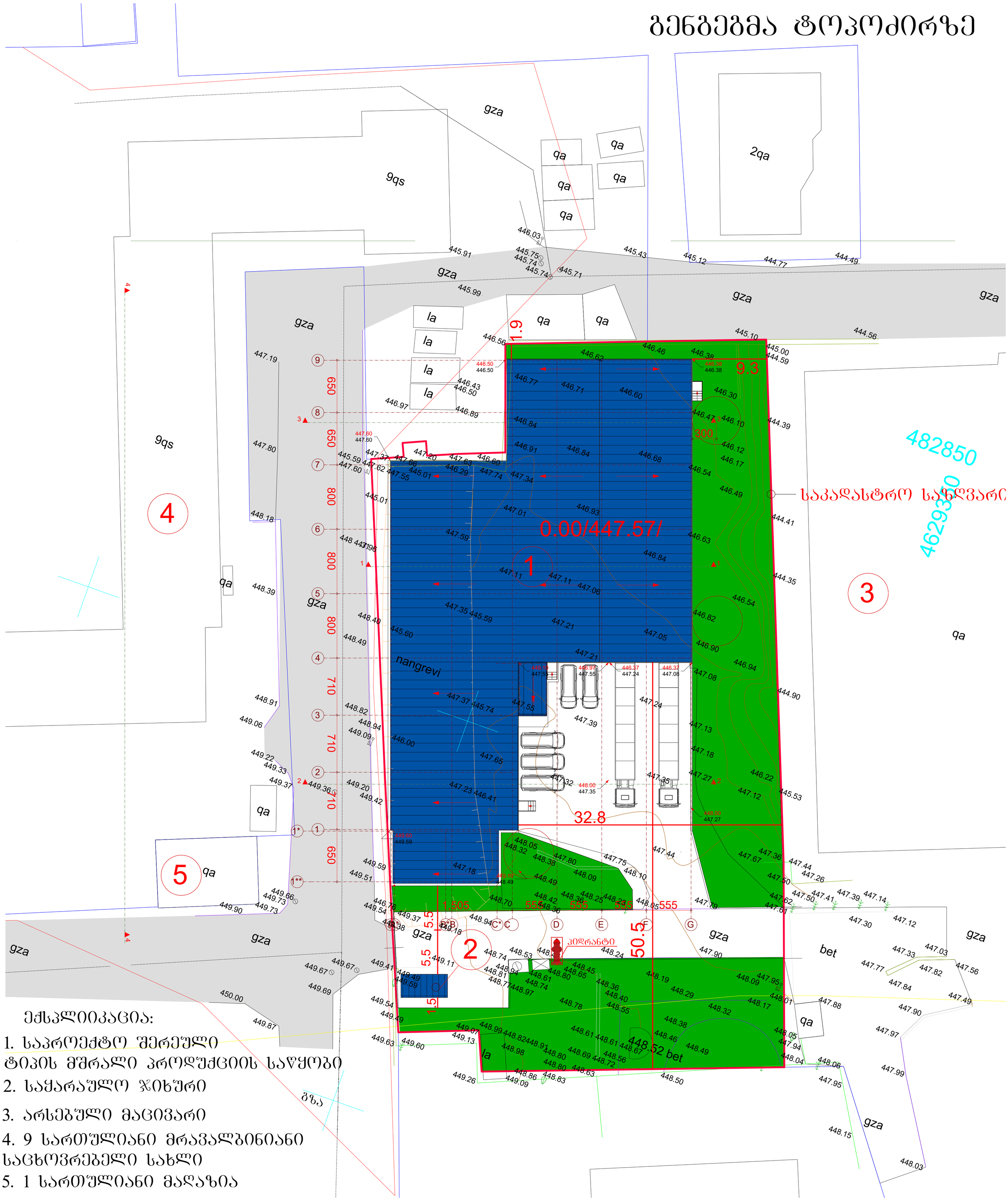

ექსპლიკაცია:

1. საპროექტო შერეული ტიპის მშრალი პროდუქციის საწყობი
2. საყარაულო ჯიხური
3. არსებული მაცივარი
4. 9 სართულიანი მრავალბინიანი საცხოვრებელი სახლი
5. 1 სართულიანი მაღაზია

ГЕНПЛАН

Масштаб 1:200

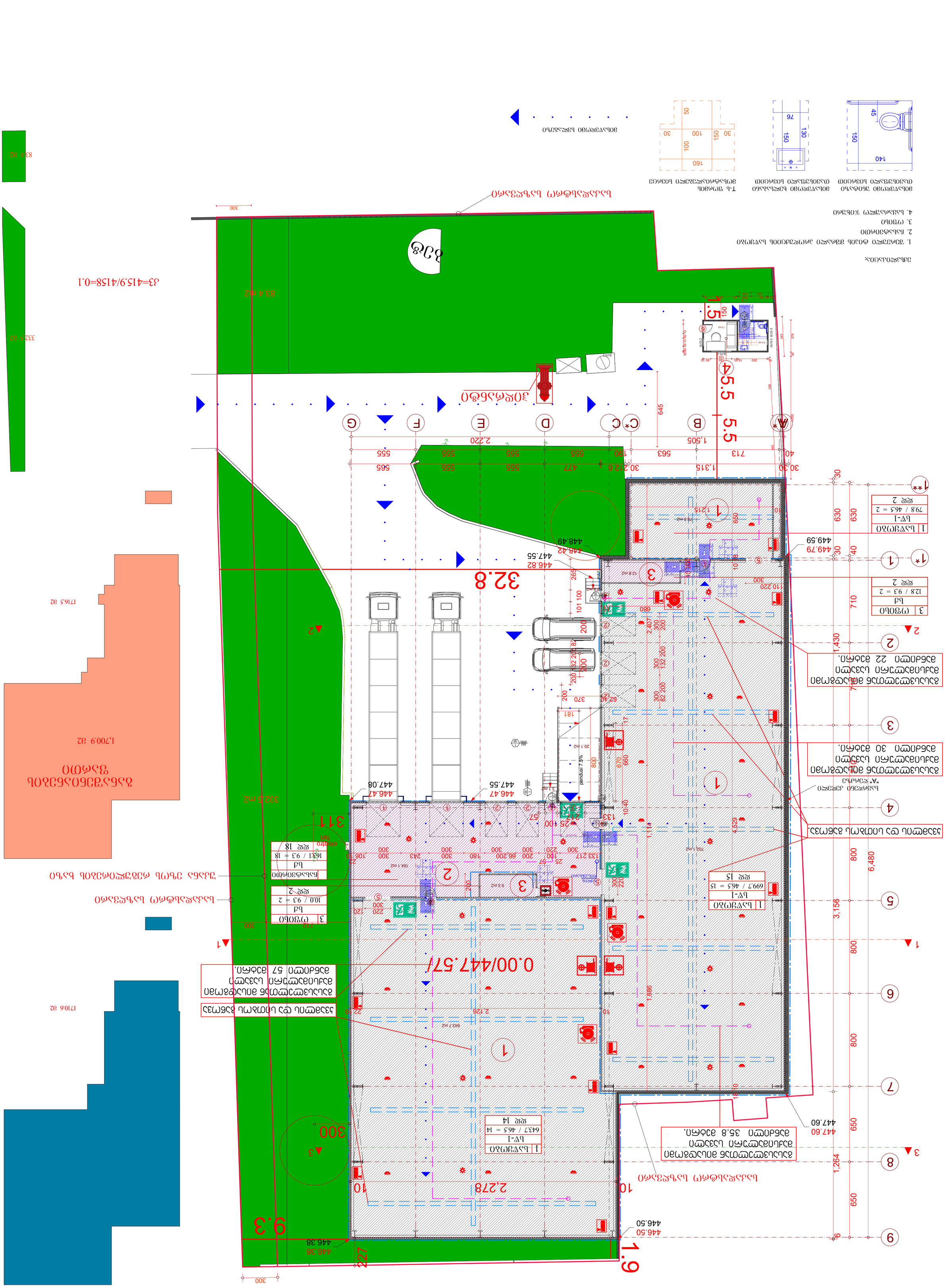
Ситуационен план
М 1:2000
1,700.9 m2
1716.5 m2
1710.6 m2
Граница на имота
Сервитут за преминаване на ел. кабел
Сервитут за преминаване на ел. кабел
Сервитут за преминаване на ел. кабел

მისაწვდომი სანკვანძის გეგმა 0.00 ნიშნულზე

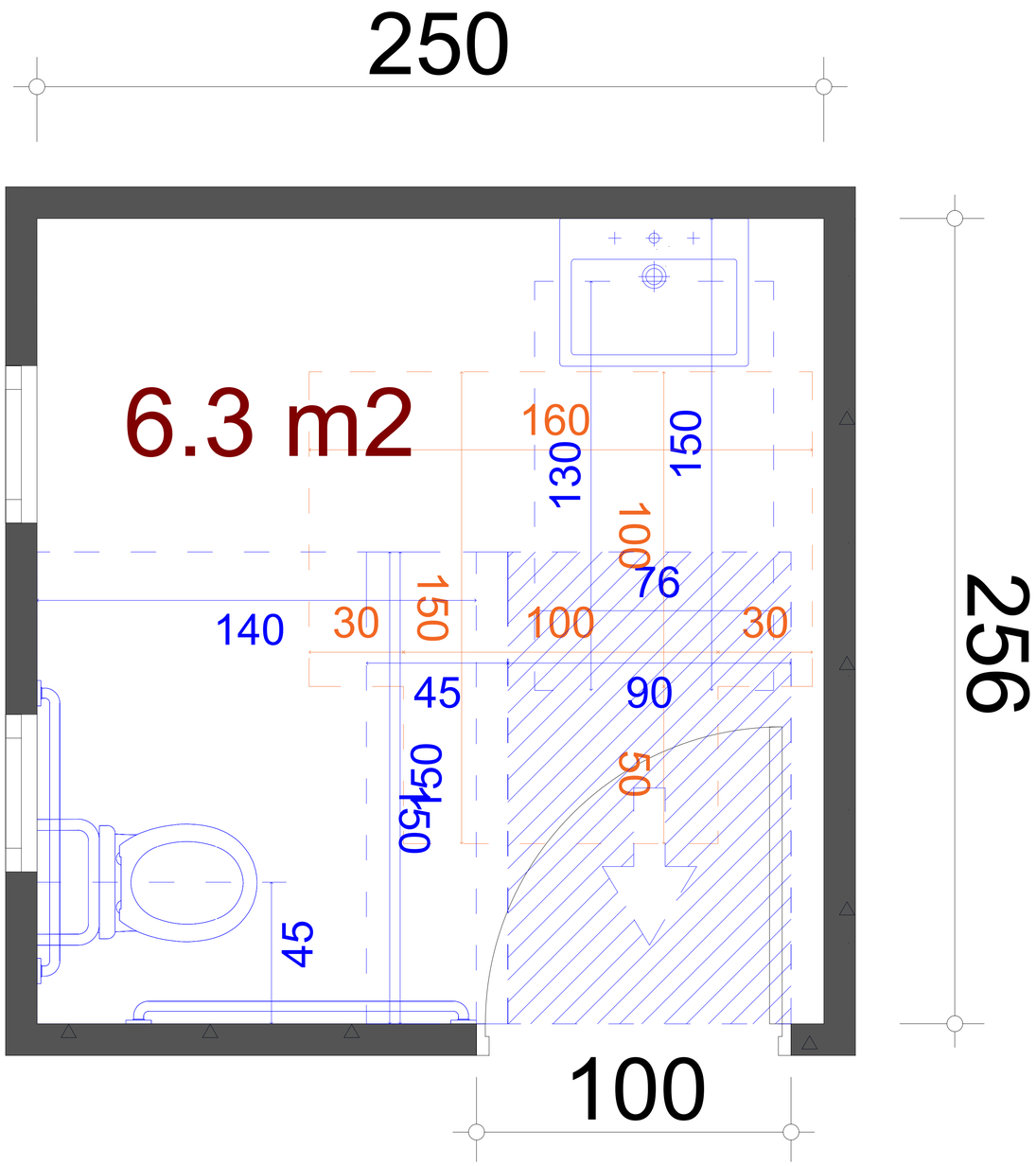

მისაწვდომი უნიტაზი თავისუფალი სივრცით

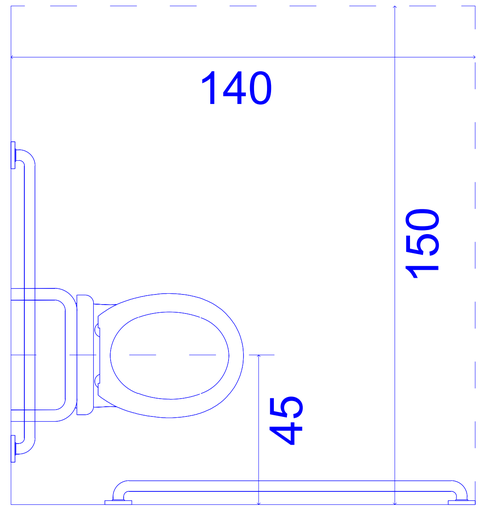

მისაწვდომი ხელსაბანი თავისუფალი სივრცით

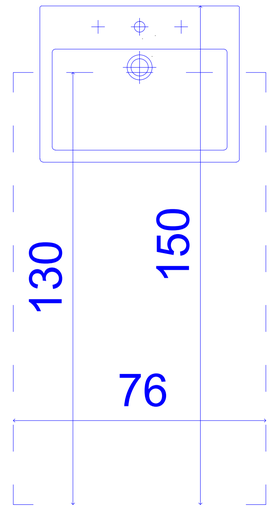

T-ს ფორმის მოსატრიალებელი სივრცე

