ი/მ „რევაზ მახვილაძე, მშენეკონომეფექტი, დაპროექტება და ექსპერტიზა”

სამუშაოთა ორგანიზაციის პროექტი



ქ. თბილისში, სოლოლაკში, კოჯრის ახალი გზის №6 ნაკვეთზე მდებარე შენობა-ნაგებობების დაშლაზე

თბილისი
2013 წ

ი/მ „რევაზ მახვილაძე, მშენეკონომეფექტი,
დაპროექტება და ექსპერტიზა"

სამუშაოთა ორგანიზაციის პროექტი

ქ. თბილისში, სოლოლაკში, კოჯრის
ახალი გზის №6 ნაკვეთზე მდებარე შენობა-
ნაგებობების დაშლაზე

დირექტორი რ. მახვილაძე

შეადგინა ნ. მურჯიკნელი

თბილისი
2013 წ

სარჩევი

1. ობიექტის დახასიათება 4
2. სამუშაოთა განხორციელების კალენდარული გრაფიკი. 7
3. კალენდარული გრაფიკი №1 და №4 შენობების დასაშლელ-სადემონტაჟო სამუშაოთა ცალკეულ ეტაპებზე. 8
4. კალენდარული გრაფიკი №2 და №3 შენობების დასაშლელ-სადემონტაჟო სამუშაოთა ცალკეულ ეტაპებზე. 8
5. დასაშლელ სამუშაოთა წარმოების ტექნოლოგიური ნორმალი და ორგანიზაცია 9
6. ამწეებისა და მანქანა-მექანიზმების შერჩევა. 11
7. მოთხოვნილება კადრებზე და დროებით შენობა-ნაგებობებზე. 12
8. მანეთის ლარში გადამყვანი ინდექსის შესახებ . . 13
9. მოთხოვნილებები ენერგორესურსებზე, წყალზე, კომპრესორებზე და ჟანგბადზე 13
10. მოთხოვნილება სამშენებლო ავტოტრანსპორტზე . 14
11. დაშლა-დემონტაჟის სამუშაოთა საინჟინრო მომზადება და მათი წარმოების ცალკეული ეტაპები. . . 14
12. დაშლა-დემონტაჟის სამუშაოთა წარმოების წესები და მეთოდები 15
13. მომუშავთა შრომის, ელექტრო და ხანძარ-უსაფრთხოების წესების დაცვა 17
14. ბუნების დაცვითი და ჰაერის გაბინძურების საწინააღმდეგო ღონისძიებები 18
15. დაშლით სამუშაოთა წარმოებაზე ნორმატული ლიტერატურა 19
16. დასაშლელ-სადემონტაჟო სამუშაოთა გენგეგმა, ექსპლიკაცია, მითითებები, პირობითითი აღნიშვნები. 20
17. საკადასტრო გეგმა. 21
18. ამონაწერი საჯარო რეესტრიდან. 22
19. საკადასტრო რუკა. 24
20. აზომვითი ნახაზები. 25
21. ფოტო მასალა არსებულ მდგომარეობაზე 29

სამუშაოთა ორგანიზაციის პროექტი

ქ. თბილისში, სოლოლაკში, კოჯრის ახალი გზის №6 ნაკვეთზე მდებარე შენობა ნაგებობების დაშლაზე

1. ობიექტის დახასიათება.

1.1. სამუშაოთა ორგანიზაციის პროექტის (სოპ) შედგენას საფუძვლად დაედო დამკვეთის მიერ გაცემული დავალება დაპროექტებაზე. სოპ-ის შედგენის დროს ვხელმძღვანელობდით:

– საკადასტრო გეგმითა და საჯარო რეესტრის ამონაწერით;

– შენობა-ნაგებობათა აზომვითი ნახაზებით;

– მოხდა დასაშლელ-სადემონტაჟო ობიექტების ადგილზე დათვალიერება და არსებულ მდგომარეობაზე ფოტოფიქსაცია რაც სოპ-ის ბოლო გვერდებზეა წარმოდგენილი.

1.2. ნაკვეთზე მდებარე დასაშლელი საცხოვრებელი სახლები და სამეურნეო ნაგებობა განთავსებულია კლდოვან ფერდზე კოჯრის გზატკეცილიდან მარჯვენა მხარეზე, მისასვლელი ვიწრო კეთილმოუწყობელი ციცაბო გზაა.

1.3. აქვე უნდა აღინიშნოს, რომ ქალაქებში ძველი ამორტიზირებული სახლების დაშლა და მათ ადგილზე 21-ე საუკუნის შესატყვისი საცხოვრებელი ან საზოგადოებრივი ობიექტის აგება ჩვეულებრივ და აუცილებელ მოვლენად განიხილება. სამშენებლო ნორმატივებით შენობა-ნაგებობებს გააჩნიათ ხანმედეგობის დადგენილი პერიოდი ანუ „სიცოცხლის უნარიანობა". აღნიშნულ მისამართზე აგურის მზიდი კედლებით ნაგები სახლები ავარიულია, მათი ხანმედეგობა 80-100 წელს აჭარბებს და მოძველების გამო ნაწილობრივ დაშლილიცაა.

1.4. შენობა-ნაგებობები უსარდაფოა, ადგილზე დათვალიერების შედეგად დავრწმუნდით, რომ მათი საექსპლოატაციო მდგომარეობის შენარჩუნებაზე დიდი ხანია არავის უზრუნია. წვიმის წყლები შენობებში ჩადიოდა სახურავიდანაც და ჩაედინებოდა ფერდიდანაც ჩამომავალ დახრილ რელიეფზე, რასაც დაემატა თბილისის 2002

წლის მიწისძვრა. ამჟამად შექმნილია ავარიული მდგომარეობა. იმის გამო, რომ ნახევდარ დაშლილ შენობებში ცხოვრება აღარ მოსახლეობა გაიხიზნა. დღევანდელი მდგომარეობით შენობები თვითდაშლამდეა მიყვანილი. იხილეთ ფოტომასალა.

1.5. აღნიშნულის გამო ახალმა მეპატრონემ შპს „ფინსერვის-XXI"-მა გადაწყვიტა შენობა-ნაგებობათა დაშლა და რელიეფის მოწესრიგება

1.6. საჯარო რეესტრიდან ამონაწერის, საკადასტრო გეგმისა და აზომვითი ნახაზების მიხედვით ობიექტზე ყველა ერთსართულიანი უსარდაფო შენობაა შემდეგი ტექნიკური-საექსპლუატაციო მაჩვენებლებით:

– ტერიტორიის ფართობი – 410 მ^2;
– შენობა-ნაგებობათა რაოდენობა – 5 ერთეული;
– მოშენები ფართობი – 200,09 მ^2;
– საერთო ფართობი – 200,09 მ^2;
– სამშენებლო მოცულობა 814,5 მ^2;
– 0,00 ნიშნულის ზევით – 814,5 მ^2;
– 0,00 ნიშნულის ქვევით – 0.
– შენობა-ნაგებობების კონსტრუქციული სიმაღლე №1, 2, 3 და №4 სახლების სიმაღლე ეზოს დონიდან სახურავის კეხამდე – 5,3 მეტრია.
– 0,00 ნიშნულის ზევით – 5,3 მ;
– 0,00 ნიშნულის ქვევით – 0.

1.7. დასაშლელი შენობა-ნაგებობები საკადასტრო გეგმის ნუმერაციითა და დაგეგმარებით – მოცულობითი პარამეტრებით მოცემულია ცხრილში. დამკვეთი გეგმავს მათი დაშლა 1 მ^2 ფართობის პირობიდან დააფინანსოს 40 ლარის ოდენობით ნაშალის ნაგავსაყრელზე გატანასთან ერთად. ღირებულებაში შედის დღგ და სხვა თანმდევი ხარჯებიც. აღნიშნული თანხა 40 ლარის ოდენობით გამართლებულია იმითაც, რომ შენობა-ნაგებობები, აგებულია აგურით. იატაკები,

გადახურვები და სახურავი ხის მასალითა მოწყობილი და მათი დაშლისათვის მძიმე ტექნიკის გამოყენება საჭირო არ არის.

№ №	ობიექტის დასახელება საკადასტრო გეგმის ნუმერაციით	ზომები გეგმაში მ.			საერთო ფართობი მ²	სამშენებლო მოცულობა მ³	ღირებულება საერთო ფართობით ლარი	
		სიგრძე მ.	სიგანე მ.	სიმაღლე მ			ერთეულზე მ²	ჯამი
1.	ერთსართულიანი საცხოვრებელი სახლი (მრიცხველში შიდა ზომები ანუ სასარგებლო ფართობია, ხოლო მნიშვნელში ზომები გარე კონტურზე და საერთო ფართობია)	8,58	7,8	4,1	66,69	–	40	3296
		9,81	8,4		82,4	337,84		
2.	ერთსართულიანი საცხოვრებელი სახლი	8,1	4,50	4,1	36,45		40	1456
		9,26	5,65		52,32	214,5		
3.	ერთსართულიანი მინაშენი №2-ზე სიგრძეში	7,2	3,5	4,1	25,2	–	40	948
		8,0	4,55		36,4	149,24		
4.	ერთსართულიანი მინაშენი №1-ზე სიგრძეში	4,65	3,3	4,1	15,35	–	40	212
		5,15	4,6		23,69	97,13		
5.	ეზოს საპირფარეშო და საშხაპე	2,0	1,8	3,0	3,6	–	40	212
		2,4	2,2		5,28	15,8		
	ჯამი	–	–	–	147,29	–	40	8005
					200,09	814,5		

1.8. დასაშლელ-სადემონტაჟო სამუშაოთა დაწყებამდე აუცილებელია საინჟინრო კომუნიკაციების (ელექტროქსელი, გაზსადენი, წყალი, კანალიზაცია) ჩახსნა საქალაქო ქსელებიდან, რაც უნდა განხორციელდეს საექსპლუატაციო ორგანიზაციის მიერ დადგენილი წესითა და შესაბამისი ღირებულების გადახდით. პირობით მივიღოთ 500 ლარი. ამრიგად დაშლა-სადემონტაჟო სამუშაოების შესასრულებ-ლად საორიენტაციოდ საჭირო გახდება 8005+500=8505 ლარს=8,5 ათასი ლარის გათვალისწინება.

1.9. აქვე უნდა აღინიშნოს, რომ სახარჯთაღრიცხვო დოკუმენ-ტა-ცია საბაზრო ურთიერთობების პირობებში განსაზღვრავს სამუშაოთა წინასწარ ღირებულებას და არ წარმოადგენს დამკვეთსა და მეიჯა-რეს შორის გადახდის საშუალებას. მათ შორის ანგარიშსწორება ხდება ფაქტიური დანახარჯების მიხედვით სათანადო დოკუმენტაციის წარმოდგენით, რასაც ცხადია უნდა დაეთანხმოს დამკვეთიც.

1.10. რთული რელიეფის გამო დაშლის სამუშაოების ჩატარება სასურველია წლის მშრალ პერიოდში გაზაფხულის ან ზაფხულის თვეებში, რაზედაც შედგენილია სამუშაოთა განხორციელების კალ-ენდარული გეგმა პარაგრაფი 2 და კალენდარული გრაფიკი სამუ-შაოთა შესრულების ცალკეულ ეტაპებზე, პარაგრაფი 3 და 4. ვინაიდან 1-4 და 2-3 შენობები გადაბმულია მათი დაშლა-დემონტაჟი განიხილება ერთდროული შესრულებით ზევიდან ქვევით, რათა არ მოხდეს კედლების გაუთვალისწინებელი თვითჩამოშლა

2. შენობა-ნაგებობათა დასაშლელ-სადემონტაჟო სამუშაოთა განხორციელების კალენდარული გრაფიკი

№№	ობიექტის დასახელება	ღირებულება ათ. ლარი	მოთხოვნილების თანხებზე ათასი ლარი			
			თვეები და სამუშაო დღეები			
			1	2	3	4
			25	50	75	100
1.	საინჟინრო კომუნიკაციების ჩახსნა საქალაქო ქსელებიდან	0,5	0,5			
2.	№1 ერთსართულიანი სახლის დაშლა-დემონტაჟი	3,3		0,63	2,13	1,49
3.	№4 ერთსართულიანი მინაშენის დაშლა-დემონტაჟი	0,95				
4.	№2 ერთსართულიანი სახლის დაშლა-დემონტაჟი	2,09	1,2	2,35		
5.	№3 ერთსართულიანი მინაშენის დაშლა-დემონტაჟი	1,46				
6.	№5 ტუალეტ-სააბაზანო ნაგებო-ბების დაშლა-დემონტაჟი	0,21				0,221
7.	მთლიანი	8,51	1,7	2,98	2,13	1,7
8.	თანხებზე პროცენტული მოთხოვნილება თვეებში	100%	20%	35%	25%	20%

3. კალენდარული გრაფიკი №1 და №4 შენობების დასაშლელ-სადემონტაჟო სამუშოთა ცალკეულ ეტაპებზე

საორიენტაციო ხანგრძლივობა 2,5 თვე

№№	სამუშაოთა დასახელება	დღეები	სამუშაოთა წარმოების გრაფიკი თვეში და სამუშაო დღეები												
			პირველი				მეორე				მესამე				
			5	10	15	20	25	30	35	40	45	50	55	60	65
1.	შემორჩენილი კარ-ფანჯრებისა და ტიხრების დემონტაჟი	5	5												
2.	სახურავის სანივნივე სისტემების დაშლა-დემონტაჟი	10		10											
3.	სხვენის დაშლა-დემონტაჟი	10				10									
4.	მზიდი კედლების დემონტაჟი	15							15						
5.	იატაკის დაშლა-დემონტაჟი	10									10				
6.	ცოკოლისა და საძირკვლების დაშლა-დემონტაჟი	13												13	
7.	სამშენებლო ნაგვის შეგროვება-გატანა	60							60						
					ტრანსპორტი საჭიროების მიხედვით										

4. კალენდარული გრაფიკი №2 და №3 შენობების დასაშლელ-სადემონტაჟო სამუშოთა ცალკეულ ეტაპებზე

საორიენტაციო ხანგრძლივობა 2 თვე

№№	სამუშაოთა დასახელება	დღეები	სამუშაოთა წარმოების გრაფიკი თვეში და სამუშაო დღეები									
			პირველი					მეორე				
			5	10	15	20	25	30	35	40	45	50
1.	შემორჩენილი კარ-ფანჯრებისა და ტიხრების დემონტაჟი	5	5									
2.	სახურავის სანივნივე სისტემების დაშლა-დემონტაჟი	8		8								
3.	სხვენის დაშლა-დემონტაჟი	7				7						
4.	მზიდი კედლების დემონტაჟი	10						10				
5.	იატაკის დაშლა-დემონტაჟი	8							8			
6.	ცოკოლისა და საძირკვლების დაშლა-დემონტაჟი	10									10	
7	სამშენებლო ნაგვის შეგროვება-გატანა	45						45				
				ტრანსპორტი საჭიროების მიხედვით								

5. დასაშლელ სამუშაოთა წარმოების ტექნოლოგიური ნორმალი და ორგანიზაცია

5.1. შენობის დაშლაზე ნებართვა გაიცემა ქალაქის მერიის არქ-მშენინსპექციისაგან დადგენილი წესით.

5.2. დაშლის წინ საექსპლოატაციო ორგანიზაციების მეთვალყურეობით საჭიროა წყალსადენის, კანალიზაციის, გაზსადენის, ელექტროქსელის და სხვათა ჩახსნა რაიონის საინჟინრო კომუნიკაციების სამსახურებთან სათანადო აქტების გაფორმებით.

5.3. ორივე ნაკვეთი შემოღობილია, სახლს გააჩნია ჭიშკარი სიგანით 2,6 მეტრი, საიდანაც უნდა მოხდერს ნაშალი სამშენებლო ნაგვის გამოტანა. სახლების რელიეფური დგომისა და ზომების გამო სასურველია თავდაპირველად დაიშალოს №2 და №3 სახლები, შემდეგ ზედა №1 და №4, ბოლოს კი №5 ტუალეტი.

5.4. დასაშლელი შენობა-ნაგებობები აგებულია რიყის ქვების საძირკველებზე, კედლების მასალა აგური და ფლეთილი ქვებია, იატაკები, ჭერი, სახურავის სანივნივე სისტემა ხისაა.

5.5. შენობების სიმაღლე მიწის დონიდან არ აღემატება 5,3 მეტრია, №5 ნაგებობებისა 3,2 მეტრი. ყველა შენობა-ნაგებობა შეფერთხილია, სავალალო საექსპლოატაციური მდგომარეობის გამო ხელის სამშენებლო იარაღებით ადვილადაა დასაშლელი, არ საჭიროებენ მობილური (მოძრავი) მანქანა-დანადგარებისა და მექანიზმების დასაქმება-გამოყენებას.

5.6. აქვე უნდა აღინიშნოს, რომ მიმ,დებარე №4 და №8 ეზოების მხრიდან დასაშლელ შენობებს ედგმის ასევე აგურის მზიდ კედლიანი საცხოვრებელი სახლები. თუმცა ყველა მათგანს დამოუკიდებელი კედლები და ყორე ქვის საძირკვლები გააჩნია. დაშლის პერიოდში საჭიროა სიფრთხილე, რათა არ მოხდეს სადემონტაჟოდ გაუთვალისწინებელი სამეზობლო შენობების დაზიანება. უნებლიე დაზიანებების შემთხვევაში დაშლის მწარმოებელმა ფირმამ აუცილებელია იმავდროულადვე აღადგინოს

მათი საექსპლოატაციო მდგომარეობა მობინადრეთა ინტერესების გათვალისწინებით;

5.7. მიმდებარე შენობების გასწვრივ ყორე ქვაზე მოწყობილი ზეძირკველისა და საძირკველის დაშლა-დემონტაჟისას სანგრევი ჩაქუჩის გამოყენება სასურველი არ არის, ვინაიდან მეზობელი სახლების მიჯნის სიახლოვეს ვიბრაციამ და რხევითმა მოვლენებმლა მოსალოდნელია მათი დაზიანება გამოიწვიოს, ამ ნაწილში სამუშაოები უნდა წარიმართოს განსაკუთრებული სიფრთხილით სამშენებლო უსაფრთხოების წესების სრული დაცვით. უნებლიე დაზიანებების ლიკვიდირება კი მაშინვეა განსახორციელებელი;

5.8. რაც შეეხება შენობა-ნაგებობების სამეზობლოსთან მოშორებულ ნაწილებს, განსაკუთრებით ბეტონზე მოწყობილ საძირკვლებს, მათ დაშლა-დემონტაჟზე შესაძლებელია სანგრევი ჩაქუჩების გამოყენება;

5.9. აქვე მიუთითებთ დაშლა-სადემონტაჟო სამუშაოთა დასრულებისთანავე სამეზობლო შენობებს დემონტირებულ ზოლზე საჭიროა შემოევლოთ სარინელი (ტროტუარი) რათა არ მოხდეს წყლის ჩადინება ნახევარ სარდაფში და შენობის შიგ-თავსში.

5.10. შენობა-ნაგებობათა დაშლის I ეტაპზე საჭიროა მათი შიგთავსის გამოთავისუფლება გაზის, წყალკანალიზაციის სისტემების დემონტაჟით, კარ-ფანჯრების მოხსნა, ტიხრების დაშლა, მათი ეზოში შეგროვება, შემდეგ თვითმცლელებზე დატვირთვა და ნაგვის გატანა ნაგავსაყრელზე.

5.11. მეორე ეტაპია სახურავის დაშლა, ჩამოშვება თვითმცლელი მანქანების ძარებში და ტერიტორიიდან გატანა.

5.12. მესამე ეტაპი გულისხმობს სახურავის ქვეშ ხის გადახურვის ელემენტების დაშლას შემდეგ სხვენის დაშლას, მას მოყვება მზიდ კედლები და იატაკი.

5.13. ტიხრებისა და კედლების დაშლა განსაკუთრებულ სიფრთხილეს საჭიროებს და მოითხოვს თვითჩამოშლის ღონისძიებების დაც-

ვასთან ერთად მომუშავეთა უსაფრთხოების დაცვასაც. კედლის ზედა იარუსების მოსახსნელად საჭიროა მაგიდისებური სადგამების მომარაგება და გამოყენება. კედლებთან ერთად აგრეთვე ფანჯრებისა და კარის ზღუდარებიც იხსნება. სასურველია მათი დაშლისთანავე ავტოთვითმცლელების ძარებში ჩაყრა ნაგვის იმავდროული ტრანსპორტირების მიზნით.

5.14. ცოკოლისა რიყის ქვისაგან ნაშენი კედლებისა და საძირკვლების დაშლა უნდა მოვახდინოთ სანგრევი ჩაქუჩების მეშვეობით, მისი თვითმცლელ მანქანების ძარებზე შეყრა და ნაგავსაყრელზე იმავდროული გატანითა

5.15. დაშლითი სამუშაოების უზრუნველყოფა ელექტროენერგიითა და წყლით უნდა მოხდეს საქალაქო ქსელებიდან თელასთან და თბილწყალკანალთან დადებული ხელშეკრულებების საფუძველზე.

5.16. დაშლითი სამუშაოები აუცილებელია განხორციელდეს მოქმედი სამშენებლო ნორმების, წესებისა და სახელმწიფო სტანდარტების (მათ შორის ხანძარფეთქებადი და შრომის უსაფრთხოების) შესაბამისობით ტექნიკური ზედამხედველობის ქვეშ.

6. ამწეებისა და მანქანა-მექანიზმების შერჩევა

6.1. დასაშლელი სამუშაოების საწარმოებლად და უწყვეტობის უზრუნველსაყოფად საჭიროა შემდეგი მანქანა-მექანიზმების დანადგარებისა და ინსტრუმენტის მომარაგება რომელთა რეკომენდებული ჩამონათვალი მოყვანილია ცხრილში.

№	დასახელება	მარკა	რაოდენ. ცალ
1	„ბოლგარკის" ტიპის, უფრო თანამედროვე კონსტრუქციების საჭრელი მოწყობილობა	კომპლექტი	1
1.	პნევმატური საბურღი, ხრახნდამჭერი და სხვა ინსტრუმენტები.	კომპლექტი	2
2	კომპრესორი გადასატანი	CO-45	1
3.	სანგრევი ჩაქუჩები	-	1
4.	ავტოგენური საჭრელი აპარატები	კომპლექტი	1
5.	თვითმცლელი, ძარიანი და სპეცავტოტრანსპორტი	სხვადასხვა	1
6.	სხვადასხვა დანიშნულების ხელის	კომპლექტი	5

	მოწყობილობის ინსტრუმენტი: ნიჩბები, ბარები, ლომები, წერაქვები და სხვა		
7.	ლითონის ან ხის მაგიდა-სადგომები ზომებით 1X2X2 (ჩ)	ცალი	3
8.	ბეტონის საბურღ-სანგრევი ხელის აპარატი	НП-4602	1
9.	პერფორატორი	П-47	1
10.	ჰიდრავლიკური დომკრატი ტვირთამწეობით 10ტ-მდე	ДГ-100-2	1
11.	თვითაწევადი აკვანი	ცალი	1
12.	ხელის უნივერსალური ჯალამბარი	ТП-66Е	1
13.	ვიბროსამსხვრევი	С-47614	1
14.	ელექტრომაგნიტური ბურღი	კომპ	1
15.	ხელით საგორავი ერთთვალა ურიკა	-	2

6.2. რეკომენდებული მანქანა-დანადგარები, მექანიზმები და ინსტრუმენტები შეიძლება შეიცვალოს ან დამატებით შეივსოს ანალოგიურით ან უფრო თანამედროვეთი.

7. მოთხოვნილება კადრებზე და დროებით შენობა-ნაგებობებზე

7.1. მომუშავეთა ანგარიში წარმოებს მუშათა წლიური გამომუშავების მიხედვით. დაშლით სამუშაოებზე მოწვეული სამშენებლო ფირმის საგეგმო-საწარმოო მონაცემებით მუშის დღიური გამომუშავება შეადგენს 30 ლარის, თვიური 25 სამუშაო დღის პირობიდან 750 ლარს. კალენდარული გეგმის მიხედვით დაშლით სამუშაოებზე გამოყოფილია ოთხი თვე. აღნიშნულიდან გამომდინარე ოთხი თვის პერიოდში საშუალოდ დღიურად დაგვჭირდება 8505:(750X4)=3 მუშაკი. მათ შორის მუშები 90%-ია – ანუ 2 მუშაა 1 ინჟინერ-ტექნიკური მუშკი.

7.2. ვანგარიშობთ საყოფაცხოვრებო სათავსებს

- გასახდელებს – 3X0,7=2,1კვ. მეტრი;
- საშხაპეს – 3X0,082=0,24 კვ. მეტრი;
- ტუალეტი – 3X0,075=0,22 კვ. მეტრი

7.3 კანტორა ანგარიშდება ინჟინერ-ტექნიკური პერსონალისა და საშუალო პერსონალის მიხედვით, ჩვენს შემთხვევაში სულ საჭიროა 10+4X1=14 კვ. მეტრი.

7.4. დაშლის სამუშაოთა წარმოების პროცესში მუშები და ინჟინერი საყოფაცხოვრებო დანიშნულებით დანგრევამდე სარგებლობენ ნაკვეთზე არსებული შენობებით. იხ. სამუშაოთა გენგეგმა.

8. მანეთის ლარში გადამყვანი ინდექსის შესახებ

8.1. შენობა-ნაგებობათა დაშლის პერიოდში წარმოიშობა მოთხოვნილებები ენერგორესურსებზე, წყალზე, კომპრესორებზე, ჟანგბადზე და სამშენებლო ავტოტრანსპორტზე. მათი გათვლა წარმოებს სნ-73 ინსტრუქციის მიხედვით სამშენებლო-სამონტაჟო სამუშაოთა 1 მლნ. მანეთ დანახარჯზე წლიური შესასრულებელი პროგრამის მიხედვით.

8.2. მანეთის ლარზე გადასაყვანად ვსარგებლობთ დღეისათვის მომქმედი ინდექსით: 1 ლარი უტოლდება 2,2 რუბლს. აღნიშნულთან დაკავშირებით გაანგარიშებებში შეგვყვავს კოეფიციენტი K_1=1:2,2=0,45

8.3. სამშენებლო-სამონტაჟო სამუშაოთა ღირებულება დაშლაზე შეადგენს 8505 ათას ლარს ანუ 0,0085 მლნ. ლარს. ვინაიდან დაშლა წარმოებს 1 თვის პერიოდში საჭიროა შემჭიდროებულ ვადებზე კოეფიციენტის დადგენაც. წლიური მოთხოვნიდან გამომდინარე კოეფიციენტი K_2 იქნება 12:4=3.

9. მოთხოვნილებები ენერგორესურსებზე, წყალზე, კომპრესორებზე და ჟანგბადზე

9.1 დაშლის ღირებულება შეადგენს 8505 ათას ლარს ანუ 0,0085 მლნ. ლარს.

მოთხოვნილება ელექტროენერგიაზე

0,78X140X0,0085X0,45X3=1,25 კვტ

9.2 მოთხოვნილება წყალზე

0,93X0,24X0,0085X0,45X3=0,002 ლ/წმ

9.3 მოთხოვნილება კომპრესორზე

0,93X0,32X0,0085X0,45X3=0,003=1 ცალი

9.4 მოთხოვნილება ჟანგბადზე

0,93X4400X0,0085X0,45X3=46,95 მ³/საათში

ფორმულებში 0,78; 0,93 ტერიტორიალური კოეფიციენტია, ხოლო 140; 0,24; 0,32 და 4400 ერთ მილიონ მანეთზე სამშენებლო-სამონტაჟო სამუშაოებზე ნორმატული დანახარჯები.

9.5 მოთხოვნილებები ელექტროენერგიაზე და წყალზე იფარება საქალაქო ქსელებიდან საექსპლოატაციო ორგანიზაციებთან დადებული ხელშეკრულება-კონტაქტების საფუძველზე.

10. მოთხოვნილება სამშენებლო ავტოტრანსპორტზე

ავტოტრანსპორტიც ანგარიშდება 1 მლნ. მანეთ სამშენებლო-სამონტაჟო სამუშაოთა ღირებულების წლიური მოცულობის მიხედვით.

ჩვენს შემთხვევაში საჭიროა:

10.1 თვითმცლელი მანქანები 0,0085X11,62X0,45X3=0,13=1 ცალი დღეში

10.2 ძარიანი მანქანები 0,0085X8,57X0,45X3=0,098=1 ცალი დღეში

10.3 თანამედროვე პირობებში მანქანების დაქირავება წარმოებს მოთხოვნილების მომენტისათვის, ამიტომაც მათი რაოდენობების წინასწარი ყოველდღიური დაგეგმვა აუცილებელი არ არის.

11. დაშლა-დემონტაჟის სამუშაოთა საინჟინრო მომზადება და მათი წარმართვის ცალკეული ეტაპები

11.1. ჩვენს მიერ შედგენილი სოპ-ი ითვალისწინებს სნ და 3.01-0I-85 „სამშენებლო წარმოების ორგანიზაცია” დაშლა-დემონტაჟის სამუშაოებზე შრომის, ელექტრო, ხანძარსაწინააღმდეგო და ბუნების დაცვითი ღონისძიებათა უზრუნველყოფას.

11.2. შენობა-ნაგებობათა დაშლა-დემონტაჟის სამუშაოთა დაწყება დაიშვება ქალაქის არქმშენინსპექციის სამსახურიდან სათანადო ნებართვის აღების შემდეგ. აუცილებელია ტერიტორიის შემოკავება დროებითი ხის ან მავთულბადოვანი ღობით.

11.3. სამუშაოთა უზრუნველყოფა ელექტროენერგიითა და წყლით უნდა მოხდეს საქალაქო ქსელებიდან.

11.4. დაშლა-დემონტაჟის სამუშაოთა წარმოების უწყვეტობისა და ტექნოლოგიურობის უზრუნველსაყოფად აუცილებელია მშენებლობის წარმართვა ცხრილში ჩამონათვალი მანქანა-მექანიზმებით, ინსტრუმენტებითა და დანადგარებით.

11.5. დაშლა-დემონტაჟის სამუშაოები აუცილებელია წარიმართოს შეთანხმებული სამუშაოთა ორგანიზაციის პროექტის სრული შესაბამისობით.

11.6. დაშლა-დემონტაჟის სამუშაოები უნდა განხორციელდეს საავტორო და ტექნიკური ზედამხედველობის ქვეშ.

12. დაშლა-დემონტაჟის სამუშაოთა წარმოების წესები და მეთოდები

12.1. მშენებლობის ორგანიზაცია და სამშენებლო-სამონტაჟო სამუშაოთა წარმართვა უნდა მოხდეს მოქმედი სამშენებლო ნორმებისა და წესების შესაბამისობით. 1987 წ. მშენებლობის სამინისტრომ ქართულ ენაზე გამოსცა „კრებული სამახსოვრო „სამშენებლო წარ-მოების ნორმები და წესები-ამონაკრები მოქმედი ნორმატული დოკუ-მენტებიდან.

12.2. ქვემოთ ჩამოთვლილია მოქმედი ნორმები და წესები, რომლებითაც უნდა იხელმძღვანელოს სამშებლო ფირმამ სამშენებლო – სამონტაჟო სამუშაოთა წარმოების დროს;

- სნ და წ 111-17-78 „ქვის კონსტრუქციები";
- სნ და წ 111-18-79 „ლითონის კონსტრუქციები";
- სნ და წ 111-19-81 „ხის კონსტრუქციები";
- სნ და წ 111-20-74 „ბურულები, ჰიდროიზოლაცია; ორთქლიზაცია და თბოიზოლაცია";
- სნ და წ 3.04.03-85 „კოროზიისაგან დაცვა";
- სნ და წ 111-29-79 „გაზით მომარაგება, შიდა მოწყობილობა, გარე ქსელები და ნაგებობები";
- სნ და წ 111-30-79 „წყალ მომარაგება, კანალიზაცია და თბომომარაგება; გარე ქსელები და ნაგებობები";

- სნ და წ 111-33-79 „ელექტროსამონტაჟო სამუშაოები";
- სნ და წ 111-4-80 „უსაფრთხოების ტექნიკა";
- სახანძრო უსაფრთხოების წესები სამშენებლო-სამონტაჟო სამუშაოთა წარმოებისდროს;
- სნ და წ 1.06.05-85 „მშენებლობისადმი საპროექტო ორგანიზაციების მიერ საავტორო ზედამხედველობა";

12.3. აგრეთვე საჭიროა საქართველოს პარლამენტის მიერ მიღებული შემდეგი კანონებით ხელმძღვანელობაც:

–გარემოს დაცვის თაობაზე, 1996 წელი;

–წყლის გამოყენების შესახებ, 1997 წელი;

–მავნე ქიმიური ელემენტები, მათი კლასიფიკაცია და უსაფრთხოება, 1998 წელი.

12.4. გარემოს დაცვის შესახებ კანონი განსაზღვრავს ჰაერის დაბინძურების, წყლის დაბინძურების, წყლის აღებისა და ჩაშვების, ნახაზების უტილიზაციის, ხმაურისა და სხვათა შესახებ საკითხებს, რომელთა გათვალისწინებაც აუცილებელია სამშენებლო-სამონტაჟო სამუშაოთა შესრულების პროცესში.

12.5. ასევე კანონით წყლის შესახებ განსაზღვრულია ზედაპირული, მიწისქვეშა და სანაპირი წყლების აღება და ჩაშვების ლიცენზიებთან დაკავშირებული საკითხები.

12.6. კანონი ატმოსფერული ჰაერის შესახებ ითვალისწინებს ჰაერის კონტროლსა და დაბინძურების შეზღუდვის მეთოდებს, ჰაერის ხარისხიანობის სტანდარტებს და განსაზღვრავს დასაშვებ ზღვრებს სამშენებლო საქმიანობის პირობებში.

12.7. მავნე ქიმიური ელემენტების შესახებ კანონი მოიცავს მავნე ნივთიერებათა კლასიფიკაციას და მათ უსაფრთხო მოხმარების საკითხებს. მაგალითად საყოფაცხოვრებო ნარჩენების გატანა აუცილებელია სპეციალური ბუნკერებით, ხოლო სამშენებლო ნაგვისა დამოკი-დებულია სამშენებლო – სარეკონსტრუქციო სამუშაოების მტვერშემცვე-ლობაზე. თუ სამშენებლო ნაგავი მტვერის გაბნევის

საშიშროებას მოიცავს თვითმცლელ მანქანებზე დაყრის შემდეგ მას აუცილებელია გადაეფაროს სახურავი ბრეზენტისაგან ან მყარი მასალისაგან.

12.8. არქიტექტურულ-სამშენებლო საქმიანობაზე კანონით დადგენილია დაპროექტებისა და მშენებლობის განხორციელების წესები და პირობები, უკანონო მშენებლობებისა და მშენებლობაზე დარღვევებზე რეაგირება-სანქციების შესახებ დებულებები.

13. მომუშავეთა შრომის, ელექტრო და ხანძარ-უსაფრთხოების უსაფრთხოების წესების დაცვია

მომუშავთა შრომის უსაფრთხოების პირობების დაცვა შენობის დაშლის ცალკეულ ეტაპებზე აუცილებელია სნ და წ III-4-80* „უსაფრთხოების ტექნიკა მშენებლობაზე" და სხვა ნორმატულ-საკანონმდებლო დოკუმენტების შესაბამისობით. მათგან ყურადღებას ვამახვილებთ შემდეგზე:

13.1. სამუშაო ადგილები მუშაობის პირობებისა და ტექნილოგიურობის გათვალისწინებით უზრუნველყოფილი უნდა იყოს კოლექტიური დაცვისა და სიგნალიზაციის საშუალებებით.

13.2. ელექტროუსაფრთხოების წესები ჩამოყალიბებულია სახელმწიფო სტანდარტში 12.1.013-88. ელექტროკარადა ყოველთვის უნდა იყოს ჩაკეტილ მდგომარეობაში, ელექტროკაბელები, ელექტროსადენები და ელექტრომოწყობილობები კი იზოლირებული. გაშიშვლებული სადენების გამოყენება აკრძალულია.

13.3. კონსტრუქციების დაშლა უნდა წარმოებდეს მათზე სამარჯვი კაუჭების წინასწარი ჩაბმით. კონსტრუქციის ამწის ისარზე შეკიდების შემთხვევაში უზრუნველყოფილი უნდა იყოს ამწის ტვირთამწეობა, რისთვისაც მათი წონაც წინასწარ უნდა დაზუსტდეს.

13.4. აუცილებელი პირობაა: კონსტრუქციათა მოხსნის პერიოდში გადახურვის სიბრტყეში 6 მეტრის რადიუსით არ უნდა იმყოფებოდეს ჩაჭრის ოპერაციებში დაუსაქმებელი მუშა-მოსამსახურეები.

13.5. სამუშაოთა წარმოების უწყვეტობისა და ტექნოლოგიურობის, აგრეთვე შრომის უსაფრთხოების უზრუნველსაყოფად აუცილებელია მშენე-ბლობის აღჭურვის ცხრილში მოცემული და ჩვენს მიერ რეკო-მენდებული მანქანა-მექანიზმებით, ინსტრუმენტებითა და დანადგარ-სამარჯვებით. ცხადია შესაძლებელია მათი შეცვლაც უფრო თანა-მედროვეთი.

13.6. დაშლით ოპერაციებში დასაქმებული მუშაკები დაცული უნდა იყვნენ თავის დამცავი ჩაფხუტებით (კასკებით).

13.7. დაუშვებელია მანქანების, ამწეების, ხელსაწყოებისა და მოწყობილობების დატოვება ჩართულ მდგომარეობაში ზედამხედვე-ლობის გარეშე. ცხადია მათი ტექნიკური მომსახურეობაც უნდა მოხდეს ძრავის გამორთვის შემდეგ.

13.8. ლითონის ელემენტების ჩაჭრას ელექტრო ან აიროვანი აპარატებით ქვედა სართულებზე 5 მეტრის რადიუსში ფართობები უნდა გავანთავისუფლოთ წვადი მასალებისაგან, ხოლო 10 მეტრის რადიუსში ასაფეთქებელი (მაგალითად ჟანგბადის ბალონები) მასალებისაგან.

13.9. დასაშლელ სამუშაოებზე დასაქმებულმა ყველა მუშაკმა (როგორც მუშამ, ასევე მოსამსახურემ) უნდა შეისწავლოს შრომის უსაფრთხოების წესები, გაიაროს ინსტრუქტაჟი, ჩააბაროს გამოცდა სპეციალურ ჟურნალში ხელმოწერების დაფიქსირები.

14. ბუნების დაცვითი და ჰაერის გაბინძურების საწინააღმდეგო ღონისძიებები

დასაშლელი ობიექტები მდებარეობს ქალაქ თბილისის სელიტე-ბურ განაშენიანებაში. აღნიშნულის გამო აუცილებელია შენობანაგე-ბობათა დაშლის პერიოდში შემდეგი ღონისძიებების დაცვა.

14.1. გარემოს დაცვის სამსახურის ნებართვის გარეშე იკრძალება მრავალწლიანი ხეებისა და ნარგავების მოჭრა, ამოძირკვა ან განადგურება.

14.2. კედლების, ტიხრების, იატაკების დაშლის პროცესში მოსალოდნელია მტვრის გაფანტვა გარე სივრცეში, რის გამოც შენობას უნდა ჩამოეფაროს ფარდა ანდა სამუშაოები განხორციელდეს დახურულ სივრცეში ვენტილაციის მოწყობით.

14.3. იკრძალება სამშენებლო ნაგვისა და ნარჩენების ჩამოყრა. სამშენებლო ნაგვის ჩამოყრა უნდა განხორციელდეს ნაგავგამტარ ღარებში. სასურველია მათი პირდაპირ თვითმცლელი მანქანების ძარებში ჩაშვება და ნაგავსაყრელზე ტრანსპორტირება.

14.4. დაუშვებელია არსებული საკანალიზაციო ჭების დანაგვიანება სამშენებლო ნარჩენებით.

14.5. ასევე დაუშვებელია ამოსახაპი ორმოების მოწყობა.

14.6. სამშენებლო ნაგვის ტრანსპორტირება ფხვიერ მდგომარეობაში რეკომენდებული არ არის. ავტომანქანების ძარებში ჩატვირთვის შემდეგ მათი ზედაპირი დაინამოს.

15. დაშლით სამუშაოთა წარმოებაზე ნორმატული ლიტერატურა

15.1. კრებული – სამახსოვრო ქართულ ენაზე – მომქმედი სამშენებლო წარმოების ნორმებისა და წესების ამონაკრები, ურბანიზაციისა და მშენებლობის სამინისტროს გამოცემა, თბილისი 1987 წ.

15.2. შ. ბაქანიძე, მ. ლორთქიფანიძე, რ. მახვილაძე – ტექნიკური ზედამხედველობა მშენებლობაზე, სტუ, თბილისი 2006 წელი.

15.3. СНиП 3.01.01.85* „Организация строительного производства”, М. 1989г.

15.4. СНиП III-4-80* „Техника безопасности на строительстве” , М. 1988г

15.5. Справочник мастера – строителя , М. 1989 г.

დასაშლელ-სადემონტაჟო სამუშაოთა გენგეგმა მ 1 : 500

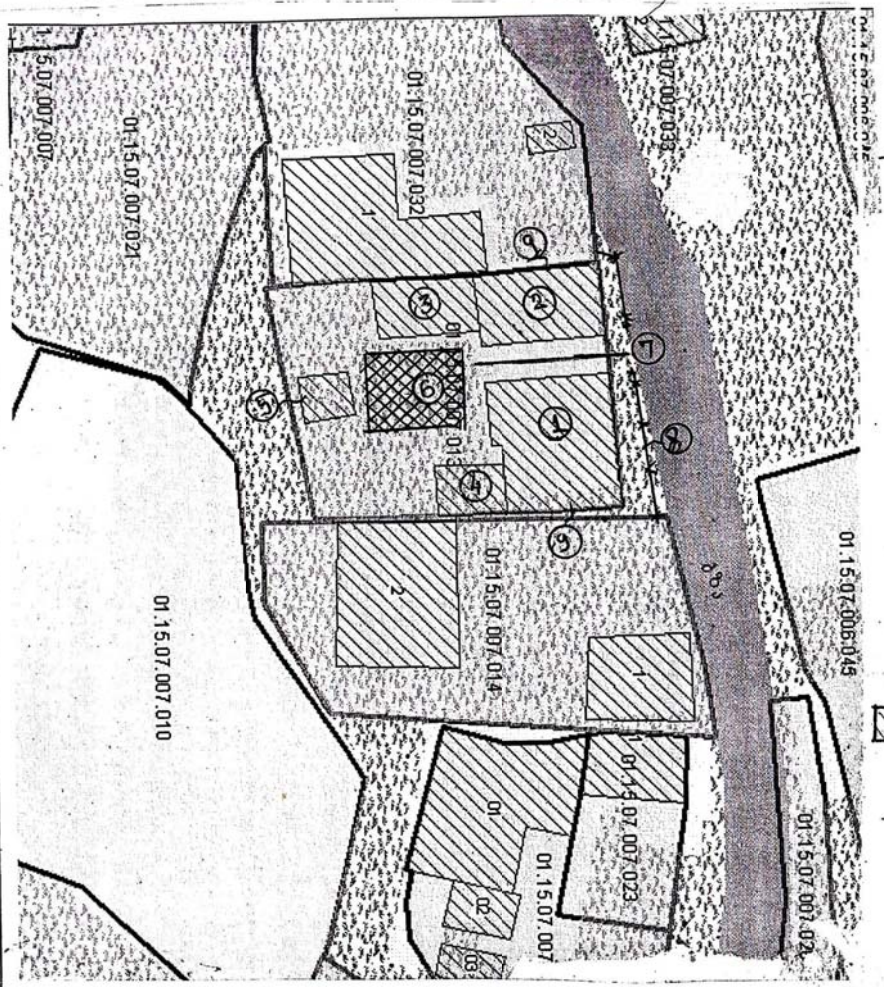

ხედი ა-ა მ 1 : 200

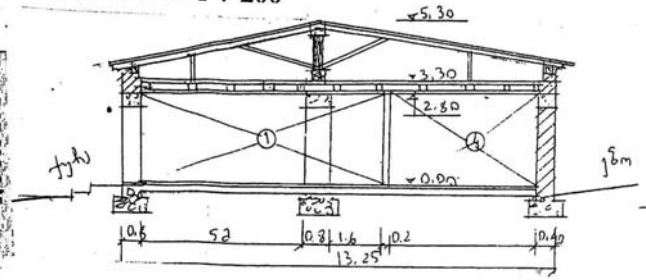

ხედი ბ-ბ მ 1 : 200

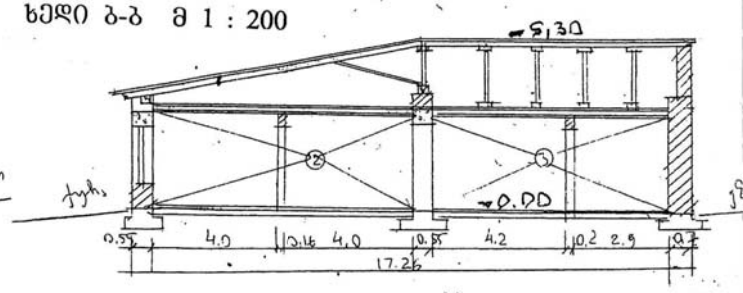

პირობითი აღნიშვნები

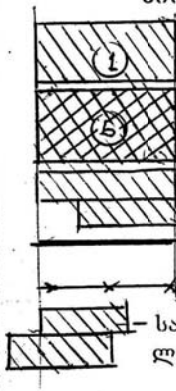

- დასაშლელ–სადემონტაჟო შენობა-ნაგებობები
- სამშენებლო ნაშალის შესაგროვებელი ადგილი
- მიმდებარე განაშენიანება
- არსებული სამეზობლო ღობეები;
- დროებითი ღობე;
- სამეზობლო ეზოებიდან დასაშლელზე მოდგმული სახლები

დასაშლელ შენობა-ნაგებობათა საექსპლუატაციო მაჩვენებლები

№ №	ობიექტების დასახელება საკადასტრო გეგმის ნუმერაციით	ზომები გეგმაში მ.			საერთო ფართობი მ²	სამშენებლო მოცულობა მ³
		სიგრძე მ.	სიგანე მ.	სიმაღლე მ		
1.	ერთსართულიანი საცხოვრებელი სახლი (მრიცხველში შიდა ზომები და სასარგებლო ფართობია, მნიშვნელში იგივე გარე კონტურზე ანუ საერთო ფართობია)	8,58	7,8	4,1	66,69	–
		9,81	8,4		82,4	337,84
2.	ერთსართულიანი საცხოვრებელი სახლი	8,1	4,50	4,1	36,45	
		9,26	5,65		52,32	214,5
3.	ერთსართულიანი მინაშენი №2-ზე სიგრძეში	7,2	3,5	4,1	25,2	–
		8,0	4,55		36,4	149,24
4.	ერთსართულიანი მინაშენი №1-ზე სიგრძეში	4,65	3,3	4,1	15,35	–
		5,15	4,6		23,69	97,13
5.	ეზოს საპირფარეშო და საშხაპე	2,0	1,8	3,0	3,6	–
		2,4	2,2		5,28	15,8
	ჯამი	–	–	–	147,29	–
					200,09	814,5

GEORGIA. INDIVIDUAL ENTERPRISE "REVAZ MAKHVILADZE"

მითითებები: 1. რეკომენდაციები სამუშაოთა წარმართვის თაობაზე ტექსტობრივ ნაწილში

2. დასაშლელ-სადემონტაჟო შენობები დახრილ ფერდზეა განთავსებული, ქუჩიდან ეზო აწეულია, რის გამოც თვითმცლელების შესვლა ეზოში შესაძლოა ვერ მოხერხდეს, ამიტომ სამშენებლო ნაშალის გამოტანა ქუჩაში უნდა მოხდეს ურიკებით იმავდროულადვე თვითმცლელებში ჩაყრით.

3. არსებული შენობები ავარიულია და ნაწილობრივ დაშლილია. მაცხოვრებლებს მიტოვებული აქვთ კარმიდამო, შენობები გაპარტახდა, სახურავები მოირღვა, ხის მასალა გაიზიდა მეზობლების მიერ სათბობის საჭიროებით.

4. შენობა-ნაგებობა აგებულია მზიდ კედლებში აგურისა და ნათალი ქვებით, გადახურულია ხის მასალებით, რის გამოც მათი დაშლა მძლავრი მანქანა-მექანიზმების გამოყენებას არ საჭიროებს, შესაძლებელია ხელის იარაღების გამოყენება.

5. ზეძირკვლისა და საძირკვლის დაშლა-დემონტაჟი საჭიროებს სანგრევი ჩაქუჩების გამოყენებას.

6. ნაკვეთი შემოზღუდულია სამეზობლო ღობეებით, ქუჩის მხარეზე საჭიროა დასაშლელი შენობების წინ საჭიროა დროებითი ღობის მოწყობა.

7. ტერიტორიიდან ნაშალი მასალა-ნეკეთობებისა და სამშენებლო ნაგვის გამოტანის შემდეგ აუცილებელია ქვაბულის ამოვსება შემოტანილი გრუნტით.

8. სამუშაოები აუცილებელია წარიმართოს შრომის, ელექტრო, ხანძარ-უსაფრთხოების და ბუნებისდაცვითი ღონისძიებების გათვალისწინებით.

ექსპლიკაცია: 1, 2, 3, 4. დასაშლელ-სადემონტაჟო ერთსართულიანი შენობები; 5. დასაშლელ ტუალეტ-საშხაპის ნაგებობა; 6. სამშენებლო ნარჩენებისა და ნაგვის შესაგროვებელი ადგილი; 7. მისი გამოტანის მიმართულება გზაზე, თავიდან ავტოტრანსპორტის შესვლა ვერ მოხერხდეს აღმართისა და ჭიშკრის (2,6 მეტრი) სივიწროვის გამო; 8. დროებითი ღობე; 9. არსებული შემოღობვა.

ი/მ „რევაზ მახვილაძე, მშენიკონომიშენიძეტი, დაპროექტება და ექსპერტიზა"		ქ. თბილისში, სოლოლაკში, კოჯრის ახალი გზის №6 ნაკვეთზე მდებარე შენობა ნაგებობების დაშლაზე	
დირექტორები	რ. მახვილაძე	სამუშაოთა ორგანიზაციის პროექტი	სტადია მპ
	ნ. მურჯიკნელი	დაშლით სამუშაოთა გენგეგმა, ექსპლიკაცია, პირობითი აღნიშვნები, მითითებები, ტექნიკო-ეკონომიკური მაჩვენებლები	ფურც. 20
შეადგინა			ფურ-ები 30
			თბ. 2013

საქართველოს იუსტიციის სამინისტრო
საჯარო რეესტრის ეროვნული სააგენტო

საკადასტრო გეგმა

საჯარო რეესტრის ეროვნული სააგენტო

მიწის ნაკვეთის საკადასტრო კოდი: *01.15.07.007.013*
განცხადების, რეგისტრაციის ნომერი: 220024-08
მიწის ნაკვეთის ფართობი: *410* კვ.მ.
დანიშნულება: *არასასოფლო-სამეურნეო*
ჟომჟადების თარიღი 07.08.08

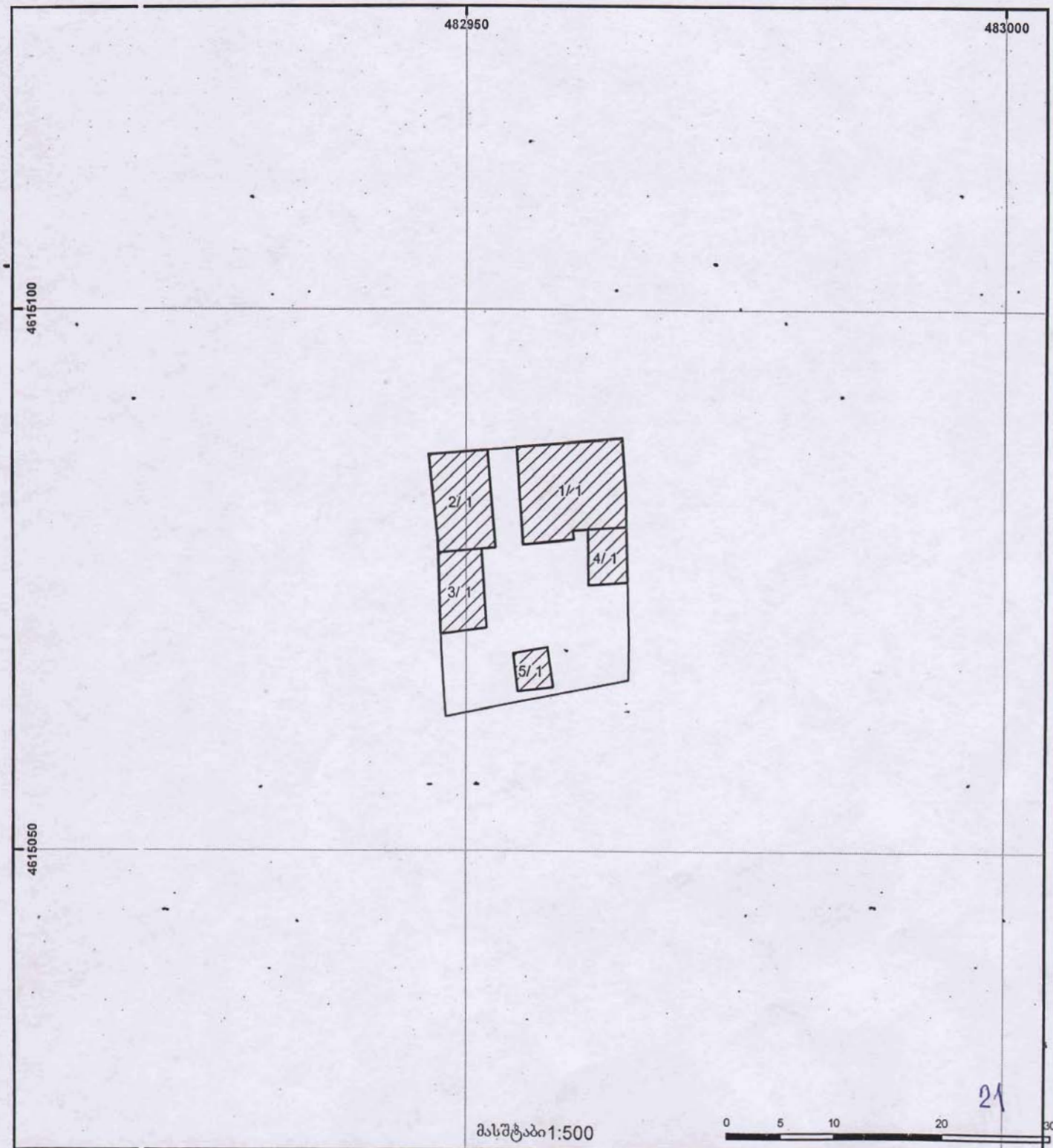

საჯარო რეესტრის ეროვნული სააგენტო თბილისი 0102 წმ. ნიკოლოზის/ნ. ჩხეიძის ქ. 2 ტელ.: (995 32) 91 04 27; ფაქსი: (995 32) 91 03 41
www.napr.gov.ge

მიწის (უძრავი ქონების) საკადასტრო კოდი N 01.15.07.007.013

ამონაწერი საჯარო რეესტრიდან

განცხადების რეგისტრაცია	მომზადების თარიღი
N 882010780615 - 09/09/2010 14:58:52	15/09/2010 10:38:43

საკუთრების განყოფილება

ზონა	სექტორი	კვარტალი	ნაკვეთი
თბილისი	მთაწმინდა		
01	15	07	007/013

მისამართი: ქალაქი თბილისი , კოჯრის ახალი გზა , N 6

ნაკვეთის საკუთრების ტიპი: საკუთრება
ნაკვეთის ფუნქცია: არასასოფლო სამეურნეო
დაზუსტებული ფართობი: 410.00 კვ.მ.
ნაკვეთის წინა ნომერი: 7;
შენობა-ნაგებობის ჩამონათვალი: N1, N2, N3, N4, N5.

მესაკუთრის განყოფილება

განცხადების რეგისტრაცია : ნომერი 882010780615 , თარიღი 09/09/2010 14:58:52
უფლების რეგისტრაცია: თარიღი 15/09/2010

უფლების დამადასტურებელი დოკუმენტი:

- უძრავი ქონების ნასყიდობის ხელშეკრულება. , დამოწმების თარიღი:09/09/2010 , საქართველოს იუსტიციის სამინისტროს საჯარო რეესტრის ეროვნული სააგენტო

მესაკუთრეები:
შპს "ფინსერ ვისი- XXI" , ID ნომერი:205030214

მესაკუთრე:	აღწერა:
შპს "ფინსერ ვისი- XXI"	

იპოთეკა

საგადასახადო გირავნობა:

რეგისტრირებული არ არის

ვალდებულება

ყადაღა/აკრძალვა:

რეგისტრირებული არ არის

მოვალეთა რეესტრი:

რეგისტრირებული არ არის

22

"ფიზიკური პირის მიერ 2 წლამდე ვადით საკუთრებაში არსებული მატერიალური აქტივის რეალიზაციისას, აგრეთვე საგადასახადო წლის განმავლობაში 000 ლარის ან მეტი ღირებულების ქონების საჩუქრად მიღებისას საშემოსავლო გადასახადი გადახდას ექვემდებარება საანგარიშო წლის მომდევნო წლის 1 აპრილამდე, რის შესახებაც აღნიშნული ფიზიკური პირი იმავე ვადაში წარუდგენს დეკლარაციას საგადასახადო ორგანოს. აღნიშნული ვალდებულების შეუსრულებლობა წარმოადგენს საგადასახადო სამართალდარღვევას, რაც იწვევს პასუხისმგებლობას საქართველოს საგადასახადო კოდექსის XVII თავის მიხედვით."

ამონაწერი ტექნიკური ხარვეზის აღმოჩენის შემთხვევაში, შესაძლებელია სარეგისტრაციო სამსახურში მოსვლის გარეშე, ელექტრონულად წარმოადგინოთ განცხადება: http://public.reestri.gov.ge ან დაგვიკავშირდეთ: 25 15 27; 895 33 71 81; შესწორებული ამონაწერის მიღება შეგიძლიათ ვებ გვერდზე, ელექტრონულად, ასევე სარეგისტრაციო სამსახურში ან „ლიბერთი ბანკის" ნებისმიერ ფილიალში.

შედეგები

რუკის შემადგენლობა

ნავიგაცია

ხედი

ავტორიზაცია

თქვენ ხართ 2153781-ე ვიზიტორი

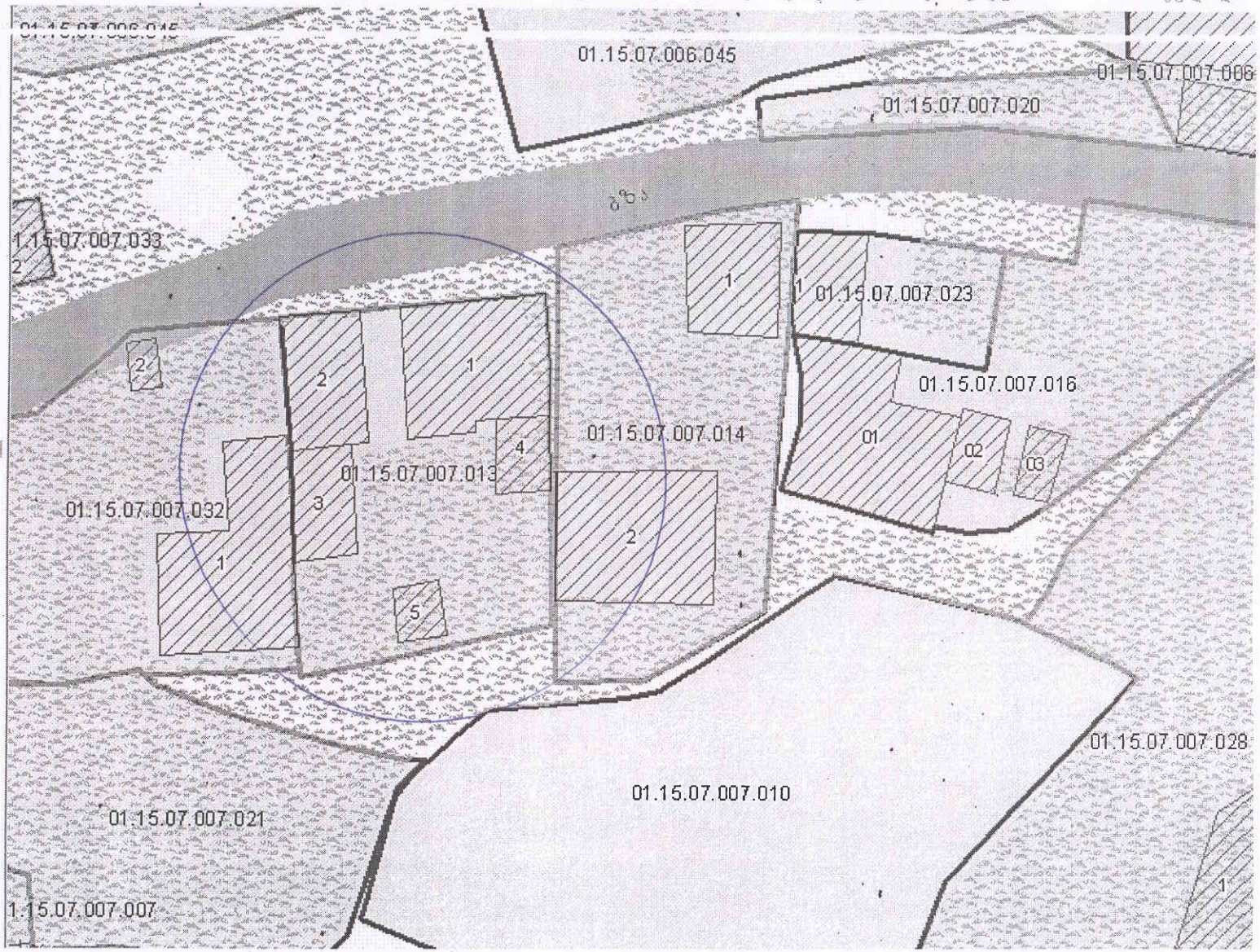

24

ახალი კოჯრის ქუჩა №6

გენგეგმა მ 1 : 200

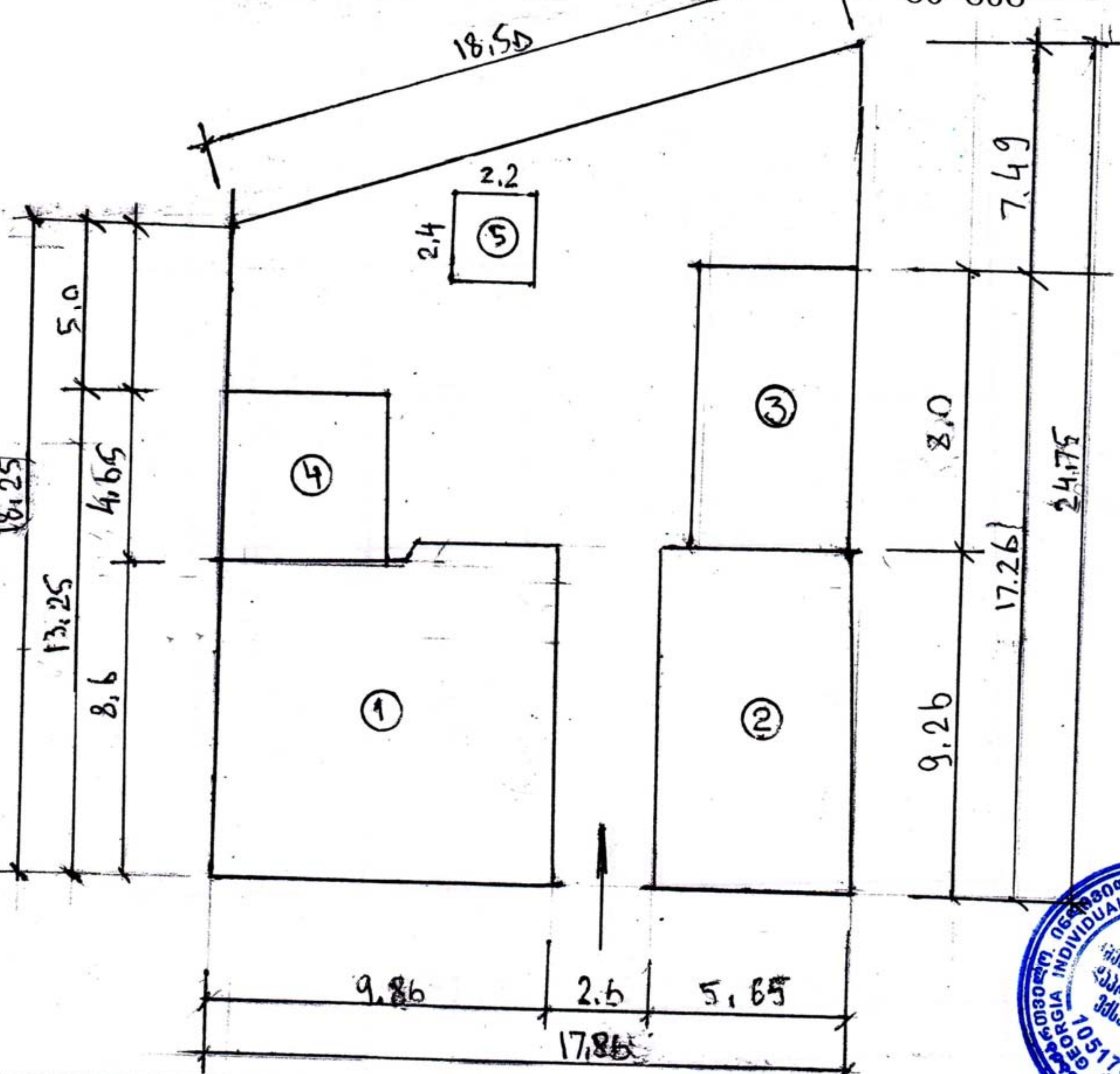

დასაშლელ შენობა-ნაგებობათა საექპლუატაციო მაჩვენებლები

№ №	ობიექტების დასახელება საკადასტრო გეგმის ნუმერაციით	ზომები გეგმაში მ.			საერთო ფართობი მ²	სამშენებლო მოცულობა მ³
		სიგრძე მ.	სიგანე მ.	სიმაღლე მ		
	ერთსართულიანი საცხოვრებელი სახლი	8,58	7,8	4,1	66,69	–
		9,81	8,4		82,4	337,84
2.	ერთსართულიანი საცხოვრებელი სახლი	8,1	4,50	4,1	36,45	
		9,26	5,65		52,32	214,5
3.	ერთსართულიანი მინაშენი №2-ზე სიგრძეში	7,2	3,5	4,1	25,2	–
		8,0	4,55		36,4	149,24
4.	ერთსართულიანი მინაშენი №1-ზე სიგრძეში	4,65	3,3	4,1	15,35	–
		5,15	4,6		23,69	97,13
5.	ეზოს საპირფარეშო და საშხაპე	2,0	1,8	3,0	3,6	–
		2,4	2,2		5,28	15,8
	ჯამი	–	–	–	147,29	–
					200,09	814,5

ქ. თბილისში, სოლოლაკში, კოჯრის ახალი გზის №6 ნაკვეთზე მდებარე შენობა-ნაგებობების დაშლაზე

შენობები №1 და №4
გეგმები მ 1 : 100

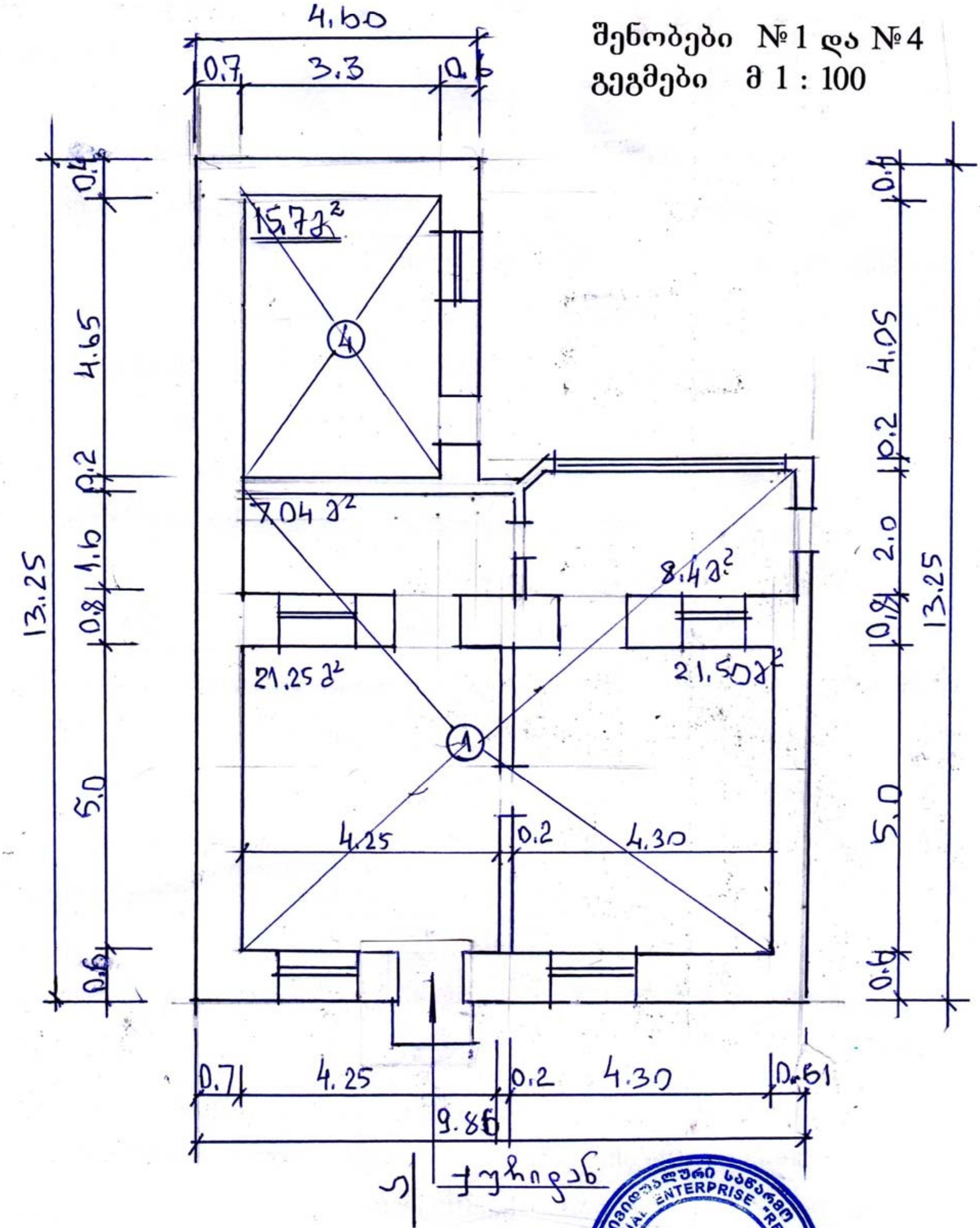

INDIVIDUAL ENTERPRISE "REVAZI MAKHVILADZE" 105178469

ქ. თბილისში, სოლოლაკში, კოჯრის ახალი გზის №6 ნაკვეთზე მდებარე შენობა-ნაგებობების დაშლაზე

შეხობები №2 და №3
გეგმები მ 1 : 100

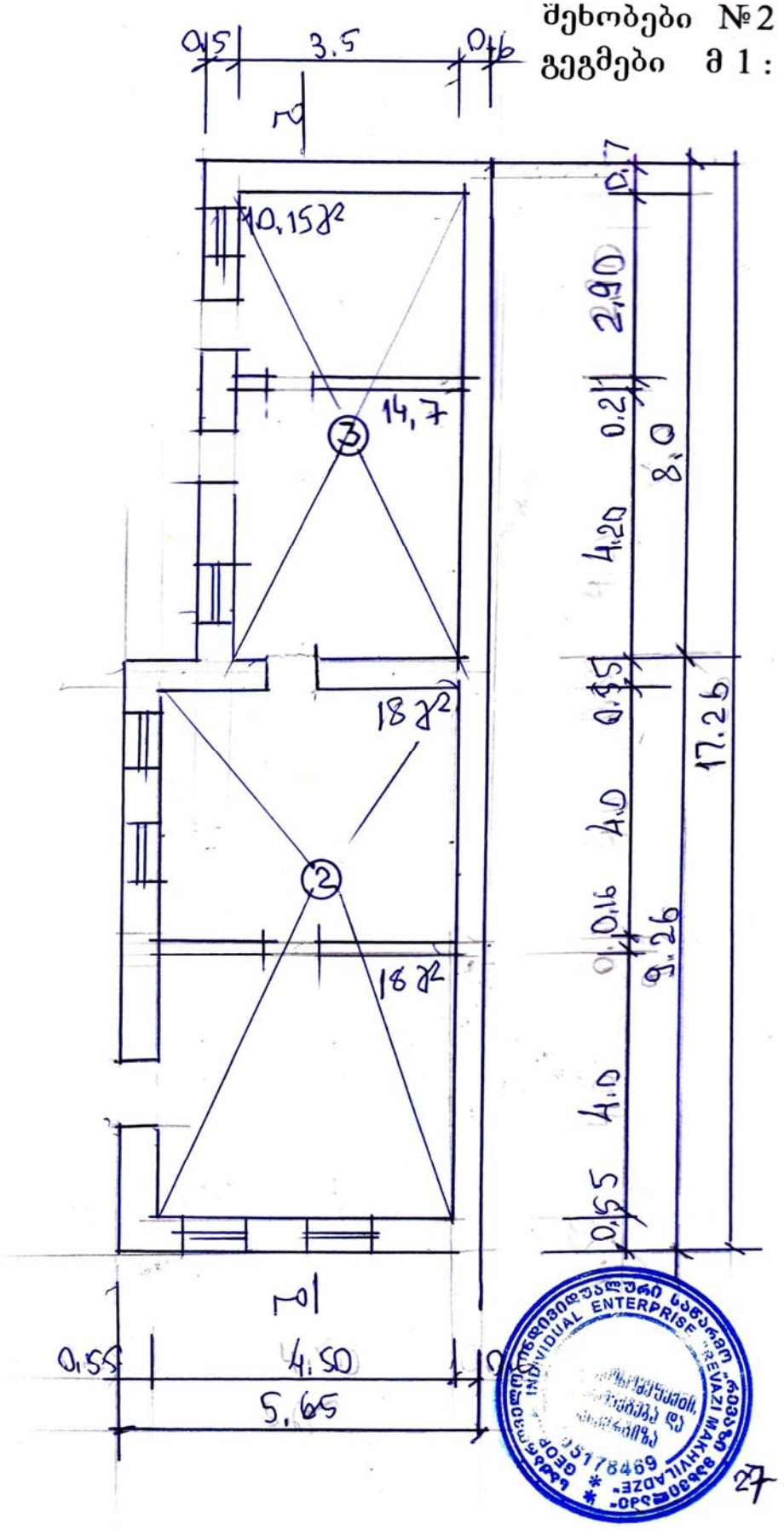

ქ. თბილისში, სოლოლაკში, კოჯრის ახალი გზის №6 ნაკვეთზე მდებარე შენობა-ნაგებობების დაშლაზე

ჭრილი ა-ა მ 1 : 100

სახლები №1 და №4

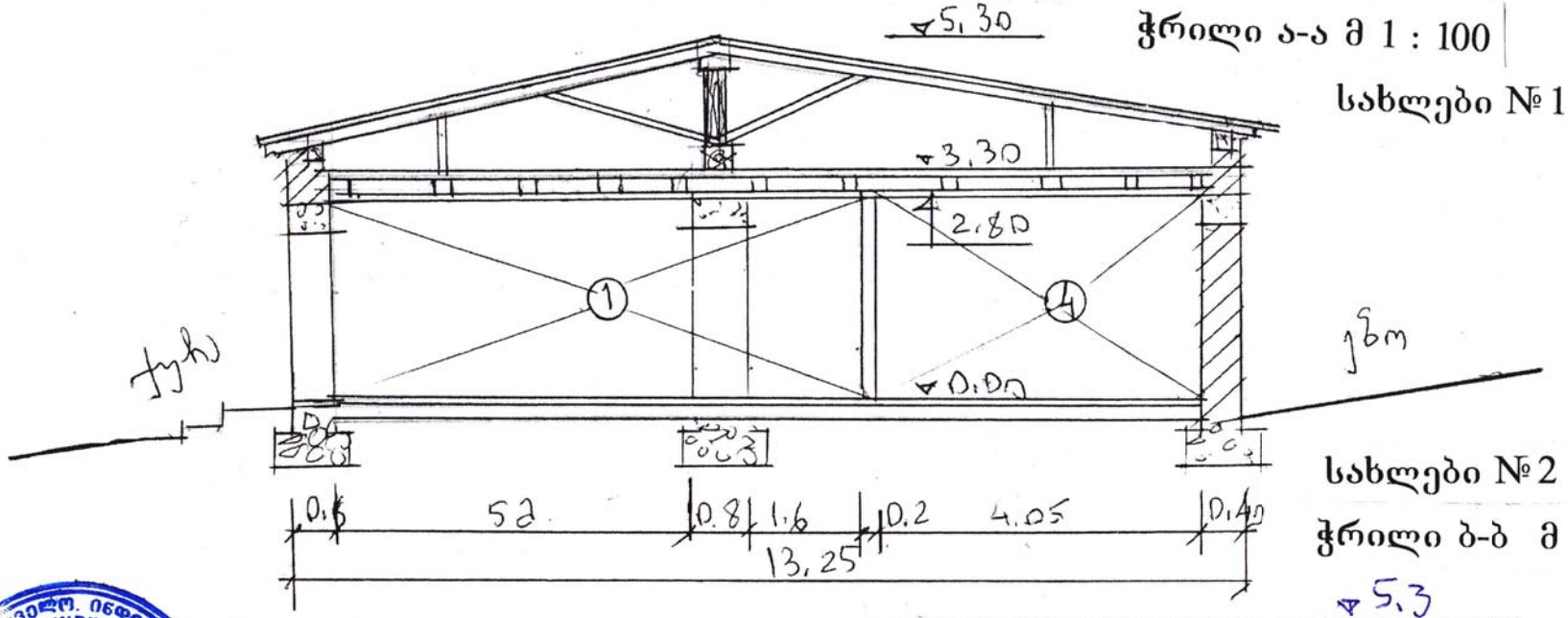

სახლები №2 და №3

ჭრილი ბ-ბ მ 1 : 100

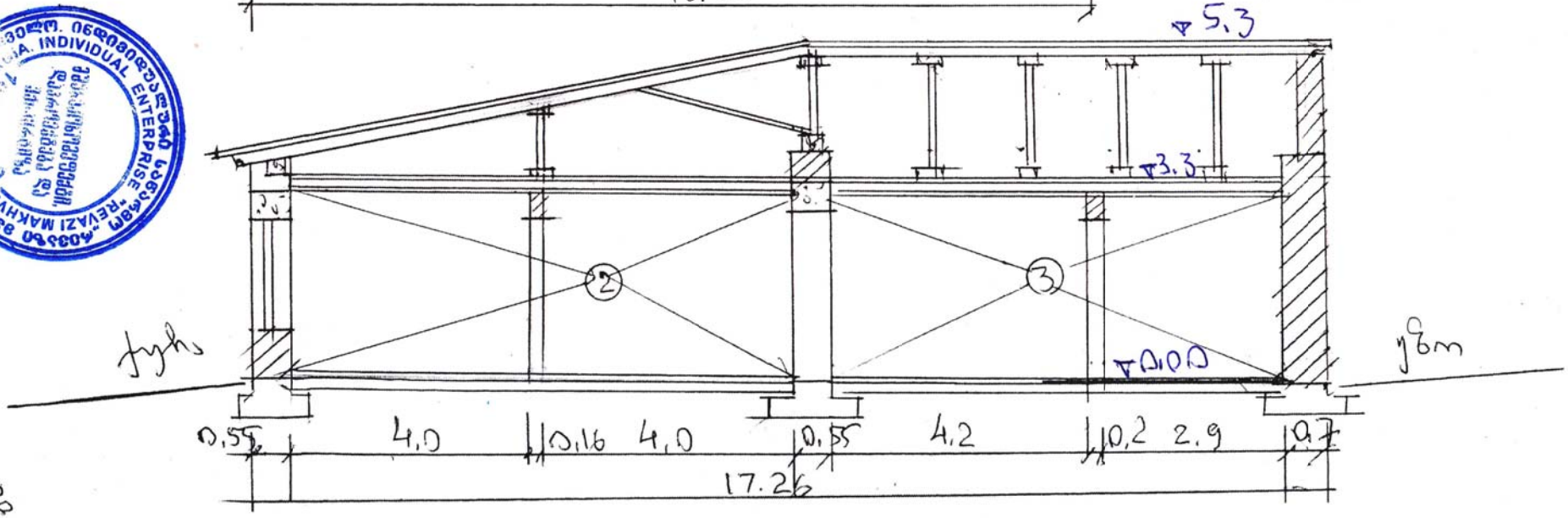

GEORGIA. INDIVIDUAL ENTERPRISE "REVAZI MAKHVILADZE"



კოჯრის ახალი გზის №6



29

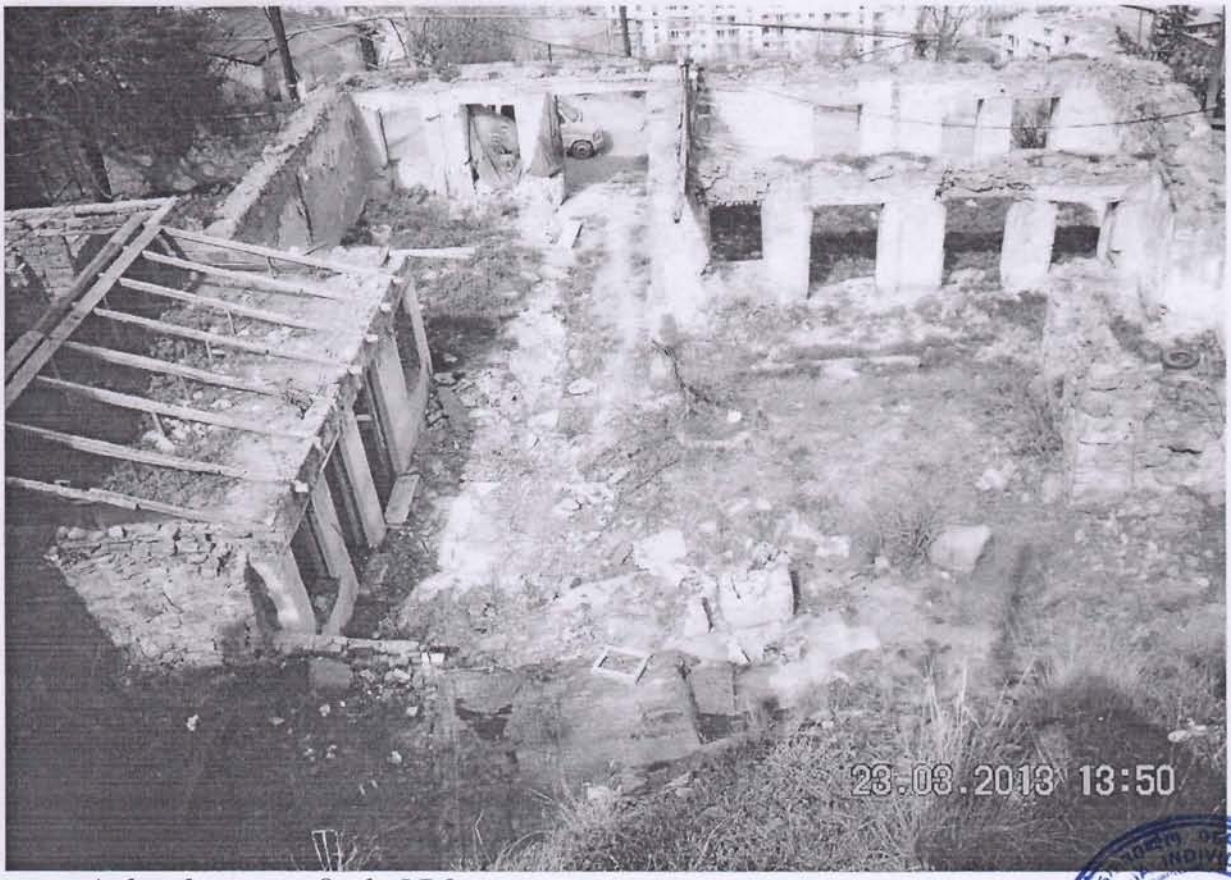

კოჯრის ახალი გზის №6

