შპს „ოპტიმუსი“

ქ.თბილისი, კოსტავას ქ.N70-ში (მიწის ნაკვეთი ს/კ 01.10.13.031.021) საპროექტო მრავალფუნქციური ცენტრი „დანიური სახლის“ შენობის პროექტის ფუძე-საძირკვლებისა და სხვა ძირითადი კონსტრუქციული ნაწილის

საექსპერტო შეფასება

ქ.თბილისი

2021 წ.

შ.პ.ს. ოპტიმუსი OPTIMUS LTD.

“ხელსაყრელი პირობების ერთობლიობა”

samSeneblo eqspertiza, proeqtireba, mSenebloba.

ქ.თბილისი 12 თებერვალი 2021 წ.

ქ.თბილისი, კოსტავას ქ.N70-ში (მიწის ნაკვეთი ს/კ 01.10.13.031.021) საპროექტო მრავალფუნქციური ცენტრი „დანიური სახლის“ შენობის პროექტის ფუძე-საძირკვლებისა და სხვა ძირითადი კონსტრუქციული ნაწილის

საექსპერტო შეფასება

ობიექტის მისამართი - ქ.თბილისი, კოსტავას ქ.N70-ში (მიწის ნაკვეთი ს/კ 01.10.13.031.021)

ექსპერტიზის სახე - საინჟინრო ექსპარტიზა;

შენობის სტატუსი/კლასი პასუხისმგებლობის მიხედვით - საპროექტო/IV კლასი

ექსპარტიზის დამნიშნავი ფიზიკური/იურიდიული პირი – შპს „გიზა კაპიტალი“ ს/კოდი - 404934899;

შემსრულებელი ექსპერტი – გაიოზ ჭანკვეტაძე (პ/ნ 01017024251) შპს „ოპტიმუსი“-ს (ს/კ 404420998) დირექტორი, ინჟინერ-მშენებელი, კონსტრუქტორი. საინჟინრო ექსპერტიზის სფეროში მუშაობის გამოცდილება 11 წელი (2010 წლიდან), სამშენებლო სფეროში მუშაობის გამოცდილება - 36 წელი (1985 წლიდან).

ექსპერტის წინაშე დასმული კითხვები – ქ.თბილისი, კოსტავას ქ.N70-ში (მიწის ნაკვეთი ს/კ 01.10.13.031.021) საპროექტო მრავალფუნქციური ცენტრი „დანიური სახლის“ პროექტის ფუძე-საძირკვლებისა და სხვა ძირითადი კონსტრუქციული ნაწილის საექსპერტო შეფასება შესაბამისი დასკვნის მომზადება.

ექპერტიზაზე წარმოდგენილი ან/და ექსპერტის მიერ მოძიებული დოკუმენტაცია - 1) პროექტის კორექტირებული არქიტექტურული და კონსტრუქციული ნაწილები; შენობის სივრცითი კარკასის საანგარიშო მოდელი, მიწის ნაკვეთის საინჟინრო-გეოლოგიური კვლევა, მიწის ნაკვეთის ტოპო-გეგმა;

საქართველო, ქ.თბილისი. რუსთაველის გამზ.№1 ტელ: +: +995 595 902225
GEORGIA, TBILISI. RUSTAVELI AVE.1 TEL: +995 595 902225; email:g.chankvetadze@optimusi.ge

გამოყენებული ნორმატიული აქტები და სხვა სახელმძღვანელო ლიტერატურა:

1) სნ და წ. პნ 01.01-09 "სეისმომედეგი მშენებლობა"
2) სნ და წ. პნ 02.01.-08 "შენობებისა და ნაგებობების ფუძე-საძირკვლები"
3) СНиП 2.02.01-83 Основания зданий и сооружений;
4) სამშენებლო ნორმები და წესები 2.03.01-84 „ბეტონი და რკ/ბეტონის კონსტრუქციები"

კვლევა – საინჟინრო ექსპერტიზაზე წარმოდგენილია ქ.თბილისი, კოსტავას ქ.N70-ში (მიწის ნაკვეთი ს/კ 01.10.13.031.021) საპროექტო მრავალფუნქციური ცენტრი „დანიური სახლის" პროექტის არქიტექტურული და კონსტრუქციული ნაწილები, შენობის სივრცითი კარკასის საანგარიშო მოდელი, მიწის ნაკვეთის საინჟინრო-გეოლოგიური კვლევა, მიწის ნაკვეთის ტოპო-გეგმა.

სამშენებლო მოედანი ხასიათდება მოსწორებული ზედაპირით.

წარმოდგენილი საინჟინრო-გეოლოგიური კვლევის თანახმად მიწის ნაკვეთზე საშიში გეოდინამიური პროცესები არ მიმდინარეობს.

სამშენებლო მოედანზე გამოყოფილია შემდეგი საინჟინრო-გეოლოგიური ელემენტები:

სგე-1 (ფენა 2) - კენჭნარი;

სგე-2 (ფენა 3) - ძლიერგამოფიტული სუბარგილითებისა და ქვიშა-ქვების მორიგეობა;

შენობა მონოლითური წიბოვანი ფილით ფუძნდება სგე-1 კენჭნარზე - რომლის ფიზიკურ-მექანიკური მაჩვენებლებია - საანგარიშო წინაღობვით წყალგაჯერებულ მდგომარეობაში R_0=4,00კგ.ძ/სმ², სიმკვრივე p=1.95გ/სმ3, ხვედრითი შეჭიდულობა C=0,02კგ.ძ/სმ2; დეფორმაციის მოდული E=400კგ.ძ/სმ2;

სამშენებლო მოედანზე ქარის ნორმატიული დატვირთვა შეადგენს - 0.85 კპა თოვლის საფარის ნორმატიული დატვირთვა - 0,50 კპა;

მოედანი საქართველოს ტერიტორიის სეისმური დარაიონებისა და საინჟინრო გეოლოგიური კვლევების მიხედვით მდებარეობს 8 ბალიანი სეისმური საშიშროების ზონაში MSK64 სკალის მიხედვით (აჩქარების უგანზომილებო კოეფიციენტით - A=0.17);

გრუნტის კატეგორია სეისმური თვისებების მიხედვით მიეკუთვნება II კატეგორიას.

შესასწავლი მშენებარე კორპუსი ფუნქციური დანიშნულებით - მრავალფუნქციური ცენტრია. საპროექტო გადაწყვეტით შენობა ექვსსართულიანი, სარდაფის სართულის მქონე, გეგმაში სწორკუთხა ფორმისაა, თვისობრივი კონსტრუქციული წყობით შენობა მიეკუთვნება ხისტკვანძებიან ჩარჩო-კავშირიან ტიპს, რომლის ვერტიკალურ მზიდუნარიანობას სგე-1 ზე მოწყობილი B-15 ბეტონის მოზადებაზე დაფუძნებული საძირკვლის მონოლითური წიბოვანი ფილა (საძირკვლის ფილა მონოლითური რ/ბეტონის h=600მმ) გამოყენებულია არმატურა ძირიტად ბადეებში 16A500c ბ200 ქვედა შრე X მიმართულება; არმატურა 16A500c

საქართველო, ქ.თბილისი. რუსთაველის გამზ.№1 ტელ: +: +995 595 902225
GEORGIA, TBILISI. RUSTAVELI AVE.1 TEL: +995 595 902225; email:g.chankvetadze@optimusi.ge

ბ200 ქვედა შრე Y მიმართულება, 16A500c ბ200 ზედა შრე X მიმართულება; არმატურა 16A500c ბ200 ზედა შრე Y მიმართულება;
მოცემული ანგარიშის შესაბამისად ფილა გაძლიერებულია ზედა და ქვედა შრეებში გრძივი და განივი მიმართულებით განთავსებული დიაფრაგმების, პილონების ფუძეების დაძაბულ არეალებში - ჰორიზონტალური და ვერტიკალური გაძლიერებებით - გამოყენებულია არმატურა -20A500c ბ200;
კარკასის ვერტიკალურ მზიდ ელემენტებს წარმოადგენენ მონოლითური რკ/ბეტონის პილონები და სვეტები - 1500X300მმ, 1000X300მმ, 600X300მმ, 600X600მმ, 500X500მმ - გამოყენებულია არმატურა 25A500c, ოთხჭრადი საკიდებით - 8A240c; სვეტები წრიული ფორმის d=500მმ. - გამოყენებულია არმატურა 8 25A500c, საკიდები - 8A240; სარდაფის სართულის მონოლითური კედლები - სისქით 300მმ; (ბადეებში გამოყენებულია არმატურა ვერტიკალური 14A500c ბ200, ჰორიზონტალური 12A500c ბ200 ბადეების დამაკავშირებელი ე.წ. "ჩანგლები" განთავსებულია ჭადრაკულად – 8A240c).
შენობის ჰორიზონტალურ მზიდუნარიანობას უზრუნველყოფს - სართულების ნიშნულების მიხედვით მოწყობილი, შენობის პერიმეტრზე შეკრული რიგელების სისტემა (რიგელები 1000X300(h)მმ; და 500X300(h)მმ; გამოყენებულია არმატურა ქვედა შრე 3 20A500c, ზედა შრე 3 20A500c ოთხჭრადი საკიდებით - 8A240c) შენობის სართულშუა გადახურვაში გამოყენებულია ე.წ. ფარული რიგელები ფილებში ჩასმული კოჭი, რომელიც კრავს სვეტებისა და პილონების კაპიტელებს -215X95მმ, 14A500c და საკიდები ბ2000 მმ. - 8A240c
გადახურვის ორშრედარმირებული ფილები, სისქით 300მმ. ბადეებში გამოყენებულია არმატურა 14A500c ბ200. ფილები სვეტებისა და პილონების კაპიტელებში გაძლიერებულია მესამე დამატებითი შრით.
შენობის სივრცეში ფიქსირდება მონოლითური რკ/ბეტონის ლიფტის შახტა (სისქე 200მმ.) მათში გამოყენებულია არმატურის ბადეები - 12A500c ბ200; კიბის რკ/ბეტონის მარშები ბაქნებით - არმატურის ბადეები - 12A500c ბ200;
შენობის მზიდი კონსტრუქციების სივრცითი მოდელის საანგარიშო სქემა შედგენილია პროგრამული კომპლექსი "Лира-Сапр2016"-ის მეშვეობით. სასრული ელემენტების მეთოდის საფუძველზე. სივრცით ანგარიშებში მოცემულია რკ/ბეტონის ღეროვან-ფირფიტოვანი სივრცითი სისტემა, რომლის გადაადგილება სივრცეში შეზღუდულია საძირკვლის ფილის ძირის დონეზე არსებული X,Y ,Z მიმართულების ბმებით.

საერთო ჯამში შენობის სივრცითი კარკასი გაანგარიშებულია შემდეგი სახის დატვირთვებზე:

№1 სტატიკური დატვირთვა - მუდმივი მოქმედების; №2 სტატიკური დატვირთვა დროებითი, ხანმოკლე მოქმედების; №3 სეისმური დატვირთვები X,Y ,Z მიმართულებებით;

მონოლითური რკ/ბეტონის ელემენტების არმირება შემოწმდა სნ და წ 2.03.01-84-ის „ბეტონი და რკ/ბეტონის კონსტრუქციები" მოთხოვნების გათვალისწინებით. მზიდი კონსტრუქციების არმირებაში პროექტით მოცემულია A500C, A240C კლასის არმატურა, ბეტონი - B25 კლასის.

სქემატურად პროექტში ნახაზები გრაფიკულად შესრულებულია დამაკმაყოფილებელ დონეზე, როგორც კონსტრუქციული სქემები, ასევე მოცემული კვანძები და დეტალები ელემენტების არმირება, ჩაღუნვები, ღეროების გადადება, საკიდების განლაგება და მათი

ბიჯების, ასევე ბეტონის დამცავი შრეების სისქეები აკმაყოფილებენ მოქმედ ნორმატიულ მოთხოვნებს.

დასკვნა - საინჟინრო ექსპარტიზაზე წარმოდგენილი - ქ.თბილისი, კოსტავას ქ.N70-ში (მიწის ნაკვეთი ს/კ 01.10.13.031.021) საპროექტო მრავალფუნქციური ცენტრი „დანიური სახლის“ პროექტის ფუძე-საძირკვლებისა და სხვა ძირითადი კონსტრუქციული ნაწილი პასუხობს ქვეყანაში მოქმედი ნორმატიული კანონმდებლობით გათვალისწინებულ მოთხოვნებს, შესრულებულია კვალიფიციურად და მის განხორციელებას ცალსახად დადებით შეფასებას ვაძლევ.

შპს „ოპტიმუსი“-ს

დირექტორი,

ინჟინერ-კონსტრუქტორი

გაიოზ ჭანკვეტაძე

საქართველო, ქ.თბილისი. რუსთაველის გამზ.№1 ტელ: +: +995 595 902225
GEORGIA, TBILISI. RUSTAVELI AVE.1 TEL: **+995 595 902225;** email:g.chankvetadze@optimusi.ge

საქართველოს რესპუბლიკა

დიპლომი № 010494



მიეცა გაიოზ გიორგის ძე
ჭანკვეტაძეს

მასზე, რომ ის 19 82 წელს შეიცდა საქართველოს
პოლიტექნიკური ინსტიტუტში

და 1994 წელს დაამთავრა საქართველოს პოლიტექნიკური
ინსტიტუტის სრული კურსი
საინჟინრო და საშოქალაქო მშენებლობის სპეციალობით.

სახელმწიფო საგამოცდო კომისიის 1994 წლის
16 ივნისის გადაწყვეტილებით
გ.გ. ჭანკვეტაძეს მიენიჭა ინჟინერ
მშენებლის კვალიფიკაცია.

სახელმწიფო საგამოცდო
კომისიის თავმჯდომარე [signature]

რექტორი [signature]

მდივანი [signature]

ქალაქი თბილისი, 1994წ. 16 ივნ

სარეგისტრაციო № 1477

CURRICULUM VITAE

სახელი, გვარი:	**გაიოზ ჭანკვეტაძე (პ/ნ 01017024251);**
დაბედების ადგილი/თარიღი:	ქ.თბილისი 07.12.1968 წ.
მისამართი:	ქ.თბილისი, რუსთაველის გამზ.№1;
ოჯახური მდგომარეობა:	დაოჯახებული;
ტელ:	+995 595 90 22 25; +995 557 90 22 00;
E-mail	g.chankvetadze@gmail.com

განათლება

1974-1985 ქ.თბილისის 1-ლი საშ.სკოლა;
1986-1994 საქართველოს ტექნიკური უნივერსიტეტი. ფაკულტეტი - სამრეწველო და სამოქალაქო მშენებლობა; კვალიფიკაცია-მშენებელი ინჟინერი;

1999-2003 უნივერსიტეტი -„ლეგია და კომპანია“ იურიდიული ფაკულტეტი. კვალიფიკაცია - იურისტი;

სამუშაო გამოცდილება:

1985-1987 №5-ე სახლმშენებელი კომბინატი 3-ე თანრიგის მუშა-მაბეტონე;

1987-1989 ყოფილი საბჭოთა კავშირის არმია, საინჟინრო ჯარები;

1989-1991 სამშენებლო ტრესტი „ინჟმშენი“ 3-ე თანრიგის მუშა-მაბეტონე;

1991-1994 მრავალდარგოვანი საწარმო „პემ“-ი სამშენებლო უბნის უფროსი;

1995-1999 შპს „დარბაზნი“კონსტრუქტორთა ჯგუფის უფროსი;

1999-2002 ქ.თბილისის მერიის ადმინისტრაციული ინსპექცია. მთავარი სპეციალისტი;

2003-2005 ქ.თბილისის მერიის ადმინისტრაციული ინსპექციის მთაწმინდა-კრწანისის სამმართველოს უფროსი.

2005-2008 კერძო ბიზნესი - სამშენებლო-საპროექტო სფერო.

2006-2008 ქ.თბილისის მერიის ზედამხედველობის სამსახური - არქიტექტურული და სამშენებლო ზედამხედველობის განყოფილება. მთავარი სპეციალისტი;

2009 წლის იანვარი-მარტი - ქ.თბილისის, მერიის სამოქალაქო ინტეგრაციის (თბილისის კორპუსი) საქალაქო სამსახურის უფროსის მოადგილე;

2009 წლის მარტი - საქართველოს თავდაცვის სამინისტროს სახელმწიფო შესყიდვების დეპარტამენტის, მონიტორინგის სამმართველოს უფროსი;

2009 წლის მარტი - სექტემბერი საქართველოს თავდაცვის სამინისტროს სახელმწიფო შესყიდვების დეპარტამენტის უფროსი;

2010 წლის მარტი - ქ.თბილისის მერიის ქონების მართვის სააგენტოს სსიპ „თბილისი უძრავი ქონება“ - დირექტორი;

2009-2012 შენობა-ნაგებობების დიაგნოსტიკის ცენტრი შპს „კრუგი“-ს მენეჯერი - ექსპერტი შენობა-ნაგებობათა დიაგნოსტიკის განხრით;

2012წ დღემდე საპროექტო-სამშენებლო-საექსპერტო კომპანია შპს„ოპტიმუსი“-ს დამფუძნებელი, დირექტორი;

2010 წლიდან - დღემდე, თბილისსა და საქართველოს სხვადასხვა რეგიონებში, როგორც კერძო, ასევე სახელმწიფო დაკვეთებით შესწავლილი მაქვს 900 ერთეულამდე ავარიული ან/და სარეკონსტრუქციო 1-ლი, მე-2 , მე-3 და მე-4 კლასის შენობა-ნაგებობა, რაზედაც გაცემულია შესაბამისი ტექნიკური, საექსპერტო დასკვნები და რეკომენდაციები. ამასთან თბილისსა და საქართველოს სხვადასხვა რეგიონებში კომპანია შპს „ოპტიმუსი“-ს მიერ დაპროექტებულ 800-ზე მეტი 1-ლი, მე-2, მე-3, მე-4 და მე-5 კლასის შენობების არქიტექტურული პროექტებისთვის მომზადებული მაქვს კონსტრუქციული ნაწილები.

თბილისსა და საქართველოს სხვადასხვა რეგიონებში გაცემულია რამოდენიმე ასეული დასკვნა სადემონტაჟო, სამშენებლო-სამონტაჟო და სხვ. სამუშაოების მიმდებარე შენობებზე ზემოქმედებასა და მე-4 კლასის შენობებისთვის ფუძე-საძირკვლებისა და სხვა კონსტრუქციული სისტემის საექსპერტო შეფასების შესახებ.

ჩემს მიერ, თბილისში მომზადებულია რამოდენიმე ათეული მე-4 კლასის მრავალბინიანი საცხოვრებელი და მრავალფუნქციური შენობების, კომპლექსების, სახელმწიფო უწყების შენობებისთვის პროექტის კონსტრუქციული ნაწილები.


Georgia
IDENTITY CARD
საქართველო
GEO
სახელი / FIRST NAME
გაიოზი
GAIOZ
გვარი / LAST NAME
ჭანკვეტაძე
CHANKVETADZE
ქვეყ. / CIT
GEO
სქესი / SEX
მმ / M
პირადი No / PERSONAL No
01017024251
დაბადების თარიღი
DATE OF BIRTH
07.12.1968
მოქმედების ვადა
DATE OF EXPIRY
07.06.2026
ხელმოწერა
SIGNATURE
ბარათის No / CARD No
15IB72448

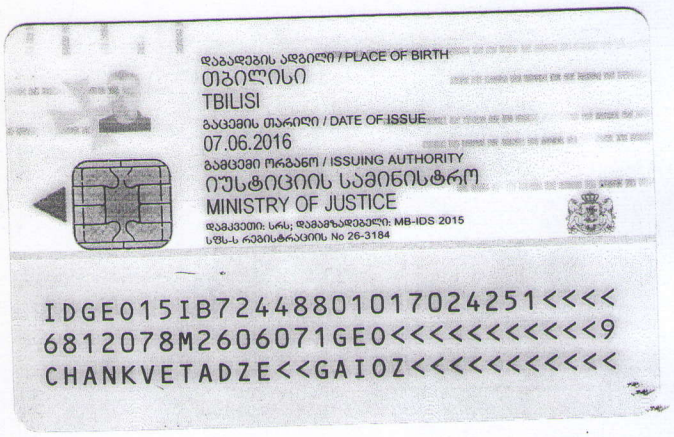
დაბადების ადგილი / PLACE OF BIRTH
თბილისი
TBILISI
გაცემის თარიღი / DATE OF ISSUE
07.06.2016
გამცემი ორგანო / ISSUING AUTHORITY
იუსტიციის სამინისტრო
MINISTRY OF JUSTICE
დამკვეთი: სრს; დამამზადებელი: MB-IDS 2015
სშს-ს რეგისტრაციის No 26-3184
IDGE015IB72448801017024251<<<<
6812078M2606071GE0<<<<<<<<<<<9
CHANKVETADZE<<GAIOZ<<<<<<<<<<<

ქ. თბილისში, ჯოსტავას №70-ში, მრავალფუნქციური ცენტრი "დანიური სახლი"

კონსტრუქციული ნაწილი

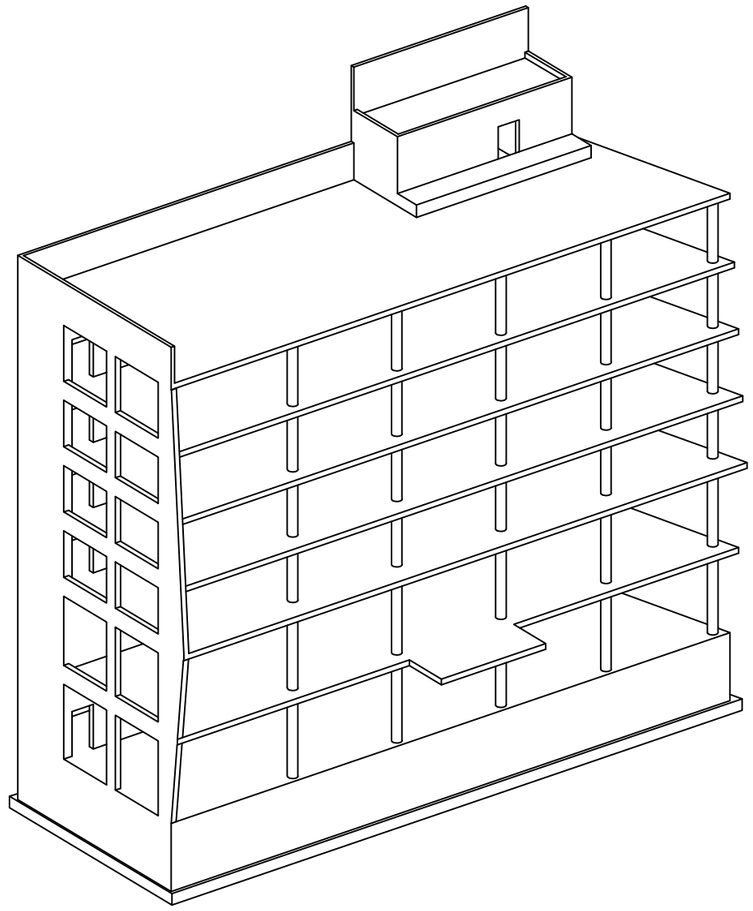

მუშა პროექტი

თბილისი 2021

მუშა პროექტის კონსტრუქციული ნაწილის ნახაზების უწყისი

№	ნახაზების დასახელება	№კ
1	მუშა პროექტის კონსტრუქციული ნაწილის ნახაზების უწყისი	01
2	განმარტებითი ბარათი. ზოგადი მითითებები	02
3	ლიფტის შახტებისა საძირკვლის გეგმა -5.90	03
4	საძირკვლის კონსტრუქციების საყალიბე გეგმა -4.05 ნიშნულზე	04
5	გადახურვის კონსტრუქციების საყალიბე გეგმა -0.15 ნიშნულზე	05
6	გადახურვის კონსტრუქციების საყალიბე გეგმა +4.50 ნიშნულზე	06
7	გადახურვის კონსტრუქციების საყალიბე გეგმა +9.15 ნიშნულზე	07
8	გადახურვის კონსტრუქციების საყალიბე გეგმა +12.60 ნიშნულზე	08
9	გადახურვის კონსტრუქციების საყალიბე გეგმა +16.05 ნიშნულზე	09
10	გადახურვის კონსტრუქციების საყალიბე გეგმა +19.50 ნიშნულზე	10
11	გადახურვის კონსტრუქციების საყალიბე გეგმა +23.05 ნიშნულზე	11
12	გადახურვის კონსტრუქციების საყალიბე გეგმა +26.40 ნიშნულზე	12
13	საძირკვლის ფილის ქვედა შრის არმირება ჰორიზონტალური მიმართულებით (ბადე-1)	13
14	საძირკვლის ფილის ქვედა შრის არმირება ვერტიკალური მიმართულებით (ბადე-1)	14
15	საძირკვლის ფილის ქვედა შრის არმირება ჰორიზონტალური მიმართულებით (ბადე-2)	15
16	საძირკვლის ფილის ქვედა შრის არმირება ვერტიკალური მიმართულებით (ბადე-2)	16
17	საძირკვლის ფილის ზედა შრის არმირება ჰორიზონტალური მიმართულებით	17
18	საძირკვლის ფილის ზედა შრის არმირება ვერტიკალური მიმართულებით	18
19	საძირკვლის ფილის ზედა შრის არმირება ვერტიკალური მიმართულებით (ბადე-2)	19
20	საძირკვლის ფილაში საკიდების განაწილების გეგმა	20
21	საძირკვლის ფილის არმირების ფრაგმენტი ჭრილში და სპეციფიკაცია	21
22	მონ. რ/ბ ლიფტის შახტის საძირკვლის ლშს–1-ის არმირება	22
23	მონ. რ/ბ ლიფტის შახტის საძირკვლის ლშს–2-ის არმირება	23
24	მონ. რ/ბ აუზის საყალიბე გეგმა	24
25	მონ. რ/ბ აუზის არმირება	25
26	მონ. რ/ბ სვეტის სვ-1-ის არმირება	26
27	მონ. რ/ბ პილონის პლ-1-ის არმირება	27
28	მონ. რ/ბ პილონის პლ-2-ის არმირება	28
29	მონ. რ/ბ პილონის პლ-3-ის არმირება	29
30	მონ. რ/ბ პილონის პლ-4-ის არმირება	30
31	მონ. რ/ბ სვეტის სვ-4-ის არმირება	31
32	მონ. რ/ბ სვეტის სვ-5-ის არმირება	32
33	მონ. რ/ბ პილონის პლ-5-ის არმირება	33
34	მონ. რ/ბ პილონის პლ-6-ის არმირება	34
35	მონ. რ/ბ პილონის პლ-7-ის არმირება	35
36	მონ. რ/ბ პილონის პლ-8-ის არმირება	36
37	მონ. რ/ბ პილონის პლ-9-ის არმირება	37
38	მონ. რ/ბ სვეტის სვ-6-ის არმირება	38
39	მონ. რ/ბ პილონის პლ-10-ის არმირება	39
40	მონ. რ/ბ პილონის პლ-11-ის არმირება	40
41	მონ. რ/ბ პილონის პლ-12-ის არმირება	41
42	მონ. რ/ბ პილონის პლ-13-ის არმირება	42
43	მონ. რ/ბ პილონის პლ-14-ის არმირება	43
44	მონ. რ/ბ სვეტის სვ-7-ის არმირება	44
45	მონ. რ/ბ პილონის პლ-15-ის არმირება	45
46	მონ. რ/ბ პილონის პლ-16-ის არმირება	46
47	მონ. რ/ბ კედლის საყალიბე გეგმა -4,050 ნიშნულზე	47
48	მონ. რ/ბ კედლის არმირების კვეთები და სპეციფიკაცია -4,050 ნიშნულზე	48
49	მონ. რ/ბ კედლის უბნის მკუ-1-ის არმირების გეგმა -0,150 ნიშნულზე	49
50	მონ. რ/ბ კედლის არმირების კვეთები და სპეციფიკაცია -0.150 ნიშნულზე	50
51	მონ. რ/ბ კედლის უბნის მკუ-1-ის არმირების გეგმა +4,500 ნიშნულზე	51
52	მონ. რ/ბ კედლის არმირების კვეთები და სპეციფიკაცია +4,500 ნიშნულზე	52
53	მონ. რ/ბ კედლის უბნის მკუ-1-ის არმირების გეგმა +9,150 ნიშნულიდან +19,500 ნიშნულამდე	53
54	მონ. რ/ბ კედლის უბნის მკუ-1-ის არმირების კვეთები და სპეციფიკაცია +9,150 ნიშნულიდან +19,500 ნიშნულამდე	54
55	მონ. რ/ბ კედლის უბნის მკუ-1-ის არმირების გეგმა +19,500 ნიშნულზე	55
56	მონ. რ/ბ კედლის უბნის მკუ-1-ის არმირების კვეთები და სპეციფიკაცია +19,500 ნიშნულზე	56
57	მონ. რ/ბ კედლის უბნის მკუ-2-ის არმირების გეგმა -0,150 ნიშნულზე	57
58	მონ. რ/ბ კედლის უბნის მკუ-2-ის არმირების კვეთები და სპეციფიკაცია -0,150 ნიშნულზე	58
59	მონ. რ/ბ კედლის უბნის მკუ-2-ის არმირების გეგმა +4,500 ნიშნულზე	59
60	მონ. რ/ბ კედლის უბნის მკუ-2-ის არმირების კვეთები და სპეციფიკაცია +4,500 ნიშნულზე	60
61	მონ. რ/ბ კედლის უბნის მკუ-2-ის არმირების გეგმა +9,150 ნიშნულიდან +19,500 ნიშნულამდე	61
62	მონ. რ/ბ კედლის უბნის მკუ-2-ის არმირების კვეთები და სპეციფიკაცია +9,150 ნიშნულიდან +19,500 ნიშნულამდე	62
63	მონ. რ/ბ კედლის უბნის მკუ-2-ის არმირების გეგმა +19,500 ნიშნულზე	63
64	მონ. რ/ბ კედლის უბნის მკუ-2-ის არმირების კვეთები და სპეციფიკაცია +19,500 ნიშნულზე	64
65	მონ. რ/ბ კედლის უბნის მკუ-2-ის არმირების გეგმა +23,050 ნიშნულზე	65
66	მონ. რ/ბ კედლის უბნის მკუ-2-ის არმირების კვეთები და სპეციფიკაცია +23,050 ნიშნულზე	66
67	მონ. რ/ბ პარაპერტის არმირების გეგმა +23,050 ნიშნულზე	67
68	მონ. რ/ბ პარაპერტის არმირების გეგმა +26,400 ნიშნულზე	68
69	მონ. რ/ბ პარაპეტის არმირების კვეთები და სპეციფიაკცია +23,050 და +26,400 ნიშნულებზე	69
70	კედლის წყობის სვეტთან ჩამაგრების დეტალები	70
71	კედლის წყობის სვეტთან ჩამაგრების დეტალი ჭრილში და ზღუდარის მოწყობის დეტალი	71
72	მონ. რ/ბ რიგელის მრ–1-ის და მრ-2-ის არმირება	72
73	მონ. რ/ბ რიგელის არმატურის გადადებით გადაბმის და სვეტში ჩამაგრების დეტალები	73
74	გადახურვის ფილის ზედა შრის არმირების საყალიბე გეგმა -0.15 ნიშნულზე	74
75	გადახურვის ფილის ქვედა შრის არმირების საყალიბე გეგმა -0.15 ნიშნულზე	75
76	გადახურვის ფილის განივი არმირება -0.15 ნიშნულზე	76
77	გადახურვის ფილის კვეთები და სპეციფიკაციები	77
78	გადახურვის ფილის ზედა შრის არმირების საყალიბე გეგმა +4.50 ნიშნულზე	78
79	გადახურვის ფილის ქვედა შრის არმირების საყალიბე გეგმა +4.50 ნიშნულზე	79
80	გადახურვის ფილის განივი არმირება +4.50 ნიშნულზე	80
81	გადახურვის ფილის კვეთები და სპეციფიკაციები	81
82	გადახურვის ფილის ზედა შრის არმირების საყალიბე გეგმა +9.15 ნიშნულზე	82
83	გადახურვის ფილის ქვედა შრის არმირების საყალიბე გეგმა +9.15 ნიშნულზე	83
84	გადახურვის ფილის განივი არმირება +9.15 ნიშნულზე	84
85	გადახურვის ფილის კვეთები და სპეციფიკაციები	85
86	გადახურვის ფილის ზედა შრის არმირების საყალიბე გეგმა +12.60 ნიშნულზე	86
87	გადახურვის ფილის ქვედა შრის არმირების საყალიბე გეგმა +12.60 ნიშნულზე	87
88	გადახურვის ფილის განივი არმირება +12.60 ნიშნულზე	88
89	გადახურვის ფილის კვეთები და სპეციფიკაციები	89
90	გადახურვის ფილის ზედა შრის არმირების საყალიბე გეგმა +16.05 ნიშნულზე	90
91	გადახურვის ფილის ქვედა შრის არმირების საყალიბე გეგმა +16.05 ნიშნულზე	91
92	გადახურვის ფილის განივი არმირება +16.05 ნიშნულზე	92
93	გადახურვის ფილის კვეთები და სპეციფიკაციები	93
94	გადახურვის ფილის ზედა შრის არმირების საყალიბე გეგმა +19.50 ნიშნულზე	94
95	გადახურვის ფილის ქვედა შრის არმირების საყალიბე გეგმა +19.50 ნიშნულზე	95
96	გადახურვის ფილის განივი არმირება +19.50 ნიშნულზე	96
97	გადახურვის ფილის კვეთები და სპეციფიკაციები	97
98	გადახურვის ფილის ზედა შრის არმირების საყალიბე გეგმა +23.05 ნიშნულზე	98
99	გადახურვის ფილის ქვედა შრის არმირების საყალიბე გეგმა +23.05 ნიშნულზე	99
100	გადახურვის ფილის განივი არმირება +23.05 ნიშნულზე	100
101	გადახურვის ფილის კვეთები და სპეციფიკაციები	101
102	გადახურვის ფილის არმირების საყალიბე გეგმა +26.40 ნიშნულზე	102
103	გადახურვის ფილის კვეთები და სპეციფიკაციები	103
104	ფილის არმატურების გადაბმის დეტალი	104
105	გადახურვის ფილაში დიობის მოწყობის დეტალი	105
106	კონსტრუქციების მასალის ხარჯი	106

კაპიტელი ჯგუფი
Capiteli group
ENGINEERING COMPANY
CAPITELI GROUP

პროექტის დასახელება
მულტიფუნქციური ცენტრი "დანიური სახლი"

პროექტის მისამართი
ქ. თბილისი, მ. კოსტავას №70

დამკვეთი

სტადია	თარიღი	განმარტება
მპ	2021.03.27	

დაკვეთის №

CAD DWG ფაილი sqemebi da armireba bolo.dwg

დირექტორი: ა. კორტავა
მთ. კონსტრუქტორი: ზ. ოქროშიძე
შეასრულა ნ. ხუბულავა

საავტორო უფლებები კაპიტელი ჯგუფი

ნახაზის დასახელება
მუშა პროექტის კონსტრუქციული ნაწილის ნახაზების უწყისი

კ-01

A3

კონსტრუქციული ნაწილის განმარტებითი ბარათი

ქ. თბილისში, კოსტავას 70-ში (ს/კ 01.10.13.031.021) მულტიფუნქციური ცენტრი "ღანიური სახლი" პროექტის კონსტრუქციული ნაწილი მარკით "კ" მოიცმულია ალბომში, რომელიც დამუშავდა ტექნიკური დოკუმენტაციის საფუძველზე, არქიტექტურული ნახაზების მიხედვით მარკით "ა".

შენობა 6 სართულიანია, სარდაფით;

პირობით ნიშნულად 0.00 მ. მიღებულია შენობის I სართულის იატაკის ღონე რომელიც შეესაბამება აბსოლუტურ ნიშნულს 433.800-ს.

სეისმური დარაიონების მიხედვით სამშენებლო ტერიტორია ამყოფება 8 ბალიან ზონაში. განნგარიშება ჩატარებულია 8 (0.17g) ბალზე.

საინჟინრო-გეოლოგიური გამოკვლევის მიხედვით, სამშენებლო ტერიტორია ამყოფება დამაკმაყოფილებელ საინჟინრო-გეოლოგიურ პირობებში - უარყოფითი ფიზიკურ-გეოლოგიური პროცესები არ არის გავრცელებული. საძირკვლის ფუძედ მიღებულია კენჭნარი: რომლის ფიზიკურ-მექანიკური მახასიათებლებია:

სიმკვრივე	ρ=1.95 გ/სმ^3 ;
პირობითი საანგარიშო წინაღობა	R$_0$=400 კპა (4.0 კგძ/სმ^2);
დეფორმაციის მოდული	E=40.0 მპა (400 კგძ/სმ^2);

კლიმატური პირობები:
თოვლის ნორმატიული დატვირთვა 0.5 კპა,
ქარის ნორმატიული დატვირთვა 15 წელი/წამში ერთხელ 0.85 კპა

მზიდ კონსტრუქციას წარმოადგენს მონოლითური რკინაბეტონის სივრცითი კარკასი ხისტი კვანძებით:

საძირკველი –რკინა ბეტონის ფილა H=60, (სმ) ბეტონი B25;
სვეტები - მონოლითური რკინაბეტონის 60x60 და D500 (სმ) ბეტონი B25;
ლიფტის შახტის კედლები და დიაფრაგმები – მონ. რკინაბეტონის H=25 და 30 (სმ) ბეტონი B25;
რიგელები - მონოლითური რკინაბეტონის 30x50, 30x100 (სმ) ბეტონი B25;
სართულშუა გადახურვის ფილები - 30, 20 (სმ) ბეტონი B25;
კიბეები - მონოლითური რკინაბეტონის, პანდუსის სისქე 18 (სმ) ბეტონი B25;

კარკასის შევსება - წვრილი მსუბუქი ბეტონის ბლოკით, რომელიც უნდა ჩამაგრდეს კარკასთან სათანადო ღეტალებით; ბლოკის მარკა მ-75, ხსნარის მარკა მ-50;

ტიხრები - წვრილი მსუმბუქი ბეტონის ბლოკების წყობა ჩამაგრდეს მზიდ კონსტრუქციებთან შესაბამისი ღეტალების საშუალებით.

მაწანწალა შენებში მყოფი კონსტრუქციები დამუშავდეს ჰიდროიზოლაციით.

წინამდებარე პროექტი გაანგარიშებულია და დამუშავებულია საქართველოში მოქმედი სამშენებლო ნორმებისა და წესების დაცვით:

1) ᲐᲬ 01.05-08 "სამშენებლო კლიმატოლოგია"
2) ᲐᲬ 01.01-09 "სეისმოლოგება მშენებლობა"
3) ᲐᲬ 03.01-09 "ბეტონისა და რკინაბეტონის კონსტრუქციები"
4) ᲐᲬ 02.01-08 "შენობისა და ნაგებობის ფუძეები"
5) СНиП 2.01.07-85* "Нагрузки и воздействия"

პროექტის მიხედვით შენობის გეომეტრიის დაცვის მიზნით მშენებლობის პროცესი უნდა მიმდინარეობდეს გეოდეზიური მეთვალყურეობის თანხლებით.

მშენებლობის პროცესში წარმოქმნილი პრობლემები, რომლებიც შეხებაში არიან წარმოდგენილი პროექტის ან ცალკეული ღეტალების ცვლილებასთან, როგორც წესი, შეთანხმდეს საპროექტო ორგანიზაციასთან.

ᲖᲝᲒᲐᲓᲝ ᲛᲘᲗᲘᲗᲔᲑᲔᲑᲘ

1. ქვაბული მიღებულ იქნას ინჟინერ-გეოლოგის მიერ, შედგეს შესაბამისი აქტი სამშენებლო ნორმებისა და წესების მიხედვით.
2. მშენებლობის ორგანიზაციამ უზრუნველყოს მონოლითური რ/ბ-ის ჰორიზონტალურ კონსტრუქციებში: საძირკველსა და გადახურვის ფილებში ბეტონის ჩაწყობა უწყვეტად, ჰორიზონტალური მიმართულებით.
3. რ/ბ-ის კონსტრუქციების დაბეტონებისას უნდა გაეწიოს კონტროლი ბეტონის კლასს, ვიბრირებას, დაბეტონების ხარისხს და შრობის პროცესს თანახმად ГОСТ 10180-78, ГОСТ 18105.0-80, ГОСТ 18105.1-80, ГОСТ 18105.2-80.
4. რ/ბ-ის კონსტრუქციებში გამოყენებულია 500 და 240 კლასის არმატურა ТСН 102-00-ის მიხედვით. შემოწმებულ იქნას შემოგანილი არმატურის ხარისხი აკრედიტირებული ლაბორატორიის მიერ და შედგეს შესაბამისი აქტი.
5. ანკერებისა და ჩასაბანებელი დეტალებისთვის გამოყენებულ იქნას ლითონის ფურცელი ГОСТ 380-71-ის მიხედვით.
6. ანკერები დამშვდეს ხელის რკალური შედუღებით განლრუებულ ნახვრეტში ГОСТ 19292-73-ის მიხედვით.
7. რ/ბ-ის კონსტრუქციებში გრძივი არმატურების დაკავშირება შესრულდეს გადაღებით - წინამდებარე პროექტის და სამშენებლო ნორმების და წესების მიხედვით.
8. არმატურების გადაღუნვა მოხდეს ცივად, შესაბამისი მექანიზმების მეშვეობით.
9. კარკასის ღეროვან ელემენტებში განივი არმირება შესრულდეს შეკრული არმატურის საკეღების მეშვეობით, რომელთა ბოლოები გადაიღუნოს და ჩაანკერდეს კონსტრუქციის ტანში.
10. რ/ბ-ის კონსტრუქციებში პროექტით გათვალისწინებულია B-25 კლასის ბეტონი. კონსტრუქციებში ბეტონის ჩაწყობა შესრულდეს ვიბრატორის გამოყენებით.

მშენებლობის პროცესში განხორციელდეს ბეტონის კლასის სისტემატიური კონტროლი, მოწოდებული პარტიიდან აღებულ იქნას ნიმუშები და შემოწმებულ იქნას ლაბორატორიულად, თანახმად სამშენებლო ნორმებისა.

ბეტონის დამშვდების განსაკუთრებული ყურადღება მიექცეს ცემენტის შემადგენლობას და ხარისხს - დანიშნულების მიხედვით.

11. კონსტრუქციულ ნახაზებზე მუშა არმატურები მაბმულია ღერძულად, ზომები მმ-შია ნაჩვენები.
12. ბეტონის მომზადების შედეპირი, ასევე საძირკვლისა და სარდაფის კედლის გრუნტთან საკონტაქტო შედეპირები, დამუშავდეს და მოეწყოს ჰიდროიზოლაცია.
13. ლითონკონსტრუქციების დამზადებისას იხელმძღვანელეთ შესაბამისად ТУ 36-2282-80 და СНиП III-18-75 "Металлические конструкций. Правила производства и приемки работ";
14. ლითონის ელემენტებისათვის მასალად გამოყენებულ იქნას ჩვეულებრივი ხარისხის ნახშირბადოვანი ფოლადი ГОСТ 380-71*-ის (СНиП-II-23-81*) მიხედვით:
15. ლითონის კონსტრუქციების ელექტროშედუღებისათვის ქარხანაში გამოყენებულ იქნას ნახევრადავტომატური ელექტროშედუღება; მშენებარე ობიექტზე ხელით ელექტროშედუღების შესრულებისას გამოყენებულ იქნას ელექტროდები ხელით რკალური შედუღებისათვის ГОСТ 9467-75-ის მიხედვით; შესაღუღი მავთული ГОСТ 2246-70-ის მიხედვით; ფლუსი-ГОСТ 9087-81-ის მიხედვით; ნახშირორჟანგის აარი ГОСТ 8050-76-ის მიხედვით.
16. ლითონის ელემენტების შედუღება განხორციელდეს (თუ მითითებული არ არის კონსკრეტულად) მათი შეხების მთელ პერიმეტრზე (კონტურზე). შედუღების ნაკერის სიმაღლედ მიიღება 1.2h სადაც h არის შესადუღებელი ელემენტების სისქეებს შორის უმცირესი, არანაკლები 6 მმ-ისა
17. ლითონკონსტრუქციების კვანძებში გამოყენებული იქნას ჭანჭიკი ГОСТ 7798-70-ის მიხედვით, ფოლადის მარკა ВСт.5, ქანჩი ГОСТ 5915-70-ის მიხედვით, საყელური ГОСТ 11371-98-ის მიხედვით;
18. ლითონის კონსტრუქციების ელემენტები შეიღებოს СНиП-2.03.11-85-ის „სამშენებლო კონსტრუქციების დაცვა კოროზიისაგან" მიხედვით;

ᲜᲐᲒᲔᲑᲝᲑᲘᲡ ᲞᲐᲡᲣᲮᲘᲡᲛᲒᲔᲑᲚᲝᲑᲘᲡ ᲙᲚᲐᲡᲘ

თანახმად საქართველოს პროექტირების ნორმებისა ᲐᲬ 03.01-09 დანართი 3, განსახილველი შენობა მიეკუთვნება I კლასის ნაგებობას. ამ შემთხვევაში საიმედოობის კოეფიციენტი ნაგებობის პასუხისმგებლობის კლასის მიხედვით γ_n=1.

თანახმად საქართველოში მოქმედი პროექტირების ნორმებისა НАГРУЗКИ И ВОЗДЕЙСТВИЯ СНиП 2.01.07-85*, განსახილველ შენობის კონსტრუქციებზე მოსული დატვირთვების საიმედოობის კოეფიციენტი

. მუდმივი დატვირთვებისთვის:
1. ნაყარი გრუნტი 1,15;
2. რ/ბ-ის კონსტრუქციები 1,1;
3. ლითონის კონსტრუქციები.....1,05;
4. იატაკები.....1,2;
5. სტაციონარული დანადგარები 1,05;

. დროებითი დატვირთვებისთვის:
1. თანაბრად განაწილებული დატვირთა < 200 კგძ/მ2/.....1,3;
2. თანაბრად განაწილებული დატვირთა > 200 კგძ/მ2/.....1,2

ჩ. თოვლის დატვირთვისთვის.....1,4;
ჩ. ქარის დატვირთვისთვის.....1,4;

დროებითი ნორმატიული დატვირთვები, შესაბამისად - 200 კგ/მ2/,
თოვლის ნორმატიული დატვირთა - 70 კგძ/მ2/;
ქარის ნორმატიული დატვირთა - 70 კგძ/მ2/;
გრუნტის კატეგორია სეისმური თვისებების მიხედვით არის მეორე.
გაანგარიშება ჩატარებულია I და II ჯგუფის მღერული მდგომარეობის მიხედვით.

შენობის მზიდი კონსტრუქციების გაანგარიშება ჩატარებულია გამოთვლითი კომპლექს "LIRA SAPR"-ის მიხედვით. საანგარიშო სქემა სივრცითია. დრეკადი ფუძე მოდელირებულია საგების ორი კოეფიციენტით (პასტერნაკის მოდელი).

წინამდებარე ალბომში დამუშავებულია შენობის კონსტრუქციები, მარკით "კ", რომელშიც მოცემულია კონსტრუქციების მუშა ნახაზები:
1. კონსტრუქციების სქემები;
2. მონ. რ/ბ-ის საძირკვლის კონსტრუქცია;
3. მონ. რ/ბ-ის სვეტების კონსტრუქციები;
4. მონ. რ/ბ-ის გადახურვის ფილის კონსტრუქციები;
5. მონ. რ/ბ-ის კიბეების კონსტრუქციები;

CAPITELI GROUP

კაპიტელი ჯგუფი
საპროექტო კომპანია
Capiteli group
ENGINEERING COMPANY

პროექტის დასახელება

მულტიფუნქციური ცენტრი "ღანიური სახლი"

პროექტის მისამართი

ქ. თბილისი, მ. კოსტავას №70

დამკვეთი

სტადია	ᲛᲐᲠᲘᲖᲘ	განმარტება
მპ	2021.03.27	

დაკვეთის №

CAD DWG ფაილი ganmartebiti.dwg

დირექტორი:		ა. კორტავა
მთ. კონსტრუქტორი:		ვ. ოქროშიძე
შეასრულა		ნ. ხუბულავა

საავტორო უფლებები კაპიტელი ჯგუფი

ნახაზის დასახელება

განმარტებითი ბარათი; ზოგადი მითითებები

კ-02

A3

საანგარიშო სქემა

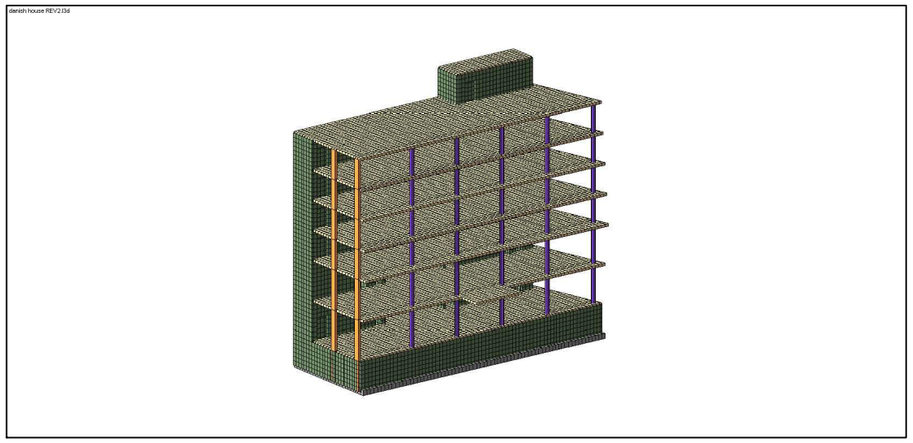

ძაბვა ფუძეში

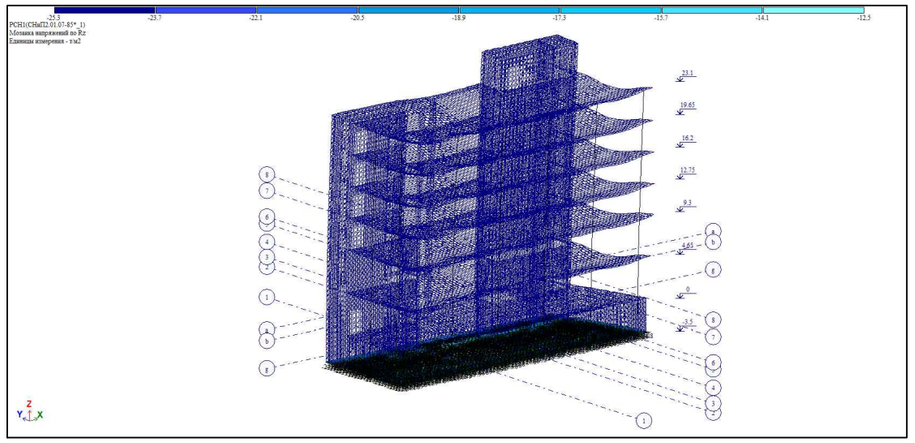

დეფორმაციული სქემა

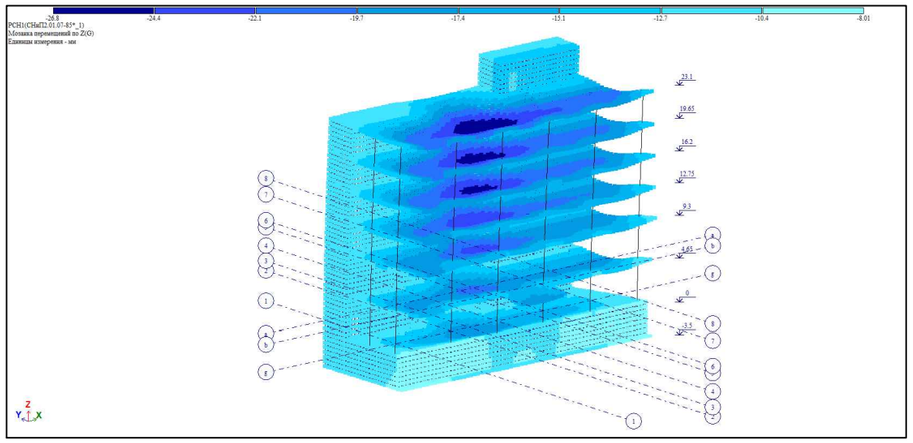

სვეტების არმირების სქემა

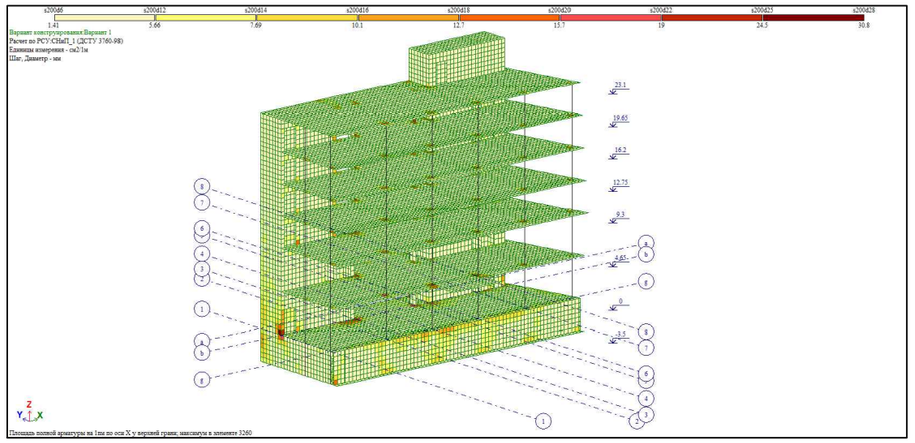

რიგელების არმირების სქემა

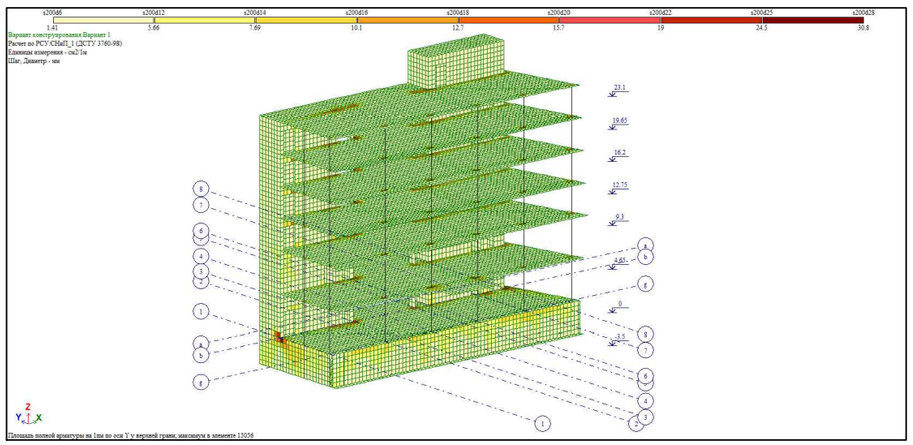

ფილების და კედლების არმირების სქემა

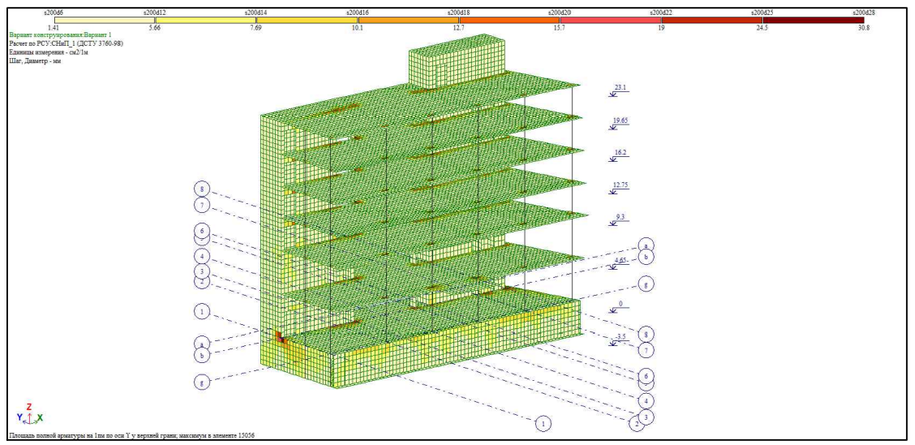

CAPITELI GROUP

კაპიტელი ჯგუფი
საპროექტო კომპანია
Capiteli group
ENGINEERING COMPANY

პროექტის დასახელება

მულტიფუნქციური ცენტრი
"დანიური სახლი"

პროექტის მისამართი

ქ. თბილისი, მ. კოსტავას №70

დამკვეთი

სტადია	ობიექტი	განმარტება
მპ	2021.06.10	

დაკვეთის №

CAD DWG ფაილი ganmartebiti.dwg

დირექტორი: ა. კორტავა

მთ. კონსტრუქტორი: გ. ოქროშიძე

შეასრულა ნ. ხუბულავა

საავტორო უფლებები კაპიტელი ჯგუფი

ნახაზის დასახელება

განმარტებითი რეზულტატები

კ-02.1

A3

Частоты собственных колебаний

Файл Редактировать Опции

Частоты собственных колебаний

№ загруж	№ формы	Собст.значения	Частоты		Период (с)	Коэф.распред.	Мод.масса (%)	Сумма мод.масс (%)
			Круг.частота (рад/с)	Частота (Гц)				
3	17	0.019	52.551	8.364	0.120	0.070	0.008	72.688
3	18	0.019	53.021	8.438	0.119	- 0.048	0.004	72.692
3	19	0.019	53.591	8.529	0.117	0.258	0.100	72.792
3	20	0.018	54.395	8.657	0.116	0.136	0.042	72.834
3	21	0.018	54.544	8.681	0.115	- 0.003	0.000	72.834
3	22	0.018	54.654	8.698	0.115	- 0.096	0.013	72.847
3	23	0.018	55.878	8.893	0.112	0.100	0.016	72.862
3	24	0.018	55.955	8.906	0.112	0.062	0.007	72.869
3	25	0.018	57.139	9.094	0.110	- 0.005	0.000	72.869
3	26	0.017	57.418	9.138	0.109	- 0.041	0.003	72.872
3	27	0.017	57.981	9.228	0.108	- 0.073	0.027	72.899
3	28	0.017	60.409	9.614	0.104	- 0.031	0.002	72.901
3	29	0.016	61.677	9.816	0.102	- 0.005	0.000	72.901
3	30	0.016	62.141	9.890	0.101	- 0.083	0.016	72.917
3	31	0.016	62.470	9.942	0.101	0.041	0.005	72.922
3	32	0.016	62.884	10.008	0.100	- 0.009	0.000	72.922
3	33	0.016	63.134	10.048	0.100	- 0.017	0.001	72.923
3	34	0.015	64.648	10.289	0.097	0.051	0.004	72.927
3	35	0.015	66.999	10.663	0.094	0.071	0.021	72.948
3	36	0.015	67.287	10.709	0.093	0.090	0.017	72.964
3	37	0.015	68.043	10.829	0.092	0.269	0.322	73.286
3	38	0.015	68.859	10.959	0.091	0.002	0.000	73.286
3	39	0.014	69.035	10.987	0.091	0.036	0.005	73.291
3	40	0.014	69.634	11.083	0.090	- 0.011	0.001	73.292
3	41	0.014	70.665	11.247	0.089	0.006	0.000	73.292
3	42	0.014	72.868	11.597	0.086	- 0.067	0.016	73.308
3	43	0.013	78.235	12.452	0.080	- 0.555	0.926	74.234
3	44	0.013	79.075	12.585	0.079	- 0.620	2.141	76.374
3	45	0.012	81.814	13.021	0.077	- 0.280	0.056	76.430
3	46	0.012	83.762	13.331	0.075	- 0.193	0.072	76.502
3	47	0.012	84.273	13.412	0.075	- 0.003	0.000	76.502
3	48	0.012	85.743	13.646	0.073	- 0.267	0.229	76.730
3	49	0.012	85.814	13.658	0.073	0.995	4.059	80.789
3	50	0.012	86.200	13.719	0.073	0.457	0.390	81.179
3	51	0.012	86.719	13.802	0.072	0.517	0.344	81.523
3	52	0.012	86.844	13.822	0.072	0.547	0.336	81.859
3	53	0.011	89.520	14.248	0.070	0.296	0.079	81.938
3	54	0.011	91.003	14.484	0.069	- 0.222	0.049	81.987
4	1	0.123	8.163	1.299	0.770	1.645	70.021	70.021
4	2	0.082	12.204	1.942	0.515	- 0.095	0.251	70.272
4	3	0.050	19.839	3.158	0.317	0.063	0.085	70.357
4	4	0.030	32.953	5.245	0.191	- 0.328	0.984	71.341
4	5	0.026	38.411	6.113	0.164	- 0.222	0.176	71.516

Частоты собственных колебаний

Файл Редактировать Опции

Частоты собственных колебаний

№ загруж	№ формы	Собст.значения	Частоты		Период (с)	Коэф.распред.	Мод.масса (%)	Сумма мод.масс (%)
			Круг.частота (рад/с)	Частота (Гц)				
3	45	0.012	81.814	13.021	0.077	- 0.280	0.056	76.430
3	46	0.012	83.762	13.331	0.075	- 0.193	0.072	76.502
3	47	0.012	84.273	13.412	0.075	- 0.003	0.000	76.502
3	48	0.012	85.743	13.646	0.073	- 0.267	0.229	76.730
3	49	0.012	85.814	13.658	0.073	0.995	4.059	80.789
3	50	0.012	86.200	13.719	0.073	0.457	0.390	81.179
3	51	0.012	86.719	13.802	0.072	0.517	0.344	81.523
3	52	0.012	86.844	13.822	0.072	0.547	0.336	81.859
3	53	0.011	89.520	14.248	0.070	0.296	0.079	81.938
3	54	0.011	91.003	14.484	0.069	- 0.222	0.049	81.987
4	1	0.123	8.163	1.299	0.770	1.645	70.021	70.021
4	2	0.082	12.204	1.942	0.515	- 0.095	0.251	70.272
4	3	0.050	19.839	3.158	0.317	0.063	0.085	70.357
4	4	0.030	32.953	5.245	0.191	- 0.328	0.984	71.341
4	5	0.026	38.411	6.113	0.164	- 0.222	0.176	71.516
4	6	0.026	38.817	6.178	0.162	- 0.424	0.054	71.570
4	7	0.024	42.500	6.764	0.148	- 0.077	0.030	71.601
4	8	0.023	43.892	6.986	0.143	- 0.661	11.181	82.781
4	9	0.022	44.478	7.079	0.141	- 0.659	1.152	83.933
4	10	0.022	45.371	7.221	0.138	- 0.302	0.200	84.133
4	11	0.022	45.907	7.306	0.137	- 0.323	0.223	84.357
4	12	0.021	46.598	7.416	0.135	- 0.458	0.353	84.710
4	13	0.020	49.517	7.881	0.127	- 0.085	0.020	84.730
4	14	0.020	50.312	8.007	0.125	0.156	0.282	85.011
4	15	0.019	51.382	8.178	0.122	- 0.161	0.062	85.074
4	16	0.019	52.090	8.290	0.121	- 0.079	0.010	85.084
4	17	0.019	52.551	8.364	0.120	- 0.131	0.029	85.113
4	18	0.019	53.021	8.438	0.119	0.023	0.001	85.114
4	19	0.019	53.591	8.529	0.117	0.204	0.062	85.176
4	20	0.018	54.395	8.657	0.116	0.057	0.007	85.183
4	21	0.018	54.544	8.681	0.115	- 0.037	0.003	85.186
4	22	0.018	54.654	8.698	0.115	0.069	0.006	85.193
4	23	0.018	55.878	8.893	0.112	0.131	0.027	85.220
4	24	0.018	55.955	8.906	0.112	- 0.014	0.000	85.220
4	25	0.018	57.139	9.094	0.110	- 0.166	0.053	85.273
4	26	0.017	57.418	9.138	0.109	0.131	0.027	85.300
4	27	0.017	57.981	9.228	0.108	0.269	0.357	85.658
4	28	0.017	60.409	9.614	0.104	0.007	0.000	85.658
4	29	0.016	61.677	9.816	0.102	0.010	0.000	85.658
4	30	0.016	62.141	9.890	0.101	0.110	0.028	85.686
4	31	0.016	62.470	9.942	0.101	- 0.038	0.004	85.691
4	32	0.016	62.884	10.008	0.100	0.005	0.000	85.691
4	33	0.016	63.134	10.048	0.100	0.000	0.000	85.691

კაპიტელი ჯგუფი

CAPITELI GROUP

Capiteli group

ENGINEERING COMPANY

პროექტის დასახელება

მულტიფუნქციური ცენტრი "დანიური სახლი"

პროექტის მისამართი

ქ. თბილისი, მ. კოსტავას №70

დამკვეთი

სტადია	თარიღი	განმარტება
მპ	2021.06.10	

დაკვეთის №

CAD DWG ფაილი ganmartebiti.dwg

დირექტორი: ა. კორტავა

მთ. კონსტრუქტორი: გ. ოქრომიძე

შეასრულა ნ. ხუბულავა

საავტორო უფლებები კაპიტელი ჯგუფი

ნახაზის დასახელება

გაანგარიშების რეზულტატები

კ-02.2

A3

ლიფტის შახტებისა საძირკვლის გეგმა -5.90

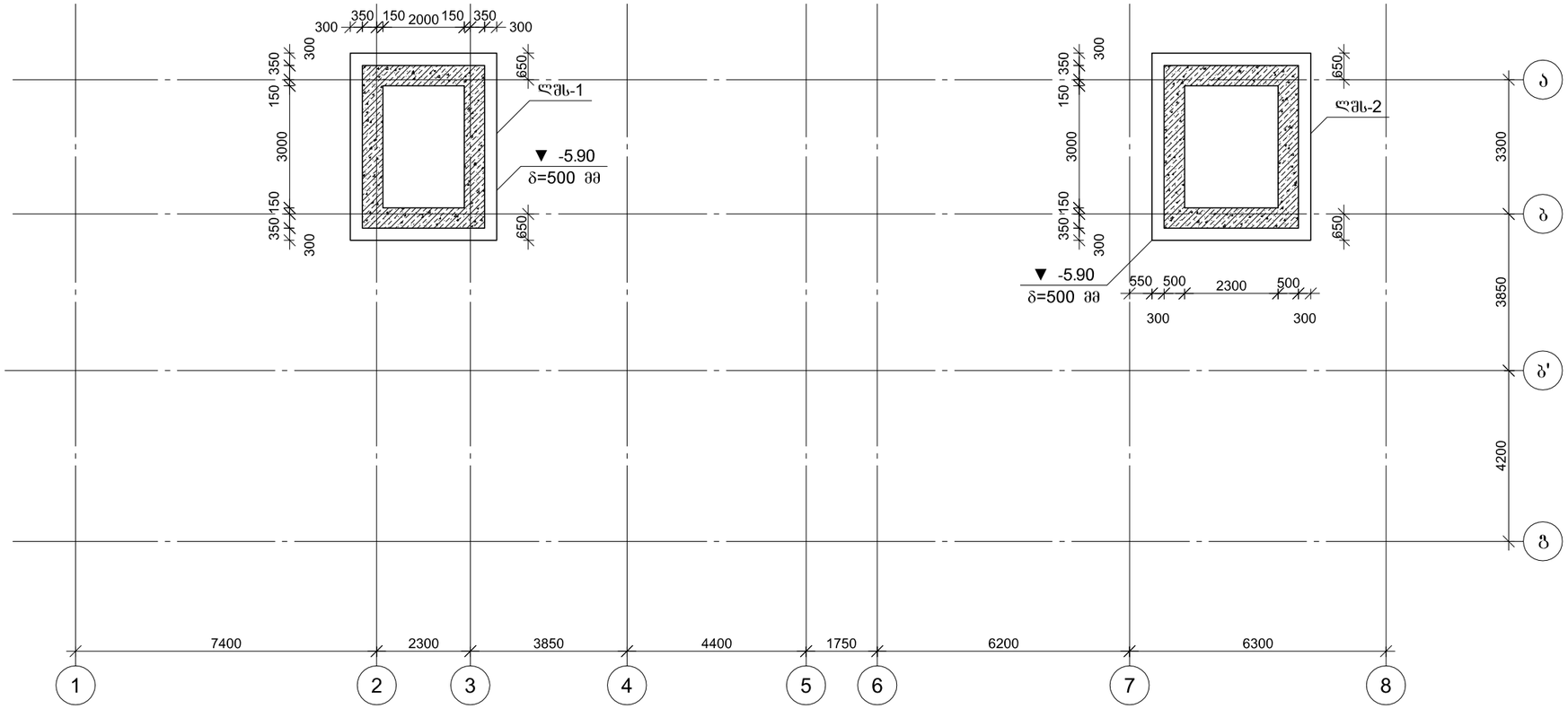

CAPITELI GROUP

კაპიტელი ჯგუფი
სამშენებლო კომპანია
Capiteli group
ENGINEERING COMPANY

პროექტის დასახელება

მულტიფუნქციური ცენტრი
"დანიური სახლი"

პროექტის მისამართი

ქ. თბილისი, მ. კოსტავას №70

დამკვეთი

სტადია	მარილი	განმარტება
მპ	2021.03.27	

დაკვეთის №

CAD DWG ფაილი sqemebi da armireba bolo.dwg

დირექტორი: ა. კორტავა

მთ. კონსტრუქტორი: გ. ჩიქროშიძე

შემსრულა ნ. ხუციშვილი

საავტორო უფლებები კაპიტელი ჯგუფი

ნახაზის დასახელება

ლიფტის შახტებისა და აუზის საძირკვლის გეგმა -5.90-სა და -7.05 ნიშნულზე

კ-03

A3

საძირკვლის კონსტრუქციების საყალიბე გეგმა -4.05 ნიშნულზე

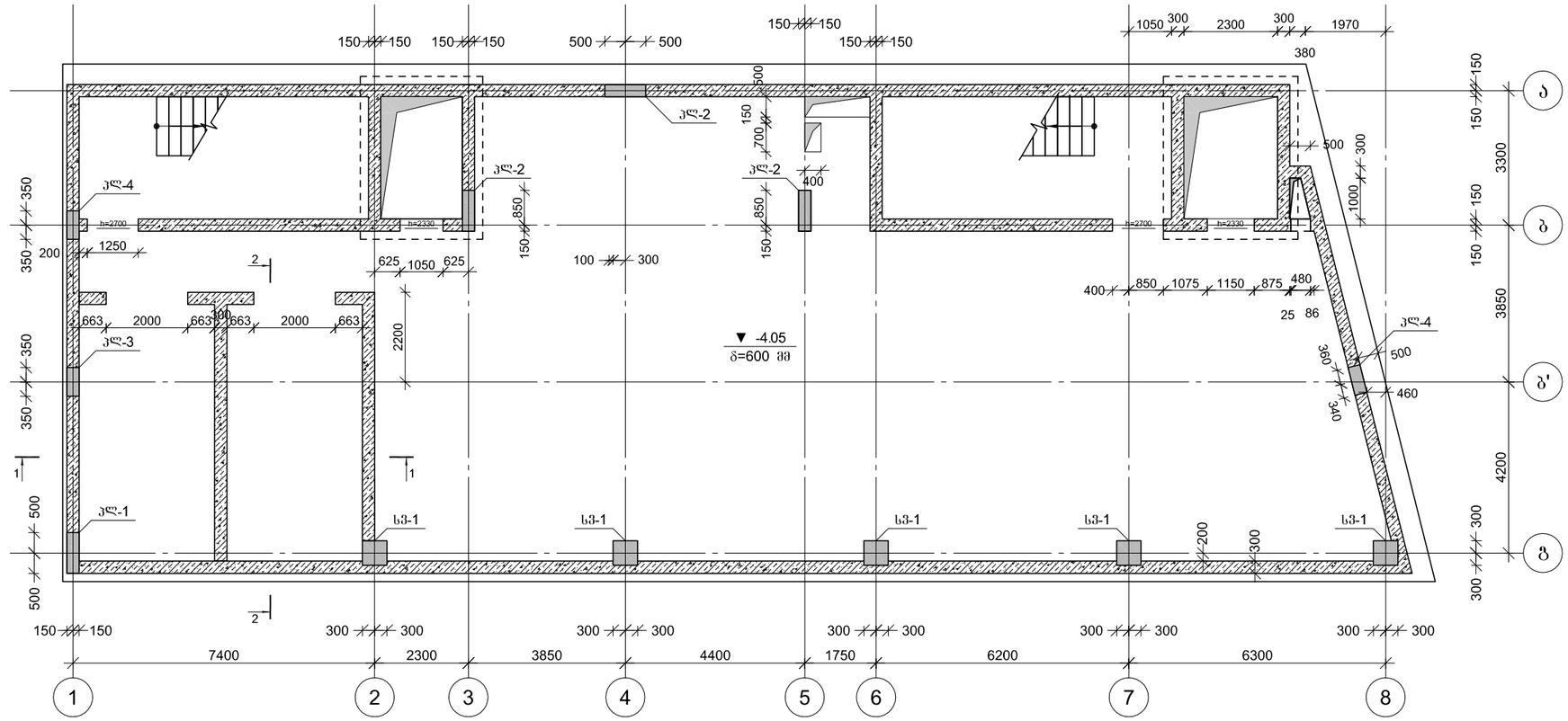

კვეთი 1-1

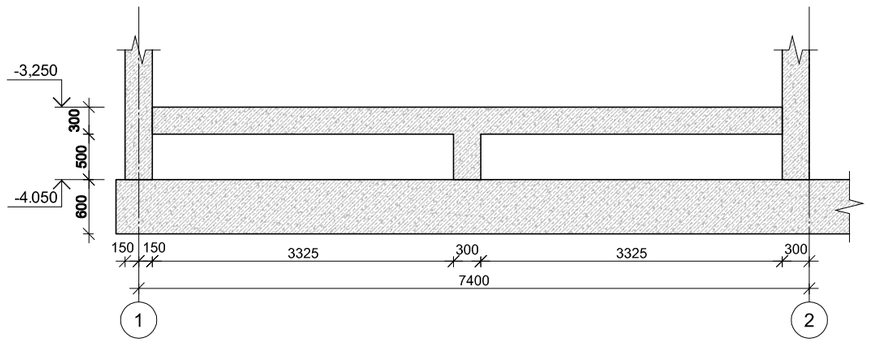

კვეთი 2-2

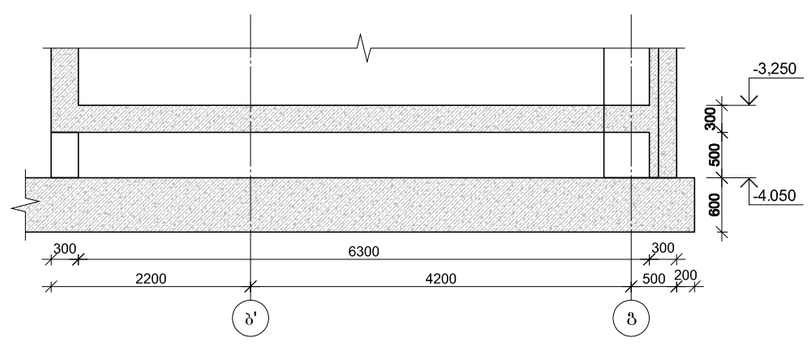

CAPITELI GROUP

კაპიტელი ჯგუფი
საკონსტრუქტორო კომპანია
Capiteli group
ENGINEERING COMPANY

პროექტის დასახელება

მულტიფუნქციური ცენტრი
"დანიური სახლი"

პროექტის მისამართი

ქ. თბილისი, მ. კოსტავას №70

დამკვეთი

სტადია	მარილი	განმარტება
თარიღი	2021.03.27	

დაკვეთის №

CAD DWG ფაილი sqemebi da armireba bolo.dwg

დირექტორი:		ა. კორტაია
მთ. კონსტრუქტორი:		გ. ოქროშიძე
შესრულა		ნ. ხუციშვილი

საკუთრების უფლებები კაპიტელი ჯგუფი

ნახაზის დასახელება

საძირკვლის კონსტრუქციების საყალიბე გეგმა -4.05 ნიშნულზე

კ-04

A3

გაღახურვის კონსტრუქციების საყალიბე გეგმა -0.15 ნიშნულზე

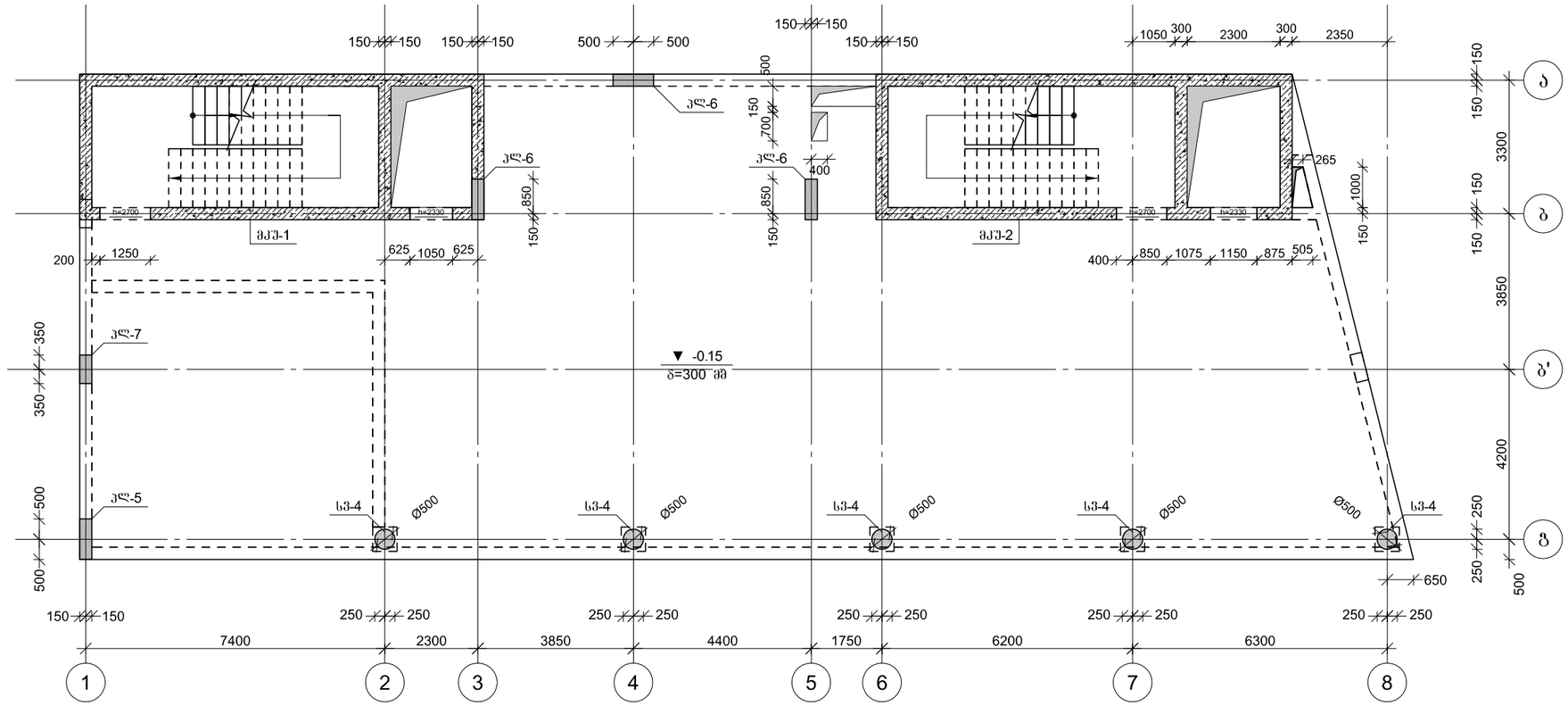

CAPITELI GROUP

კაპიტელი ჯგუფი
სამშენებლო კომპანია
Capiteli group
ENGINEERING COMPANY

პროექტის დასახელება

მულტიფუნქციური ცენტრი
"დანიური სახლი"

პროექტის მისამართი

ქ. თბილისი, მ. კოსტავას №70

დამკვეთი

სტადია	მარილი	განმარტება
ვე	2021.03.27	

დაკვეთის №

CAD DWG ფაილი sqemebi da armireba bolo.dwg

დირექტორი: ა. კორტავა

მთ. კონსტრუქტორი: გ. ოქროშიძე

შემსრულა ნ. ხუციშვილი

საავტორო უფლებები კაპიტელი ჯგუფი

ნახაზის დასახელება

გაღახურვის კონსტრუქციების საყალიბე გეგმა -0.15 ნიშნულზე

კ-05

A3

გაღახურვის კონსტრუქციების საყალიბე გეგმა +4.50 ნიშნულზე

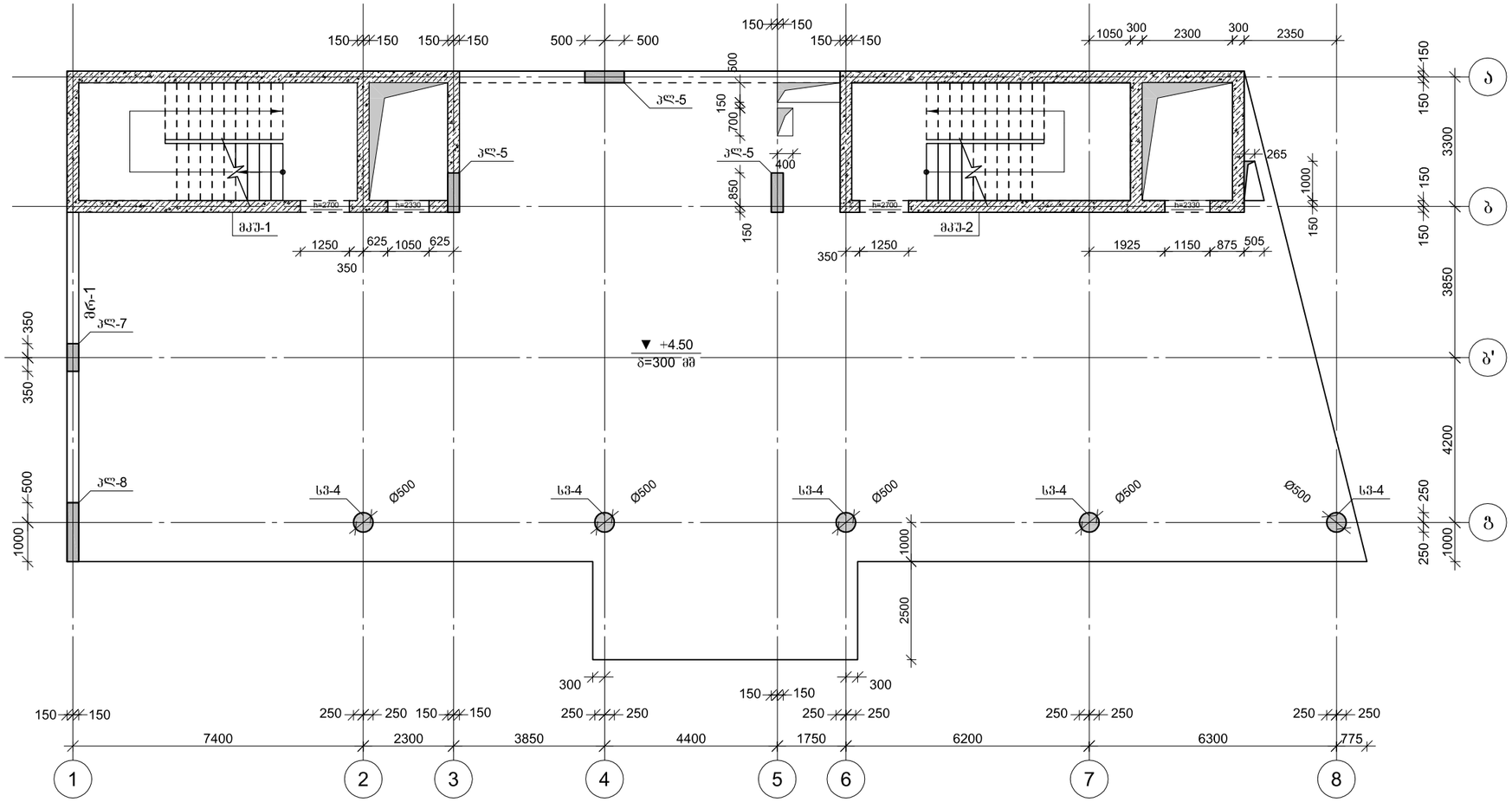

CAPITELI GROUP

კაპიტელი ჯგუფი
სამრეწველო კომპანია
Capiteli group
ENGINEERING COMPANY

პროექტის დასახელება

მულტიფუნქციური ცენტრი
"დანიური სახლი"

პროექტის მისამართი

ქ. თბილისი, მ. კოსტავას №70

დამკვეთი

სტადია	მარილი	განმარტება
მპ	2021.03.27	

დაკვეთის №

CAD DWG ფაილი sqemebi da armireba bolo.dwg

დირექტორი: ა. კორტავა

მთ. კონსტრუქტორი: გ. ოქროშიძე

შემსრულა: ნ. ხუბულავა

საავტორო უფლებები: კაპიტელი ჯგუფი

ნახაზის დასახელება

გაღახურვის კონსტრუქციების საყალიბე გეგმა +4.50 ნიშნულზე

კ-06

A3

გადახურვის კონსტრუქციების საყალიბე გეგმა +9.15 ნიშნულზე

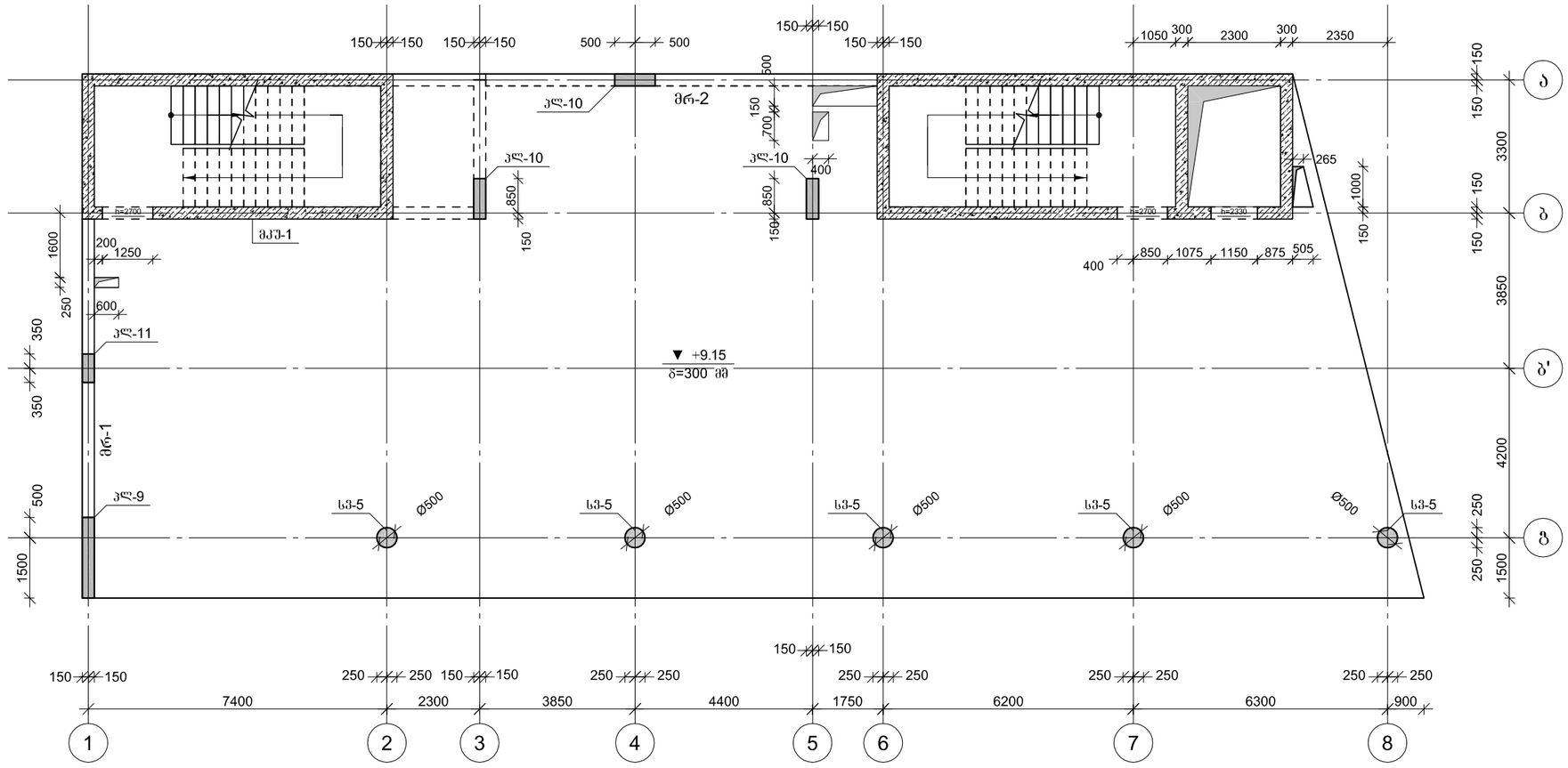

პროექტის დასახელება	მულტიფუნქციური ცენტრი "დანიური სახლი"
პროექტის მისამართი	ქ. თბილისი, მ. კოსტავას №70
დამკვეთი	
სტადია	მარილი — განმარტება
მპ	2021.03.27
დაკვეთის №	
CAD DWG ფაილი	sqemebi da armireba bolo.dwg
დირექტორი:	ა. კორტავა
მთ. კონსტრუქტორი:	გ. ოქროშიძე
შემსრულა	ნ. ხუბულავა
საპროექტო უფლებები	კაპიტელი ჯგუფი
ნახაზის დასახელება	გადახურვის კონსტრუქციების საყალიბე გეგმა +9.15 ნიშნულზე
	კ-07
	A3

კაპიტელი ჯგუფი
საკონსტრუქტორო კომპანია
Capiteli group
ENGINEERING COMPANY

გაღახურვის კონსტრუქციების საყალიბე გეგმა +12.60 ნიშნულზე

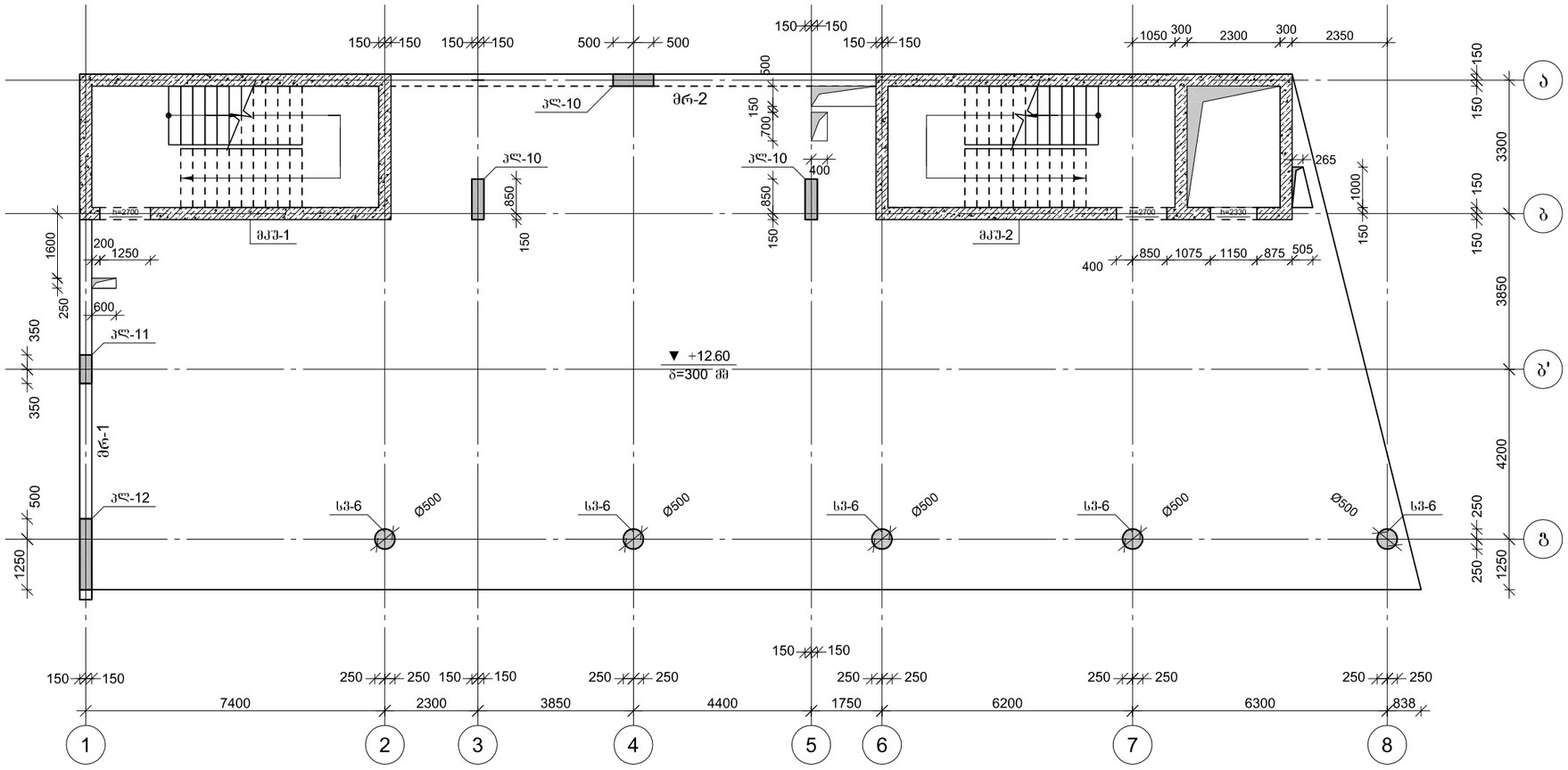

CAPITELI GROUP

კაპიტელი ჯგუფი
საკონტაქტო კომპანია
Capiteli group
ENGINEERING COMPANY

პროექტის დასახელება

მულტიფუნქციური ცენტრი
"დანიური სახლი"

პროექტის მისამართი

ქ. თბილისი, მ. კოსტავას №70

დამკვეთი

სტადია	მარილი	განმარტება
მპ	2021.03.27	

დაკვეთის №

CAD DWG ფაილი sqemebi da armireba bolo.dwg

დირექტორი:	ა. კორტავა
მთ. კონსტრუქტორი:	გ. ოქროშიძე
შემსრულა	ნ. ხუბულავა

საპროექტო უფლებები კაპიტელი ჯგუფი

ნახაზის დასახელება

გაღახურვის კონსტრუქციების საყალიბე გეგმა +12.60 ნიშნულზე

კ-08

A3

გაღახურვის კონსტრუქციების საყალიბე გეგმა +16.05 ნიშნულზე

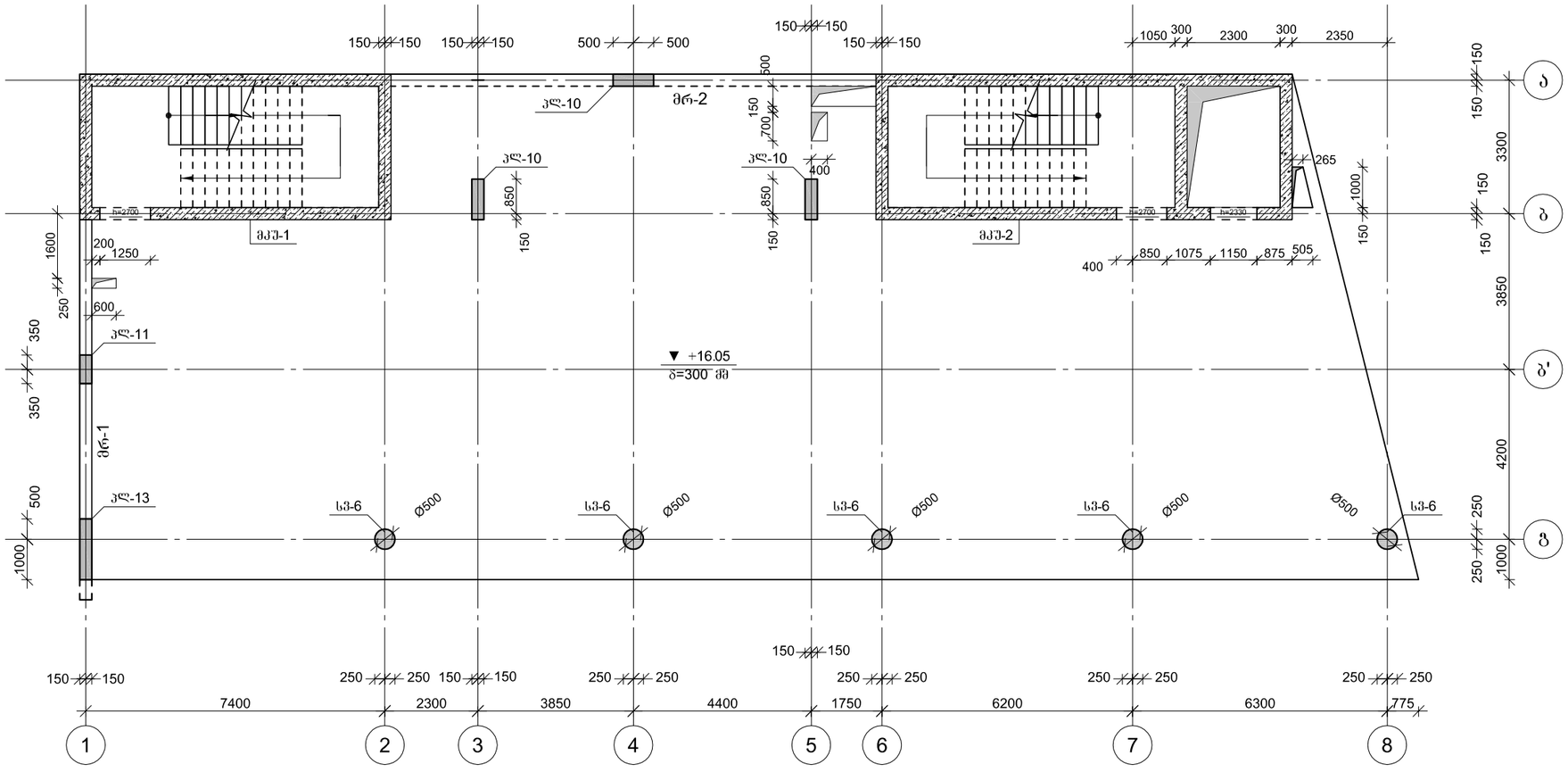

პროექტის დასახელება	მულტიფუნქციური ცენტრი "დანიური სახლი"
პროექტის მისამართი	ქ. თბილისი, მ. კოსტავას №70
დამკვეთი	
სტადია	მარილი
	განმარტება
მპ	2021.03.27
დაკვეთის №	
CAD DWG ფაილი	sqemebi da armireba bolo.dwg
დირექტორი:	ა. კორტავა
მთ. კონსტრუქტორი:	გ. ოქროშიძე
შემსრულა	ნ. ხუბულავა
საავტორო უფლებები	კაპიტელი ჯგუფი
ნახაზის დასახელება	გაღახურვის კონსტრუქციების საყალიბე გეგმა +16.05 ნიშნულზე
	კ-09
	A3

CAPITELI GROUP
კაპიტელი ჯგუფი
საკონსტრუქტორო კომპანია
Capiteli group
ENGINEERING COMPANY

გაღახურვის კონსტრუქციების საყალიბე გეგმა +19.50 ნიშნულზე

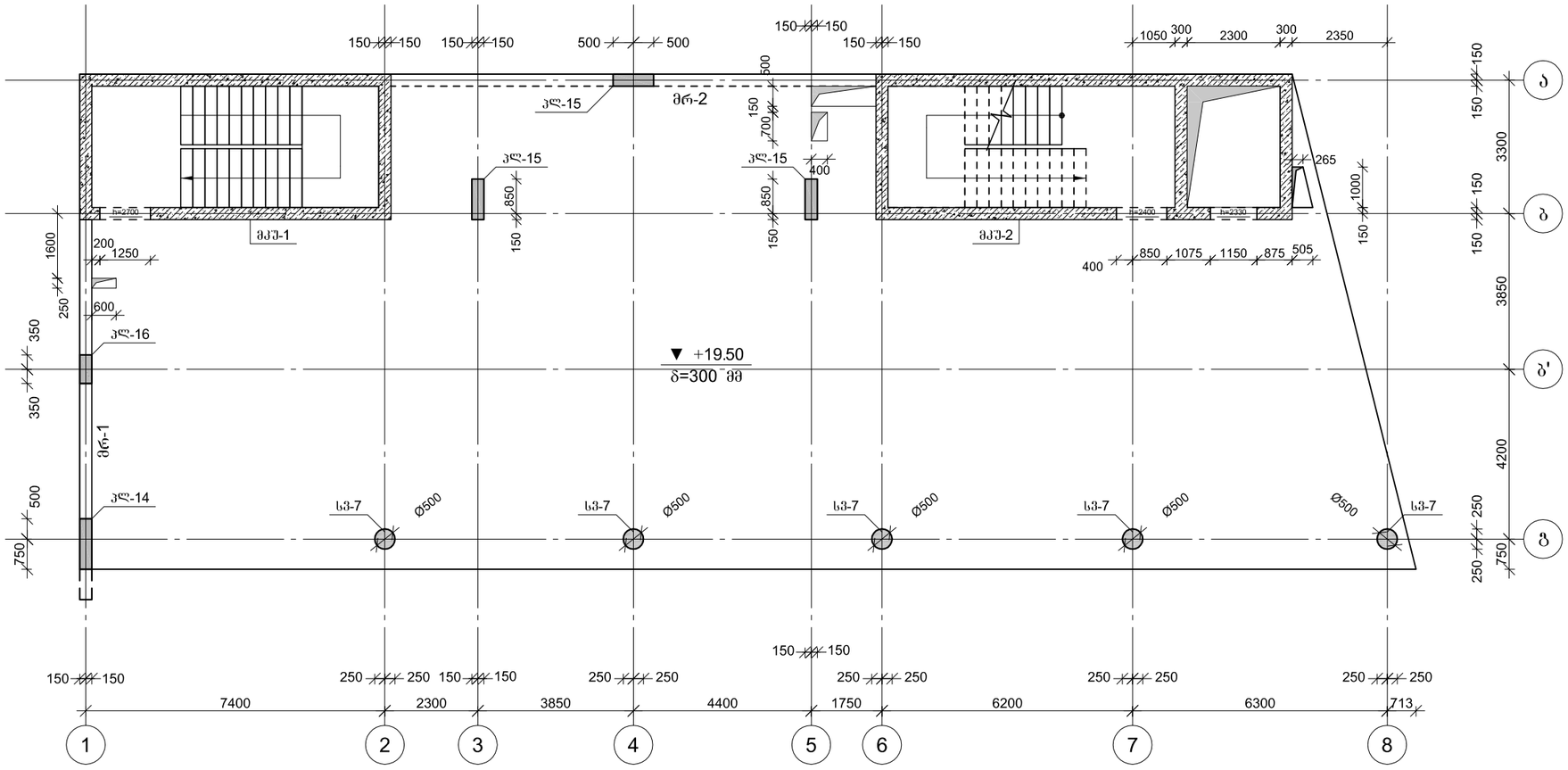

პროექტის დასახელება	მულტიფუნქციური ცენტრი "დანიური სახლი"
პროექტის მისამართი	ქ. თბილისი, მ. კოსტავას №70
დამკვეთი	
სტადია	მარილი
	განმარტება
მპ	2021.03.27
დაკვეთის №	
CAD DWG ფაილი	sqemebi da armireba bolo.dwg
დირექტორი:	ა. კორტავა
მთ. კონსტრუქტორი:	გ. ოქროშიძე
შემსრულა	ნ. ხუბულავა
საავტორო უფლებები	კაპიტელი ჯგუფი
ნახაზის დასახელება	გაღახურვის კონსტრუქციების საყალიბე გეგმა +19.50 ნიშნულზე
	კ-10
	A3

CAPITELI GROUP
კაპიტელი ჯგუფი
საკონსტრუქტორო კომპანია
Capiteli group
ENGINEERING COMPANY

გადახურვის კონსტრუქციების საყალიბე გეგმა +23.05 ნიშნულზე

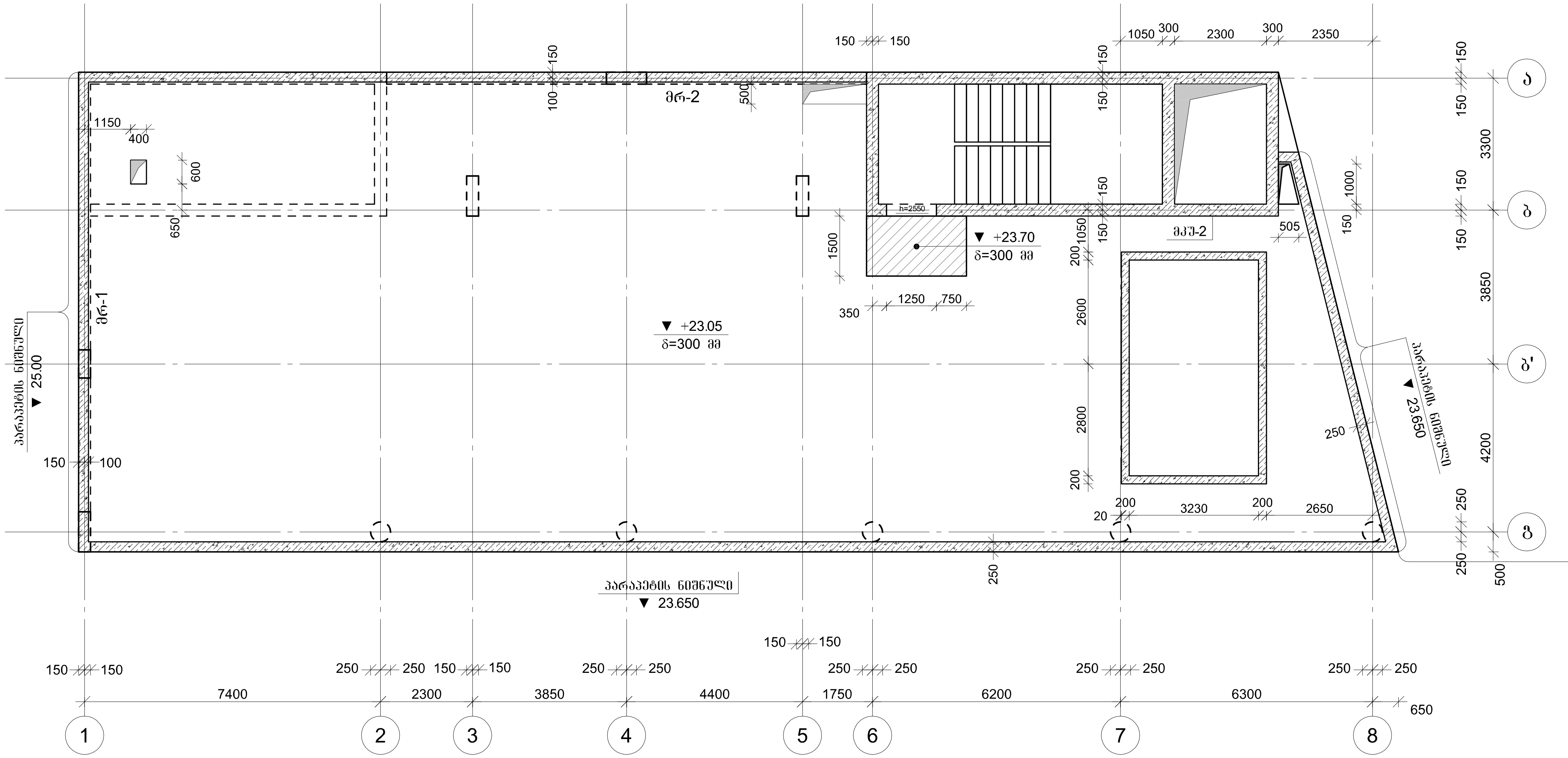

კაპიტელი ჯგუფი
საპროექტო კომპანია
Capiteli group
ENGINEERING COMPANY
CAPITELI GROUP

პროექტის დასახელება		
მულტიფუნქციური ცენტრი "დანიური სახლი"		
პროექტის მისამართი		
ქ. თბილისი, მ. კოსტავას №70		
დამკვეთი		
სტადია	თარიღი	განმარტება
მპ	2021.03.27	
დაკვეთის №		
CAD DWG ფაილი	sqemebi da armireba bolo.dwg	
დირექტორი:		ა. კორტავა
მთ. კონსტრუქტორი:		ზ. ოქროშიძე
შეასრულა		ნ. ხუბულავა
საავტორო უფლებები		კაპიტელი ჯგუფი
ნახაზის დასახელება		
გადახურვის კონსტრუქციების საყალიბე გეგმა +23.05 ნიშნულზე		

კ-11

A3

გადახურვის კონსტრუქციების საყალიბე გეგმა +26.40 ნიშნულზე

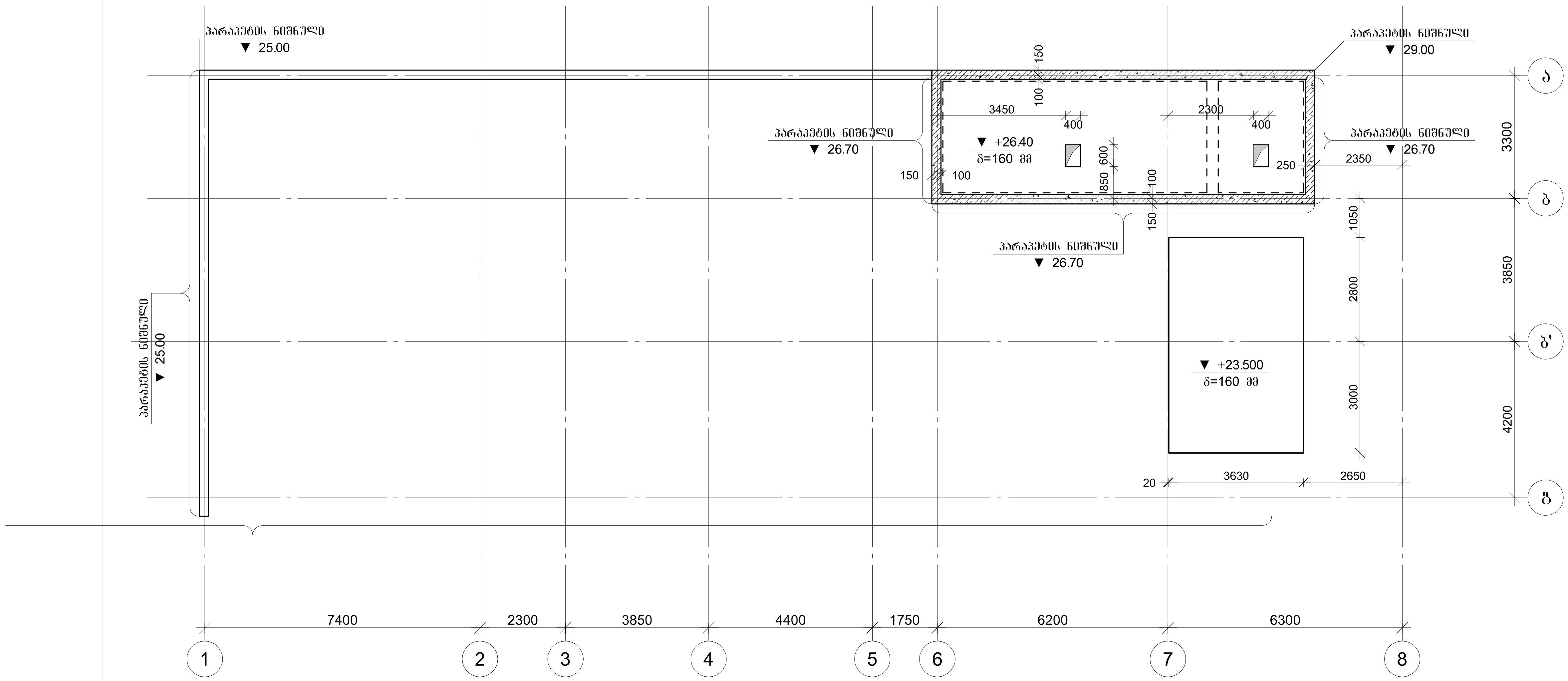

კაპიტელი ჯგუფი
საინჟინრო კომპანია
CAPITELI GROUP
Capiteli group
ENGINEERING COMPANY

პროექტის დასახელება
მულტიფუნქციური ცენტრი "დანიური სახლი"

პროექტის მისამართი
ქ. თბილისი, მ. კოსტავას №70

დამკვეთი

სტადია	თარიღი	განმარტება
მპ	2021.03.27	

დაკვეთის №

CAD DWG ფაილი sqemebi da armireba bolo.dwg

დირექტორი: ა. კორტავა
მთ. კონსტრუქტორი: ზ. ოქროშიძე
შეასრულა ნ. ხუბულავა

საავტორო უფლებები კაპიტელი ჯგუფი

ნახაზის დასახელება
გადახურვის კონსტრუქციების საყალიბე გეგმა +26.40 ნიშნულზე

კ-12

A3

საძირკვლის ფილის ქვედა შრის არმირება ჰორიზონტალური მიმართულებით (ბადე-1)

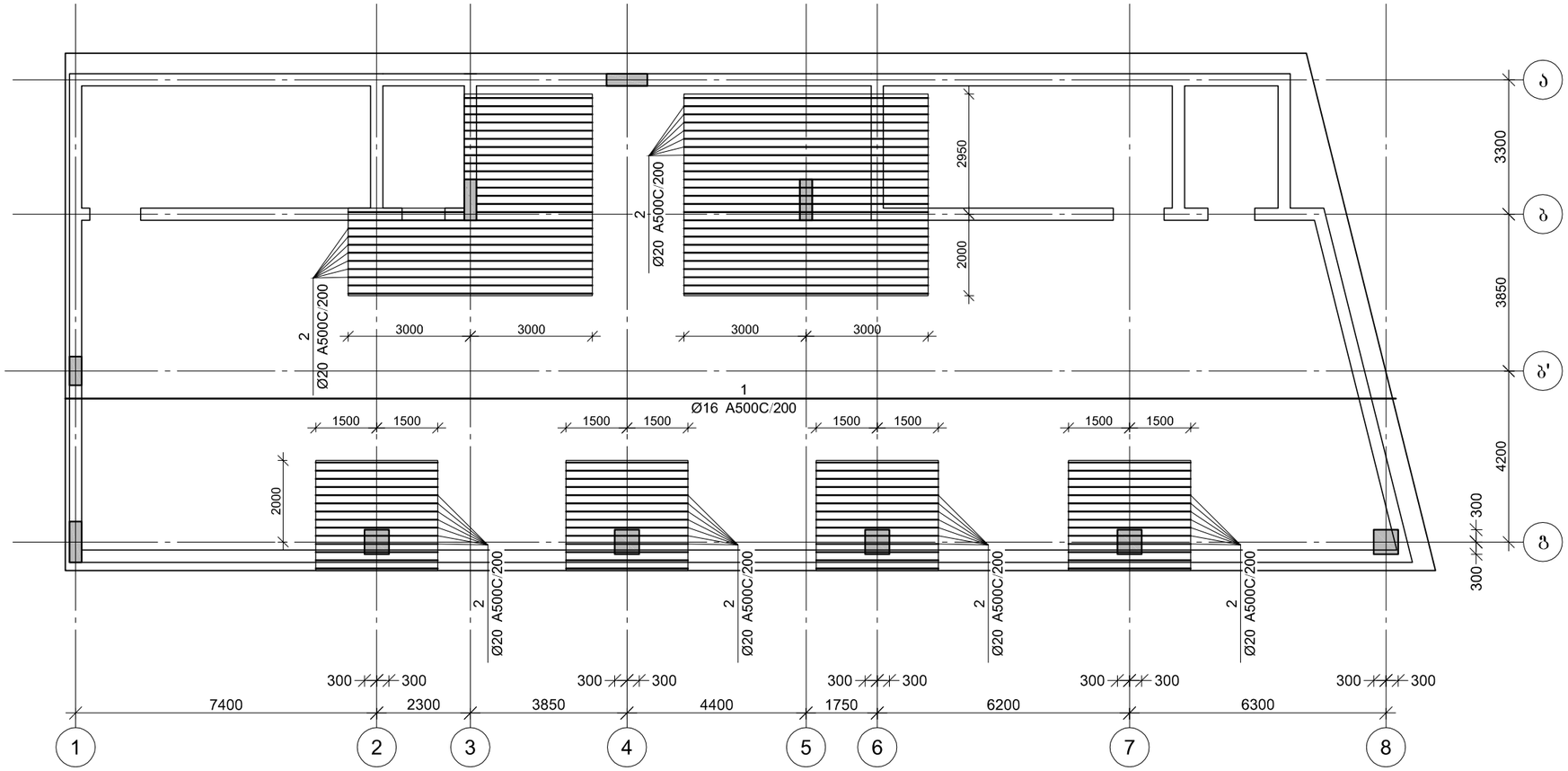

CAPITELI GROUP

კაპიტელი ჯგუფი
საკონსტრუქტორო კომპანია
Capiteli group
ENGINEERING COMPANY

პროექტის დასახელება

მულტიფუნქციური ცენტრი
"დანიური სახლი"

პროექტის მისამართი

ქ. თბილისი, მ. კოსტავას №70

დამკვეთი

სტადია	მარილი	განმარტება
მპ	2021.03.27	

დაკვეთის №

CAD DWG ფაილი sqemebi da armireba bolo.dwg

დირექტორი:		ა. კორტავა
მთ. კონსტრუქტორი:		გ. ოქროშიძე
შეასრულა		ნ. ხუციშვილი

საპროექტო უფლებები კაპიტელი ჯგუფი

ნახაზის დასახელება

საძირკვლის ფილის ქვედა შრის არმირება ჰორიზონტალური მიმართულებით (ბადე-1)

კ-13

A3

საძირკვლის ფილის ქვედა შრის არმირება ვერტიკალური მიმართულებით (ბადე-1)

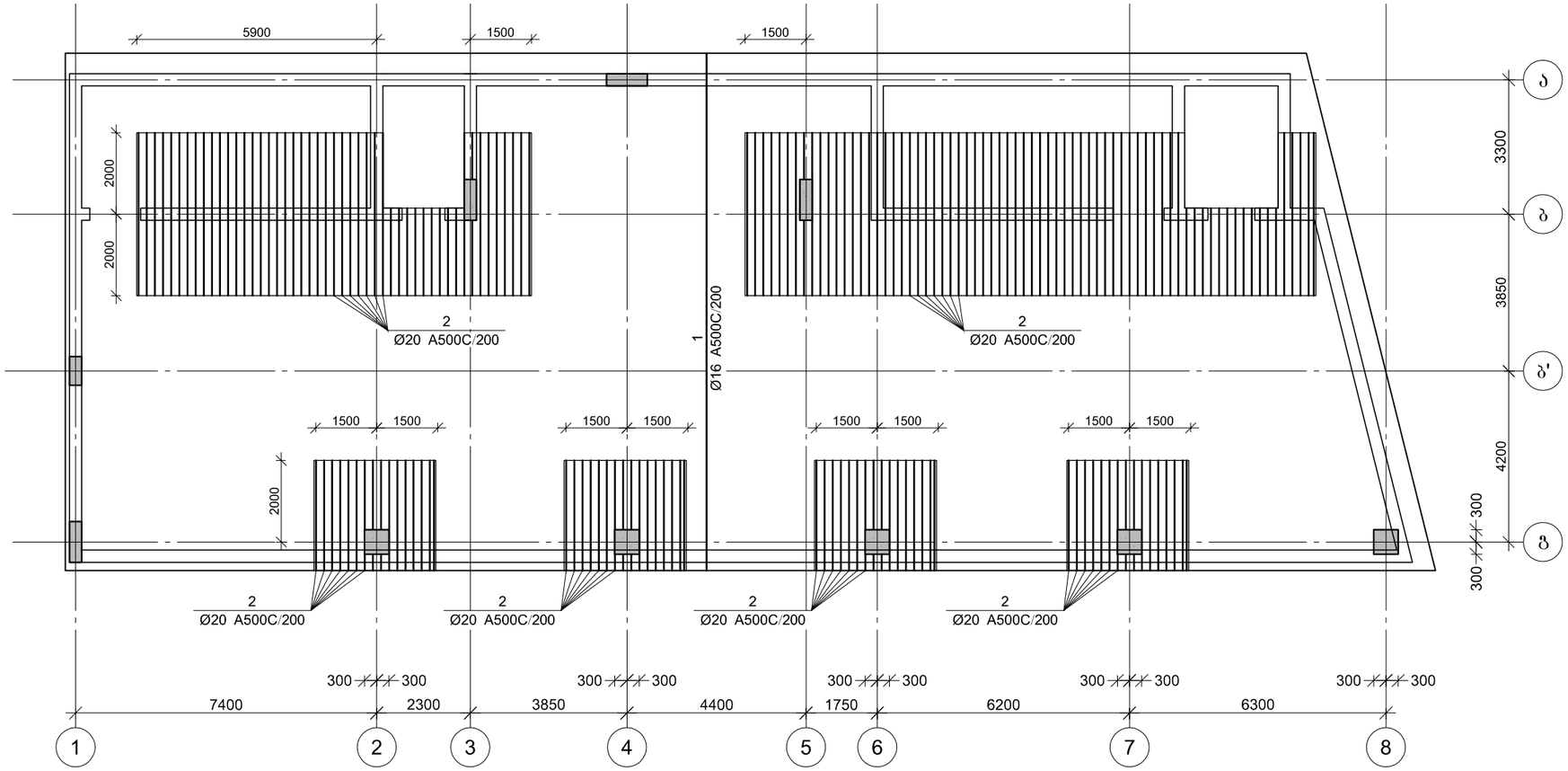

CAPITELI GROUP

კაპიტელი ჯგუფი
სამშენებლო კომპანია
Capiteli group
ENGINEERING COMPANY

პროექტის დასახელება

მულტიფუნქციური ცენტრი
"დანიური სახლი"

პროექტის მისამართი

ქ. თბილისი, მ. კოსტავას №70

დამკვეთი

სტადია	მარილი	განმარტება
მპ	2021.03.27	

დაკვეთის №

CAD DWG ფაილი sqemebi da armireba bolo.dwg

დირექტორი:		ა. კორტავა
მთ. კონსტრუქტორი:		გ. ჩიქრომიძე
შესრულა		ნ. ხუციშვილი

სააპტორო უფლებები კაპიტელი ჯგუფი

ნახაზის დასახელება

საძირკვლის ფილის ქვედა შრის არმირება ვერტიკალური მიმართულებით (ბადე-1)

კ-14

A3

საძირკვლის ფილის ქვედა შრის არმირება ჰორიზონტალური მიმართულებით (ბადე-2)

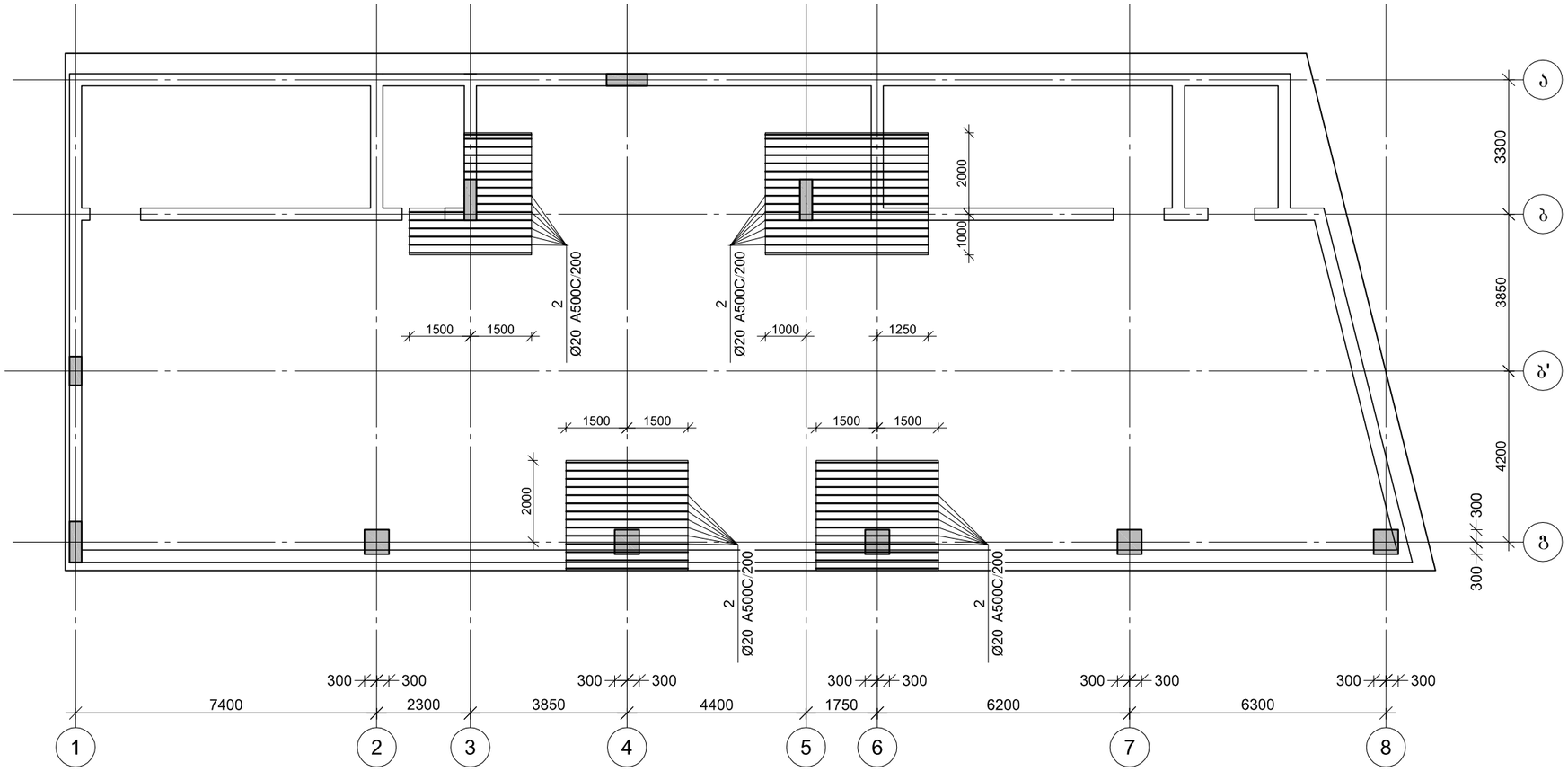

კაპიტელი ჯგუფი საკონსულტაციო კომპანია **Capiteli group** ENGINEERING COMPANY	
პროექტის დასახელება	მულტიფუნქციური ცენტრი "დანიური სახლი"
პროექტის მისამართი	ქ. თბილისი, მ. კოსტავას №70
დამკვეთი	
სტადია	მარილი
მპ	2021.03.27
დაკვეთის №	
CAD DWG ფაილი	sqemebi da armireba bolo.dwg
დირექტორი:	ა. კორტავა
მთ. კონსტრუქტორი:	გ. ოქროშიძე
შემსრულა	ნ. ხუციშვილი
საავტორო უფლებები	კაპიტელი ჯგუფი
ნახაზის დასახელება	საძირკვლის ფილის ქვედა შრის არმირება ჰორიზონტალური მიმართულებით (ბადე-2)
	კ-15
	A3

საძირკვლის ფილის ქვედა შრის არმირება ვერტიკალური მიმართულებით (ბადე-2)

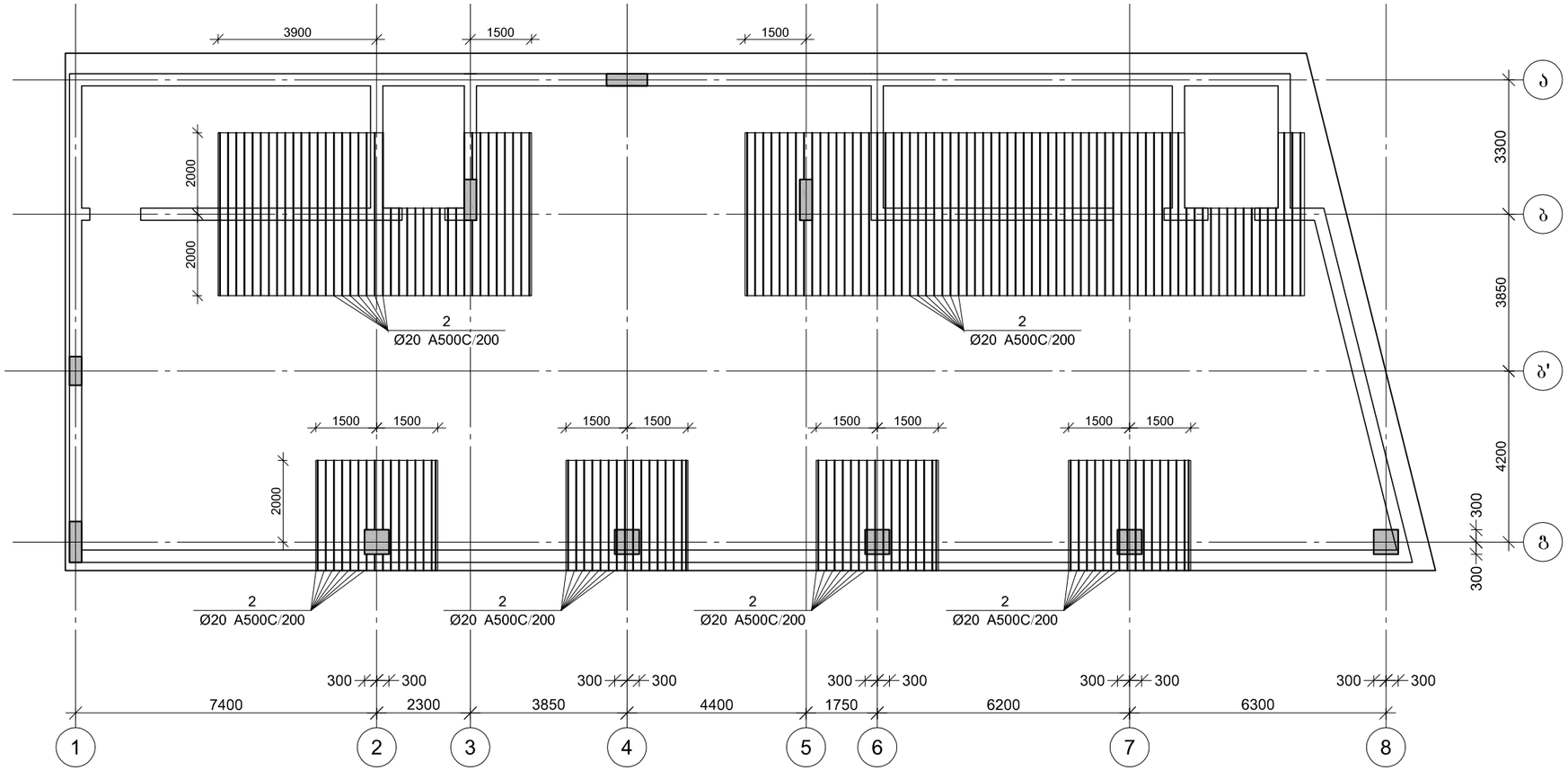

CAPITELI GROUP

კაპიტელი ჯგუფი
საკონსულტაციო კომპანია
Capiteli group
ENGINEERING COMPANY

პროექტის დასახელება

მულტიფუნქციური ცენტრი
"დანიური სახლი"

პროექტის მისამართი

ქ. თბილისი, მ. კოსტავას №70

დამკვეთი

სტადია	მარილი	განმარტება
მპ	2021.03.27	

დაკვეთის №

CAD DWG ფაილი sqemebi da armireba bolo.dwg

დირექტორი: ა. კორტავა

მთ. კონსტრუქტორი: გ. ოქროშიძე

შესრულა ნ. ხუციშვილი

საპროექტო უფლებები კაპიტელი ჯგუფი

ნახაზის დასახელება

საძირკვლის ფილის ქვედა შრის არმირება ვერტიკალური მიმართულებით (ბადე-2)

კ-16

A3

საძირკვლის ფილის გედა შრის არმირება ჰორიზონტალური მიმართულებით

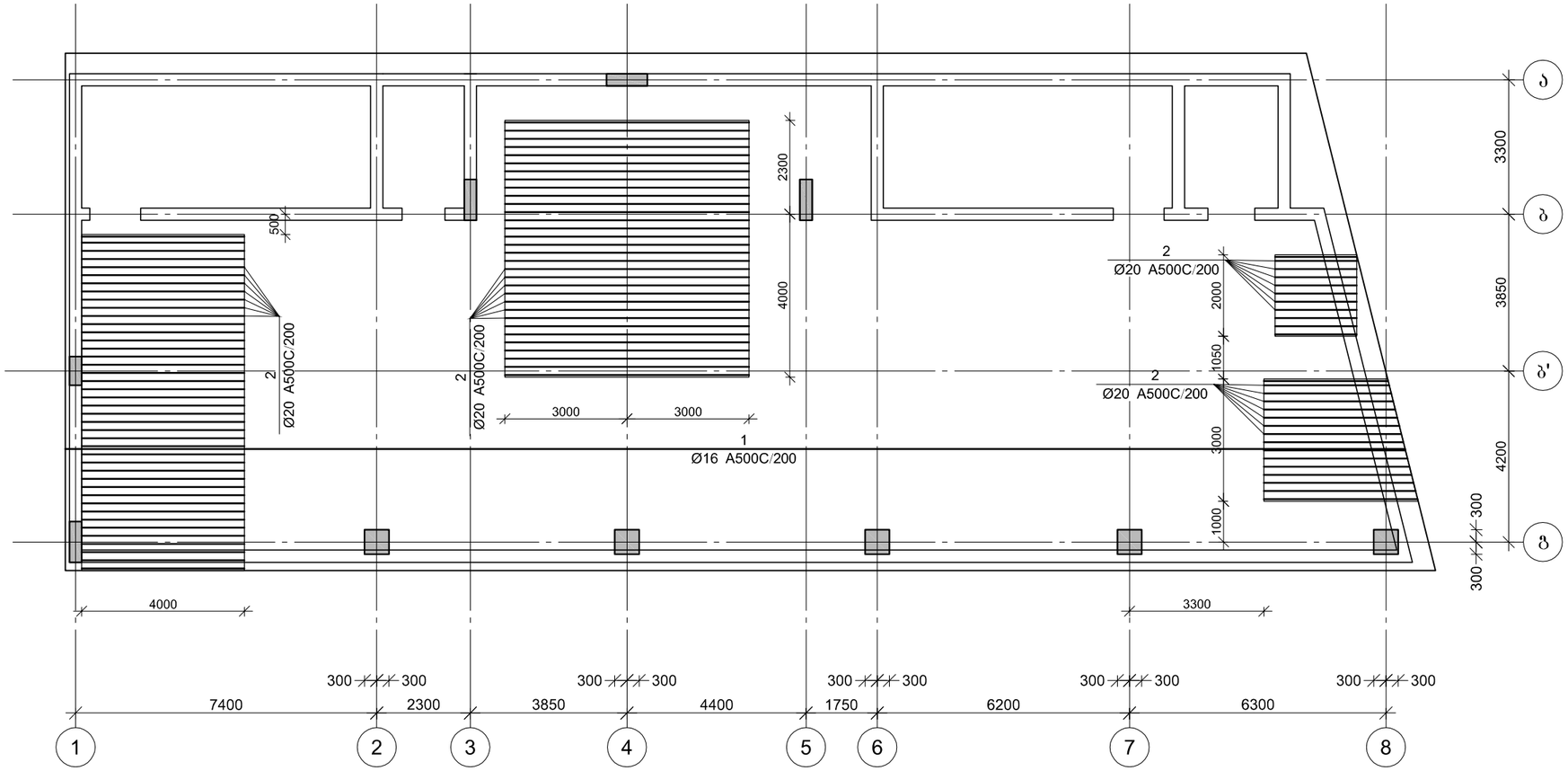

CAPITELI GROUP

კაპიტელი ჯგუფი
საპროექტო კომპანია
Capiteli group
ENGINEERING COMPANY

პროექტის დასახელება

მულტიფუნქციური ცენტრი
"დანიური სახლი"

პროექტის მისამართი

ქ. თბილისი, მ. კოსტავას №70

დამკვეთი

სტადია	მარილი	განმარტება
მპ	2021.03.27	

დაკვეთის №

CAD DWG ფაილი sqemebi da armireba bolo.dwg

დირექტორი:		ა. კორტავა
მთ. კონსტრუქტორი:		გ. ოქროშიძე
შეასრულა		ნ. ხუციშვილი

საპროექტო უფლებები კაპიტელი ჯგუფი

ნახაზის დასახელება

საძირკვლის ფილის გედა შრის არმირება
ჰორიზონტალური მიმართულებით

ჰ-17

A3

საძირკვლის ფილის გედა შრის არმირება ვერტიკალური მიმართულებით

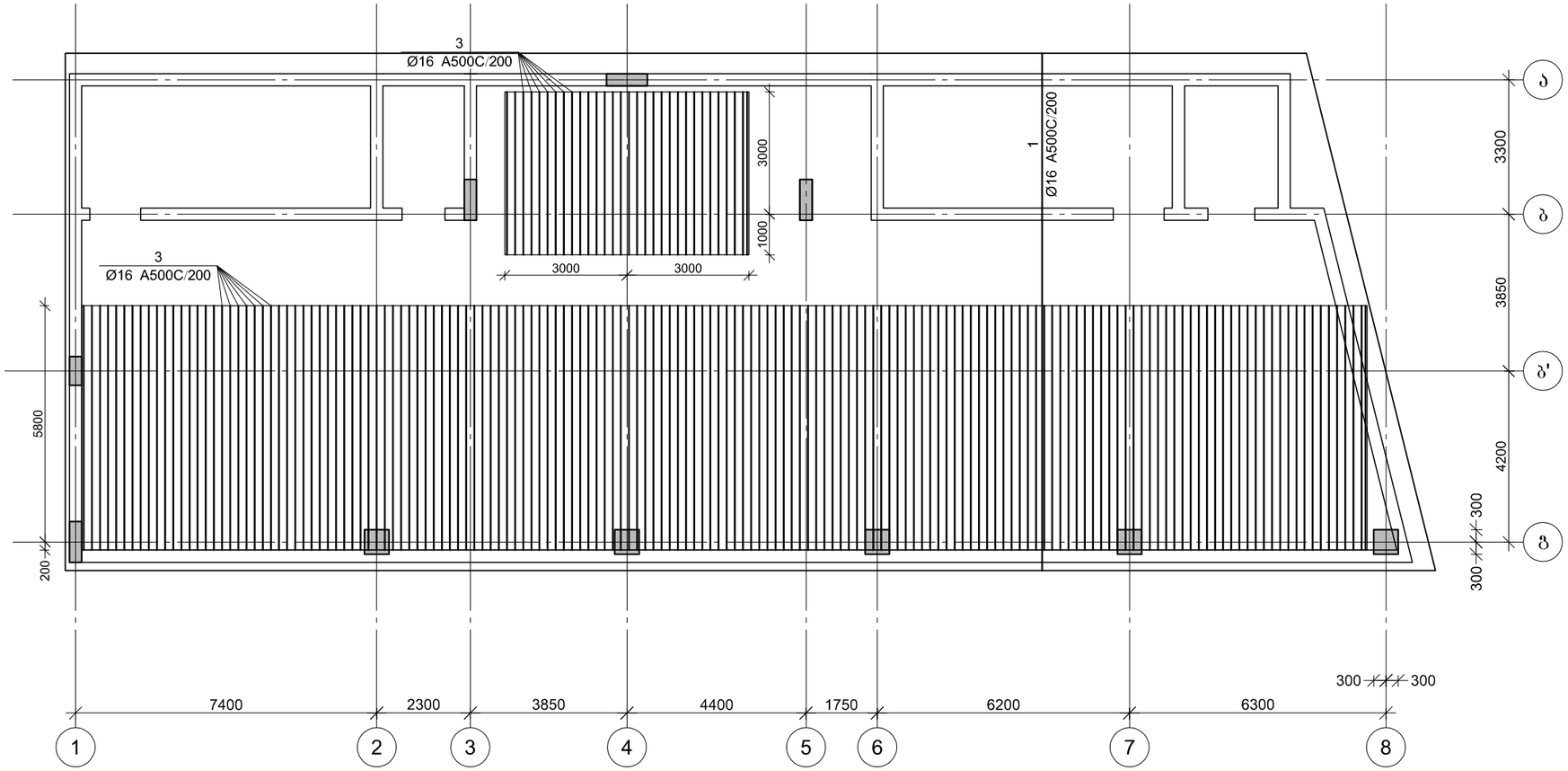

CAPITELI GROUP

კაპიტელი ჯგუფი
საკონტაქტო კომპანია
Capiteli group
ENGINEERING COMPANY

პროექტის დასახელება

მულტიფუნქციური ცენტრი
"დანიური სახლი"

პროექტის მისამართი

ქ. თბილისი, მ. კოსტავას №70

დამკვეთი

სტადია	თარიღი	განმარტება
მპ	2021.03.27	

დაკვეთის №

CAD DWG ფაილი sqemebi da armireba bolo.dwg

დირექტორი:	ა. კორტავა
მთ. კონსტრუქტორი:	გ. ოქროშიძე
შეასრულა	ნ. ხუციშვილი

საპროექტო უფლებები კაპიტელი ჯგუფი

ნახაზის დასახელება

საძირკვლის ფილის გედა შრის არმირება
ვერტიკალური მიმართულებით

კ-18

A3

საძირკვლის ფილის გედა შრის არმირება ვერტიკალური მიმართულებით
(ბადე-2)

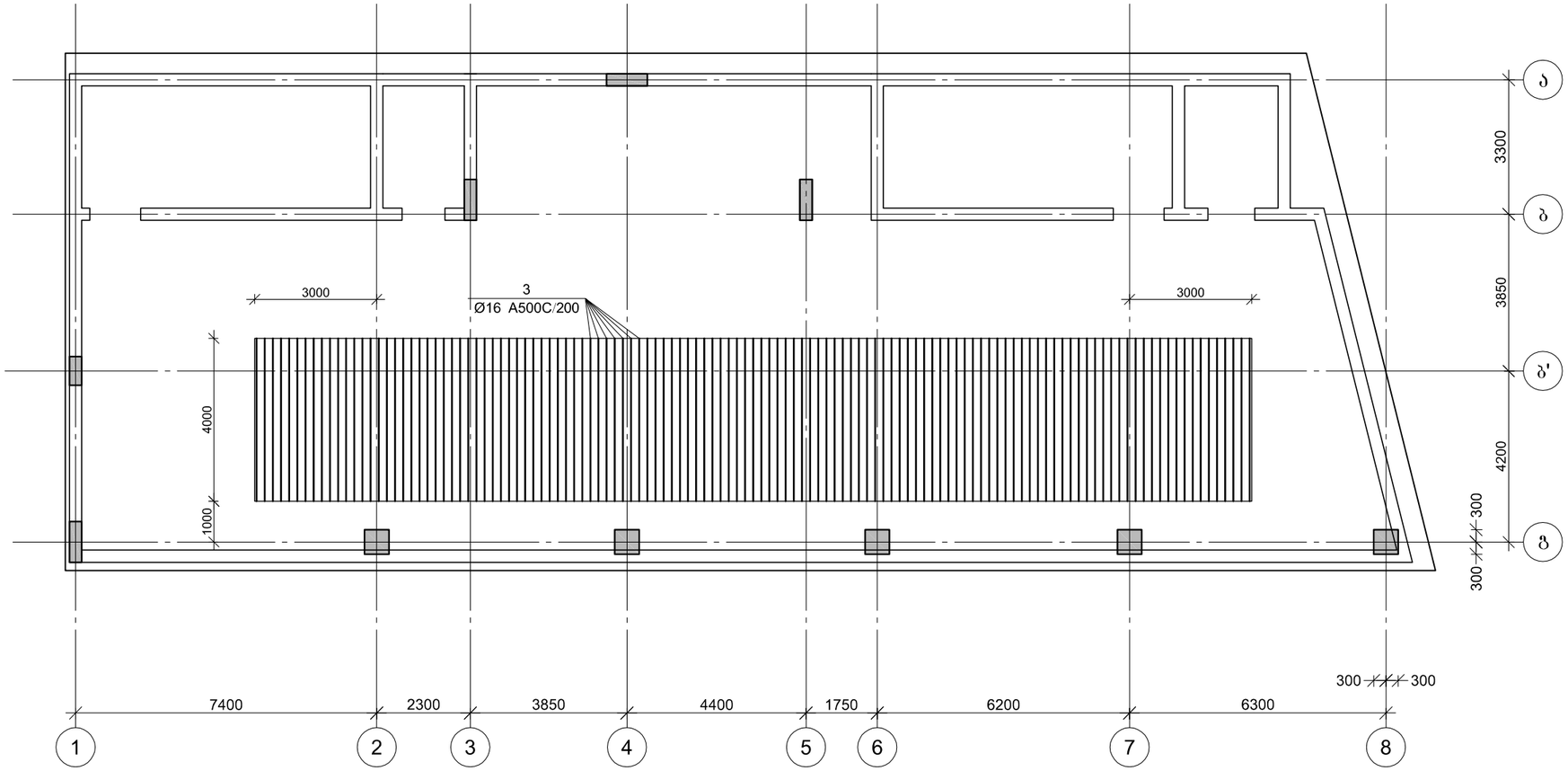

	კაპიტელი ჯგუფი საკონსულტაციო კომპანია **Capiteli group** ENGINEERING COMPANY
პროექტის დასახელება	მულტიფუნქციური ცენტრი "დანიური სახლი"
პროექტის მისამართი	ქ. თბილისი, მ. კოსტავას №70
დამკვეთი	
სტადია	მარილი
მპ	2021.03.27
დაკვეთის №	
CAD DWG ფაილი	sqemebi da armireba bolo.dwg
დირექტორი:	ა. კორტავა
მთ. კონსტრუქტორი:	გ. ოქროშიძე
შემსრულა	ნ. ხუციშვილი
საპროექტო უფლებები	კაპიტელი ჯგუფი
ნახაზის დასახელება	საძირკვლის ფილის გედა შრის არმირება ვერტიკალური მიმართულებით (ბადე-2)
	კ-19
	A3

საძირკვლის ფილაში საკიდების განაწილების გეგმა

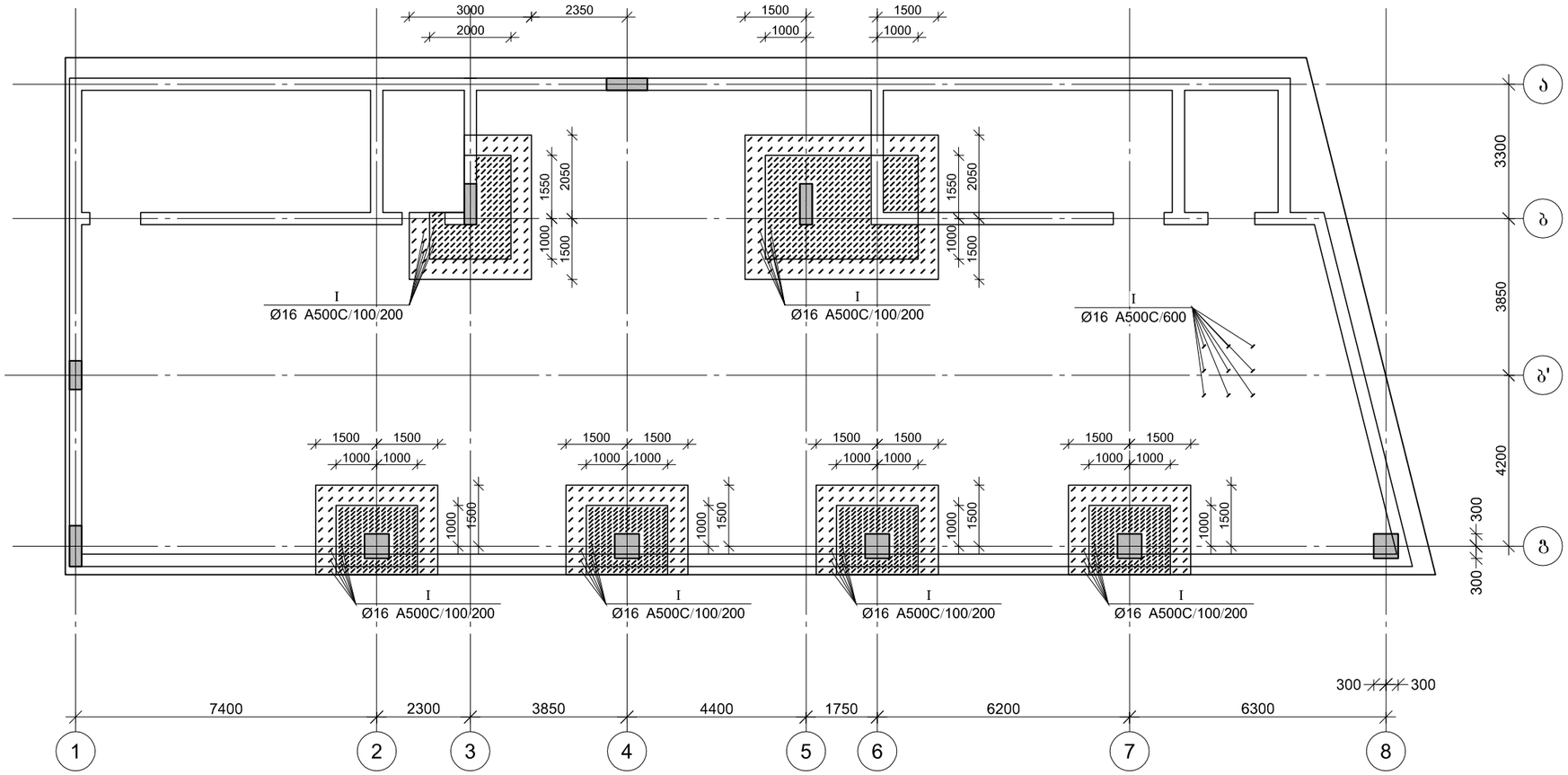

CAPITELI GROUP

კაპიტელი ჯგუფი
სამშენებლო კომპანია
Capiteli group
ENGINEERING COMPANY

პროექტის დასახელება

მულტიფუნქციური ცენტრი
"დანიური სახლი"

პროექტის მისამართი

ქ. თბილისი, მ. კოსტავას №70

დამკვეთი

სტადია	მარილი	განმარტება
მპ	2021.03.27	

დაკვეთის №

CAD DWG ფაილი sqemebi da armireba bolo.dwg

დირექტორი:		ა. კორტავა
მთ. კონსტრუქტორი:		გ. ოქროშიძე
შემსრულა		ნ. ხუციშვილი

სამუშაო უწყებები კაპიტელი ჯგუფი

ნახაზის დასახელება

საძირკვლის ფილაში საკიდების განაწილების გეგმა

კ-20

A3

საძირკვლის ფილის არმირების ფრაგმენტი ჭრილში

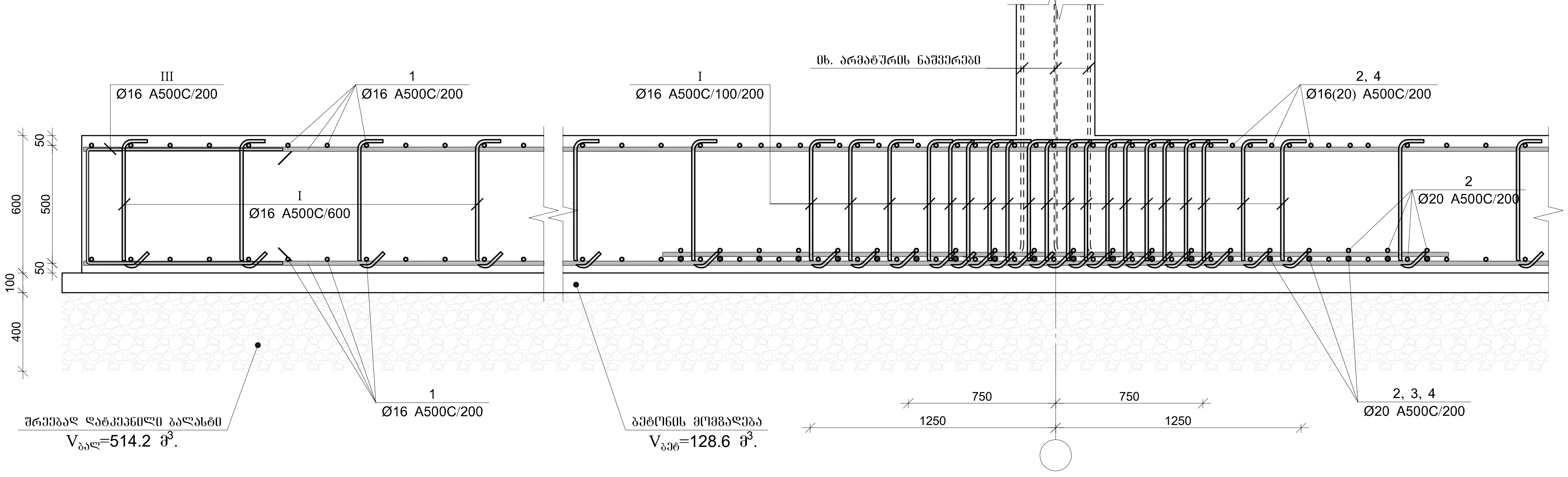

პოზ.	Φ [მმ.]	ესკიზი [მმ.]	სიგრძე [მმ.]
1	Φ16	---	---
I	Φ16	540; 120; 120	780
II	Φ16	500; 455; 455; 400; 400	2210
III	Φ16	1000; 500; 1000	2500

საძირკვლის ფილის სპეციფიკაცია

არმატურის სპეციფიკაცია					არმატურის ამოკრეფა					ბეტონი B 25
პოზ. №	Ø	L მმ.	n ცალი	Ln მ.	Ø	∑ Ln მ.	გრძივი მეტრის წონა კგ.	წონა კგ. A240	წონა კგ. A500C	V; მ³
1	2	3	4	5	6	7	8	9	10	11
1	16 A500C	-	-	8700.00	16 A500C	14530.64	1.58		22934.28	236.69
2	20 A500C	-	-	2230.00	20 A500C	2230.00	2.47		5499.53	
3	16 A500C	-	-	1570.00						
I	16 A500C	780	2550	1989.13						
II	16 A500C	2210	400	884.00						
III	16 A500C	2500	555	1387.50						
							∑		28433.81	236.69
						n= 1			28433.81	236.69
									120.13	კგ/მ³

შენიშვნა: ქვედა შრის არმატურები გადაიბას მალის შუაში;
ზედა შრის არმატურები გადაიბას საყრდენებზე

CAPITELI GROUP
კაპიტელი ჯგუფი
საინჟინრო კომპანია
Capiteli group
ENGINEERING COMPANY

პროექტის დასახელება
მულტიფუნქციური ცენტრი "დანიური სახლი"

პროექტის მისამართი
ქ. თბილისი, მ. კოსტავას №70

დამკვეთი

სტადია	თარიღი	განმარტება
მპ	2021.03.27	

დამკვეთის №

CAD DWG ფაილი sqemebi da armireba bolo.dwg

დირექტორი: ა. კორტავა
მთ. კონსტრუქტორი: გ. ოქროშიძე
შეასრულა ნ. ხუბულავა

საავტორო უფლებები კაპიტელი ჯგუფი

ნახაზის დასახელება
საძირკვლის ფილის არმირების ფრაგმენტი ჭრილში და სპეციფიკაცია

კ-21

A3

მონ. რ/ბ ლიფტის შახტის საძირკვლის ლშს-1-ის არმირება

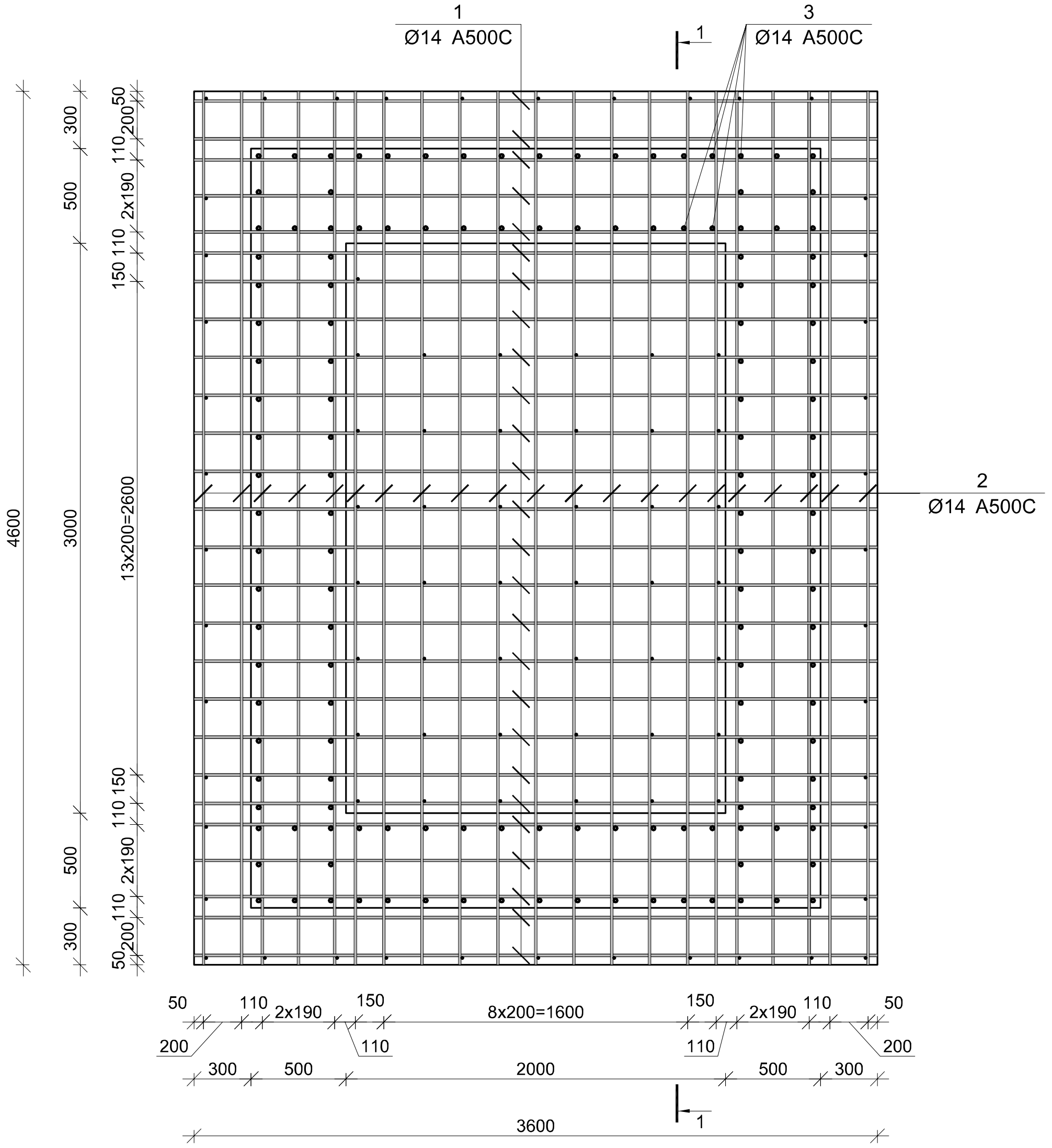

კვეთი 1–1

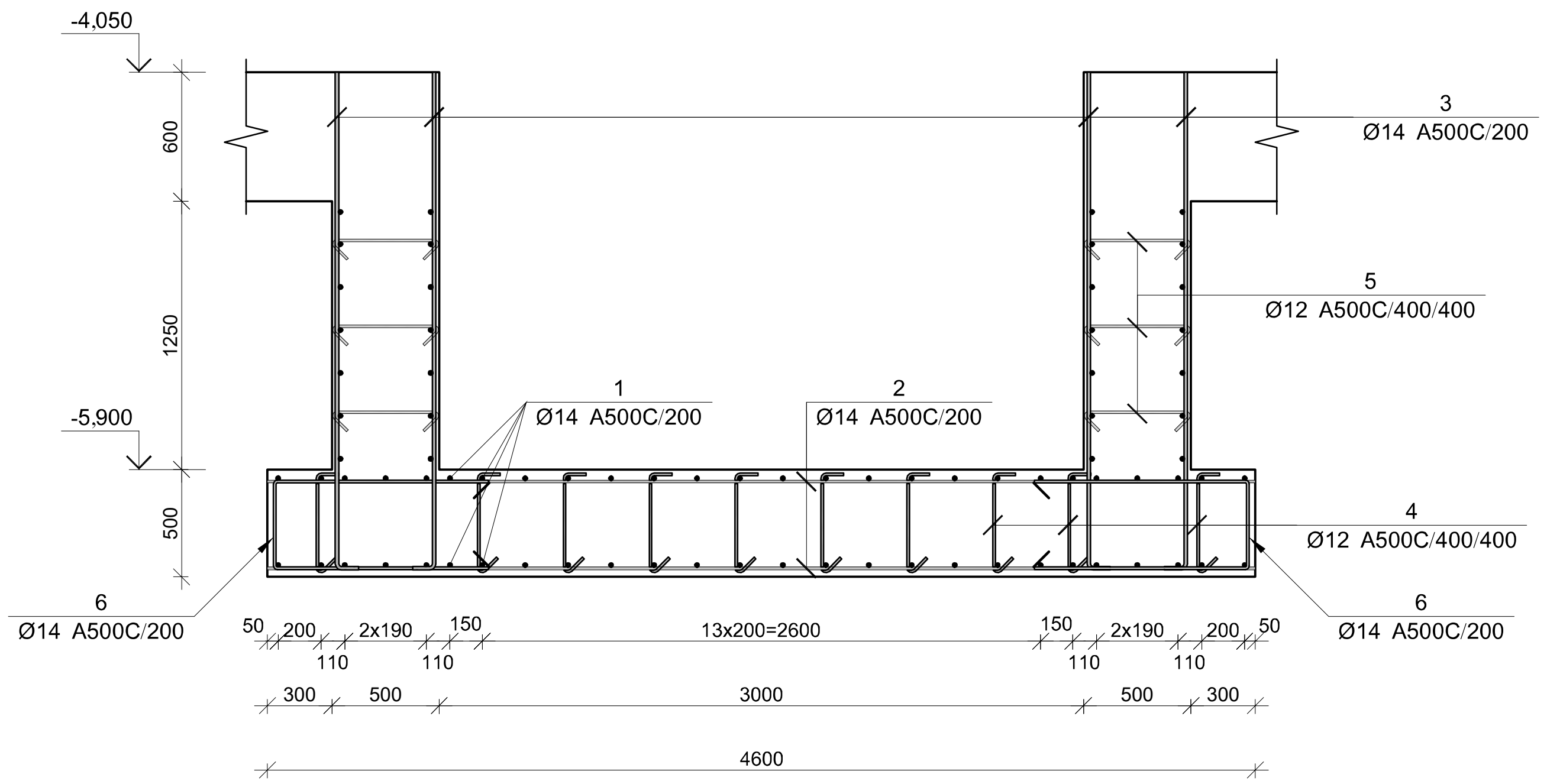

პოზ.	Φ [მმ.]	ესკიზი [მმ.]	სიგრძე [მმ.]
1	Φ14	3600	3600
2	Φ14	4600	4600
3	Φ14	300 / 2300	2600
4	Φ12	470 / 100 / 100	670
5	Φ12	490 / 100 / 100	690
6	Φ14	1000 / 410 / 1000	2410

მონ. რ/ბ ლიფტის შახტის საძირკვლის ლშს-1-ის სპეციფიკაცია

არმატურის სპეციფიკაცია					არმატურის ამოკრება					ბეტონი B 25
პოზ. №	Ø	L მმ.	n ცალი	Ln მ.	Ø	∑Ln მ.	გრძივი მეტრის წონა კგ.	წონა კგ. A240	წონა კგ. A500C	V; მ³
1	2	3	4	5	6	7	8	9	10	11
1	14 A500C	3600	80	288.00	12 A500C	149.70	0.89		132.91	19.38
2	14 A500C	4600	70	322.00	14 A500C	1335.50	1.21		1613.84	
3	14 A500C	2600	140	364.00						
4	12 A500C	670	105	70.35						
5	12 A500C	690	115	79.35						
6	14 A500C	2410	150	361.50		∑			1746.75	19.38
						n= 1			1746.75	19.38
									90.13	კგ/მ³

კაპიტელი ჯგუფი
საინჟინრო კომპანია
CAPITELI GROUP
Capiteli group
ENGINEERING COMPANY

პროექტის დასახელება
მულტიფუნქციური ცენტრი "დანიური სახლი"

პროექტის მისამართი
ქ. თბილისი, მ. კოსტავას №70

დამკვეთი

სტადია	თარიღი	განმარტება
მპ	2021.03.27	

დაკვეთის №

CAD DWG ფაილი sqemebi da armireba bolo.dwg

დირექტორი: ა. კორტავა

მთ. კონსტრუქტორი: გ. ოქროშიძე

შეასრულა ნ. ხუბულავა

საავტორო უფლებები კაპიტელი ჯგუფი

ნახაზის დასახელება

მონ. რ/ბ ლიფტის შახტის საძირკვლის ლშს-1-ის არმირება

კ-22

A3

მონ. რ/ბ ლიფტის შახტის საძირკვლის ლშ–1-ის არმირება

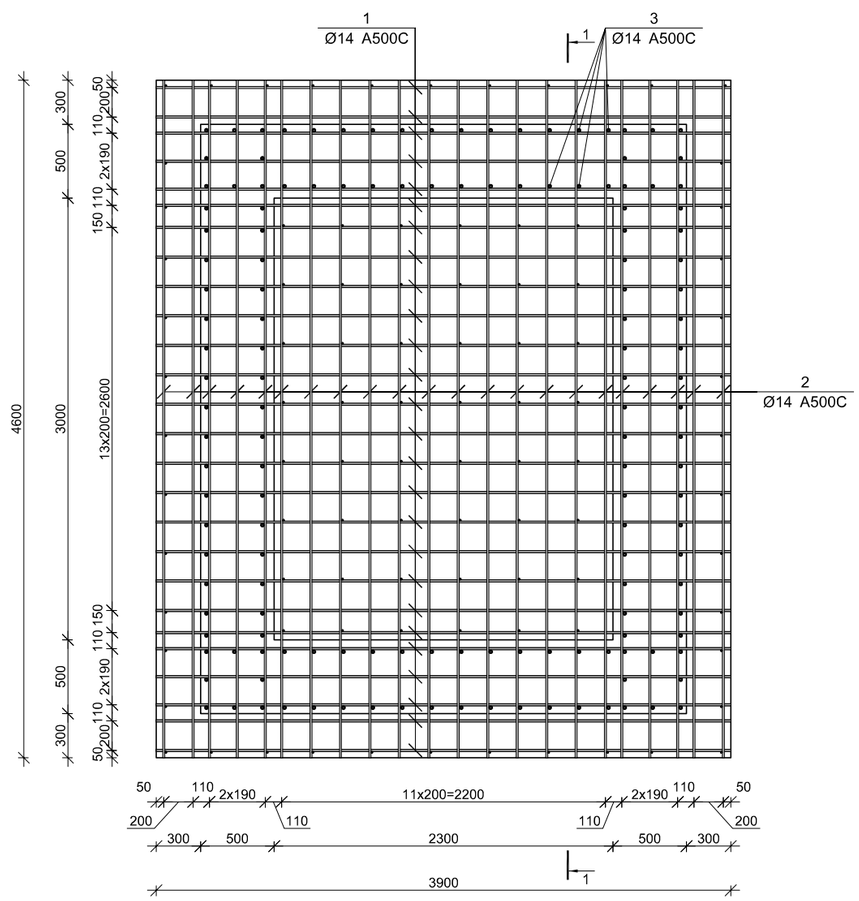

კვეთი 1–1

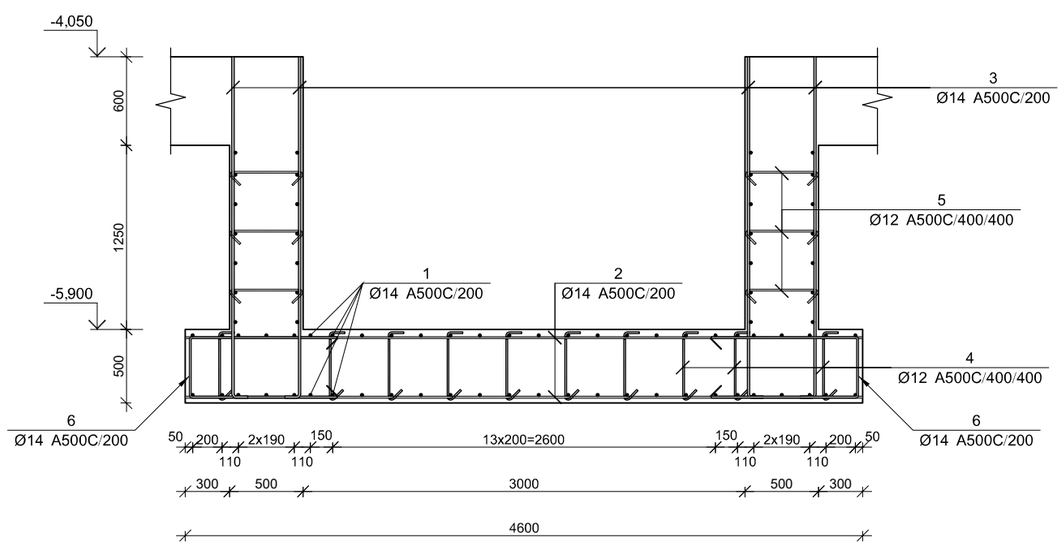

პოზ.	Φ [მმ.]	ესკიზი [მმ.]	სიგრძე [მმ.]
①	Φ14	3900	3900
②	Φ14	4600	4600
③	Φ14	300, 2300	2600
④	Φ12	470; 100, 100	670
⑤	Φ12	490; 100, 100	690
⑥	Φ14	1000, 410, 1000	2410

მონ. რ/ბ ლიფტის შახტის საძირკვლის ლშ–2-ის სპეციფიკაცია

არმატურის სპეციფიკაცია					არმატურის ამოკრეფა					ბეტონი B 25
პოზ. №	Ø	L მმ.	n ცალი	Ln მ.	Ø	∑ Ln მ.	მარჟის შეფარდ წონა კგ.	წონა კგ. A240	წონა კგ. A500C	V; მ³
1	2	3	4	5	6	7	8	9	10	11
1	14 A500C	3900	80	312.00	12 A500C	159.85	0.89		141.92	20.63
2	14 A500C	4600	70	322.00	14 A500C	1369.90	1.21		1655.41	
3	14 A500C	2600	144	374.40						
4	12 A500C	670	115	77.05						
5	12 A500C	690	120	82.80						
6	14 A500C	2410	150	361.50		∑			1797.33	20.63
						n= 1			1797.33	20.63
									87.14	კგ/მ³

CAPITELI GROUP

კაპიტელი ჯგუფი
საკონსტრუქტორო კომპანია
Capiteli group
ENGINEERING COMPANY

პროექტის დასახელება

მულტიფუნქციური ცენტრი
"დანიური სახლი"

პროექტის მისამართი

ქ. თბილისი, მ. კოსტავას №70

დამკვეთი

სტადია	მარილი	განმარტება
მპ	2021.03.27	

დაკვეთის №

CAD DWG ფაილი sqemebi da armireba bolo.dwg

დირექტორი:	ა. კორძაია
მთ. კონსტრუქტორი:	გ. ქიქროშიძე
შემსრულა	ნ. ხუბულავა

საპეტრორო უფლებები კაპიტელი ჯგუფი

ნახაზის დასახელება

მონ. რ/ბ ლიფტის შახტის საძირკვლის ლშ–2-ის არმირება

ჯ-23

A3

მონ. რ/ბ აუზის საყალიბე გეგმა

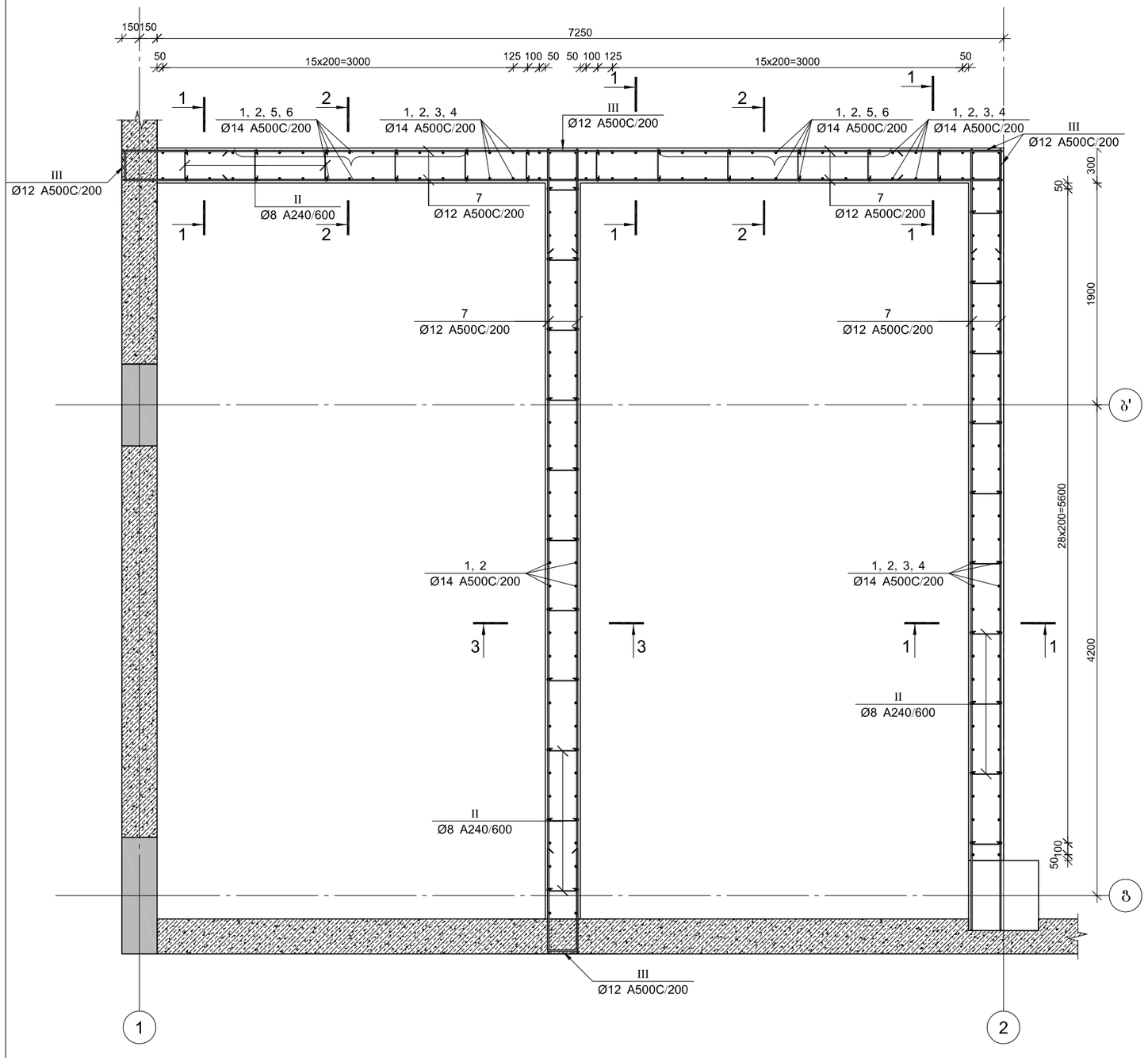

CAPITELI GROUP

კაპიტელი ჯგუფი
სამრეწველო კომპანია
Capiteli group
ENGINEERING COMPANY

პროექტის დასახელება

მულტიფუნქციური ცენტრი
"დანიური სახლი"

პროექტის მისამართი

ქ. თბილისი, მ. კოსტავას №70

დამკვეთი

სტადია	მარილი	განმარტება
მპ	2021.03.27	

დაკვეთის №

CAD DWG ფაილი sqemebi da armireba bolo.dwg

დირექტორი:		ა. კორტავა
მთ. კონსტრუქტორი:		გ. ოქროშიძე
შემსრულა		ნ. ხუბულავა

სააგტორო უფლებები კაპიტელი ჯგუფი

ნახაზის დასახელება

მონ. რ/ბ აუზის საყალიბე გეგმა

კ-24

A3

კვეთი 1-1

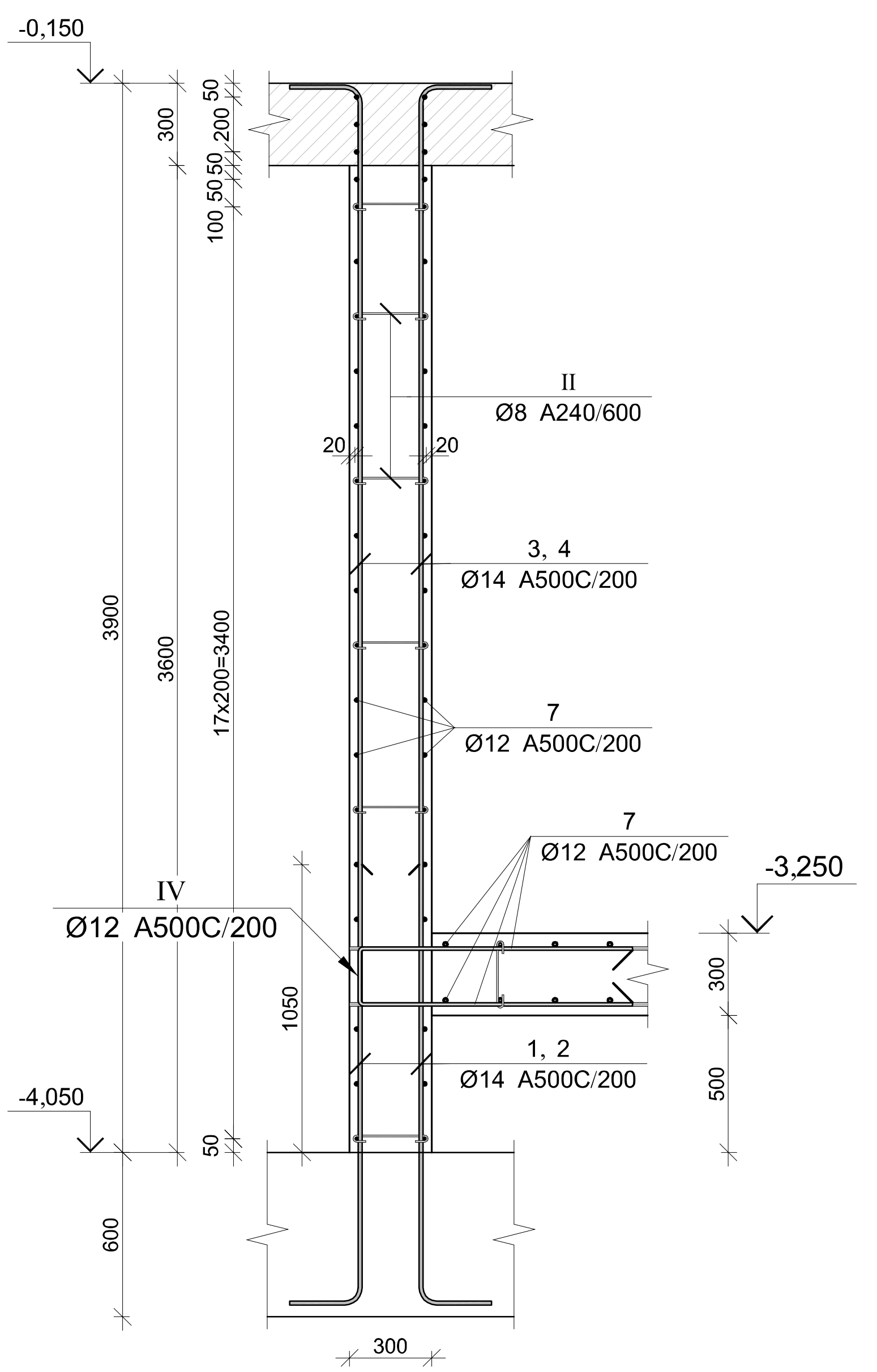

კვეთი 2-2

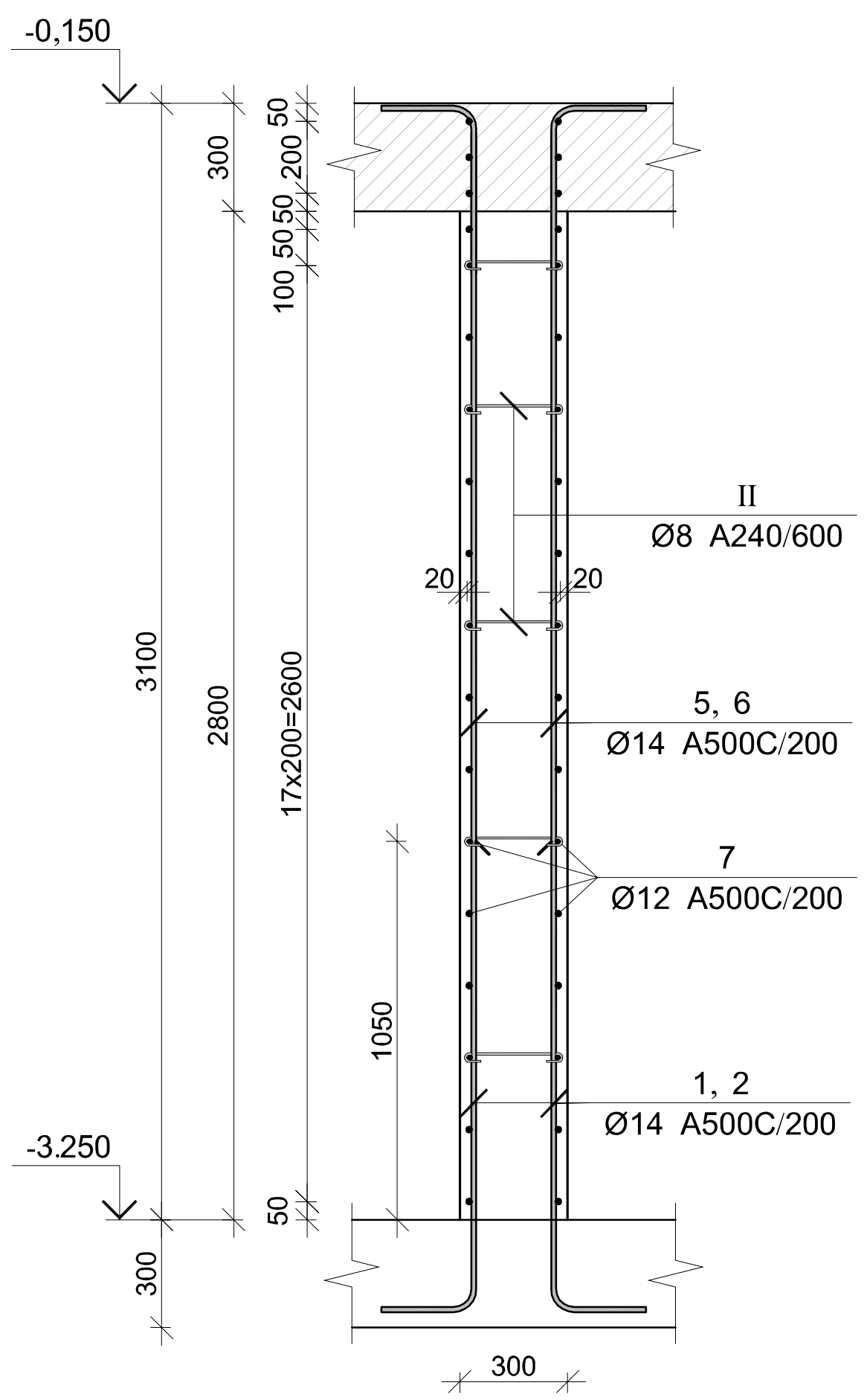

კვეთი 3-3

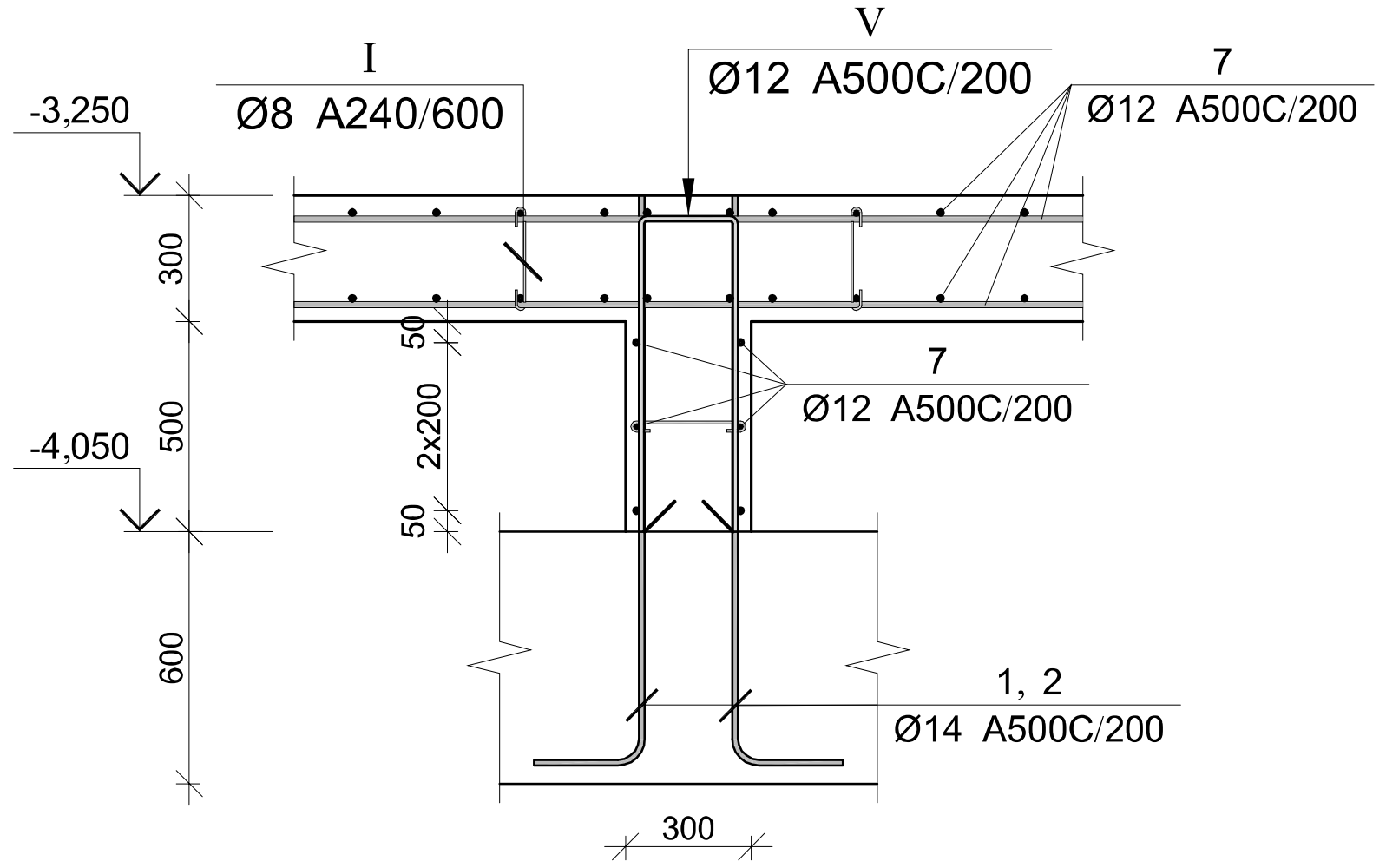

პოზ.	Φ [მმ.]	ესკიზი [მმ.]	სიგრძე [მმ.]
1	Φ14	300; 1600	1900
I	Φ8	120; 540; 120	780
II	Φ8	120; 480; 120	720
III	Φ8	70; 180; 70	320
IV	Φ14	1000; 500; 1000	2500
V	Φ14	1000; 460; 1000	2460

მონ. რ/ბ აუზის სპეციფიკაცია

არმატურის სპეციფიკაცია					არმატურის ამოკრეფა					ბეტონი B 25
პოზ. №	Ø	L მმ.	n ცალი	Ln მ.	Ø	∑ Ln მ.	გრძივი მეტრის წონა კგ.	წონა კგ. A240	წონა კგ. A500C	V; $მ^3$
1	2	3	4	5	6	7	8	9	10	11
1	14 A500C	3799	310	1177.69	8 A240	317.10	0.39	125.12		89.30
2	14 A500C	3800	310	1178.00	12 A500C	5030.40	0.89		4466.07	
3	14 A500C	3801	310	1178.31	14 A500C	8221.89	1.21		9935.47	
4	14 A500C	3802	310	1178.62						
5	14 A500C	3803	310	1178.93						
6	14 A500C	3804	310	1179.24						
7	12 A500C	---	---	5000.00						
I	8 A240	780	185	144.30						
II	8 A240	720	240	172.80						
III	12 A500C	320	95	30.40						
IV	14 A500C	2500	180	450.00						
V	14 A500C	2460	285	701.10				∑ 125.12	14401.54	89.30
						n= 1		125.12	14401.54	89.30
									162.68	კგ/$მ^3$

კაპიტელი ჯგუფი
საინჟინრო კომპანია
CAPITELI GROUP
Capiteli group
ENGINEERING COMPANY

პროექტის დასახელება
მულტიფუნქციური ცენტრი "დანიური სახლი"

პროექტის მისამართი
ქ. თბილისი, მ. კოსტავას №70

დამკვეთი

სტადია	თარიღი	განმარტება
მპ	2021.03.27	

დაკვეთის №

CAD DWG ფაილი sqemebi da armireba bolo.dwg

დირექტორი: ა. კორტავა
მთ. კონსტრუქტორი: ზ. ოქროშიძე
შეასრულა ნ. ხუბულავა

საავტორო უფლებები კაპიტელი ჯგუფი

ნახაზის დასახელება
მონ. რ/ბ აუზის არმირება

კ-25

A3

მრნ. რ/ბ სვეტის სვ-1-ის არმირება

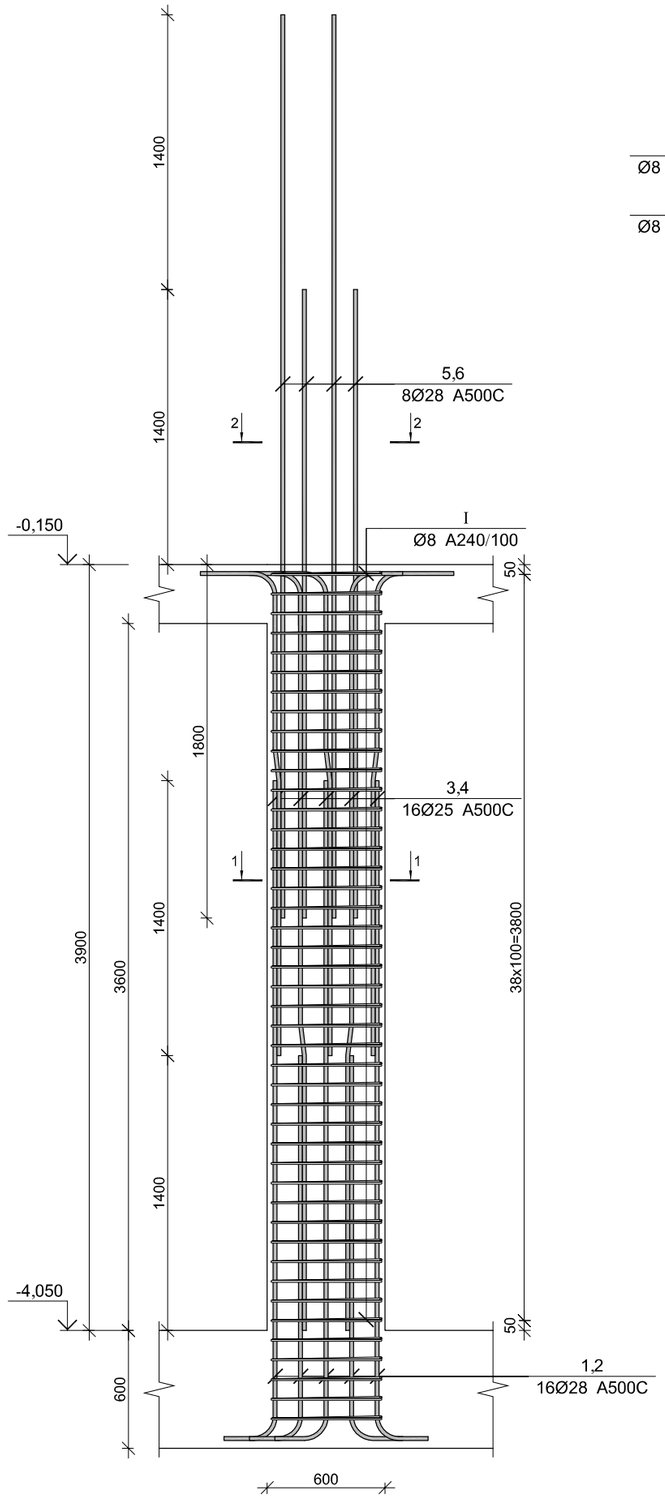

კვეთი 1-1

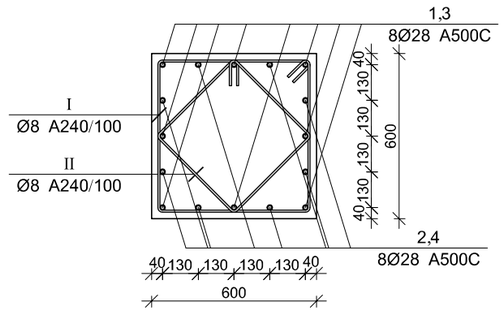

კვეთი 2-2

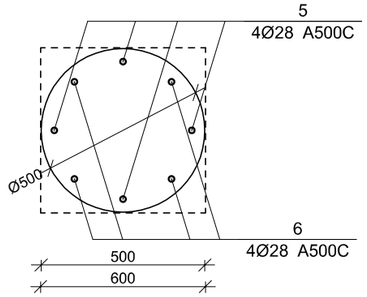

მრნ. რ/ბ სვეტის სვ–1-ის სპეციფიკაცია

არმატურის სპეციფიკაცია					არმატურის ამოკრეფა					ბეტონი B 25
პოზ. №	Ø	L მმ.	n ცალი	Ln მ.	Ø	∑ Ln მ.	ბრაკით შეტრის წონა კგ.	წონა კგ. A240	წონა კგ. A500C	V; მ³
1	2	3	4	5	6	7	8	9	10	11
1	28 A500C	4050	8	32.40	8 A240	184.80	0.39	72.92		1.40
2	28 A500C	2650	8	21.20	28 A500C	146.40	4.83		707.65	
3	28 A500C	3150	8	25.20						
4	28 A500C	4550	8	36.40						
5	28 A500C	4600	4	18.40						
6	28 A500C	3200	4	12.80						
I	8 A240	2400	44	105.60						
II	8 A240	1800	44	79.20						
						∑		72.92	707.65	1.40
						n=	5	364.60	3538.24	7.02
									555.96	კგ/მ³

პოზ.	Ø [მმ.]	ესკიზი [მმ.]	სიგრძე [მმ.]
①	Ø28	3350	4050
②	Ø28	1950	2650
③	Ø28	1400 7° 230 820 100	3150
④	Ø28	1400 7° 230 2220 100	4550
⑤	Ø28	4600	4600
⑥	Ø28	3200	3200
Ⅰ	Ø8	550 550 550 550 45° 135°	2400
Ⅱ	Ø8	400 400 400 400 45° 135°	1800

CAPITELI GROUP

კაპიტელი ჯგუფი
სამშენებლო კომპანია
Capiteli group
ENGINEERING COMPANY

პროექტის დასახელება

მულტიფუნქციური ცენტრი
"დანიური სახლი"

პროექტის მისამართი

ქ. თბილისი, მ. კოსტავას №70

დამკვეთი

სტადია	მთარელი	განმარტება
მპ	2021.03.27	

დაკვეთის №

CAD DWG ფაილი sqemebi da armireba bolo.dwg

დირექტორი:	ა. კორტავა
მთ. კონსტრუქტორი:	გ. ოქროშიძე
შემსრულა	ნ. ხუბულავა
საავტორო უფლებები	კაპიტელი ჯგუფი

ნახაზის დასახელება

მრნ. რ/ბ სვეტის სვ-1-ის არმირება

კ-26

A3

მონ. რ/ბ პილონის პლ-1-ის არმირება

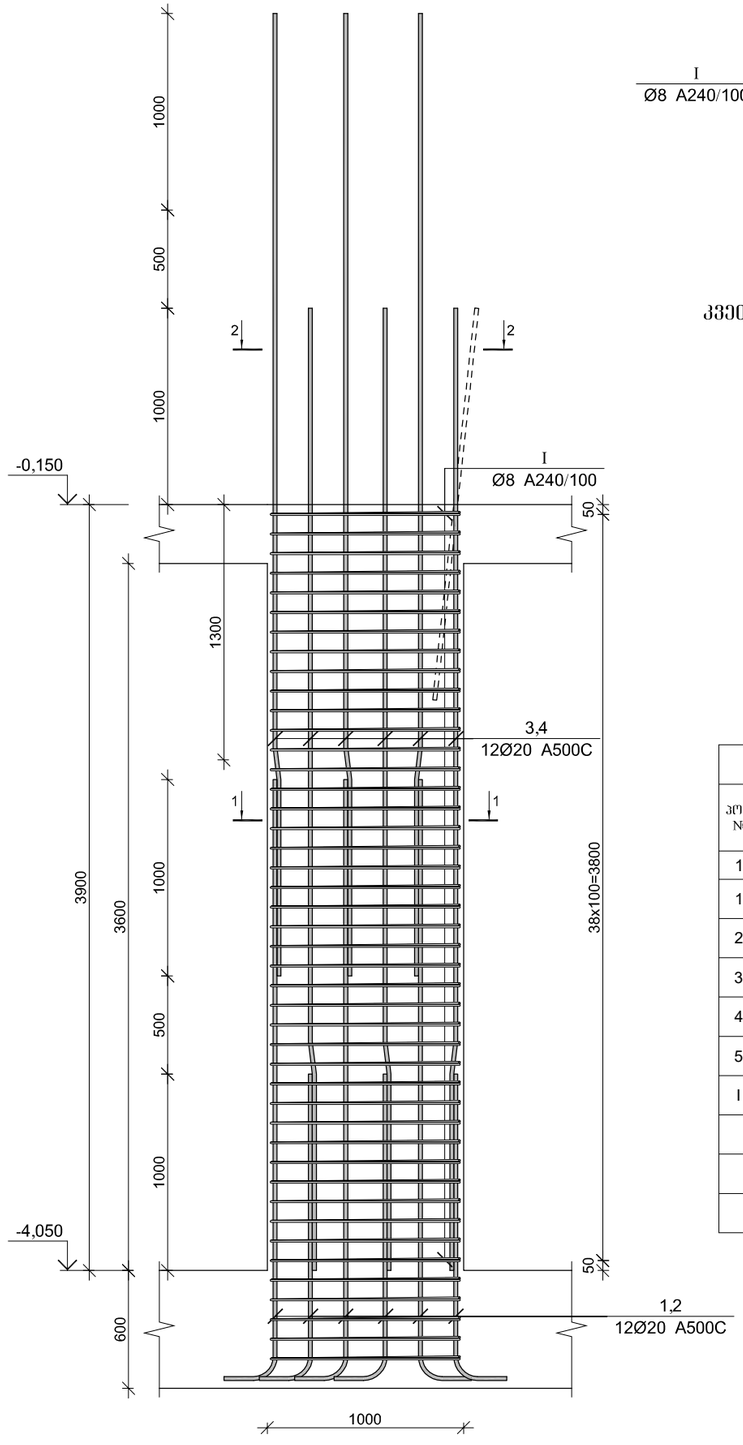

კვეთი 1-1

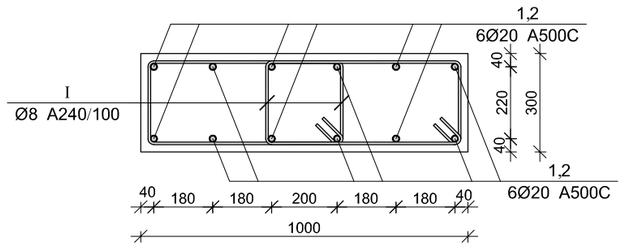

კვეთი 2-2

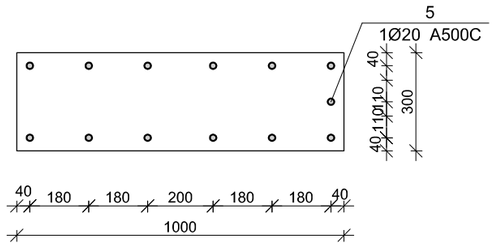

მონ. რ/ბ პილონის პლ–1-ის სპეციფიკაცია

არმატურის სპეციფიკაცია					არმატურის ამოკრეფა					ბეტონი B 25
პოზ. №	Ø	L მმ.	n ცალი	Ln მ.	Ø	∑ Ln მ.	ერთეული მეტრის წონა კგ.	წონა კგ.		V; მ³
								A240	A500C	
1	2	3	4	5	6	7	8	9	10	11
1	20 A500C	3250	6	19.50	8 A240	167.20	0.39	65.97		1.17
2	20 A500C	1750	6	10.50	20 A500C	81.80	2.47		201.73	
3	20 A500C	4900	6	29.40						
4	20 A500C	3400	6	20.40						
5	20 A500C	2000	1	2.00						
I	8 A240	1900	88	167.20						
							∑	65.97	201.73	1.17
						n=	1	65.97	201.73	1.17
									228.81	კგ/მ³

პოზ.	Ø [მმ.]	ესკიზი [მმ.]	სიგრძე [მმ.]
①	Ø20	3050, 200	3250
②	Ø20	1550, 200	1750
③	Ø20	1000, 7°, 165, 3735	4900
④	Ø20	1000, 7°, 165, 2235	3400
⑤	Ø20	2000	2000
Ⅰ	Ø8	600, 150, 250, 250, 600	1900

CAPITELI GROUP

კაპიტელი ჯგუფი
სამშენებლო კომპანია
Capiteli group
ENGINEERING COMPANY

პროექტის დასახელება

მულტიფუნქციური ცენტრი
"დანიური სახლი"

პროექტის მისამართი

ქ. თბილისი, მ. კოსტავას №70

დამკვეთი

სტადია	მთარიღი	განმარტება
მპ	2021.03.27	
დაკვეთის №		

CAD DWG ფაილი sqemebi da armireba bolo.dwg

დირექტორი:		ა. კორტავა
მთ. კონსტრუქტორი:		გ. ოქროშიძე
შესრულა		ნ. ხუციშვილი

საავტორო უფლებები კაპიტელი ჯგუფი

ნახაზის დასახელება

მონ. რ/ბ პილონის პლ-1-ის არმირება

კ-27

A3

მონ. რ/ბ პილონის პლ-2-ის არმირება

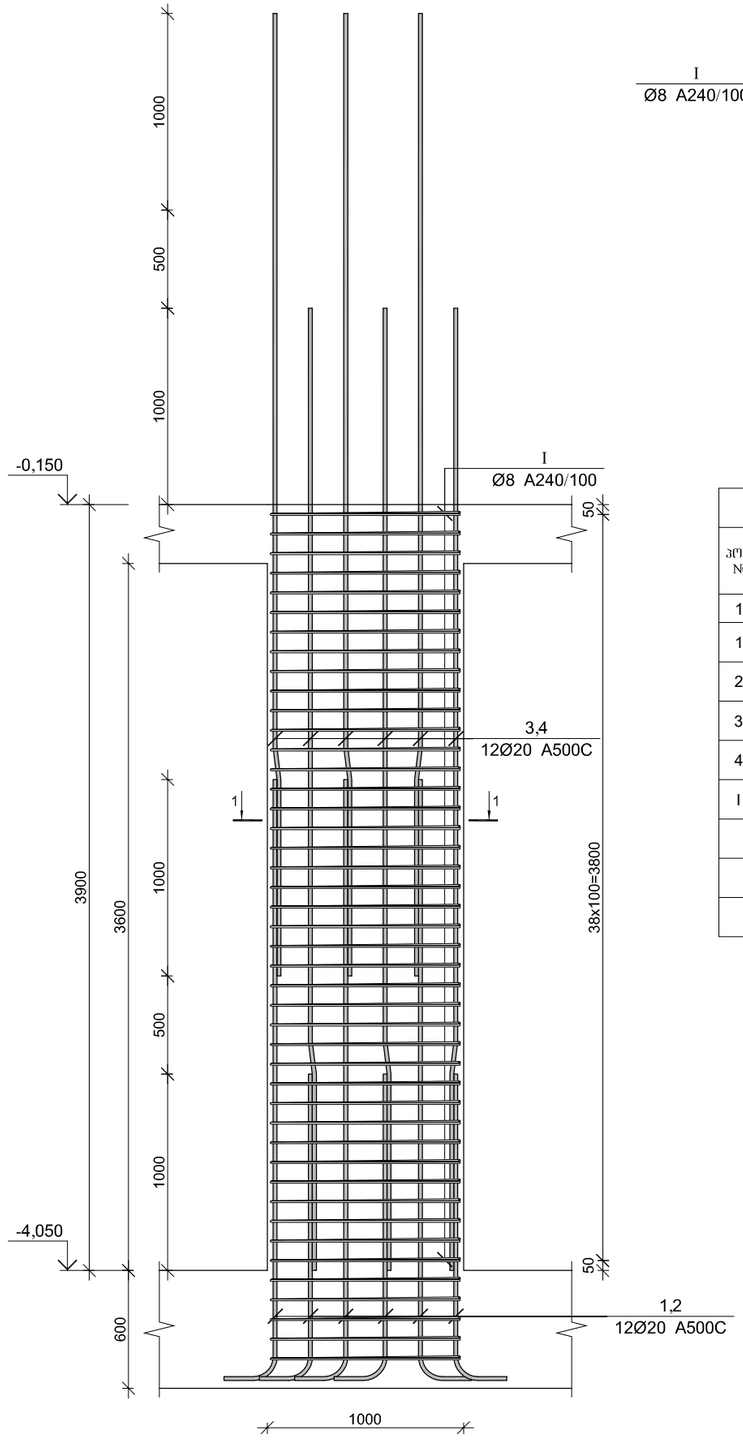

კვეთი 1-1

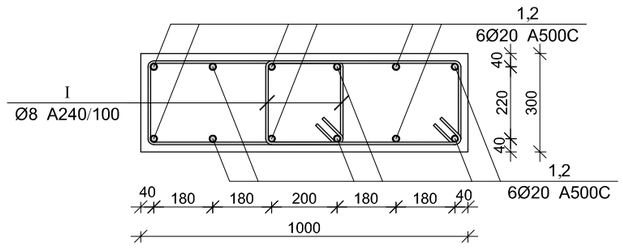

მონ. რ/ბ პილონის პლ–2-ის სპეციფიკაცია

არმატურის სპეციფიკაცია					არმატურის ამოკრეფა					ბეტონი B 25
პოზ. №	Ø	L მმ.	n ცალი	Ln მ.	Ø	∑ Ln მ.	ერთეულის წონა კგ.	წონა კგ. A240	წონა კგ. A500C	V; მ³
1	2	3	4	5	6	7	8	9	10	11
1	20 A500C	3250	6	19.50	8 A240	167.20	0.39	65.97		1.17
2	20 A500C	1750	6	10.50	20 A500C	79.80	2.47		196.80	
3	20 A500C	4900	6	29.40						
4	20 A500C	3400	6	20.40						
I	8 A240	1900	88	167.20						
							∑	65.97	196.80	1.17
						n=	3	197.92	590.40	3.51
									224.59	კგ/მ³

პოზ.	Ø [მმ.]	ესკიზი [მმ.]	სიგრძე [მმ.]
①	Ø20	3050, 200	3250
②	Ø20	1550, 200	1750
③	Ø20	1000, 7°, 165, 3735	4900
④	Ø20	1000, 7°, 165, 2235	3400
Ⅰ	Ø8	600, 250, 250, 600	1900

CAPITELI GROUP

კაპიტელი ჯგუფი
სამშენებლო კომპანია
Capiteli group
ENGINEERING COMPANY

პროექტის დასახელება

მულტიფუნქციური ცენტრი
"დანიური სახლი"

პროექტის მისამართი

ქ. თბილისი, მ. კოსტავას №70

დამკვეთი

სტადია	მთარგმნელი	განმარტება
მპ	2021.03.27	
დაკვეთის №		

CAD DWG ფაილი sqemebi da armireba bolo.dwg

დირექტორი:		ა. კორტავა
მთ. კონსტრუქტორი:		გ. ოქროშიძე
შემსრულა		ნ. ხუციშვილი
საავტორო უფლებები		კაპიტელი ჯგუფი

ნახაზის დასახელება

მონ. რ/ბ პილონის პლ-2-ის არმირება

ჯ-28

A3

მონ. რ/ბ პილონის პლ-3-ის არმირება

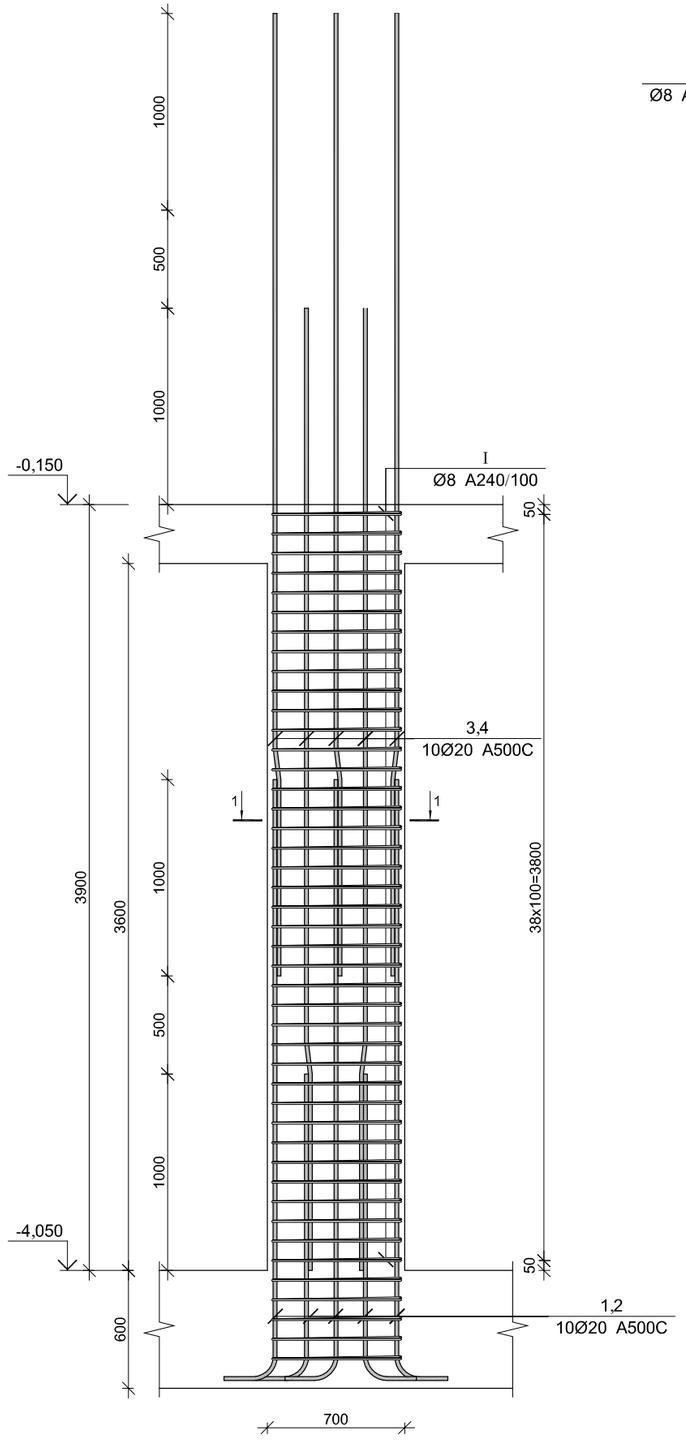

კვეთი 1-1

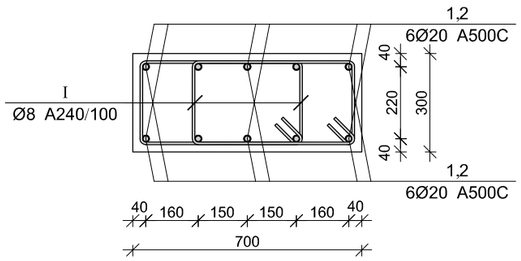

მონ. რ/ბ პილონის პლ–3-ის სპეციფიკაცია

არმატურის სპეციფიკაცია					არმატურის ამოკრეფა					ბეტონი B 25
პოზ. №	Ø	L მმ.	n ცალი	Ln მ.	Ø	∑ Ln მ.	ერთეულის წონა კგ.	წონა კგ. A240	წონა კგ. A500C	V; მ³
1	2	3	4	5	6	7	8	9	10	11
1	20 A500C	3250	5	16.25	8 A240	149.60	0.39	59.03		0.82
2	20 A500C	1750	5	8.75	20 A500C	66.50	2.47		164.00	
3	20 A500C	4900	5	24.50						
4	20 A500C	3400	5	17.00						
I	8 A240	1700	88	149.60						
							∑	59.03	164.00	0.82
							n= 1	59.03	164.00	0.82
									272.32	კგ/მ³

პოზ.	Ø [მმ.]	ესკიზი [მმ.]	სიგრძე [მმ.]
①	Ø20	3050, 200	3250
②	Ø20	1550, 200	1750
③	Ø20	1000, 7°, 165, 3735	4900
④	Ø20	1000, 7°, 165, 2235	3400
Ⅰ	Ø8	500, 150, 250, 250, 500	1700

CAPITELI GROUP

კაპიტელი ჯგუფი
სამშენებლო კომპანია
Capiteli group
ENGINEERING COMPANY

პროექტის დასახელება

მულტიფუნქციური ცენტრი
"დანიური სახლი"

პროექტის მისამართი

ქ. თბილისი, მ. კოსტავას №70

დამკვეთი

სტადია	მთარიღი	განმარტება
მპ	2021.03.27	

დაკვეთის №

CAD DWG ფაილი sqemebi da armireba bolo.dwg

დირექტორი:		ა. კორტავა
მთ. კონსტრუქტორი:		გ. ოქროშიძე
შესრულა		ნ. ხუციშვილი

საავტორო უფლებები კაპიტელი ჯგუფი

ნახაზის დასახელება

მონ. რ/ბ პილონის პლ-3-ის არმირება

Ჯ-29

A3

მონ. რ/ბ პილონის პლ-4-ის არმირება

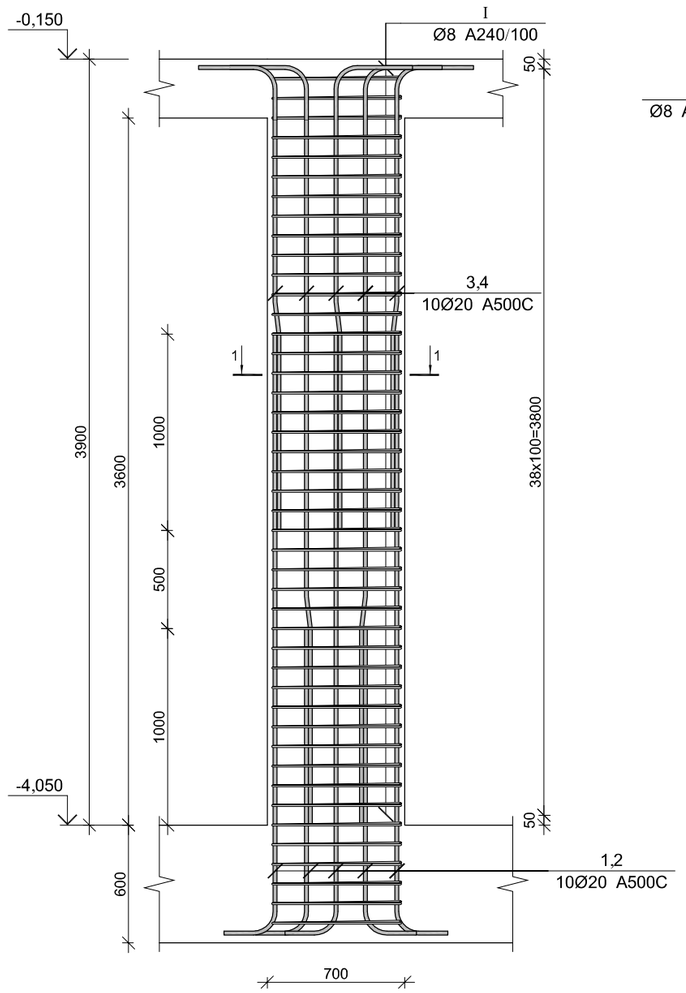

კვეთი 1-1

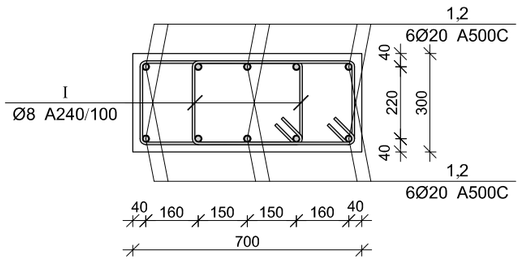

პოზ.	[მმ.]	[მმ.]	[მმ.]
①	Ø20	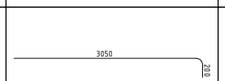	3250
②	Ø20	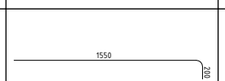	1750
③	Ø20		5315
④	Ø20		3815
Ⅰ	Ø8	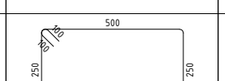	1700

მონ. რ/ბ პილონის პლ–4-ის სპეციფიკაცია

არმატურის სპეციფიკაცია					არმატურის ამოკრეფა					ბეტონი B 25
პოზ. №	Ø	L მმ.	n ცალი	Ln მ.	Ø	∑ Ln მ.	არამეტ. პოზიციის წონა კგ.	წონა კგ. A240	წონა კგ. A500C	V; მ³
1	2	3	4	5	6	7	8	9	10	11
1	20 A500C	3250	5	16.25	8 A240	149.60	0.39	59.03		0.82
2	20 A500C	1750	5	8.75	20 A500C	70.65	2.47		174.23	
3	20 A500C	5315	5	26.58						
4	20 A500C	3815	5	19.08						
Ⅰ	8 A240	1700	88	149.60						
							∑	59.03	174.23	0.82
							n= 2	118.06	348.47	1.64
									284.82	კგ/მ³

CAPITELI GROUP

კაპიტელი ჯგუფი
სპეციალური კომპანია
Capiteli group
ENGINEERING COMPANY

პროექტის დასახელება
მულტიფუნქციური ცენტრი
"დანიური სახლი"

პროექტის მისამართი
ქ. თბილისი, მ. კოსტავას №70

დამკვეთი

სტადია	მარილი	განმარტება
მპ	2021.03.27	

დაკვეთის №

CAD DWG ფაილი sqemebi da armireba bolo.dwg

დირექტორი: ა. კორტავა

მთ. კონსტრუქტორი: გ. ოქროშიძე

შემსრულა: ნ. ხუციშვილი

საპროექტო უწყებები: კაპიტელი ჯგუფი

ნახაზის დასახელება
მონ. რ/ბ პილონის პლ-4-ის არმირება

კ-30

A3

მონ. რ/ბ სვეტის სვ-4-ის არმირება

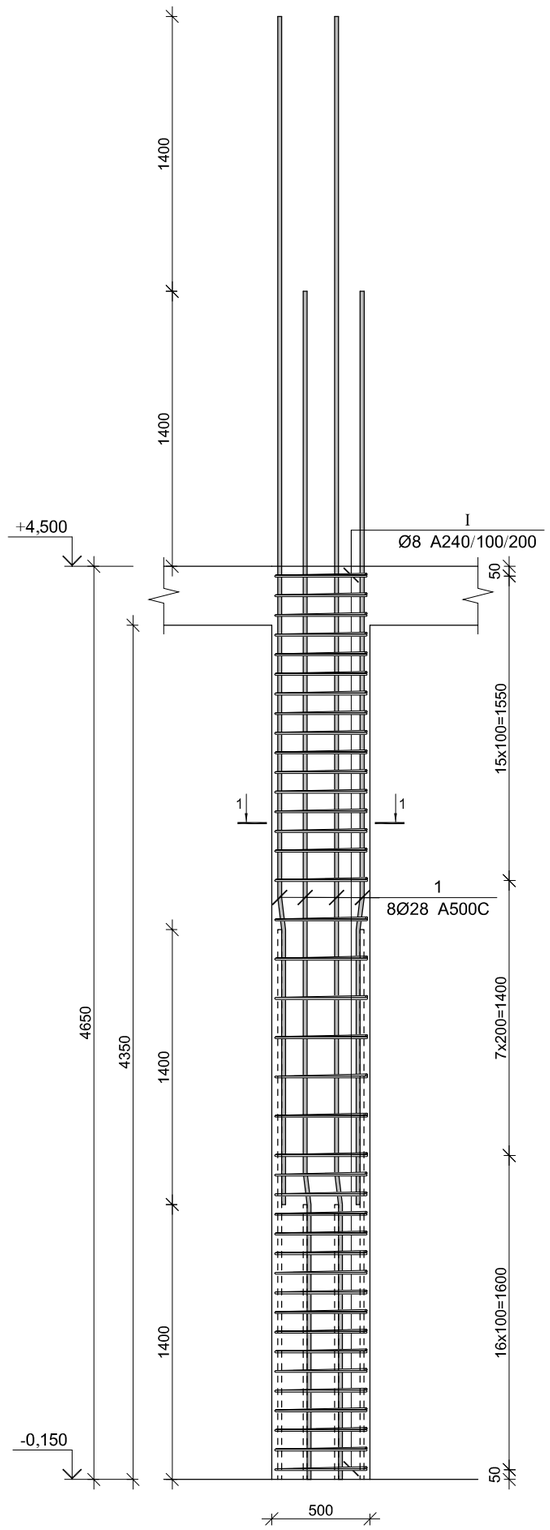

კვეთი 1-1

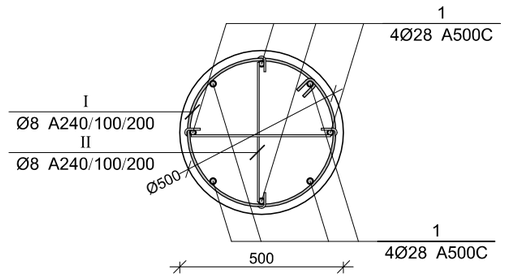

პოზ.	Φ [მმ.]	ესკიზი [მმ.]	სიგრძე [მმ.]
1	Ø28	1400 7* 230 4420	6050
I	Ø8	200 Φ440	1600
II	Ø8	465 180° 180° 100 100	665

მონ. რ/ბ სვეტის სვ-4-ის სპეციფიკაცია

არმატურის სპეციფიკაცია					არმატურის ამოკრეფა					ბეტონი B 25
პოზ. №	Ø	L მმ.	n ცალი	Ln მ.	Ø	∑ Ln მ.	პარამეტრ. ჯამური წონა კგ.	წონა კგ. A240	წონა კგ. A500C	V; მ³
1	2	3	4	5	6	7	8	9	10	11
1	28 A500C	6050	8	48.40	8 A240	114.27	0.39	45.09		0.91
I	8 A240	1600	39	62.40	28 A500C	48.40	4.83		233.95	
II	8 A240	665	78	51.87						
							∑	45.09	233.95	0.91
						n=	5	225.45	1169.75	4.56
									305.70	კგ/მ³

CAPITELI GROUP

კაპიტელი ჯგუფი
სპეციალური კომპანია
Capiteli group
ENGINEERING COMPANY

პროექტის დასახელება

მულტიფუნქციური ცენტრი
"დანიური სახლი"

პროექტის მისამართი

ქ. თბილისი, მ. კოსტავას №70

დამკვეთი

სტადია	ეტაპი	განმარტება
მპ	2021.03.27	

დაკვეთის №

CAD DWG ფაილი sqemebi da armireba bolo.dwg

დირექტორი:		ა. კორტავა
მთ. კონსტრუქტორი:		გ. ოქროშიძე
შესრულა		ნ. ხუბულავა

სააპტორო უფლებები კაპიტელი ჯგუფი

ნახაზის დასახელება

მონ. რ/ბ სვეტის სვ-4-ის არმირება

კ-31

A3

პოზ.	Φ [მმ.]	ესკიზი [მმ.]	სიგრძე [მმ.]
①	Ø25	1400 7° 230 4270	5900
Ⓘ	Ø8	ϕ440	1600
Ⓘⅈ	ϕ8	180° 465 100 100 180°	665

კაპიტელი ჯგუფი

საპროექტო კომპანია

CAPITELI GROUP

Capiteli group

ENGINEERING COMPANY

მონ. რ/ბ სვეტის სვ-5-ის არმირება

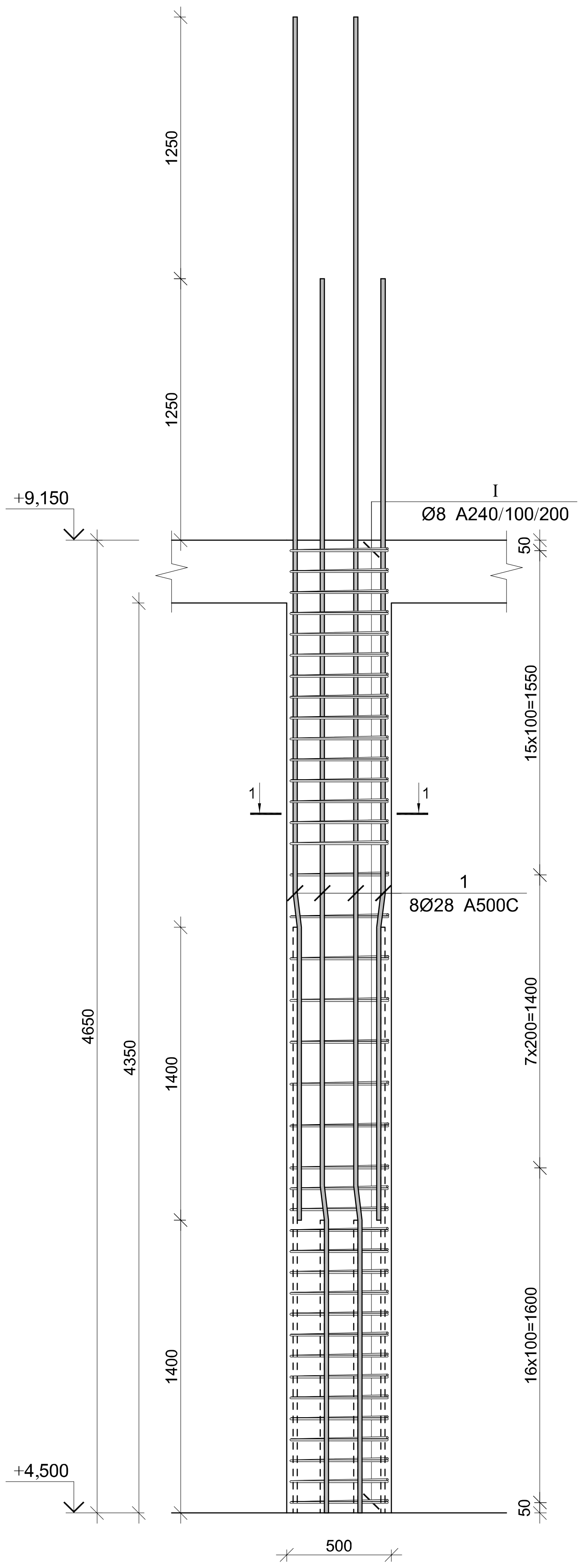

კვეთი 1-1

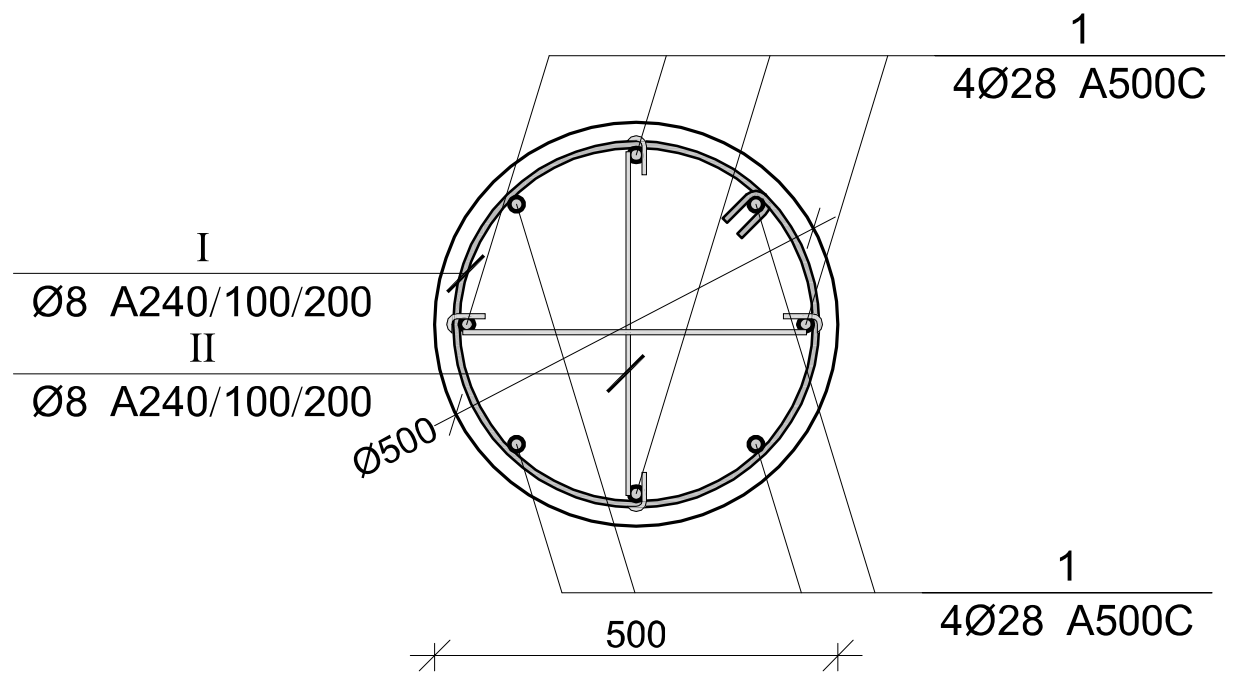

მონ. რ/ბ სვეტის სვ-4-ის სპეციფიკაცია

არმატურის სპეციფიკაცია					არმატურის ამოკრეფა					ბეტონი B 25
პოზ. №	Ø	L მმ.	n ცალი	Ln მ.	Ø	∑Ln მ.	ერთი გრძივი მეტრის წონა კგ.	წონა კგ. A240	წონა კგ. A500C	V; მ³
1	2	3	4	5	6	7	8	9	10	11
1	25 A500C	5900	8	47.20	8 A240	114.27	0.39	45.09		0.91
I	8 A240	1600	39	62.40	25 A500C	47.20	3.85		181.88	
II	8 A240	665	78	51.87						
							∑	45.09	181.88	0.91
						n=	5	225.45	909.40	4.56
									248.65	კგ/მ³

პროექტის დასახელება

მულტიფუნქციური ცენტრი "დანიური სახლი"

პროექტის მისამართი

ქ. თბილისი, მ. კოსტავას №70

დამკვეთი

სტადია	თარიღი	განმარტება
მპ	2021.03.27	

დაკვეთის №

CAD DWG ფაილი sqemebi da armireba bolo.dwg

დირექტორი: ა. კორტავა

მთ. კონსტრუქტორი: გ. ოქროშიძე

შეასრულა ნ. ხუბულავა

საავტორო უფლებები კაპიტელი ჯგუფი

ნახაზის დასახელება

მონ. რ/ბ სვეტის სვ-5-ის არმირება

კ-32

A3

მონ. რ/ბ პილონის პლ-5-ის არმირება

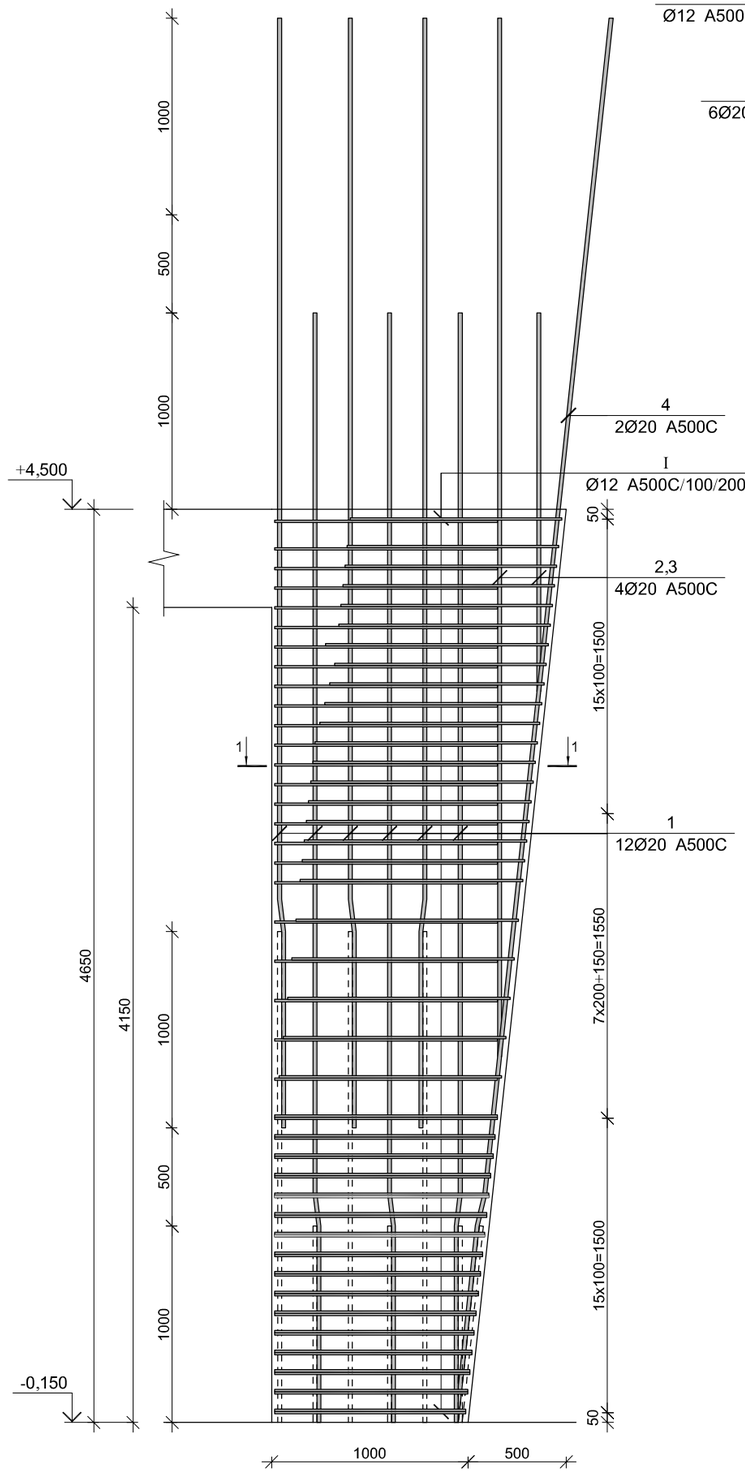

კვეთი 1-1

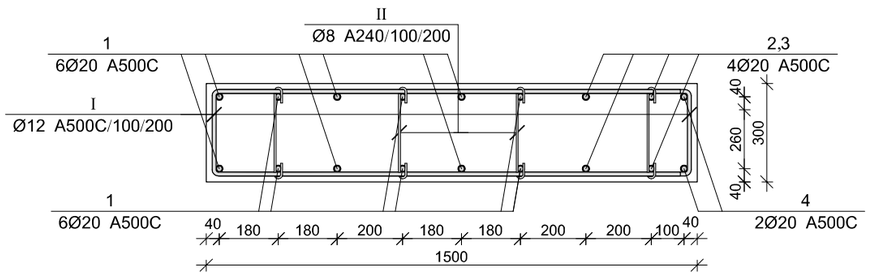

მონ. რ/ბ პილონის პლ–5-ის სპეციფიკაცია

არმატურის სპეციფიკაცია					არმატურის ამოკრეფა					ბეტონი B 25
პოზ. №	Ø	L მმ.	n ცალი	Ln მ.	Ø	∑ Ln მ.	პრაქტიკული ნორმა კგ.	წონა კგ. A240	წონა კგ. A500C	V; მ³
1	2	3	4	5	6	7	8	9	10	11
1	20 A500C	5650	12	67.80	8 A240	73.32	0.39	28.93		
2	20 A500C	5950	2	11.90	12 A500C	148.12	0.89		131.51	1.74
3	20 A500C	5650	2	11.30	20 A500C	105.30	2.47		259.69	
4	20 A500C	7150	2	14.30						
I	12 A500C	1899	78	148.12						
I	8 A240	470	156	73.32						
						∑		28.93	391.19	1.74
						n=	1	28.93	391.19	1.74
									240.93	კგ/მ³

პოზ.	Ø [მმ.]	ესკიზი [მმ.]	სიგრძე [მმ.]
①	Ø20	1000 7° 165 4485	5650
②	Ø20	700 6° 5250	5950
③	Ø20	3750 6° 1900	5650
④	Ø20	1000 7° 150 6000	7150
I	Ø12	1000 250 1000	2250
II	Ø8	270 180° 180° 100 100	470

CAPITELI GROUP

კაპიტელი ჯგუფი
სამშენებლო კომპანია
Capiteli group
ENGINEERING COMPANY

პროექტის დასახელება

მულტიფუნქციური ცენტრი
"დანიური სახლი"

პროექტის მისამართი

ქ. თბილისი, მ. კოსტავას №70

დამკვეთი

სტადია	მარილი	განმარტება
მპ	2021.03.27	
დაკვეთის №		

CAD DWG ფაილი sqemebi da armireba bolo.dwg

დირექტორი:		ა. კორტავა
მთ. კონსტრუქტორი:		გ. ოქროშიძე
შემსრულა		ნ. ხუციშვილი

საპროექტო უფლებები კაპიტელი ჯგუფი

ნახაზის დასახელება

მონ. რ/ბ პილონის პლ-5-ის არმირება

კ-33

A3

მონ. რ/ბ პილონის პლ-6-ის არმირება

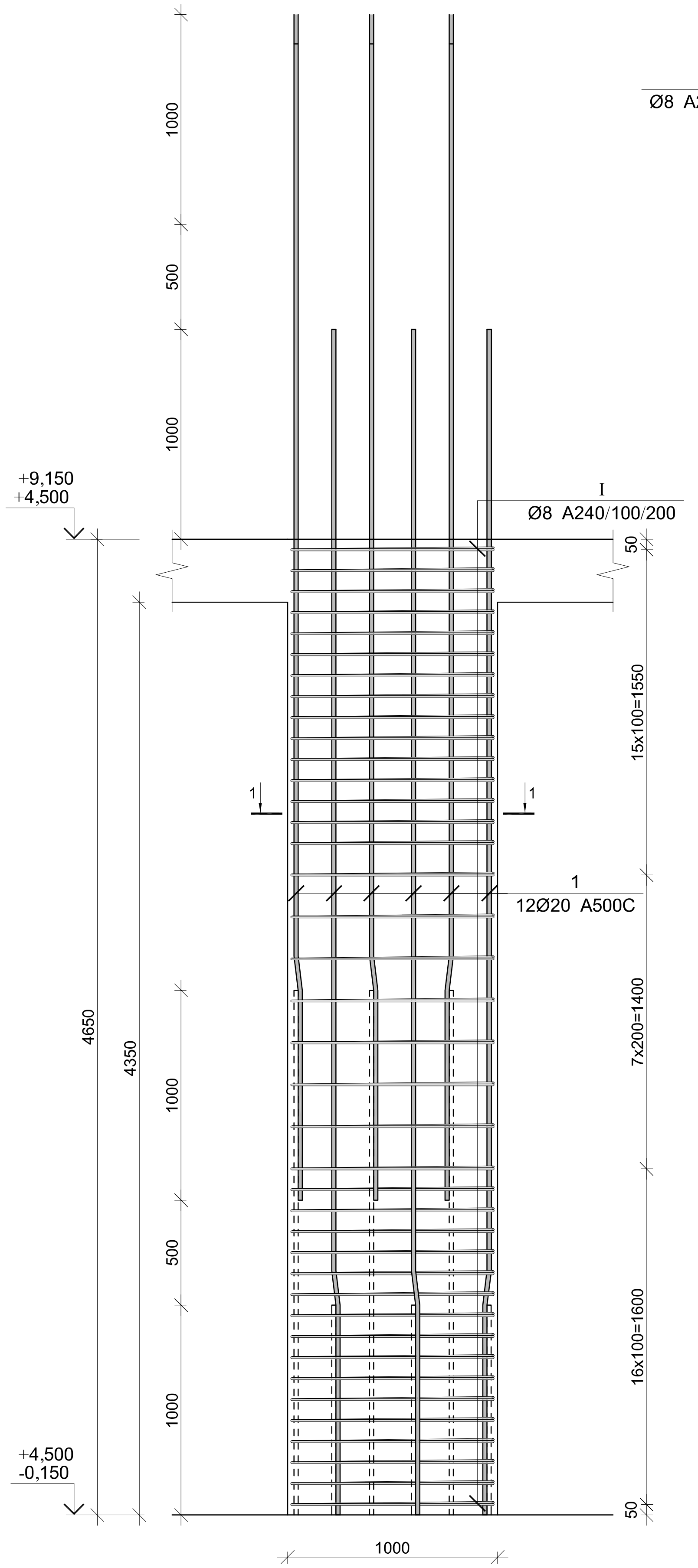

კვეთი 1-1

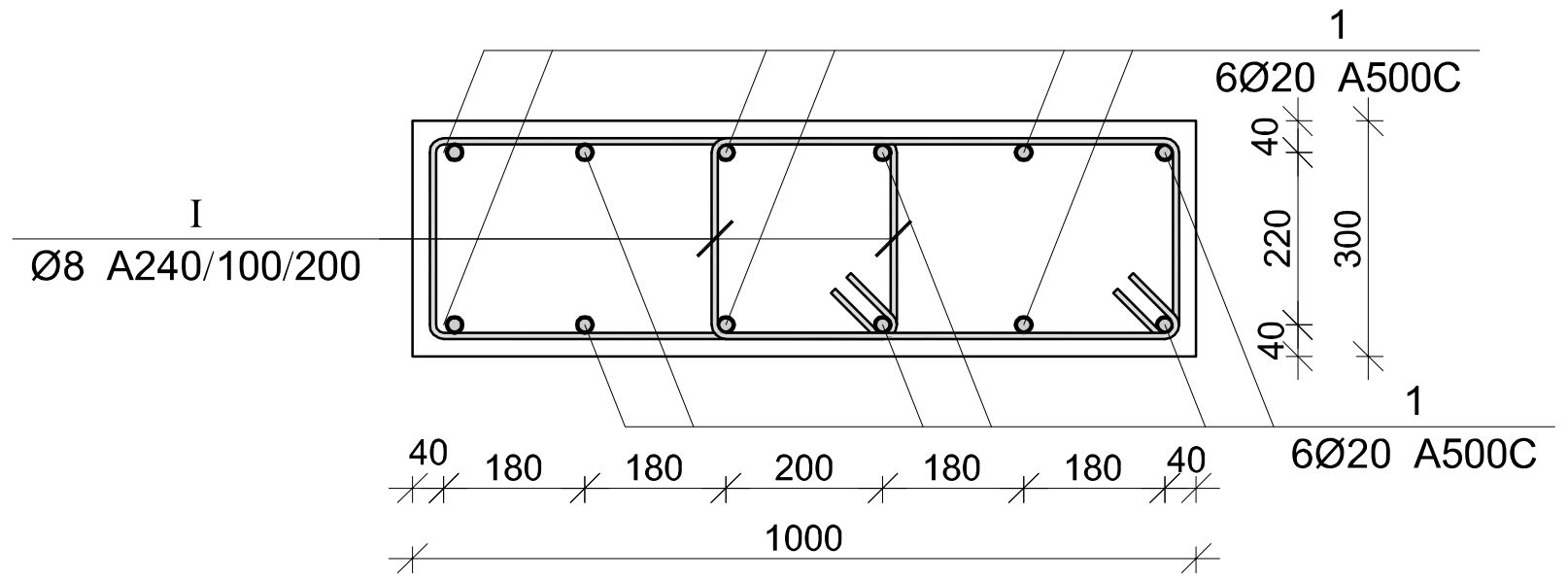

პოზ.	Φ [მმ.]	ესკიზი [მმ.]	სიგრძე [მმ.]
1	Ø20	1000 7° 165 4485	5650
I	Ø8	600 250 250 600 100 100	1900

მონ. რ/ბ პილონის პლ–6-ის სპეციფიკაცია

არმატურის სპეციფიკაცია					არმატურის ამოკრეფა					ბეტონი B 25
პოზ. №	Ø	L მმ.	n ცალი	Ln მ.	Ø	∑ Ln მ.	გრძივი მეტრის წონა კგ.	წონა კგ. A240	წონა კგ. A500C	V; მ³
1	2	3	4	5	6	7	8	9	10	11
1	20 A500C	5650	12	67.80	8 A240	148.20	0.39	58.48		1.40
I	8 A240	1900	78	148.20	20 A500C	67.80	2.47		167.21	
							∑	58.48	167.21	1.40
						n=	6	350.86	1003.23	8.37
									161.78	კგ/მ³

კაპიტელი ჯგუფი
საინჟინრო კომპანია
CAPITELI GROUP
Capiteli group
ENGINEERING COMPANY

პროექტის დასახელება
მულტიფუნქციური ცენტრი "დანიური სახლი"

პროექტის მისამართი
ქ. თბილისი, მ. კოსტავას №70

დამკვეთი

სტადია	თარიღი	განმარტება
მპ	2021.03.27	

დაკვეთის №

CAD DWG ფაილი sqemebi da armireba bolo.dwg

დირექტორი: ა. კორტავა
მთ. კონსტრუქტორი: გ. ოქროშიძე
შეასრულა ნ. ხუბულავა
საავტორო უფლებები კაპიტელი ჯგუფი

ნახაზის დასახელება
მონ. რ/ბ პილონის პლ-6-ის არმირება

კ-34

A3

მონ. რ/ბ პილონის პლ-7-ის არმირება

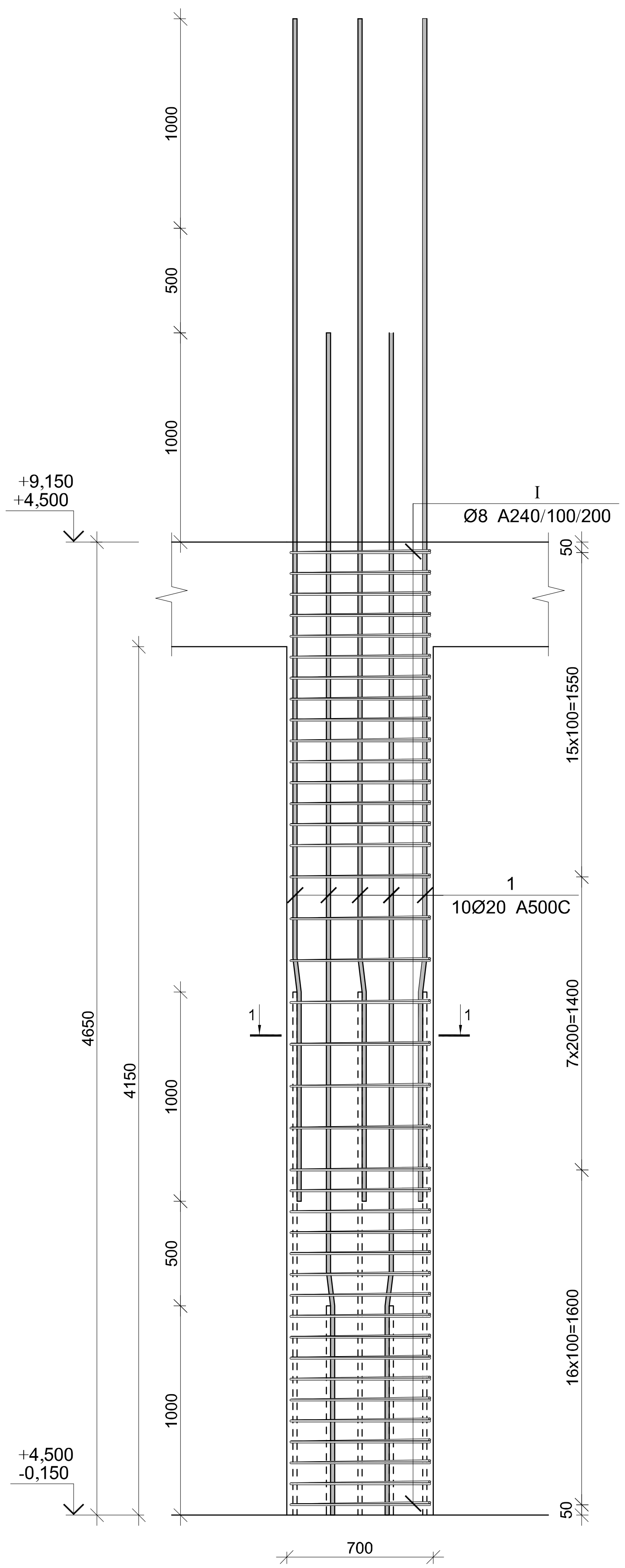

კვეთი 1-1

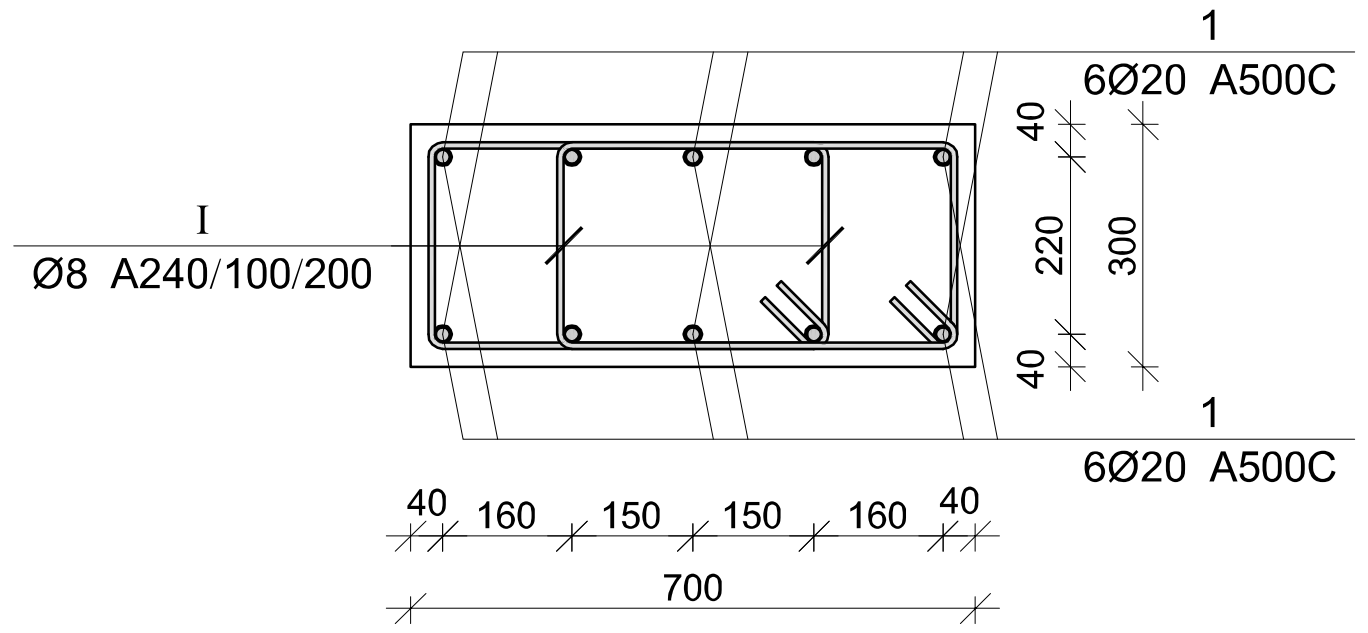

პოზ.	Φ [მმ.]	ესკიზი [მმ.]	სიგრძე [მმ.]
1	Ø20	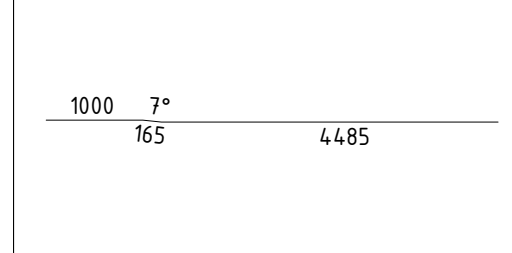	5650
I	Ø8	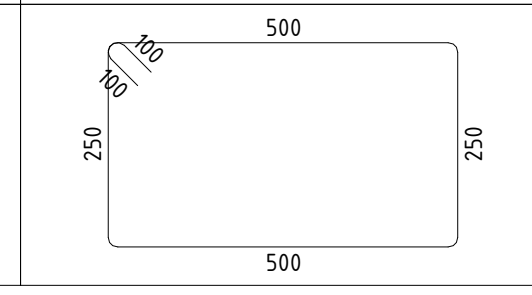	1700

მონ. რ/ბ პილონის პლ–7-ის სპეციფიკაცია

არმატურის სპეციფიკაცია					არმატურის ამოკრეფა					ბეტონი B 25
პოზ. №	Ø	L მმ.	n ცალი	Ln მ.	Ø	∑ Ln მ.	გრძივი მეტრის წონა კგ.	წონა კგ. A240	წონა კგ. A500C	V; $მ^3$
1	2	3	4	5	6	7	8	9	10	11
1	20 A500C	5650	10	56.50	8 A240	148.20	0.39	58.48		0.98
I	8 A240	1900	78	148.20	20 A500C	56.50	2.47		139.34	
							∑	58.48	139.34	0.98
						n=	2	116.95	278.68	1.95
									202.58	კგ/$მ^3$

კაპიტელი ჯგუფი
საპროექტო კომპანია
CAPITELI GROUP
Capiteli group
ENGINEERING COMPANY

პროექტის დასახელება
მულტიფუნქციური ცენტრი "დანიური სახლი"

პროექტის მისამართი
ქ. თბილისი, მ. კოსტავას №70

დამკვეთი

სტადია	ფურცელი	განმარტება
მპ	2021.03.27	

დაკვეთის №

CAD DWG ფაილი sqemebi da armireba bolo.dwg

დირექტორი: ა. კორტავა
მთ. კონსტრუქტორი: გ. ოქროშიძე
შეასრულა ნ. ხუბულავა

საავტორო უფლებები კაპიტელი ჯგუფი

ნახაზის დასახელება
მონ. რ/ბ პილონის პლ-7-ის არმირება

კ-35

A3

მონ. რ/ბ პილონის პლ-8-ის არმირება

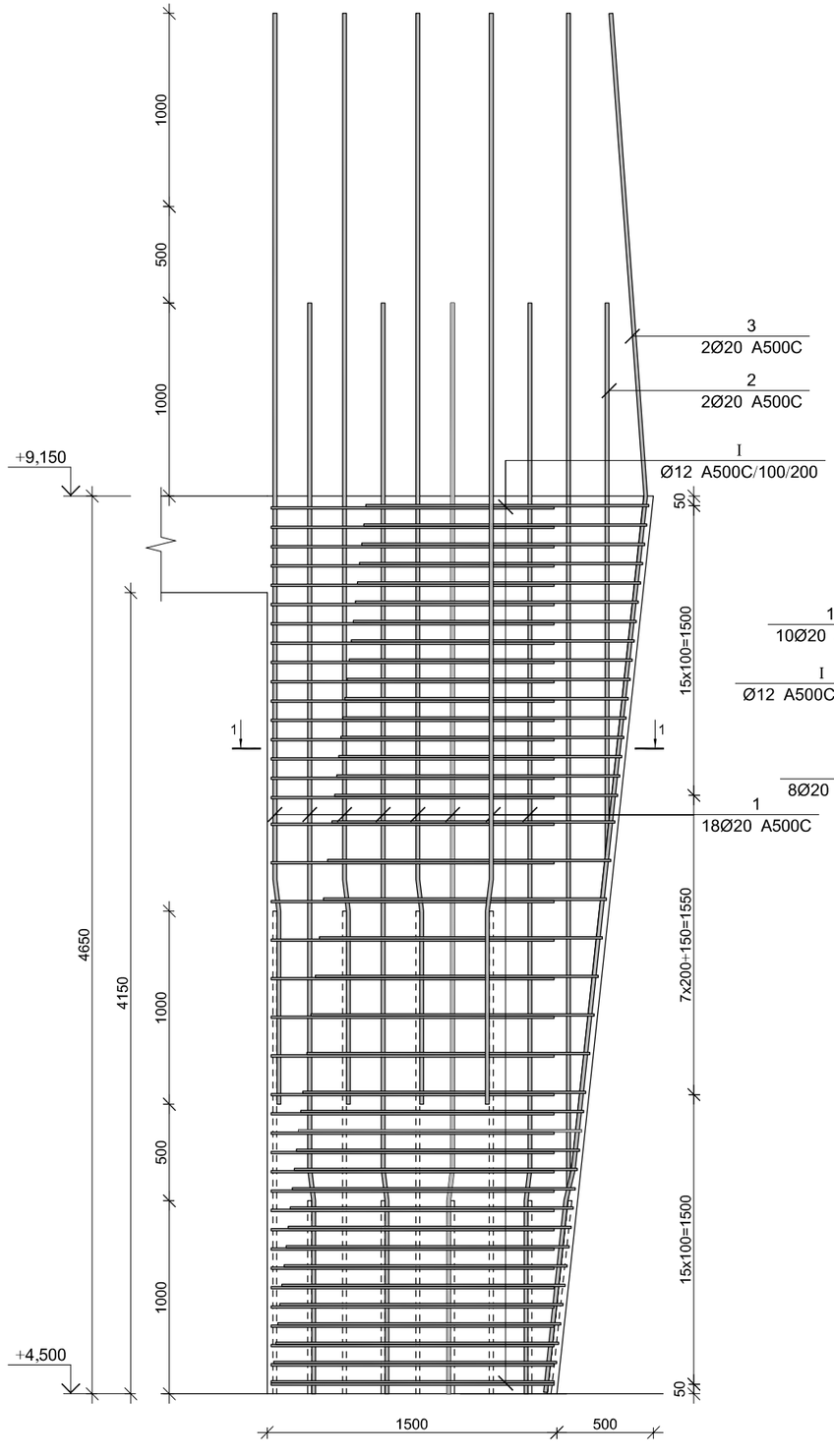

კვეთი 1-1

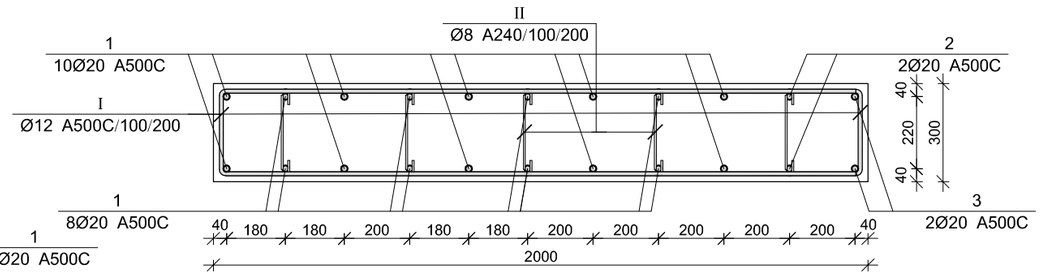

პოზ.	Ø [მმ.]	ესკიზი [მმ.]	სიგრძე [მმ.]
1	Ø20	1000 7* 165 4485	5650
2	Ø20	1000 7* 165 1650 2850	5665
3	Ø20	1000 7* 165 3500 2500	7165
I	Ø12	1450 250 1450	3150
II	Ø8	270 180° 180° 100 100	470

მონ. რ/ბ პილონის პლ–8-ის სპეციფიკაცია

არმატურის სპეციფიკაცია					არმატურის ამოკრეფა					ბეტონი B 25
პოზ. №	Ø	L მმ.	n ცალი	Ln მ.	Ø	∑ Ln მ.	მარაგის ფაქტორი	წონა კგ. A240	წონა კგ. A500C	V; მ³
1	2	3	4	5	6	7	8	9	10	11
1	20 A500C	5650	18	101.70	8 A240	73.32	0.39	28.93		
2	20 A500C	5665	2	11.33	12 A500C	245.70	0.89		218.14	2.44
3	20 A500C	7165	2	14.33	20 A500C	127.36	2.47		314.09	
I	12 A500C	3150	78	245.70						
I	8 A240	470	156	73.32						
							∑	28.93	532.23	2.44
						n=	1	28.93	532.23	2.44
									229.86	კგ/მ³

CAPITELI GROUP

კაპიტელი ჯგუფი
სააქციო საზოგადოება კომპანია
Capiteli group
ENGINEERING COMPANY

პროექტის დასახელება
მულტიფუნქციური ცენტრი
"დანიური სახლი"

პროექტის მისამართი
ქ. თბილისი, მ. კოსტავას №70

დამკვეთი

სტადია	ობიექტი	განმარტება
მპ	2021.03.27	

დაკვეთის №

CAD DWG ფაილი sqemebi da armireba bolo.dwg

დირექტორი:		ა. კორტავა
მთ. კონსტრუქტორი:		გ. ოქროშიძე
შემასრულა		ნ. ხუციშვილი
საავტორო უფლებები		კაპიტელი ჯგუფი

ნახაზის დასახელება

მონ. რ/ბ პილონის პლ-8-ის არმირება

კ-36

A3

მონ. რ/ბ პილონის პლ-9-ის არმირება

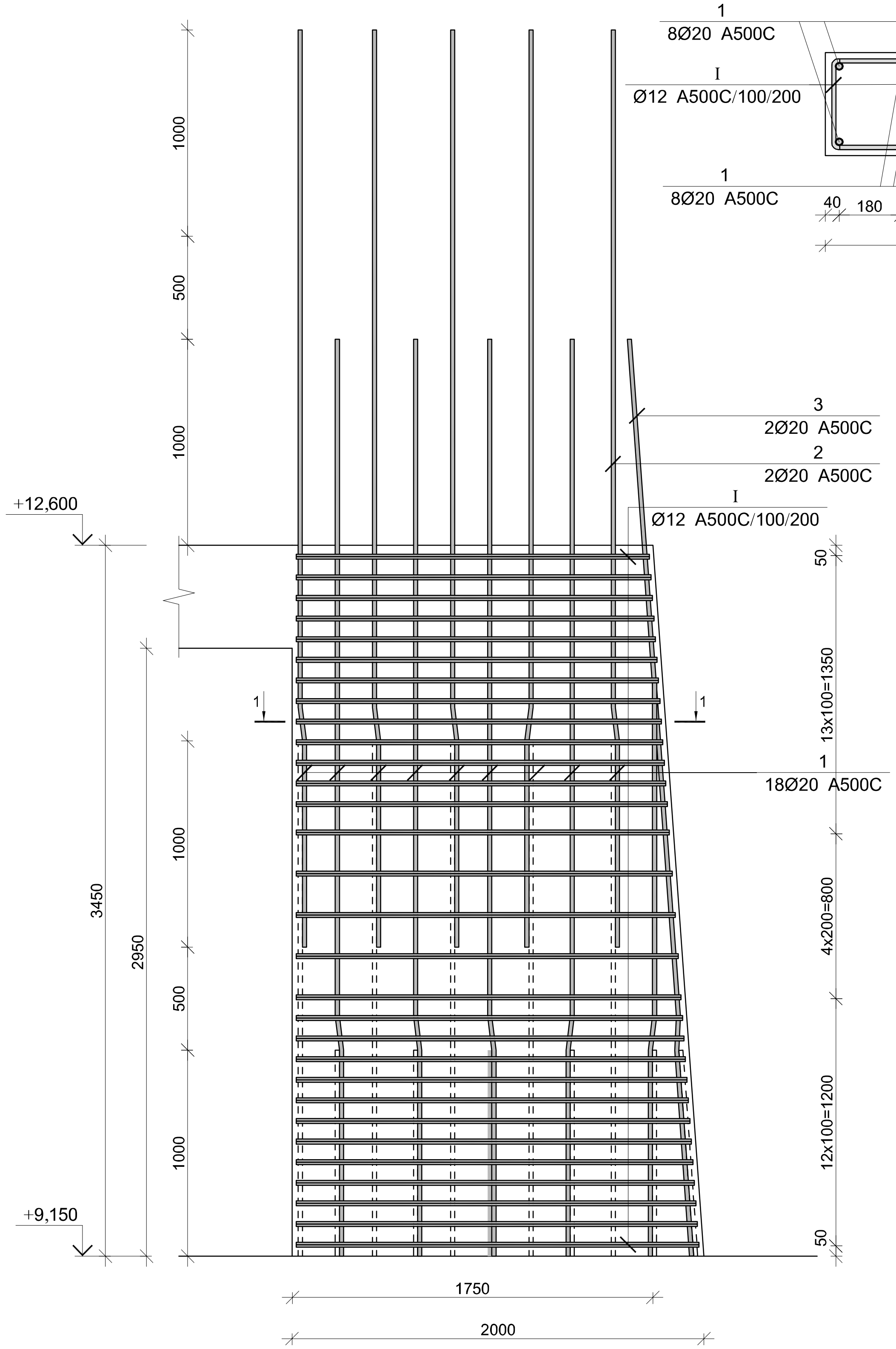

კვეთი 1-1

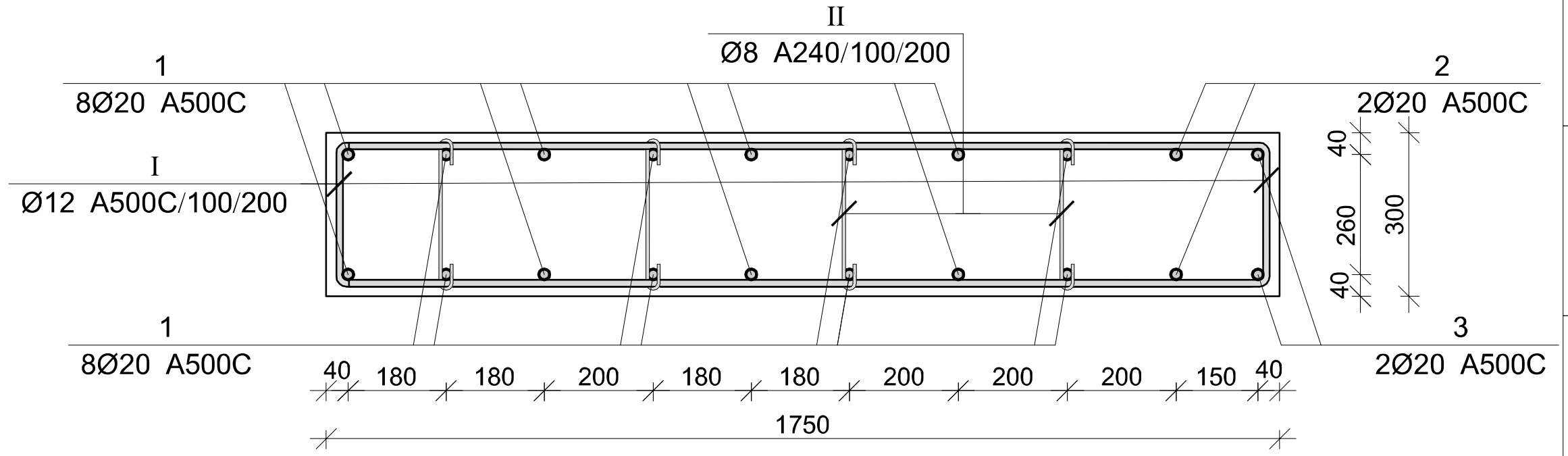

პოზ.	Φ [მმ.]	ესკიზი [მმ.]	სიგრძე [მმ.]
①	Ø20		4450
②	Ø20	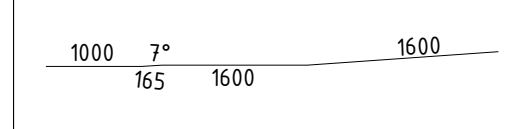	4365
③	Ø20		4615
Ⅰ	Ø12	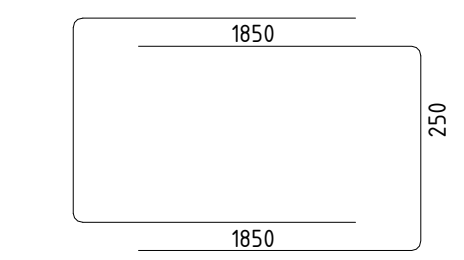	3950
Ⅱ	Ø8	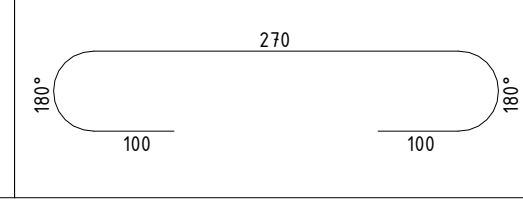	470

მონ. რ/ბ პილონის პლ–9-ის სპეციფიკაცია

არმატურის სპეციფიკაცია					არმატურის ამოკრეფა					ბეტონი B 25
პოზ. №	Ø	L მმ.	n ცალი	Ln მ.	Ø	∑ Ln მ.	გრძივი მეტრის წონა კგ.	წონა კგ. A240	წონა კგ. A500C	V; მ³
1	2	3	4	5	6	7	8	9	10	11
1	20 A500C	4450	16	71.20	8 A240	56.40	0.39	22.25		1.94
2	20 A500C	4365	2	8.73	12 A500C	237.00	0.89		210.41	
3	20 A500C	4615	2	9.23	20 A500C	89.16	2.47		219.88	
I	12 A500C	3950	60	237.00						
I	8 A240	470	120	56.40						
							∑	22.25	430.29	1.94
						n=	1	22.25	430.29	1.94
									233.08	კგ/მ³

კაპიტელი ჯგუფი
საპროექტო კომპანია
Capiteli group
ENGINEERING COMPANY

პროექტის დასახელება
მულტიფუნქციური ცენტრი
"დანიური სახლი"

პროექტის მისამართი
ქ. თბილისი, მ. კოსტავას №70

დამკვეთი

სტადია	თარიღი	განმარტება
მპ	2021.03.27	

დაკვეთის №

CAD DWG ფაილი sqemebi da armireba bolo.dwg

დირექტორი: ა. კორტავა
მთ. კონსტრუქტორი: გ. ოქროშიძე
შეასრულა ნ. ხუბულავა

საავტორო უფლებები კაპიტელი ჯგუფი

ნახაზის დასახელება
მონ. რ/ბ პილონის პლ-9-ის არმირება

კ-37

A3

მონ. რ/ბ სვეტის სვ-6-ის არმირება

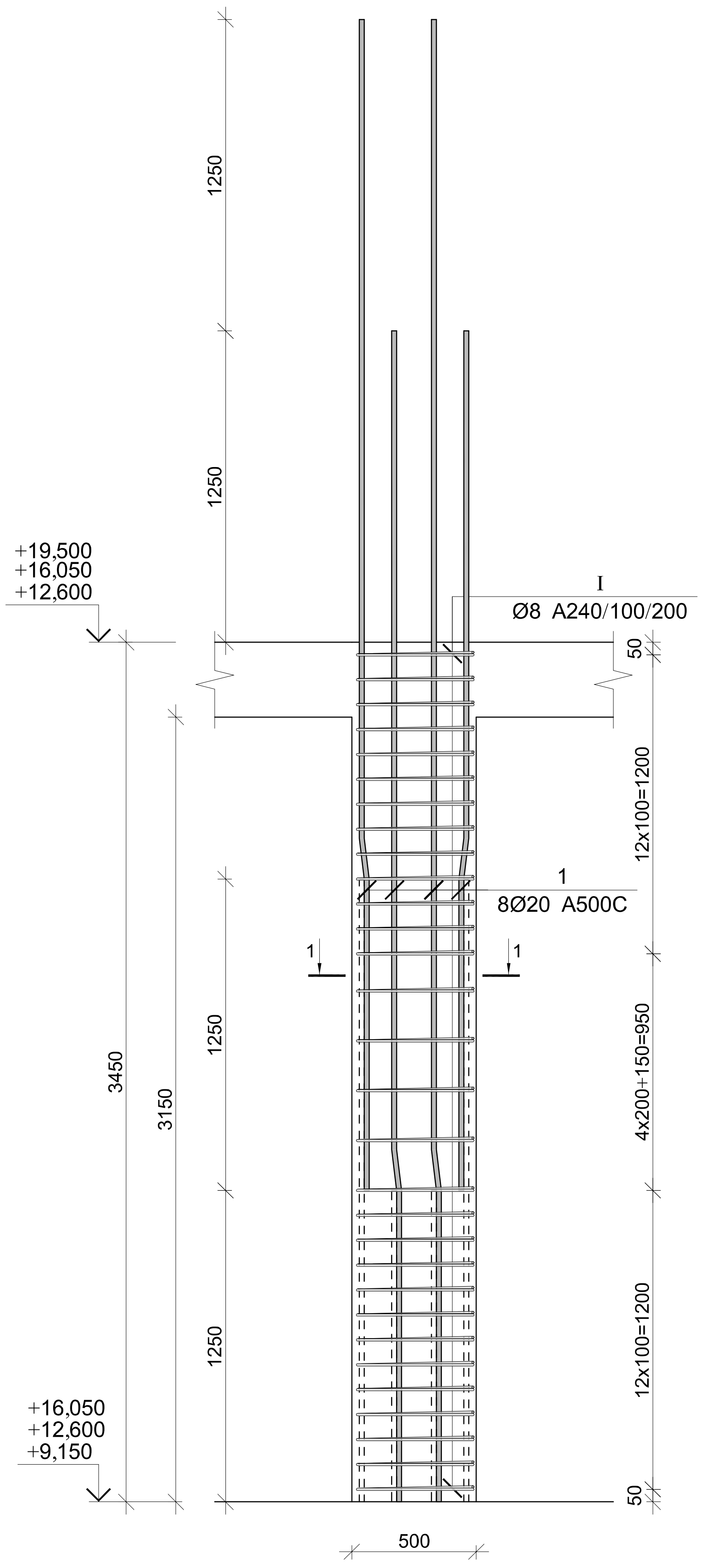

კვეთი 1-1

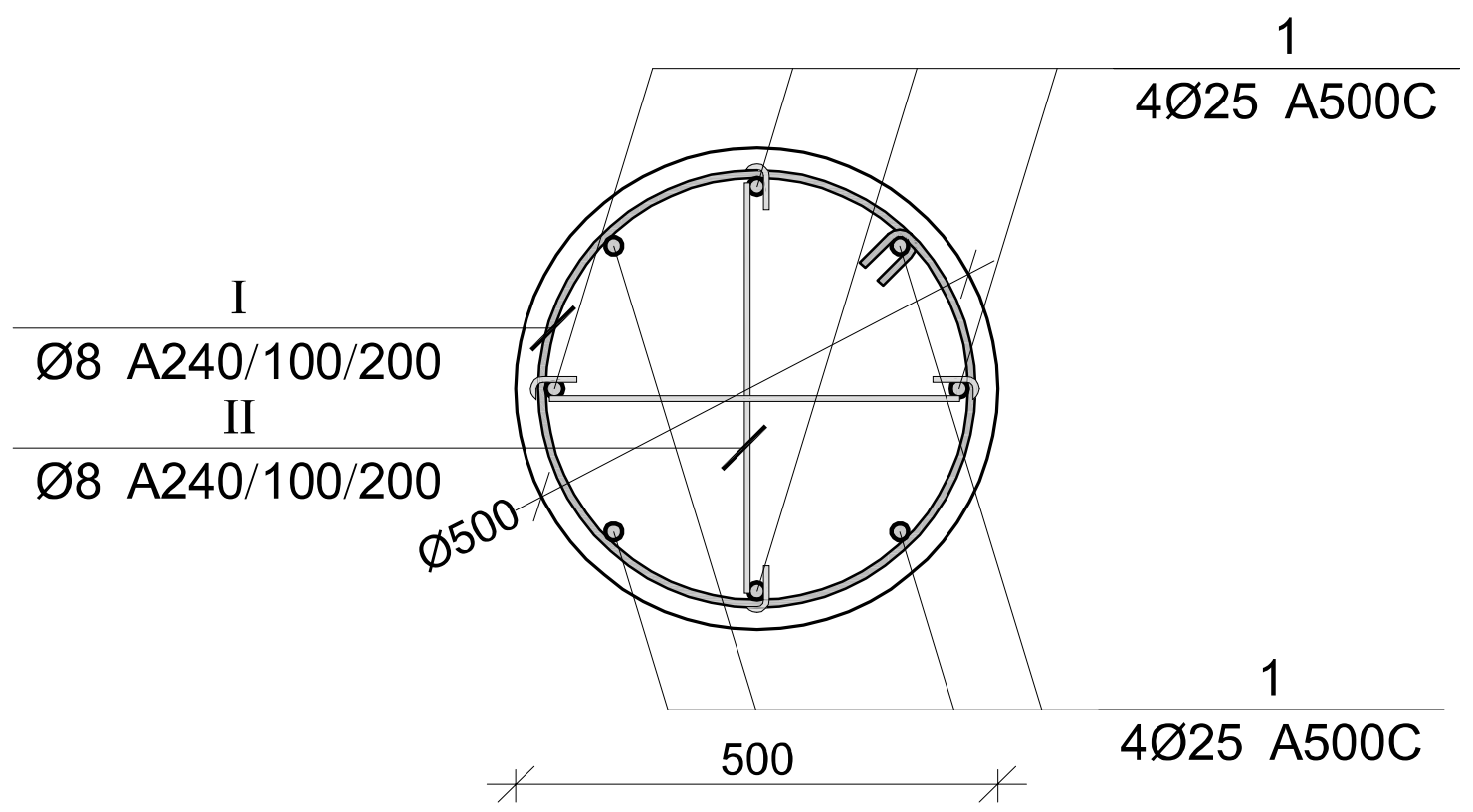

პოზ.	Φ [მმ.]	ესკიზი [მმ.]	სიგრძე [მმ.]
1	Ø25	1250 7° 205 3245	4700
I	Ø8	ϕ440 100 100	1600
II	ϕ8	465 180° 100 100 180°	665

მონ. რ/ბ სვეტის სვ-6-ის სპეციფიკაცია

არმატურის სპეციფიკაცია					არმატურის ამოკრეფა					ბეტონი B 25
პოზ. №	Ø	L მმ.	n ცალი	Ln მ.	Ø	∑ Ln მ.	გრძივი მეტრის წონა კგ.	წონა კგ. A240	წონა კგ. A500C	V; მ³
1	2	3	4	5	6	7	8	9	10	11
1	25 A500C	4700	8	37.60	8 A240	87.90	0.39	34.68		0.68
I	8 A240	1600	30	48.00	25 A500C	37.60	3.85		144.89	
II	8 A240	665	60	39.90						
							∑	34.68	144.89	0.68
						n=	15	520.26	2173.30	10.16
									265.15	კგ/მ³

კაპიტელი ჯგუფი
საინჟინრო კომპანია
CAPITELI GROUP
Capiteli group
ENGINEERING COMPANY

პროექტის დასახელება
მულტიფუნქციური ცენტრი "დანიური სახლი"

პროექტის მისამართი
ქ. თბილისი, მ. კოსტავას №70

დამკვეთი

სტადია	თარიღი	განმარტება
მპ	2021.03.27	

დაკვეთის №

CAD DWG ფაილი sqemebi da armireba bolo.dwg

დირექტორი: ა. კორტავა
მთ. კონსტრუქტორი: გ. ოქროშიძე
შეასრულა ნ. ხუბულავა

საავტორო უფლებები კაპიტელი ჯგუფი

ნახაზის დასახელება
მონ. რ/ბ სვეტის სვ-6-ის არმირება

კ-38

A3

მონ. რ/ბ პილონის პლ-10-ის არმირება

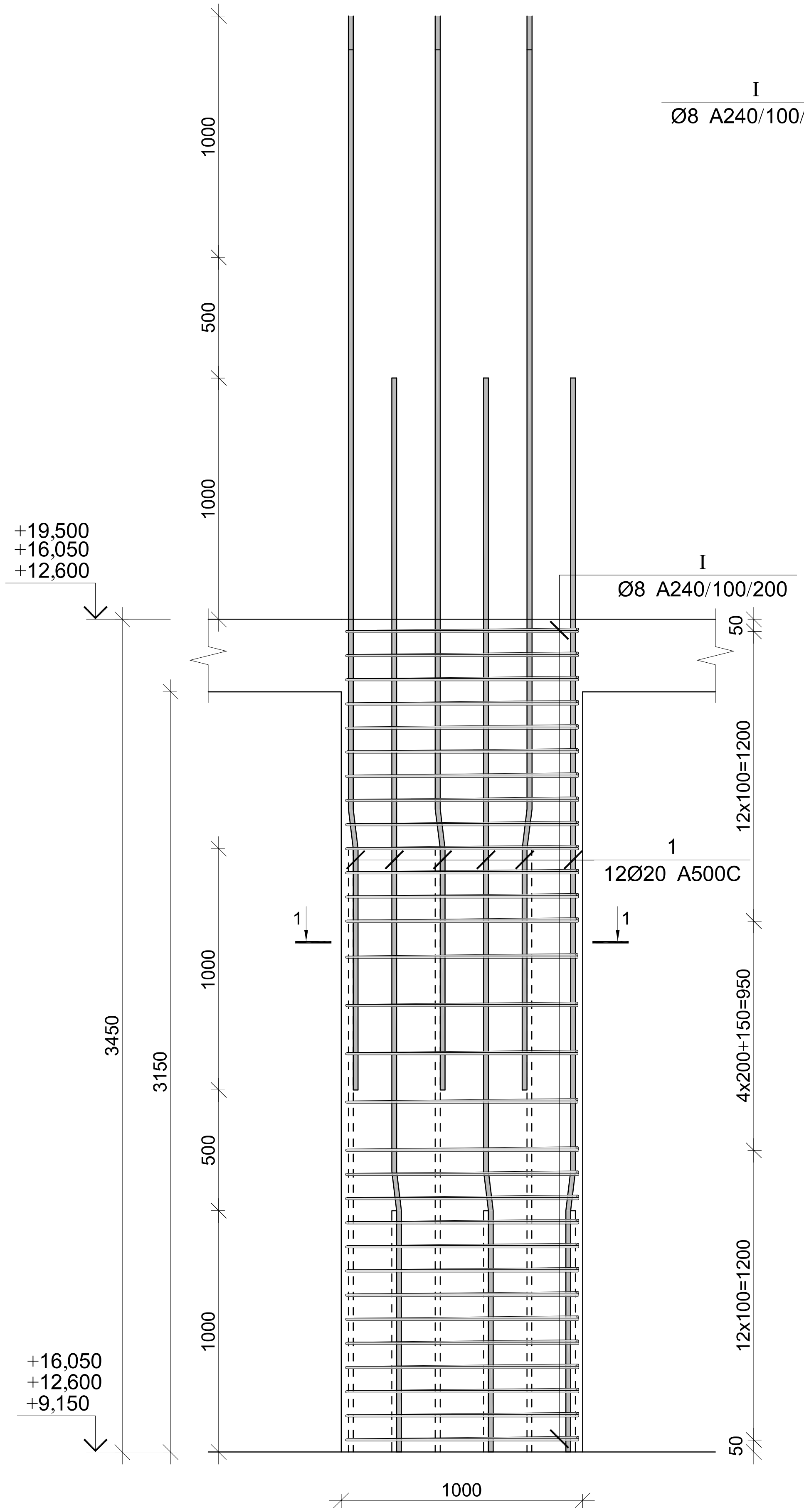

კვეთი 1-1

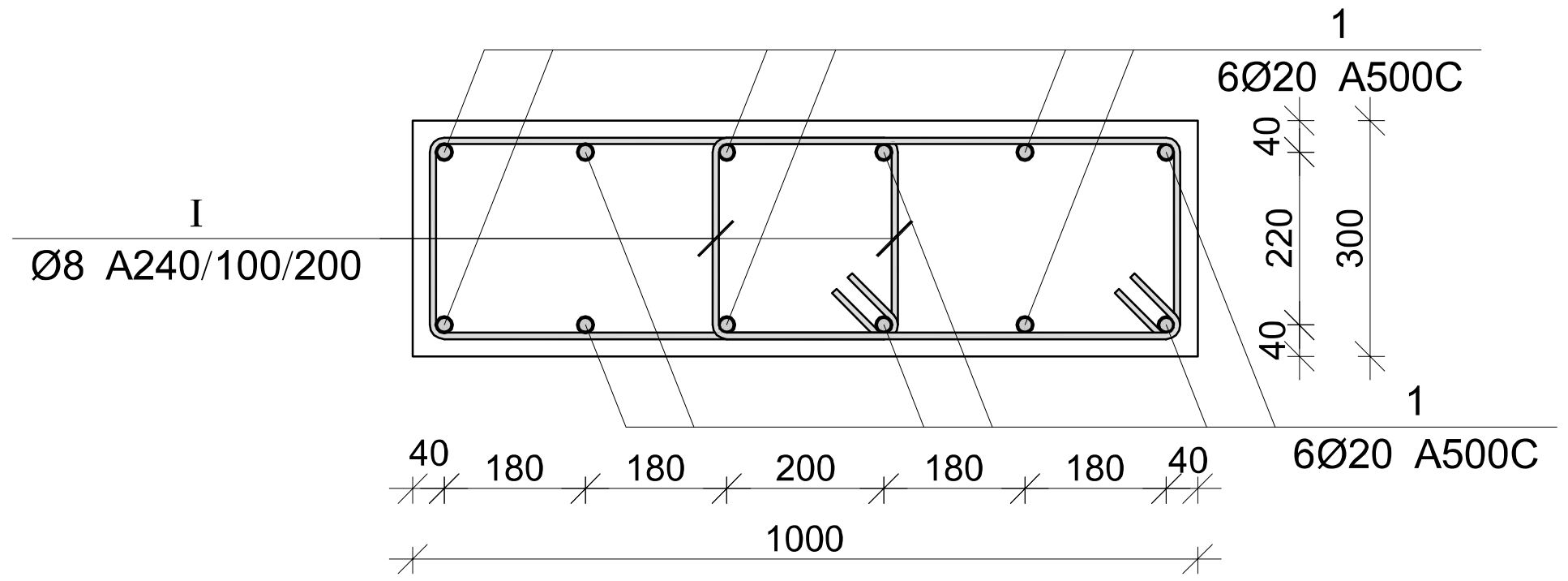

პოზ.	Φ [მმ.]	ესკიზი [მმ.]	სიგრძე [მმ.]
1	Ø20	1000 7° 165 3285	4450
I	Ø8	600 100 100 250 250 600	1900

მონ. რ/ბ პილონის პლ–10–ის სპეციფიკაცია

არმატურის სპეციფიკაცია					არმატურის ამოკრეფა					ბეტონი B 25
პოზ. №	Ø	L მმ.	n ცალი	Ln მ.	Ø	∑ Ln მ.	გრძივი მეტრის წონა კგ.	წონა კგ. A240	წონა კგ. A500C	V; მ³
1	2	3	4	5	6	7	8	9	10	11
1	20 A500C	4450	12	53.40	8 A240	114.00	0.39	44.98		1.04
I	8 A240	1900	60	114.00	20 A500C	53.40	2.47		131.69	
							∑	44.98	131.69	1.04
						n=	9	404.84	1185.23	9.31
									170.70	კგ/მ³

კაპიტელი ჯგუფი
Capiteli group
ENGINEERING COMPANY

პროექტის დასახელება
მულტიფუნქციური ცენტრი "დანიური სახლი"

პროექტის მისამართი
ქ. თბილისი, მ. კოსტავას №70

დამკვეთი

სტადია	თარიღი	განმარტება
მპ	2021.03.27	

დამკვეთის №

CAD DWG ფაილი sqemebi da armireba bolo.dwg

დირექტორი: ა. კორტავა
მთ. კონსტრუქტორი: გ. ოქროშიძე
შეასრულა ნ. ხუბულავა

საავტორო უფლებები კაპიტელი ჯგუფი

ნახაზის დასახელება
მონ. რ/ბ პილონის პლ-10-ის არმირება

კ-39

A3

მონ. რ/ბ პილონის პლ-11-ის არმირება

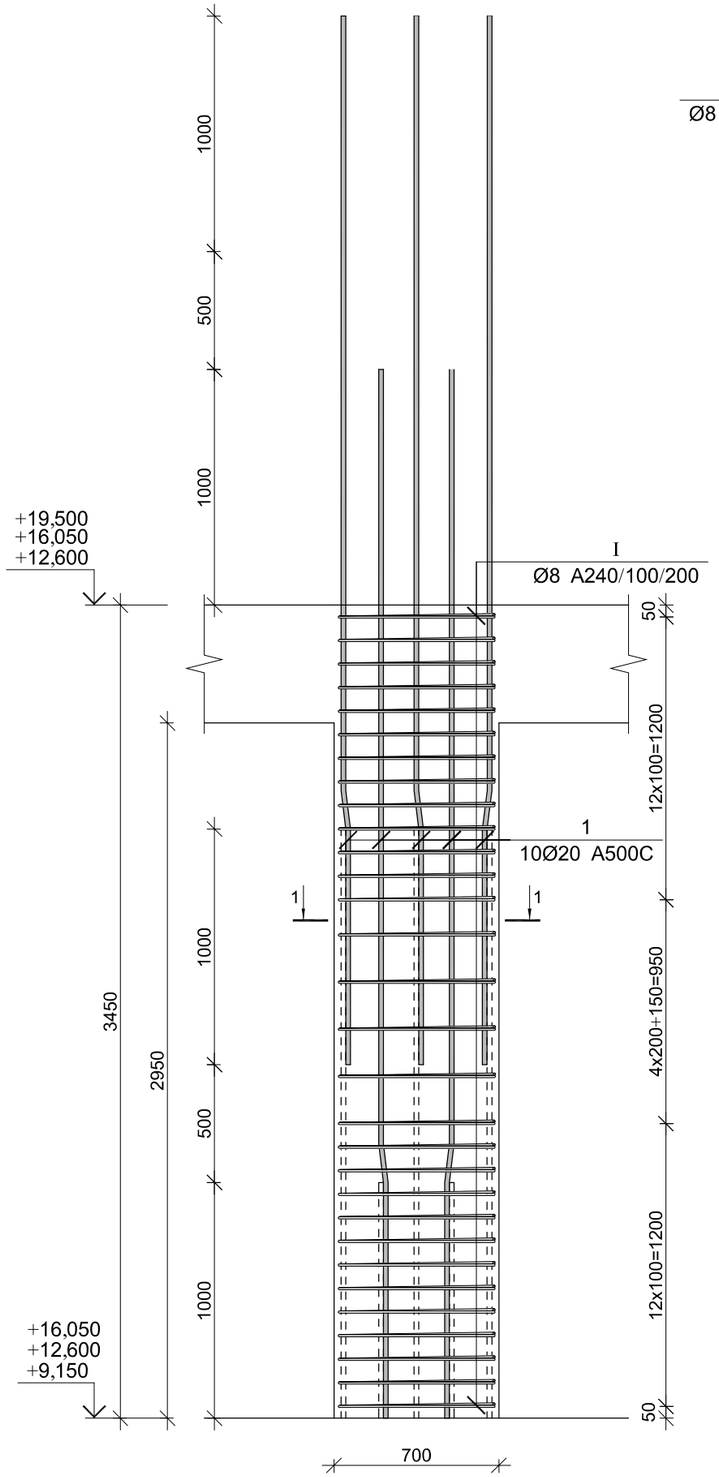

კვეთი 1-1

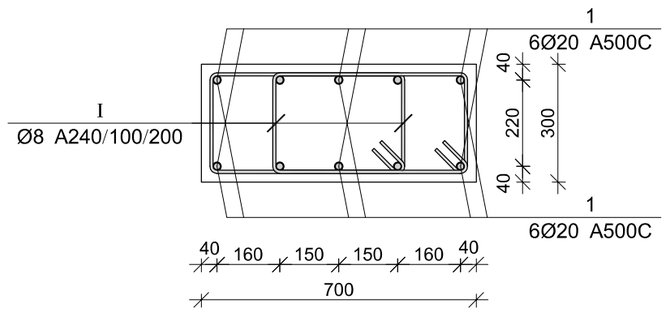

პოზ.	ф [მმ.]	ესკიზი [მმ.]	სიგრძე [მმ.]
1	Ø20	1000, 7°, 165, 4485	5650
I	Ø8	500, 185, 250, 250, 500	1700

მონ. რ/ბ პილონის პლ–11-ის სპეციფიკაცია

არმატურის სპეციფიკაცია					არმატურის ამოკრეფა					ბეტონი B 25
პოზ. №	Ø	L მმ.	n ცალი	Ln მ.	Ø	∑ Ln მ.	ზრდის მეტრის წონა კგ.	წონა კგ. A240	წონა კგ. A500C	V; მ³
1	2	3	4	5	6	7	8	9	10	11
1	20 A500C	4450	10	44.50	8 A240	114.00	0.39	44.98		0.72
I	8 A240	1900	60	114.00	20 A500C	44.50	2.47		109.74	
							∑	44.98	109.74	0.72
						n=	3	134.95	329.23	2.17
									213.56	კგ/მ³

CAPITELI GROUP

კაპიტელი ჯგუფი
სამშენებლო კომპანია
Capiteli group
ENGINEERING COMPANY

პროექტის დასახელება
მულტიფუნქციური ცენტრი
"დანიური სახლი"

პროექტის მისამართი
ქ. თბილისი, მ. კოსტავას №70

დამკვეთი

სტადია	მთარგმნელი	განმარტება
მპ	2021.03.27	

დაკვეთის №

CAD DWG ფაილი sqemebi da armireba bolo.dwg

დირექტორი:	ა. კორტავა
მთ. კონსტრუქტორი:	გ. ქიქროშვილი
შემსრულა	ნ. ხუბულავა

საავტორო უფლებები კაპიტელი ჯგუფი

ნახაზის დასახელება

მონ. რ/ბ პილონის პლ-11-ის არმირება

კ-40

A3

მონ. რ/ბ პილონის პლ-12-ის არმირება

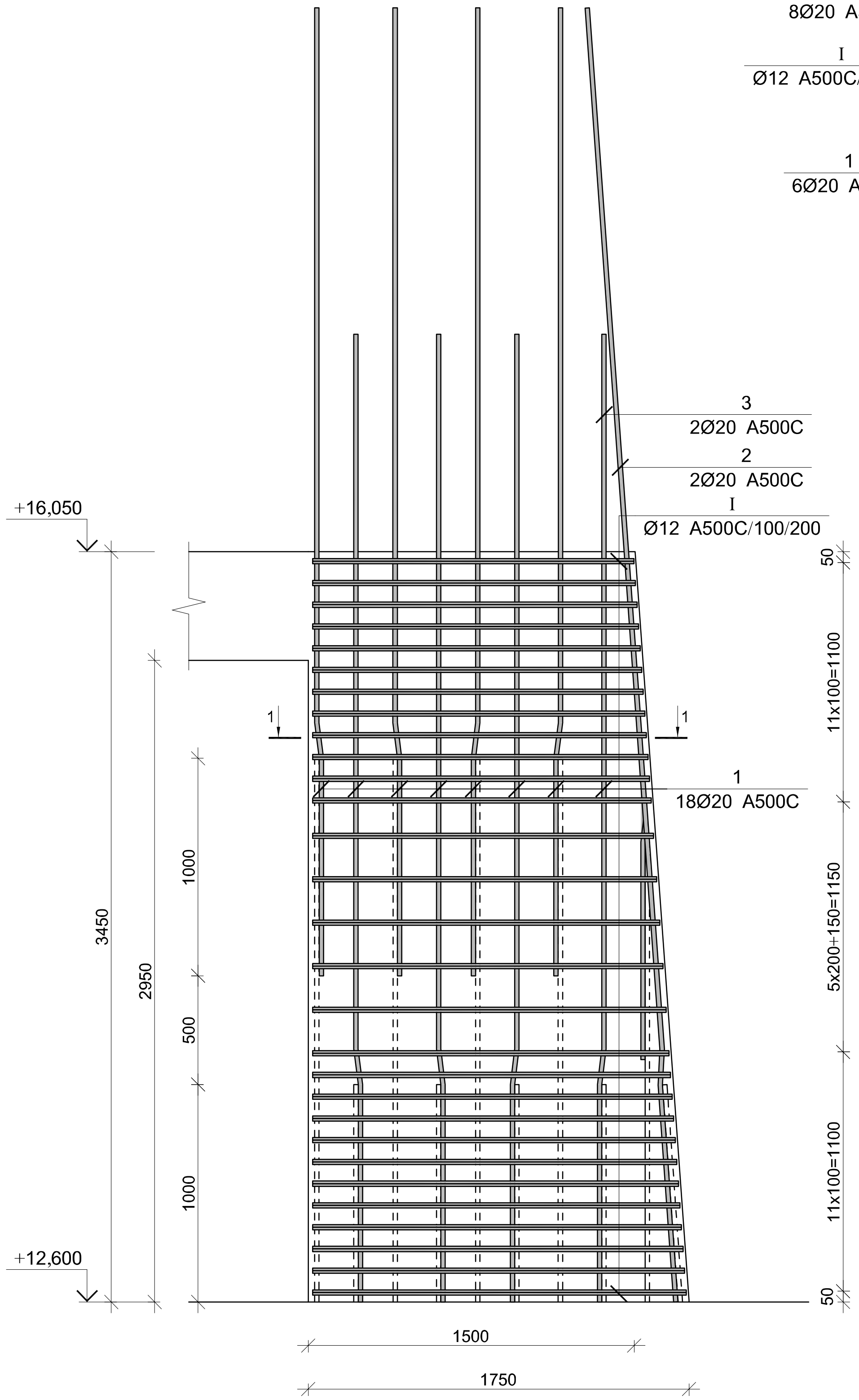

კვეთი 1-1

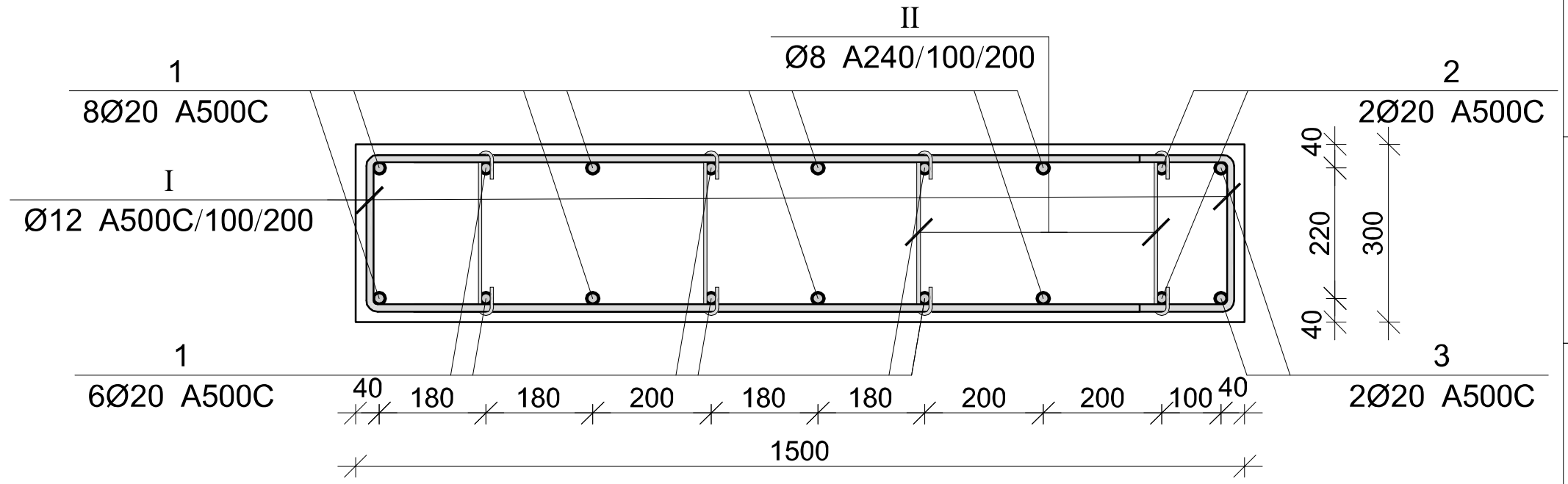

პოზ.	Φ [მმ.]	ესკიზი [მმ.]	სიგრძე [მმ.]
1	Ø20	1000 7° 165 3250	4450
2	Ø20	1300 4° 2050	3350
3	Ø20	1000 7° 165 4800	5965
I	Ø12	1600 250 1600	2450
II	Ø8	180° 230 180° 100 100	470

მონ. რ/ბ პილონის პლ–12-ის სპეციფიკაცია

არმატურის სპეციფიკაცია					არმატურის ამოკრეფა					ბეტონი B 25
პოზ. №	Ø	L მმ.	n ცალი	Ln მ.	Ø	∑ Ln მ.	გრძივი მეტრის წონა კგ.	წონა კგ. A240	წონა კგ. A500C	V; მ^3
1	2	3	4	5	6	7	8	9	10	11
1	20 A500C	4450	14	62.30	8 A240	56.40	0.39	22.25		1.68
2	20 A500C	3350	2	6.70	12 A500C	142.10	0.89		126.16	
3	20 A500C	5965	2	11.93	20 A500C	80.93	2.47		199.59	
I	12 A500C	2450	58	142.10						
I	8 A240	470	120	56.40						
							∑	22.25	325.74	1.68
						n=	1	22.25	325.74	1.68
									206.59	კგ/მ^3

კაპიტელი ჯგუფი
საპროექტო კომპანია
Capiteli group
ENGINEERING COMPANY

პროექტის დასახელება
მულტიფუნქციური ცენტრი "დანიური სახლი"

პროექტის მისამართი
ქ. თბილისი, მ. კოსტავას №70

დამკვეთი

სტადია	თარიღი	განმარტება
მპ	2021.03.27	

დაკვეთის №

CAD DWG ფაილი sqemebi da armireba bolo.dwg

დირექტორი: ა. კორტავა

მთ. კონსტრუქტორი: ზ. ოქროშიძე

შეასრულა ნ. ხუბულავა

საავტორო უფლებები კაპიტელი ჯგუფი

ნახაზის დასახელება
მონ. რ/ბ პილონის პლ-12-ის არმირება

კ-41

A3

მონ. რ/ბ პილონის პლ-13-ის არმირება

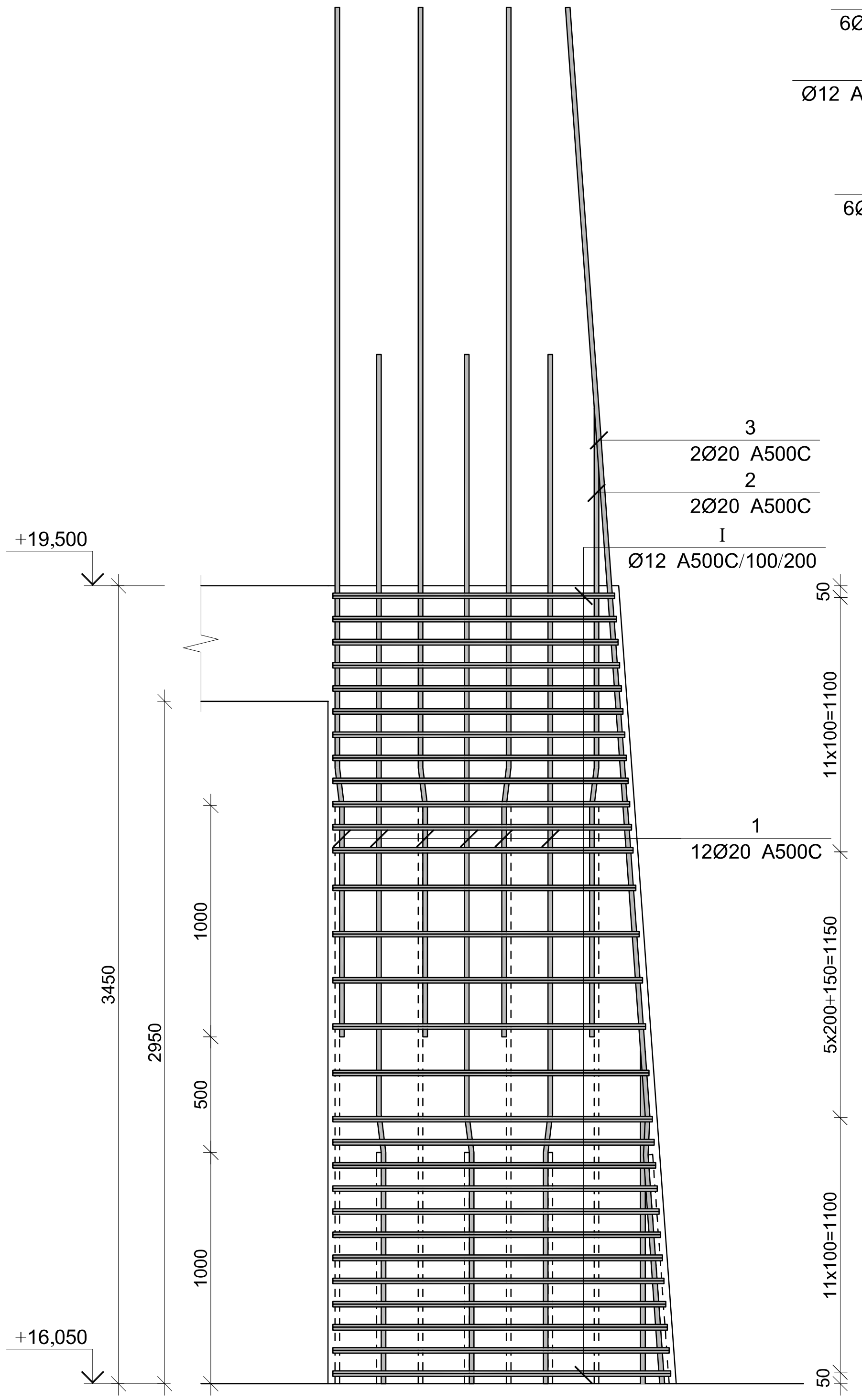

კვეთი 1-1

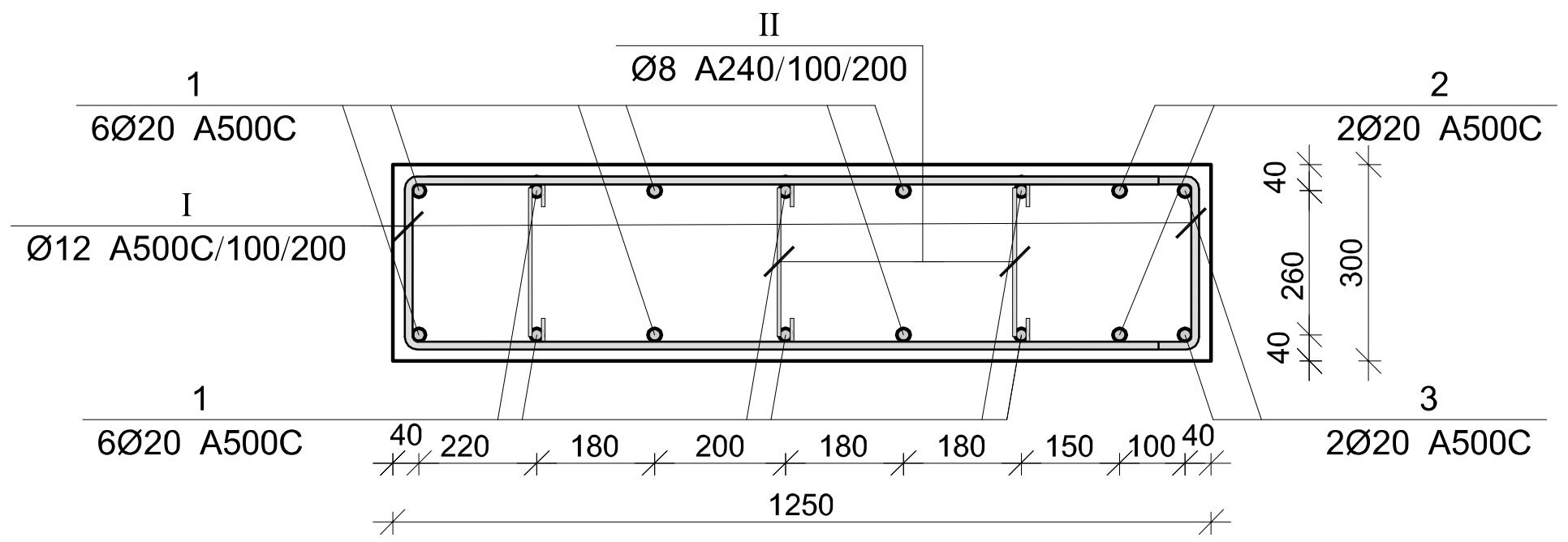

პოზ.	Φ [მმ.]	ესკიზი [მმ.]	სიგრძე [მმ.]
①	Ø20		4450
②	Ø20	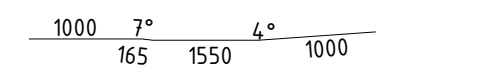	3715
③	Ø20	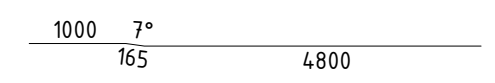	5965
Ⓘ	Ø12	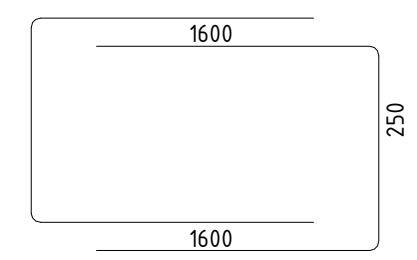	2450
Ⓘⓘ	Ø8	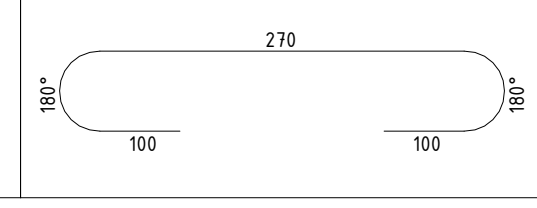	470

მონ. რ/ბ პილონის პლ–13-ის სპეციფიკაცია

არმატურის სპეციფიკაცია					არმატურის ამოკრეფა					ბეტონი B 25
პოზ. №	Ø	L მმ.	n ცალი	Ln მ.	Ø	∑ Ln მ.	გრძივი მეტრის წონა კგ.	წონა კგ. A240	წონა კგ. A500C	V; მ³
1	2	3	4	5	6	7	8	9	10	11
1	20 A500C	4450	12	53.40	8 A240	56.40	0.39	22.25		1.43
2	20 A500C	3715	2	7.43	12 A500C	142.10	0.89		126.16	
3	20 A500C	5965	2	11.93	20 A500C	72.76	2.47		179.44	
I	12 A500C	2450	58	142.10						
I	8 A240	470	120	56.40						
							∑	22.25	305.60	1.43
						n=	1	22.25	305.60	1.43
									229.62	კგ/მ³

კაპიტელი ჯგუფი
საპროექტო კომპანია
Capiteli group
ENGINEERING COMPANY

პროექტის დასახელება
მულტიფუნქციური ცენტრი "დანიური სახლი"

პროექტის მისამართი
ქ. თბილისი, მ. კოსტავას №70

დამკვეთი

სტადია	თარიღი	განმარტება
მპ	2021.03.27	

დაკვეთის №

CAD DWG ფაილი sqemebi da armireba bolo.dwg

დირექტორი: ა. კორტავა
მთ. კონსტრუქტორი: გ. ოქროშიძე
შეასრულა ნ. ხუბულავა

საავტორო უფლებები კაპიტელი ჯგუფი

ნახაზის დასახელება
მონ. რ/ბ პილონის პლ-13-ის არმირება

კ-42

A3

მონ. რ/ბ პილონის პლ-14-ის არმირება

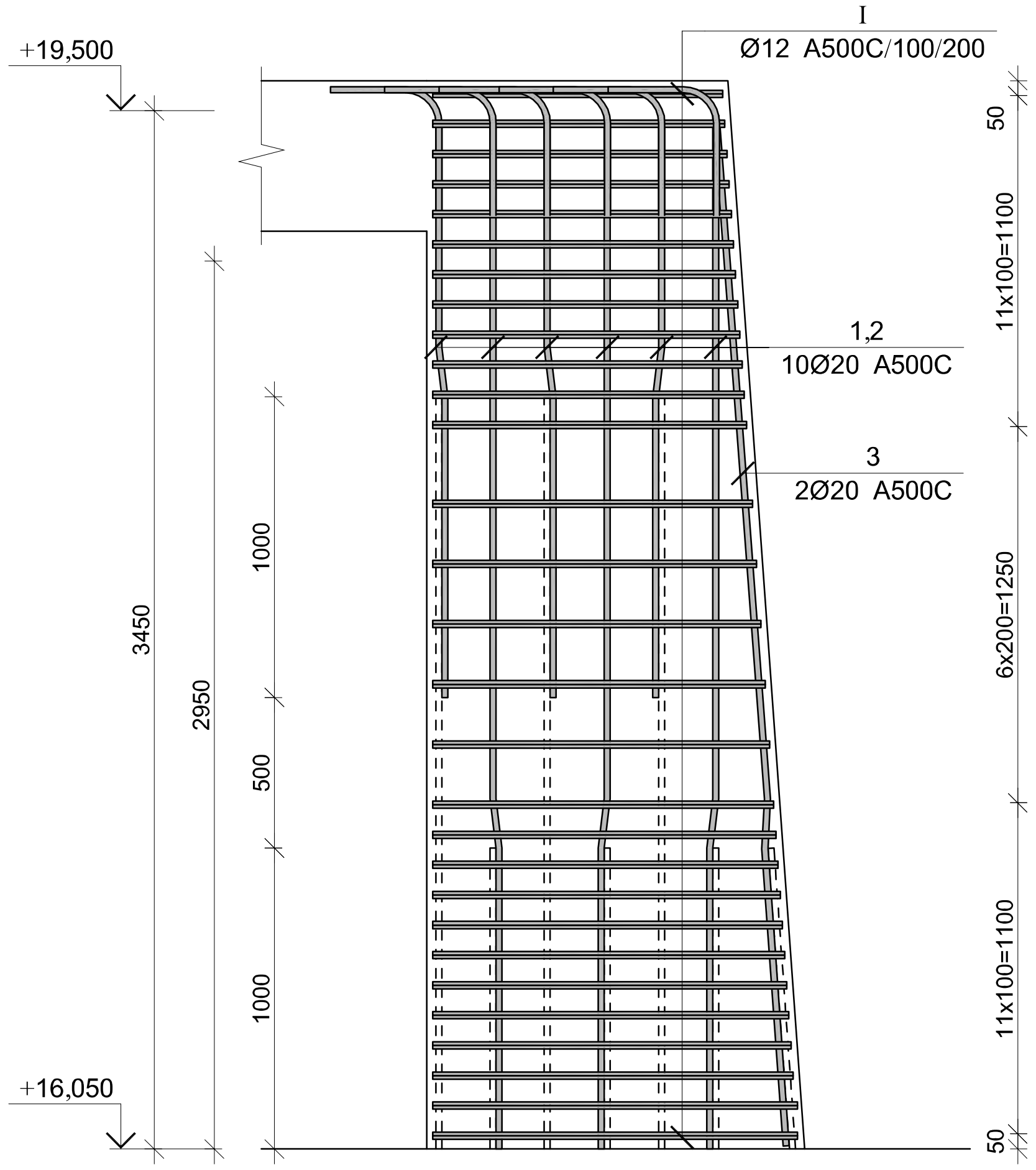

კვეთი 1-1

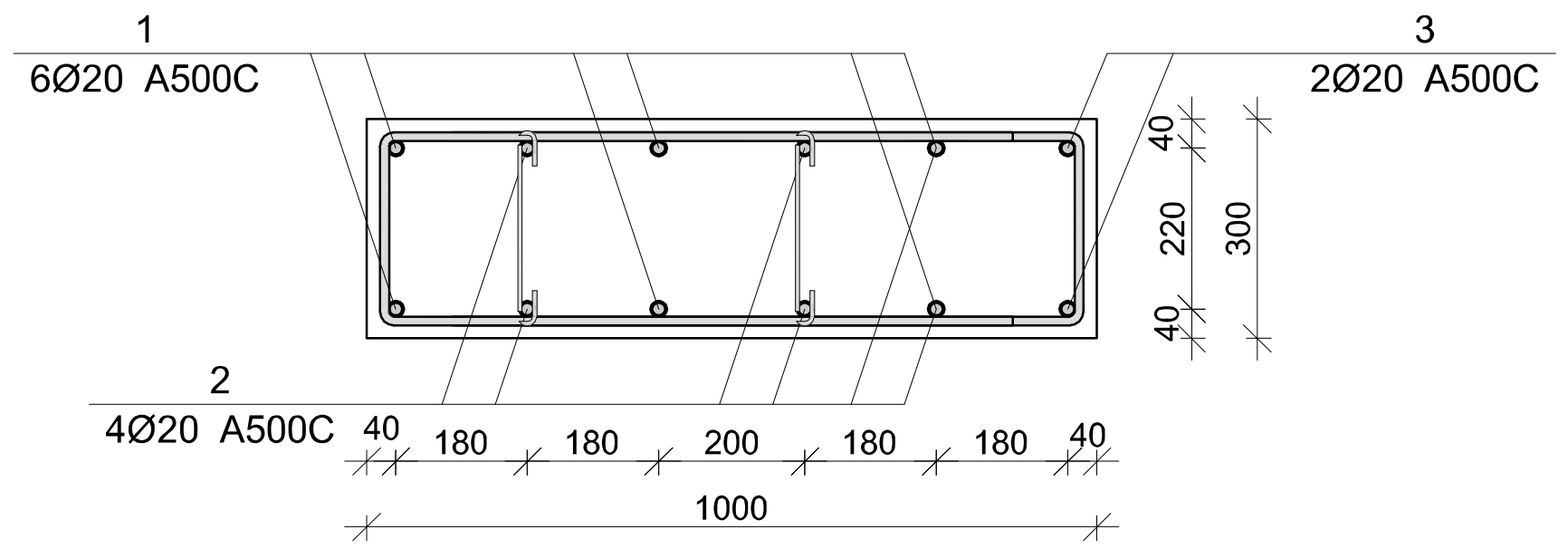

პოზ.	Φ [მმ.]	ესკიზი [მმ.]	სიგრძე [მმ.]
1	Ø20	1000 7° 165 885 450	2500
2	Ø20	1000 7° 150 2335 450	3950
3	Ø20	1000 7° 150 2250 450	3850
I	Ø12	1100 250 1100	2450
II	Ø8	180° 270 180° 100 100	470

მონ. რ/ბ პილონის პლ–14-ის სპეციფიკაცია

არმატურის სპეციფიკაცია					არმატურის ამოკრეფა					ბეტონი B 25
პოზ. №	Ø	L მმ.	n ცალი	Ln მ.	Ø	∑ Ln მ.	ერთეული წონა კგ.	წონა კგ. A240	წონა კგ. A500C	V; მ³
1	2	3	4	5	6	7	8	9	10	11
1	20 A500C	2500	6	15.00	8 A240	56.40	0.39	22.25		1.20
2	20 A500C	3950	4	15.80	12 A500C	142.10	0.89		126.16	
3	20 A500C	3850	2	7.70	20 A500C	38.50	2.47		94.95	
I	12 A500C	2450	58	142.10						
I	8 A240	470	120	56.40						
							∑	22.25	221.11	1.20
						n=	1	22.25	221.11	1.20
									202.63	კგ/მ³

კაპიტელი ჯგუფი
საინჟინრო კომპანია
Capiteli group
ENGINEERING COMPANY
CAPITELI GROUP

პროექტის დასახელება
მულტიფუნქციური ცენტრი "დანიური სახლი"

პროექტის მისამართი
ქ. თბილისი, მ. კოსტავას №70

დამკვეთი

სტადია	თარიღი	განმარტება
მპ	2021.03.27	

დაკვეთის №

CAD DWG ფაილი sqemebi da armireba bolo.dwg

დირექტორი: ა. კორტავა
მთ. კონსტრუქტორი: ზ. ოქროშიძე
შეასრულა ნ. ხუბულავა

საავტორო უფლებები კაპიტელი ჯგუფი

ნახაზის დასახელება
მონ. რ/ბ პილონის პლ-14-ის არმირება

კ-43

A3

მონ. რ/ბ სვეტის სვ-7-ის არმირება

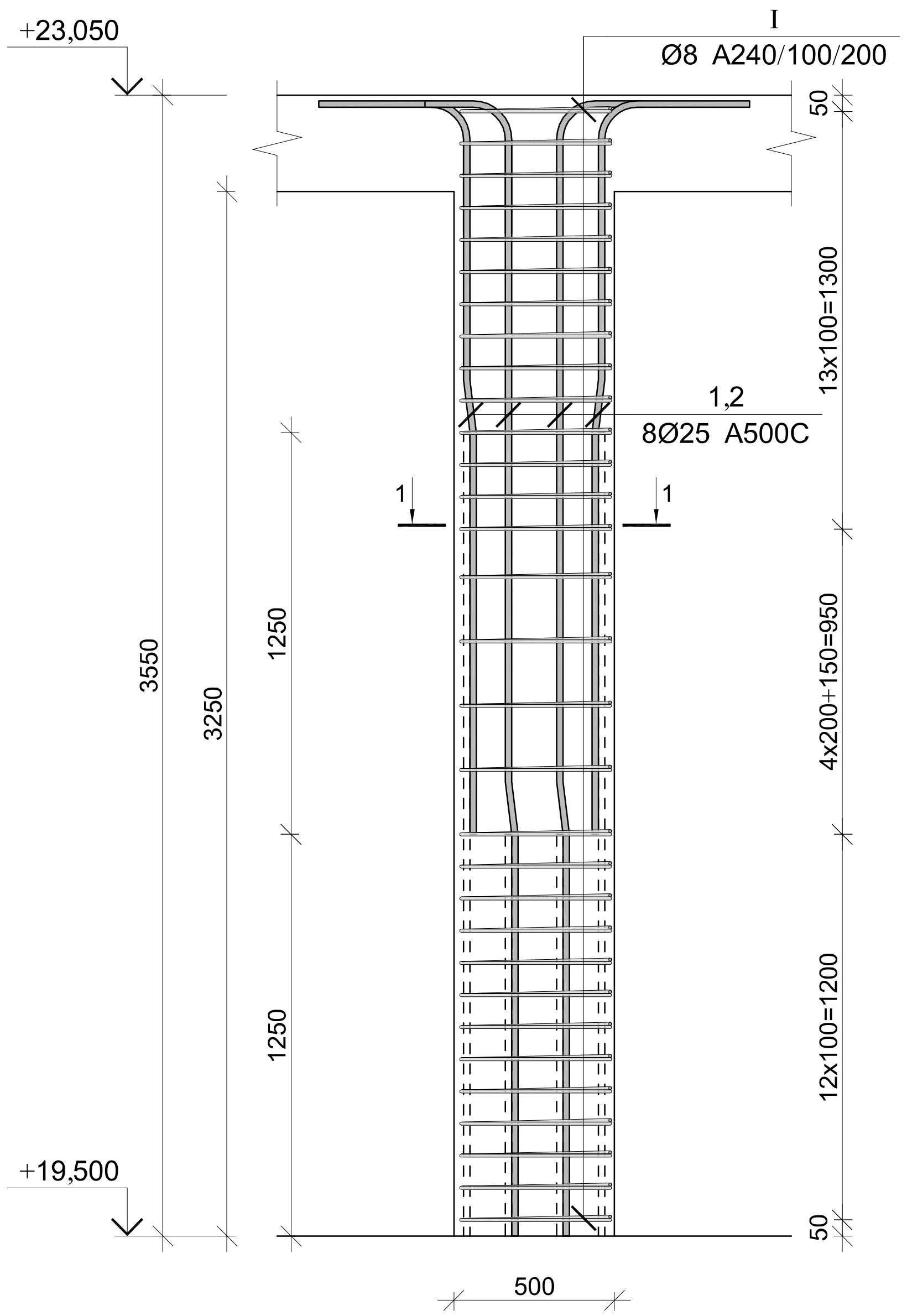

კვეთი 1-1

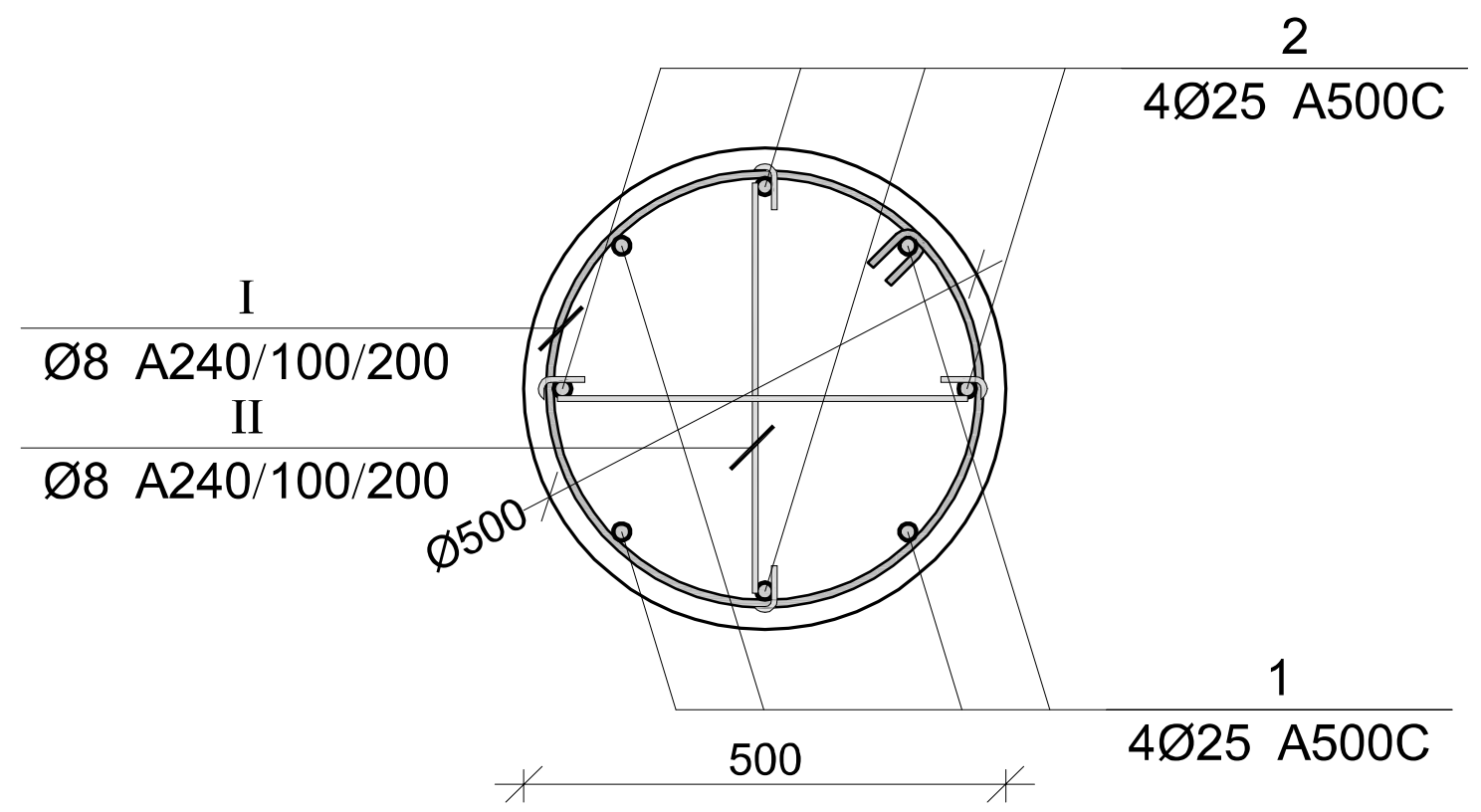

პოზ.	Φ [მმ.]	ესკიზი [მმ.]	სიგრძე [მმ.]
1	Ø25	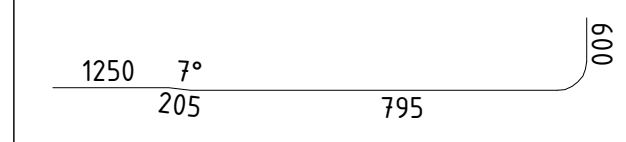	2850
2	Ø25	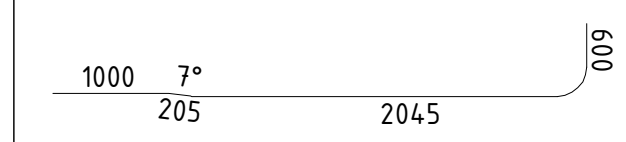	4100
I	Ø8	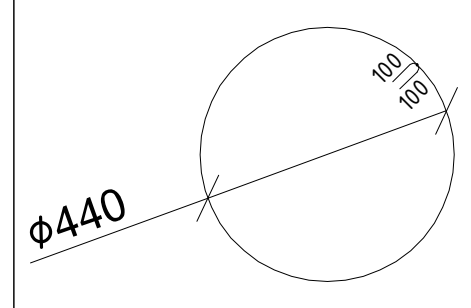	1600
II	ф8	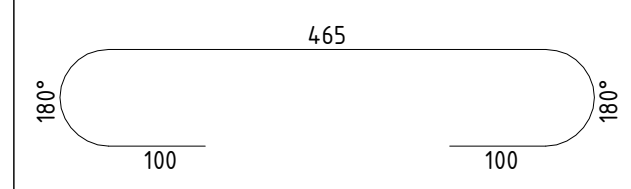	665

მონ. რ/ბ სვეტის სვ-7-ის სპეციფიკაცია

არმატურის სპეციფიკაცია					არმატურის ამოკრეფა					ბეტონი B 25
პოზ. №	Ø	L მმ.	n ცალი	Ln მ.	Ø	∑ Ln მ.	ერთი მეტრის წონა კგ.	წონა კგ. A240	წონა კგ. A500C	V; მ³
1	2	3	4	5	6	7	8	9	10	11
1	25 A500C	2850	4	11.40	8 A240	90.83	0.39	35.84		0.70
1	25 A500C	4100	4	16.40	25 A500C	27.80	3.85		107.12	
I	8 A240	1600	31	49.60						
II	8 A240	665	62	41.23						
							∑	35.84	107.12	0.70
						n=	5	179.20	535.62	3.48
									205.15	კგ/მ³

კაპიტელი ჯგუფი
Capiteli group
ENGINEERING COMPANY
CAPITELI GROUP

პროექტის დასახელება	მულტიფუნქციური ცენტრი "დანიური სახლი"
პროექტის მისამართი	ქ. თბილისი, მ. კოსტავას №70
დამკვეთი	
სტადია / თარიღი / განმარტება	მპ / 2021.03.27
დაკვეთის №	
CAD DWG ფაილი	sqemebi da armireba bolo.dwg
დირექტორი:	ა. კორტავა
მთ. კონსტრუქტორი:	გ. ოქროშიძე
შეასრულა	ნ. ხუბულავა
საავტორო უფლებები	კაპიტელი ჯგუფი
ნახაზის დასახელება	მონ. რ/ბ სვეტის სვ-7-ის არმირება
	კ-44
	A3

მონ. რ/ბ პილონის პლ-15-ის არმირება

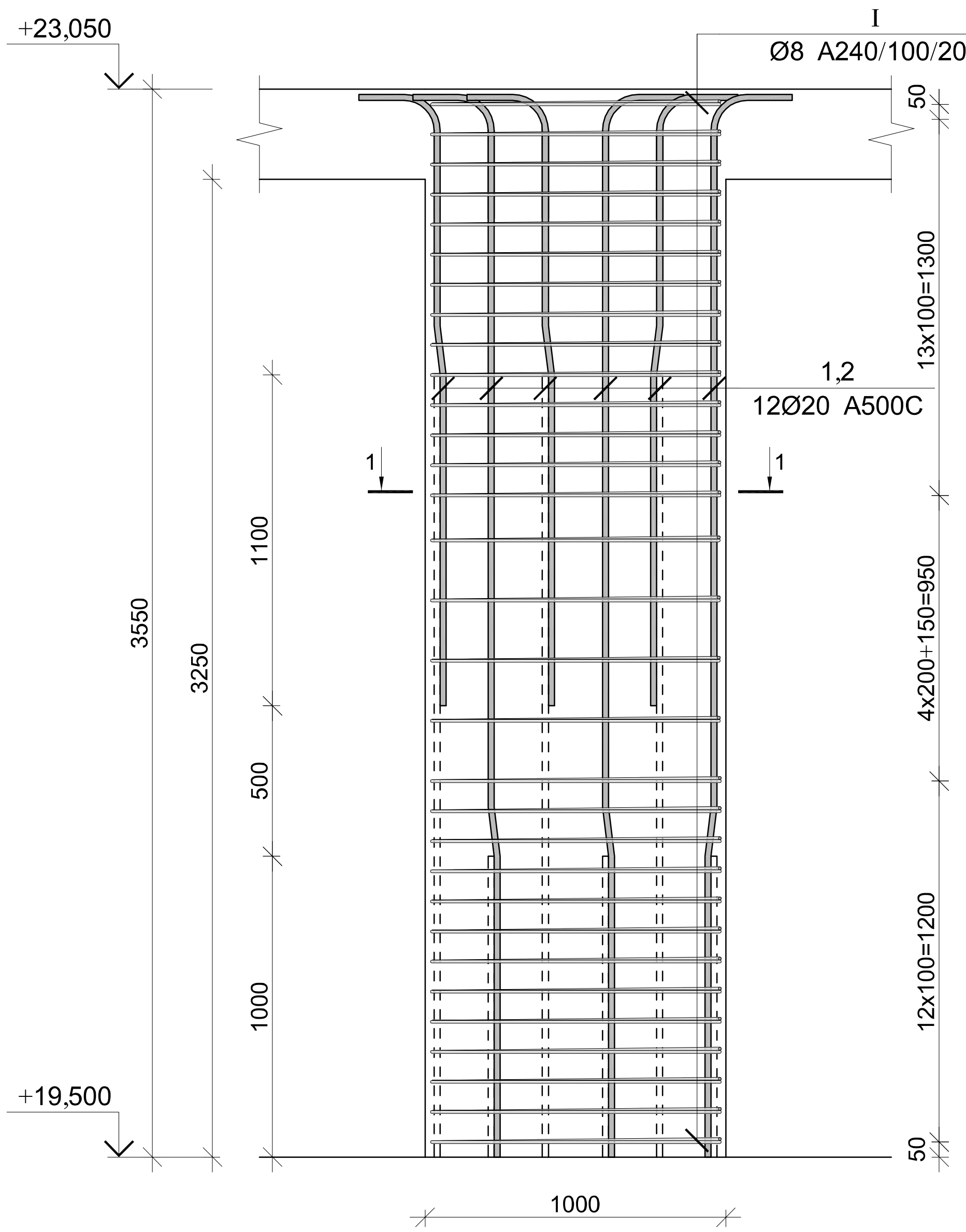

კვეთი 1-1

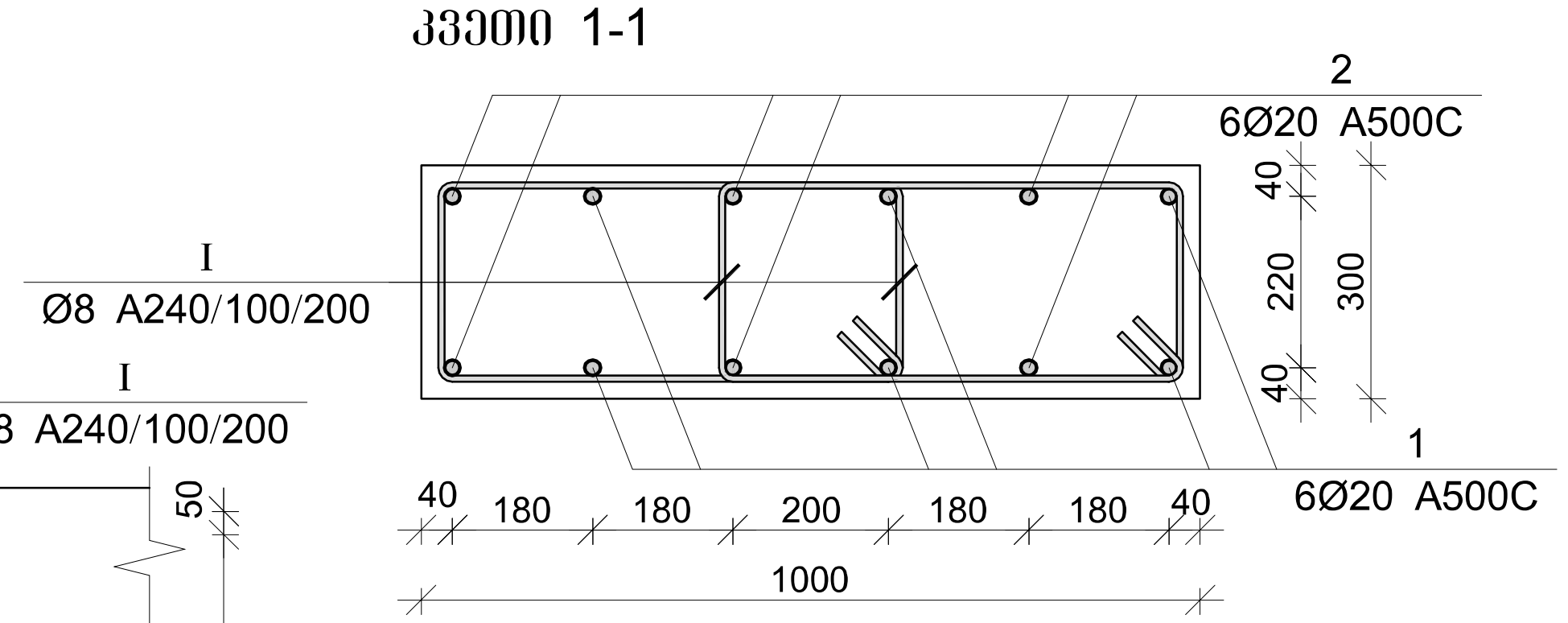

პოზ.	Φ [მმ.]	ესკიზი [მმ.]	სიგრძე [მმ.]
1	Ø20	1000 7° 165 885 450	2500
2	Ø20	1000 7° 150 2335 450	3950
I	Ø8	600 100 100 250 250 600	1900

მონ. რ/ბ პილონის პლ–15-ის სპეციფიკაცია

არმატურის სპეციფიკაცია					არმატურის ამოკრეფა					ბეტონი B 25
პოზ. №	Ø	L მმ.	n ცალი	Ln მ.	Ø	∑ Ln მ.	ერთეული მეტრის წონა კგ.	წონა კგ. A240	წონა კგ. A500C	V; მ^3
1	2	3	4	5	6	7	8	9	10	11
1	20 A500C	2500	6	15.00	8 A240	117.80	0.39	46.48		1.07
2	20 A500C	3950	6	23.70	20 A500C	38.70	2.47		95.44	
I	8 A240	1900	62	117.80						
					∑			46.48	95.44	1.07
						n=	3	139.45	286.32	3.19
									133.26	კგ/მ^3

კაპიტელი ჯგუფი
საინჟინრო კომპანია
CAPITELI GROUP
Capiteli group
ENGINEERING COMPANY

პროექტის დასახელება
მულტიფუნქციური ცენტრი "დანიური სახლი"

პროექტის მისამართი
ქ. თბილისი, მ. კოსტავას №70

დამკვეთი

სტადია	თარიღი	განმარტება
მპ	2021.03.27	

დაკვეთის №

CAD DWG ფაილი sqemebi da armireba bolo.dwg

დირექტორი: ა. კორტავა
მთ. კონსტრუქტორი: გ. ოქროშიძე
შეასრულა ნ. ხუბულავა

საავტორო უფლებები კაპიტელი ჯგუფი

ნახაზის დასახელება
მონ. რ/ბ პილონის პლ-15-ის არმირება

კ-45

A3

მონ. რ/ბ პილონის პლ-16-ის არმირება

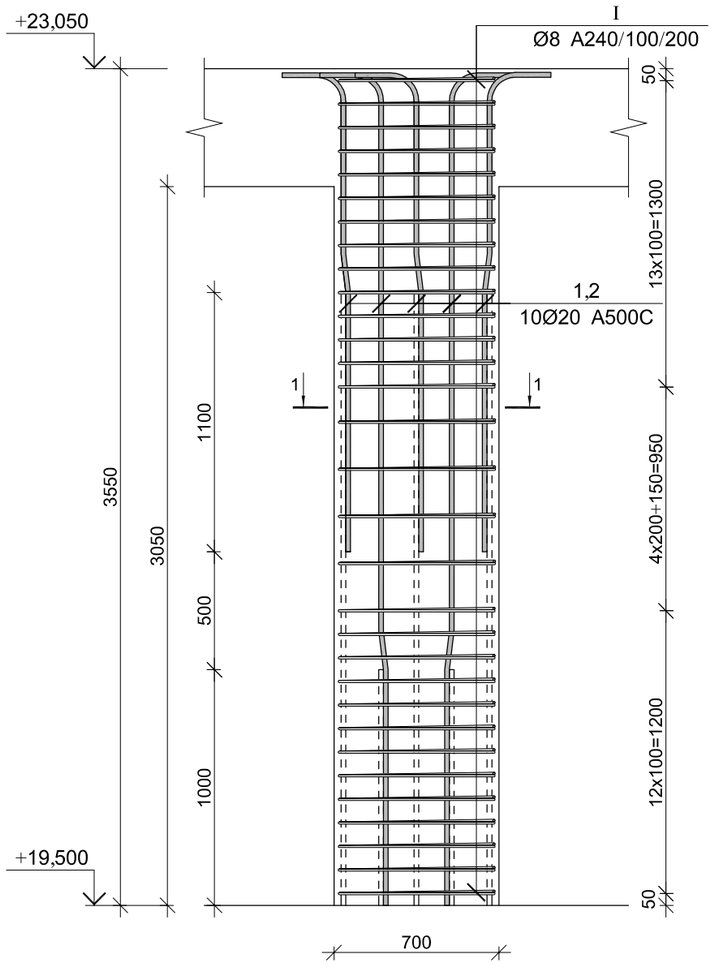

კვეთი 1-1

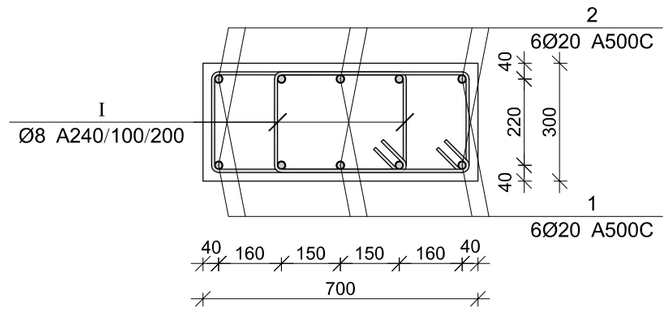

პოზ.	ф [მმ.]	ესკიზი [მმ.]	სიგრძე [მმ.]
①	Ø20		2500
②	Ø20	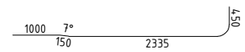	3950
Ⅰ	Ø8	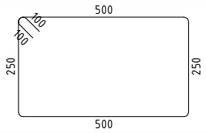	1700

მონ. რ/ბ პილონის პლ–16-ის სპეციფიკაცია

არმატურის სპეციფიკაცია					არმატურის ამოკრეფა					ბეტონი B 25
პოზ. №	Ø	L მმ.	n ცალი	Ln მ.	Ø	∑ Ln მ.	ბრაკით მეტრის წონა კგ.	წონა კგ.		V; მ³
								A240	A500C	
1	2	3	4	5	6	7	8	9	10	11
1	20 A500C	2500	5	12.50	8 A240	117.80	0.39	46.48		0.75
2	20 A500C	3950	5	19.75	20 A500C	32.25	2.47		79.53	
Ⅰ	8 A240	1900	62	117.80						
							∑	46.48	79.53	0.75
						n=	1	46.48	79.53	0.75
									169.04	კგ/მ³

CAPITELI GROUP

კაპიტელი ჯგუფი
სამშენებლო კომპანია
Capiteli group
ENGINEERING COMPANY

პროექტის დასახელება
მულტიფუნქციური ცენტრი
"დანიური სახლი"

პროექტის მისამართი
ქ. თბილისი, მ. კოსტავას №70

დამკვეთი

სტადია	მაჩვენებელი	განმარტება
მპ	2021.03.27	

დაკვეთის №

CAD DWG ფაილი sqemebi da armireba bolo.dwg

დირექტორი:	ა. კორტავა
მთ. კონსტრუქტორი:	გ. ოქროშიძე
შემსრულა	ნ. ხუციშვილი
სააპტორო უფლებები	კაპიტელი ჯგუფი

ნახაზის დასახელება

მონ. რ/ბ პილონის პლ-16-ის არმირება

კ-46

A3

მონ. რ/ბ კედლის საყალიბე გეგმა -4,050 ნიშნულზე

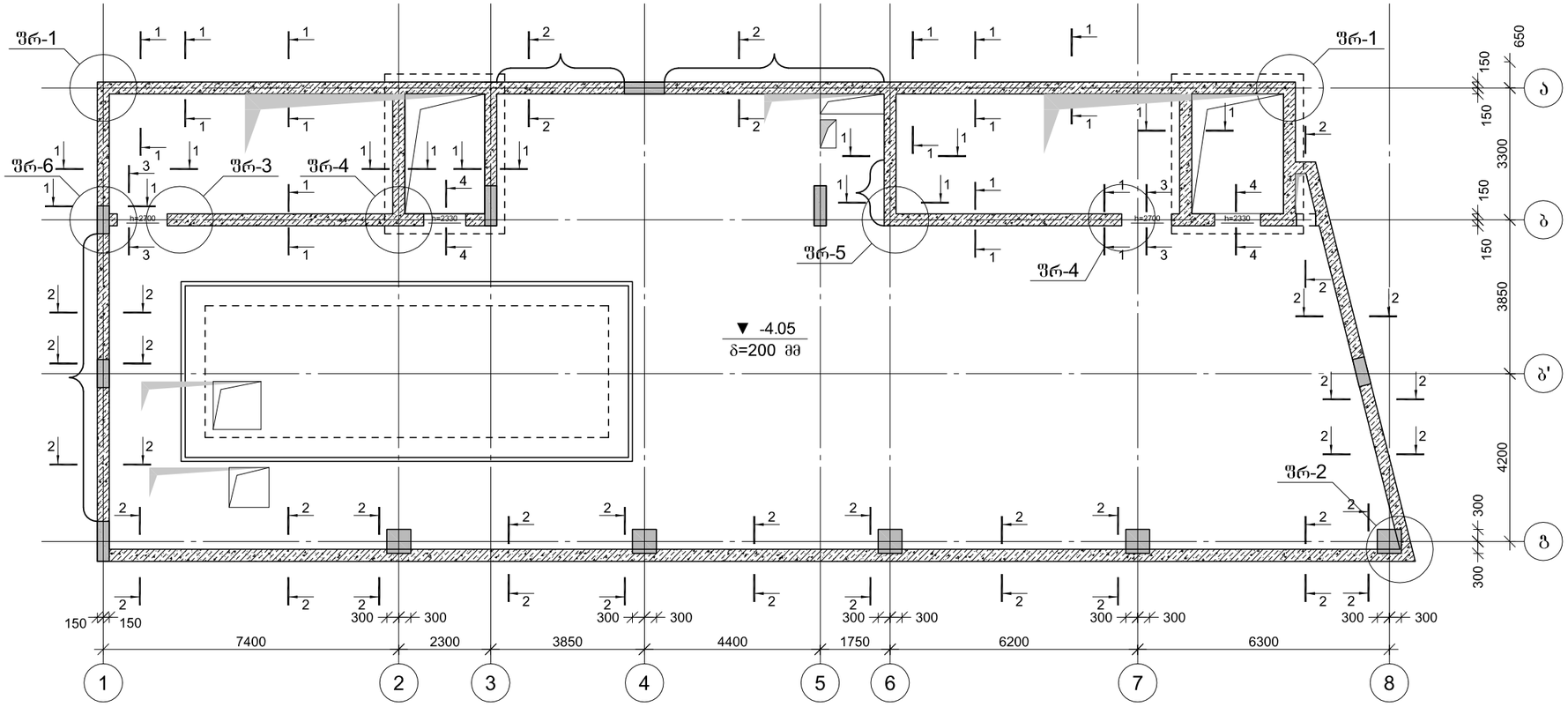

შრაბმენტი 1-1

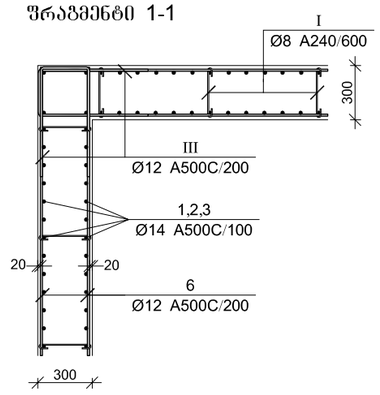

შრაბმენტი 2-2

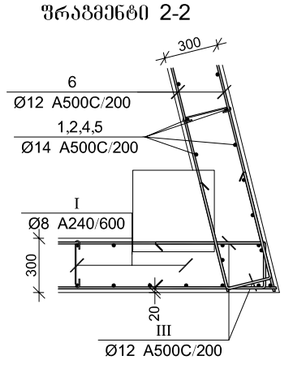

შრაბმენტი 3-3

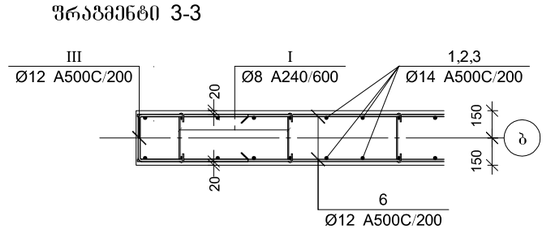

შრაბმენტი 4-4

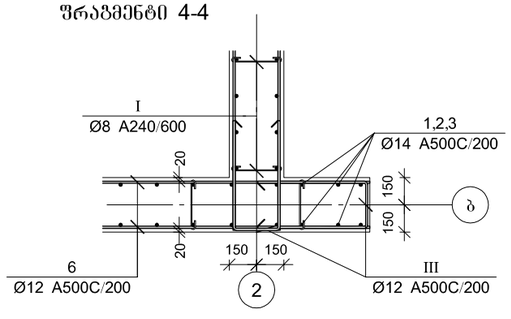

შრაბმენტი 5-5

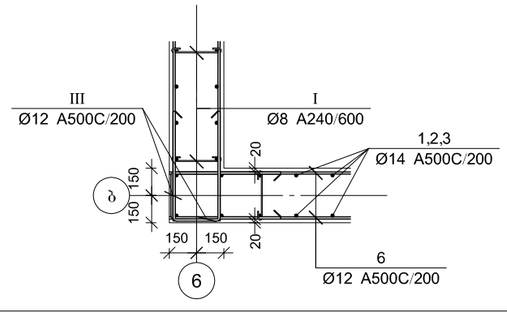

შრაბმენტი 6-6

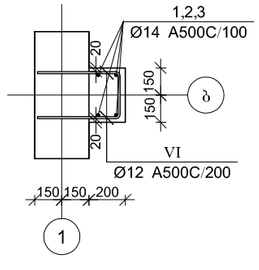

CAPITELI GROUP

კაპიტელი ჯგუფი
სამშენებლო კომპანია
Capiteli group
ENGINEERING COMPANY

პროექტის დასახელება

მულტიფუნქციური ცენტრი
"დანიური სახლი"

პროექტის მისამართი

ქ. თბილისი, მ. კოსტავას №70

დამკვეთი

სტადია	მარილი	განმარტება
მპ	2021.03.27	

დაკვეთის №

CAD DWG ფაილი sqemebi da armireba bolo.dwg

დირექტორი: ა. კორტავა

მთ. კონსტრუქტორი: გ. ოქროშიძე

შესრულა ნ. ხუციშვილი

საავტორო უფლებები კაპიტელი ჯგუფი

ნახაზის დასახელება

მონ. რ/ბ კედლის საყალიბე გეგმა -4,050 ნიშნულზე

კ-47

A3

კვეთი 1-1

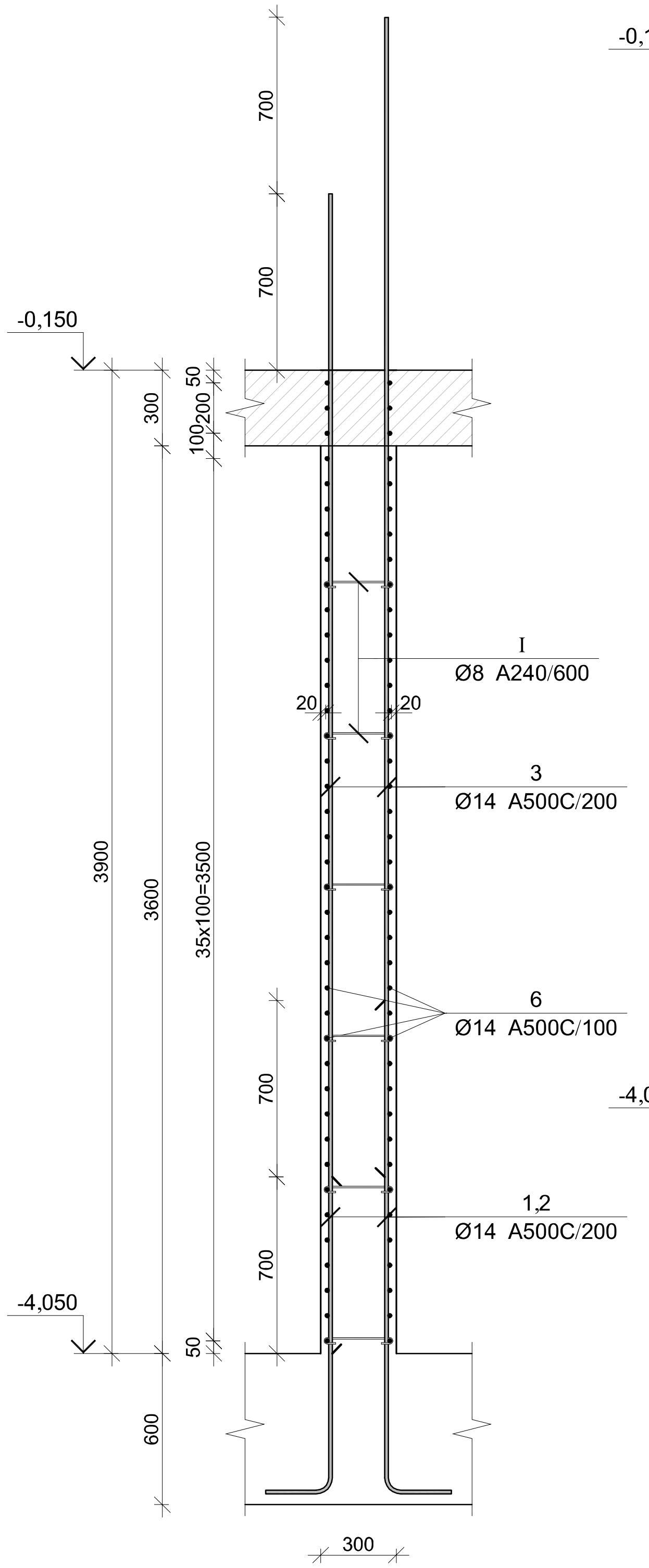

კვეთი 2-2

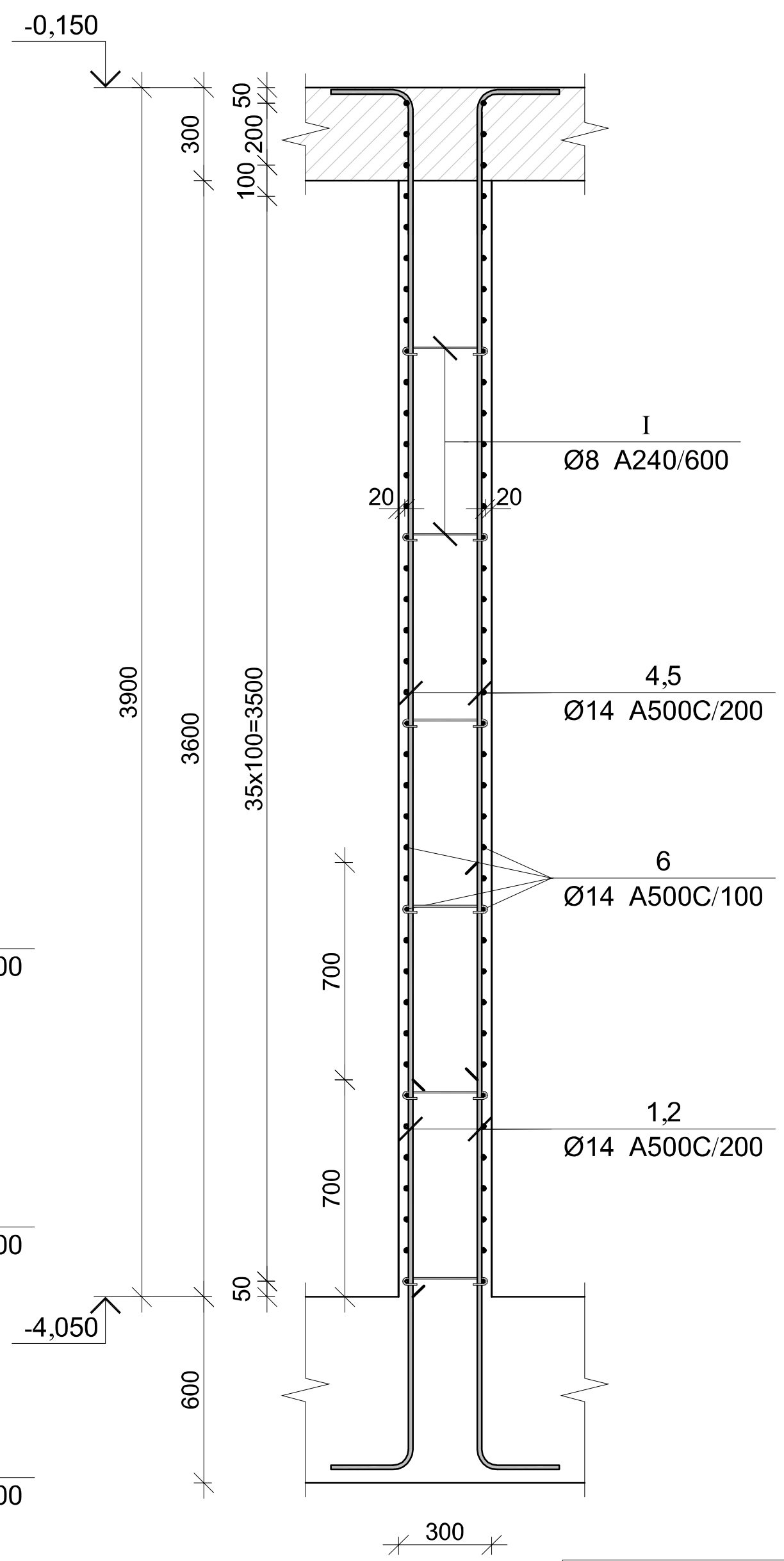

კვეთი 3-3

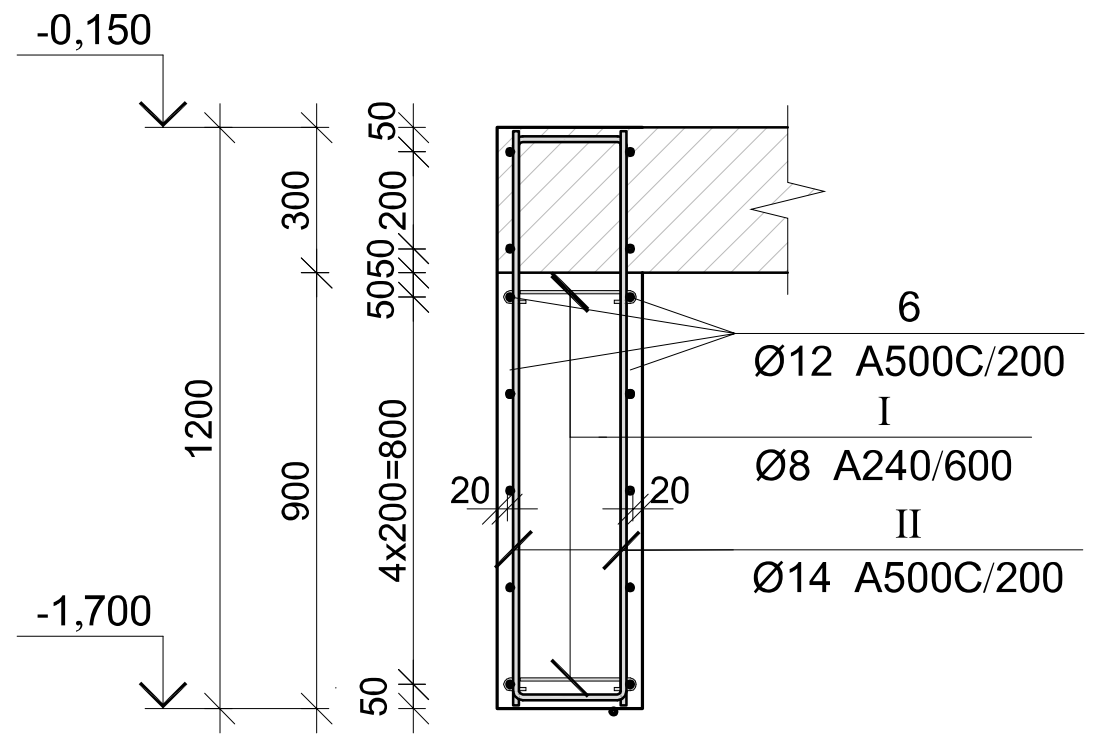

კვეთი 4-4

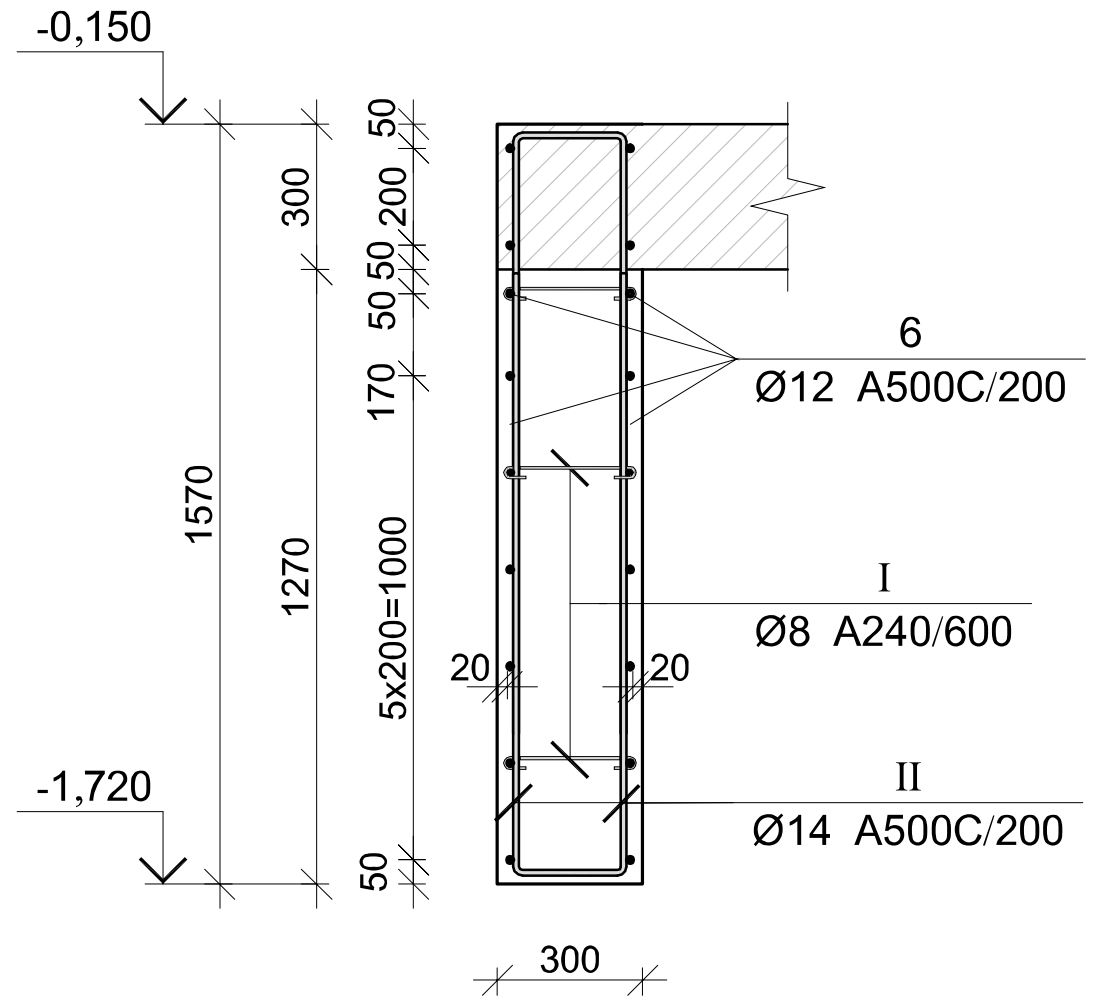

მონ. რ/ბ კედლის სპეციფიკაცია -3,750 ნიშნულზე

არმატურის სპეციფიკაცია					არმატურის ამოკრეფა					ბეტონი B 25
პოზ. №	Ø	L მმ.	n ცალი	Ln მ.	Ø	∑ Ln მ.	გრძივი მეტრის წონა კგ.	წონა კგ. A240	წონა კგ. A500C	V; მ³
1	2	3	4	5	6	7	8	9	10	11
1	14 A500C	1250	561	701.25	8 A240	526.40	0.39	207.71		119.52
2	14 A500C	1950	561	1093.95	14 A500C	15797.40	1.21		19089.84	
3	14 A500C	4300	522	2244.60						
4	14 A500C	3750	300	1125.00						
5	14 A500C	3050	300	915.00						
6	14 A500C	-	-	8180.00						
I	8 A240	470	1120	526.40						
II	14 A500C	2620	50	131.00						
III	14 A500C	1450	820	1189.00						
IV	14 A500C	2400	68	163.20						
V	14 A500C	1600	34	54.40			∑	207.71	19089.84	119.52
						n= 1		207.71	19089.84	119.52
									161.46	კგ/მ³

პოზ.	Φ [მმ.]	ესკიზი [მმ.]	სიგრძე [მმ.]
1	Φ14	1250; 200	1450
2	Φ14	1950; 200	2150
3	Φ14	4300	4300
4	Φ14	3550; 200	3750
5	Φ14	2850; 200	3050
6	Φ14	----	----
I	Φ8	270; 100; 100	470
II	Φ14	1200; 220; 1200	2620
III	Φ14	600; 250; 600	1450
IV	Φ14	1075; 250; 1075	2400
V	Φ14	450; 250; 250; 450	1600

კაპიტელი ჯგუფი
საპროექტო კომპანია
Capiteli group
ENGINEERING COMPANY

პროექტის დასახელება
მულტიფუნქციური ცენტრი "დანიური სახლი"

პროექტის მისამართი
ქ. თბილისი, მ. კოსტავას №70

დამკვეთი

სტადია	თარიღი	განმარტება
მპ	2021.03.27	

დაკვეთის №

CAD DWG ფაილი sqemebi da armireba bolo.dwg

დირექტორი: ა. კორტავა
მთ. კონსტრუქტორი: ზ. ოქროშიძე
შეასრულა ნ. ხუბულავა

საავტორო უფლებები კაპიტელი ჯგუფი

ნახაზის დასახელება
მონ. რ/ბ კედლის არმირების კვეთები და სპეციფიკაცია -4,050 ნიშნულზე

კ-48

A3

эмб. ф/з дзсчсъоь ъъъсчсоь ъъ-1-оь ъъ-1-оь ъъъсчсоь ъъ-0,150 бозбъсчсвз
взэвз -0,150 бозбъсчсвз

		А3
		j-49
		бъьъзоь ъьъьъьсчзъо
		эмб. ф/з дзсчсъоь ъъ-1-оь ъъ-1-оь ъъъсчсоь ъъ-0,150 бозбъсчсвз взэвз -0,150 бозбъсчсвз
		ъсчо ъъъсчсъоь зъъсчзъоь ъъ-1-оь ъъ-1-оь ъъъсчсоь ъъ-0,150 бозбъсчсвз взэвз -0,150 бозбъсчсвз
		бъьъзоь ъьъьъьсчзъо
		ъсчсъоь ъъъсчсъоь ъъ-1-оь ъъ-1-оь ъъъсчсоь ъъ-0,150 бозбъсчсвз взэвз -0,150 бозбъсчсвз

კვეთი 1-1

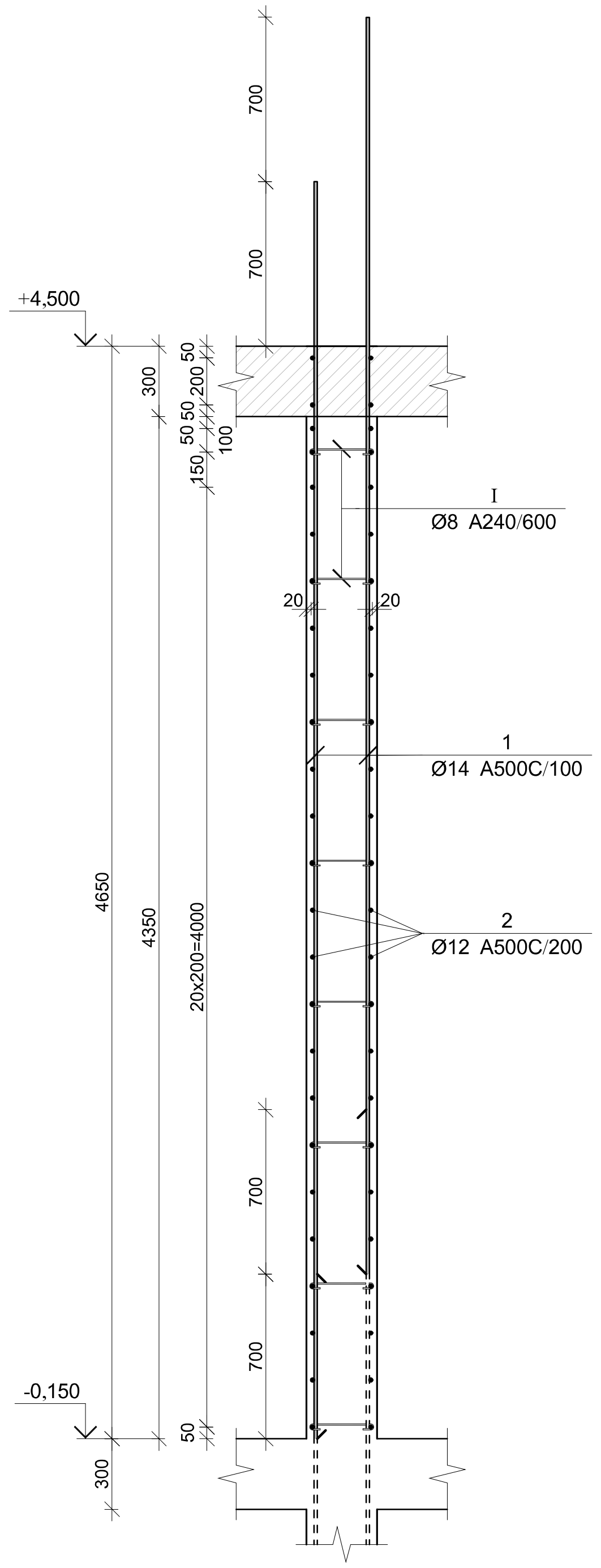

კვეთი 2-2

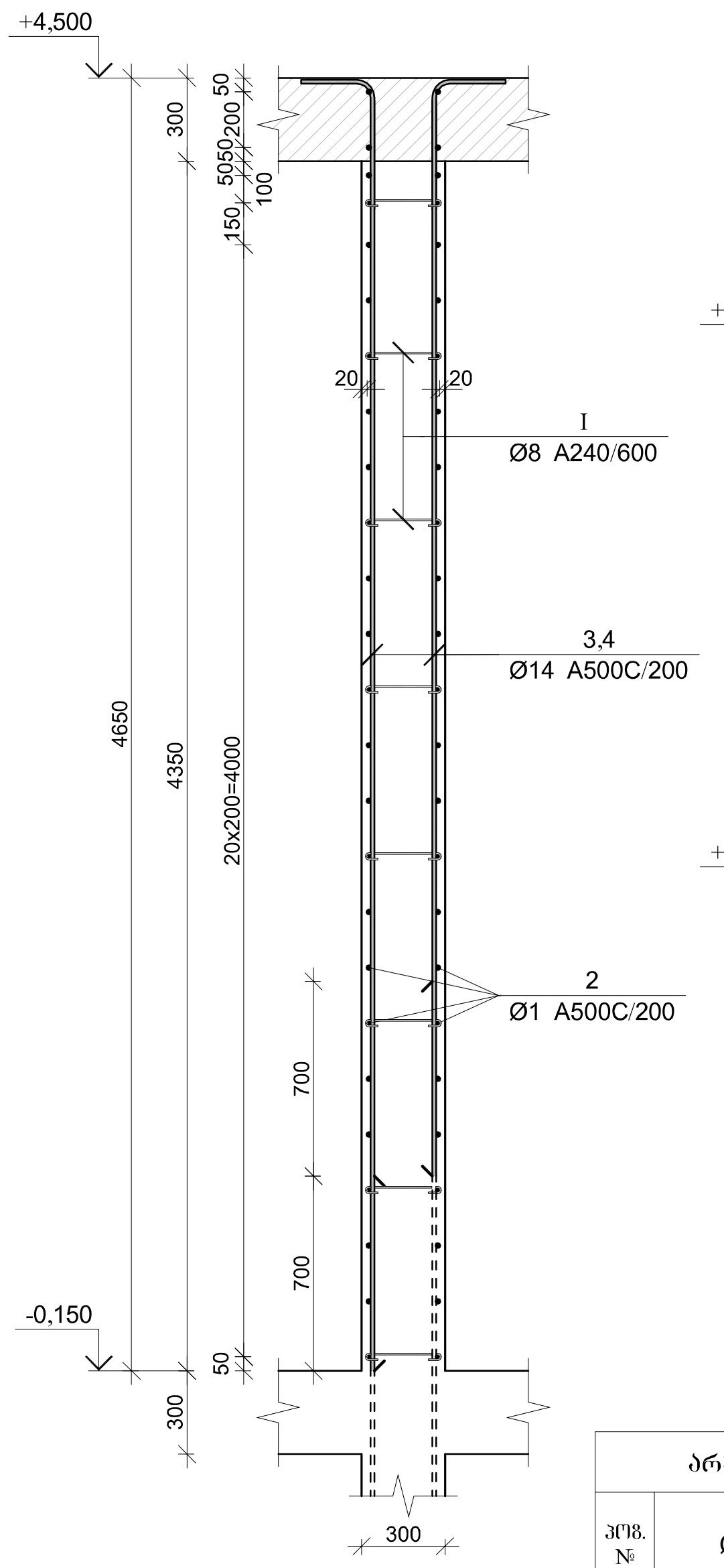

კვეთი 3-3

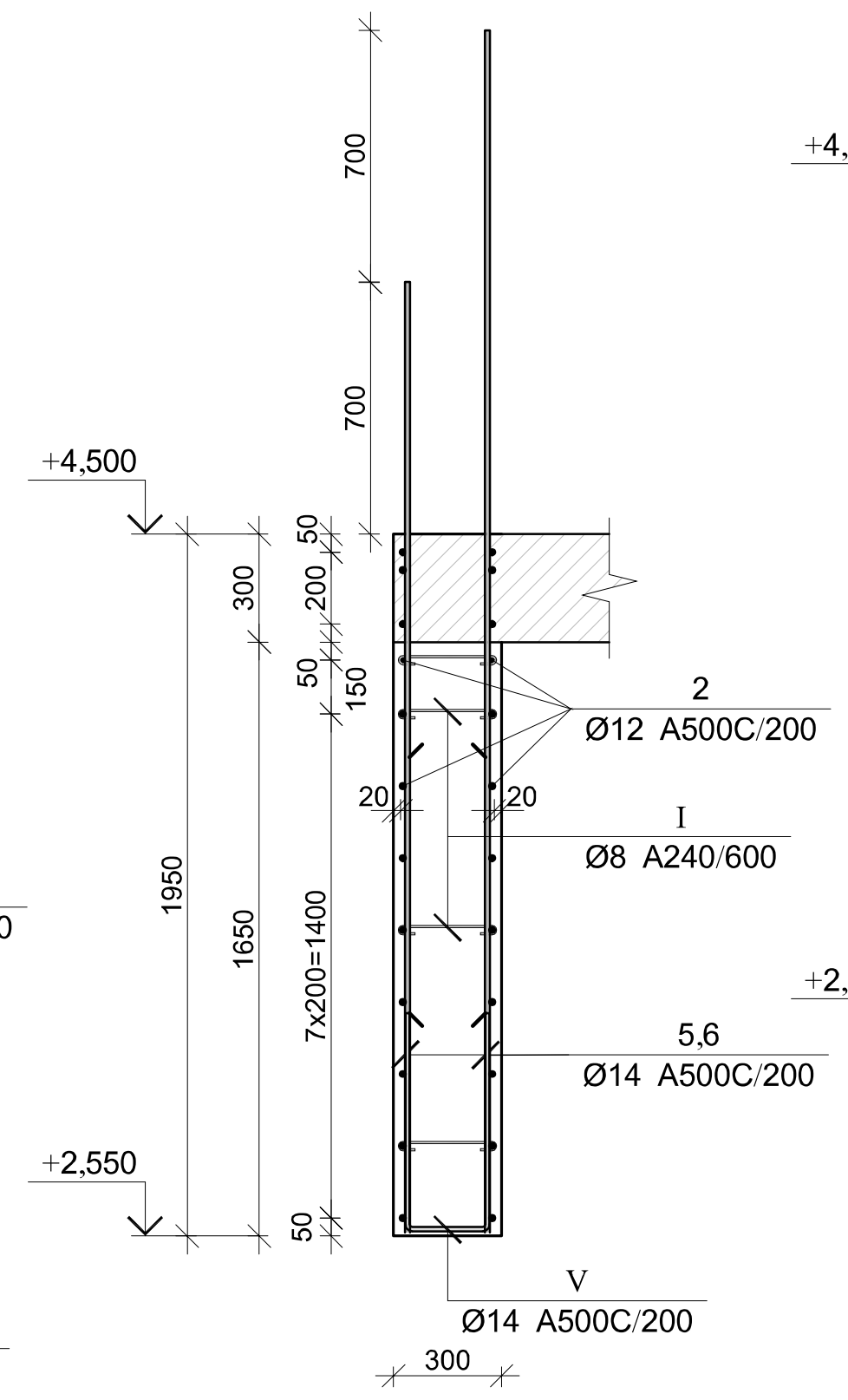

კვეთი 4-4

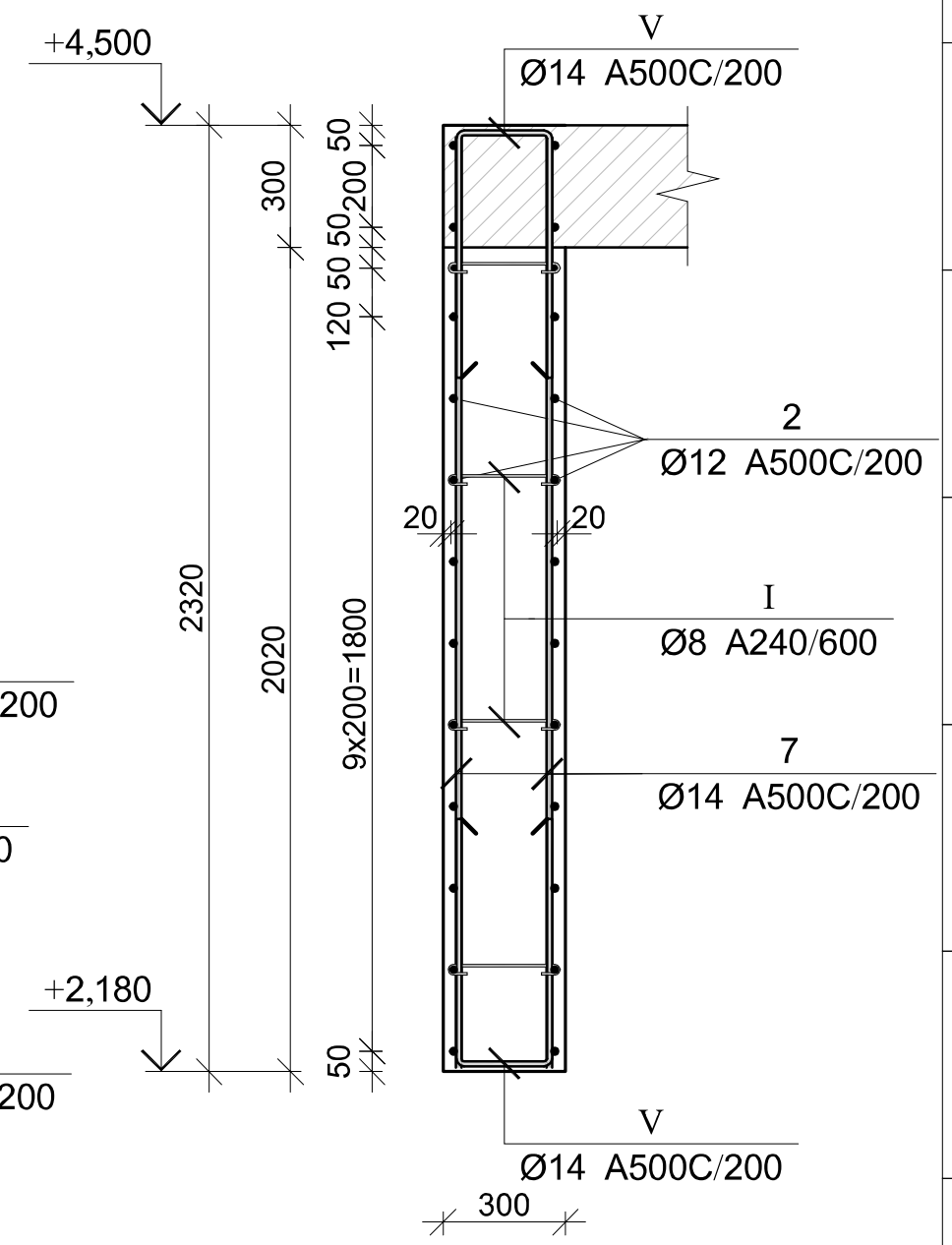

მონ. რ/ბ კედლის უბნის მკუ-1-ის სპეციფიკაცია -0,150 ნიშნულზე

არმატურის სპეციფიკაცია					არმატურის ამოკრეფა					ბეტონი B 25
პოზ. №	Ø	L მმ.	n ცალი	Ln მ.	Ø	∑ Ln მ.	გრძივი მეტრის წონა კგ.	წონა კგ. A240	წონა კგ. A500C	V; მ³
1	2	3	4	5	6	7	8	9	10	11
1	14 A500C	5350	426	2279.10	8 A240	186.90	0.39	73.75		37.95
2	12 A500C	----	----	1296	12 A500C	1629.45	0.89		1446.65	
3	14 A500C	4900	7	34.30	14 A500C	2498.34	1.21		3019.04	
4	14 A500C	4200	7	29.40						
5	14 A500C	2650	24	63.60						
6	14 A500C	3350	12	40.20						
7	14 A500C	2300	12	27.60						
I	8 A240	470	350	164.50						
II	12 A500C	1450	201	291.45						
III	8 A240	1600	14	22.40						
IV	12 A500C	1750	24	42.00						
V	14 A500C	1420	17	24.14				∑ 73.75	4465.69	37.95
							n= 1	73.75	4465.69	37.95
									119.61	კგ/მ³

პოზ.	Φ [მმ.]	ესკიზი [მმ.]	სიგრძე [მმ.]
1	Φ14		5350
2	Φ12		----
3	Φ14		4900
4	Φ14		4200
5	Φ14		2650
6	Φ14		3350
7	Φ14		2300
I	Φ8		470
II	Φ12		1450
III	Φ8		1600
IV	Φ12		1750
V	Φ14		1420

CAPITELI GROUP
კაპიტელი ჯგუფი
საინჟინრო კომპანია
Capiteli group
ENGINEERING COMPANY

პროექტის დასახელება
მულტიფუნქციური ცენტრი "დანიური სახლი"

პროექტის მისამართი
ქ. თბილისი, მ. კოსტავას №70

დამკვეთი

სტადია | თარიღი | განმარტება
მპ | 2021.03.27

დამკვეთის №

CAD DWG ფაილი sqemebi da armireba bolo.dwg

დირექტორი: ა. კორტავა
მთ. კონსტრუქტორი: გ. იქროშიძე
შეასრულა ნ. ხუბულავა

საავტორო უფლებები კაპიტელი ჯგუფი

ნახაზის დასახელება
მონ. რ/ბ კედლის არმირების კვეთები და სპეციფიკაცია -0.150 ნიშნულზე

კ-50

A3

მონ. რ/ბ კედლის შბნის მკშ-1-ის არმირების ბეგმა +4,500 ნიშნულზე

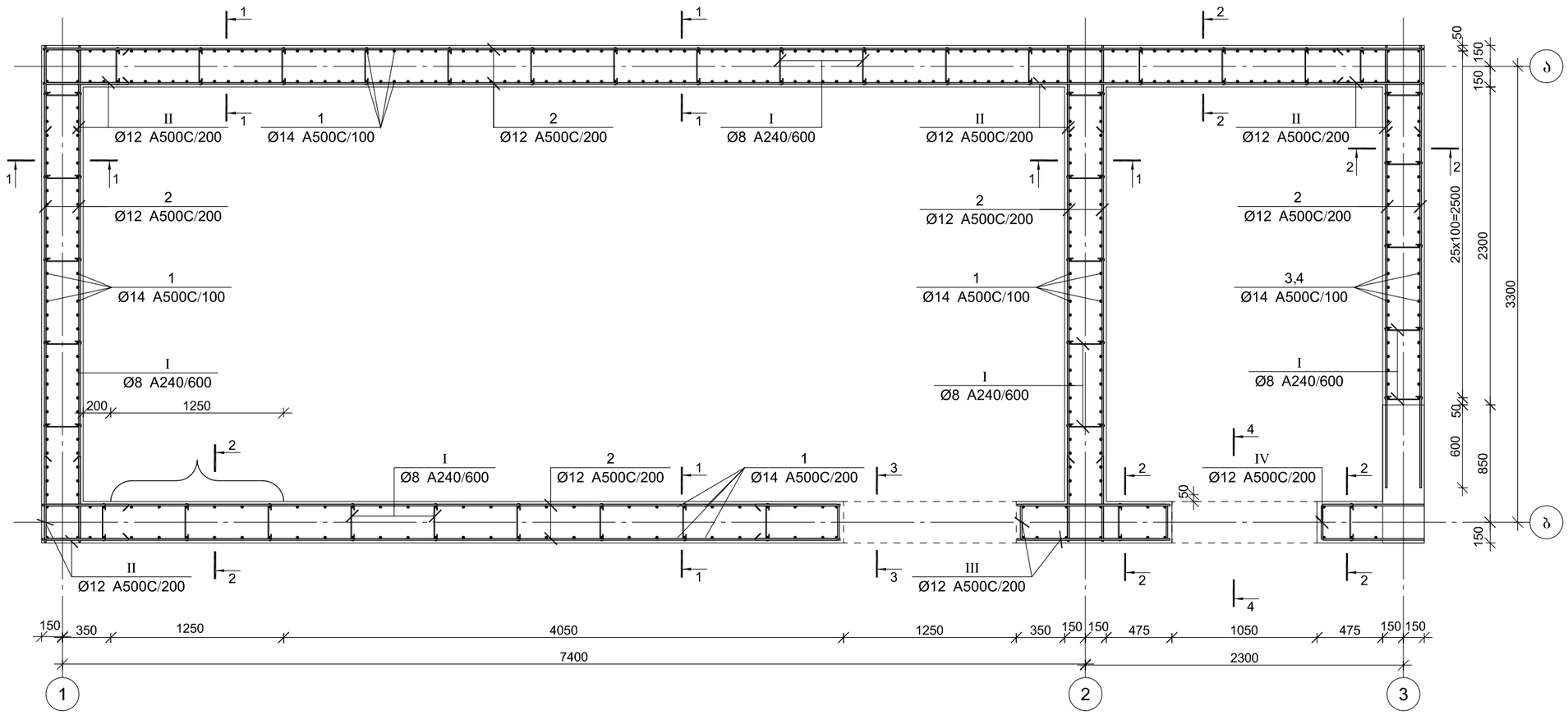

CAPITELI GROUP

კაპიტელი ჯგუფი
საკონსტრუქტორო კომპანია
Capiteli group
ENGINEERING COMPANY

პროექტის დასახელება

მულტიფუნქციური ცენტრი
"დანიური სახლი"

პროექტის მისამართი

ქ. თბილისი, მ. კოსტავას №70

დამკვეთი

სტადია	მარილი	განმარტება
მპ	2021.03.27	

დაკვეთის №

CAD DWG ფაილი sqemebi da armireba bolo.dwg

დირექტორი: ა. კორტავა

მთ. კონსტრუქტორი: გ. ქიქროშიძე

შესრულა: ნ. ხუბულავა

საავტორო უფლებები კაპიტელი ჯგუფი

ნახაზის დასახელება

მონ. რ/ბ კედლის შბნის მკშ-1-ის არმირების ბეგმა +4,500 ნიშნულზე

КЖ-51

A3

კვეთი 1-1

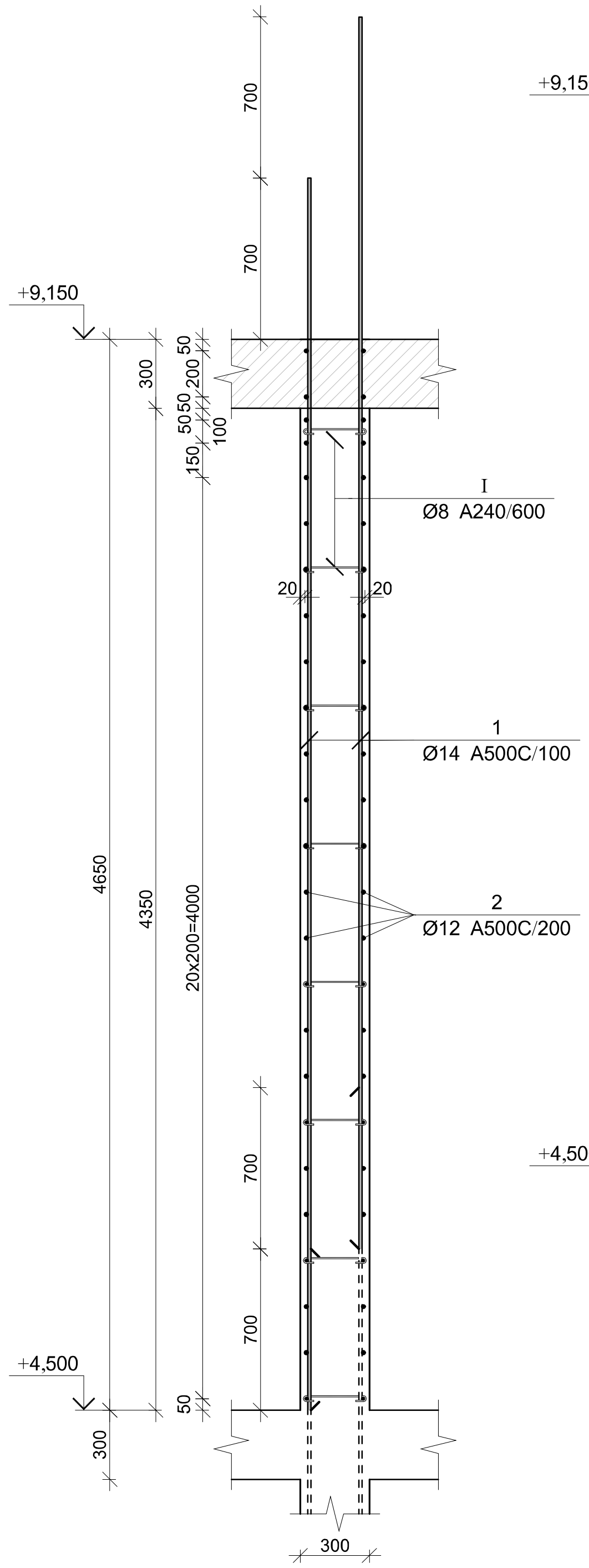

კვეთი 2-2

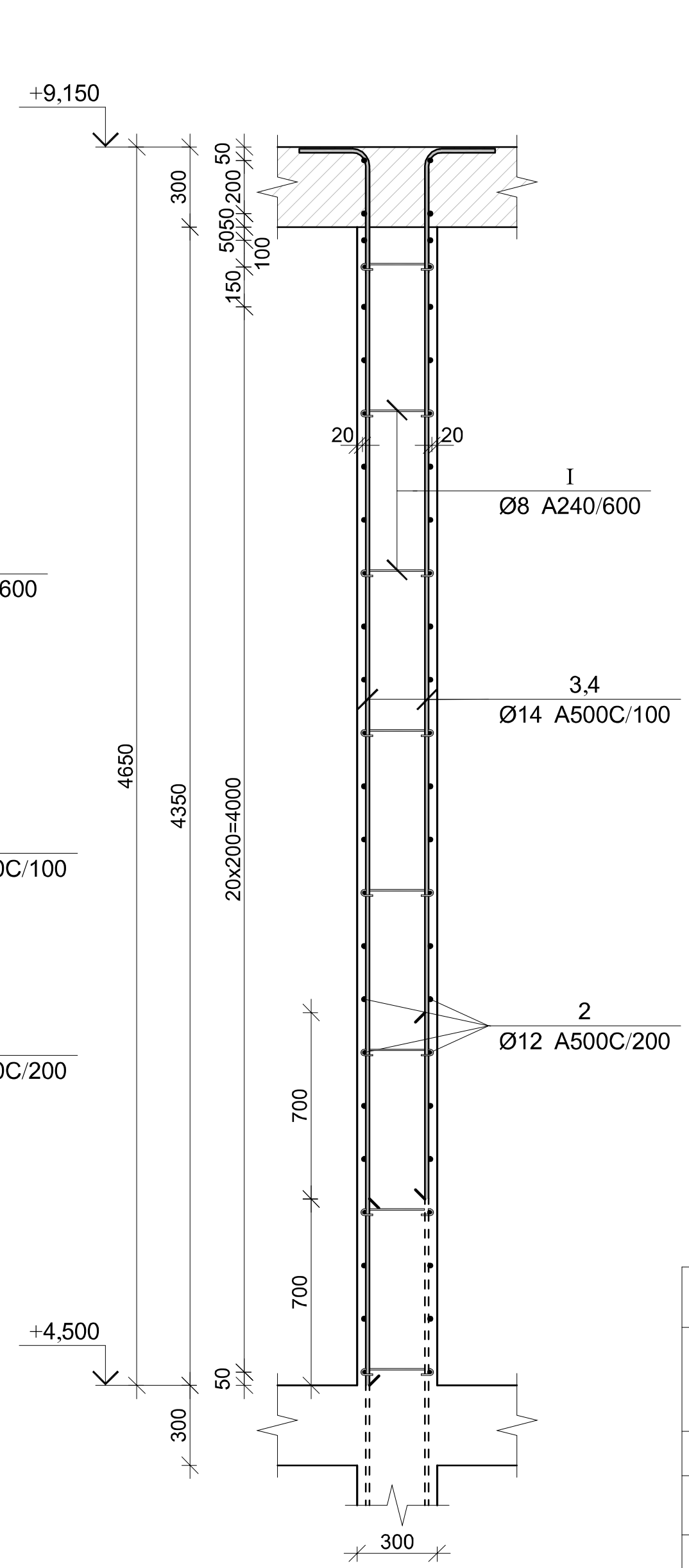

კვეთი 3-3

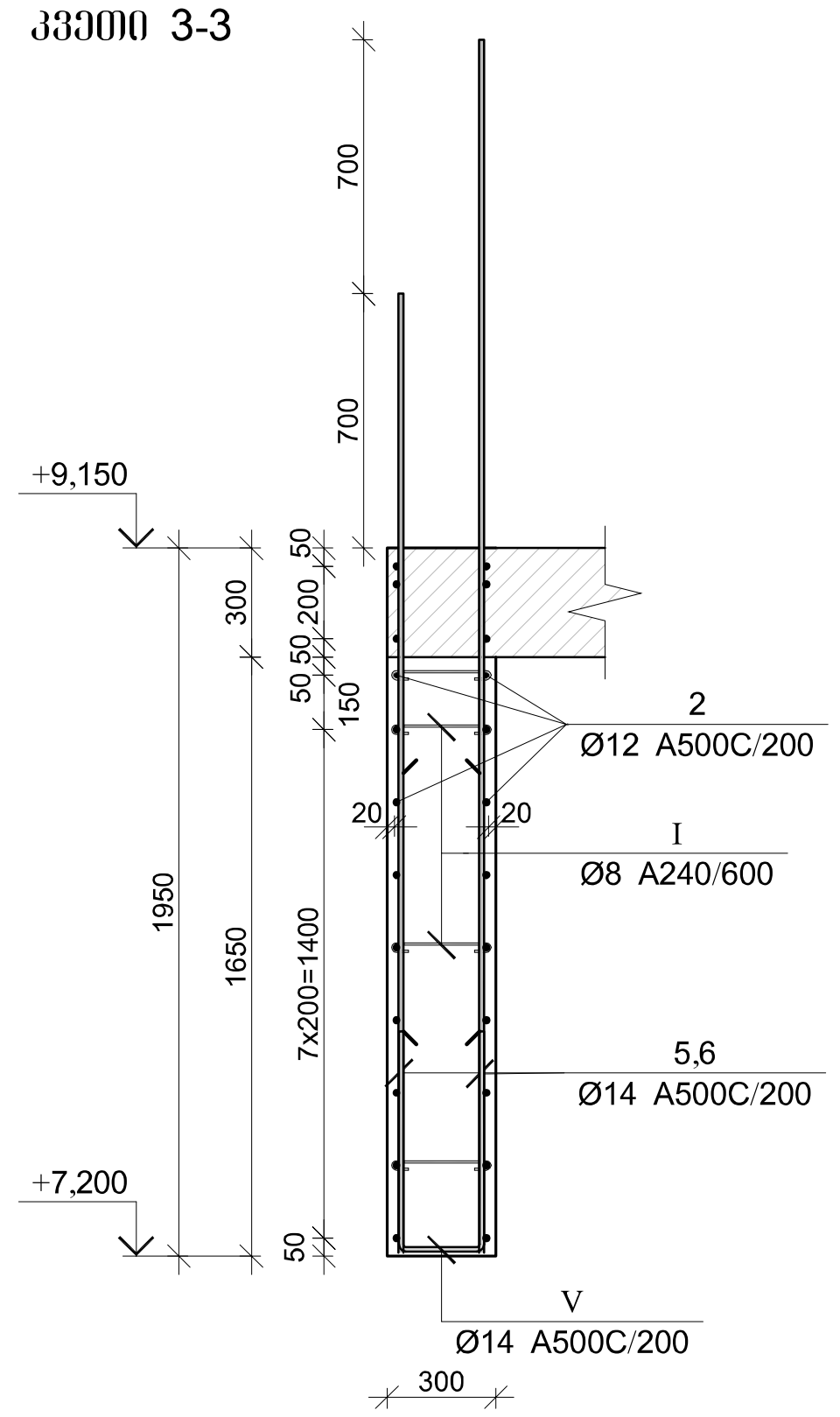

კვეთი 4-4

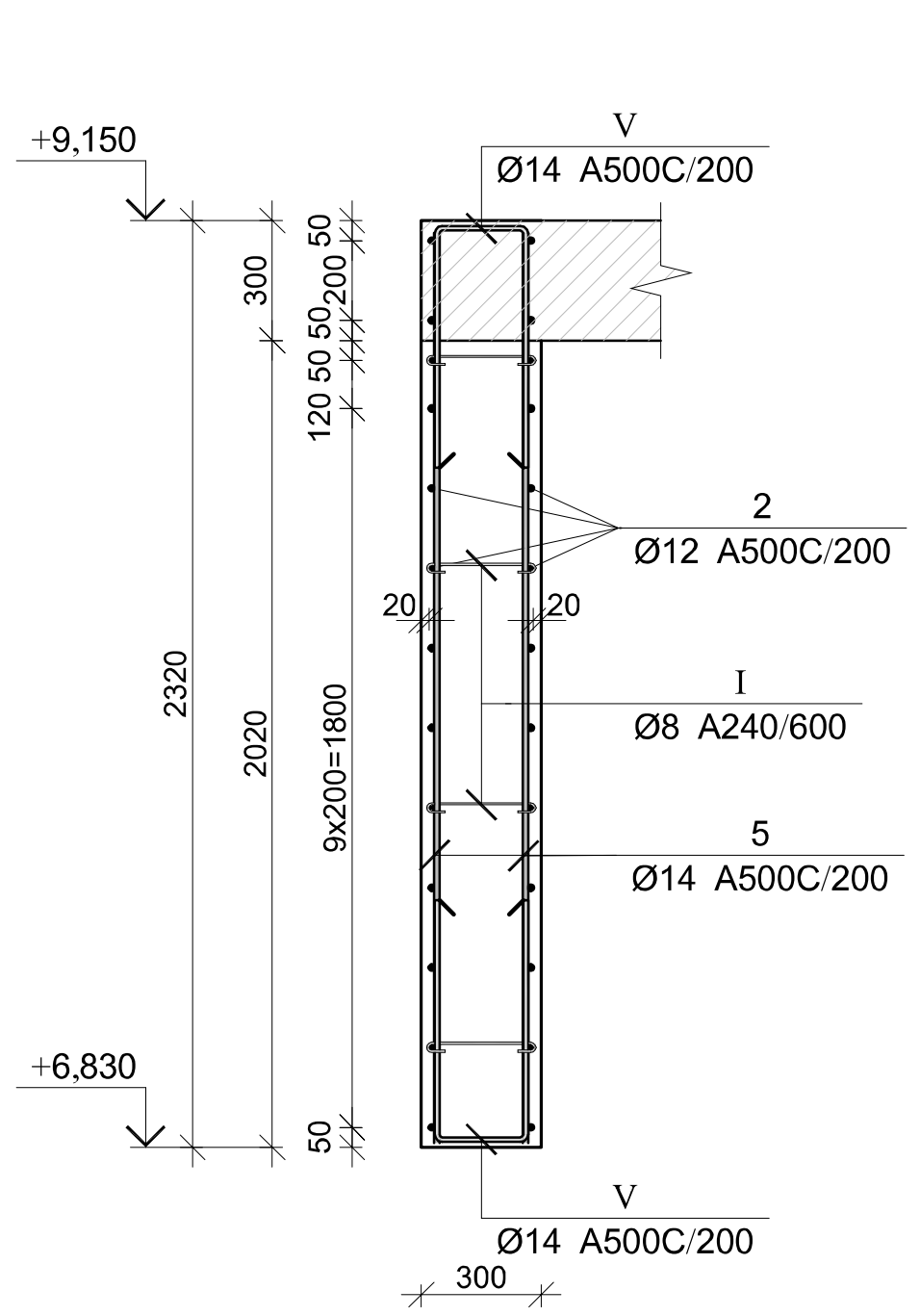

მონ. რ/ბ კედლის უზნის მკუ-1-ის სპეციფიკაცია +4,500 ნიშნულზე

არმატურის სპეციფიკაცია					არმატურის ამოკრეფა					ბეტონი B 25
პოზ. №	Ø	L მმ.	n ცალი	Ln მ.	Ø	∑ Ln მ.	გრძივი მეტრის წონა კგ.	წონა კგ. A240	წონა კგ. A500C	V; მ^3
1	2	3	4	5	6	7	8	9	10	11
1	14 A500C	5350	328	1754.80	8 A240	164.50	0.39	64.91		38.83
2	12 A500C	----	----	1434	12 A500C	1859.50	0.89		1650.89	
3	14 A500C	4900	57	279.30	14 A500C	2352.32	1.21		2842.58	
4	14 A500C	4200	57	239.40						
5	14 A500C	3000	6	18.00						
6	14 A500C	3700	6	22.20						
7	14 A500C	2300	10	23.00						
I	8 A240	470	350	164.50						
II	12 A500C	1450	238	345.10						
III	12 A500C	1600	24	38.40						
IV	12 A500C	1750	24	42.00						
V	14 A500C	1420	11	15.62				∑ 64.91	4493.48	38.83
						n= 1		64.91	4493.48	38.83
									117.38	კგ/მ^3

პოზ.	Φ [მმ.]	ესკიზი [მმ.]	სიგრძე [მმ.]
1	Φ14	5350	5350
2	Φ12	----	----
3	Φ14	4650 / 250	4900
4	Φ14	3950 / 250	4200
5	Φ14	3000	3000
6	Φ14	3700	3700
7	Φ14	2300	2300
I	Φ8	270 / 100 / 100	470
II	Φ12	600 / 250 / 600	1450
III	Φ12	1050 / 250 / 1050	2350
IV	Φ12	750 / 250 / 750	1750
V	Φ14	600 / 220 / 600	1420

კაპიტელი ჯგუფი
საპროექტო კომპანია
CAPITELI GROUP
Capiteli group
ENGINEERING COMPANY

პროექტის დასახელება
მულტიფუნქციური ცენტრი "დანიური სახლი"

პროექტის მისამართი
ქ. თბილისი, მ. კოსტავას №70

დამკვეთი

სტადია	თარიღი	განმარტება
მპ	2021.03.27	

დაკვეთის №

CAD DWG ფაილი sqemebi da armireba bolo.dwg

დირექტორი: ა. კორტავა
მთ. კონსტრუქტორი: გ. ოქროშიძე
შეასრულა ნ. ხუბულავა

საავტორო უფლებები კაპიტელი ჯგუფი

ნახაზის დასახელება
მონ. რ/ბ კედლის არმირების კვეთები და სპეციფიკაცია +4,500 ნიშნულზე

კ-52

A3

მონ. რ/ბ კედლის შბნის მკშ-1-ის არმირების გეგმა +9,150 ნიშნულიდან +19,500 ნიშნულამდე

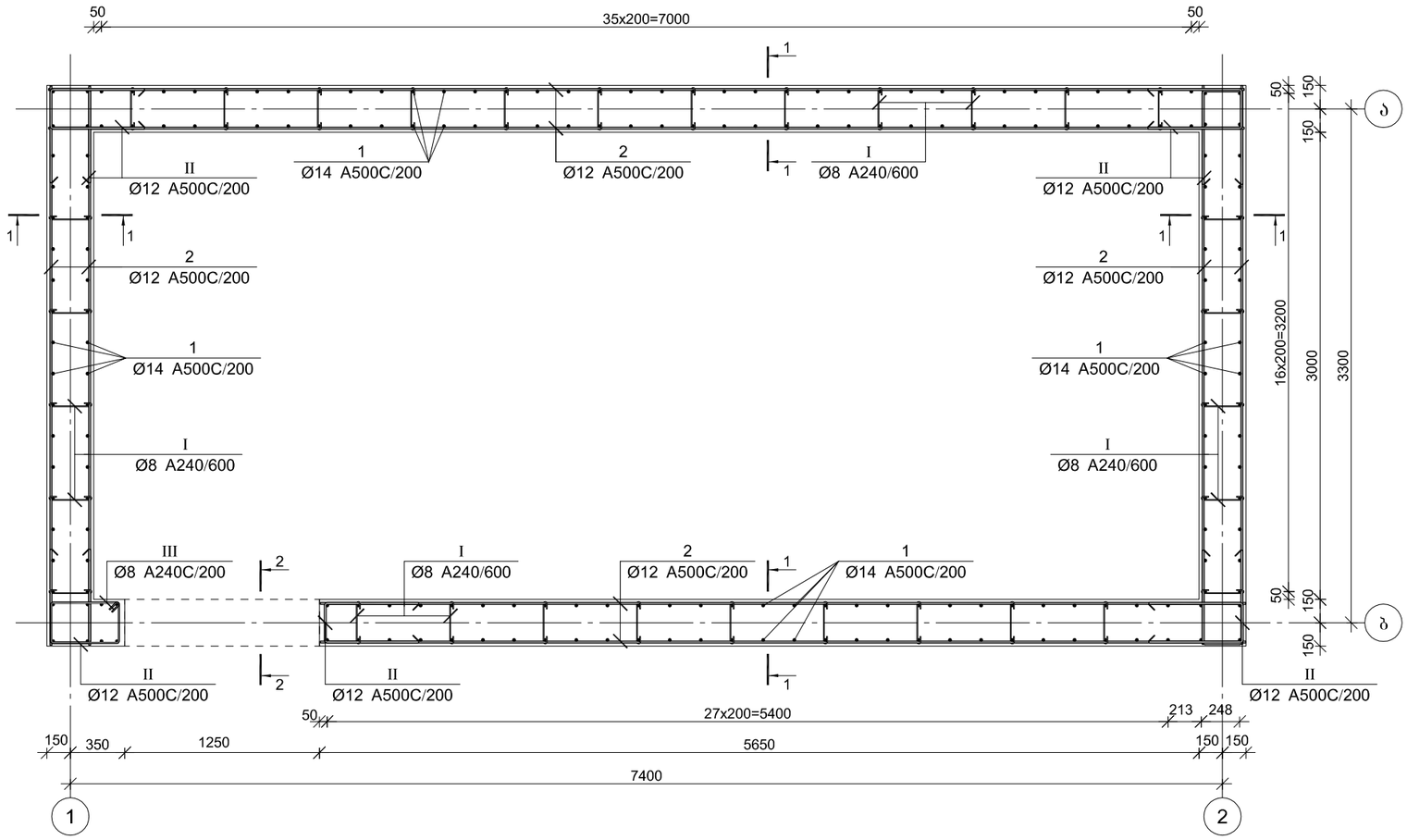

	კაპიტელი ჯგუფი სამშენებლო კომპანია **Capiteli group** ENGINEERING COMPANY
პროექტის დასახელება	მულტიფუნქციური ცენტრი "დანიური სახლი"
პროექტის მისამართი	ქ. თბილისი, მ. კოსტავას №70
დამკვეთი	
სტადია	მთარგმნელი
მპ	2021.03.27
დაკვეთის №	
CAD DWG ფაილი	sqemebi da armireba bolo.dwg
დირექტორი:	ა. კორტავა
მთ. კონსტრუქტორი:	გ. ოქროშიძე
შეასრულა	ნ. ხუციშვილი
საავტორო უფლებები	კაპიტელი ჯგუფი
ნახაზის დასახელება	მონ. რ/ბ კედლის შბნის მკშ-1-ის არმირების გეგმა +9,150 ნიშნულიდან +19,500 ნიშნულამდე
კ-53	
A3	

კვეთი 1-1

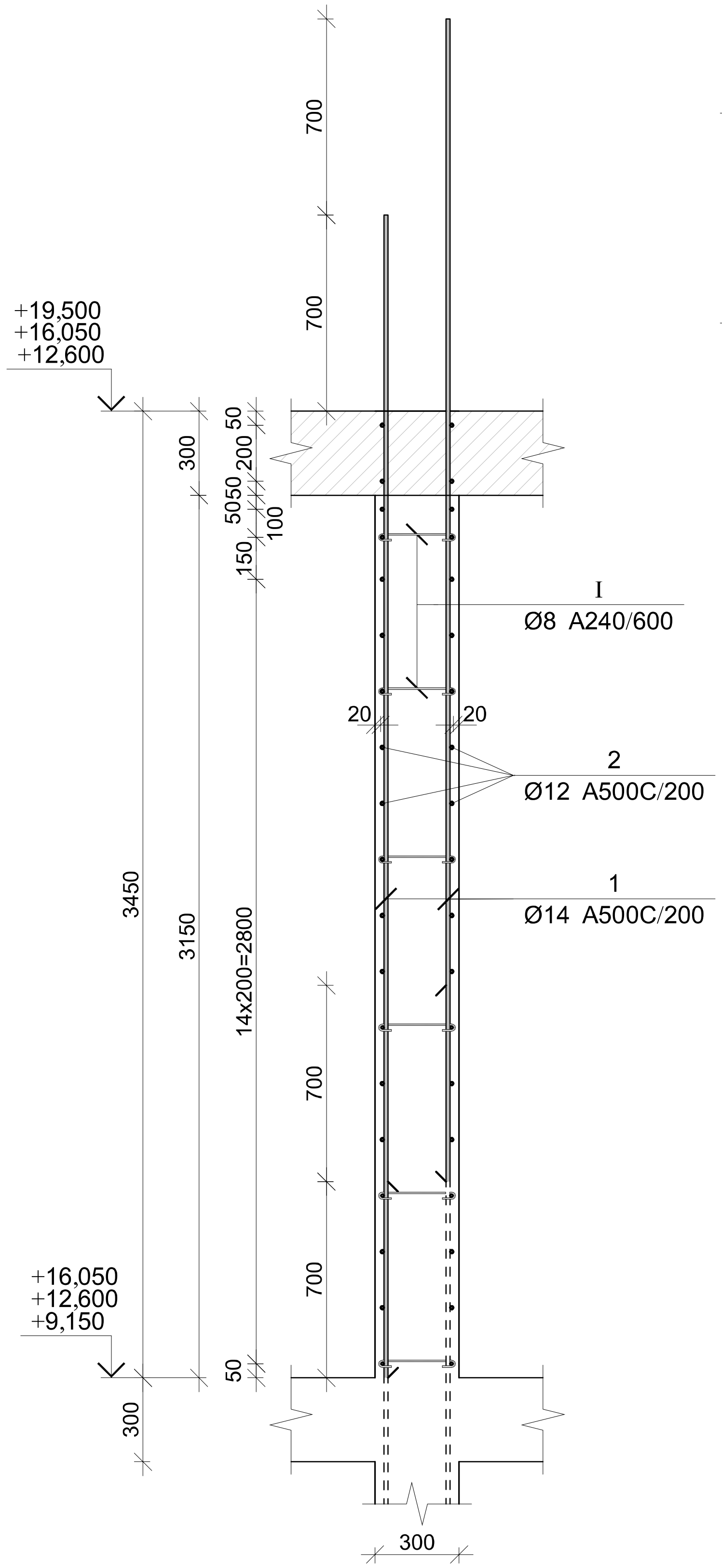

კვეთი 2-2

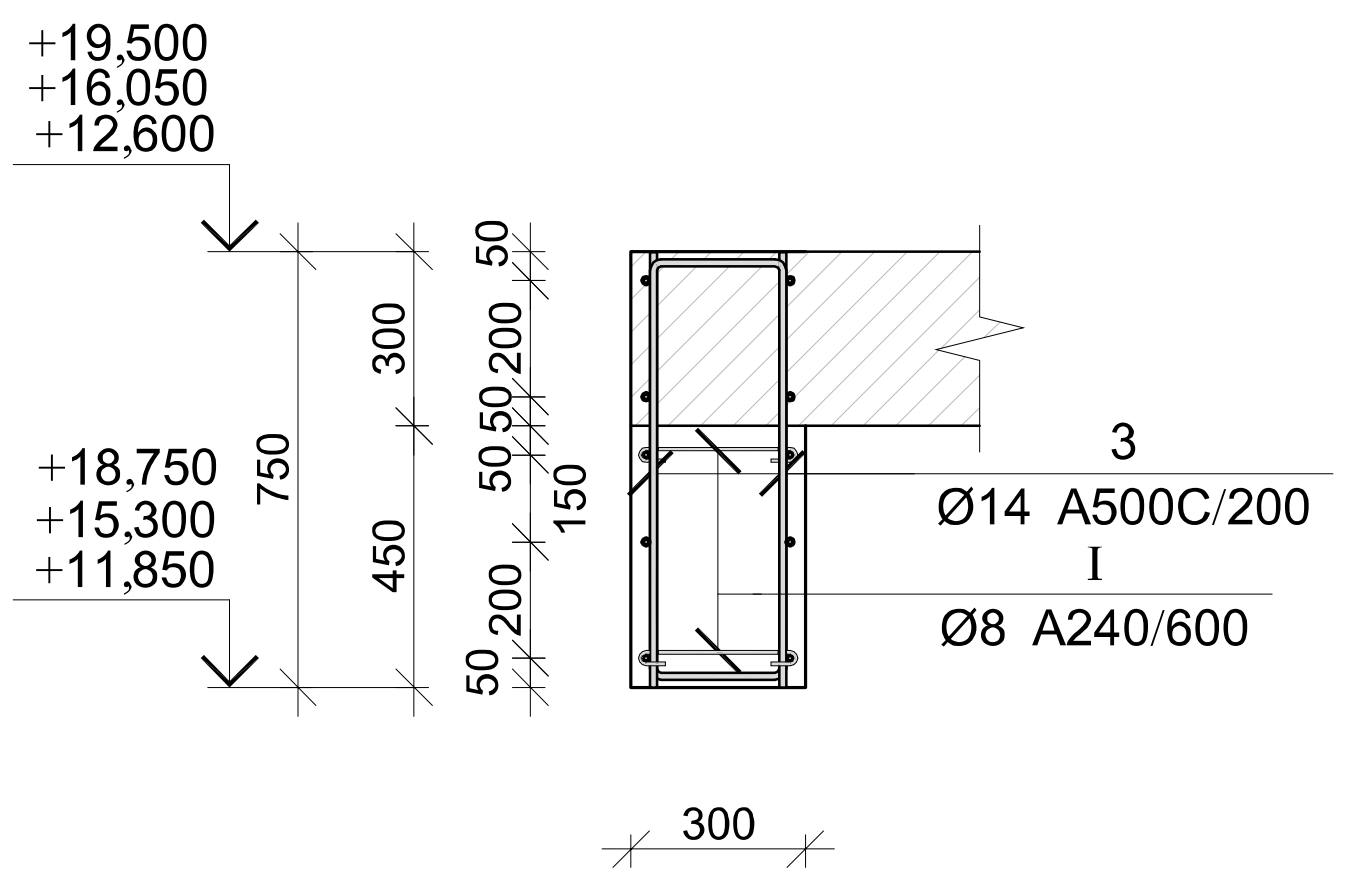

პოზ.	Φ [მმ.]	ესკიზი [მმ.]	სიგრძე [მმ.]
1	Φ14	4150	4150
2	Φ12	----	----
3	Φ14	750 / 220 / 750	1720
I	Φ8	270 / 100 / 100	470
II	Φ12	600 / 250 / 600	1450
III	Φ8	450 / 250 / 250 / 100 / 100 / 450	1600

მონ. რ/ბ კედლის უბნის მკუ-1-ის სპეციფიკაცია +9,150 ნიშნულიდან +19,500 ნიშნულამდე

არმატურის სპეციფიკაცია					არმატურის ამოკრეფა					ბეტონი B 25
პოზ. №	Ø	L მმ.	n ცალი	Ln მ.	Ø	∑ Ln მ.	გრძივი მეტრის წონა კგ.	წონა კგ. A240	წონა კგ. A500C	V; მ³
1	2	3	4	5	6	7	8	9	10	11
1	14 A500C	4150	208	863.20	8 A240	116.40	0.39	45.93		21.27
2	12 A500C	----	----	810	12 A500C	999.95	0.89		887.77	
3	14 A500C	1720	12	20.64	14 A500C	883.84	1.21		1068.05	
I	8 A240	470	200	94.00						
II	12 A500C	1450	131	189.95						
III	8 A240	1600	14	22.40						
							∑	45.93	1955.82	21.27
						n= 3		137.79	5867.46	63.80
									94.12	კგ/მ³

კაპიტელი ჯგუფი
საპროექტო კომპანია
Capiteli group
ENGINEERING COMPANY

პროექტის დასახელება
მულტიფუნქციური ცენტრი "დანიური სახლი"

პროექტის მისამართი
ქ. თბილისი, მ. კოსტავას №70

დამკვეთი

სტადია	თარიღი	განმარტება
მპ	2021.03.27	

დაკვეთის №

CAD DWG ფაილი sqemebi da armireba bolo.dwg

დირექტორი: ა. კორტავა
მთ. კონსტრუქტორი: გ. ოქროშიძე
შეასრულა ნ. ხუბულავა

საავტორო უფლებები კაპიტელი ჯგუფი

ნახაზის დასახელება
მონ. რ/ბ კედლის უბნის მკუ-1-ის არმირების კვეთები და სპეციფიკაცია +9,150 ნიშნულიდან +19,500 ნიშნულამდე

კ-54

A3

მონ. რ/ბ კედლის შენის მკუ-1-ის არმირების ბეგმა +19,500 ნიშნულზე

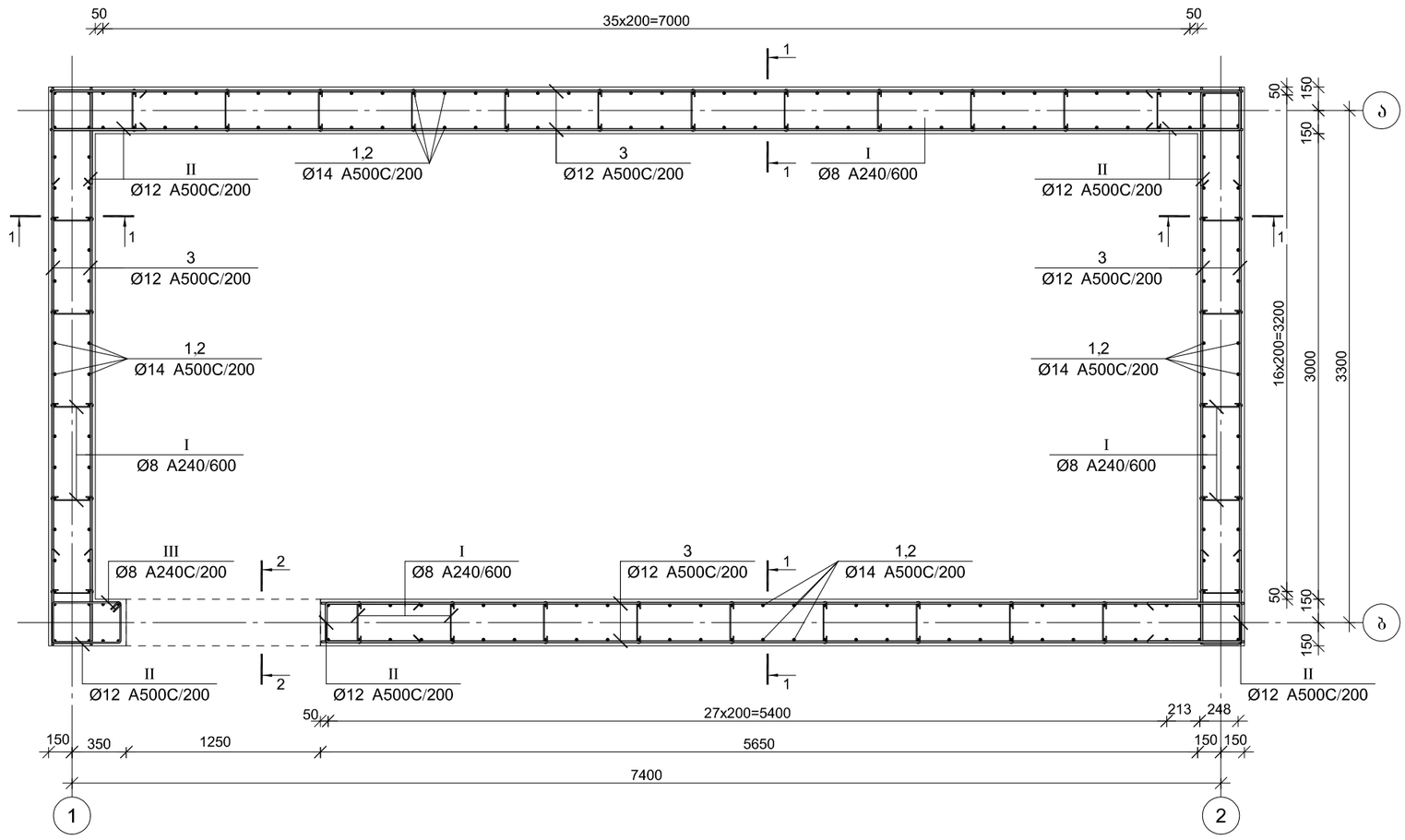

CAPITELI GROUP

კაპიტელი ჯგუფი
სპეციალური კომპანია
Capiteli group
ENGINEERING COMPANY

პროექტის დასახელება

მულტიფუნქციური ცენტრი
"დანიური სახლი"

პროექტის მისამართი

ქ. თბილისი, მ. კოსტავას №70

დამკვეთი

სტადია	მთარგმნელი	განმარტება
მპ	2021.03.27	

დაკვეთის №

CAD DWG ფაილი sqemebi da armireba bolo.dwg

დირექტორი:	ა. კორტავა
მთ. კონსტრუქტორი:	გ. ოქროშიძე
შეასრულა	ნ. ხუციშვილი

საავტორო უფლებები კაპიტელი ჯგუფი

ნახაზის დასახელება

მონ. რ/ბ კედლის შენის მკუ-1-ის არმირების ბეგმა +19,500 ნიშნულზე

კ-55

A3

კვეთი 1-1

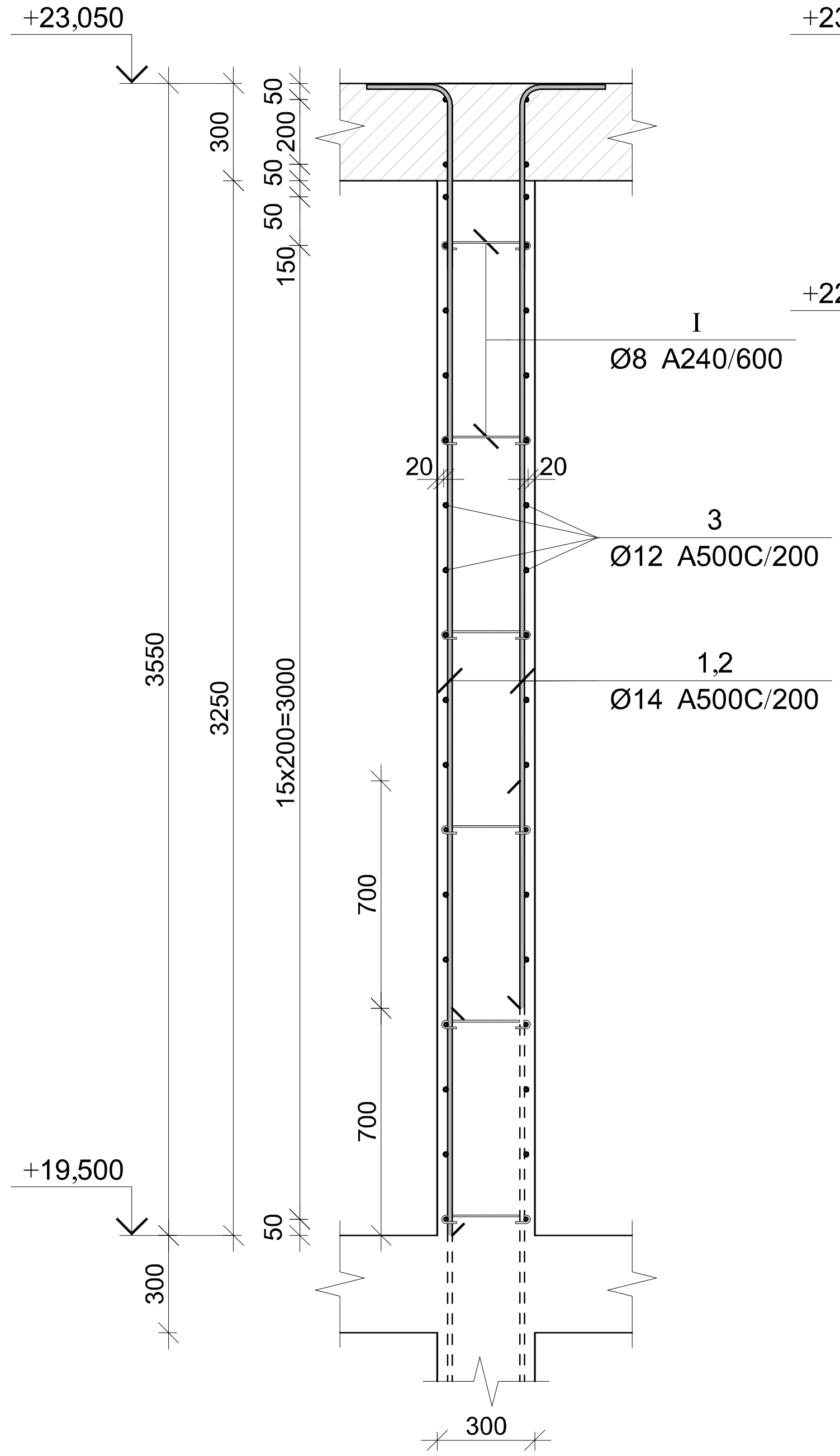

კვეთი 2-2

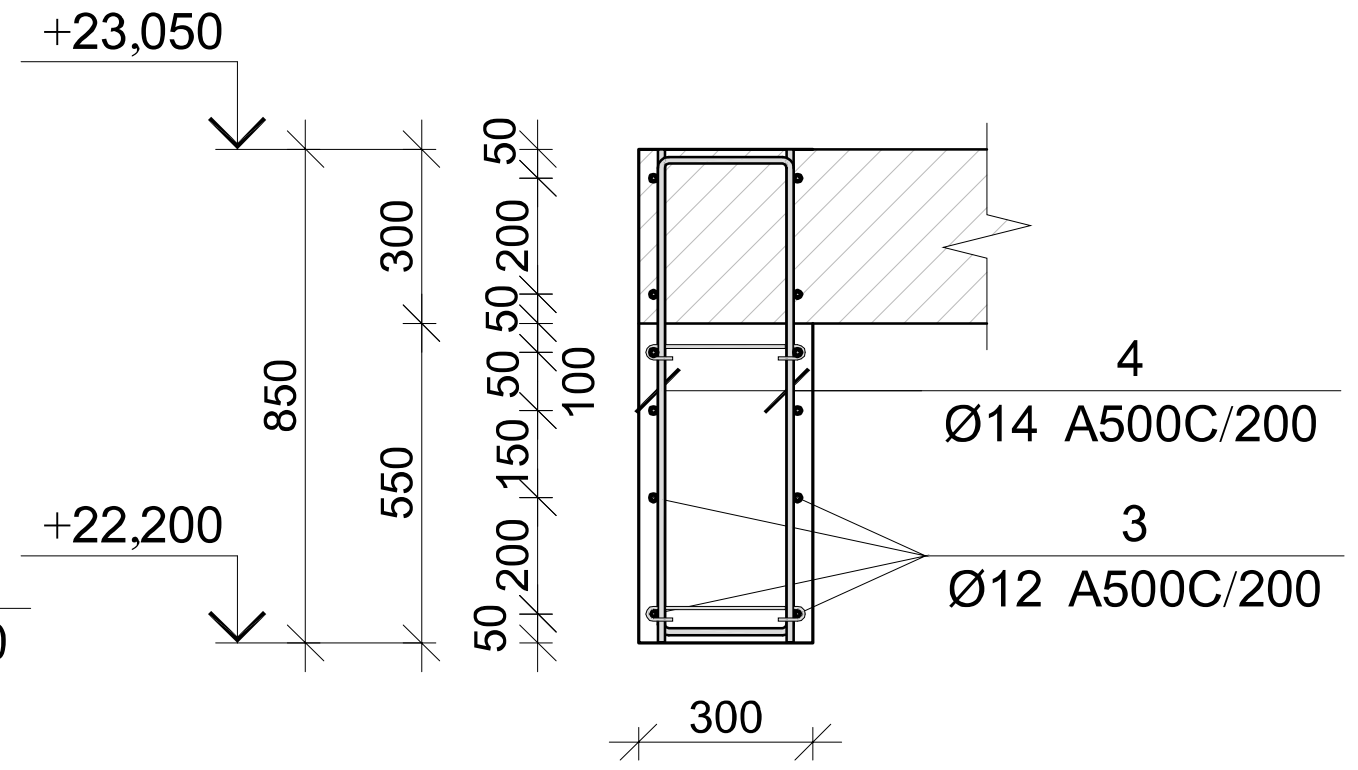

მონ. რ/ბ კედლის უბნის მკუ-1-ის სპეციფიკაცია +19,500 ნიშნულზე

არმატურის სპეციფიკაცია					არმატურის ამოკრეფა					ბეტონი B 25
პოზ. №	Ø	L მმ.	n ცალი	Ln მ.	Ø	∑ Ln მ.	გრძივი მეტრის წონა კგ.	წონა კგ. A240	წონა კგ. A500C	V; მ³
1	2	3	4	5	6	7	8	9	10	11
1	14 A500C	3800	104	395.20	8 A240	116.40	0.39	45.93		21.95
2	14 A500C	3100	104	322.40	12 A500C	999.95	0.89		887.77	
3	12 A500C	----	----	810	14 A500C	740.64	1.21		895.00	
4	14 A500C	1920	12	23.0400						
I	8 A240	470	200	94.00						
II	12 A500C	1450	131	189.95						
III	8 A240	1600	14	22.40			∑	45.93	1782.77	21.95
						n= 1		45.93	1782.77	21.95
									83.31	კგ/მ³

პოზ.	Φ [მმ.]	ესკიზი [მმ.]	სიგრძე [მმ.]
1	Φ14	3550; 250	3800
2	Φ14	2850; 250	3100
3	Φ12	----	----
4	Φ14	850; 220; 850	1920
I	Φ8	270; 100; 100	470
II	Φ12	600; 250; 600	1450
III	Φ8	450; 250; 250; 450; 100; 100	1600

კაპიტელი ჯგუფი

Capiteli group
ENGINEERING COMPANY

პროექტის დასახელება

მულტიფუნქციური ცენტრი "დანიური სახლი"

პროექტის მისამართი

ქ. თბილისი, მ. კოსტავას №70

დამკვეთი

სტადია	თარიღი	განმარტება
მპ	2021.03.27	

დაკვეთის №

CAD DWG ფაილი sqemebi da armireba bolo.dwg

დირექტორი: ა. კორტავა

მთ. კონსტრუქტორი: გ. ოქროშიძე

შეასრულა ნ. ხუბულავა

საავტორო უფლებები კაპიტელი ჯგუფი

ნახაზის დასახელება

მონ. რ/ბ კედლის უბნის მკუ-1-ის არმირების კვეთები და სპეციფიკაცია +19,500 ნიშნულზე

კ-56

A3

მონ. რ/ბ კედლის შბნის მკუ-2-ის არმირების ბეტმა -0,150 ნიშნულზე

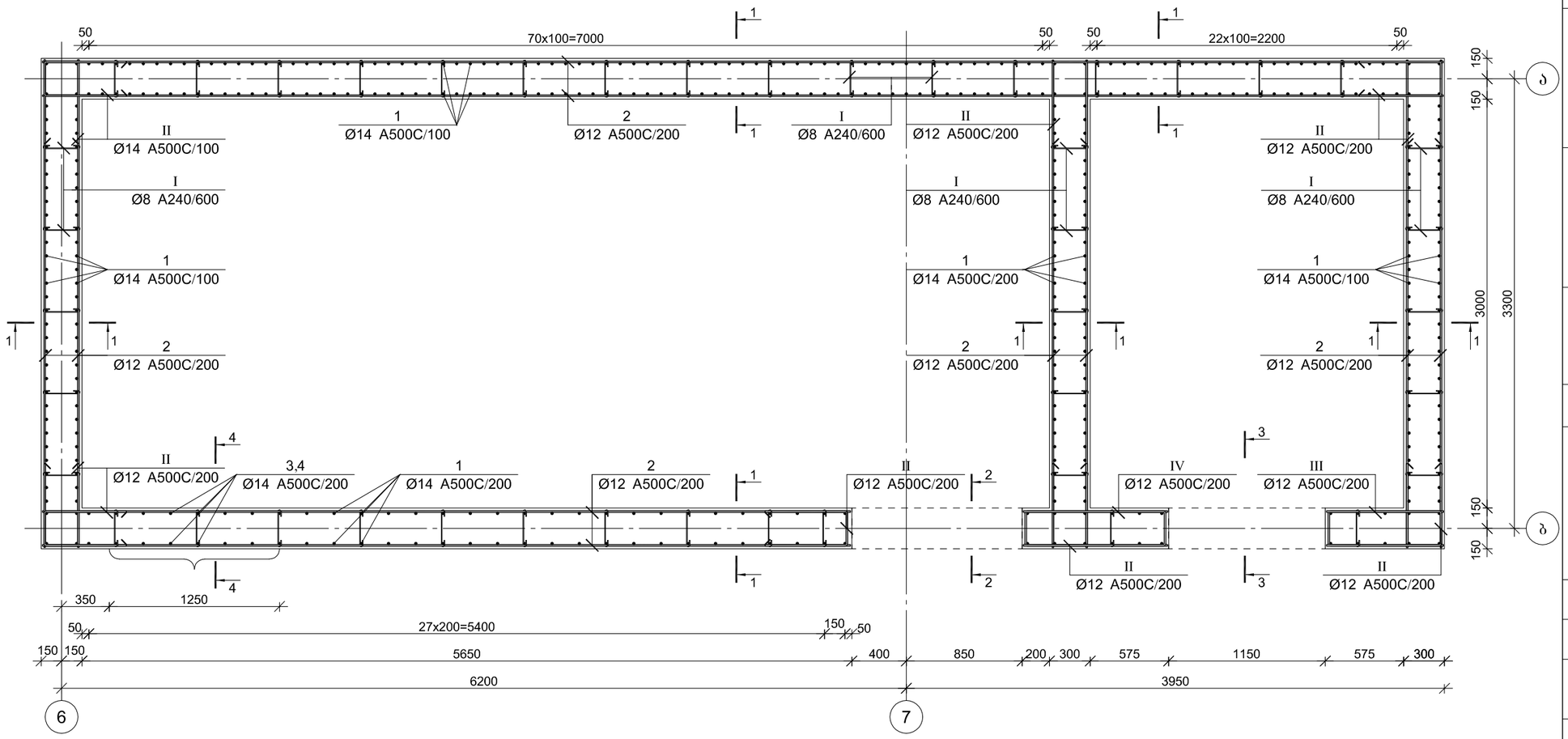
50
70x100=7000
50
50
22x100=2200
50
150
150
3000
3300
150
150
Ø14 A500C/100
Ø12 A500C/200
Ø8 A240/600
Ø14 A500C/200
Ø12 A500C/200
Ø14 A500C/100
Ø8 A240/600
Ø12 A500C/200
Ø14 A500C/100
Ø12 A500C/200
Ø8 A240/600
Ø12 A500C/200
Ø14 A500C/100
Ø12 A500C/200
Ø14 A500C/200
Ø12 A500C/200
Ø12 A500C/200
Ø12

კვეთი 1-1

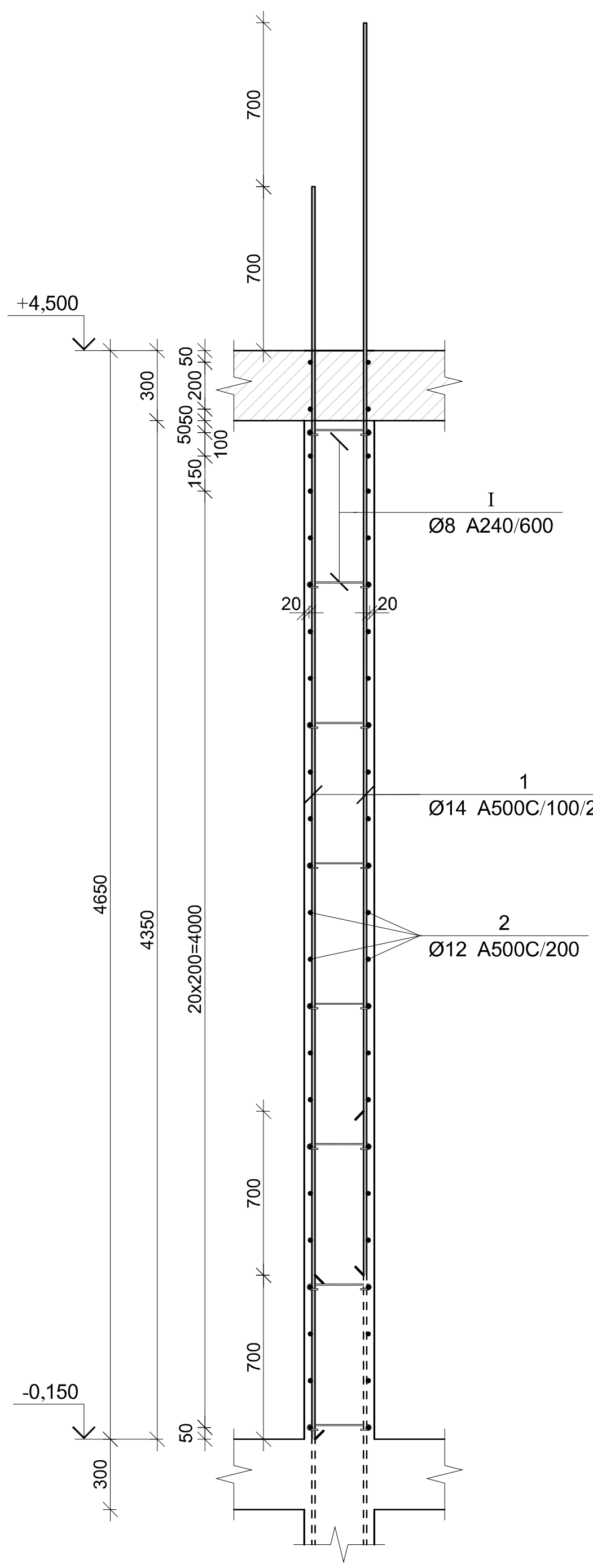

კვეთი 2-2

კვეთი 3-3

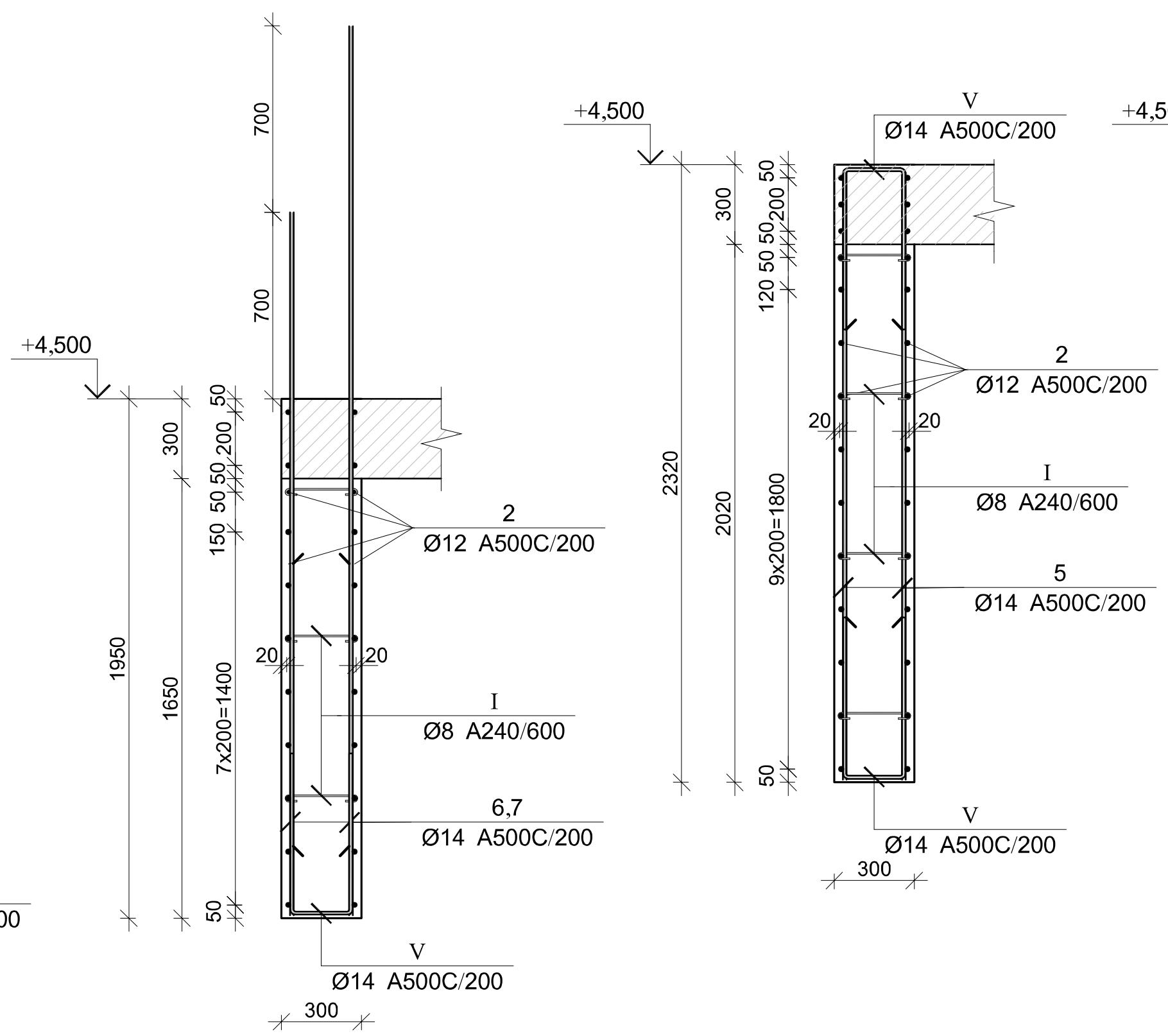

კვეთი 4-4

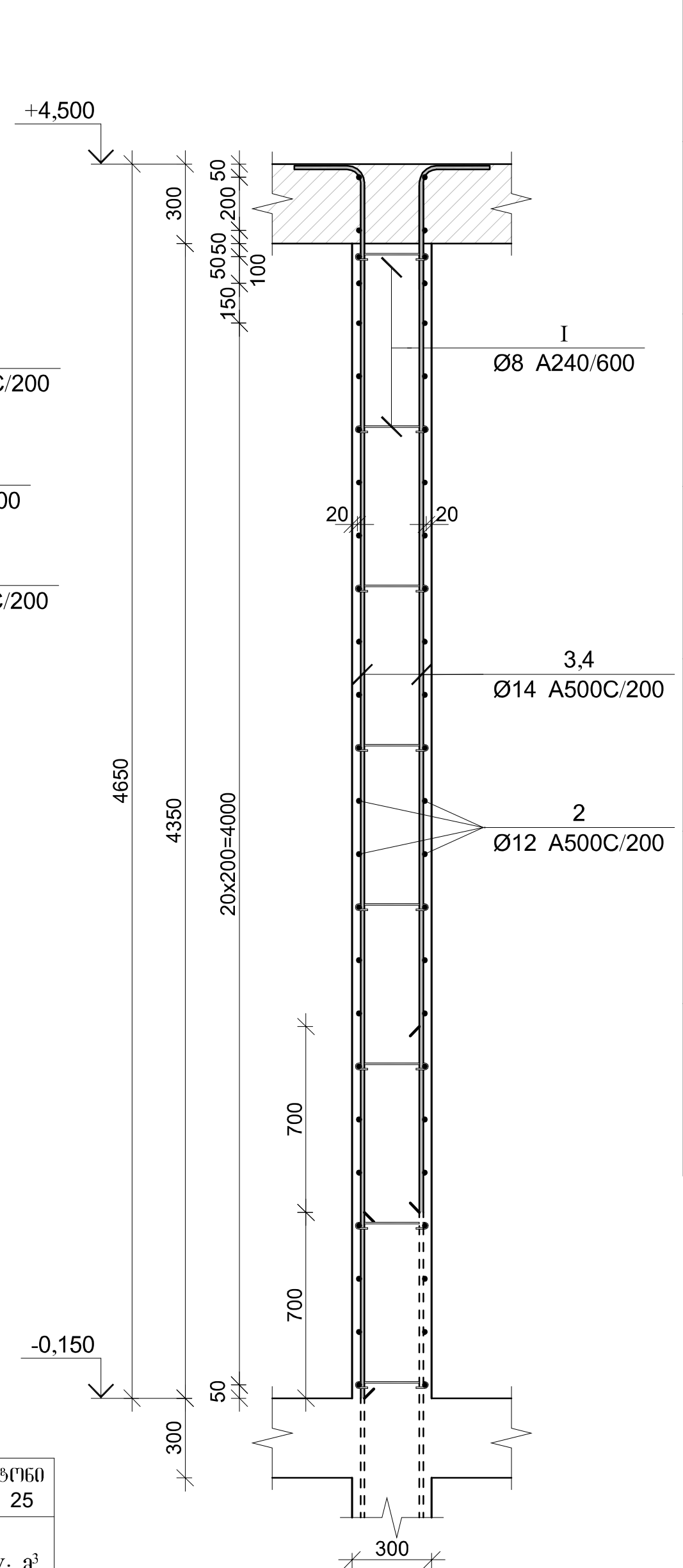

მონ. რ/ბ კედლის უბნის მკუ-2-ის სპეციფიკაცია -0,150 ნიშნულზე

არმატურის სპეციფიკაცია					არმატურის ამოკრეფა					ბეტონი B 25
პოზ. №	Ø	L მმ.	n ცალი	Ln მ.	Ø	∑ Ln მ.	გრძივი მეტრის წონა კგ.	წონა კგ. A240	წონა კგ. A500C	V; $მ^3$
1	2	3	4	5	6	7	8	9	10	11
1	14 A500C	5350	456	2439.60	8 A240	173.90	0.39	68.62		39.48
2	12 A500C	---	---	1500	12 A500C	1924.30	0.89		1708.42	
3	14 A500C	4900	7	34.30	14 A500C	2605.62	1.21		3148.67	
4	14 A500C	4200	7	29.40						
5	14 A500C	2280	14	31.92						
6	14 A500C	2650	7	18.55						
7	14 A500C	3350	7	23.45						
I	8 A240	470	370	173.90						
II	12 A500C	1450	220	319.00						
III	12 A500C	1950	24	46.80						
IV	12 A500C	2250	26	58.50						
V	14 A500C	1420	20	28.40			∑	68.62	4857.10	39.48
						n= 1		68.62	4857.10	39.48
									124.78	კგ/$მ^3$

პოზ.	Φ [მმ.]	ესკიზი [მმ.]	სიგრძე [მმ.]
1	Φ14	5350	5350
2	Φ12	----	----
3	Φ14	4650, 250	4900
4	Φ14	3950, 250	4200
5	Φ14	2280	2280
6	Φ14	2650	2650
7	Φ14	3350	3550
I	Φ8	270, 100, 100	470
II	Φ12	600, 250, 600	1450
III	Φ12	850, 250, 850	1950
IV	Φ12	1000, 250, 1000	2250
V	Φ14	600, 220, 600	1420

კაპიტელი ჯგუფი
საინჟინრო კომპანია
CAPITELI GROUP
Capiteli group
ENGINEERING COMPANY

პროექტის დასახელება
მულტიფუნქციური ცენტრი "დანიური სახლი"

პროექტის მისამართი
ქ. თბილისი, მ. კოსტავას №70

დამკვეთი

სტადია	თარიღი	განმარტება
მპ	2021.03.27	

დაკვეთის №

CAD DWG ფაილი sqemebi da armireba bolo.dwg

დირექტორი: ა. კორტავა

მთ. კონსტრუქტორი: ზ. ოქროშიძე

შეასრულა ნ. ხუბულავა

საავტორო უფლებები კაპიტელი ჯგუფი

ნახაზის დასახელება
მონ. რ/ბ კედლის უბნის მკუ-2-ის არმირების კვეთები და სპეციფიკაცია -0,150 ნიშნულზე

კ-58

A3

მონ. რ/ბ კედლის უბნის მკუ-2-ის არმირების გეგმა +4,500 ნიშნულზე

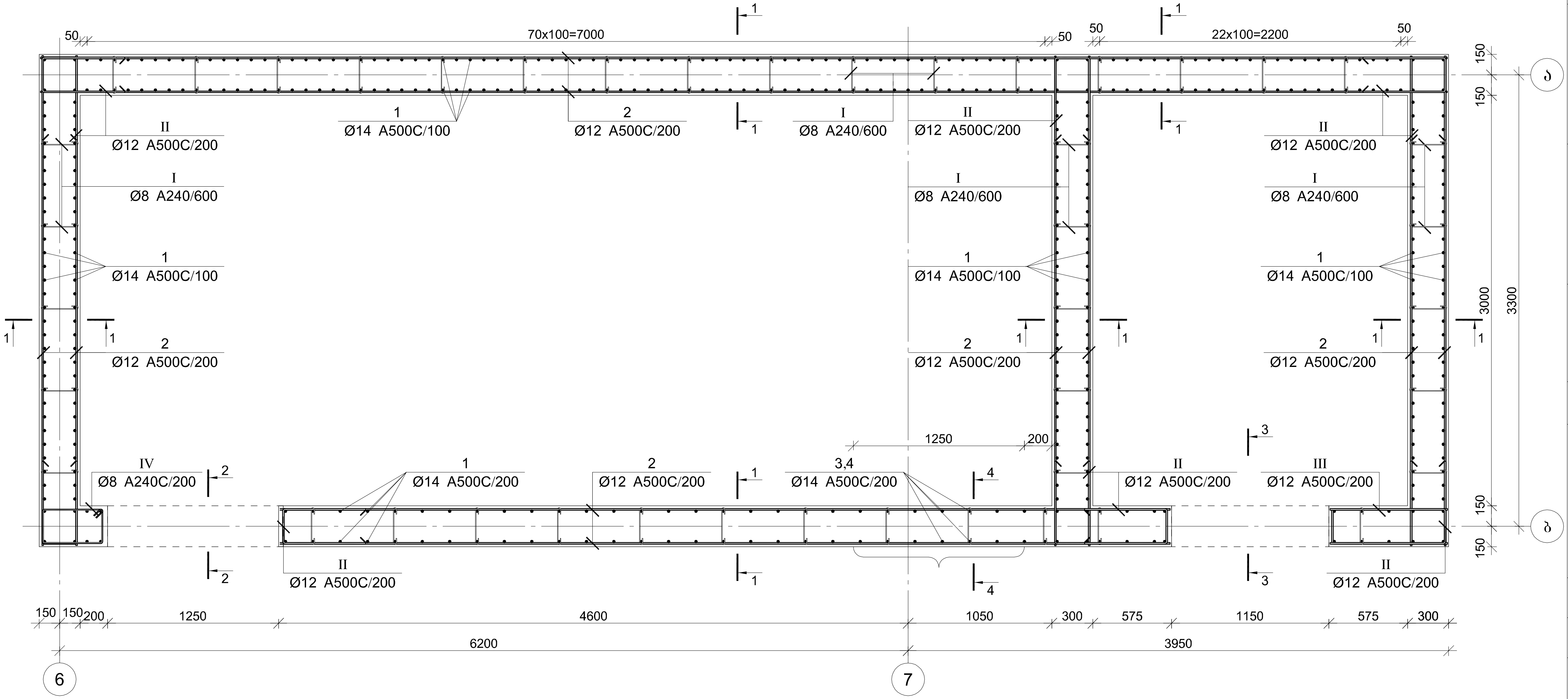

კაპიტელი ჯგუფი
საინჟინრო კომპანია
CAPITELI GROUP
Capiteli group
ENGINEERING COMPANY

პროექტის დასახელება

მულტიფუნქციური ცენტრი "დანიური სახლი"

პროექტის მისამართი

ქ. თბილისი, მ. კოსტავას №70

დამკვეთი

სტადია	თარიღი	განმარტება
მპ	2021.03.27	

დაკვეთის №

CAD DWG ფაილი sqemebi da armireba bolo.dwg

დირექტორი: ა. ქორთავა

მთ. კონსტრუქტორი: გ. ოქროშიძე

შეასრულა ნ. ხუბულავა

საავტორო უფლებები კაპიტელი ჯგუფი

ნახაზის დასახელება

მონ. რ/ბ კედლის უბნის მკუ-2-ის არმირების გეგმა +4,500 ნიშნულზე

კ-59

A3

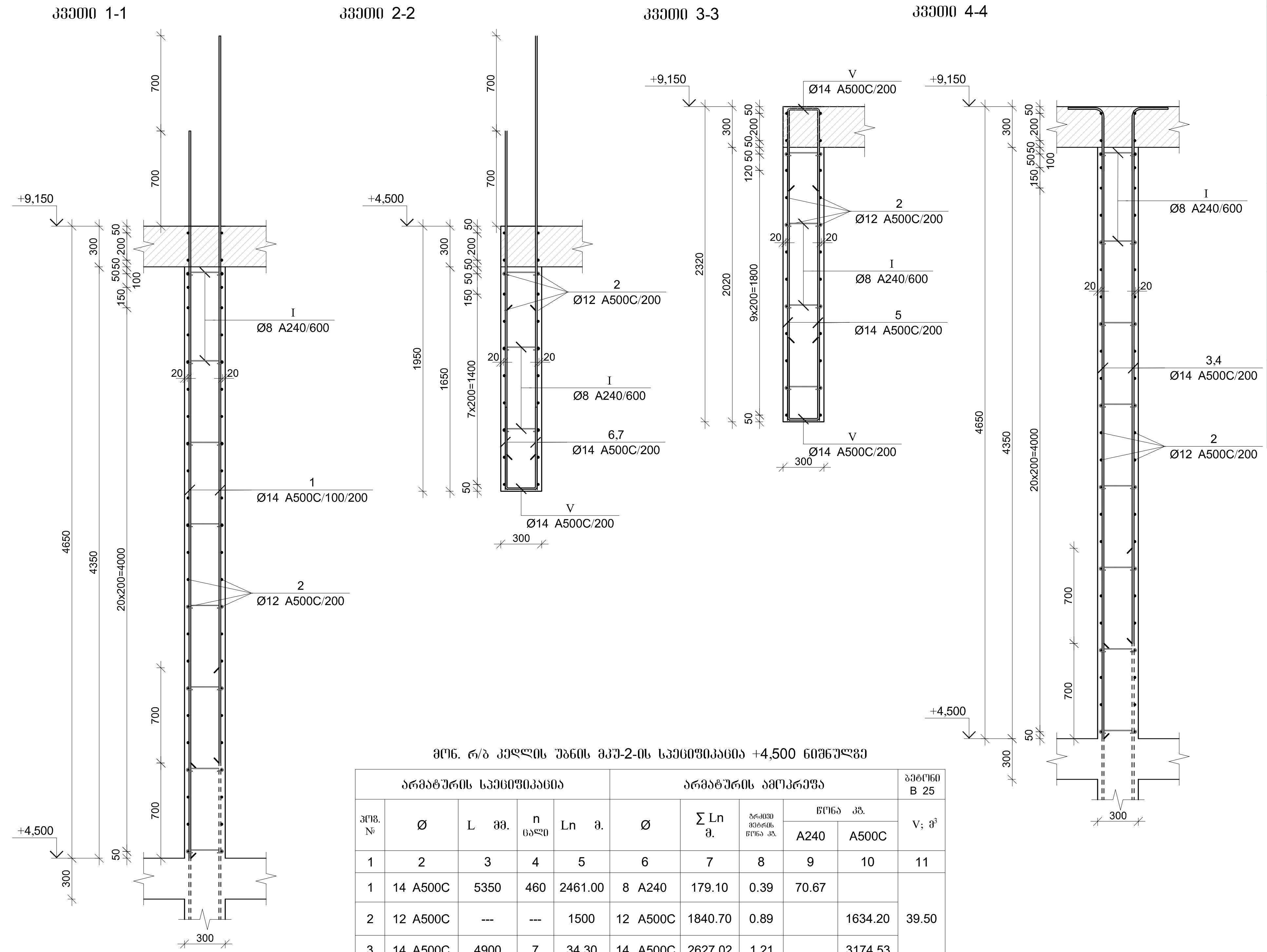

მონ. რ/ბ კედლის უბნის მკუ-2-ის სპეციფიკაცია +4,500 ნიშნულზე

არმატურის სპეციფიკაცია					არმატურის ამოკრება					ბეტონი B 25
პოზ. №	Ø	L მმ.	n ცალი	Ln მ.	Ø	∑ Ln მ.	გრძივი მეტრის წონა კგ.	წონა კგ. A240	წონა კგ. A500C	V; მ³
1	2	3	4	5	6	7	8	9	10	11
1	14 A500C	5350	460	2461.00	8 A240	179.10	0.39	70.67		39.50
2	12 A500C	---	---	1500	12 A500C	1840.70	0.89		1634.20	
3	14 A500C	4900	7	34.30	14 A500C	2627.02	1.21		3174.53	
4	14 A500C	4200	7	29.40						
5	14 A500C	2280	14	31.92						
6	14 A500C	2650	7	18.55						
7	14 A500C	3350	7	23.45						
I	8 A240	470	330	155.10						
II	12 A500C	1450	200	290.00						
III	12 A500C	1950	26	50.70						
IV	8 A240C	1600	15	24.00						
V	14 A500C	1420	20	28.40			∑	70.67	4808.74	39.50
						n= 1		70.67	4808.74	39.50
									123.54	კგ/მ³

პოზ.	Φ [მმ.]	ესკიზი [მმ.]	სიგრძე [მმ.]
1	Φ14	5350	5350
2	Φ12	----	----
3	Φ14	4650, 250	4900
4	Φ14	3950, 250	4200
5	Φ14	2280	2280
6	Φ14	2650	2650
7	Φ14	3350	3350
I	Φ8	270, 100, 100	470
II	Φ12	600, 250, 600	1450
III	Φ12	850, 250, 850	1950
IV	Φ8	450, 250, 450	1600
V	Φ14	600, 220, 600	1420

CAPITELI GROUP

კაპიტელი ჯგუფი
საპროექტო კომპანია
Capiteli group
ENGINEERING COMPANY

პროექტის დასახელება
მულტიფუნქციური ცენტრი "დანიური სახლი"

პროექტის მისამართი
ქ. თბილისი, მ. კოსტავას №70

დამკვეთი

სტადია	თარიღი	განმარტება
მპ	2021.03.27	

დაკვეთის №

CAD DWG ფაილი sqemebi da armireba bolo.dwg

დირექტორი: ა. კორტავა
მთ. კონსტრუქტორი: გ. ოქროშიძე
შეასრულა ნ. ხუბულავა

საავტორო უფლებები კაპიტელი ჯგუფი

ნახაზის დასახელება
მონ. რ/ბ კედლის უბნის მკუ-2-ის არმირების კვეთები და სპეციფიკაცია +4,500 ნიშნულზე

კ-60

A3

მონ. რ/ბ კედლის უბნის მკუ-2-ის არმირების გეგმა +9,150 ნიშნულიდან +19,500 ნიშნულამდე

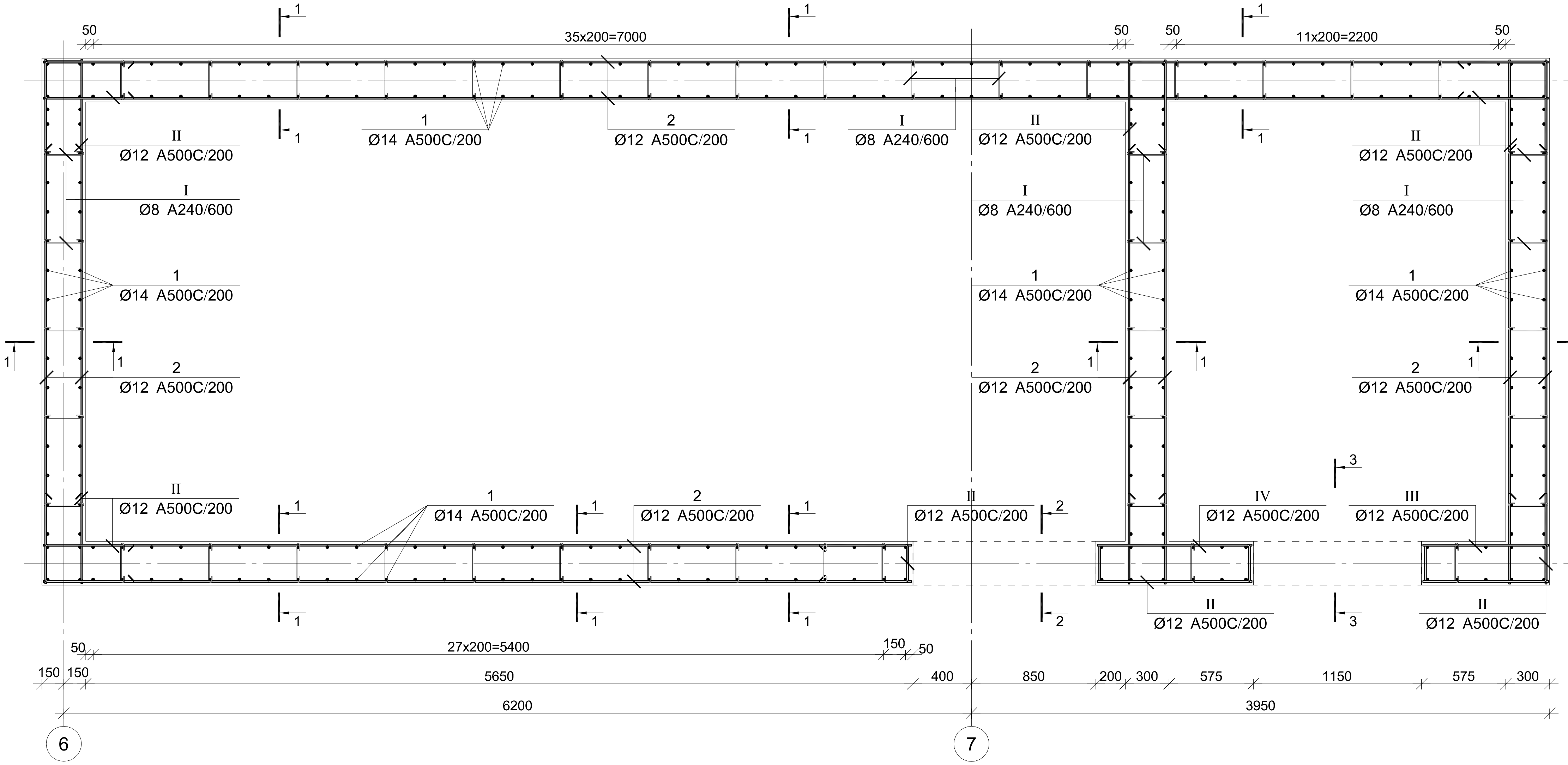

კაპიტელი ჯგუფი
საინჟინრო კომპანია
CAPITELI GROUP
Capiteli group
ENGINEERING COMPANY

პროექტის დასახელება	მულტიფუნქციური ცენტრი "დანიური სახლი"
პროექტის მისამართი	ქ. თბილისი, მ. კოსტავას №70
დამკვეთი	
სტადია / თარიღი / განმარტება	მპ / 2021.03.27
დაკვეთის №	
CAD DWG ფაილი	sqemebi da armireba bolo.dwg
დირექტორი:	ა. კორტავა
მთ. კონსტრუქტორი:	გ. ოქროშიძე
შეასრულა	ნ. ხუბულავა
საავტორო უფლებები	კაპიტელი ჯგუფი
ნახაზის დასახელება	მონ. რ/ბ კედლის უბნის მკუ-2-ის არმირების გეგმა +9,150 ნიშნულიდან +19,500 ნიშნულამდე

კ-61

A3

კვეთი 1-1

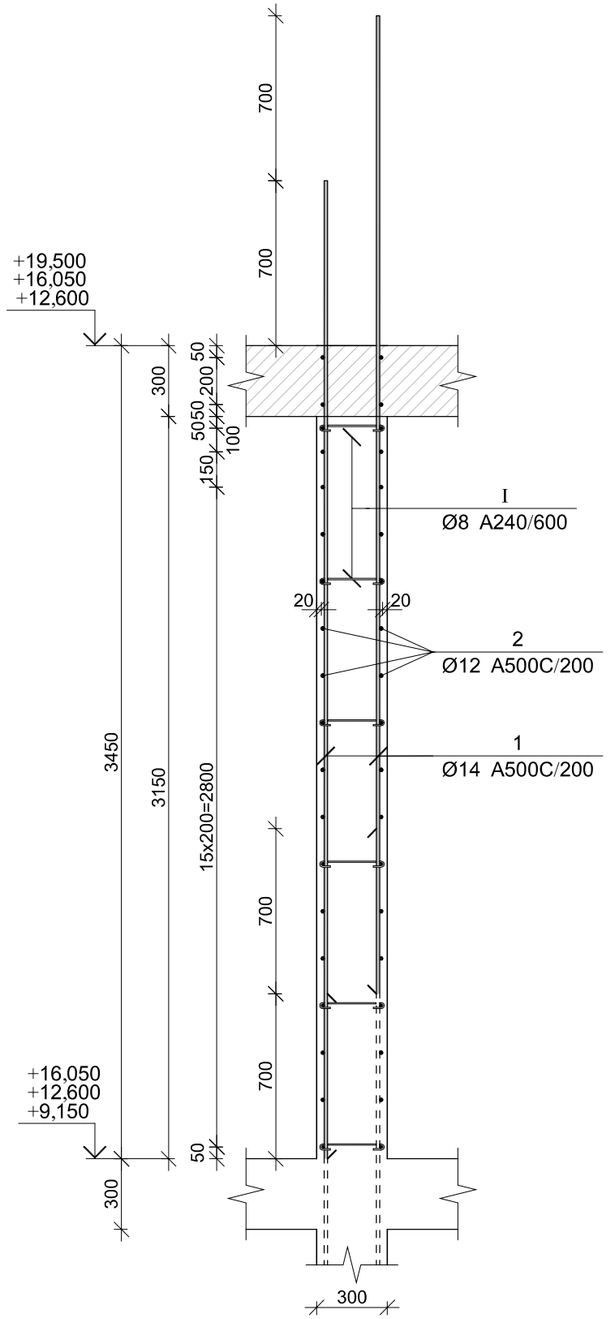

კვეთი 2-2

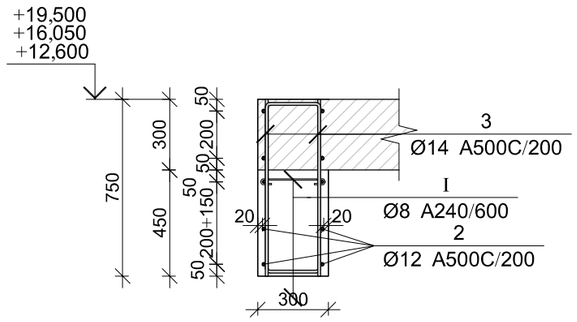

კვეთი 3-3

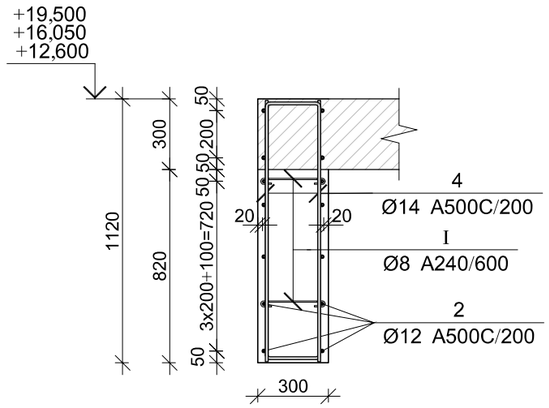

მონ. რ/ბ კედლის უბნის მკშ-2-ის სპეციფიკაცია +9,150 ნიშნულიდან +19,500 ნიშნულამდე

არმატურის სპეციფიკაცია					არმატურის ამოკრეფა					ბეტონი B 25
პოზ. №	Ø	L მმ.	n ცალი	Ln მ.	Ø	∑ Ln მ.	არაშედ. მეტრის წონა კგ.	წონა კგ. A240	წონა კგ. A500C	V; მ³
1	2	3	4	5	6	7	8	9	10	11
1	14 A500C	4150	290	1203.50	8 A240	117.50	0.39	46.36		
2	12 A500C	---	---	1100	12 A500C	1519.65	0.89		1349.17	28.82
3	14 A500C	1680	14	23.52	14 A500C	1260.90	1.21		1523.69	
4	14 A500C	2420	14	33.88						
I	8 A240	470	250	117.50						
II	12 A500C	1450	215	311.75						
III	12 A500C	1950	24	46.80						
IV	12 A500C	2350	26	61.10			∑	46.36	2872.86	28.82
						n= 3		139.09	8618.59	86.46
									101.29	კგ/მ³

პოზ.	Ø [მმ.]	ესკიზი [მმ.]	სიგრძე [მმ.]
①	Ø14	4150	4150
②	Ø12	----	----
③	Ø14	730 / 720 / 730	1680
④	Ø14	1100 / 220 / 1100	2420
Ⅰ	Ø8	270 / 100 / 100	470
Ⅱ	Ø12	600 / 250 / 600	1450
Ⅲ	Ø12	850 / 250 / 850	1950
Ⅳ	Ø12	1050 / 250 / 1050	2350

CAPITELI GROUP

კაპიტელი ჯგუფი
სამშენებლო კომპანია
Capiteli group
ENGINEERING COMPANY

პროექტის დასახელება

მულტიფუნქციური ცენტრი
"დანიური სახლი"

პროექტის მისამართი

ქ. თბილისი, მ. კოსტავას №70

დამკვეთი

სტადია	მთარიღი	განმარტება
მპ	2021.03.27	

დაკვეთის №

CAD DWG ფაილი sqemebi da armireba bolo.dwg

დირექტორი:		ა. კორტავა
მთ. კონსტრუქტორი:		გ. ოქროშიძე
შემსრულა		ნ. ხუციშვილი
საპტორო უწყებები		კაპიტელი ჯგუფი

ნახაზის დასახელება

მონ. რ/ბ კედლის უბნის მკშ-2-ის არმირების კვეთები და სპეციფიკაცია +9,150 ნიშნულიდან +19,500 ნიშნულამდე

კ-62

A3

მონ. რ/ბ კედლის შბნის მკუ-2-ის არმირების ბეგმა +19,500 ნიშნულზე

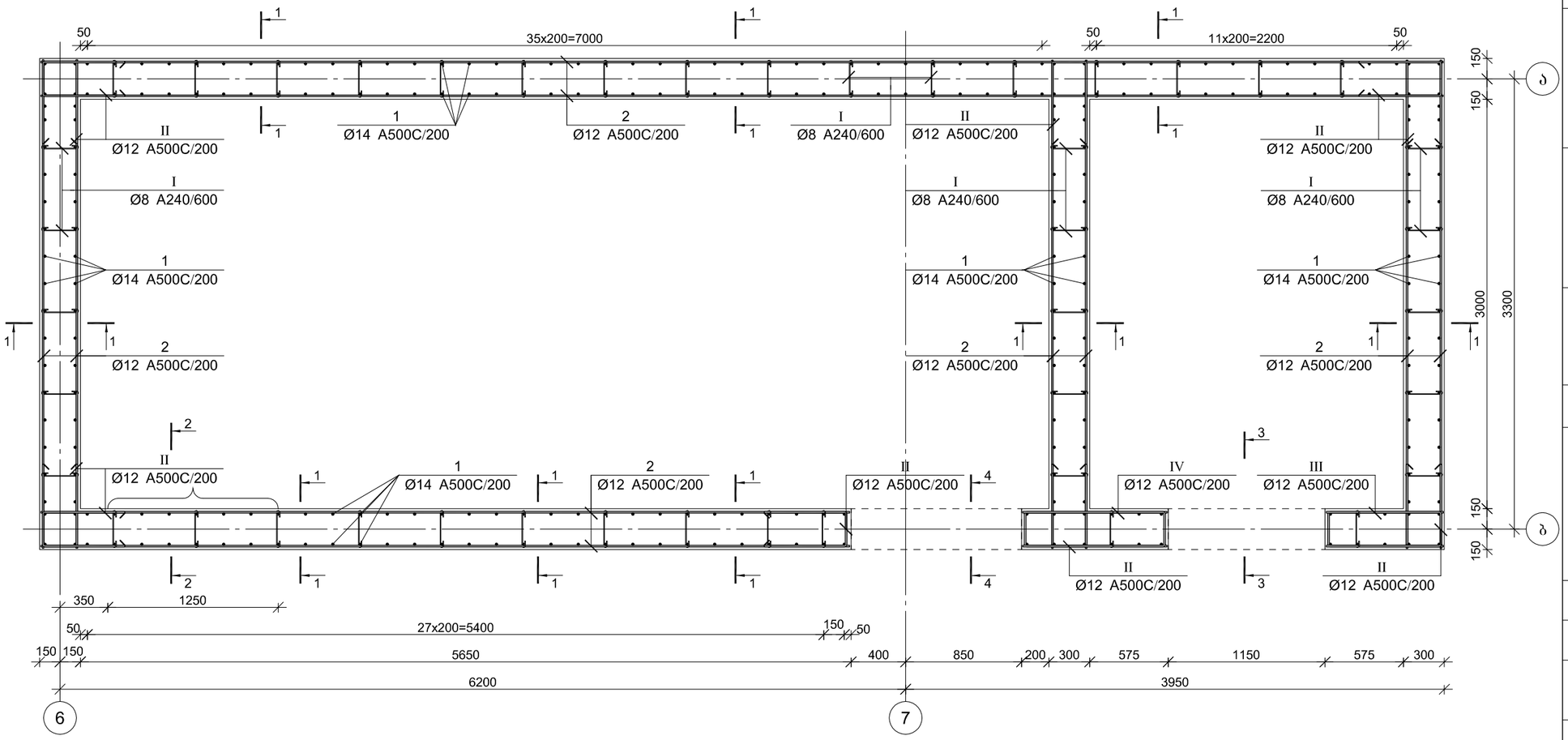
50
35x200=7000
50
11x200=2200
50
150
150
150
3000
3300
150
150
Ø12 A500C/200
Ø8 A240/600
Ø14 A500C/200
Ø12 A500C/200
Ø12 A500C/200
Ø12

კვეთი 1-1

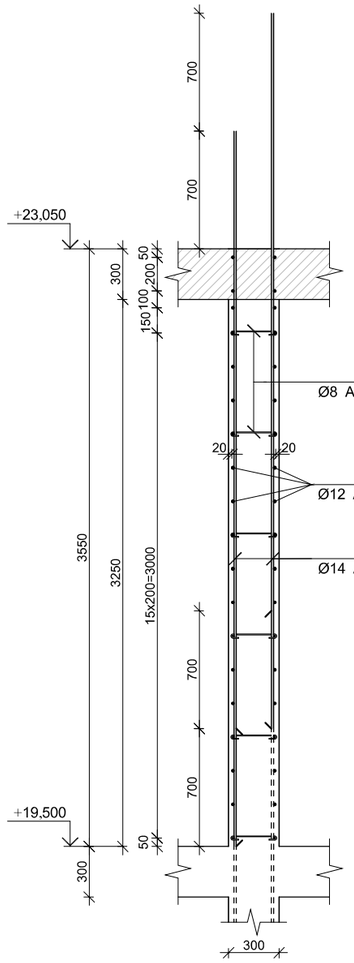

კვეთი 2-2

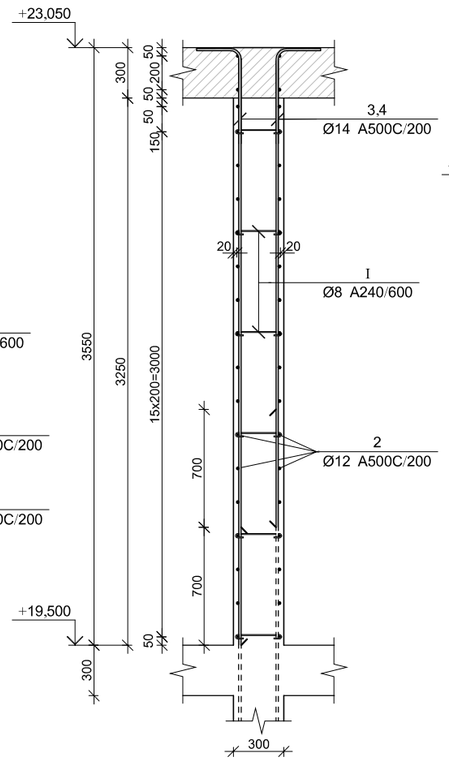

კვეთი 3-3

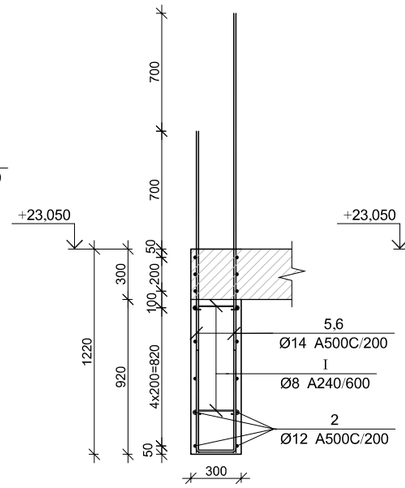

კვეთი 4-4

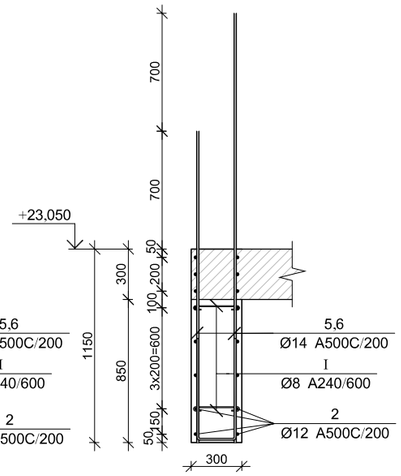

მრნ. რ/ბ კედლის შბნის მკუ-2-ის სპეციფიკაცია +19,500 ნიშნულზე

არმატურის სპეციფიკაცია					არმატურის ამოკრეფა					ბეტონი B 25
პოზ. №	Ø	L მმ.	n ცალი	Ln მ.	Ø	∑ Ln მ.	ბარძაყი მეტრის წონა კგ.	წონა კგ. A240	წონა კგ. A500C	V; მ³
1	2	3	4	5	6	7	8	9	10	11
1	14 A500C	4250	280	1190.00	8 A240	126.90	0.39	50.07		29.82
2	12 A500C	---	---	1100	12 A500C	1501.80	0.89		1333.32	
3	14 A500C	3750	7	26.25	14 A500C	1291.60	1.21		1560.79	
4	14 A500C	3050	7	21.35						
5	14 A500C	1900	12	22.80						
6	14 A500C	2600	12	31.20						
I	8 A240	470	270	126.90						
II	12 A500C	1450	200	290.00						
III	12 A500C	1950	26	50.70						
IV	12 A500C	2350	26	61.10		∑		50.07	2894.11	29.82
						n= 1		50.07	2894.11	29.82
									98.73	კგ/მ³

პოზ.	Φ [მმ.]	ესკიზი [მმ.]	სიგრძე [მმ.]
①	Φ14	4250	4250
②	Φ12	----	----
③	Φ14	3500, 250	3750
④	Φ14	2800, 250	3050
⑤	Φ14	1900	1900
⑥	Φ14	2600	2600
Ⅰ	Φ8	270, 100, 100	470
Ⅱ	Φ12	600, 250, 600	1450
Ⅲ	Φ12	850, 250, 850	1950
Ⅳ	Φ12	1050, 250, 1050	2350

CAPITELI GROUP

კაპიტელი ჯგუფი
საკონსულტაციო კომპანია
Capiteli group
ENGINEERING COMPANY

პროექტის დასახელება

მულტიფუნქციური ცენტრი
"დანიური სახლი"

პროექტის მისამართი

ქ. თბილისი, მ. კოსტავას №70

დამკვეთი

სტადია	მთარიღი	განმარტება
მპ	2021.03.27	

დაკვეთის №

CAD DWG ფაილი sqemebi da armireba bolo.dwg

დირექტორი: ა. კორტავა

მთ. კონსტრუქტორი: გ. ოქროშიძე

შესრულა: ნ. ხუბულავა

საპროექტო უფლებები კაპიტელი ჯგუფი

ნახაზის დასახელება

მრნ. რ/ბ კედლის შბნის მკუ-2-ის არმირების კვეთები და სპეციფიკაცია +19,500 ნიშნულზე

კ-64

A3

მონ. რ/ბ კედლის შბნის მკუ-2-ის არმირების ბეგმა +23,050 ნიშნულზე

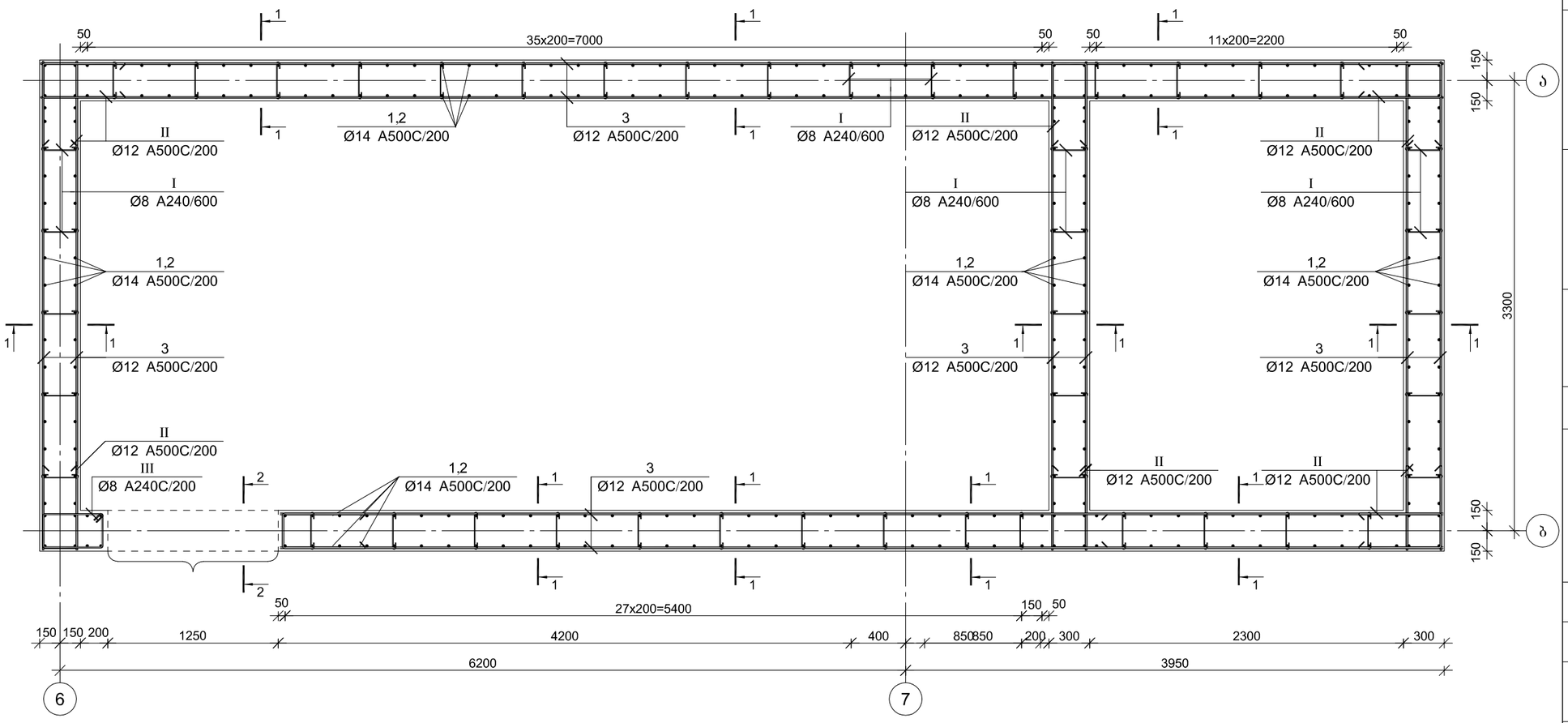

CAPITELI GROUP

კაპიტელი ჯგუფი
სამშენებლო კომპანია
Capiteli group
ENGINEERING COMPANY

პროექტის დასახელება

მულტიფუნქციური ცენტრი
"დანიური სახლი"

პროექტის მისამართი

ქ. თბილისი, მ. კოსტავას №70

დამკვეთი

სტადია	მარილი	განმარტება
მპ	2021.03.27	

დაკვეთის №

CAD DWG ფაილი sqemebi da armireba bolo.dwg

დირექტორი:		ა. კორტავა
მთ. კონსტრუქტორი:		გ. ქიქროშიძე
შემსრულა		ნ. ხუბულავა

საპროექტო უფლებები კაპიტელი ჯგუფი

ნახაზის დასახელება

მონ. რ/ბ კედლის შბნის მკუ-2-ის არმირების ბეგმა +23,050 ნიშნულზე

Ბ-65

A3

კვეთი 1-1

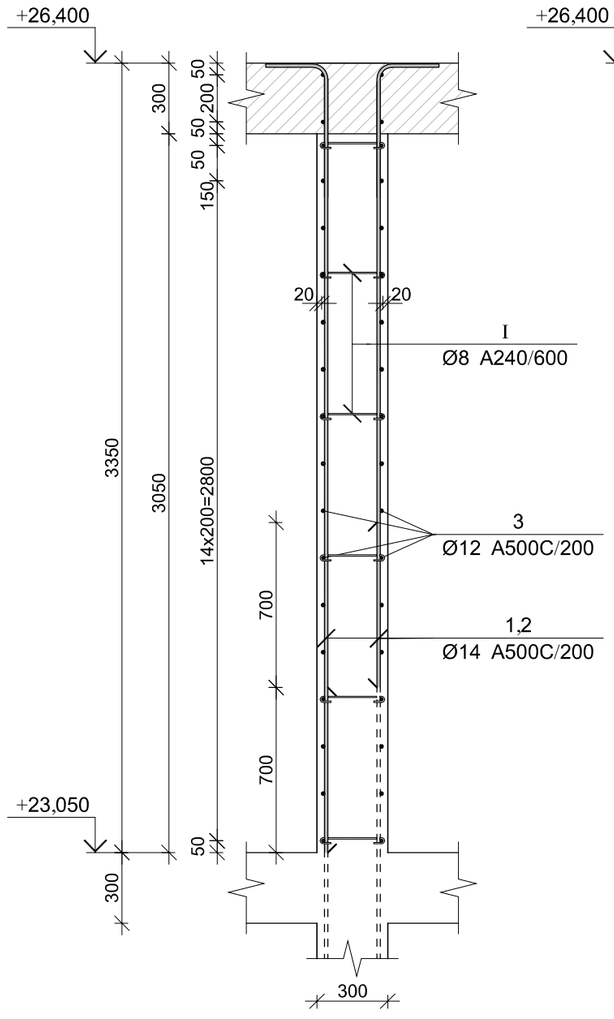

კვეთი 2-2

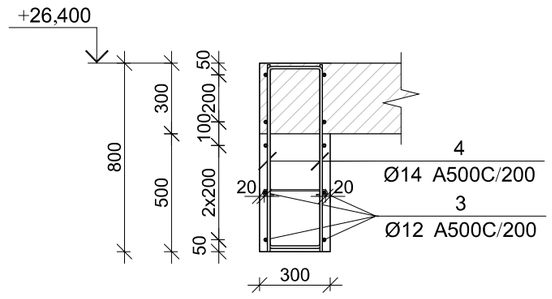

მონ. რ/ბ კედლის შბნის მკუ-2-ის სპეციფიკაცია +23,050 ნიშნულზე

არმატურის სპეციფიკაცია					არმატურის ამოკრეფა					ბეტონი B 25
პოზ. №	Ø	L მმ.	n ცალი	Ln მ.	Ø	∑ Ln მ.	არმატ. ერთ. წონა კგ.	წონა კგ. A240	წონა კგ. A500C	V; მ³
1	2	3	4	5	6	7	8	9	10	11
1	14 A500C	3600	151	543.60	8 A240	44.12	0.39	17.41		
2	14 A500C	2900	151	437.90	12 A500C	830.50	0.89		737.33	28.79
3	12 A500C	---	---	1100	14 A500C	1643.60	1.21		1986.15	
4	14 A500C	1780	14	24.9200						
I	8 A240	470	280	131.60						
II	12 A500C	1450	180	261.00						
III	8 A240	1600	12	19.20		∑		17.41	2723.48	28.79
						n= 1		17.41	2723.48	28.79
									95.20	კგ/მ³

პოზ.	Φ [მმ.]	ესკიზი [მმ.]	სიგრძე [მმ.]
①	Φ14	3350	3600
②	Φ14	2650	2900
③	Φ12	----	----
④	Φ14	780 / 780 / 220	1780
Ⅰ	Φ8	270 / 100 / 100	470
Ⅱ	Φ12	600 / 600 / 250	1450
Ⅲ	Φ8	450 / 450 / 250 / 200	1600

CAPITELI GROUP

კაპიტელი ჯგუფი
სამშენებლო კომპანია
Capiteli group
ENGINEERING COMPANY

პროექტის დასახელება

მულტიფუნქციური ცენტრი
"დანიური სახლი"

პროექტის მისამართი

ქ. თბილისი, მ. კოსტავას №70

დამკვეთი

სტადია	მარილი	განმარტება
მპ	2021.03.27	

დაკვეთის №

CAD DWG ფაილი sqemebi da armireba bolo.dwg

დირექტორი:		ა. კორტავა
მთ. კონსტრუქტორი:		გ. ოქროშიძე
შეასრულა		ნ. ხუციშვილი

სააგენტორო უფლებები კაპიტელი ჯგუფი

ნახაზის დასახელება

მონ. რ/ბ კედლის შბნის მკუ-2-ის არმირების კვეთები და სპეციფიკაცია +23,050 ნიშნულზე

კ-66

A3

მონ. რ/ბ პარაპეტის არმირების გეგმა +23,050 ნიშნულზე

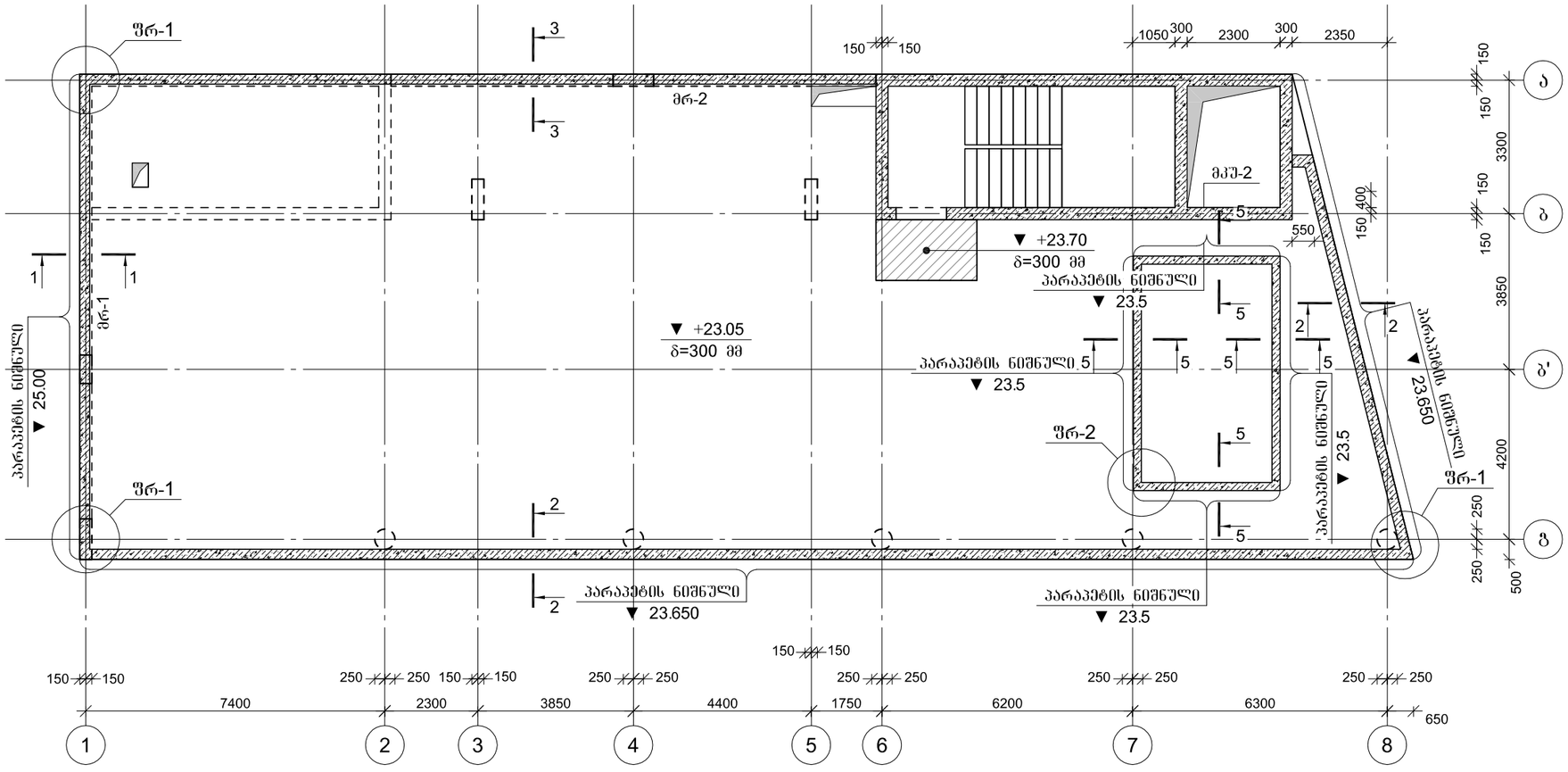

შრატვენტი 1

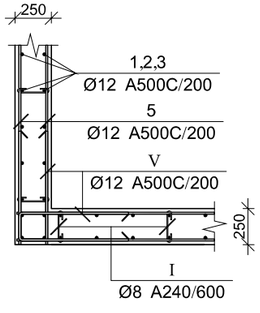

შრატვენტი 2

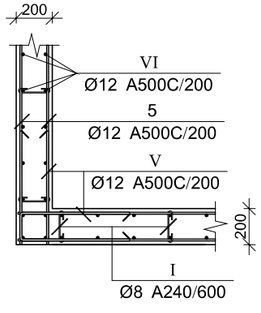

CAPITELI GROUP

კაპიტელი ჯგუფი
სამშენებლო კომპანია
Capiteli group
ENGINEERING COMPANY

პროექტის დასახელება
მულტიფუნქციური ცენტრი
"დანიური სახლი"

პროექტის მისამართი
ქ. თბილისი, მ. კოსტავას №70

დამკვეთი

სტადია	მარილი	განმარტება
მპ	2021.03.27	

დაკვეთის №

CAD DWG ფაილი sqemebi da armireba bolo.dwg

დირექტორი:	ა. კორტავა
მთ. კონსტრუქტორი:	გ. ოქროშიძე
შემსრულა	ნ. ხუბულავა
საავტორო უფლებები	კაპიტელი ჯგუფი

ნახაზის დასახელება

მონ. რ/ბ პარაპეტის არმირების გეგმა +23,050 ნიშნულზე

კ-67

A3

მონ. რ/ბ პარაპეტის არმირების გეგმა +26,400 ნიშნულზე

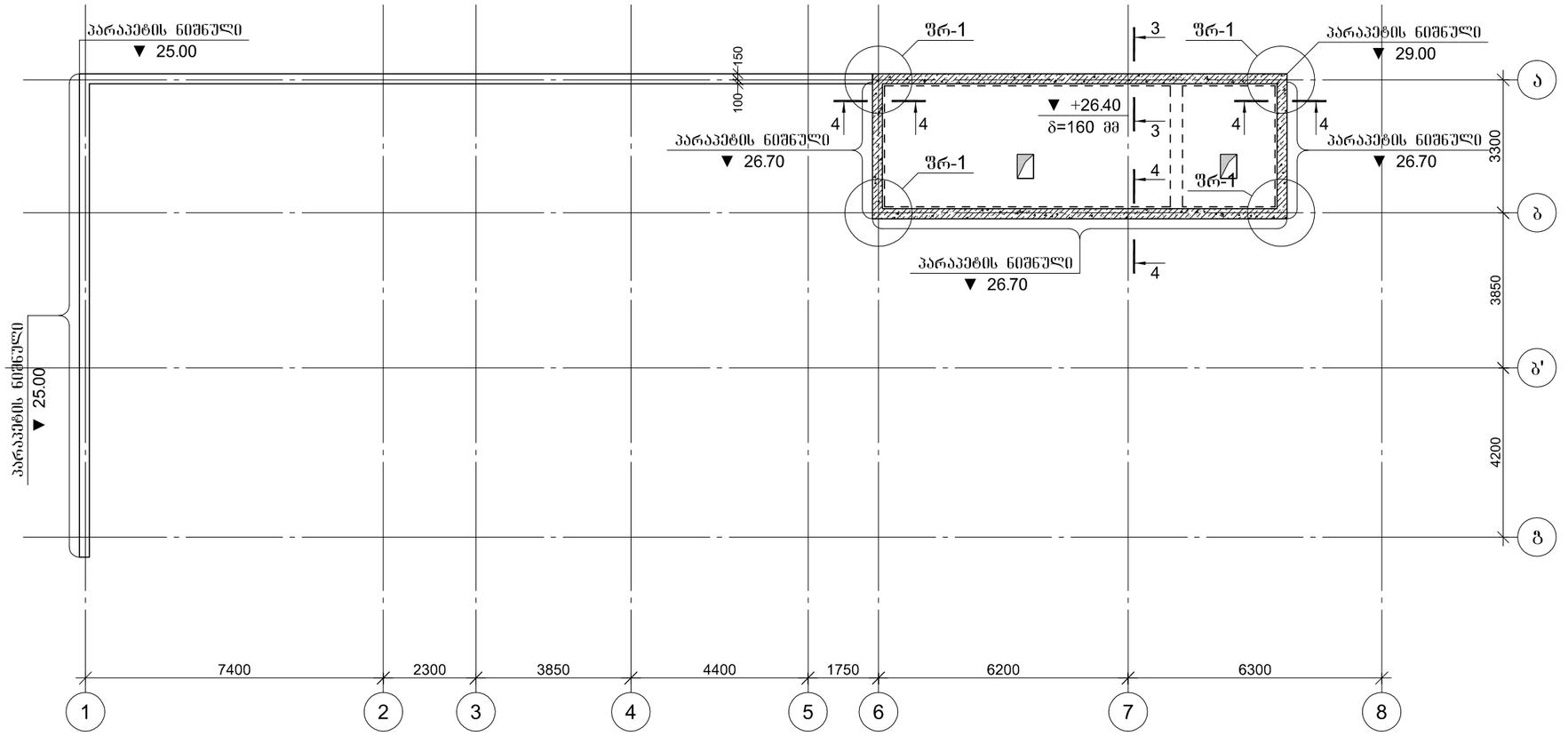

ფრაგმენტი 1

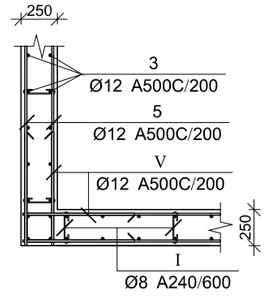

CAPITELI GROUP

კაპიტელი ჯგუფი
სამშენებლო კომპანია
Capiteli group
ENGINEERING COMPANY

პროექტის დასახელება

მულტიფუნქციური ცენტრი
"დანიური სახლი"

პროექტის მისამართი

ქ. თბილისი, მ. კოსტავას №70

დამკვეთი

სტადია	მარილი	განმარტება
მპ	2021.03.27	

დაკვეთის №

CAD DWG ფაილი sqemebi da armireba bolo.dwg

დირექტორი:	ა. კორტაია
მთ. კონსტრუქტორი:	გ. ოქროშიძე
შემსრულა	ნ. ხუციშვილი
საავტორო უფლებები	კაპიტელი ჯგუფი

ნახაზის დასახელება

მონ. რ/ბ პარაპეტის არმირების გეგმა +26,400 ნიშნულზე

კ-68

A3

კვეთი 1-1

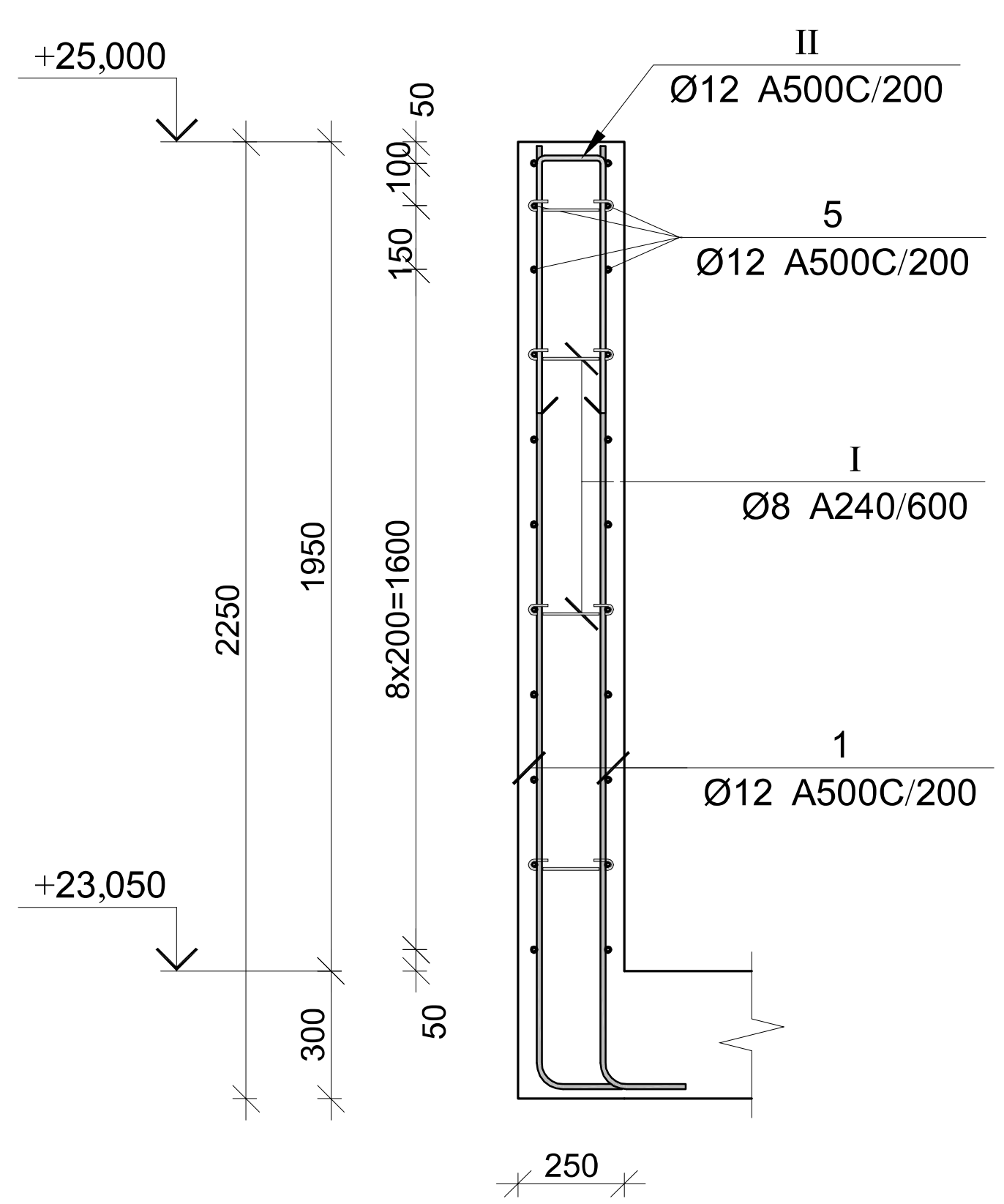

კვეთი 3-3

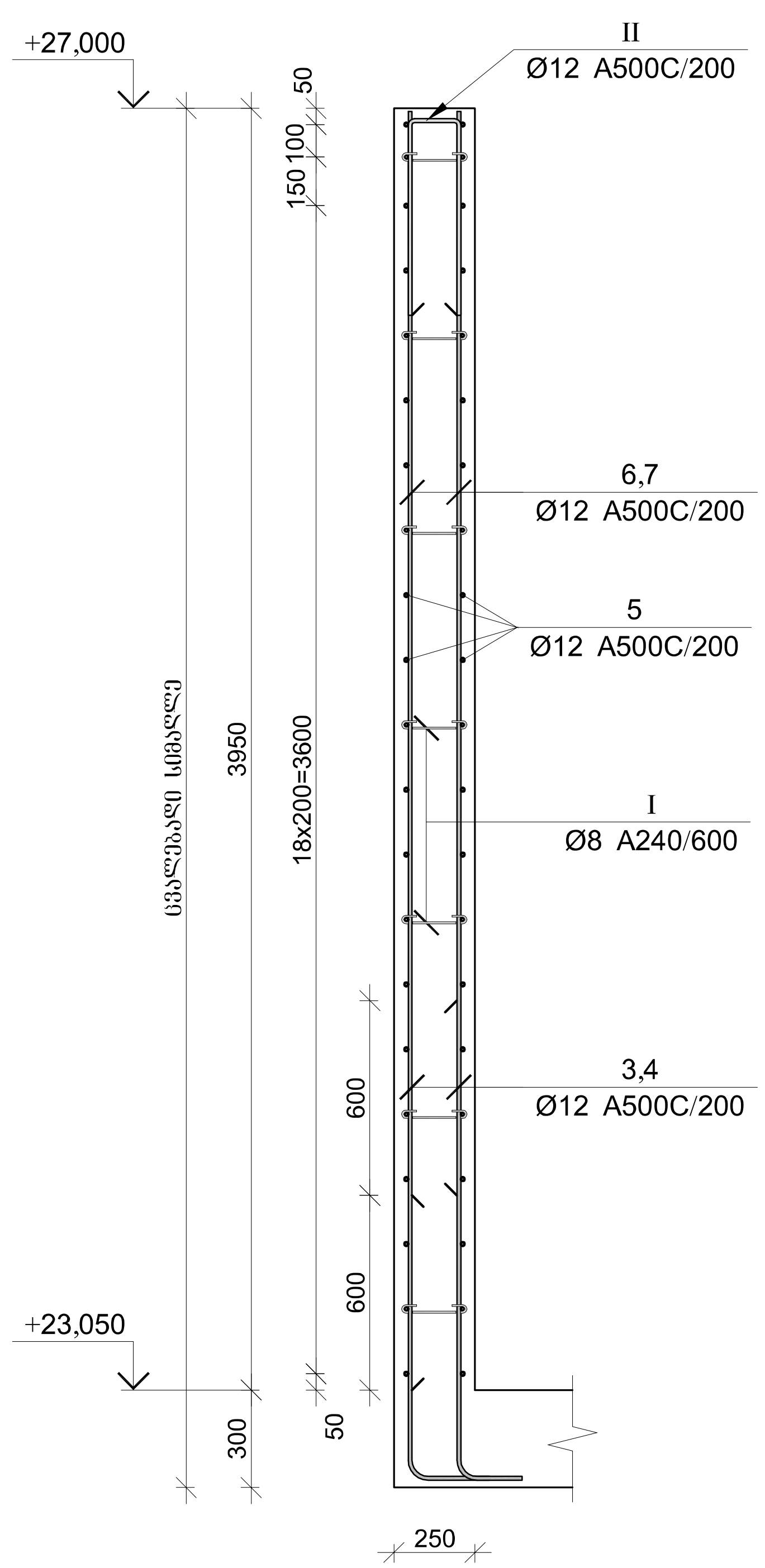

კვეთი 2-2

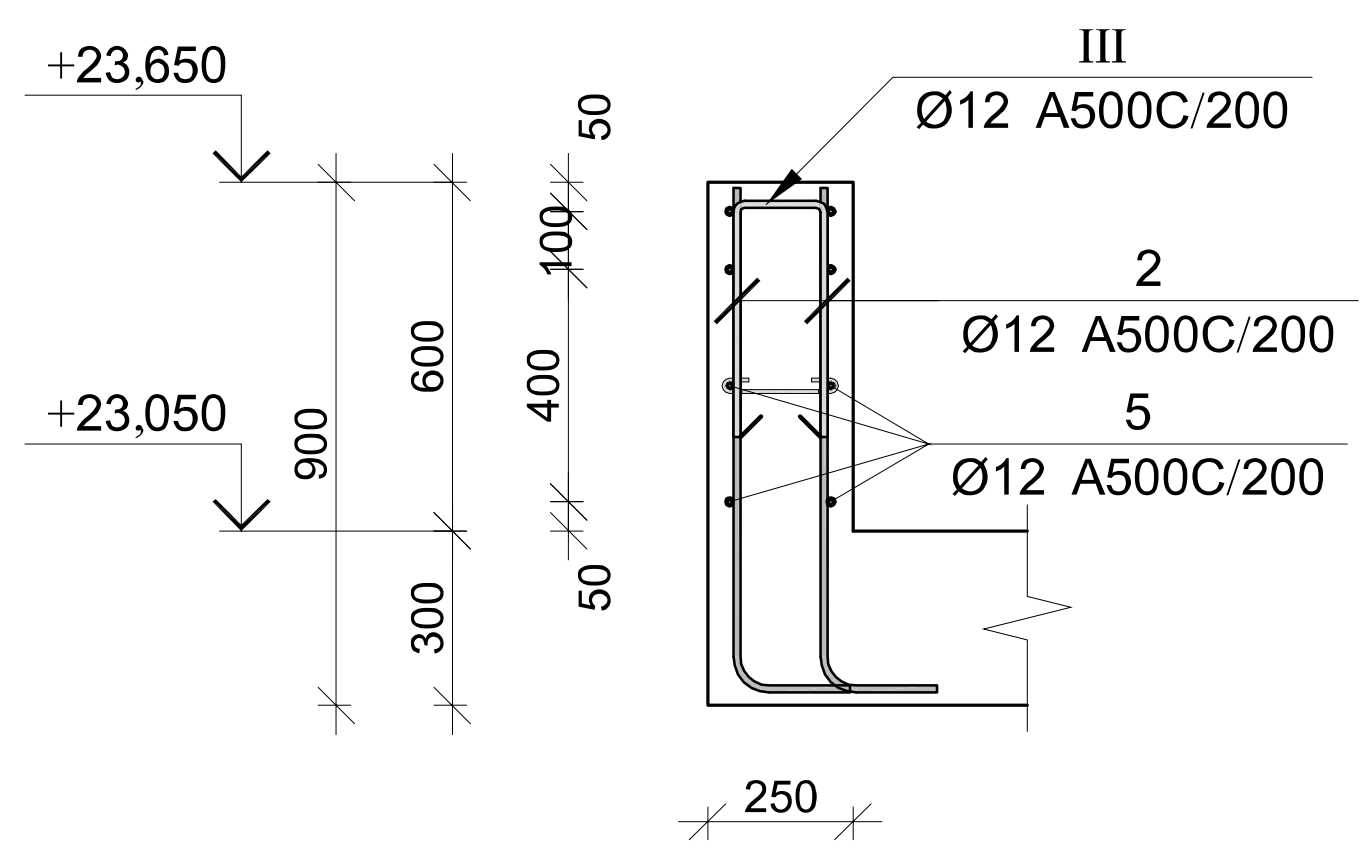

კვეთი 4-4

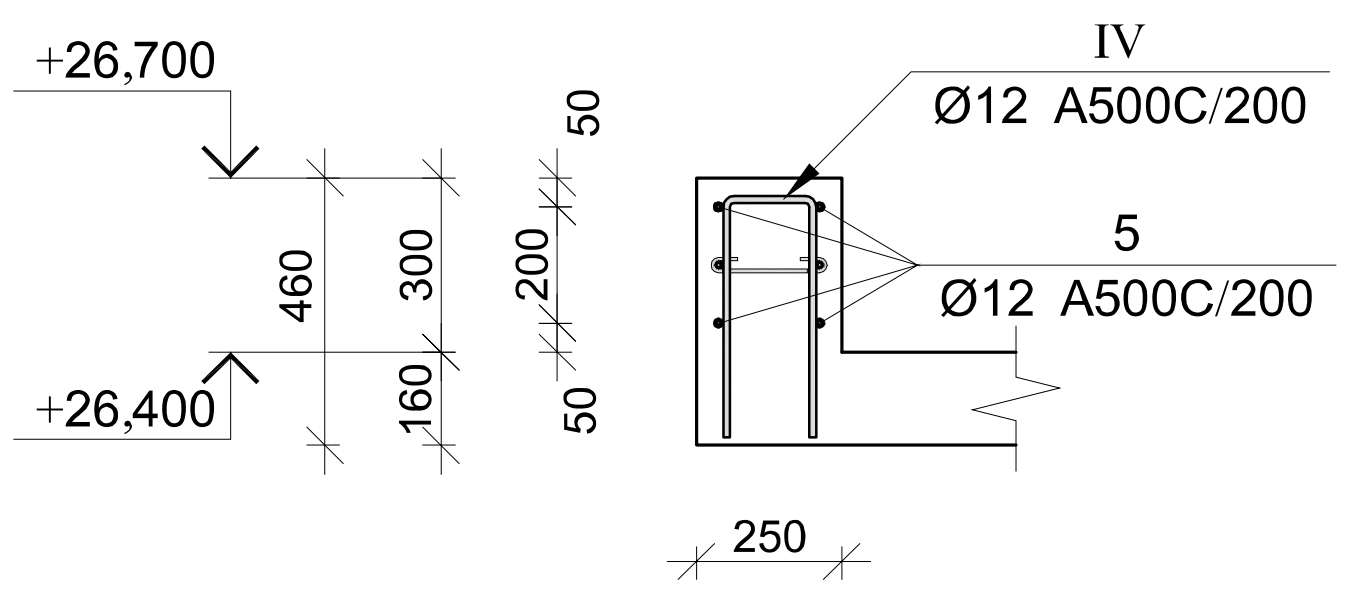

კვეთი 5-5

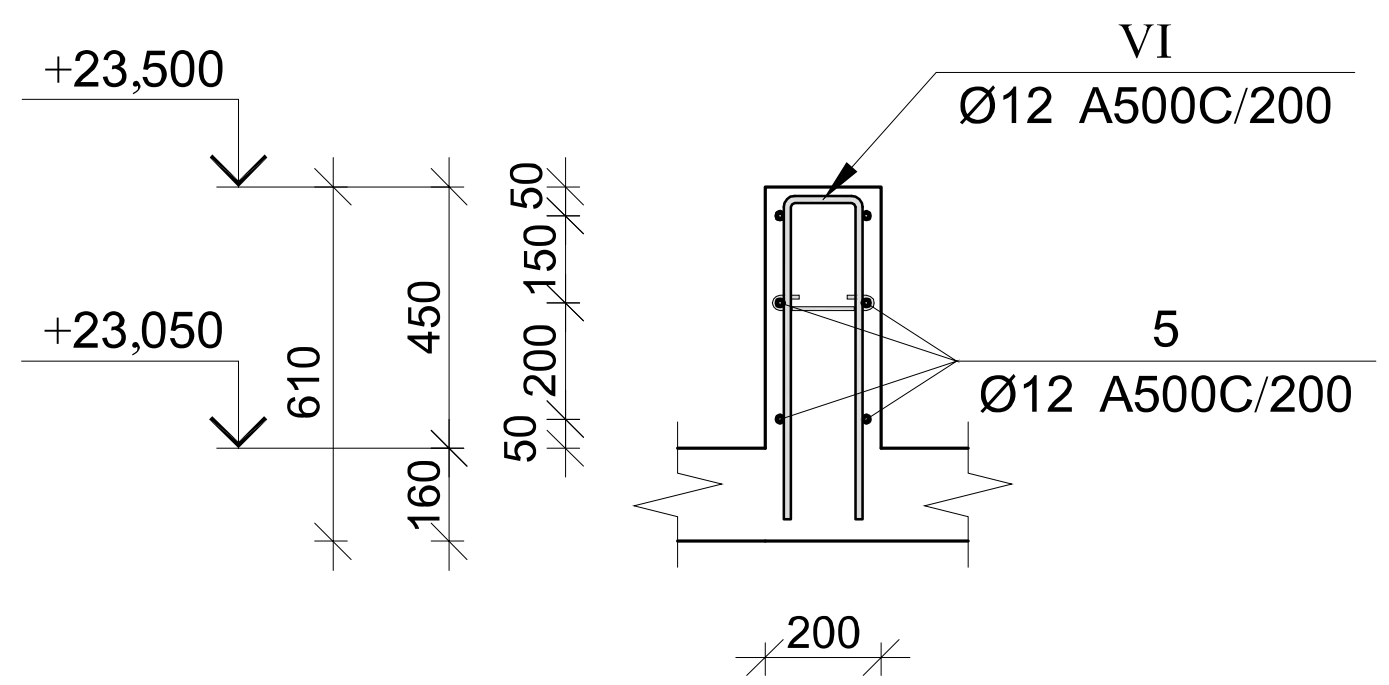

პოზ.	Φ [მმ.]	ესკიზი [მმ.]	სიგრძე [მმ.]	პოზ.	Φ [მმ.]	ესკიზი [მმ.]	სიგრძე [მმ.]
1	Φ12	2200 / 250	2450	7	Φ12	3350	3350
2	Φ12	850 / 250	1100	I	Φ8	170 / 100 / 100	370
3	Φ12	900 / 250	1150	II	Φ12	600 / 150 / 600	1350
4	Φ12	1500 / 250	1750	III	Φ12	300 / 150 / 300	750
5	Φ12	----	----	IV	Φ12	500 / 150 / 500	1150
6	Φ12	3950	3950	V	Φ12	600 / 150 / 600	1350
				VI	Φ12	550 / 150 / 550	1250

მონ. რ/ბ პარაპეტის სპეციფიკაცია +23,050 და +26,400 ნიშნულებზე

არმატურის სპეციფიკაცია					არმატურის ამოკრება					ბეტონი B 25
პოზ. №	Ø	L მმ.	n ცალი	Ln მ.	Ø	∑ Ln მ.	გრძივი მეტრის წონა კგ.	წონა კგ. A240	წონა კგ. A500C	V; $მ^3$
1	2	3	4	5	6	7	8	9	10	11
1	12 A500C	2450	124	303.80	8 A240	174.64	0.39	68.91		43.36
2	12 A500C	1100	446	490.60	12 A500C	5295.35	0.89		4701.30	
3	12 A500C	1150	151	173.65						
4	12 A500C	1750	151	264.25						
5	12 A500C	----	----	2163.0000						
6	12 A500C	3950	151	596.45						
7	12 A500C	3350	151	505.85						
I	8 A240	370	472	174.64						
II	12 A500C	1350	213	287.55						
III	12 A500C	750	223	167.25						
IV	12 A500C	1150	83	95.45						
V	12 A500C	1350	100	135.00						
VI	12 A500C	1250	90	112.50				∑ 68.91	4701.30	43.36
						n= 1		68.91	4701.30	43.36
									110.02	კგ/$მ^3$

კაპიტელი ჯგუფი
საპროექტო კომპანია
Capiteli group
ENGINEERING COMPANY
CAPITELI GROUP

პროექტის დასახელება
მულტიფუნქციური ცენტრი "დანიური სახლი"

პროექტის მისამართი
ქ. თბილისი, მ. კოსტავას №70

დამკვეთი

სტადია	თარიღი	განმარტება
მპ	2021.03.27	

დაკვეთის №

CAD DWG ფაილი sqemebi da armireba bolo.dwg

დირექტორი: ა. კორტავა
მთ. კონსტრუქტორი: გ. ოქროშიძე
შეასრულა ნ. ხუბულავა

საავტორო უფლებები კაპიტელი ჯგუფი

ნახაზის დასახელება
მონ. რ/ბ პარაპეტის არმირების კვეთები და სპეციფიაკცია +23,050 და +26,400 ნიშნულებზე

კ-69

A3

კედლების სვეტთან ჩამაბრების დეტალი გეგმაში (ვარიანტი ა)

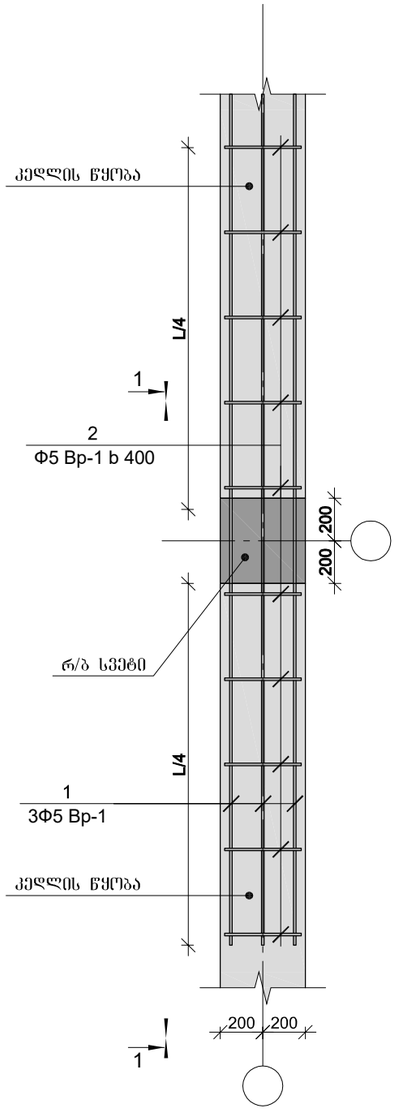

კედლების სვეტთან ჩამაბრების დეტალი გეგმაში (ვარიანტი ბ)

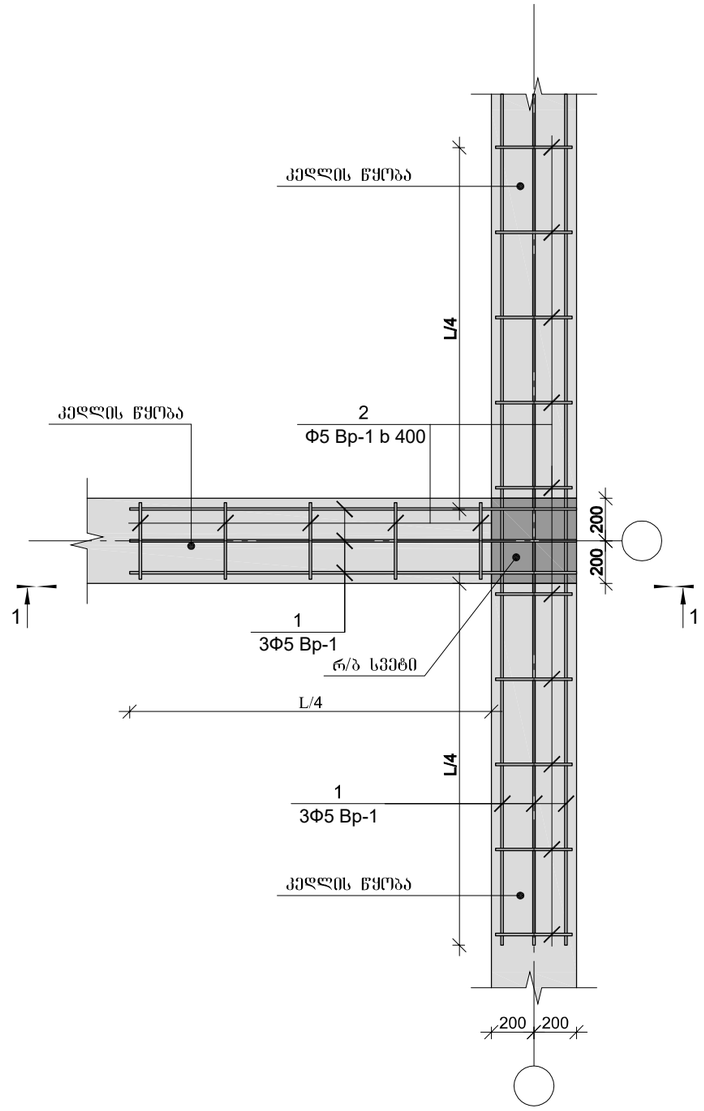

კედლების სვეტთან ჩამაბრების დეტალი გეგმაში (ვარიანტი გ)

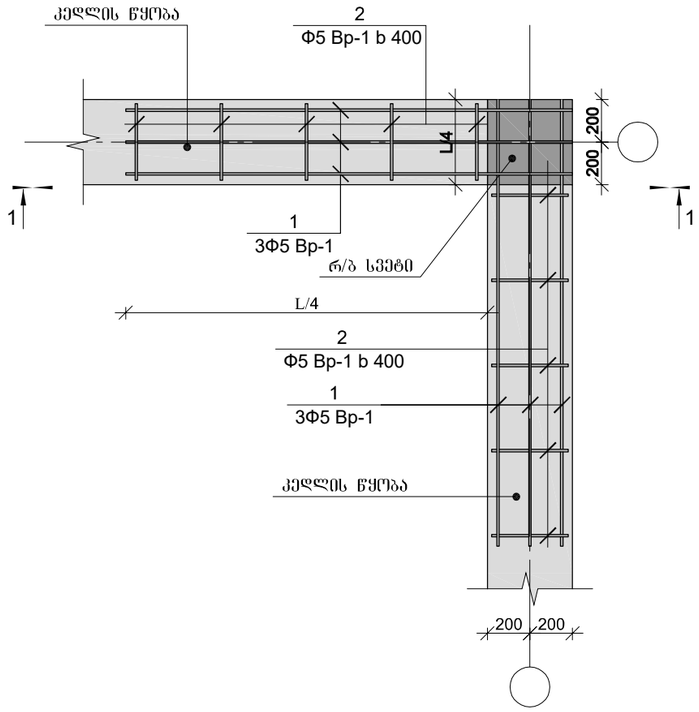

1. ხსნარის მარკა M-300

CAPITELI GROUP

კაპიტელი ჯგუფი
საპროექტო კომპანია
Capiteli group
ENGINEERING COMPANY

პროექტის დასახელება

მულტიფუნქციური ცენტრი
"დანიური სახლი"

პროექტის მისამართი

ქ. თბილისი, მ. კოსტავას №70

დამკვეთი

სტადია	მარილი	განმარტება
მპ	2021.03.27	

დაკვეთის №

CAD DWG ფაილი sqemebi da armireba bolo.dwg

დირექტორი:		ა. კორტავა
მთ. კონსტრუქტორი:		გ. ოქროშიძე
შემსრულა		ნ. ხუბულავა

საავტორო უფლებები კაპიტელი ჯგუფი

ნახაზის დასახელება

კედლის წყობის სვეტთან
ჩამაბრების დეტალები

კ-70

A3

ჭრილი 1-1

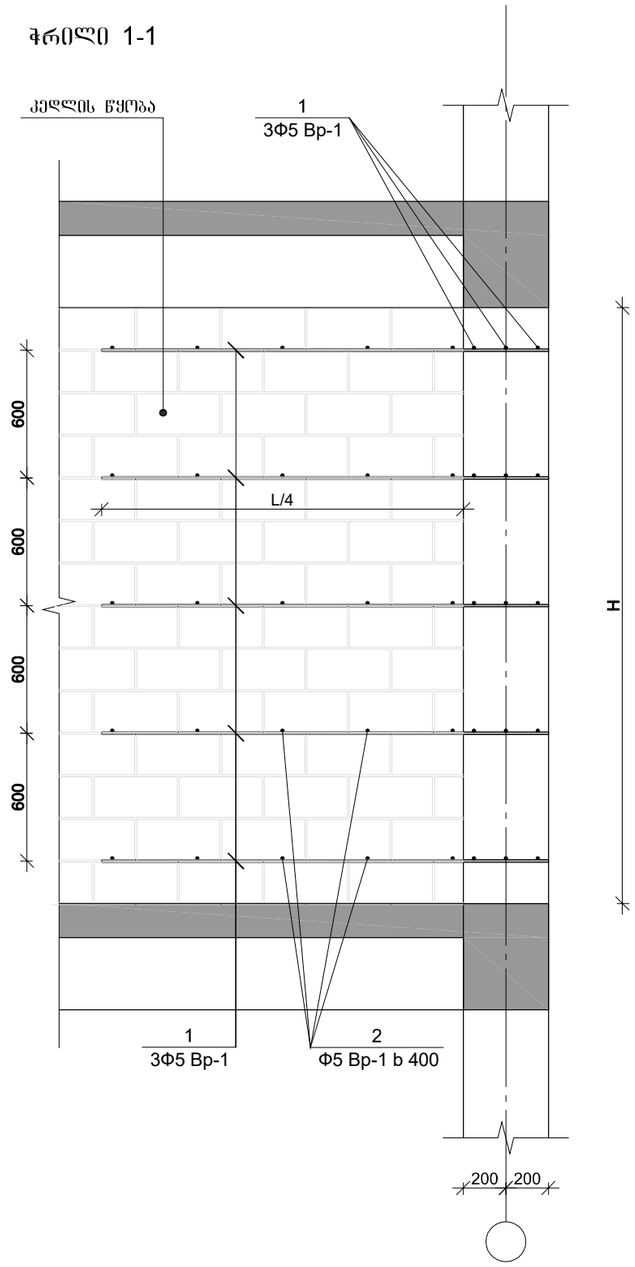

გლუდარის მოწყობის დეტალი

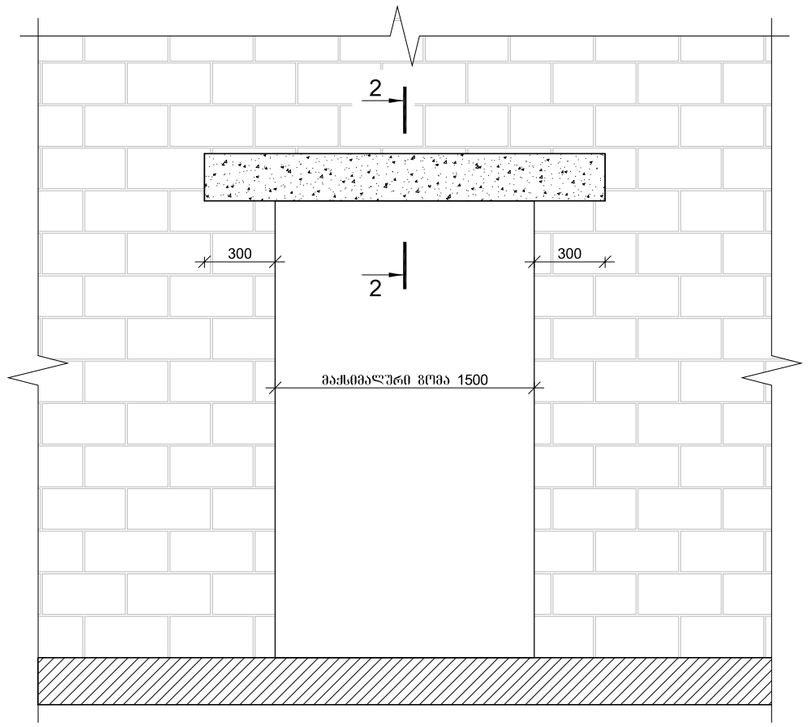

კვეთი 2-2

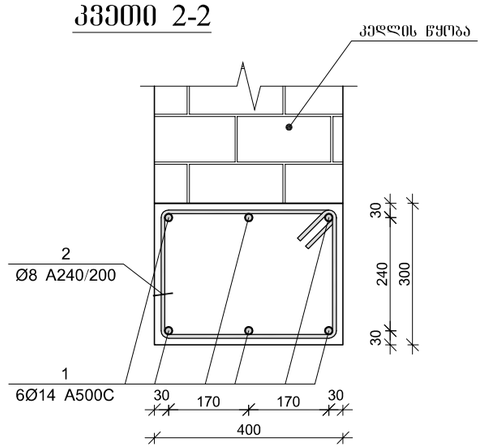

კარგ. №2
L=1.44 მ.

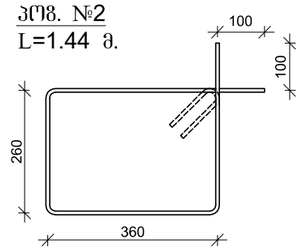

CAPITELI GROUP

კაპიტელი ჯგუფი
საკონსტრუქტორო კომპანია
Capiteli group
ENGINEERING COMPANY

პროექტის დასახელება

მულტიფუნქციური ცენტრი
"დანიური სახლი"

პროექტის მისამართი

ქ. თბილისი, მ. კოსტავას №70

დამკვეთი

სტადია	მარილი	განმარტება
მპ	2021.03.27	

დაკვეთის №

CAD DWG ფაილი sqemebi da armireba bolo.dwg

დირექტორი: ა. კორტავა

მთ. კონსტრუქტორი: გ. ოქროშიძე

შესრულა ნ. ხუბულავა

საავტორო უფლებები კაპიტელი ჯგუფი

ნახაზის დასახელება

კედლის წყობის სვეტთან
ჩამაგრების დეტალი ჭრილში და
გლუდარის მოწყობის დეტალი

К-71

A3

მონ. რ/ბ რიგელის მრ–1-ის არმირება

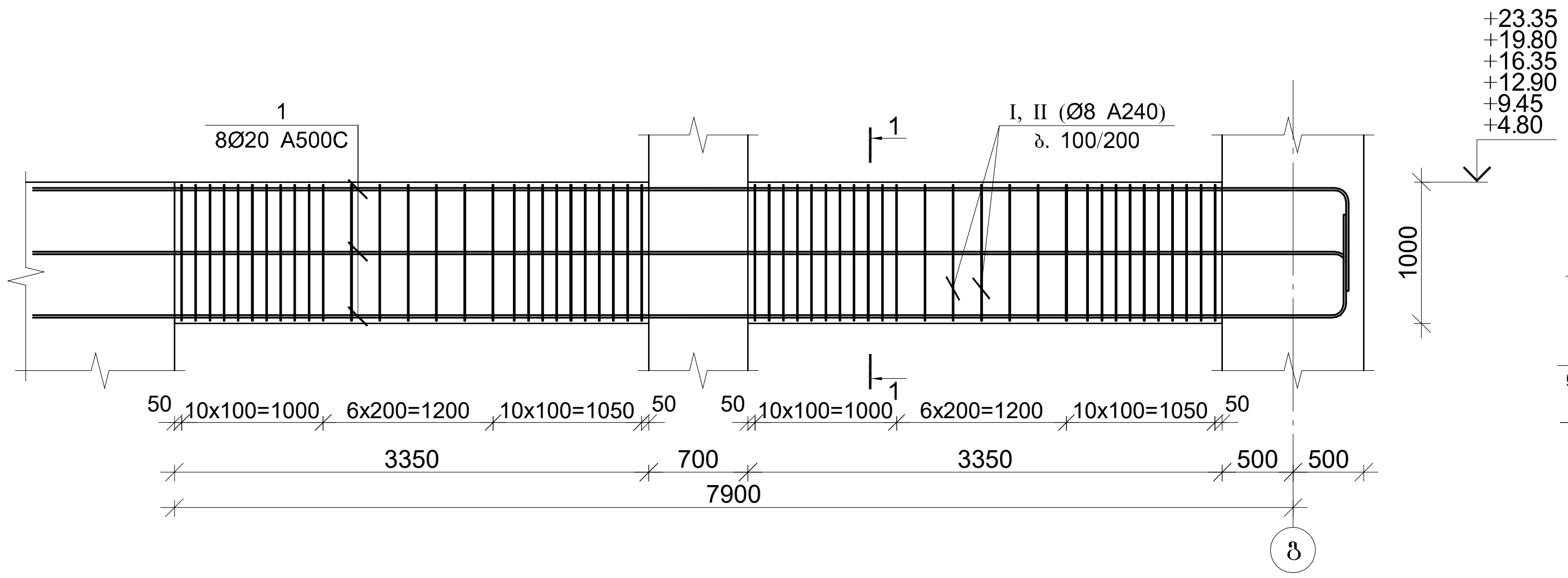

კვეთი 1-1

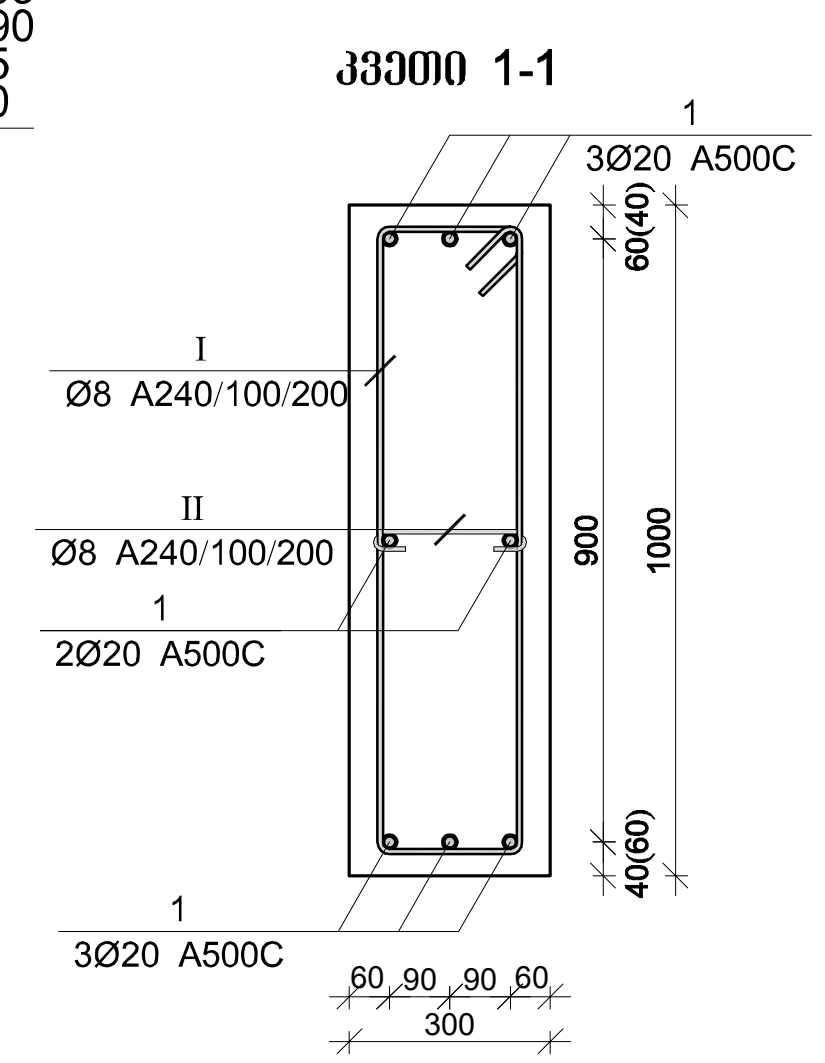

მონ. რ/ბ რიგელის მრ–2-ის არმირება

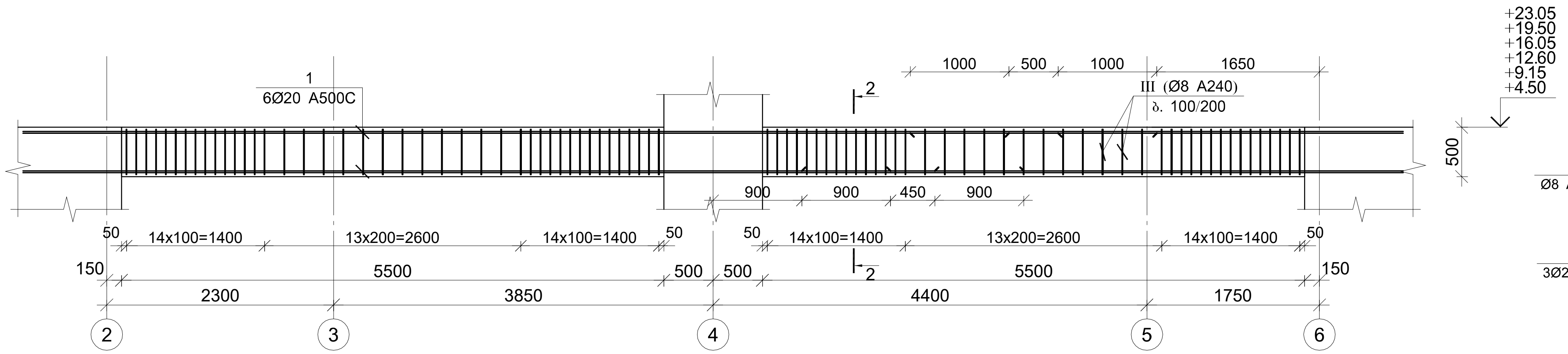

კვეთი 2-2

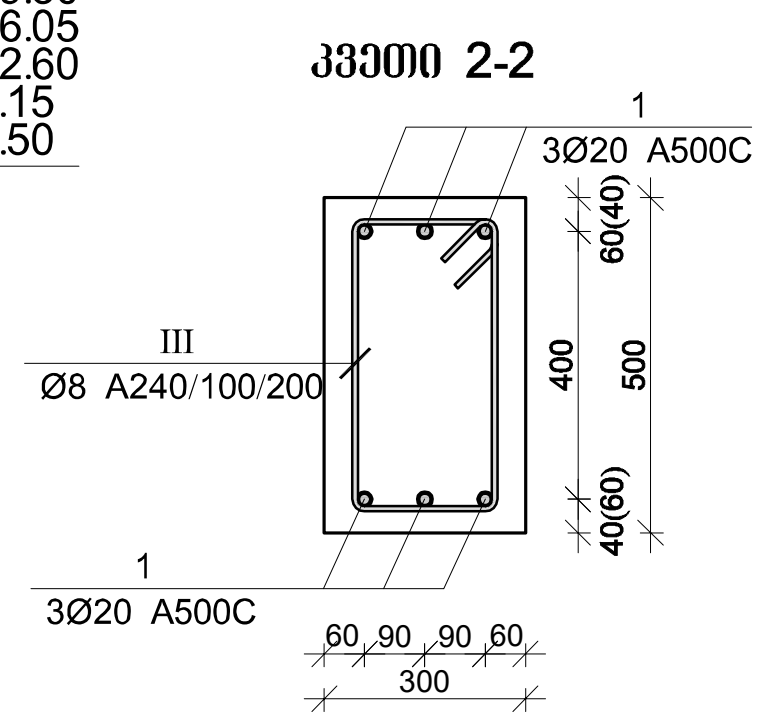

პოზ.	Ø [მმ.]	ესკიზი [მმ.]	სიგრძე [მმ.]
I	Φ8	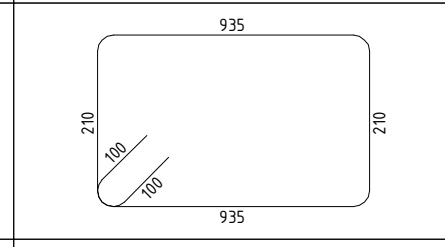	2490
II	Φ8	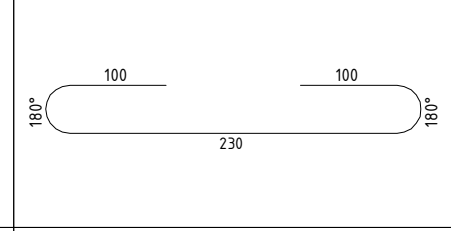	430
III	Φ8	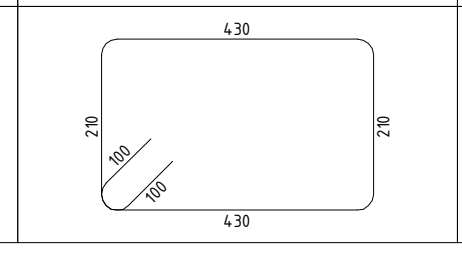	1480

მონ. რ/ბ რიგელის მრ–1-ის სპეციფიკაცია

არმატურის სპეციფიკაცია					არმატურის ამოკრეფა					ბეტონი B 25
პოზ. №	Ø	L მმ	n ცალი	Ln მ	Ø	∑Ln მ	გრძივი მეტრის წონა კგ.	წონა კგ. A240	წონა კგ. A500C	V; მ³
1	2	3	4	5	6	7	8	9	10	11
1	20 A500C	9600	8	76.80	8 A240	239.44	0.39	94.48		2.01
I	8 A240	2490	82	204.18	20 A500C	76.80	2.47		189.40	
III	8 A240	430	82	35.26						
							∑	94.48	189.40	2.01
						n= 6		566.88	1136.40	12.06
									141.23	კგ/მ³

მონ. რ/ბ რიგელის მრ–2-ის სპეციფიკაცია

არმატურის სპეციფიკაცია					არმატურის ამოკრეფა					ბეტონი B 25
პოზ. №	Ø	L მმ	n ცალი	Ln მ	Ø	∑Ln მ	გრძივი მეტრის წონა კგ.	წონა კგ. A240	წონა კგ. A500C	V; მ³
1	2	3	4	5	6	7	8	9	10	11
1	20 A500C	15000	6	90.00	8 A240	204.24	0.39	80.59		1.65
III	8 A240	1480	138	204.24	20 A500C	90.00	2.47		221.95	
							∑	80.59	221.95	1.65
						n= 6		483.54	1331.72	9.90
									183.36	კგ/მ³

კაპიტელი ჯგუფი
საპროექტო კომპანია
Capiteli group
ENGINEERING COMPANY

პროექტის დასახელება
მულტიფუნქციური ცენტრი "დანიური სახლი"

პროექტის მისამართი
ქ. თბილისი, მ. კოსტავას №70

დამკვეთი

სტადია	თარიღი	განმარტება
მპ	2021.03.27	

დაკვეთის №

CAD DWG ფაილი sqemebi da armireba bolo.dwg

დირექტორი: ა. კორტავა
მთ. კონსტრუქტორი: გ. ოქროშიძე
შეასრულა ნ. ხუბულავა

საავტორო უფლებები კაპიტელი ჯგუფი

ნახაზის დასახელება
მონ. რ/ბ რიგელის მრ–1-ის და მრ-2-ის არმირება

კ-72

A3

მონ. რ/ბ რიგელის ზედა და ქვედა არმატურის გადადებით გადაბმის დეტალის ვერტიკალური ჭრილი

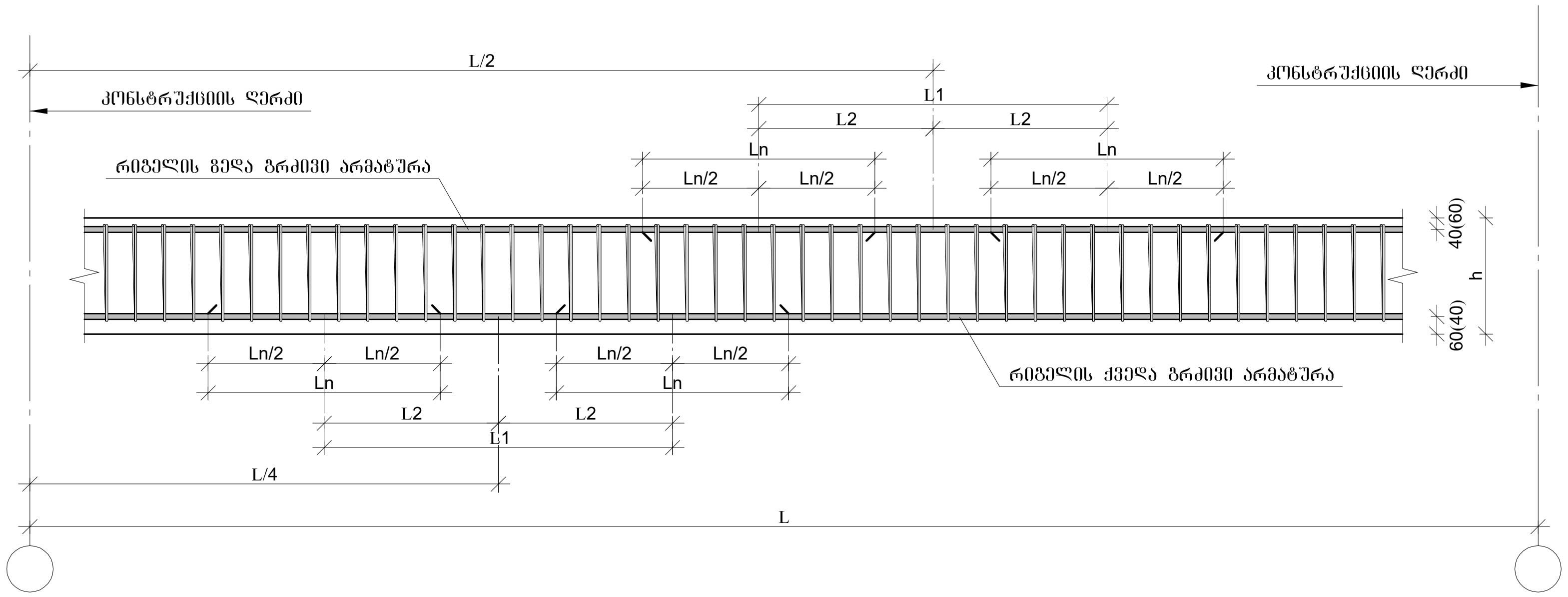

მონ. რ/ბ რიგელის არმატურის სვეტში ჩამაგრების დეტალი

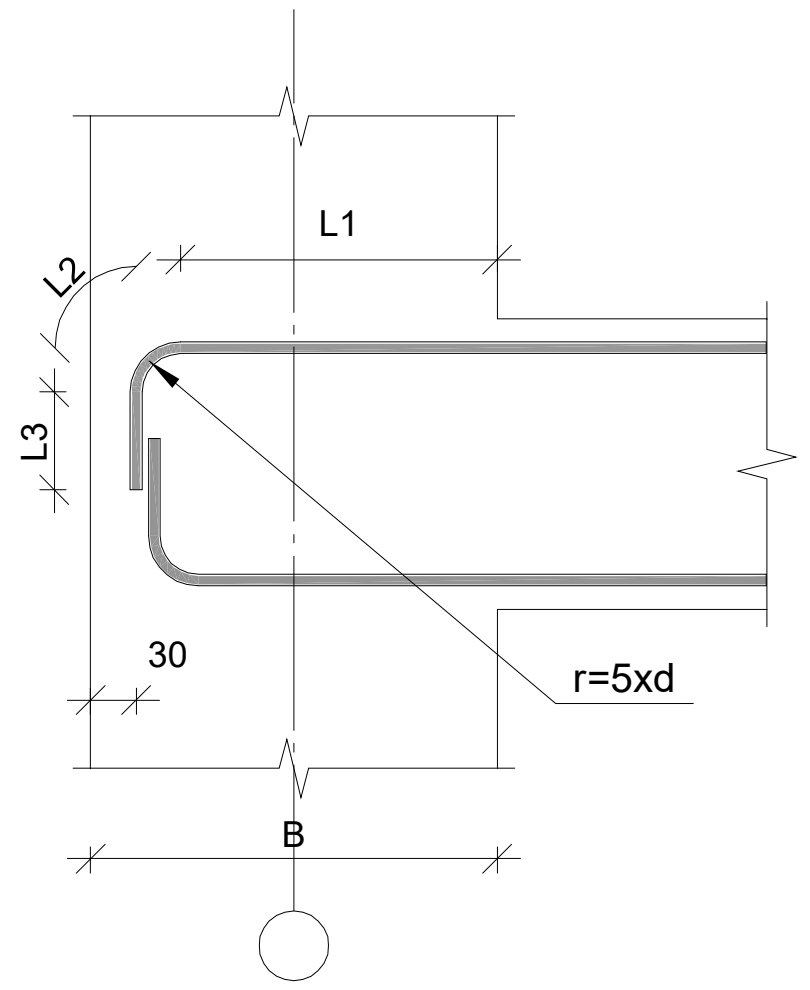

მონ. რ/ბ რიგელის არმატურის გადადებით გადაბმის დეტალი გეგმაში

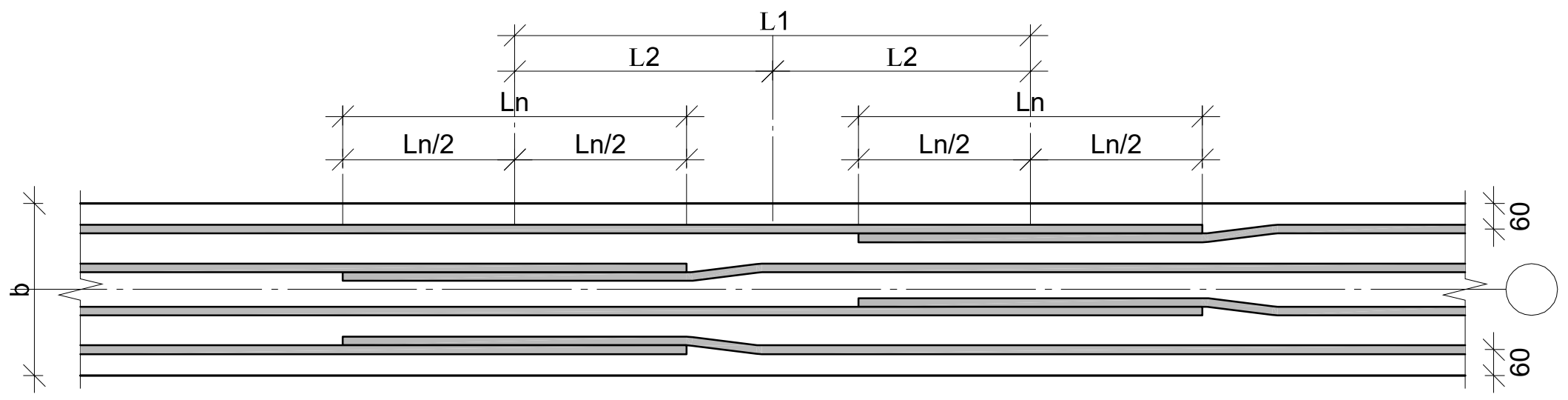

რიგელის ზედა და ქვედა არმატურების გადადების ცხრილი
beam bottom and top rebar lapping table

არმატურის დიამეტრი Ø (მმ)	არმატურის გადადება (მმ) $L_n=40*D$	გადადების ცენტრებს შორის მანძილი (მმ) $L_1 \geq 1.5*L_{ანკ}$	მომიჯნავე "X" წინაღობებში არმატურის გადადების ცენტრები მანძილი (მმ) $L_2 \geq L_1/2$	საერთო გადადების ზონა მინ-100 (მმ) $L_3=L_1+L_{ანკ}$
Ø16 A-III	640	960	480	1600
Ø18 A-III	720	1080	540	1800
Ø20 A-III	800	1200	600	2000
Ø22 A-III	880	1320	660	2200
Ø25 A-III	1000	1500	750	2500

რიგელის არმატურის სვეტში ჩამაგრების ცხრილები

როცა (B=400)

$L_{ანკერი}=40d=L_1+L_2+L_3=2xL_1$ (მმ)					
არმატურის დიამეტრი Ø	$L_{ანკერი}=40Ø$	r=5d მმ.	$L_1=L_{(ანკ.)}x0.5$ (მმ)	$L_2=\frac{(5dx2)X\Pi}{4}$ (მმ)	$L_3=L_{(ანკ.)}-(L_1+L_2)$ (მმ)
Ø16 A500C	640	80	320	126	194
Ø18 A500C	720	90	360	141	219
Ø20 A500C	800	100	400	157	243
Ø22 A500C	880	110	440	173	267

რიგელებში საკიდების განაწილების ტიპიური სქემა

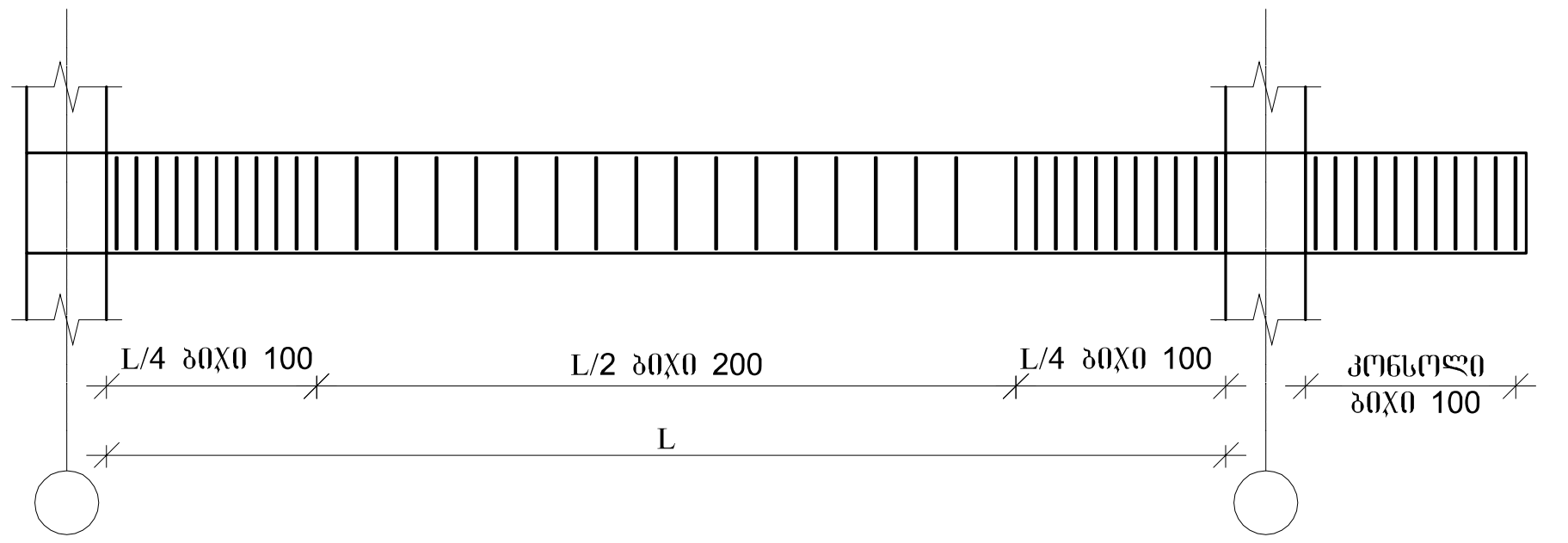

1. წინამდებარე დოკუმენტში წარმოდგენილია მონ. რ/ბ რიგელის ზედა და ქვედა გრძივი არმატურების გადადებით გადაბმის დეტალები სქემატურად და ზოგადად, რომელიც გამოყენებული უნდა იყოს კონკრეტულად, მონ. რ/ბ რიგელის არმირებისას, გრძივი არმატურის შესაბამისად გადადების შემთხვევაში.

CAPITELI GROUP
კაპიტელი ჯგუფი
საპროექტო კომპანია
Capiteli group
ENGINEERING COMPANY

პროექტის დასახელება
მულტიფუნქციური ცენტრი "დანიური სახლი"

პროექტის მისამართი
ქ. თბილისი, მ. კოსტავას №70

დამკვეთი

სტადია	თარიღი	განმარტება
მპ	2021.03.27	

დავალების №

CAD DWG ფაილი sqemebi da armireba bolo.dwg

დირექტორი: ა. კორტავა
მთ. კონსტრუქტორი: გ. ოქროშიძე
შეასრულა ნ. ხუბულავა

საავტორო უფლებები კაპიტელი ჯგუფი

ნახაზის დასახელება
მონ. რ/ბ რიგელის არმატურის გადადებით გადაბმის და სვეტში ჩამაგრების დეტალები

კ-73

A3

გადახურვის ფილის გედა შრის არმირების საყალიბე გეგმა -0.15 ნიშნულზე

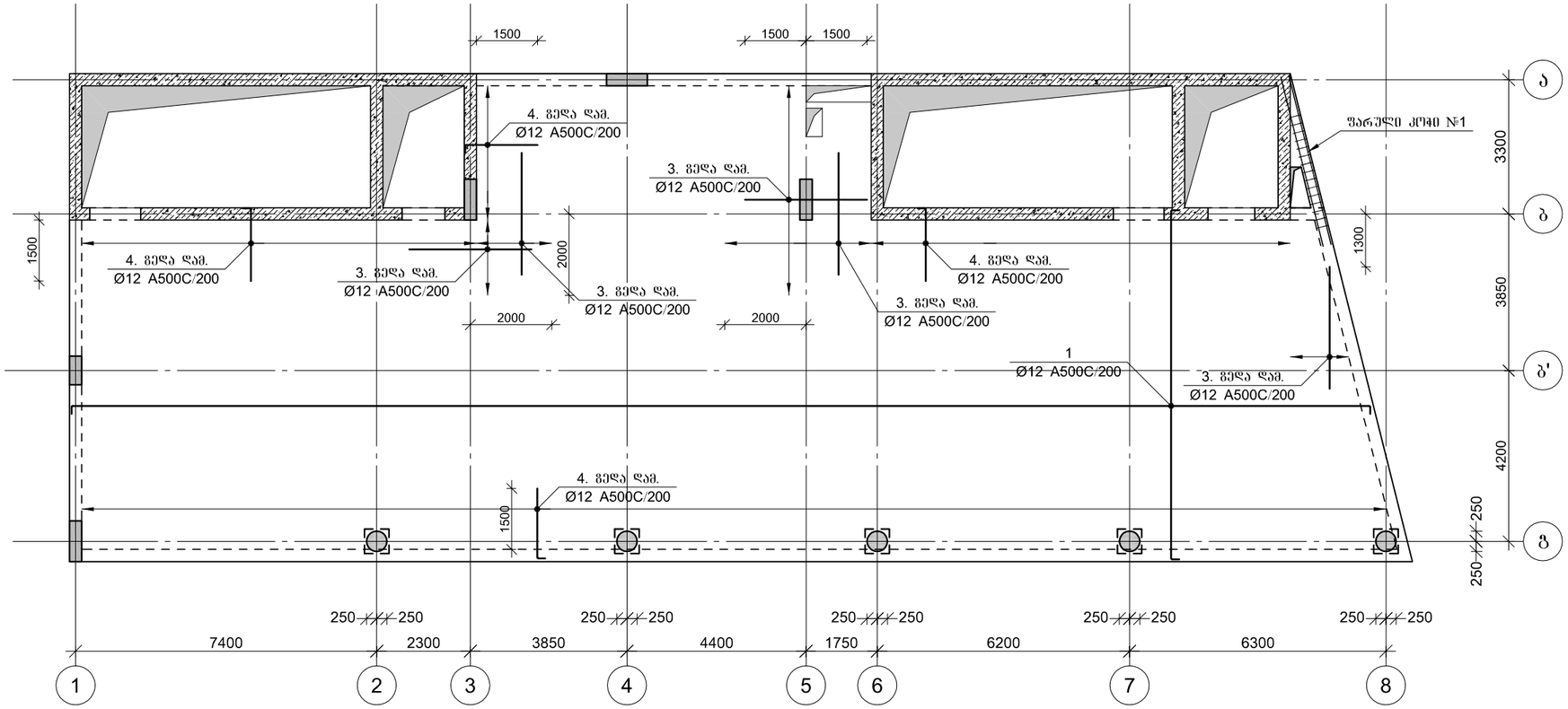

კაპიტელი ჯგუფი
საპროექტო კომპანია
Capiteli group
ENGINEERING COMPANY

პროექტის დასახელება

მულტიფუნქციური ცენტრი
"დანიური სახლი"

პროექტის მისამართი

ქ. თბილისი, მ. კოსტავას №70

დამკვეთი

სტადია	მარილი	განმარტება
მპ	2021.03.27	

დაკვეთის №

CAD DWG ფაილი sqemebi da armireba bolo.dwg

დირექტორი:	ა. კორტავა
მთ. კონსტრუქტორი:	გ. ჩიქროშიძე
შემსრულა	ნ. ხუბულავა

საავტორო უფლებები კაპიტელი ჯგუფი

ნახაზის დასახელება

გადახურვის ფილის გედა შრის არმირების საყალიბე გეგმა -0.15 ნიშნულზე

ჯ-74

A3

გადახურვის ფილის ქვედა შრის არმირების საყალიბე გეგმა -0.15 ნიშნულზე

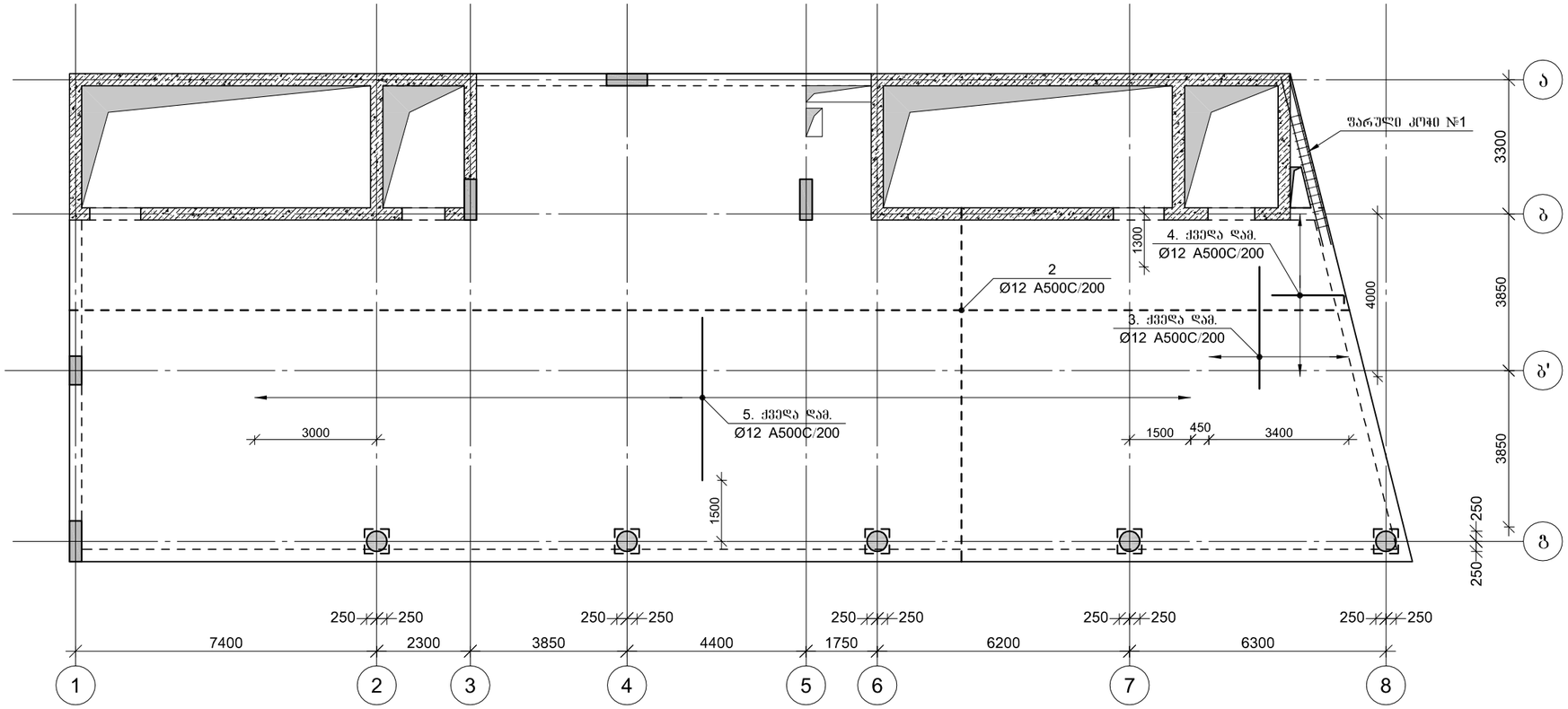

CAPITELI GROUP

კაპიტელი ჯგუფი
საკონსტრუქტორო კომპანია
Capiteli group
ENGINEERING COMPANY

პროექტის დასახელება

მულტიფუნქციური ცენტრი
"დანიური სახლი"

პროექტის მისამართი

ქ. თბილისი, მ. კოსტავას №70

დამკვეთი

სტადია	მარილი	განმარტება
თარიღი	2021.03.27	

დაკვეთის №

CAD DWG ფაილი sqemebi da armireba bolo.dwg

დირექტორი:	ა. კორტავა
მთ. კონსტრუქტორი:	გ. ჩიქროშიძე
შემსრულა	ნ. ხუბულავა

საავტორო უფლებები კაპიტელი ჯგუფი

ნახაზის დასახელება

გადახურვის ფილის ქვედა შრის არმირების საყალიბე გეგმა -0.15 ნიშნულზე

ჯ-75

A3

გაღახურვის ფილის განივი არმირება -0.15 ნიშნულზე

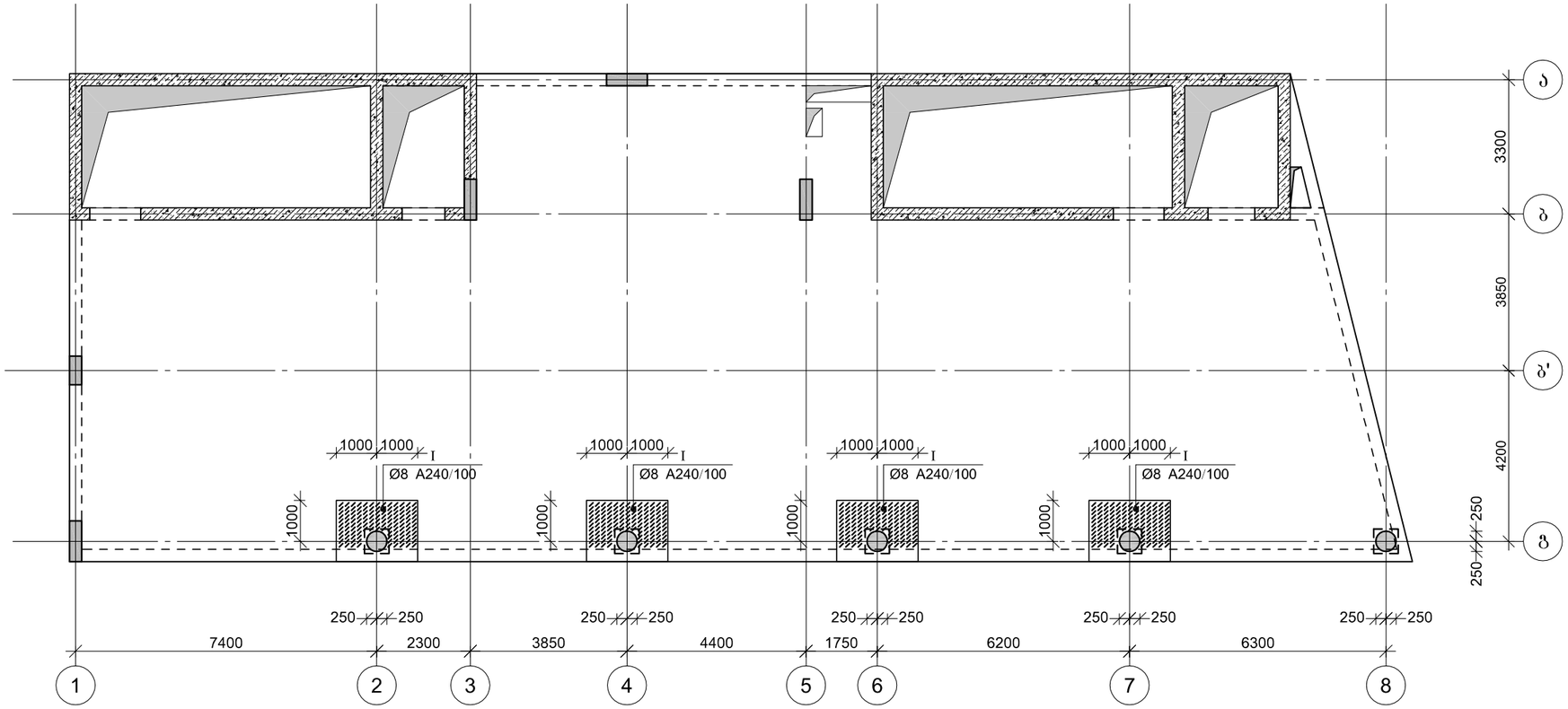

CAPITELI GROUP

კაპიტელი ჯგუფი
საპროექტო კომპანია
Capiteli group
ENGINEERING COMPANY

პროექტის დასახელება

მულტიფუნქციური ცენტრი
"დანიური სახლი"

პროექტის მისამართი

ქ. თბილისი, მ. კოსტავას №70

დამკვეთი

სტადია	მარილი	განმარტება
ვპ	2021.03.27	

დაკვეთის №

CAD DWG ფაილი sqemebi da armireba bolo.dwg

დირექტორი: ა. კორტავა

მთ. კონსტრუქტორი: გ. ოქროშიძე

შემსრულა ნ. ხუციშვილი

საავტორო უფლებები კაპიტელი ჯგუფი

ნახაზის დასახელება

გაღახურვის ფილის განივი არმირება -0.15 ნიშნულზე

კ-76

A3

ფილის არმირების ფრაგმენტი

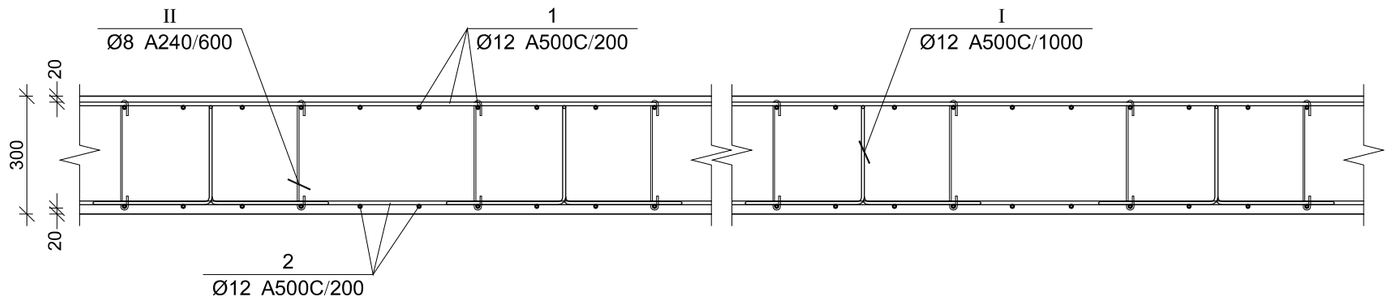

ფილის არმირების კვეთი კიდესთან

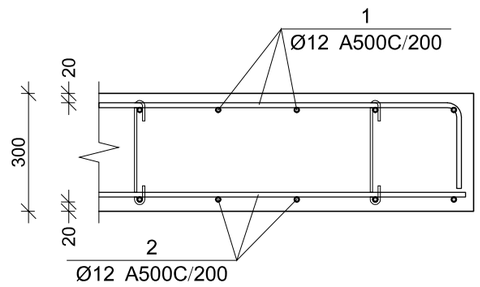

ფარული კოჭი №1

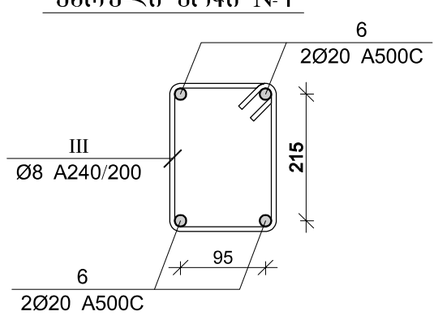

პოზ.	Φ [მმ.]	ესკიზი [მმ.]	სიგრძე [მმ.]
①	Ø12	250	----
②	Ø12		----
③	Ø12	3000	3000
④	Ø12	1750 250	2000
⑤	Ø12	4000	4000
Ⅰ	Ø12	400 250 400 250 400	1700
Ⅱ	Ø8	100 100 180° 180° 270	470
Ⅲ	Ø8	250 50 50 180 180 250	1060

გადახურვის ფილის სპეციფიკაცია -0.15 ნიშნულზე

არმატურის სპეციფიკაცია					არმატურის ამოკრეფა					ბეტონი B 25
პოზ. №	Ø	L მმ.	n ცალი	Ln მ.	Ø	∑ Ln მ.	ზრდის ფაქტორი წონა კგ.	წონა კგ. A240	წონა კგ. A500C	V; მ³
1	2	3	4	5	6	7	8	9	10	11
1	12 A500C	-	-	3511.35	8 A240	629.23	0.39	248.29		85.64
2	12 A500C	-	-	3425.71	12 A500C	8785.57	0.89		7799.97	
3	12 A500C	3000	90	270.00	20 A500C	17.20	2.47		42.42	
4	12 A500C	2000	300	600.00						
5	12 A500C	4000	115	460.00						
6	20 A500C	4300	4	17.20						
I	12 A500C	1700	305	518.50						
II	8 A240	470	1305	613.33						
III	8 A240	1060	15	15.90		∑		248.29	7842.39	85.64
						n= 1		248.29	7842.39	85.64
									94.47	კგ/მ³

CAPITELI GROUP
კაპიტელი ჯგუფი
საპროექტო კომპანია
Capiteli group
ENGINEERING COMPANY

პროექტის დასახელება

მულტიფუნქციური ცენტრი
"დანიური სახლი"

პროექტის მისამართი

ქ. თბილისი, მ. კოსტავას №70

დამკვეთი

სტადია	მარილი	განმარტება
მპ	2021.03.27	

დაკვეთის №

CAD DWG ფაილი sqemebi da armireba bolo.dwg

დირექტორი: ა. კორტავა
მთ. კონსტრუქტორი: გ. ოქროშიძე
შემსრულა: ნ. ხუციშვილი

საპეტრო უფლებები კაპიტელი ჯგუფი

ნახაზის დასახელება

გადახურვის ფილის კვეთები და სპეციფიკაციები

კ-77

A3

გადახურვის ფილის ზედა შრის არმირების საყალიბე გეგმა +4.50 ნიშნულზე

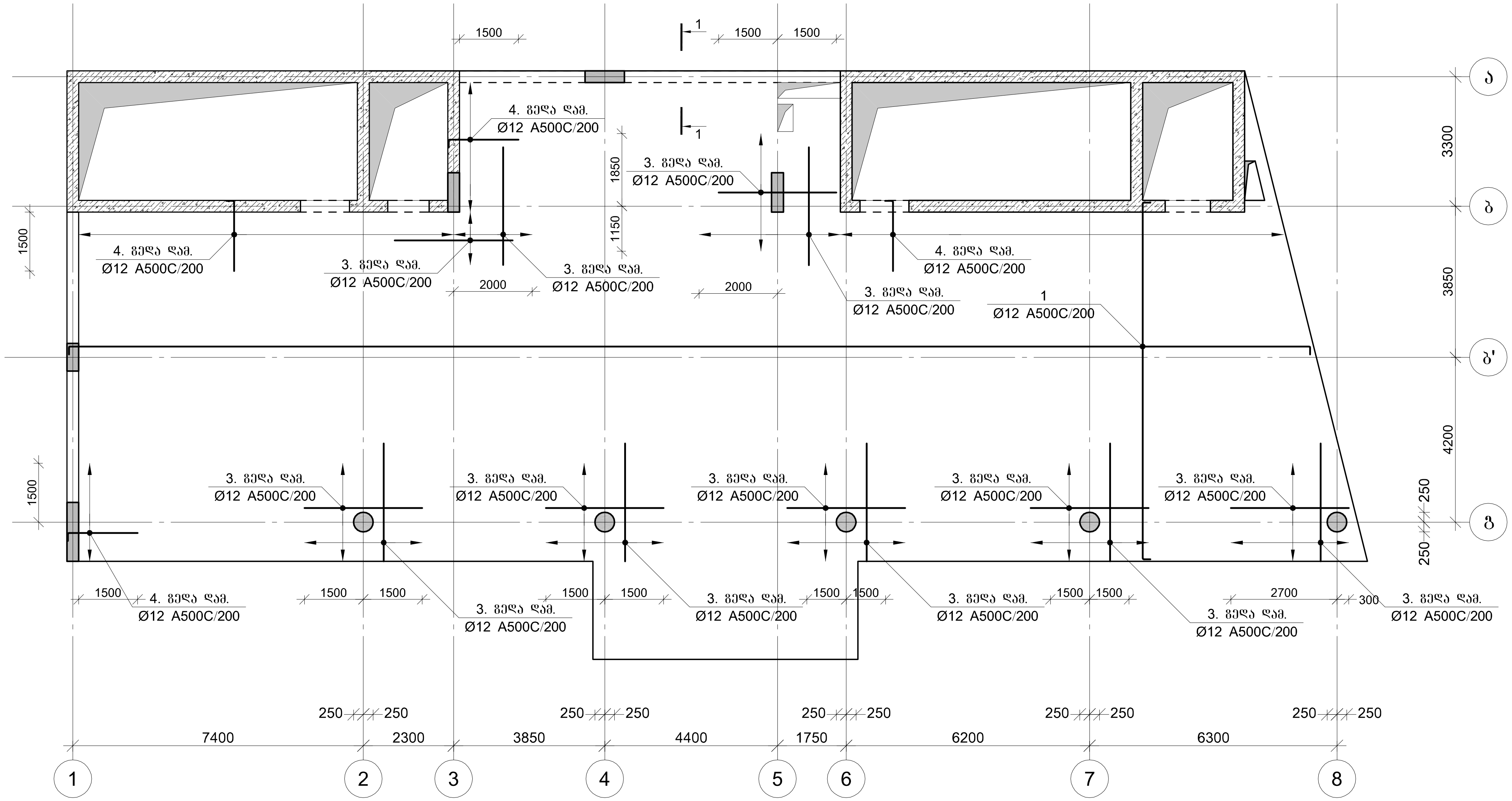

კაპიტელი ჯგუფი
საინჟინრო კომპანია
Capiteli group
ENGINEERING COMPANY
CAPITELI GROUP

პროექტის დასახელება
მულტიფუნქციური ცენტრი
"დანიური სახლი"

პროექტის მისამართი
ქ. თბილისი, მ. კოსტავას №70

დამკვეთი

სტადია	თარიღი	განმარტება
მპ	2021.03.27	

დაკვეთის №

CAD DWG ფაილი sqemebi da armireba bolo.dwg

დირექტორი: ა. კორტავა

მთ. კონსტრუქტორი: ზ. ოქროშიძე

შეასრულა ნ. ხუბულავა

საავტორო უფლებები კაპიტელი ჯგუფი

ნახაზის დასახელება
გადახურვის ფილის ზედა შრის არმირების საყალიბე გეგმა +4.50 ნიშნულზე

კ-78

A3

გადახურვის ფილის ქვედა შრის არმირების საყალიბე გეგმა +4.50 ნიშნულზე

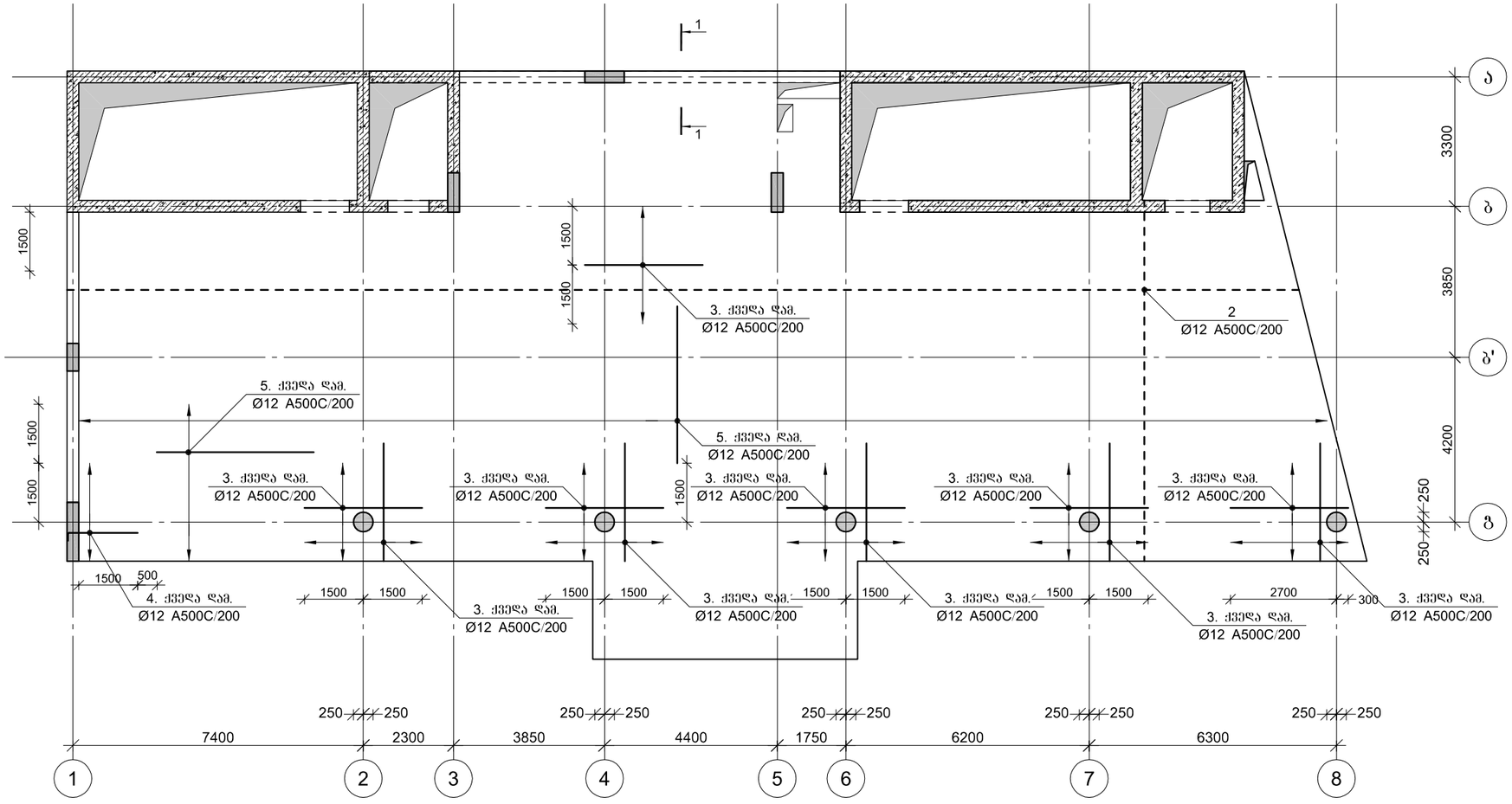

პროექტის დასახელება	მულტიფუნქციური ცენტრი "დანიური სახლი"
პროექტის მისამართი	ქ. თბილისი, მ. კოსტავას №70
დამკვეთი	
სტადია	მარილი
მპ	2021.03.27
დაკვეთის №	
CAD DWG ფაილი	sqemebi da armireba bolo.dwg
დირექტორი:	ა. კორტავა
მთ. კონსტრუქტორი:	გ. ოქროშიძე
შემსრულა	ნ. ხუბულავა
საავტორო უფლებები	კაპიტელი ჯგუფი
ნახაზის დასახელება	გადახურვის ფილის ქვედა შრის არმირების საყალიბე გეგმა +4.50 ნიშნულზე
	კ-79
	A3

კაპიტელი ჯგუფი
საკონსტრუქტორო კომპანია
Capiteli group
ENGINEERING COMPANY

გადახურვის ფილის განივი არმირება +4.50 ნიშნულზე

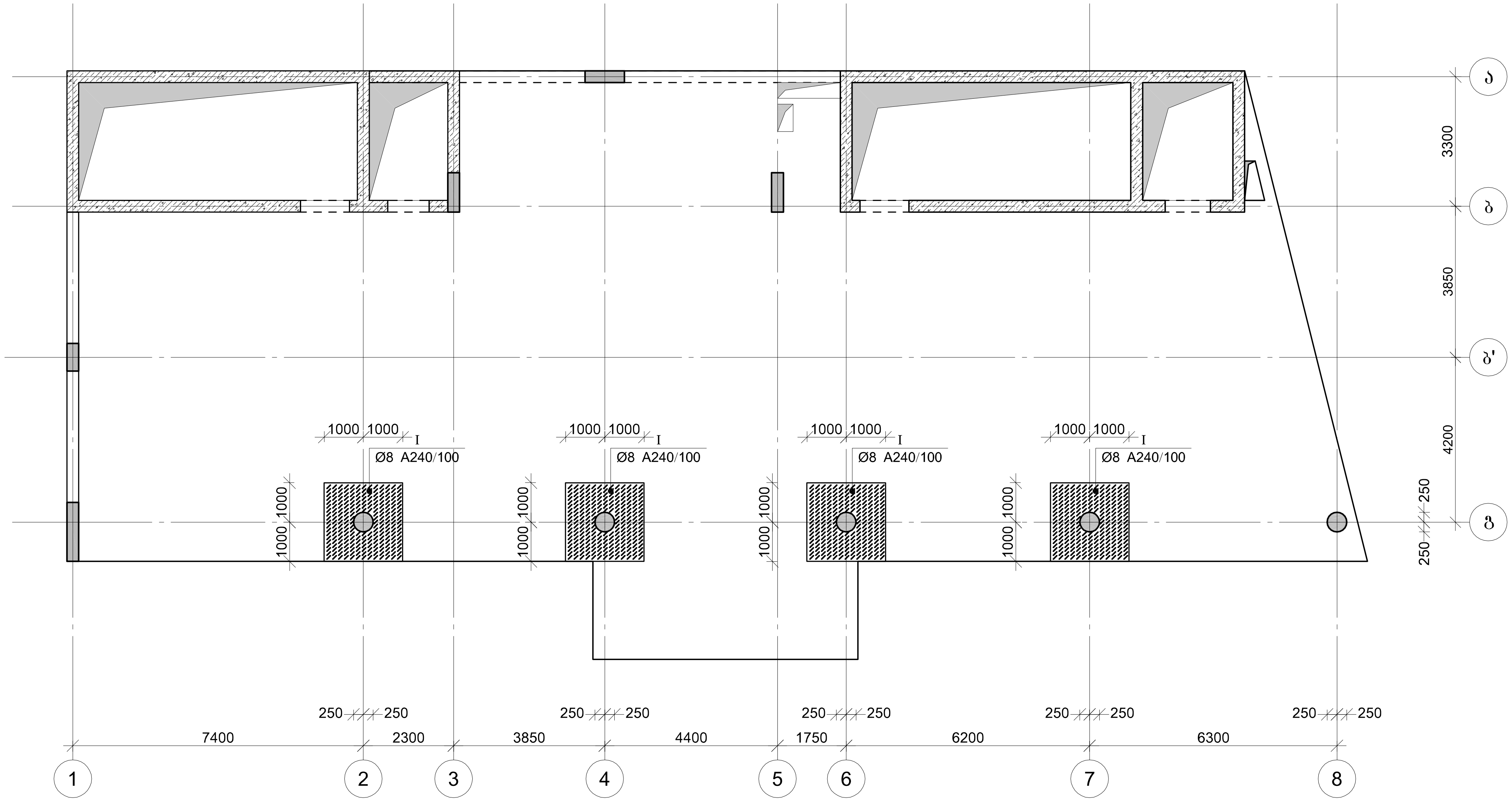

კაპიტელი ჯგუფი
სამშენებლო კომპანია
Capiteli group
ENGINEERING COMPANY

პროექტის დასახელება		
მულტიფუნქციური ცენტრი "დანიური სახლი"		
პროექტის მისამართი		
ქ. თბილისი, მ. კოსტავას №70		
დამკვეთი		
სტადია	თარიღი	განმარტება
მპ	2021.03.27	
დაკვეთის №		
CAD DWG ფაილი	sqemebi da armireba bolo.dwg	
დირექტორი:		ა. კორტავა
მთ. კონსტრუქტორი:		გ. ოქროშიძე
შეასრულა		ნ. ხუბულავა
საავტორო უფლებები		კაპიტელი ჯგუფი
ნახაზის დასახელება		
გადახურვის ფილის განივი არმირება +4.50 ნიშნულზე		
კ-80		
A3		

ფილის არმირების ფრაგმენტი

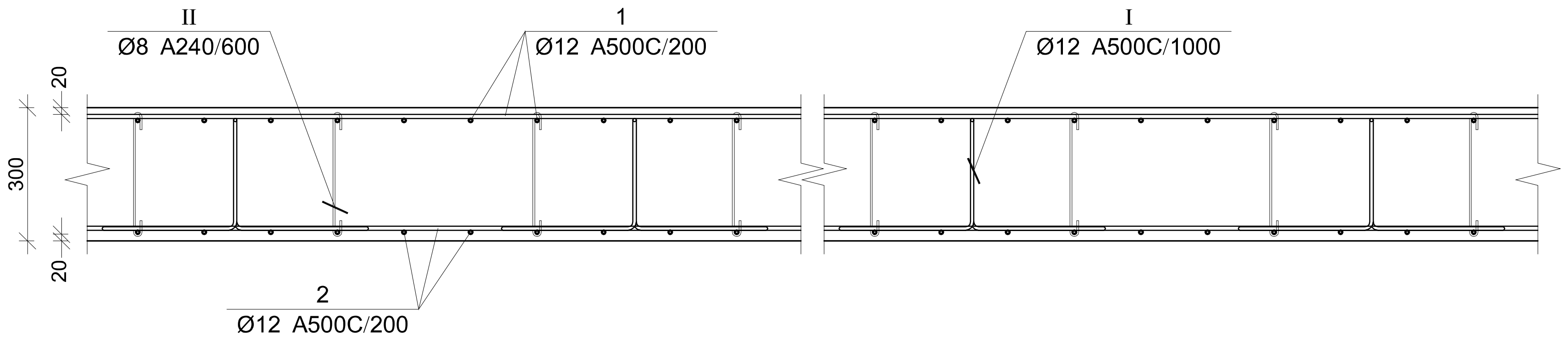

ფილის არმირების კვეთი კიდესთან

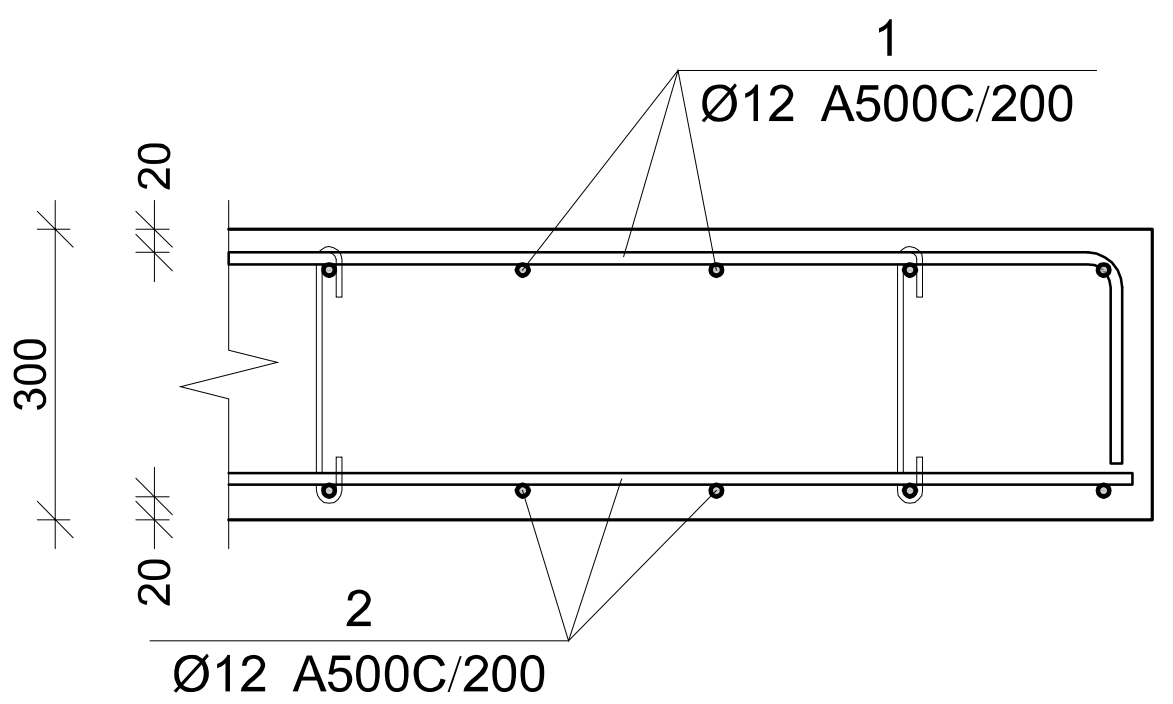

კვეთი 1-1

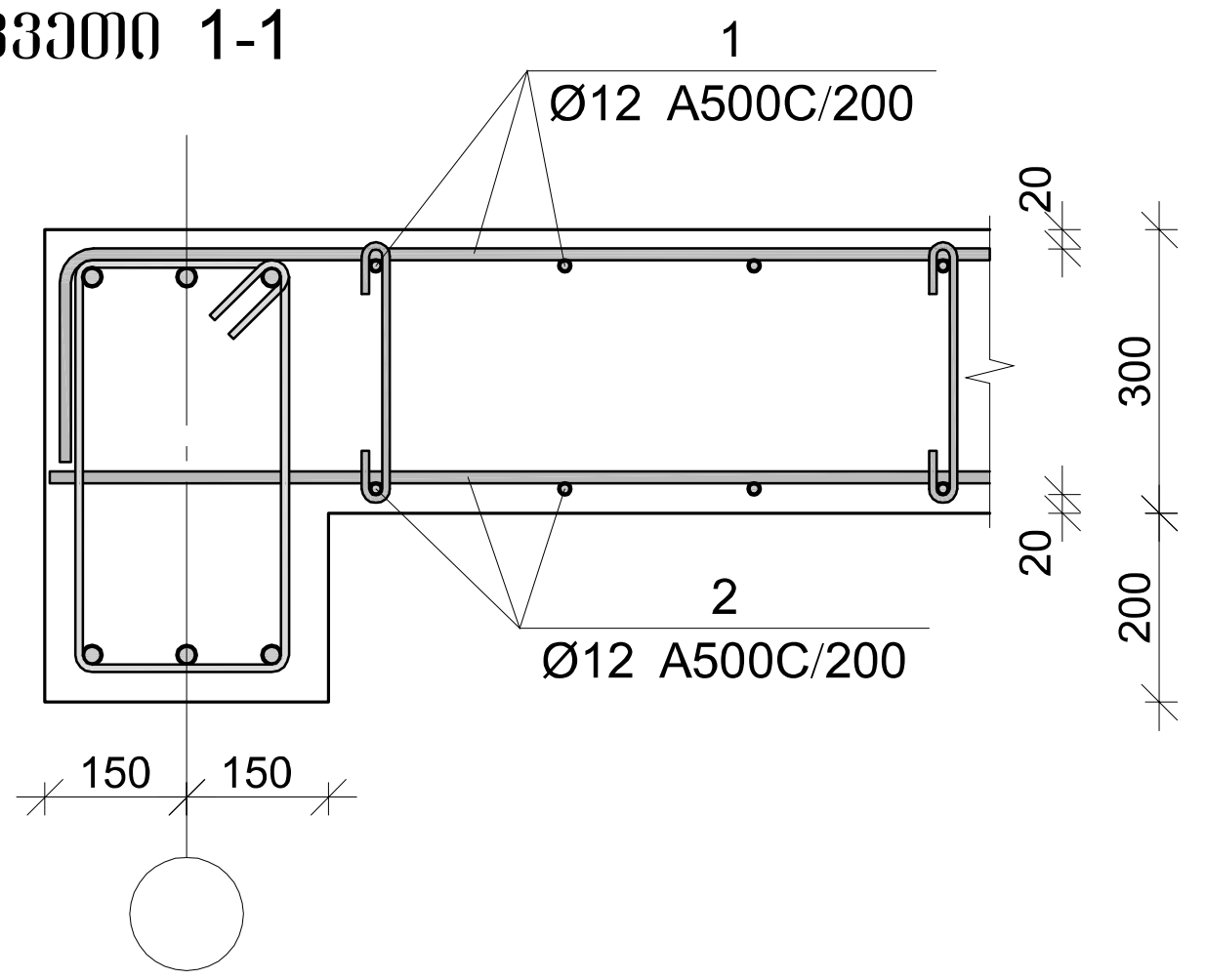

გადახურვის ფილის სპეციფიკაცია +4.50 ნიშნულზე

არმატურის სპეციფიკაცია					არმატურის ამოკრეფა					ბეტონი B 25
პოზ. №	Ø	L მმ.	n ცალი	Ln მ.	Ø	∑ Ln მ.	გრძივი მეტრის წონა კგ.	წონა კგ. A240	წონა კგ. A500C	V; მ³
1	2	3	4	5	6	7	8	9	10	11
1	12 A500C	-	-	4092.78	8 A240	871.98	0.39	344.07		99.82
2	12 A500C	-	-	3992.96	12 A500C	10681.41	0.89		9483.13	
3	12 A500C	3000	340	1020.00						
4	12 A500C	2000	145	290.00						
5	12 A500C	4000	180	720.00						
I	12 A500C	1700	333	565.67						
II	8 A240	470	1855	871.98						
							∑	344.07	9483.13	99.82
						n= 1		344.07	9483.13	99.82
									98.45	კგ/მ³

პოზ.	Φ [მმ.]	ესკიზი [მმ.]	სიგრძე [მმ.]
1	ϕ12	----, 250	----
2	ϕ12	----	----
3	ϕ12	3000	3000
4	ϕ12	1750, 250	2000
5	ϕ12	4000	4000
I	Φ12	400, 250, 250, 400	1700
II	ϕ8	100, 100, 270, 180°, 180°	470

კაპიტელი ჯგუფი

Capiteli group

ENGINEERING COMPANY

CAPITELI GROUP

პროექტის დასახელება

მულტიფუნქციური ცენტრი "დანიური სახლი"

პროექტის მისამართი

ქ. თბილისი, მ. კოსტავას №70

დამკვეთი

სტადია	თარიღი	განმარტება
მპ	2021.03.27	

დაკვეთის №

CAD DWG ფაილი sqemebi da armireba bolo.dwg

დირექტორი: ა. კორტავა

მთ. კონსტრუქტორი: გ. ოქროშიძე

შეასრულა ნ. ხუბულავა

საავტორო უფლებები კაპიტელი ჯგუფი

ნახაზის დასახელება

გადახურვის ფილის კვეთები და სპეციფიკაციები

კ-81

A3

გაღახურვის ფილის გედა შრის არმირების საყალიბე გეგმა +9.15 ნიშნულზე

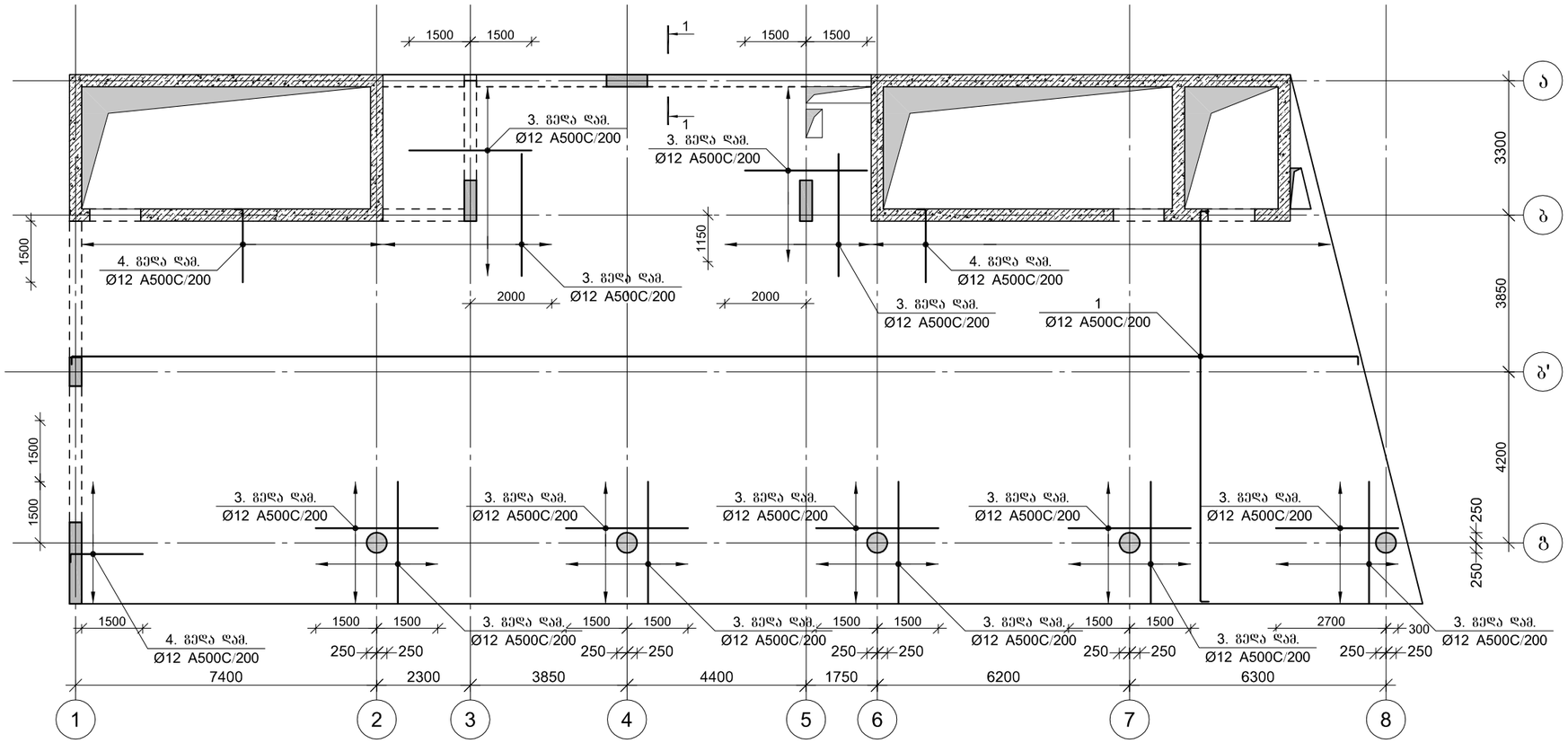

პროექტის დასახელება	მულტიფუნქციური ცენტრი "დანიური სახლი"
პროექტის მისამართი	ქ. თბილისი, მ. კოსტავას №70
დამკვეთი	
სტადია	მთარიღი / განმარტება
მპ	2021.03.27
დაკვეთის №	
CAD DWG ფაილი	sqemebi da armireba bolo.dwg
დირექტორი:	ა. კორტავა
მთ. კონსტრუქტორი:	გ. ოქროშიძე
შემსრულა	ნ. ხუციშვილი
საავტორო უფლებები	კაპიტელი ჯგუფი
ნახაზის დასახელება	გაღახურვის ფილის გედა შრის არმირების საყალიბე გეგმა +9.15 ნიშნულზე
	კ-82
	A3

კაპიტელი ჯგუფი
საკონსტრუქტორო კომპანია
Capiteli group
ENGINEERING COMPANY

გადახურვის ფილის ქვედა შრის არმირების საყალიბე გეგმა +9.15 ნიშნულზე

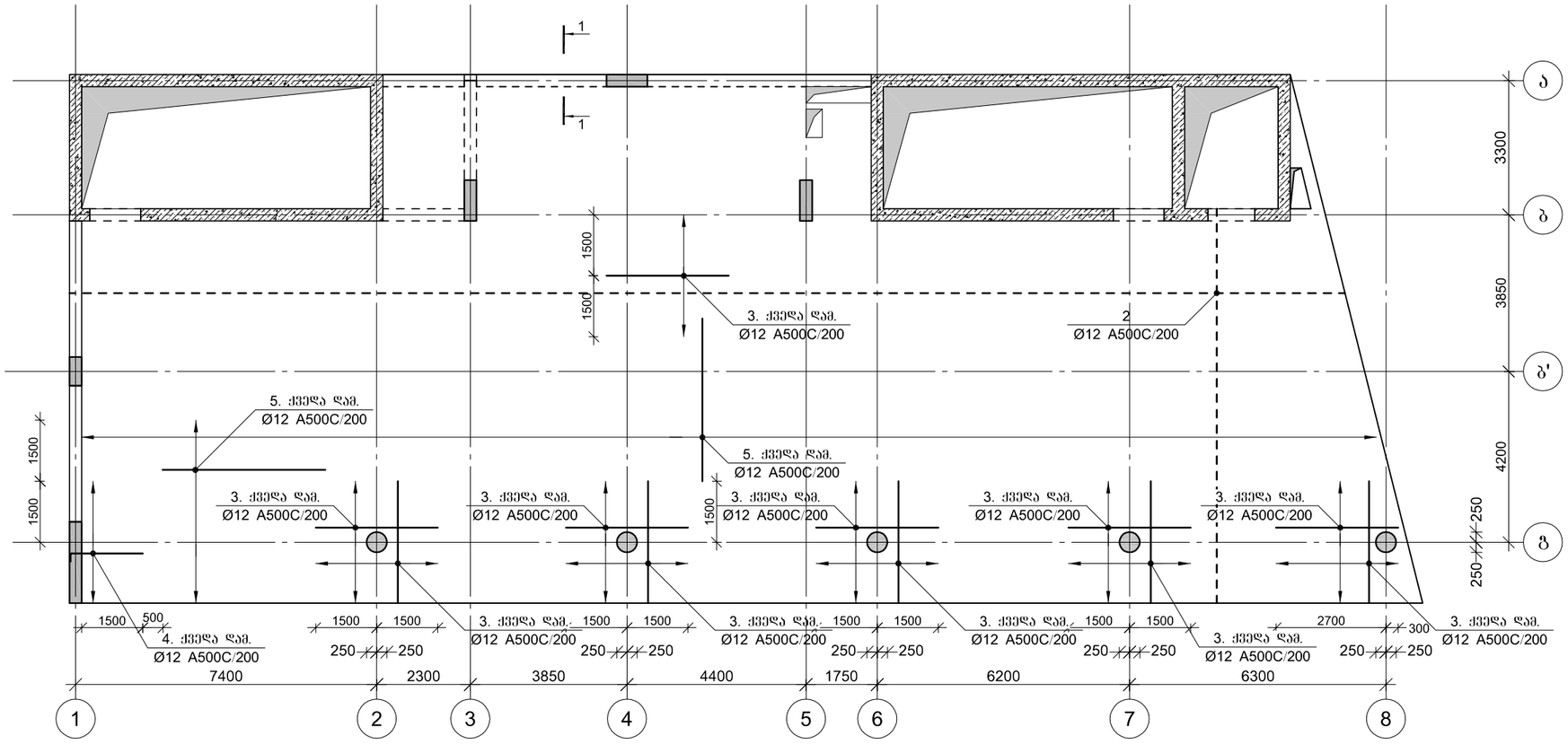

პროექტის დასახელება	მულტიფუნქციური ცენტრი "დანიური სახლი"
პროექტის მისამართი	ქ. თბილისი, მ. კოსტავას №70
დამკვეთი	
სტადია	მარილი
	განმარტება
მპ	2021.03.27
დაკვეთის №	
CAD DWG ფაილი	sqemebi da armireba bolo.dwg
დირექტორი:	ა. კორტავა
მთ. კონსტრუქტორი:	გ. ქჭრომიძე
შემსრულა	ნ. ხუბულავა
საავტორო უფლებები	კაპიტელი ჯგუფი
ნახაზის დასახელება	გადახურვის ფილის ქვედა შრის არმირების საყალიბე გეგმა +9.15 ნიშნულზე
	კ-83
	A3

გადახურვის ფილის განივი არმირება +9.15 ნიშნულზე

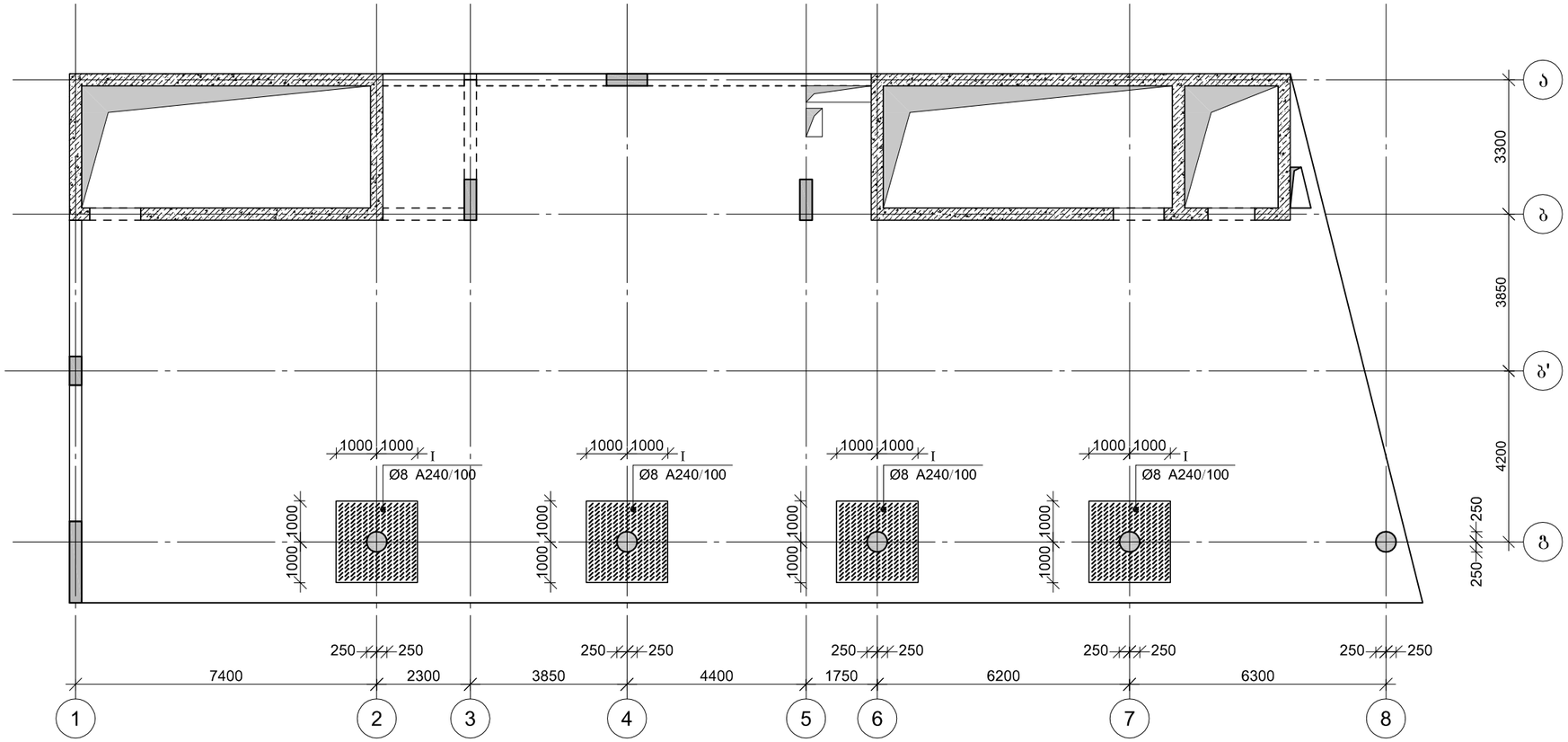

CAPITELI GROUP

კაპიტელი ჯგუფი
სამრეწველო კომპანია
Capiteli group
ENGINEERING COMPANY

პროექტის დასახელება

მულტიფუნქციური ცენტრი
"დანიური სახლი"

პროექტის მისამართი

ქ. თბილისი, მ. კოსტავას №70

დამკვეთი

სტადია	მარილი	განმარტება
მპ	2021.03.27	

დაკვეთის №

CAD DWG ფაილი sqemebi da armireba bolo.dwg

დირექტორი:	ა. კორტავა
მთ. კონსტრუქტორი:	გ. ჩიქროშიძე
შემსრულა	ნ. ხუციშვილი

საავტორო უფლებები კაპიტელი ჯგუფი

ნახაზის დასახელება

გადახურვის ფილის განივი არმირება +9.15 ნიშნულზე

კ-84

A3

ფილის არმირების ფრაგმენტი

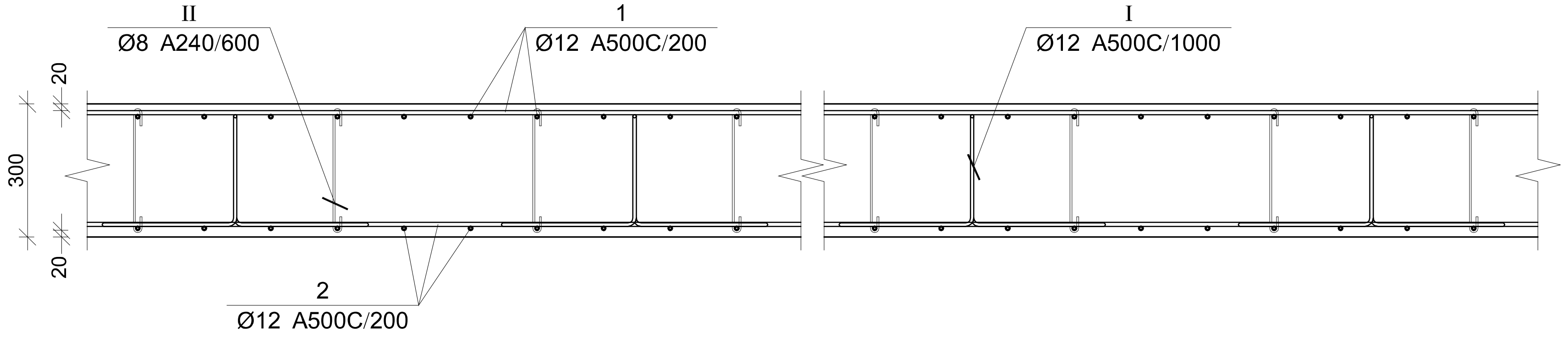

ფილის არმირების კვეთი კიდესთან

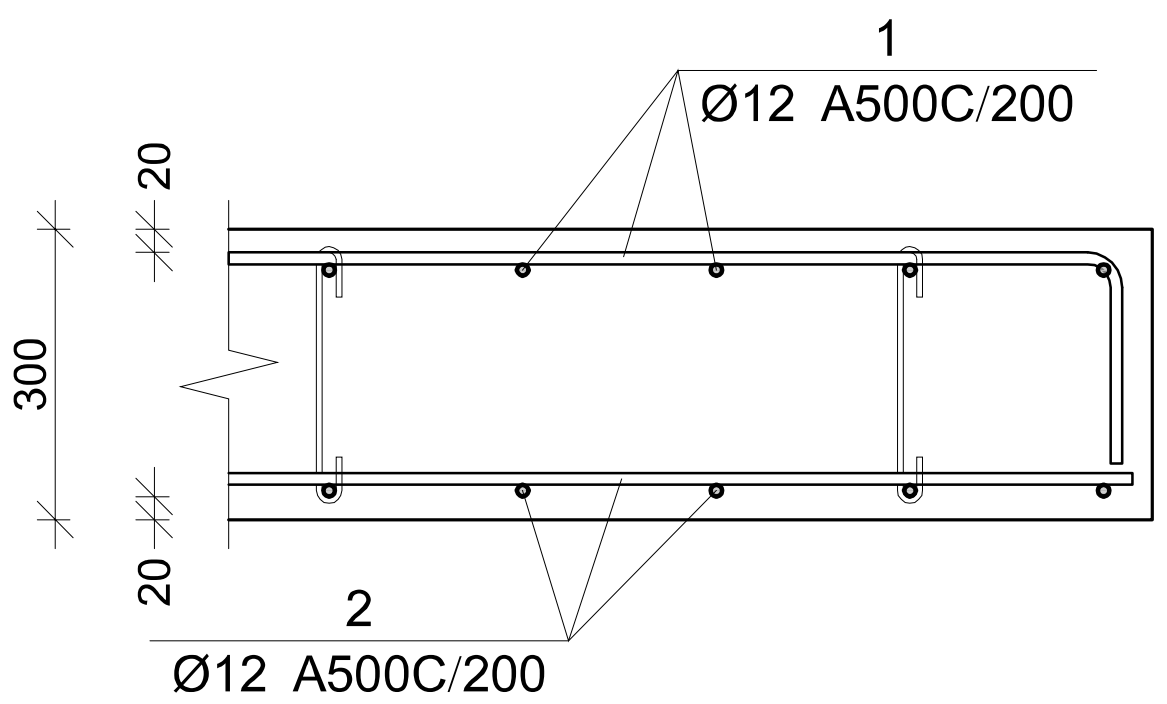

კვეთი 1-1

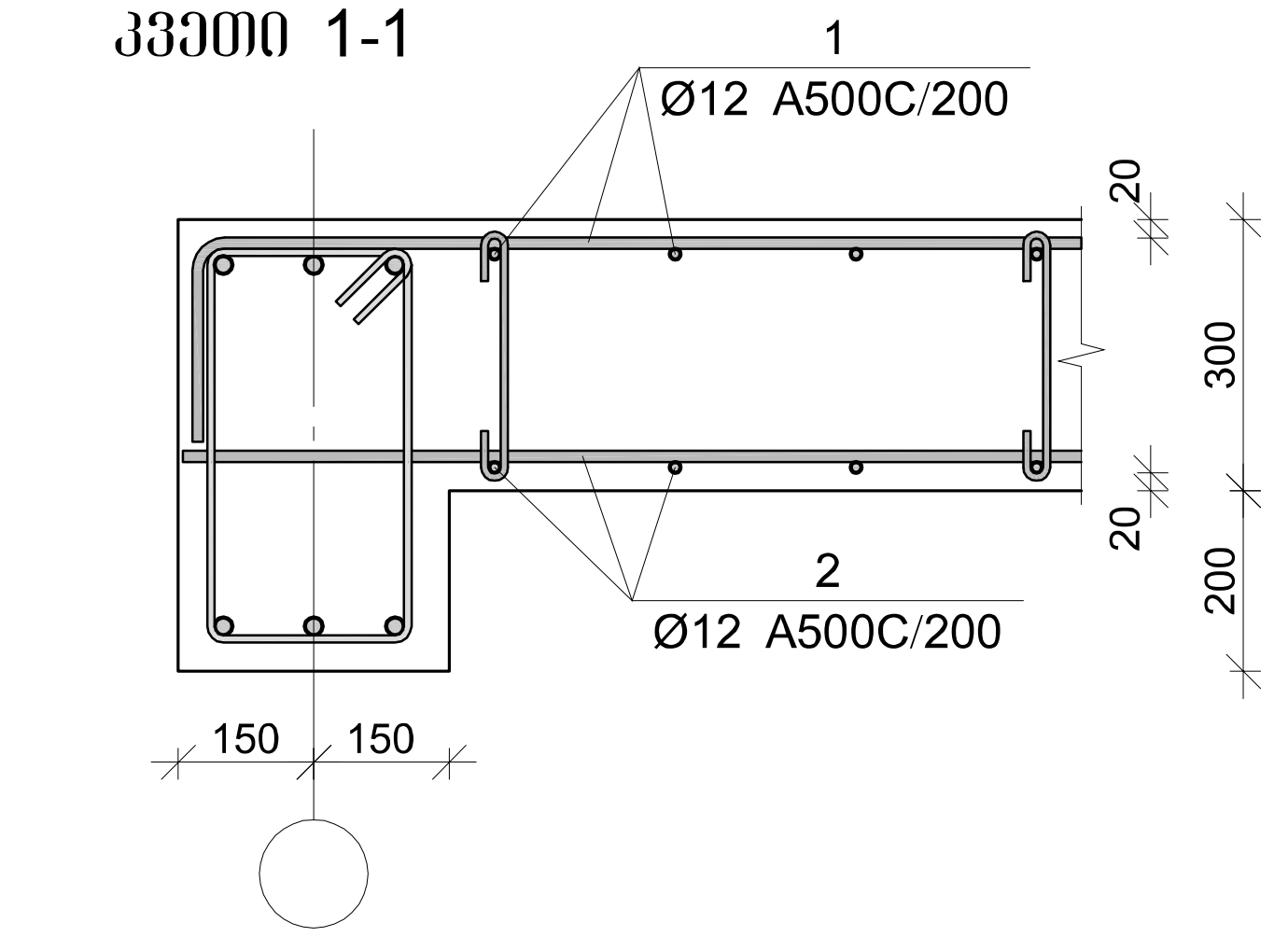

გადახურვის ფილის სპეციფიკაცია +9.15 ნიშნულზე

არმატურის სპეციფიკაცია					არმატურის ამოკრეფა					ბეტონი B 25
პოზ. №	Ø	L მმ.	n ცალი	Ln მ.	Ø	∑Ln მ.	ერთი მეტრის წონა კგ.	წონა კგ. A240	წონა კგ. A500C	V; მ³
1	2	3	4	5	6	7	8	9	10	11
1	12 A500C	-	-	4180.83	8 A240	881.32	0.39	347.76		101.97
2	12 A500C	-	-	4078.86	12 A500C	11007.69	0.89		9772.80	
3	12 A500C	3000	400	1200.00						
4	12 A500C	2000	125	250.00						
5	12 A500C	4000	180	720.00						
I	12 A500C	1700	340	578.00						
II	8 A240	470	1875	881.32						
							∑	347.76	9772.80	101.97
						n= 1		347.76	9772.80	101.97
									99.25	კგ/მ³

პოზ.	Φ [მმ.]	ესკიზი [მმ.]	სიგრძე [მმ.]
1	Ø12	---- 250	----
2	Ø12	----	----
3	Ø12	3000	3000
4	Ø12	1750 250	2000
5	Ø12	4000	4000
I	Φ12	400 250 250 400 400	1700
II	Ø8	180° 100 100 270 180°	470

კაპიტელი ჯგუფი
საინჟინრო კომპანია
CAPITELI GROUP
Capiteli group
ENGINEERING COMPANY

პროექტის დასახელება
მულტიფუნქციური ცენტრი "დანიური სახლი"

პროექტის მისამართი
ქ. თბილისი, მ. კოსტავას №70

დამკვეთი

სტადია	თარიღი	განმარტება
მპ	2021.03.27	

დაკვეთის №

CAD DWG ფაილი sqemebi da armireba bolo.dwg

დირექტორი: ა. კორტავა
მთ. კონსტრუქტორი: გ. ოქროშიძე
შეასრულა ნ. ხუბულავა

საავტორო უფლებები კაპიტელი ჯგუფი

ნახაზის დასახელება
გადახურვის ფილის კვეთები და სპეციფიკაციები

კ-85

A3

გადახურვის ფილის ზედა შრის არმირების საყალიბე გეგმა +12.60 ნიშნულზე

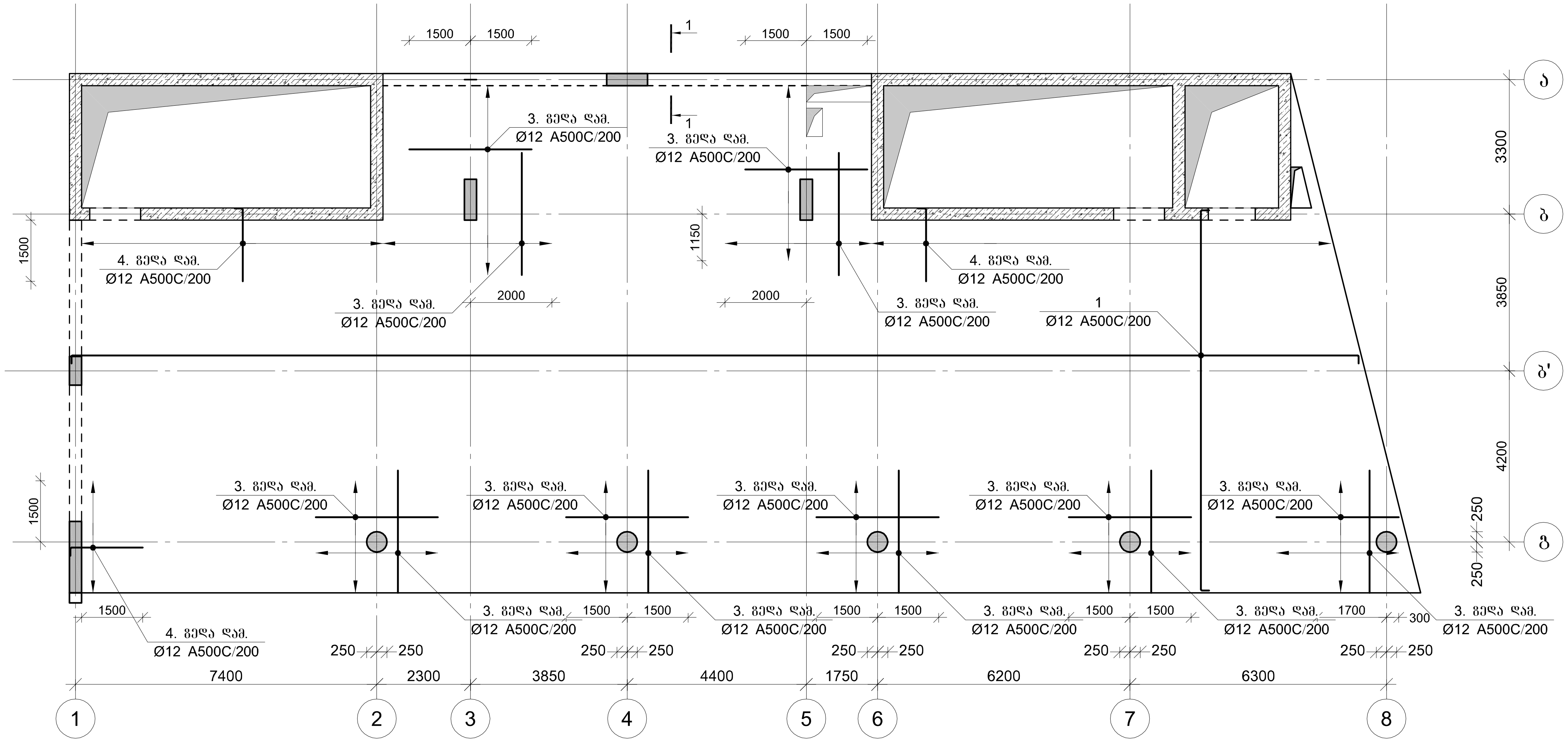

CAPITELI GROUP

კაპიტელი ჯგუფი
საინჟინრო კომპანია
Capiteli group
ENGINEERING COMPANY

პროექტის დასახელება

მულტიფუნქციური ცენტრი "დანიური სახლი"

პროექტის მისამართი

ქ. თბილისი, მ. კოსტავას №70

დამკვეთი

სტადია	თარიღი	განმარტება
მპ	2021.03.27	

დაკვეთის №

CAD DWG ფაილი sqemebi da armireba bolo.dwg

დირექტორი: ა. კორტავა

მთ. კონსტრუქტორი: გ. ოქროშიძე

შეასრულა ნ. ხუბულავა

საავტორო უფლებები კაპიტელი ჯგუფი

ნახაზის დასახელება

გადახურვის ფილის ზედა შრის არმირების საყალიბე გეგმა +12.60 ნიშნულზე

კ-86

A3

გადახურვის ფილის ქვედა შრის არმირების საყალიბე გეგმა +12.60 ნიშნულზე

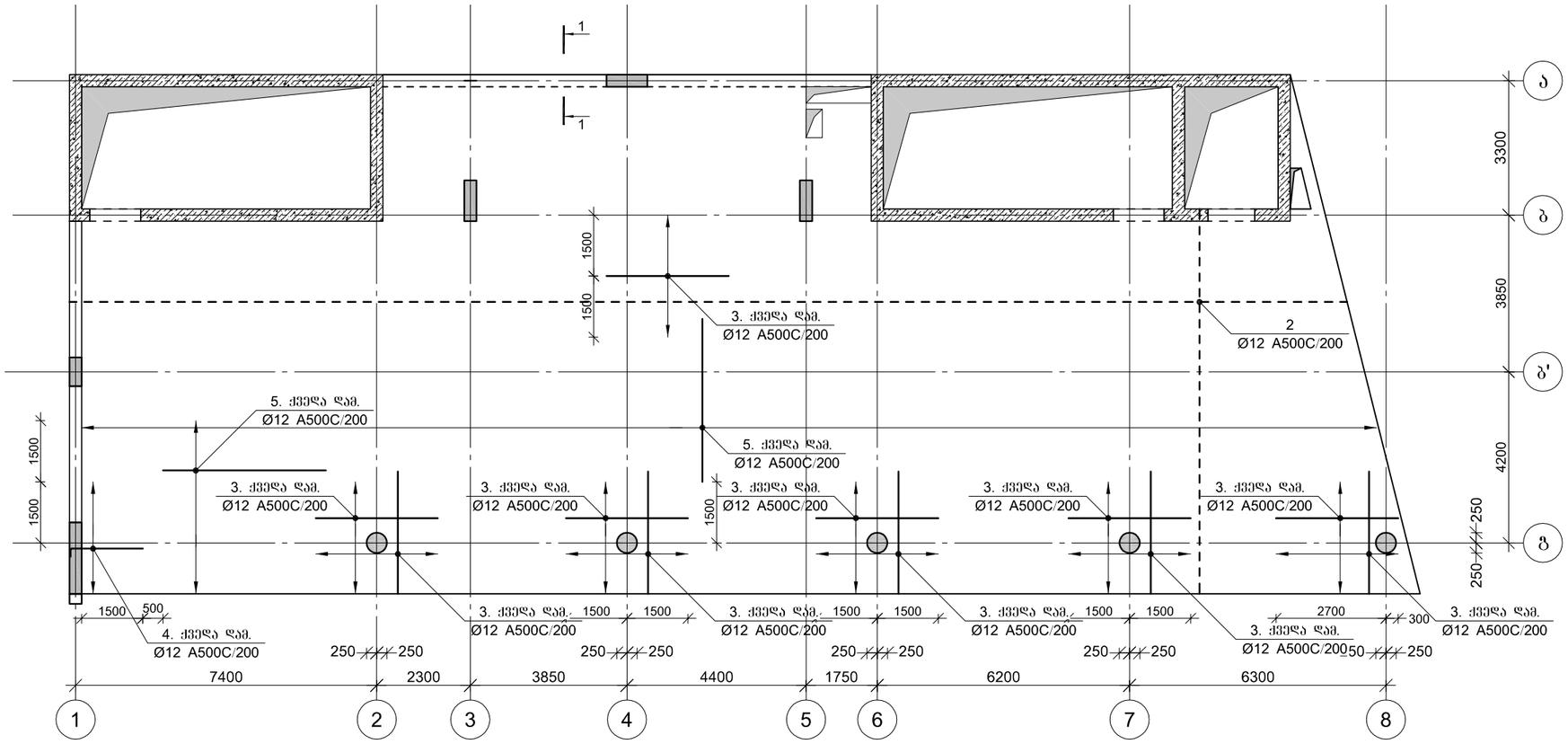

CAPITELI GROUP

კაპიტელი ჯგუფი
სამრეწველო კომპანია
Capiteli group
ENGINEERING COMPANY

პროექტის დასახელება

მულტიფუნქციური ცენტრი
"დანიური სახლი"

პროექტის მისამართი

ქ. თბილისი, მ. კოსტავას №70

დამკვეთი

სტადია	მარილი	განმარტება
მპ	2021.03.27	

დაკვეთის №

CAD DWG ფაილი sqemebi da armireba bolo.dwg

დირექტორი:		ა. კორტავა
მთ. კონსტრუქტორი:		გ. ოქროშიძე
შემსრულა		ნ. ხუბულავა

საავტორო უფლებები კაპიტელი ჯგუფი

ნახაზის დასახელება

გადახურვის ფილის ქვედა შრის არმირების საყალიბე გეგმა +12.60 ნიშნულზე

კ-87

A3

გადახურვის ფილის განივი არმირება +12.60 ნიშნულზე

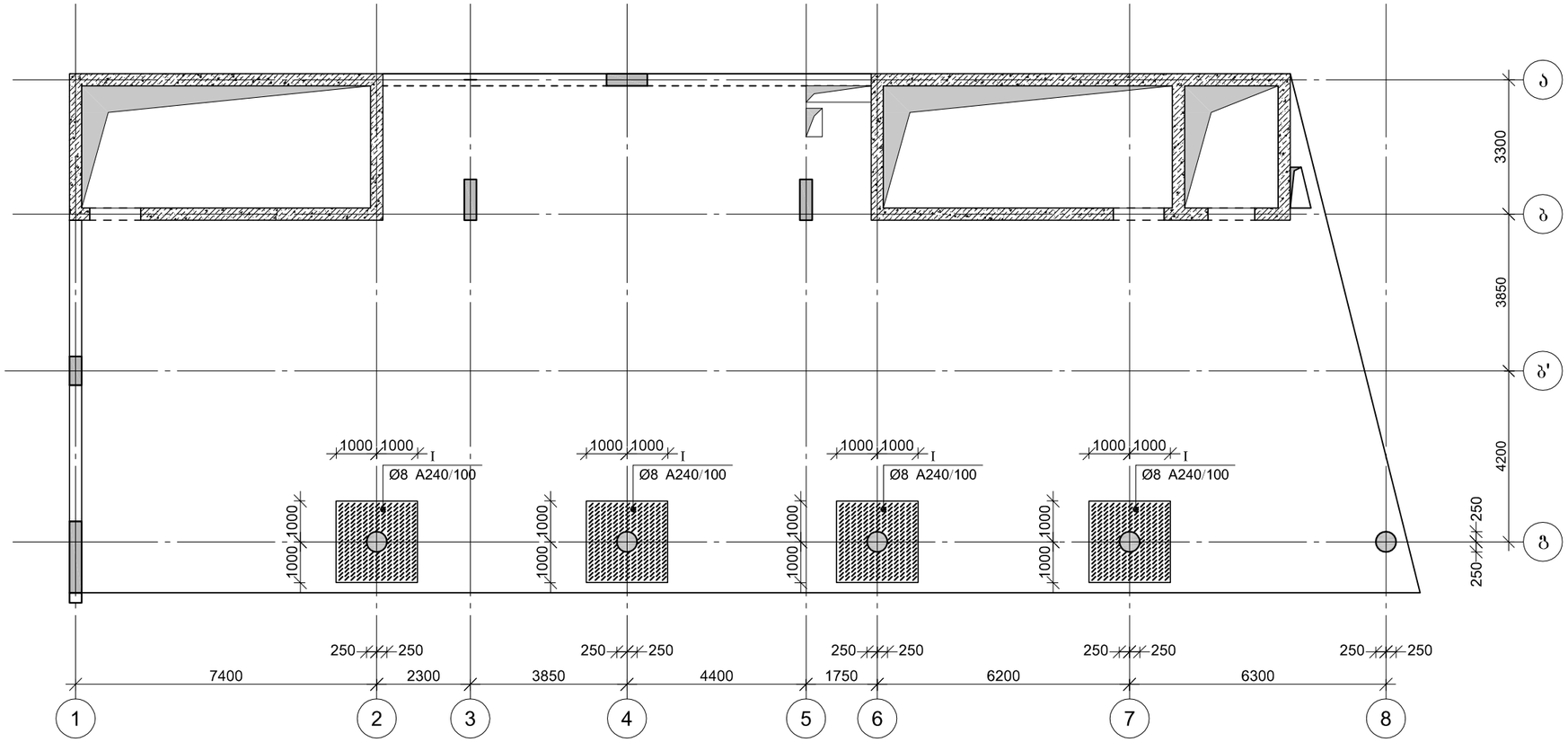

CAPITELI GROUP

კაპიტელი ჯგუფი
სააქციო კომპანია
Capiteli group
ENGINEERING COMPANY

პროექტის დასახელება

მულტიფუნქციური ცენტრი
"დანიური სახლი"

პროექტის მისამართი

ქ. თბილისი, მ. კოსტავას №70

დამკვეთი

სტადია	მარილი	განმარტება
თარიღი	2021.03.27	

დაკვეთის №

CAD DWG ფაილი sqemebi da armireba bolo.dwg

დირექტორი: ა. კორტავა

მთ. კონსტრუქტორი: გ. ოქროშიძე

შემსრულა ნ. ხუციშვილი

საავტორო უფლებები კაპიტელი ჯგუფი

ნახაზის დასახელება

გადახურვის ფილის განივი არმირება +12.60 ნიშნულზე

ჯ-88

A3

ფილის არმირების ფრაგმენტი

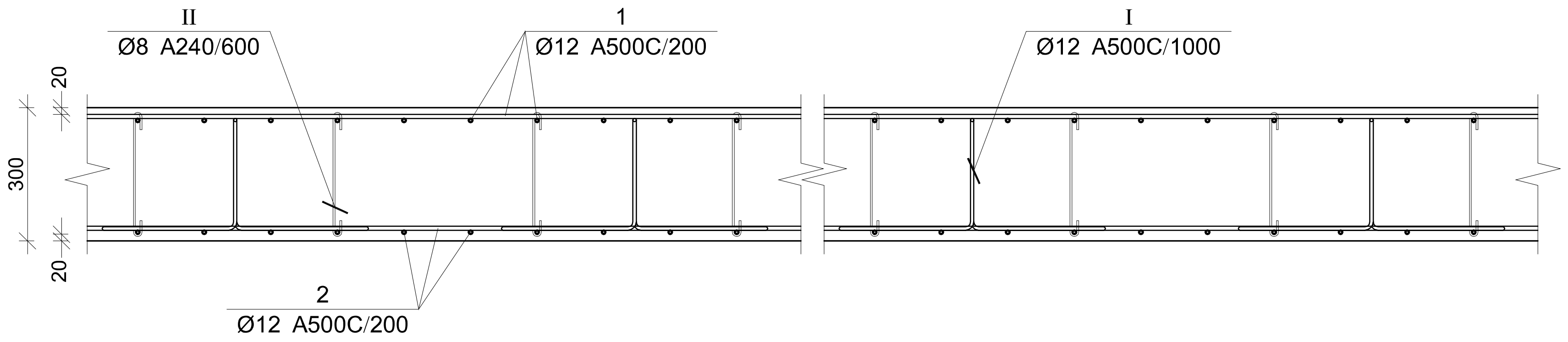

ფილის არმირების კვეთი კიდესთან

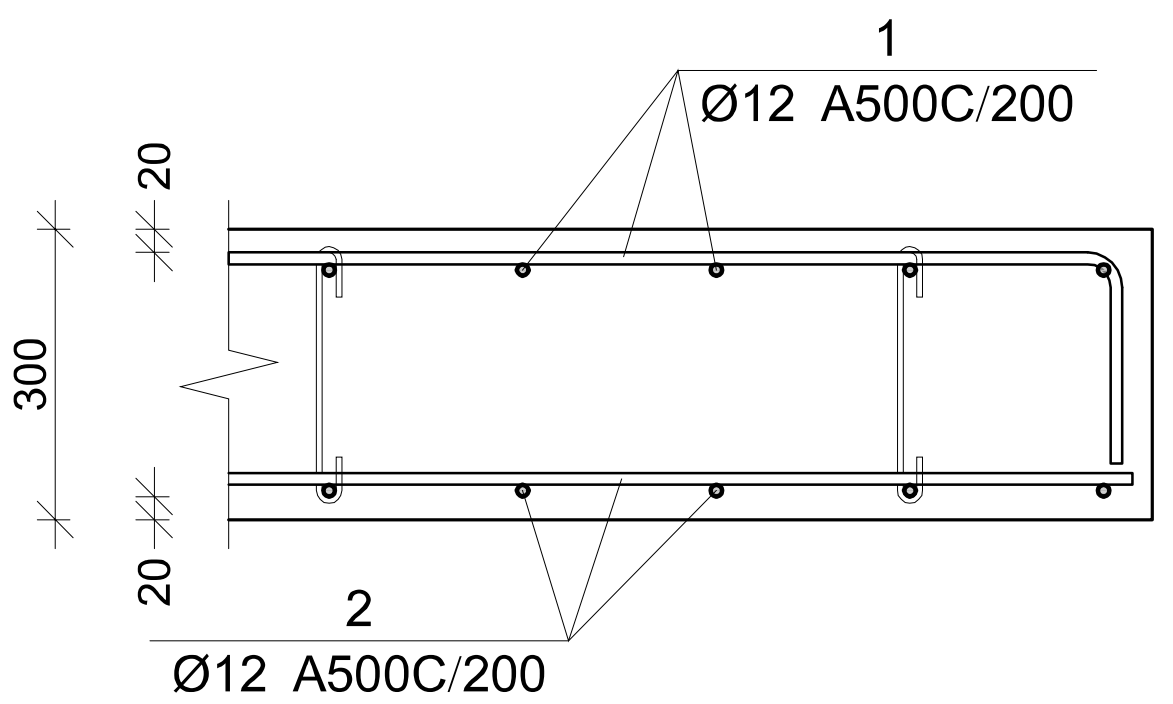

კვეთი 1-1

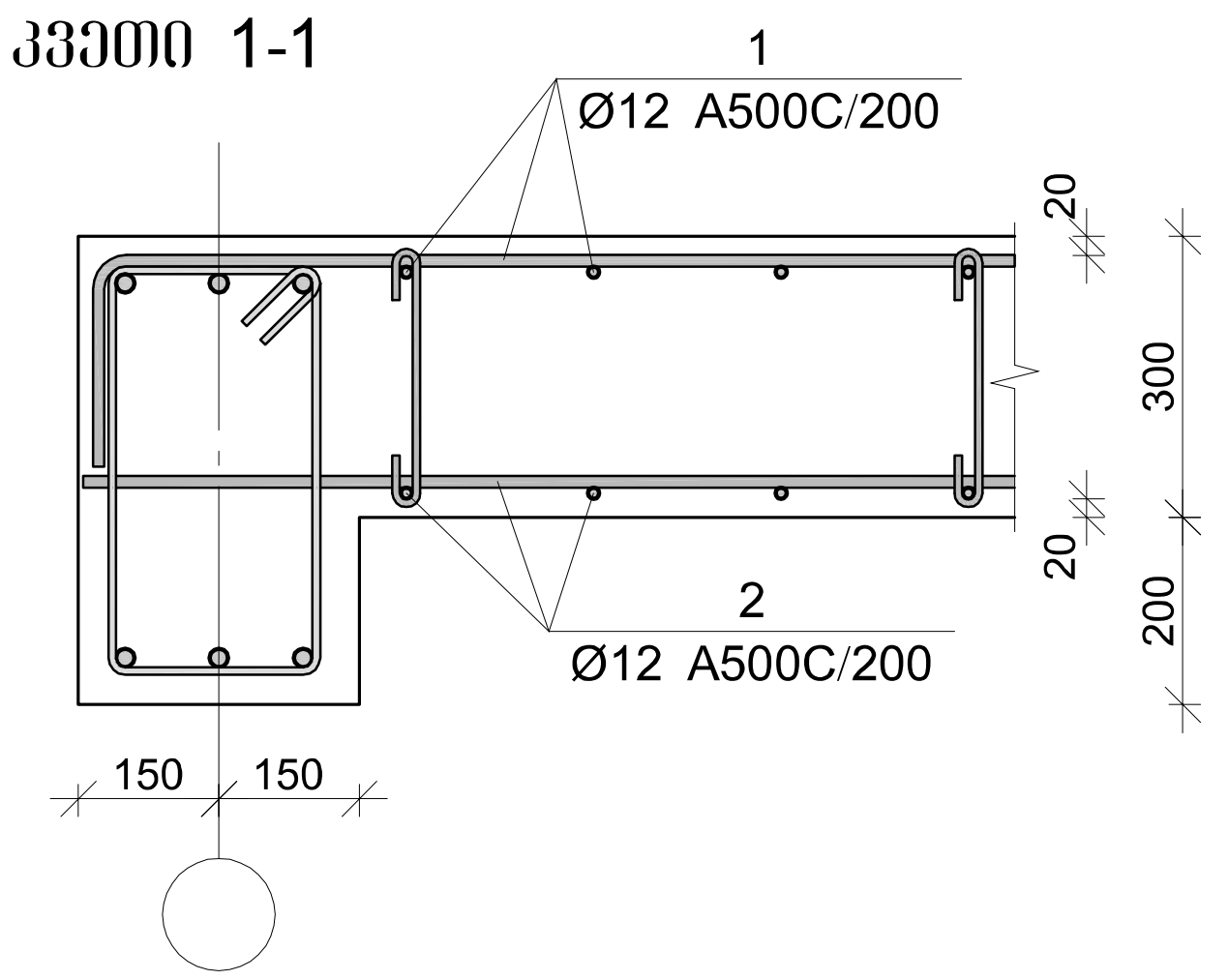

გადახურვის ფილის სპეციფიკაცია +12.60 ნიშნულზე

არმატურის სპეციფიკაცია					არმატურის ამოკრეფა					ბეტონი B 25
პოზ. №	Ø	L მმ.	n ცალი	Ln მ.	Ø	∑ Ln მ.	გრძივი მეტრის წონა კგ.	წონა კგ. A240	წონა კგ. A500C	V; მ³
1	2	3	4	5	6	7	8	9	10	11
1	12 A500C	-	-	4079.61	8 A240	869.64	0.39	343.15		99.50
2	12 A500C	-	-	3980.10	12 A500C	10741.56	0.89		9536.53	
3	12 A500C	3000	386	1158.00						
4	12 A500C	2000	120	240.00						
5	12 A500C	4000	180	720.00						
I	12 A500C	1700	332	563.85						
II	8 A240	470	1850	869.64						
							∑	343.15	9536.53	99.50
						n= 1		343.15	9536.53	99.50
									99.29	კგ/მ³

პოზ.	Φ [მმ.]	ესკიზი [მმ.]	სიგრძე [მმ.]
1	Ø12	---- ; 250	----
2	Ø12	----	----
3	Ø12	3000	3000
4	Ø12	1750 ; 250	2000
5	Ø12	4000	4000
I	Φ12	400 ; 250 ; 400 ; 250 ; 400	1700
II	Ø8	100 ; 100 ; 180° ; 270 ; 180°	470

კაპიტელი ჯგუფი
საინჟინრო კომპანია
CAPITELI GROUP
Capiteli group
ENGINEERING COMPANY

პროექტის დასახელება
მულტიფუნქციური ცენტრი "დანიური სახლი"

პროექტის მისამართი
ქ. თბილისი, მ. კოსტავას №70

დამკვეთი

სტადია	თარიღი	განმარტება
მპ	2021.03.27	

დაკვეთის №

CAD DWG ფაილი sqemebi da armireba bolo.dwg

დირექტორი: ა. კორტავა
მთ. კონსტრუქტორი: გ. ოქროშიძე
შეასრულა ნ. ხუბულავა

საავტორო უფლებები კაპიტელი ჯგუფი

ნახაზის დასახელება
გადახურვის ფილის კვეთები და სპეციფიკაციები

კ-89

A3

გადახურვის ფილის ზედა შრის არმირების საყალიბე გეგმა +16.05 ნიშნულზე

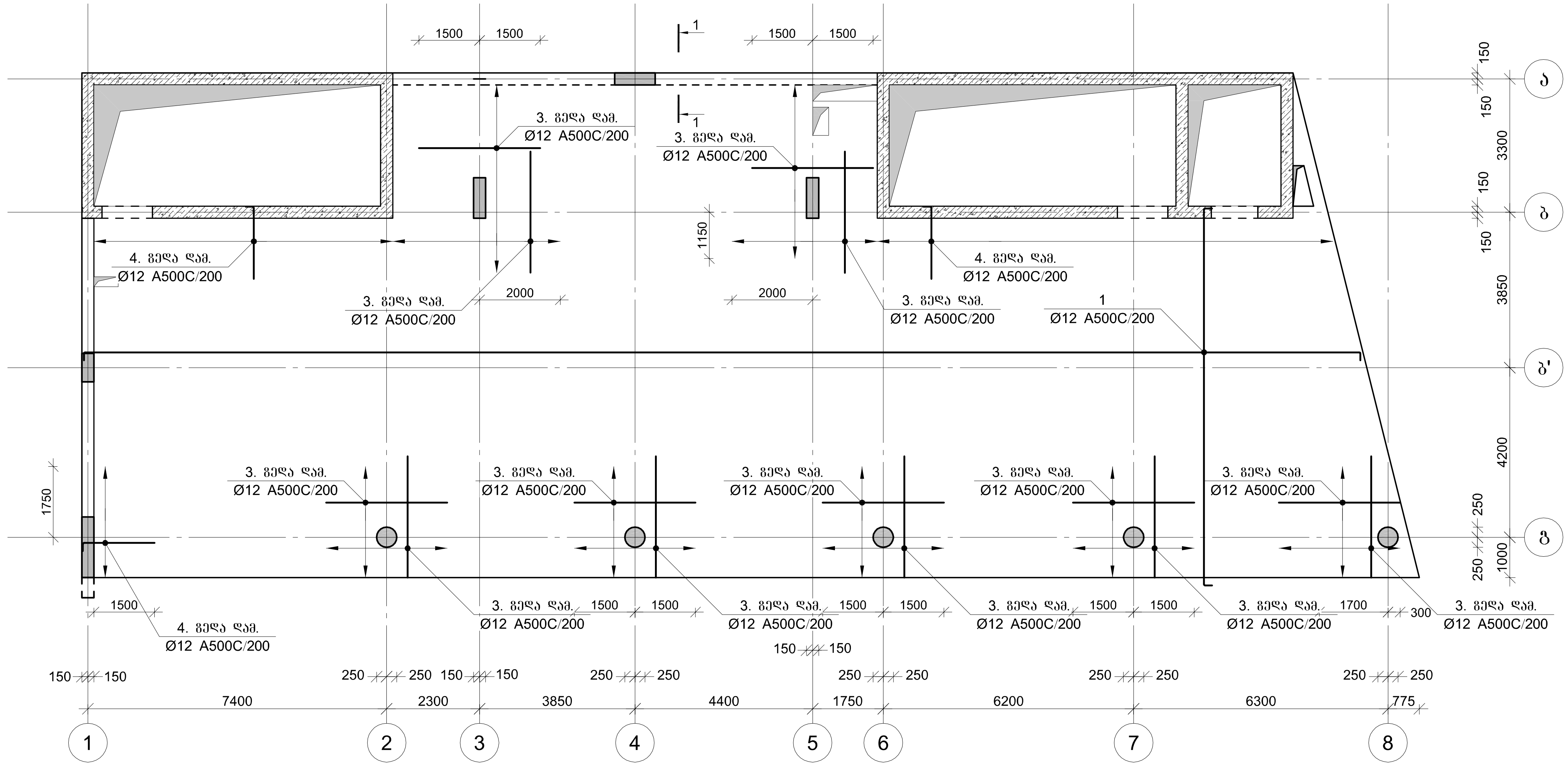

კაპიტელი ჯგუფი
საინჟინრო კომპანია
CAPITELI GROUP
Capiteli group
ENGINEERING COMPANY

პროექტის დასახელება

მულტიფუნქციური ცენტრი "დანიური სახლი"

პროექტის მისამართი

ქ. თბილისი, მ. კოსტავას №70

დამკვეთი

სტადია	თარიღი	განმარტება
მპ	2021.03.27	

დაკვეთის №

CAD DWG ფაილი sqemebi da armireba bolo.dwg

დირექტორი: ა. კორტავა

მთ. კონსტრუქტორი: გ. ოქროშიძე

შეასრულა ნ. ხუბულავა

საავტორო უფლებები კაპიტელი ჯგუფი

ნახაზის დასახელება

გადახურვის ფილის ზედა შრის არმირების საყალიბე გეგმა +16.05 ნიშნულზე

კ-90

A3

გადახურვის ფილის ქვედა შრის არმირების საყალიბე გეგმა +16.05 ნიშნულზე

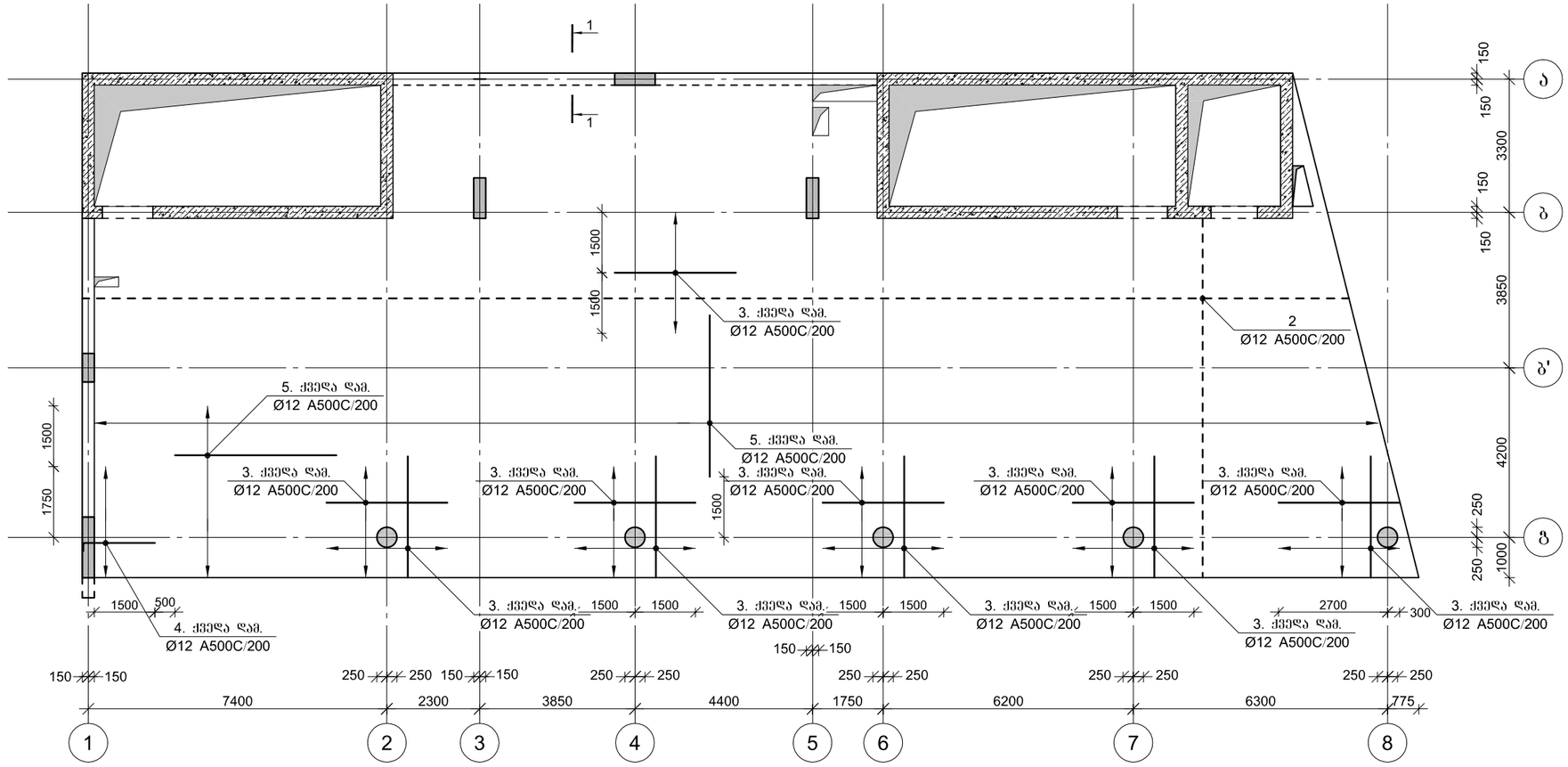

CAPITELI GROUP	კაპიტელი ჯგუფი სამშენებლო კომპანია Capiteli group ENGINEERING COMPANY	
პროექტის დასახელება	მულტიფუნქციური ცენტრი "დანიური სახლი"	
პროექტის მისამართი	ქ. თბილისი, მ. კოსტავას №70	
დამკვეთი		
სტადია	მარილი	განმარტება
მპ	2021.03.27	
დაკვეთის №		
CAD DWG ფაილი	sqemebi da armireba bolo.dwg	
დირექტორი:		ა. კორტავა
მთ. კონსტრუქტორი:		გ. ქიქროშიძე
შესრულა		ნ. ხუბულავა
საავტორო უფლებები		კაპიტელი ჯგუფი
ნახაზის დასახელება	გადახურვის ფილის ქვედა შრის არმირების საყალიბე გეგმა +16.05 ნიშნულზე	
	კ-91	
	A3	

გადახურვის ფილის განივი არმირება +16.05 ნიშნულზე

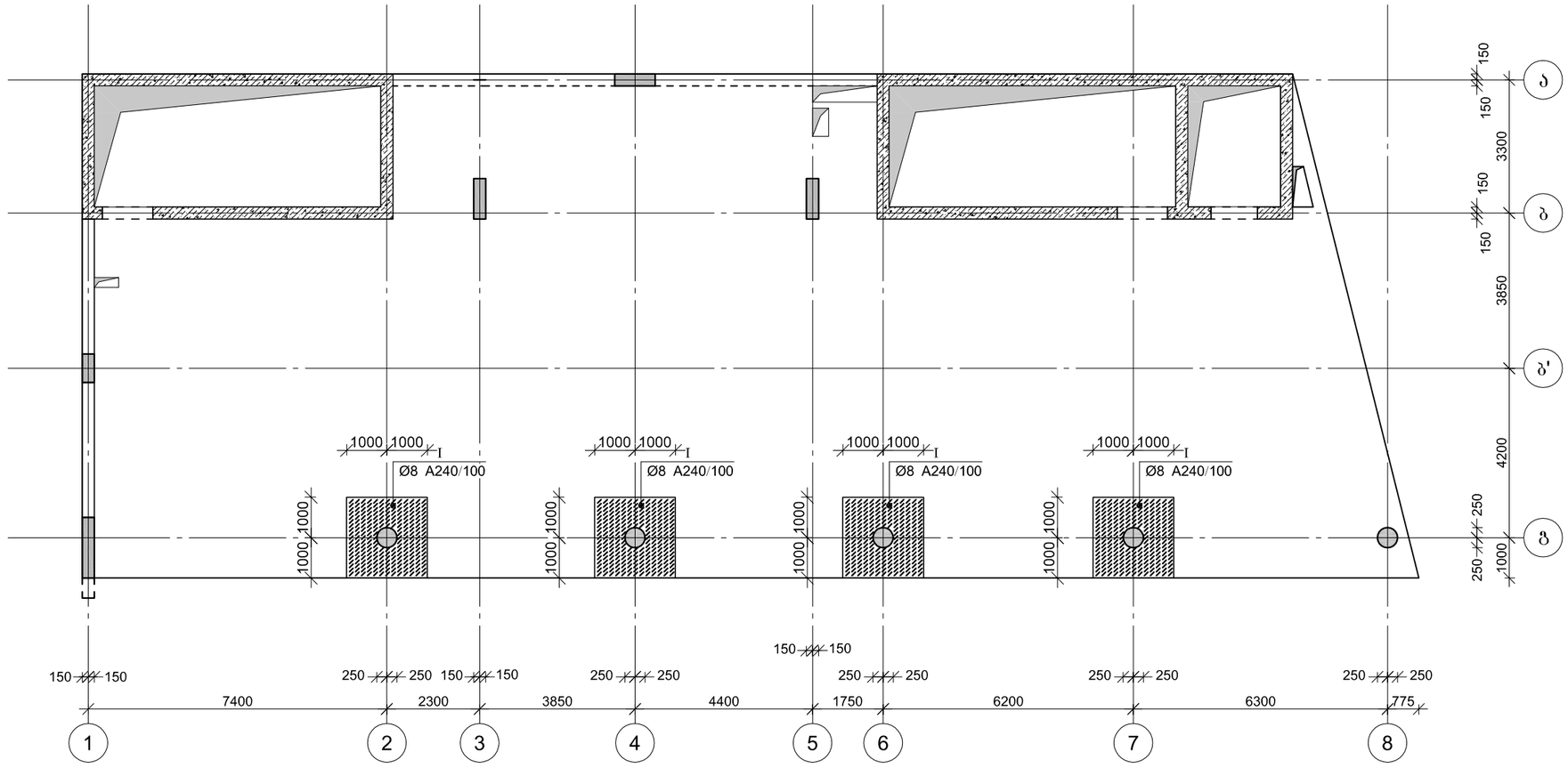

კაპიტელი ჯგუფი
საპროექტო კომპანია
Capiteli group
ENGINEERING COMPANY

პროექტის დასახელება

მულტიფუნქციური ცენტრი
"დანიური სახლი"

პროექტის მისამართი

ქ. თბილისი, მ. კოსტავას №70

დამკვეთი

სტადია	მარილი	განმარტება
მპ	2021.03.27	

დაკვეთის №

CAD DWG ფაილი sqemebi da armireba bolo.dwg

დირექტორი:	ა. კორტავა
მთ. კონსტრუქტორი:	გ. ოქროშიძე
შეასრულა	ნ. ხუბულავა

საავტორო უფლებები კაპიტელი ჯგუფი

ნახაზის დასახელება

გადახურვის ფილის განივი არმირება +16.05 ნიშნულზე

კ-92

A3

ფილის არმირების ფრაგმენტი

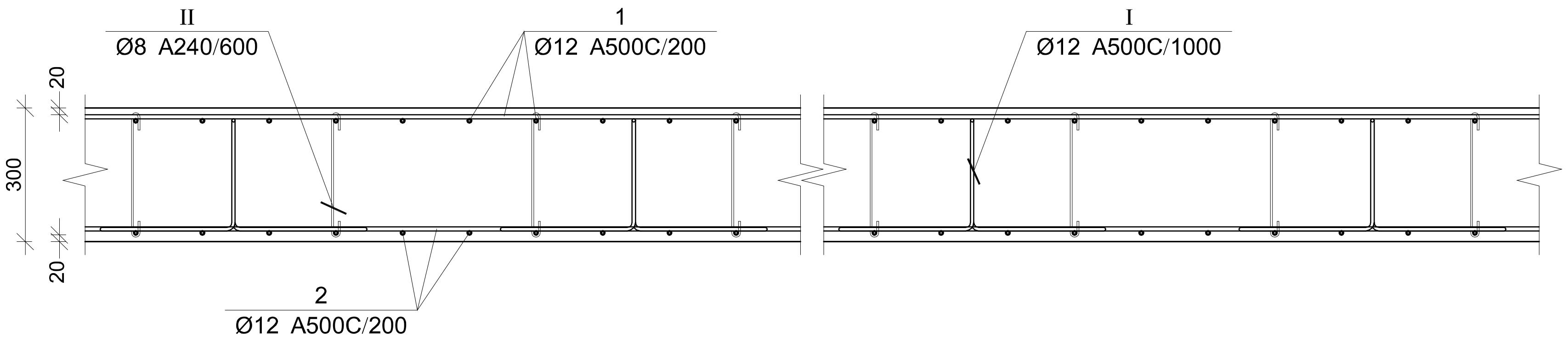

ფილის არმირების კვეთი კიდესთან

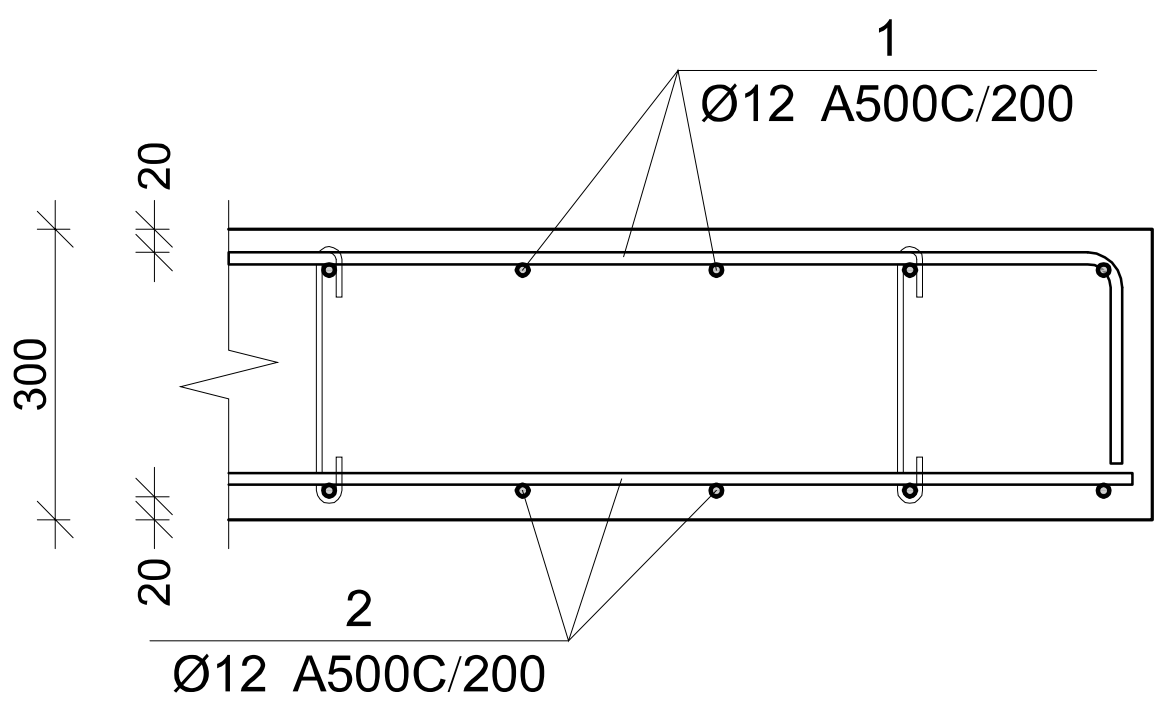

კვეთი 1-1

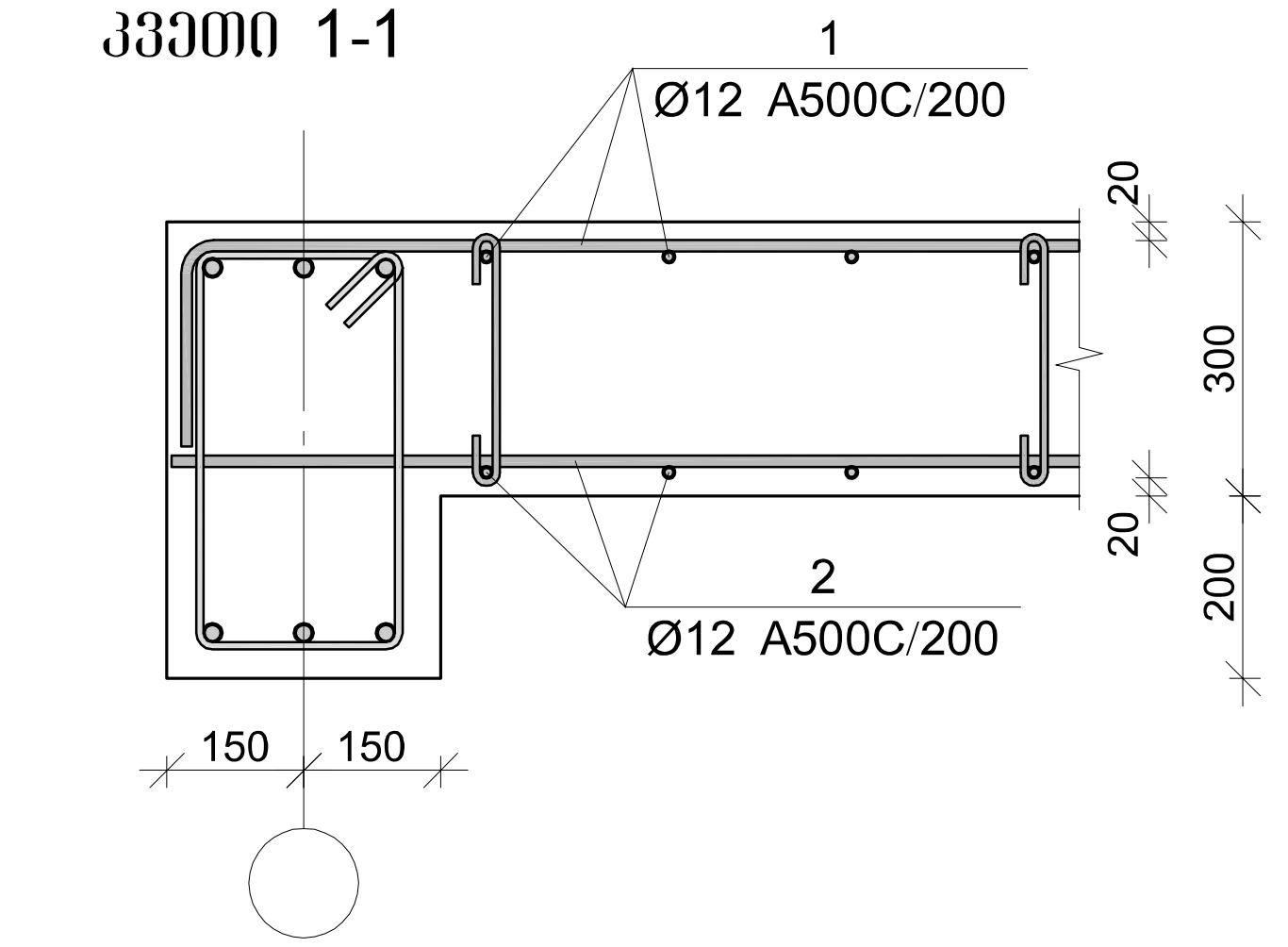

გადახურვის ფილის სპეციფიკაცია +16.05 ნიშნულზე

არმატურის სპეციფიკაცია					არმატურის ამოკრეფა					ბეტონი B 25
პოზ. №	Ø	L მმ.	n ცალი	Ln მ.	Ø	∑ Ln მ.	გრძივი მეტრის წონა კგ.	წონა კგ. A240	წონა კგ. A500C	V; მ³
1	2	3	4	5	6	7	8	9	10	11
1	12 A500C	-	-	3978.57	8 A240	860.32	0.39	339.47		97.04
2	12 A500C	-	-	3881.53	12 A500C	10527.99	0.89		9346.92	
3	12 A500C	3000	386	1158.00						
4	12 A500C	2000	120	240.00						
5	12 A500C	4000	180	720.00						
I	12 A500C	1700	323	549.88						
II	8 A240	470	1830	860.32						
							∑	339.47	9346.92	97.04
						n= 1		339.47	9346.92	97.04
									99.82	კგ/მ³

პოზ.	Φ [მმ.]	ესკიზი [მმ.]	სიგრძე [მმ.]
1	Φ12	----; 250	----
2	Φ12	----	----
3	Φ12	3000	3000
4	Φ12	1750; 250	2000
5	Φ12	4000	4000
I	Φ12	400; 250; 400; 250; 400	1700
II	Φ8	100; 100; 180°; 270; 180°	470

კაპიტელი ჯგუფი
საპროექტო კომპანია
Capiteli group
ENGINEERING COMPANY

პროექტის დასახელება
მულტიფუნქციური ცენტრი "დანიური სახლი"

პროექტის მისამართი
ქ. თბილისი, მ. კოსტავას №70

დამკვეთი

სტადია	თარიღი	განმარტება
მპ	2021.03.27	

დაკვეთის №

CAD DWG ფაილი sqemebi da armireba bolo.dwg

დირექტორი: ა. კორტავა

მთ. კონსტრუქტორი: გ. ოქროშიძე

შეასრულა ნ. ხუბულავა

საავტორო უფლებები კაპიტელი ჯგუფი

ნახაზის დასახელება
გადახურვის ფილის კვეთები და სპეციფიკაციები

კ-93

A3

გადახურვის ფილის ზედა შრის არმირების საყალიბე გეგმა +19.50 ნიშნულზე

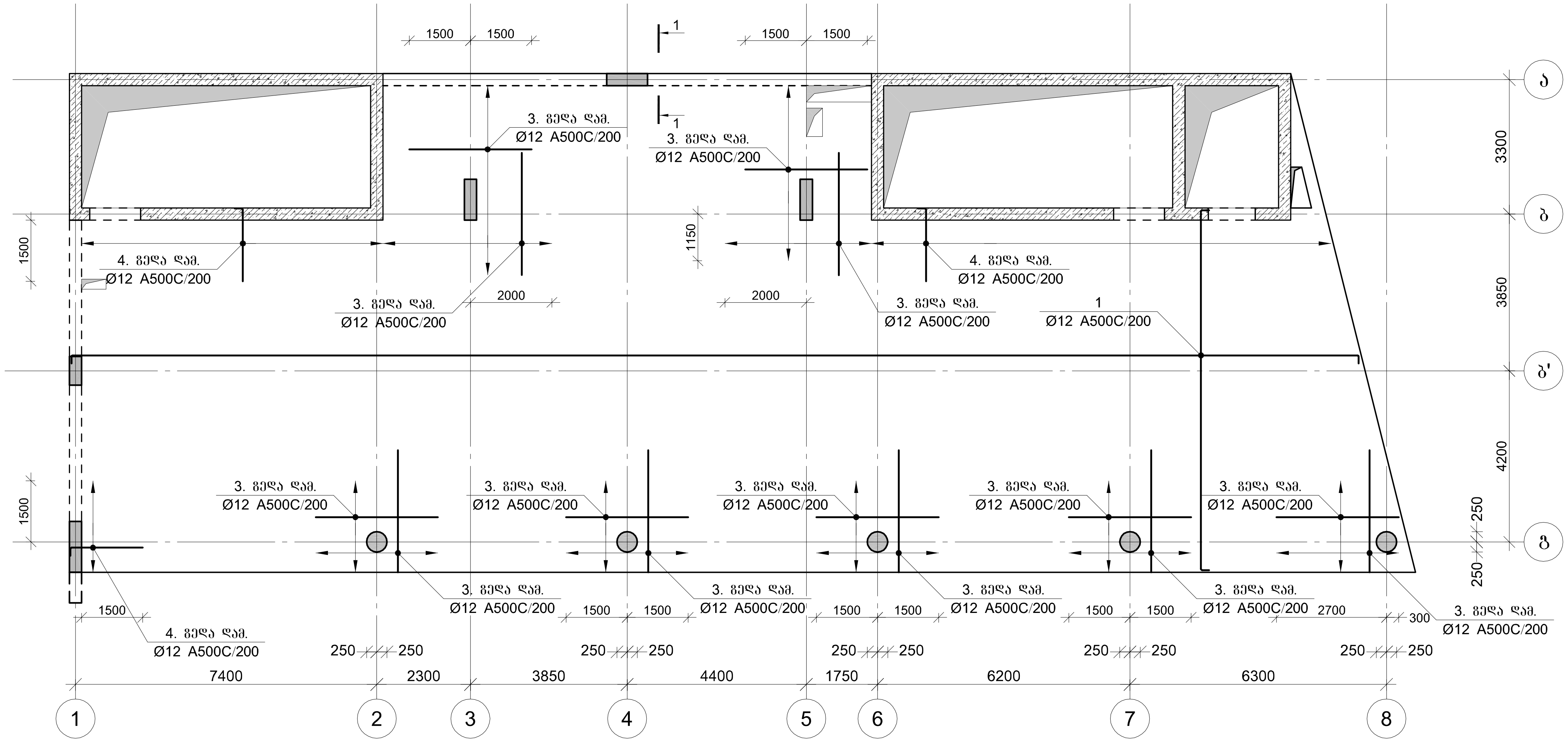

კაპიტელი ჯგუფი / Capiteli group ENGINEERING COMPANY	
პროექტის დასახელება	მულტიფუნქციური ცენტრი "დანიური სახლი"
პროექტის მისამართი	ქ. თბილისი, მ. კოსტავას №70
დამკვეთი	
სტადია / თარიღი / განმარტება	მპ 2021.03.27
დაკვეთის №	
CAD DWG ფაილი	sqemebi da armireba bolo.dwg
დირექტორი:	ა. კორტავა
მთ. კონსტრუქტორი:	ზ. ოქროშიძე
შეასრულა	ნ. ხუბულავა
საავტორო უფლებები	კაპიტელი ჯგუფი
ნახაზის დასახელება	გადახურვის ფილის ზედა შრის არმირების საყალიბე გეგმა +19.50 ნიშნულზე
	კ-94
	A3

გადახურვის ფილის ქვედა შრის არმირების საყალიბე გეგმა +19.50 ნიშნულზე

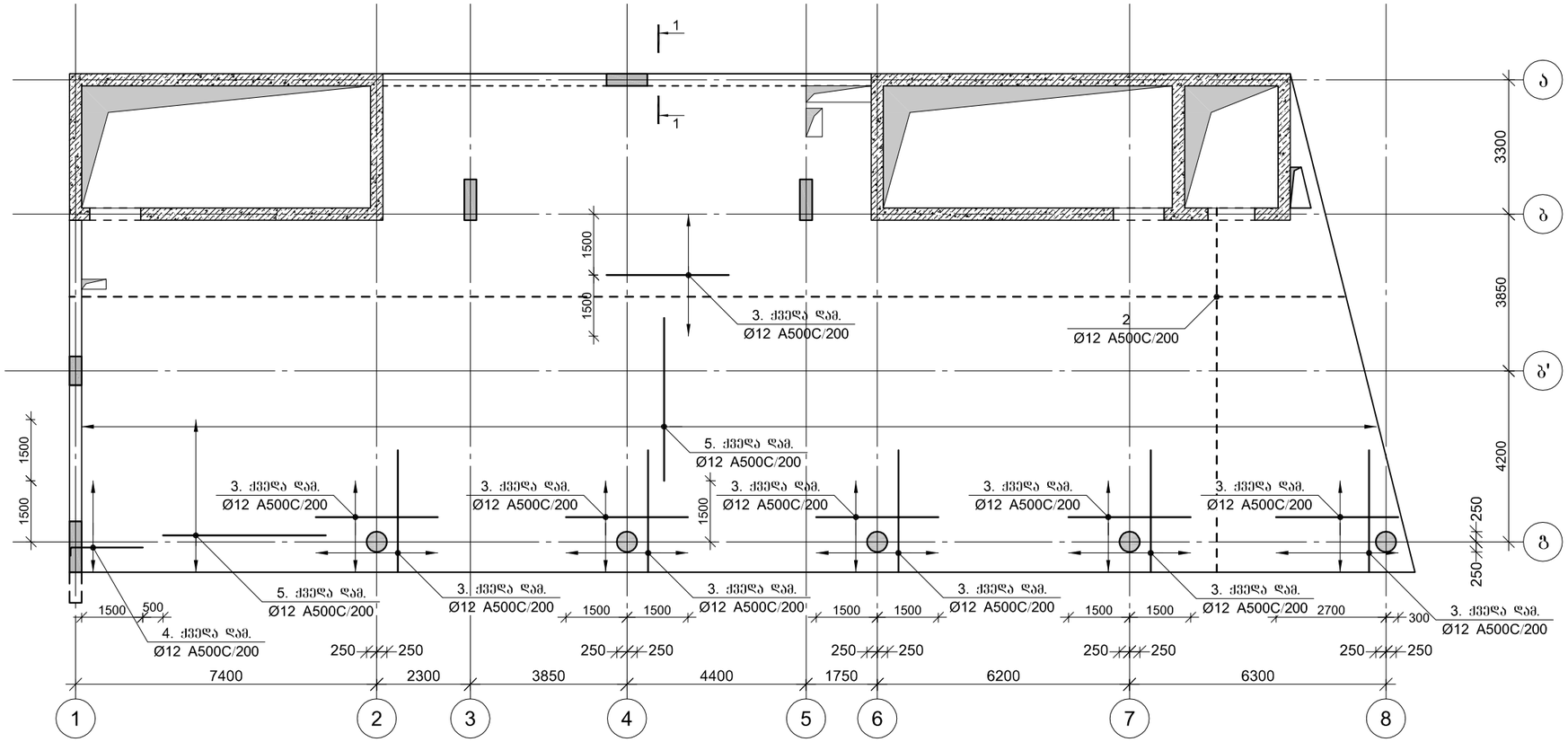

კაპიტელი ჯგუფი
საკონსტრუქტორო კომპანია
Capiteli group
ENGINEERING COMPANY

პროექტის დასახელება

მულტიფუნქციური ცენტრი
"დანიური სახლი"

პროექტის მისამართი

ქ. თბილისი, მ. კოსტავას №70

დამკვეთი

სტადია	მარილი	განმარტება
მპ	2021.03.27	

დაკვეთის №

CAD DWG ფაილი sqemebi da armireba bolo.dwg

დირექტორი:		ა. კორტავა
მთ. კონსტრუქტორი:		გ. ქიქროშიძე
შესრულა		ნ. ხუბულავა

სააპტორო უფლებები კაპიტელი ჯგუფი

ნახაზის დასახელება

გადახურვის ფილის ქვედა შრის არმირების საყალიბე გეგმა +19.50 ნიშნულზე

კ-95

A3

გადახურვის ფილის განივი არმირება +19.50 ნიშნულზე

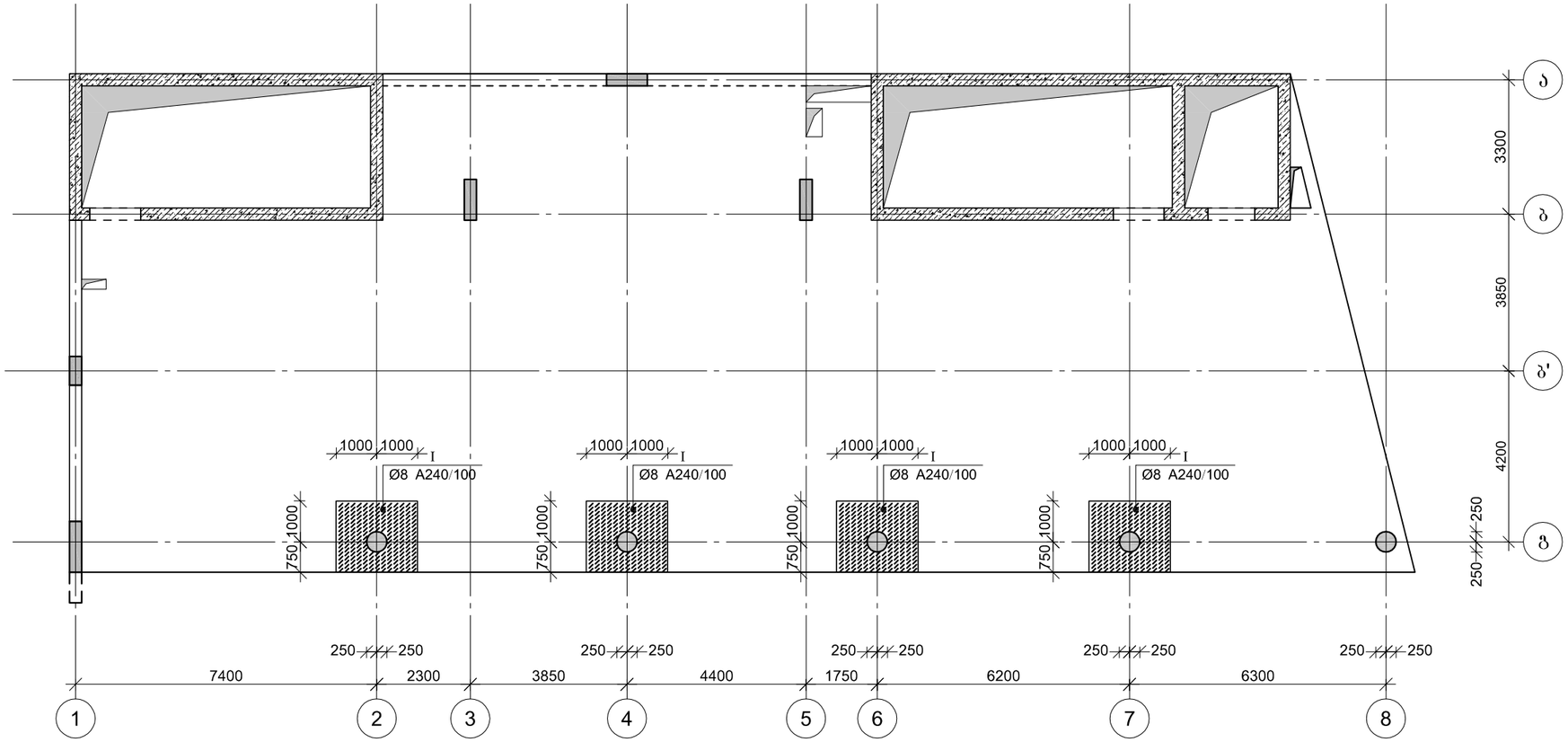

კაპიტელი ჯგუფი
საკონსტრუქტორო კომპანია
Capiteli group
ENGINEERING COMPANY

პროექტის დასახელება

მულტიფუნქციური ცენტრი
"დანიური სახლი"

პროექტის მისამართი

ქ. თბილისი, მ. კოსტავას №70

დამკვეთი

სტადია	მარილი	განმარტება
მპ	2021.03.27	

დაკვეთის №

CAD DWG ფაილი sqemebi da armireba bolo.dwg

დირექტორი: ა. კორტავა

მთ. კონსტრუქტორი: გ. ოქროშიძე

შემსრულა ნ. ხუბულავა

საავტორო უფლებები კაპიტელი ჯგუფი

ნახაზის დასახელება

გადახურვის ფილის განივი არმირება +19.50 ნიშნულზე

ჯ-96

A3

ფილის არმირების ფრაგმენტი

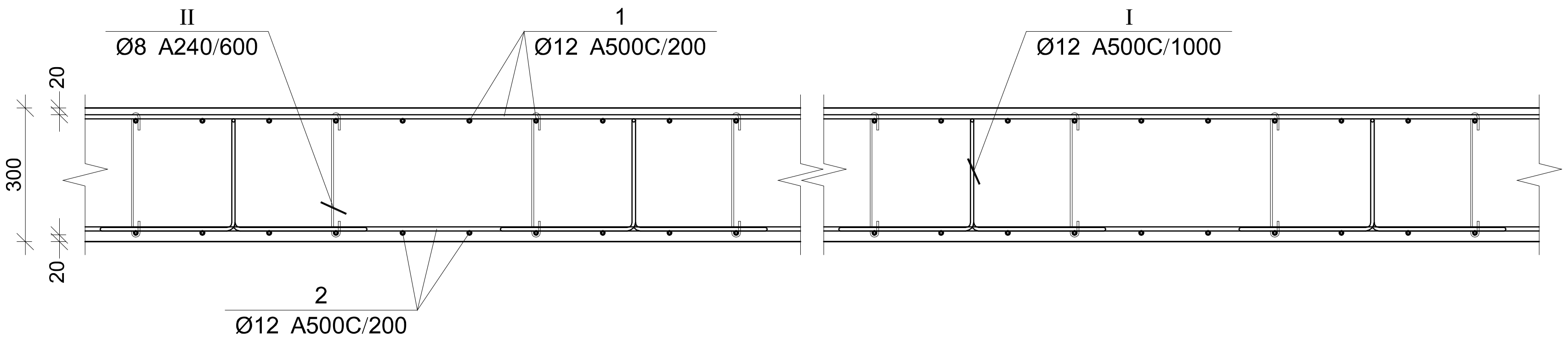

ფილის არმირების კვეთი კიდესთან

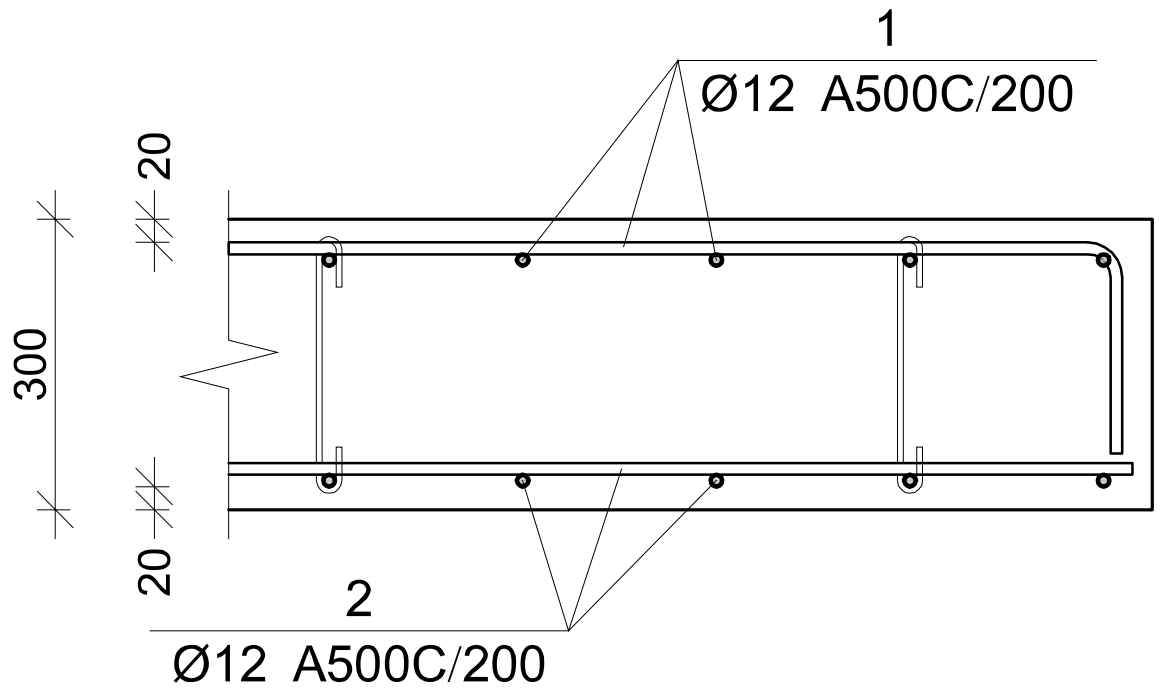

კვეთი 1-1

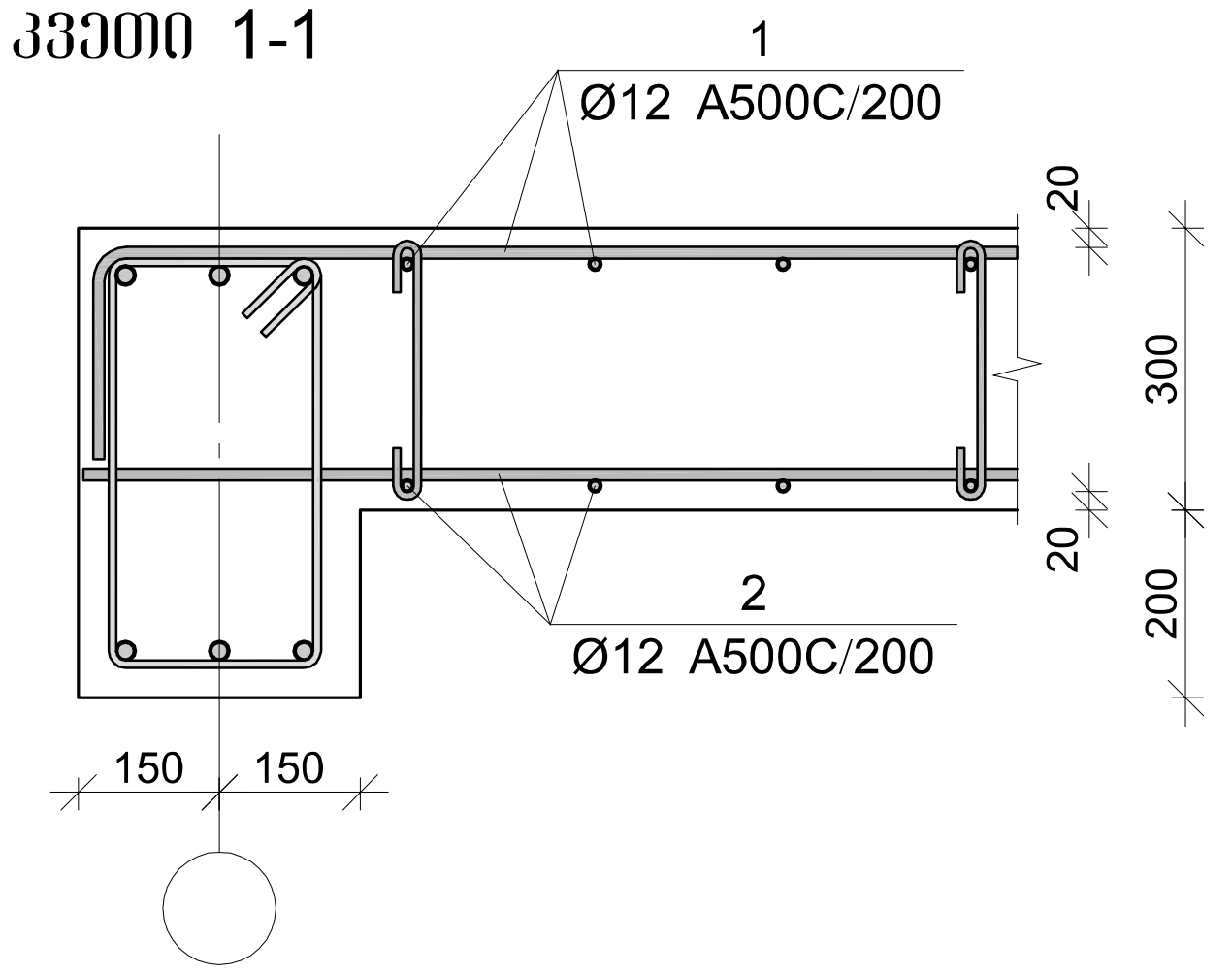

გადახურვის ფილის სპეციფიკაცია +19.50 ნიშნულზე

არმატურის სპეციფიკაცია					არმატურის ამოკრეფა					ბეტონი B 25
პოზ. №	Ø	L მმ.	n ცალი	Ln მ.	Ø	∑Ln მ.	გრძივი მეტრის წონა კგ.	წონა კგ. A240	წონა კგ. A500C	V; მ³
1	2	3	4	5	6	7	8	9	10	11
1	12 A500C	-	-	3877.73	8 A240	798.86	0.39	315.22		94.58
2	12 A500C	-	-	3783.15	12 A500C	10226.83	0.89		9079.55	
3	12 A500C	3000	360	1080.00						
4	12 A500C	2000	115	230.00						
5	12 A500C	4000	180	720.00						
I	12 A500C	1700	315	535.95						
II	8 A240	470	1700	798.86						
							∑	315.22	9079.55	94.58
						n= 1		315.22	9079.55	94.58
									99.33	კგ/მ³

პოზ.	Φ [მმ.]	ესკიზი [მმ.]	სიგრძე [მმ.]
1	Ø12	----, 250	----
2	Ø12	----	----
3	Ø12	3000	3000
4	Ø12	1750, 250	2000
5	Ø12	4000	4000
I	Φ12	400, 250, 400, 250, 400	1700
II	Ø8	100, 100, 270, 180°, 180°	470

კაპიტელი ჯგუფი
საინჟინრო კომპანია
CAPITELI GROUP
Capiteli group
ENGINEERING COMPANY

პროექტის დასახელება
მულტიფუნქციური ცენტრი "დანიური სახლი"

პროექტის მისამართი
ქ. თბილისი, მ. კოსტავას №70

დამკვეთი

სტადია	თარიღი	განმარტება
მპ	2021.03.27	

დაკვეთის №

CAD DWG ფაილი sqemebi da armireba bolo.dwg

დირექტორი: ა. კორტავა
მთ. კონსტრუქტორი: გ. ოქროშიძე
შეასრულა ნ. ხუბულავა

საავტორო უფლებები კაპიტელი ჯგუფი

ნახაზის დასახელება
გადახურვის ფილის კვეთები და სპეციფიკაციები

კ-97

A3

გაღახურვის ფილის გედა შრის არმირების საყალიბე გეგმა +23.05 ნიშნულზე

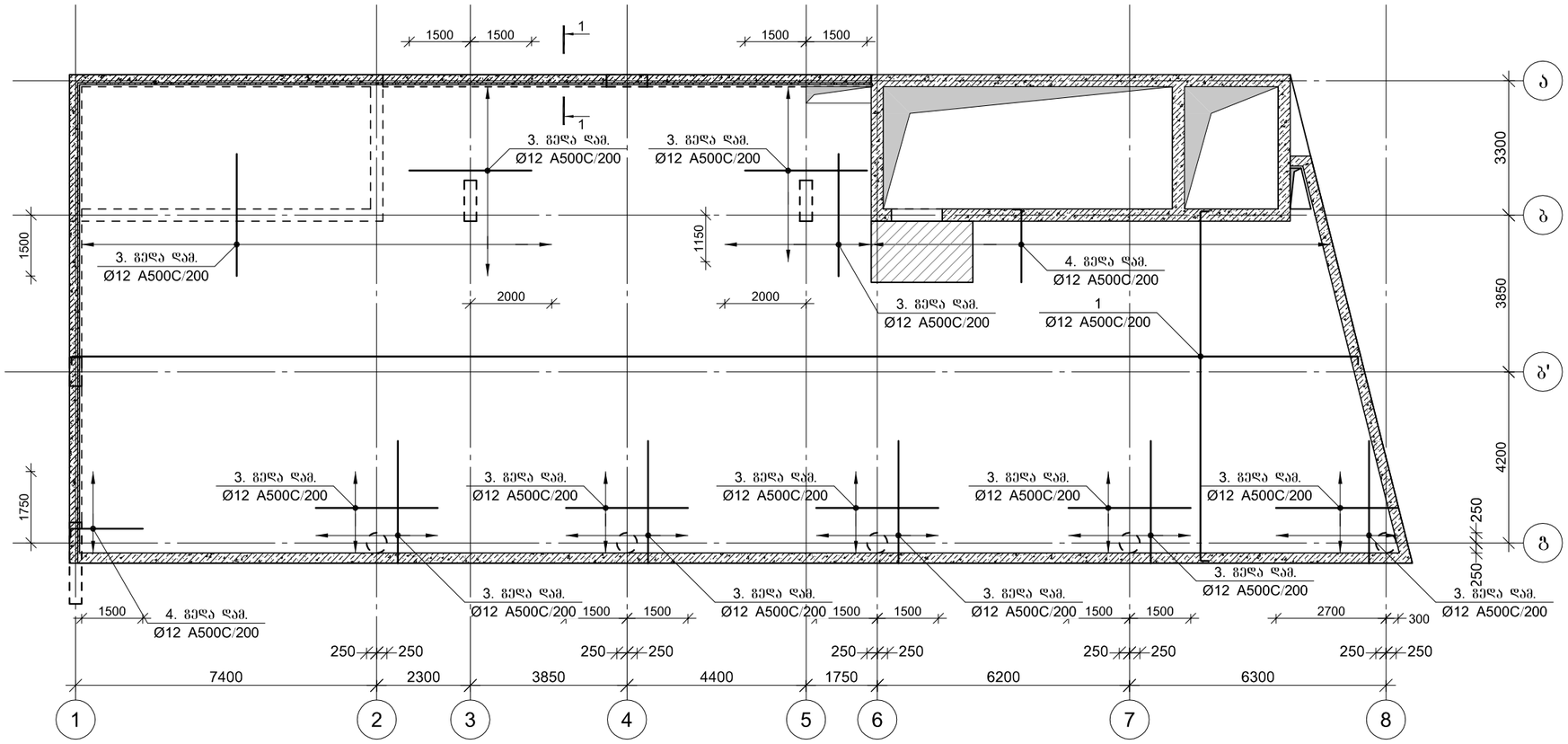

CAPITELI GROUP

კაპიტელი ჯგუფი
სპეციალური კომპანია
Capiteli group
ENGINEERING COMPANY

პროექტის დასახელება

მულტიფუნქციური ცენტრი
"დანიური სახლი"

პროექტის მისამართი

ქ. თბილისი, მ. კოსტავას №70

დამკვეთი

სტადია	მარილი	განმარტება
მპ	2021.03.27	

დაკვეთის №

CAD DWG ფაილი sqemebi da armireba bolo.dwg

დირექტორი: ა. კორტავა

მთ. კონსტრუქტორი: გ. ოქროშიძე

შესრულა: ნ. ხუბულავა

საავტორო უფლებები: კაპიტელი ჯგუფი

ნახაზის დასახელება

გაღახურვის ფილის გედა შრის არმირების საყალიბე გეგმა +23.05 ნიშნულზე

კ-98

A3

გაღახურვის ფილის ქვედა შრის არმირების საყალიბე გეგმა +23.05 ნიშნულზე

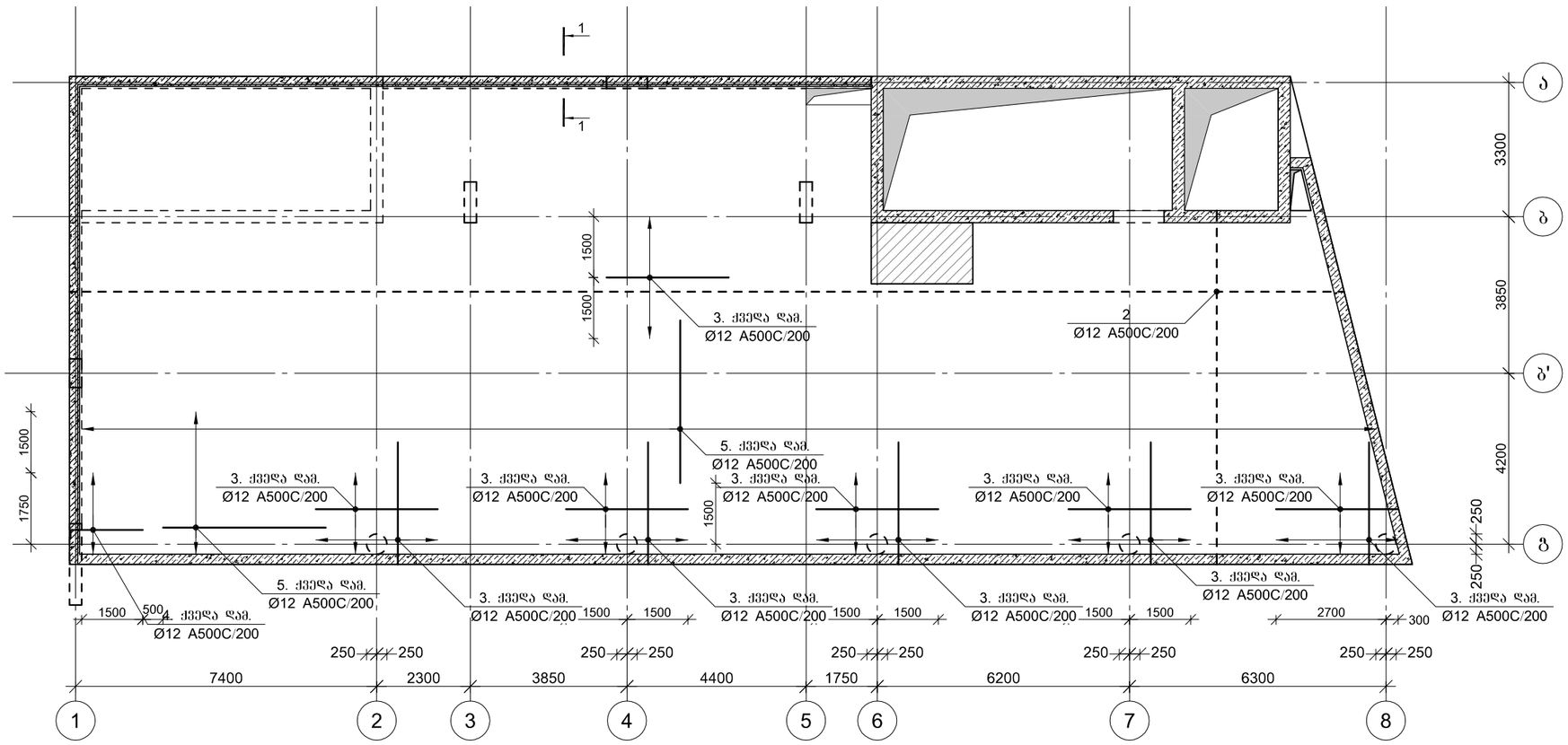

პროექტის დასახელება	მულტიფუნქციური ცენტრი "დანიური სახლი"
პროექტის მისამართი	ქ. თბილისი, მ. კოსტავას №70
დამკვეთი	
სტადია	მარილი — განმარტება
მპ	2021.03.27
დაკვეთის №	
CAD DWG ფაილი	sqemebi da armireba bolo.dwg
დირექტორი:	ა. კორტავა
მთ. კონსტრუქტორი:	გ. ოქროშიძე
შესრულა	ნ. ხუბულავა
საავტორო უფლებები	კაპიტელი ჯგუფი
ნახაზის დასახელება	გაღახურვის ფილის ქვედა შრის არმირების საყალიბე გეგმა +23.05 ნიშნულზე
	კ-99
	A3

კაპიტელი ჯგუფი
საკონსტრუქტორო კომპანია
Capiteli group
ENGINEERING COMPANY

გადახურვის ფილის განივი არმირება +23.05 ნიშნულზე

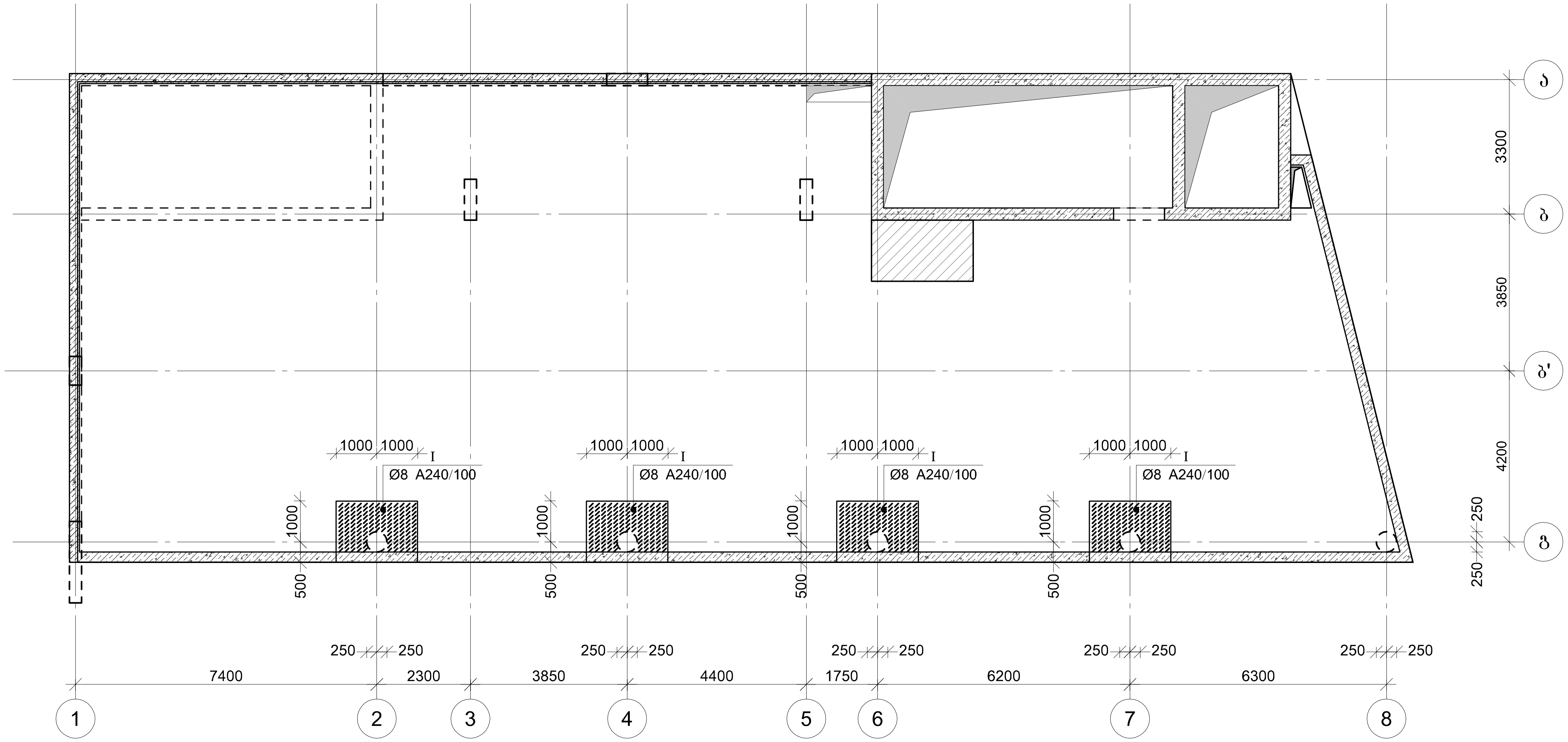

CAPITELI GROUP

კაპიტელი ჯგუფი

Capiteli group

ENGINEERING COMPANY

პროექტის დასახელება	
მულტიფუნქციური ცენტრი "დანიური სახლი"	
პროექტის მისამართი	
ქ. თბილისი, მ. კოსტავას №70	
დამკვეთი	

სტადია	თარიღი	განმარტება
მპ	2021.03.27	

დაკვეთის №

CAD DWG ფაილი sqemebi da armireba bolo.dwg

დირექტორი:	ა. კორტავა
მთ. კონსტრუქტორი:	გ. ოქროშიძე
შეასრულა	ნ. ხუბულავა
საავტორო უფლებები	კაპიტელი ჯგუფი

ნახაზის დასახელება

გადახურვის ფილის განივი არმირება +23.05 ნიშნულზე

ქ-100

A3

ფილის არმირების ფრაგმენტი

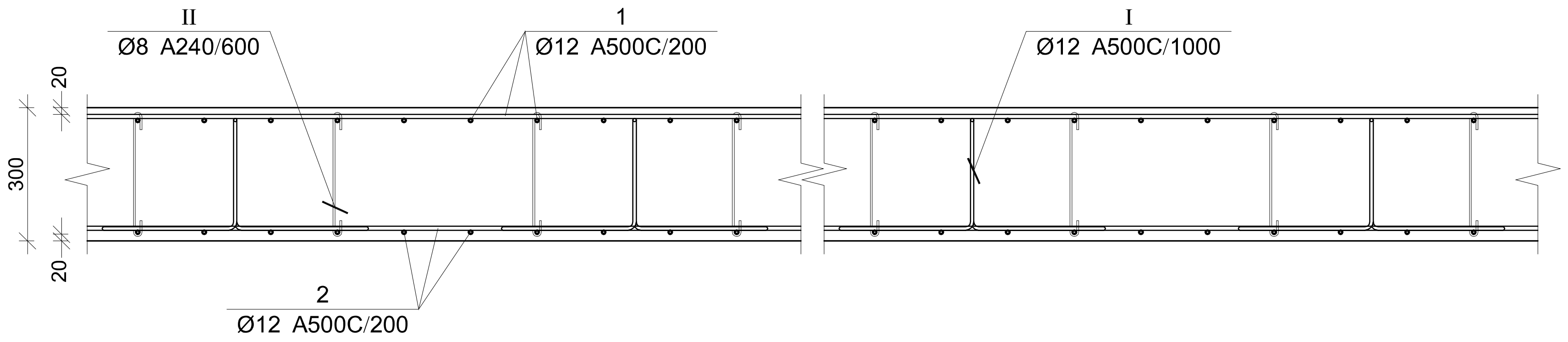

ფილის არმირების კვეთი კიდესთან

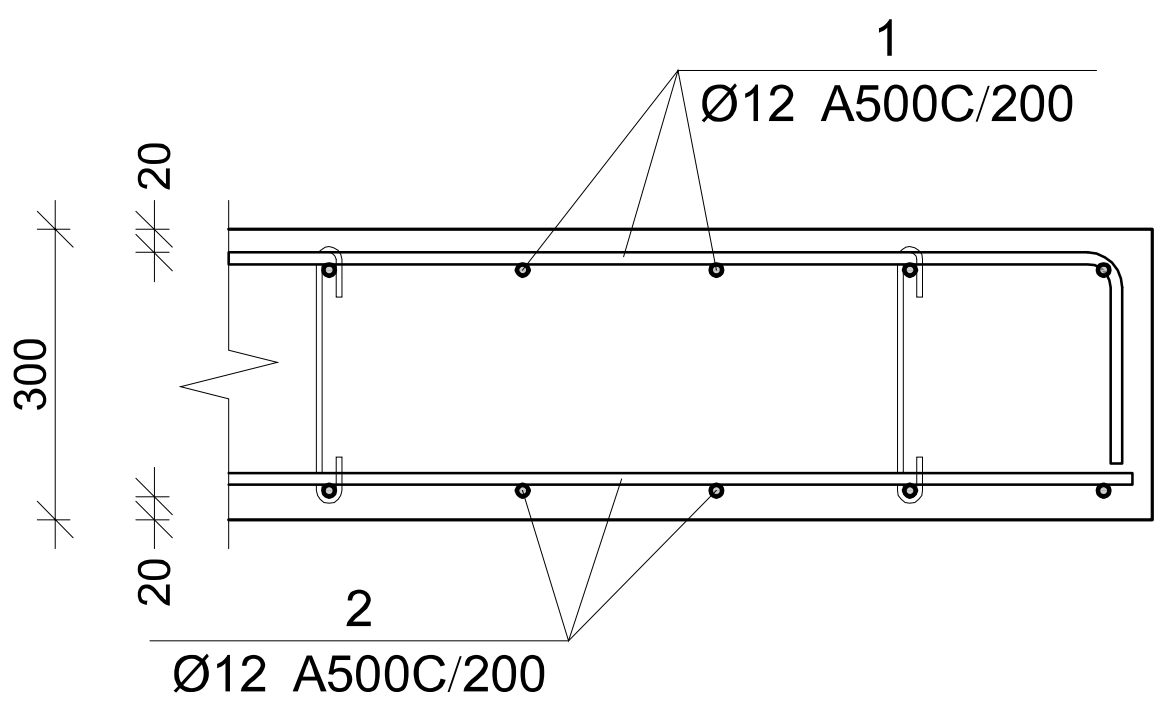

კვეთი 1-1

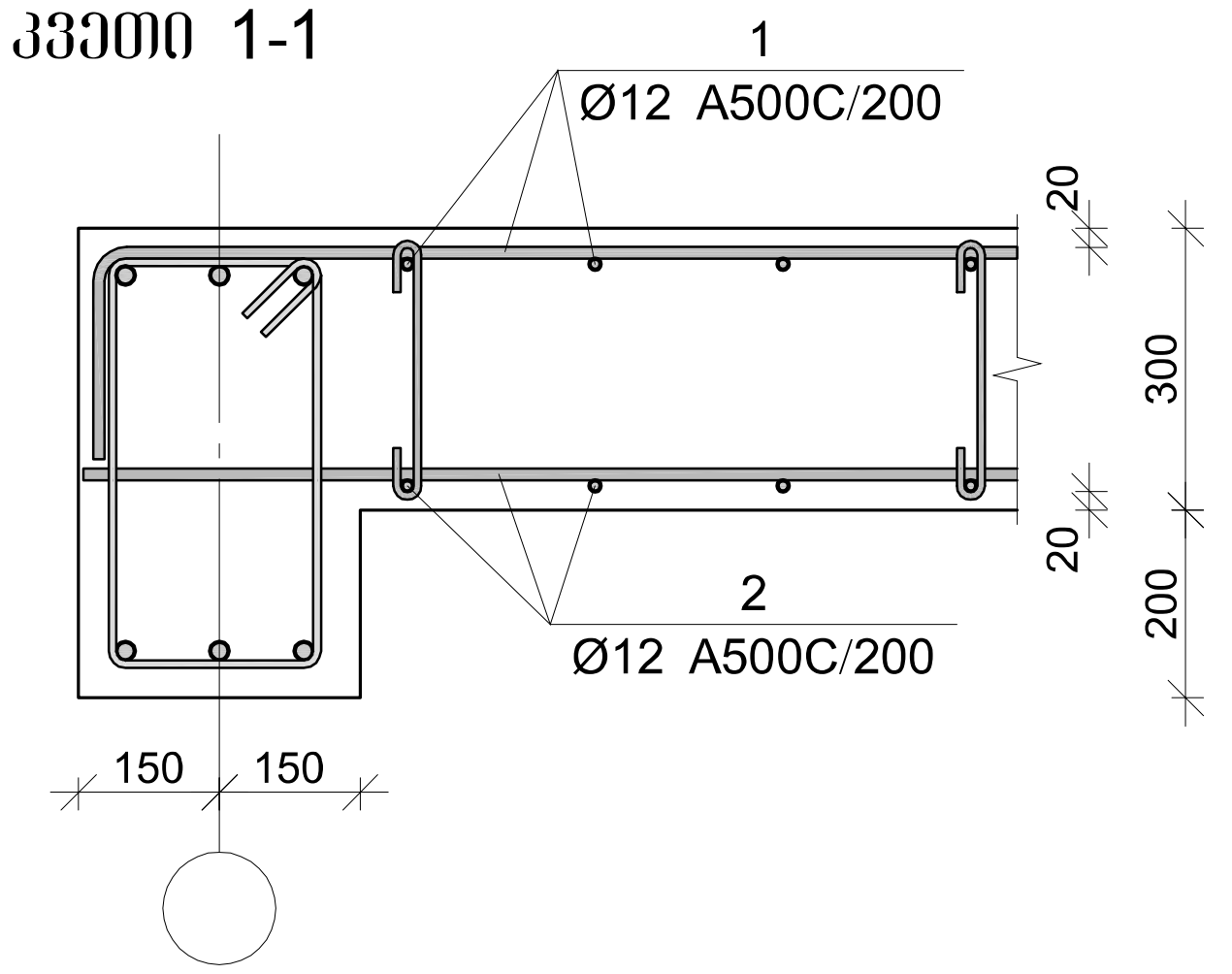

გადახურვის ფილის სპეციფიკაცია +23.05 ნიშნულზე

არმატურის სპეციფიკაცია					არმატურის ამოკრეფა					ბეტონი B 25
პოზ. №	Ø	L მმ.	n ცალი	Ln მ.	Ø	∑Ln მ.	გრძივი მეტრის წონა კგ.	წონა კგ. A240	წონა კგ. A500C	V; მ³
1	2	3	4	5	6	7	8	9	10	11
1	12 A500C	-	-	4085.20	8 A240	702.44	0.39	277.17		99.64
2	12 A500C	-	-	3985.56	12 A500C	10670.38	0.89		9473.34	
3	12 A500C	3000	385	1155.00						
4	12 A500C	2000	80	160.00						
5	12 A500C	4000	180	720.00						
I	12 A500C	1700	332	564.62						
II	8 A240	470	1495	702.44						
							∑	277.17	9473.34	99.64
						n= 1		277.17	9473.34	99.64
									97.86	კგ/მ³

პოზ.	Φ [მმ.]	ესკიზი [მმ.]	სიგრძე [მმ.]
1	Φ12	---- 250	----
2	Φ12	----	----
3	Φ12	3000	3000
4	Φ12	1750 250	2000
5	Φ12	4000	4000
I	Φ12	400 250 250 250 400	1700
II	Φ8	100 100 270 180° 180°	470

კაპიტელი ჯგუფი
საინჟინრო კომპანია
CAPITELI GROUP
Capiteli group
ENGINEERING COMPANY

პროექტის დასახელება
მულტიფუნქციური ცენტრი "დანიური სახლი"

პროექტის მისამართი
ქ. თბილისი, მ. კოსტავას №70

დამკვეთი

სტადია	თარიღი	განმარტება
მპ	2021.03.27	

დაკვეთის №

CAD DWG ფაილი sqemebi da armireba bolo.dwg

დირექტორი: ა. კორტავა

მთ. კონსტრუქტორი: გ. ოქროშიძე

შეასრულა ნ. ხუბულავა

საავტორო უფლებები კაპიტელი ჯგუფი

ნახაზის დასახელება
გადახურვის ფილის კვეთები და სპეციფიკაციები

კ-101

A3

გადახურვის ფილის არმირების საყალიბე გეგმა +26.40 ნიშნულზე

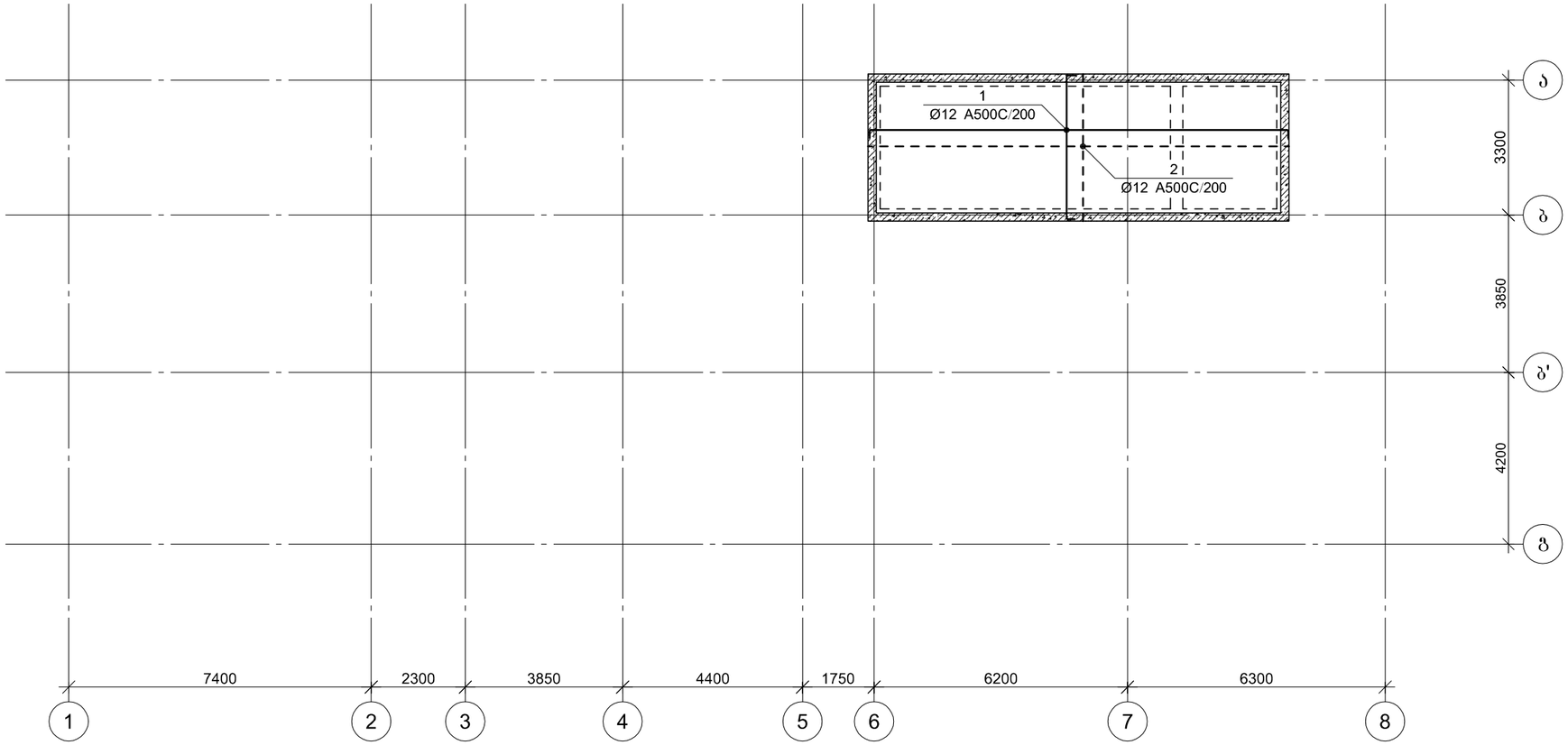

CAPITELI GROUP

კაპიტელი ჯგუფი
საკონსტრუქტორო კომპანია
Capiteli group
ENGINEERING COMPANY

პროექტის დასახელება

მულტიფუნქციური ცენტრი
"დანიური სახლი"

პროექტის მისამართი

ქ. თბილისი, მ. კოსტავას №70

დამკვეთი

სტადია	მარილი	განმარტება
ვე	2021.03.27	

დაკვეთის №

CAD DWG ფაილი sqemebi da armireba bolo.dwg

დირექტორი:	ა. კორტავა
მთ. კონსტრუქტორი:	გ. ოქროშიძე
შეასრულა	ნ. ხუბულავა

საავტორო უფლებები: კაპიტელი ჯგუფი

ნახაზის დასახელება

გადახურვის ფილის არმირების საყალიბე გეგმა +26.40 ნიშნულზე

კ-102

A3

პოზ.	Φ [მმ.]	ესკიზი [მმ.]	სიგრძე [მმ.]
①	Φ12	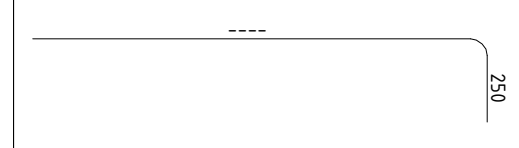	----
②	Φ12		----
I	Φ12	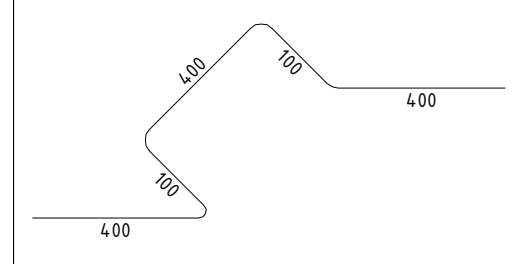	1400
II	Φ8	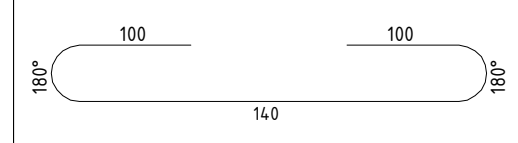	340

კაპიტელი ჯგუფი
საპროექტო კომპანია
Capiteli group
ENGINEERING COMPANY

ფილის არმირების ფრაგმენტი

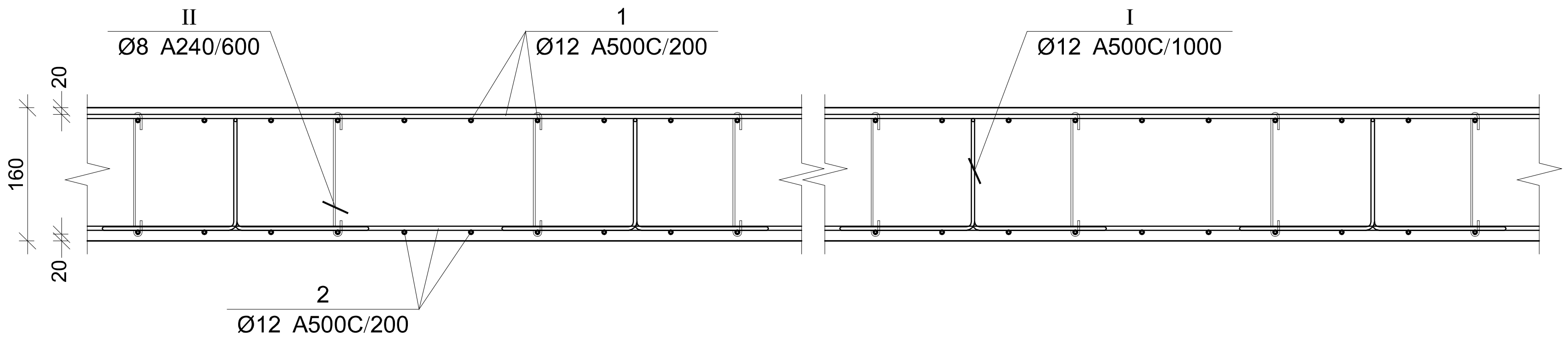

ფილის არმირების კვეთი კიდესთან

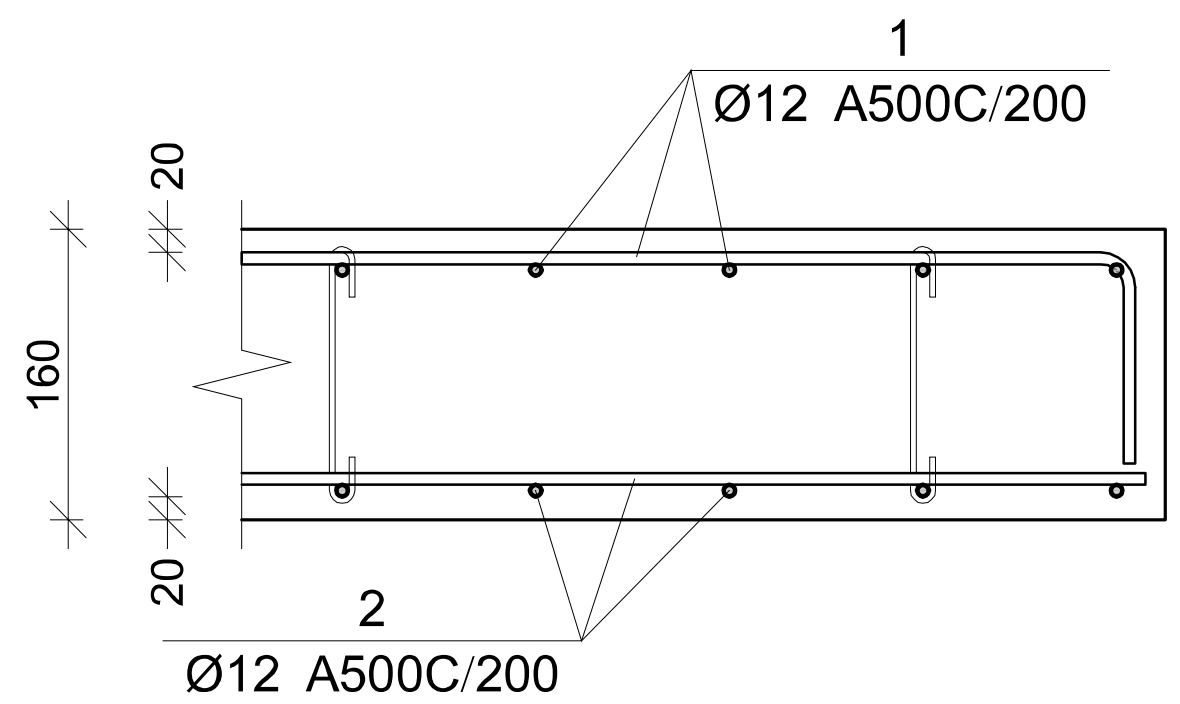

გადახურვის ფილის სპეციფიკაცია +26.40 ნიშნულზე

არმატურის სპეციფიკაცია					არმატურის ამოკრეფა					ბეტონი B 25
პოზ. №	Ø	L მმ.	n ცალი	Ln მ.	Ø	∑Ln მ.	გრძივი მეტრის წონა კგ.	წონა კგ. A240	წონა კგ. A500C	V; მ³
1	2	3	4	5	6	7	8	9	10	11
1	12 A500C	-	-	357.93	8 A240	28.84	0.39	11.38		4.66
2	12 A500C	-	-	349.20	12 A500C	749.13	0.89		665.09	
I	12 A500C	1400	30	42.00						
II	8 A240	340	85	28.84						
							∑	11.38	665.09	4.66
						n= 1		11.38	665.09	4.66
									145.29	კგ/მ³

პროექტის დასახელება
მულტიფუნქციური ცენტრი "დანიური სახლი"

პროექტის მისამართი
ქ. თბილისი, მ. კოსტავას №70

დამკვეთი

სტადია	თარიღი	განმარტება
მპ	2021.03.27	

დაკვეთის №

CAD DWG ფაილი sqemebi da armireba bolo.dwg

დირექტორი: ა. კორტავა
მთ. კონსტრუქტორი: გ. ოქროშიძე
შეასრულა ნ. ხუბულავა

საავტორო უფლებები კაპიტელი ჯგუფი

ნახაზის დასახელება
გადახურვის ფილის კვეთები და სპეციფიკაციები

კ-103

A3

ფილის ქვედა შრის არმატურების გადაბმის დეტალი

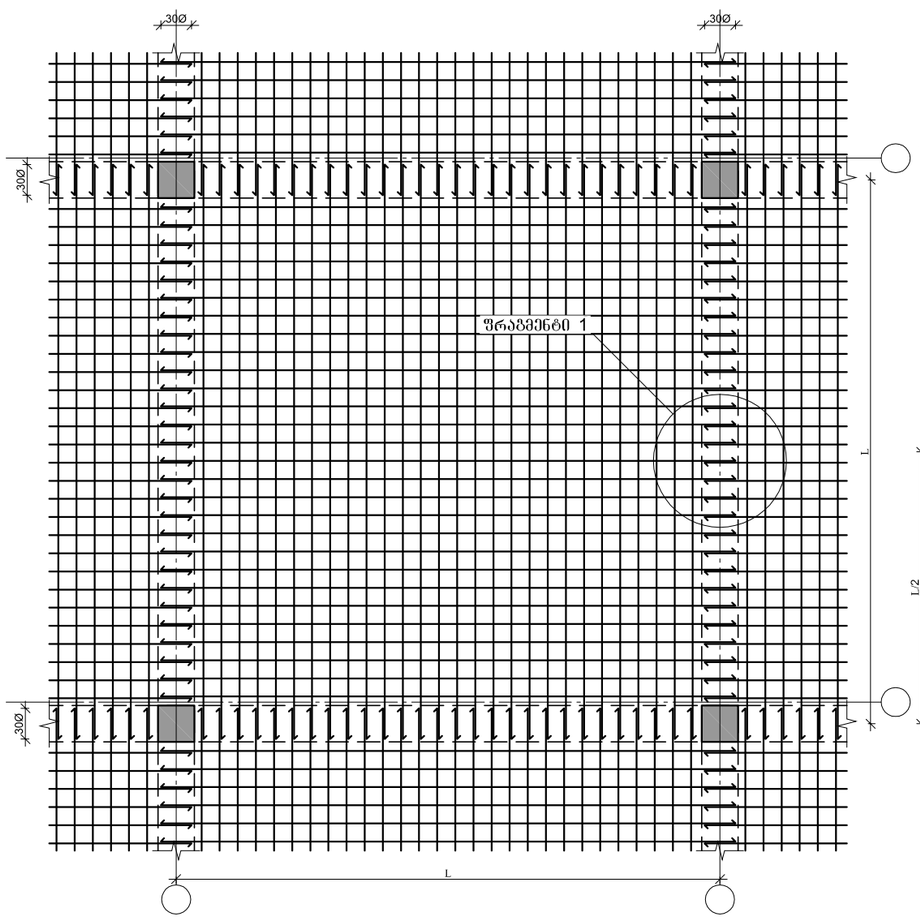

ფილის ზედა შრის არმატურების გადაბმის დეტალი

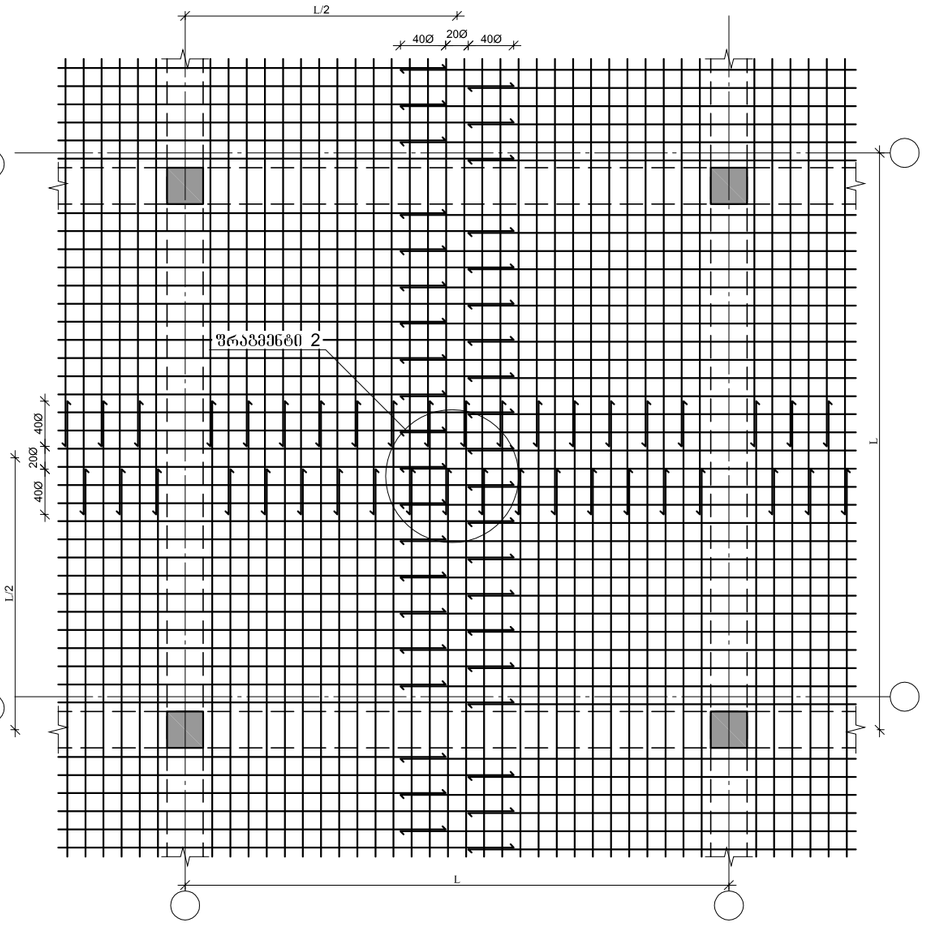

ფრაგმენტი №1

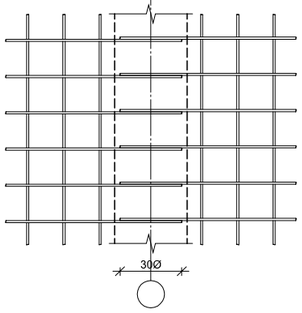

ფრაგმენტი №2

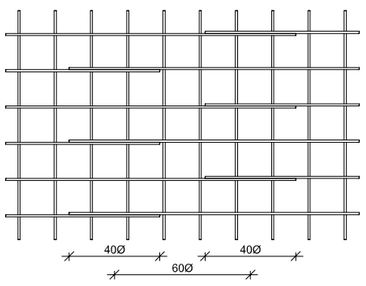

CAPITELI GROUP

კაპიტელი ჯგუფი
სპეციალური კომპანია
Capiteli group
ENGINEERING COMPANY

პროექტის დასახელება

მულტიფუნქციური ცენტრი
"დანიური სახლი"

პროექტის მისამართი

ქ. თბილისი, მ. კოსტავას №70

დამკვეთი

სტადია	მარილი	განმარტება
მპ	2021.03.27	

დაკვეთის №

CAD DWG ფაილი sqemebi da armireba bolo.dwg

დირექტორი:	ა. კორტავა
მთ. კონსტრუქტორი:	გ. ქიქროშიძე
შემსრულა	ნ. ხუბულავა

საპროექტო უფლებები კაპიტელი ჯგუფი

ნახაზის დასახელება

ფილის არმატურების
გადაბმის დეტალი

კ-104

A3

გადახურვის ფილაში ღიობის მოწყობის დეტალი

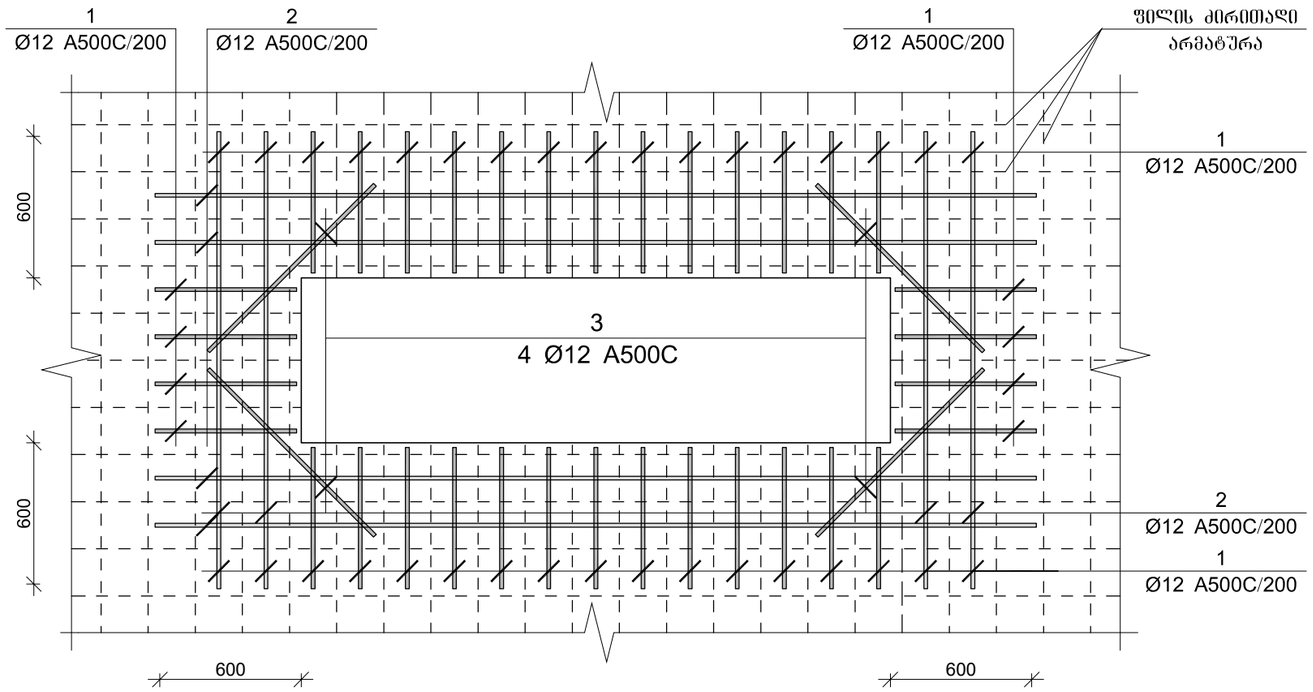

ჭრილი 1-1

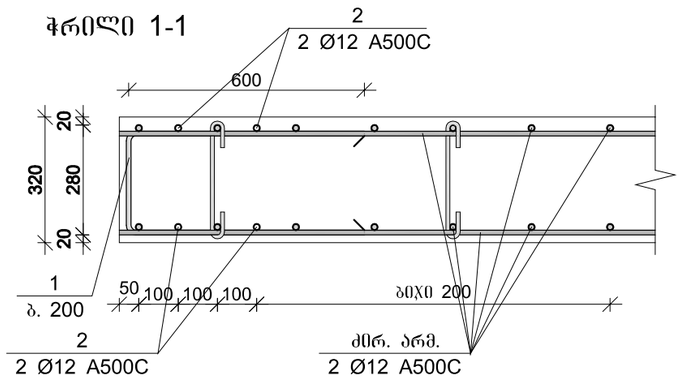

CAPITELI GROUP

კაპიტელი ჯგუფი
საკონსტრუქტორო კომპანია
Capiteli group
ENGINEERING COMPANY

პროექტის დასახელება

მულტიფუნქციური ცენტრი
"დანიური სახლი"

პროექტის მისამართი

ქ. თბილისი, მ. კოსტავას №70

დამკვეთი

სტადია	მარილი	განმარტება
მპ	2021.03.27	

დაკვეთის №

CAD DWG ფაილი sqemebi da armireba bolo.dwg

დირექტორი: ა. კორტავა

მთ. კონსტრუქტორი: გ. ქარუმიძე

შესრულა ნ. ხუბულავა

საავტორო უფლებები კაპიტელი ჯგუფი

ნახაზის დასახელება

გადახურვის ფილაში ღიობის მოწყობის დეტალი

კ-105

A3