საოპერატორო, მოსაცდელი

ჭრილი 1-1 მ 1:100

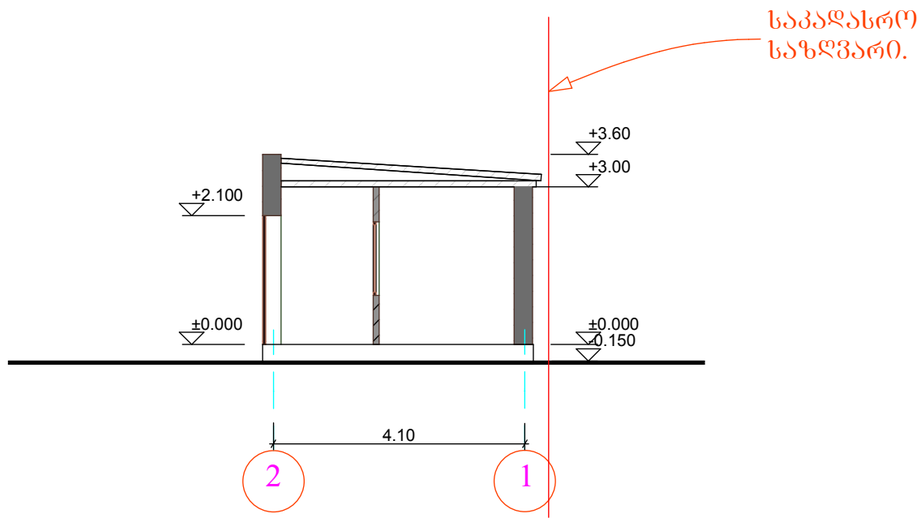

შკრ. A 3	დაკვეთა		

ე ქ ს პ ლ ი კ ა ც ი ა

პირობითი ნიშნები

შენიშვნები:

დამკვეთი	შპს "გეოგაზი"		
მისამართი	ქ. თბილისი, შანდორ-პეტეფის ქუჩაზე, ვაზისუბნის დასახლება კორპ. №13-ის მიმდებარედ		
პროექტის სახელწოდება	შპს „გეოგაზი"-ს ავტოგასამართი სადგურის პროექტის კორექტირება ავტოგასამართი კომპლექსის მშენებლობის მიზნით		
თანამდებობა	გვარი	ხელმოწერა	თარიღი
დირექტორი	ზ. კაპანაძე		
არქიტექტორი	ზ. კუხალაშვილი		

შპს "თი ენდ ბი" მშენებლობა და კონსალტინგი

		არქიტექტურული ნაწილი	
მასშტაბი		ჭრილი I-1	
თარიღი			
სტადია	ფურცელი	ფურცლები	
მპ	13	25	

საკომპრესორის და დამხმარე სათავსის შენობა

ჭრილი 1-1 მ 1:100

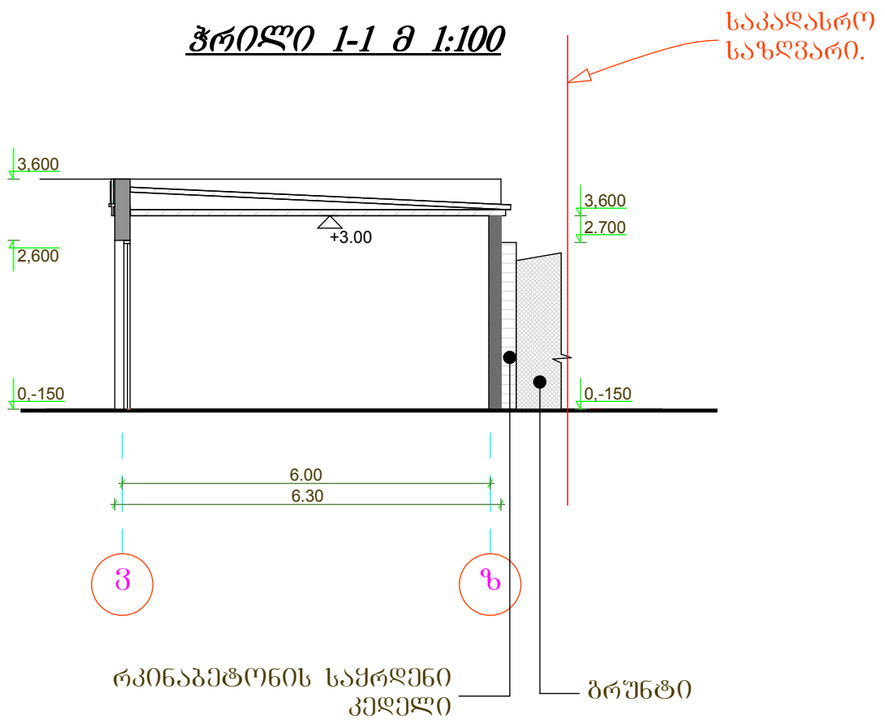

ფორ. A3	დაკვეთა		
ე ჟ ხ ა ლ ი კ ა ც ი ა			
პირობითი ნიშნები			
შენიშვნები:			
დამკვეთი	შპს "გეოგაზი"		
მისამართი	ქ. თბილისი, შანდორ-პეტეფის ქუჩაზე, ვაზისუბნის დასახლება კორპ. №13-ის მიმდებარედ		
პროექტის სახელწოდება	შპს „გეოგაზი"-ს ავტომასამარეი სადგურის პროექტის კორექტირება ავტომასამარეი კომპლექსის მშენებლობის მიზნით		
თანამდებობა	გვარი	ხელმოწერა	თარიღი
დირექტორი	ზ. კაპანაძე		
არქიტექტორი	ზ. კუხალაშვილი		
შპს "თი ენდ ბი" მშენებლობა და კონსალტინგი			
	არქიტექტურული ნაწილი		
მასშტაბი		ჭრილი 1-1	
თარიღი			
სტადია	ფურცელი	ფურცლები	
მპ	20	25	