ქ. თბილისი, გლდანი 7-მკრ-ნი,
მე-19 კორპუსის მიმდებარედ
(ს/კ 01.11.10.004.423)
მრავალბინიანი საცხოვრებელი კორპუსის

მშენებლობის ორგანიზაციის პროექტი

შემსრულებელი ა. მაისაშვილი

ქ. თბილისი 2021წ

ქ. თბილისი, გლდანი 7-მკრ-ნი, მე-19 კორპუსის მიმდებარედ (ს/კ 01.11.10.004.423) მრავალბინიანი საცხოვრებელი კორპუსის მშენებლობის ორგანიზაციის პროექტი

სამუშაოთა ორგანიზაციის პროექტის შედგენას საფუძვლად დაედო არქიტექტურული პროექტი, ტერიტორიის დათვალიერება და შესწავლა. მასთან სამანქანო მისასვლელი გზა არსებობს , რაც წარმოდგენილია სამუშაოთა წარმარმართვის და ორგანიზაციის გეგმაზე. სამშენებლო სამუშაოები წარიმართოს ძირითადად ხელით და ელექტრო საწევველას დახმარებით. უბანი ხასიათდება შემდეგი კლიმატური და სეისმური ფაქტორებით: ქარის დაწოლა -45 კვ.მ/მ^2 თოვლის საფარის წონა 50 კვ.მ/მ^2. საამშენებლო . მექანიზმების ნუსხა მოყვანილია ცხრილში მომდევნო ფურცელზე სამუშაოთა წარმოების დროს აუცილებელია შრომის უსაფრთხოების წესების დაცვა, აგრეთვე შენობის მშენებლობის დროს სელიტებურ ზონაში მტვრის გაფანტვისაგან დამცავი ღონისძიებების უზრუნველყოფა. ტერიტორია უნდა დაიკვალოს წითელი ხაზების ფარგლებში. საპროექტო შენობა უნდა მიებას წითელ ხაზებს. სამშენებლო სამუშაოები იწყება;

I რიგი: მოსამზადებელი სამუშაოები, რომლებიც დაკავშირებულია სამშენებლო მოედნის მოწესრიგებასთან, შესანარჩუნებელი მწვანე ნარგავების დაცვასა და მიწისქვეშა საინჟინრო კომუნიკაციების შენარჩუნებასთან. შენობა-ნაგებობის გრუნტზე დაკვალვა და ძირითადი ღერძების დაფიქსირება.

II რიგი: შენობის ქვაბულის ამოღებით, შენობის საძირკვლის მოწყობით; ნულოვანი ციკლის დასრულებით; საპროექტო შენობის რკინის/ბეტონის კარკასის მონტაჟით შენობის გადახურვის ფილისა და მასში იზოლაციის მოწყობით.; კედლების ბლოკით შევსება; კარ- ფანჯრებისა და ვიტრაჟების მონტაჟით; შენობის შიდა და გარე კედლების გალესვით; სამშენებლო სამუშაოები სრულდება ტერიტორიის დასუფთავებით და კეთილ მოწყობით. აღნიშნული სამუშაოების ხანძლივობა მითითებულია მშენებლობის კალენდარულ გრაფიკში. სამუშაოები აუცილებელია წარიმართოს საავტორო ზედამხედველობის ქვეშ. სამშენებლო სამუშაოებზე დამკვეთის მიერ დადგენილია გეგმიური ხანგრძლივობა 30 თვის პერიოდი.

შენობის დასაშლელ სამუშაოთა წარმოების პროექტის შესადგენი ნორმატივები

2.1 СНиП 3.01.01-85 „Оригинализация строительного производства'' М.,1989

2.2 СНиП -4-80 „Техника безопасности на строительстве'' М., 1981

2.3 Справочник инженера строителя, М., 1989

2.4 Строительные стреловые самоходные краны, М., 1984

2.5 კრებული სამახსოვრო "სამშენებლო წარმოების ნორმები და წესები", ამონაწერი სამშენებლო ნორმებიდან და წესებიდან, თბ., 1987

2.6 მშენებლობის ორგანიზაციის პროექტში მომუშავეთა შორის უსაფრთხოების და სანიტარულ ჰიგიენური მომსახურეობის საკითხებზე მთავარ წყაროდ წარმოდგენილია საამშენბლო ნორმების საქარტველოს მავრობის №41 დადგენილების პუნქტი №20-ის მიხედვით.

ასაშენებელი ობიექტის დახასიათება

შენობა გეგმაში მრავალკუთხა ფორმისაა, სხვადასხვა ზომებით. შენობა შვიდ სართულიანია, მონოლითური რკინა/ბეტონის კარკასით. საძირკველი შერეული ტიპისაა. კედლების შევსება ხდება წვრილი კედლის ბლოკით, სართულშუა და გადახურვა ბრტყელი მონოლითური რკინა-ბეტონის, სართულშუა კიბე წარმოადგენს მონოლითურ რკინა-ბეტონს.

მშენებლობის ხანგრძლივობის შესახებ

შენობის მშენებლობა დამკვეთის მიერ განსაზღვრულია 30 თვის ვადაში რაც არის გაწერილი და გათვალიწინებული მშენებლობის კალენდარულ გრაფიკში.

გეგმიურად დადგენილი ხანგრძლივობის დაცვა შენობის მშენებლობაზე 30 თვის პერიოდში შესაძლებელია ეწყვეტი ფინანსირების შემთხვევაში. რასაც ხელი უნდა შეუწყოს ქ. თბილისის რბილმა და ზომიერმა კლიმატურმა პირობებმაც. სამუშაოთა შესრულების ვადების დაცვა უწყვეტ ფინანსირებაზეა დამოკიდებული, რაც უნდა გაითვალისწინოს დამკვეთმა. იმის გამო რომ საპროექტო შენობის მიმდებარედ არ არის განთავსებული არსებული შენობები, მისი მშენებლობა არ გამოიწვევს მიმდებარე შენობების დაზიანებას.

სამშენებლო მანქანა-მექანიზმების, დანადგარებისა და ინსტრუმენტების ჩამონათვალი

№	დასახელება	მარკა	რაოდენ. ცალი
1	2	3	4
1	თვითმცლელი ძარიანი და სპეც-დანიშნულების ავტოტრანსპორტი სამშენებლო ტვირთის გადასატანად	სხვადასხვა	2
2	გადასატანი კომპრესორი	სო-48	1
3	ელექტროშესადუღებელი საჭრელი აგრეგატი	კომპ.	1
4	ავტოკენური შედუღების და ჭრის აპარატი	კომპ. პკუ-35	1
5	ბეტონის ტუმბო	-	1
6	ლითონის სახარაჩო სექციები 100 მ2 ფართობისათვის	კომპ.	1
7	ელექტრო საწვეველა	-	1
8	ხელის ელექტრო პნევმატური ჩაქუჩი	კომპ.	2

მომუშავეთა შრომის უსაფრთხოების წესების დაცვის თაობაზე

მომუშავეთა შრომის უსაფრთხოების პირობების დაცვა შენობათა დაშლის ცალკეულ ეტაპებზე აუცილებელია სნ და წ III-4-80* "უსაფრთხოების ტექნიკა მშენებლობაზე" და სხვა ნორმატულ-საკანონმდებლო დოკუმენტების შესაბამისობით. მათგან ყურადღებას გამახვილებთ შემდეგზე:

13.1. სამუშაო ადგილები მუშაობის პირობებისა და ტექნოლოგიურობის გათვალისწინებით უზრუნველყოფილი უნდა იყოს კოლექტიური დაცვისა და სიგნალიზაციის საშუალებით.

13.2 ელექტროუსაფრთხოების წესები ჩამოყალიბებულია სახელმწიფოსტამდარტში 12.013-88 ელექტროკარადა ყოველთვის უნდა იყოს ჩაკეტილ მდგომარეობაში, ელექტროკაბელები, ელექრტოსადენები და ელექტრომოწყობილობები კი იზოლირებულ. გაშიშვლებული სადენების გამოყენება აკრძალულია.

13.3 ამწეების მუშაობის პერიობში დაუშვებელია უცხო პირთა, ასევე დაშლის ოპერაციებში დაუსაქმებელ მუშა-მომსახურეთა ყოფნა სამშემებლო გენგეგმაზე შემოფარგლული ამწეთა მოქმედების სახიფათო ზონის ფარგლებში. ასეთი ზონები სცილდება შემოღობილი ტერიტორიის ფარგლებსაც, რის გამოც აუცილებელია შემზღუდავი ღონისძიებების განხორციელება: იკრძალება ისრის ტრიალი დასაშლელი შენობის გარეთ; აშლილი კონსტრუქციის ჩამოშვება უნდა განხორციელდეს შენობის ვერტიკალის გასწვრივ მათი ავტოსატრანსპორტო საშუალებებში პირდაპირი ცატვირთვით; კონსტრუქციიდან მარყუჟების ჩახსნაზე გამოყოფილი მუშები შორიდან ხემძღვანელობენ ჩამოშვების პროცესს; შემდეგ უახლოვდებიან მანქანებს და ასრულებენ მათ მანქანებში ჩატვირთვას უსაფრთხოების წესების დაცვითა და მარყუჟების შეხსნით.

იკრძალება ამწის ისარზე ჩამოკიდებული ტვირთით ისრის შემობრუნება მოედნისა და ქუჩის მხარეს, ცხადია ისრის ტრიალიც ღერძის გარშემო.

აუცილებელია დროებით ღობეებზე გაიკრას ამწის მოქმედების სახოფათო ზონების აღნიშნული ფორნიშები ღობის გარეთა რადიუსების მითითებებით მეტრებში. ღამის პერიოდებში უსაფრთხოების ზონის აღმნიშვნელი ფირნიშები აუცილებელია განათდეს.

სამიშაოთა უწყვეტობისა და ტექნოლოგიურობის, აგრეთვე შრომის უსაფრთხოების უზრუნველყოფად აუცილებელია მშენებლობის სხრილში

მოცემული და ჩვენს მიერ რეკომენდირებული მანქანა-მექანიზმებით, ინსტრუმენტებითა და დანადგარ-სამარჯვეებით აღჭურვა. ცხადია შესაძლებელია მათი შეცვლაც უფრო თანამედროვეთი.

. დაშლით ოპერაციებში დასაქმებული მუშაკები დაცული უნდა იყვნენ თავის დამცავი ჩაფხუტებით (კასკებით).

. დაუშვებელია მანქანების, ხელსაწყოებისა და მოწყობილობების დატოვება ჩართულ მდგომარეობაში ზედამხედველობის გარეშე. ცხადია მათი ტექნიკური მომსახურეობაც უნდა მოხდეს ძრავის გამორთვის შემდეგ.

. ლითონის ელემენტების ჩაჭრას ელექტრო ან აიროვანი აპარატებით ქვედა იარუსებზე 5 მეტრის რადიუსში ფართობები უნდა გავანთავისუფლოთ წვადი მასალებისაგან, ხოლო 10 მეტრის რადიოსში ასაფეთქებელი (მაგალითად ჟანგბადის ბალონები) მასალებისაგან.

. დასაშლელ სამუშაოებზე დასაქმებულია ყველა მუშაკმა (როგორც მუშამ, ასევე მოსამსახურემ) უნდა შეისწავლოს შრომის უსაფრთხოების წესებს, ასევე მოსამსახურემ) უნდა შეისწავლოს შრომის უსაფრთხოების წესები, გაიაროს ინსტრუქტაჟი, ჩააბაროს გამოცდა სპეციალურ ჟურნალში ხელმოწერების დაფიქსირებით.

ბუნების დაცვითი და ჰაერის დაბინძურების საწინააღმდეგო ღონისძიებები

შენობა მდებარეობს ქ.თბილისი საგარეუბნო განაშენიანებაში. აღნიშნულის გამო აუცილებელია შენობის მშენებლობის პერიოდში შემდეგი ღონისძიებების დაცვა.

გარემოს დაცვის სამსახურის ნებართვის გარეშე იკრძალება მრავალწლიანი ხეებისა და ნარგავების მოჭრა, ამოძირკვა ან განადგურება.

მონოლითური რკინა-ბეტონის, კედლების, ტიხრების, იატაკის მშენებლობის პროცესში მოსალოდნელია მტვრის გაფანტვა გარე სივრცეში, რის გამოც შენობას უნდა ჩამოეფაროს ფარდა ანდა სამუშაოები განხოციელდეს დახურულ სივრცეში ვენტილაციის მოწყობით.

იკრძალება სამშენებლო ნაგვისა და ნარჩენების ღია წესით გადატანა და ჩამოყრა. სასურველია სამშენებლო ნაგვის პირდაპირ თვითმცლელი მანქანების ძარებში ჩაყრა. დიდი ზომის სამშენებლო ნარჩენები ან მოხსნილი ნაკეთობები უნდა ჩამოვუშვათ ამწის საშუალებით. აქაც სასურველია მაშინვე მოხდეს მათი ავტომანქანების ძარებში ჩატვირთვა და ნაგავსაყრელზე ან დამკვეთის მიერ მითითებულ ადგილზე მიტანა შესაბამისი სამსახურებთან შეთანხმების შემდეგ.

დაუშვებელია არსებული საკანალიზაციო ჭების დანაგვიანება სამშენებლო ნარცენებით.

ასევე დაუშვებელია ამოსახაპი ორმოების მოწყობა. ინვენტარული საყოფაცხოვრებო ვაგონეტიდან საკანალიზაციო ჩადინება უნდა მოეწყოს უშუალოდ საქალაქო საკანალიზაციო წებში. გენგეგმაზე მათ მოსაწყობად
მითითებული ადგილები შესაძლებელია შეიცვალოს საკანალიზაციო ჭების სიახლოვეს მათი განთავსებით ამწეთა მოქმედების სახიფათო ზონების საზღვრების გათვალისწინებით. სამშენებლო ნაგვის ტრანსპორტირება ფხვიერ მდგომარეობაში რეკომენდირებული არ არის. ავტომანქანების ძარებში ჩატვირთვის შემდეგ მათი ზედაპირი დაინამოს.

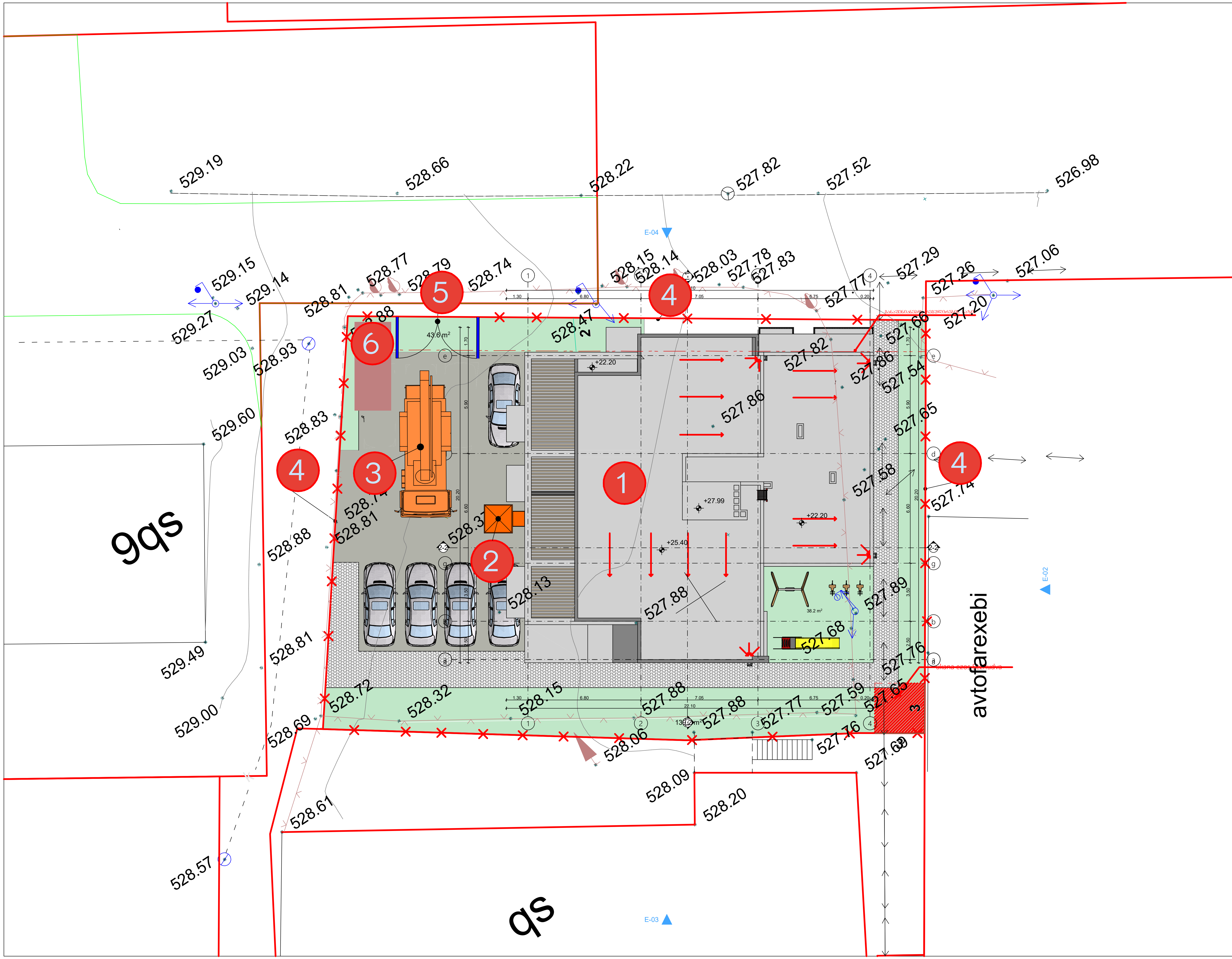

ნახაზის დასახელება

მშენებლობის ორგანიზაცია

ნახაზი A.11

შენიშვნა:

- საპროექტო შენობა
- დროებითი ღობე
- ვერტიკალური საწეველა
- ჭიშკარი

მშენებლობის ორგანიზაცია

1 საპროექტო ობიექტი
2 ვერტიკალური საწეველა
3 ბეტონის ტუმბო
4 ღობე
5 ჭიშკარი
6 მუშების ოთახი

დამკვეთი:

შ.პ.ს. „ბადა გრუპი“
ს/კ 400024399

ობიექტის დასახელება:

მრავალბინიანი
საცხოვრებელი
კორპუსი

ობიექტის მისამართი:

ქ. თბილისი, გლდანი 7-მკრ-ნი,
მე-19 კორპუსის
მიმდებარედ
(ს/კ 01.11.10.004.423)

დამგეგმარებელი:

ST.ART
SANT ART ARCHITECTS

შ.პ.ს "ST.ART" ს/კ: 400022104
საქართველო, ქ. თბილისი,
აკ. წერეთლის გამზ. №115ა

თანამდებობა	ხელმოწერა	სახელი/გვარი
დირექტორი		ა. ბლიაძე
პრ. ავტორი		გ. კაპანაძე
პრ. ავტორი		ა. სესიაშვილი
პრ. ავტორი		შ. ტყემალაძე
შეასრულა		ა. მაისაშვილი
შეასრულა		ე. ლომაძე

საავტორო უფლება: შ.პ.ს "ST.ART"

მასშტაბი 1:200

ფორმატი: A3

ქ. თბილისი 2021 წ

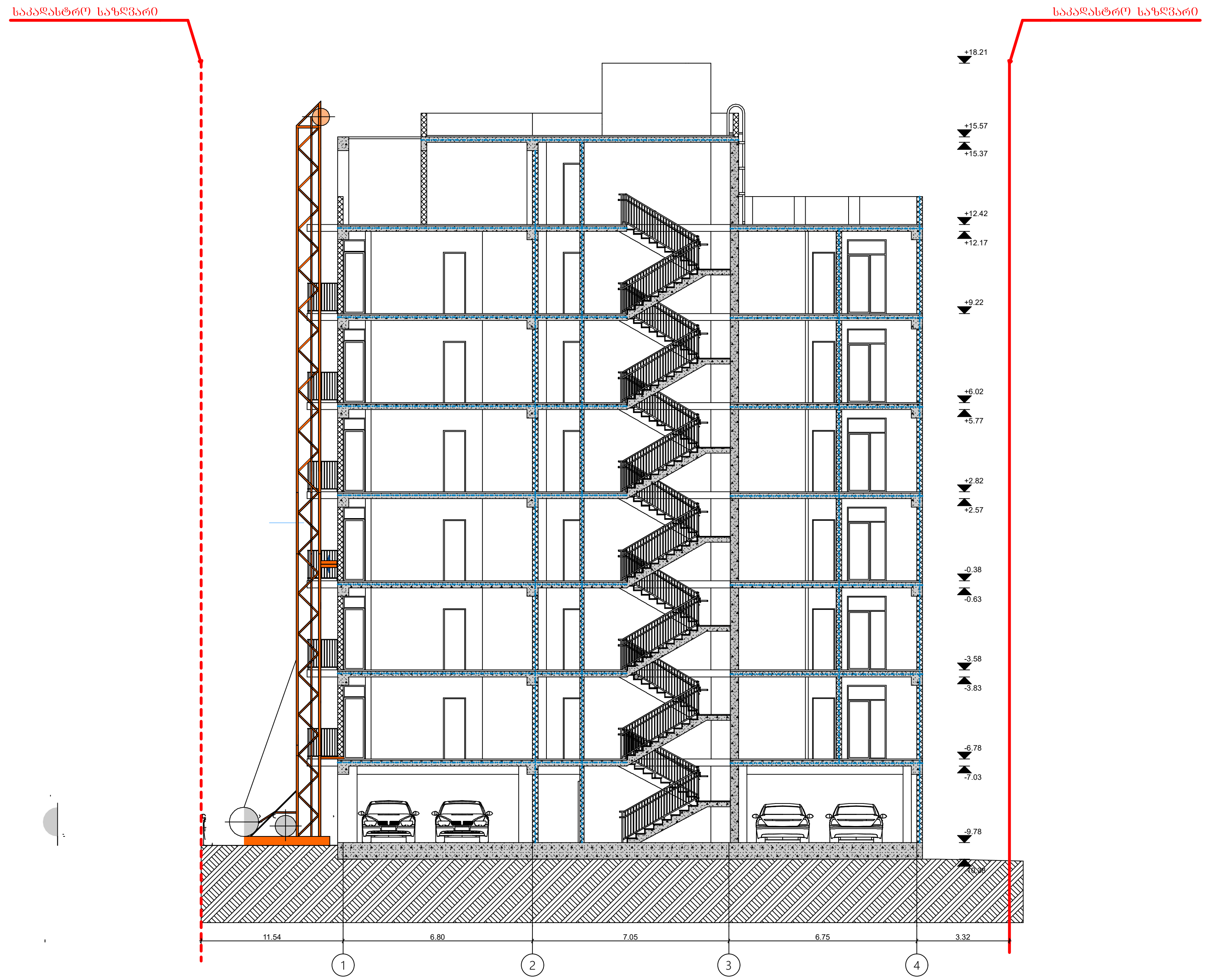

ნახაზის დასახელება

მშენებლობის ორგანიზაცია

ნახაზი A.11

შენიშვნა:

მშენებლობის ორგანიზაცია

დამკვეთი:

შ.პ.ს. „ბადა გრუპი“
ს/კ 400024399

ობიექტის დასახელება:

მრავალბინიანი საცხოვრებელი კორპუსი

ობიექტის მისამართი:

ქ. თბილისი, გლდანი 7-მკრ-ნი,
მე-19 კორპუსის მიმდებარედ
(ს/კ 01.11.10.004.423)

დამგეგმარებელი:

ST.ART SANT ART ARCHITECTS

შ.პ.ს "ST.ART" ს/კ: 400022104
საქართველო, ქ. თბილისი,
აკ. წერეთლის გამზ. №115ა

თანამდებობა	ხელმოწერა	სახელი/გვარი
დირექტორი		ა. ბლიაძე
პრ. ავტორი		გ. კაპანაძე
პრ. ავტორი		ა. სესიაშვილი
პრ. ავტორი		შ. ტყემალაძე
შეასრულა		ა. მაისაშვილი
შეასრულა		ე. ლომაძე

საავტორო უფლება: შ.პ.ს "ST.ART"

მასშტაბი 1:200

ფორმატი: A3

ქ. თბილისი 2021 წ

მშენებლობის კალენდარული გრაფიკი

1 წელი	2 წელი	6 თვე
I თვე, II თვე, III თვე, IV თვე, V თვე, VI თვე, VII თვე, VIII თვე, IX თვე, X თვე, XI თვე, XII თვე	I თვე, II თვე, III თვე, IV თვე, V თვე, VI თვე, VII თვე, VIII თვე, IX თვე, X თვე, XI თვე, XII თვე	I თვე, II თვე, III თვე, IV თვე, V თვე, VI თვე
10, 20, 30 (each month)	10, 20, 30 (each month)	10, 20, 30 (each month)

№	სამუშაოთა ჩამონათვალი	დღე
I	მშენებლობის პირველი რიგი	
	მოსამზადებელი სამუშაოების პერიოდი	
1ეტ.	მოსამზადებელი სამუშაოები, რომლებიც დაკავშირებულია სამშენებლო მოედნის მოწესრიგებასთან, მათ შორის, შესანარჩუნებელი მწვანე ნარგავების დაცვასა და მიწისქვეშა საინჟინრო კომუნიკაციების შენარჩუნებასთან	70
2ეტ.	შენობა-ნაგებობის გრუნტზე დაკვალვა და ძირითადი ღერძების დაფიქსირება	40
II	მშენებლობის მეორე რიგი	
	ძირითადი სამუშაოების პერიოდი	
1ეტ.	შენობა-ნაგებობის მიწის სამუშაოები;	40
2ეტ.	შენობა-ნაგებობის ფუძის მოწყობის სამუშაოები;	50
3ეტ.	შენობა-ნაგებობის საძირკვლის მოწყობის სამუშაოები;	110
4ეტ.	შენობა-ნაგებობის ნულოვანი ციკლის დასრულება	30
5ეტ.	ძირითადი კონსტრუქციული სისტემის მოწყობა შენობა-ნაგებობის ნულოვან ნიშნულამდე;	90
6ეტ.	შენობა-ნაგებობის ნულოვანი ნიშნულიდან ძირითადი კონსტრუქციული სისტემის (არამზიდი კონსტრუქციების გამოკლებით) მოწყობა;	150
7ეტ.	შენობა-ნაგებობის სახურავისა და გადახურვის მოწყობა;	40
8ეტ.	შენობა-ნაგებობის არამზიდი კონსტრუქციების მოწყობა	110
9ეტ.	შენობა-ნაგებობის ლოკალური საერთო სარგებლობის საინჟინრო-ტექნიკური ქსელების მოწყობა; ტექნოლოგიური მოწყობილობების მონტაჟი;	50
10ეტ.	შენბა-ნაგებობის გარე მოსაპირკეთებელი სამუშაოები; მიწის ნაკვეთის კეთილმოწყობის სამუშაოები.	110

ღობე

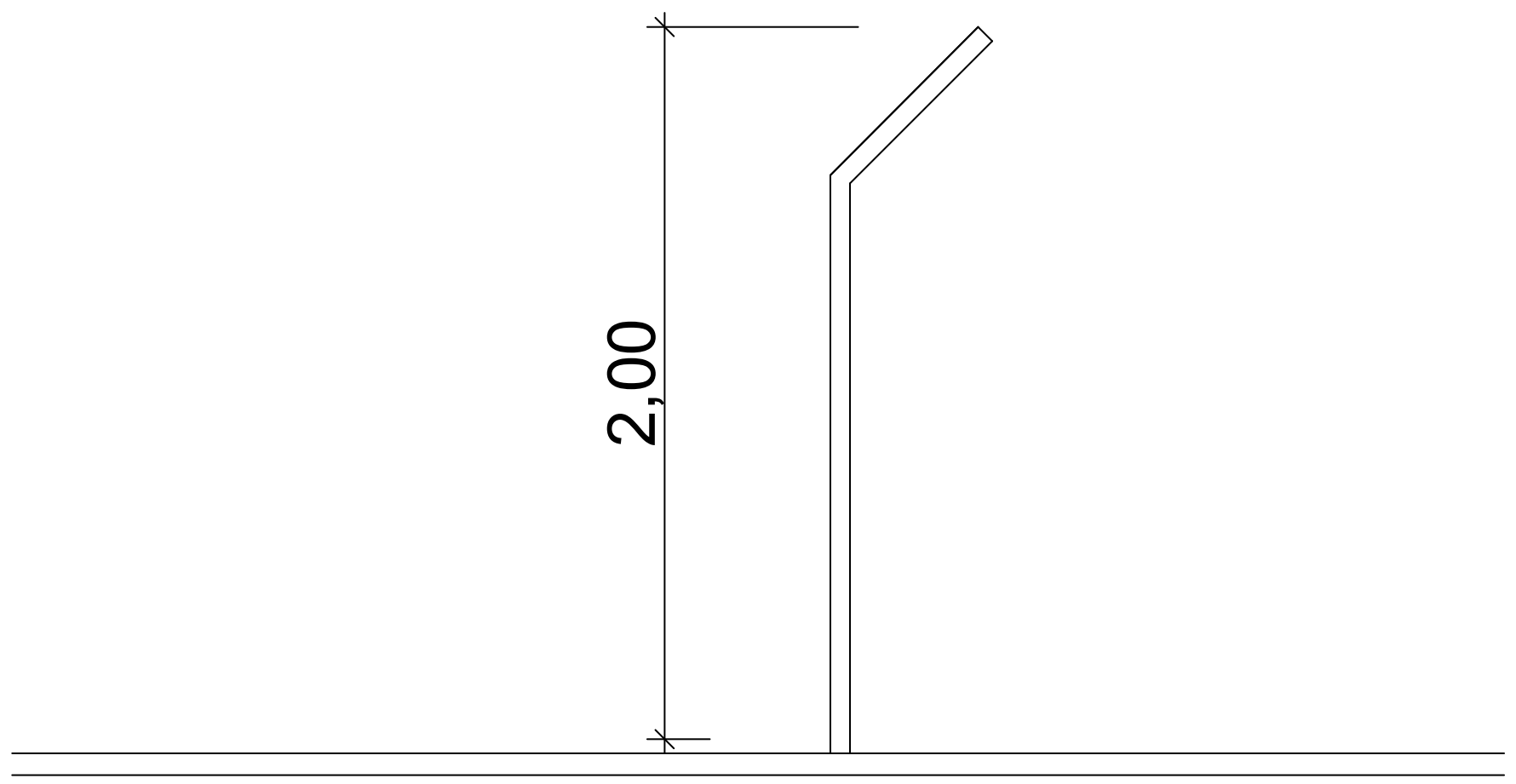

ნახაზის დასახელება
მშენებლობის ორგანიზაცია

ნახაზი A.11

შენიშვნა:

მშენებლობის კალენდარული გრაფიკი

დამკვეთი:
შ.პ.ს. „ბადა ბრუპი“
ს/კ 400024399

ობიექტის დასახელება:
მრავალბინიანი საცხოვრებელი კორპუსი

ობიექტის მისამართი:
ქ. თბილისი, ბლდანი 7-მკრ-ნი,
მე-19 კორპუსის მიმდებარედ
(ს/კ 01.11.10.004.423)

დამგეგმარებელი:
ST.ART
SANT ART ARCHITECTS

შ.პ.ს "ST.ART" ს/კ: 400022104
საქართველო, ქ. თბილისი, აკ. წერეთლის გამზ. №115ა

თანამდებობა	ხელმოწერა	სახელი/გვარი
დირექტორი		ა. გლიაძე
პრ. ავტორი		გ. კაპანაძე
პრ. ავტორი		ა. ხუსიაშვილი
პრ. ავტორი		შ. ტყემალაძე
შეასრულა		ა. მაისაშვილი
შეასრულა		ე. ლომაძე

საავტორო უფლება: შ.პ.ს "ST.ART"

მასშტაბი 1:200

ფორმატი: A3

ქ. თბილისი 2021 წ