გეგმა -5.660ნიშნულზე

მასშტაბი 1:100

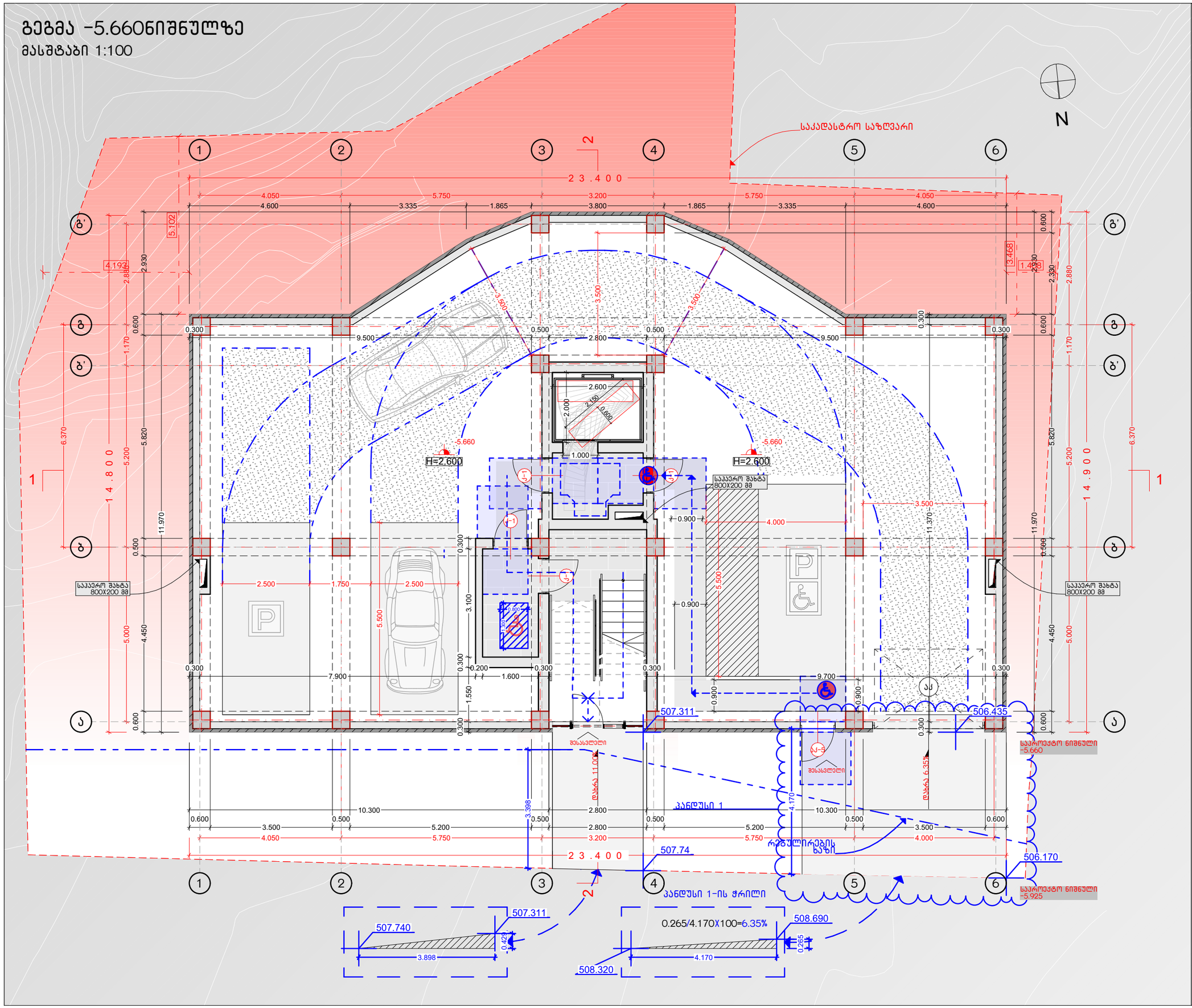

NCH URBAN SOLUTION

საკონტაქტო ინფორმაცია:
ქ.თბილისი, ალ.ყაზბეგის 12ა
NCH.Urbansolution@gmail.com

დირექტორი:
ნ. ჭალაგანიძე

პროექტის მთავარი არქიტექტორი:
ნ. ჭალაგანიძე

დაამუშავა:
ს. მამრიკიშვილი

ინფორმაცია პროექტის შესახებ:

პროექტის დასახელება:
დაბალი ინტენსივობის მრავალბინიანი საცხოვრებელი სახლი

მისამართი: ქ.თბილისი მარუხის გმირების N9

საკადასტრო კოდი: 01.14.11.058.031

დამკვეთი:შ.პ.ს. "მშენებელთა ალიანსი"

ნახაზის დასახელება:
გეგმა -5.660ნიშნულზე

მასშტაბი:
1:100

პირობითი აღნიშვნები:

სართული წარმოადგენს მიწისქვეშა სართულს, რადგან მისი შემომზღუდავი კედლების ფართობის 1/3-ზე მეტი მოქცეულია მიწის ქვეშ

ფურცლის ნომერი:
11

A3

2021 წელი

გეგმა -2.880 ნიშნულზე

მასშტაბი 1:100

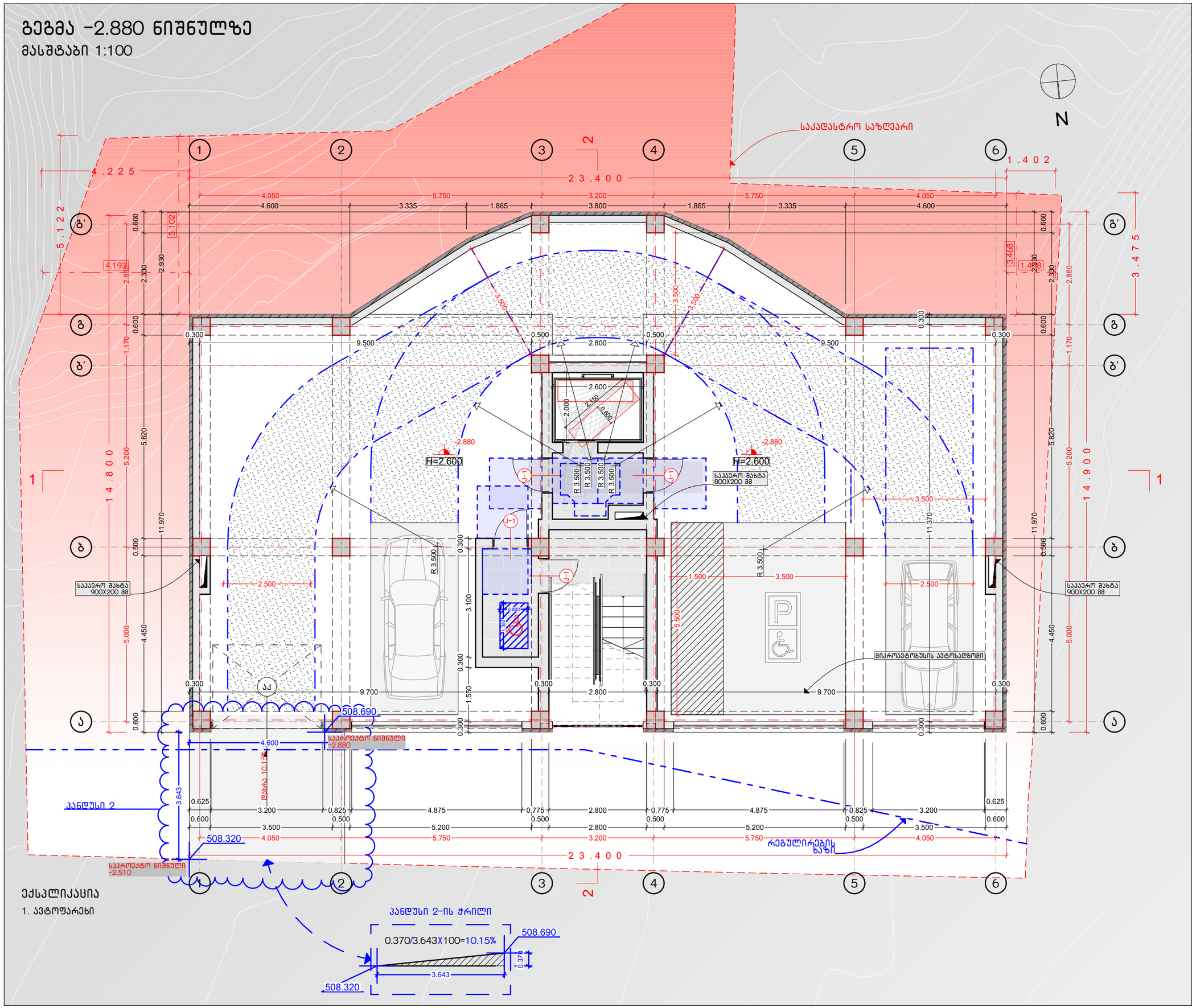

NCH URBAN SOLUTION

საკონტაქტო ინფორმაცია:
ქ.თბილისი, ალ.ყაზბეგის 12ა
NCH.Urbansolution@gmail.com

დირექტორი:
ნ. ჭალაგანიძე

პროექტის მთავარი არქიტექტორი:
ნ. ჭალაგანიძე

დაამუშავა:
ს. მამრიკიშვილი

ინფორმაცია პროექტის შესახებ:

პროექტის დასახელება:
დაბალი ინტენსივობის მრავალბინიანი საცხოვრებელი სახლი

მისამართი: ქ.თბილისი მარუხის გმირების N9

საკადასტრო კოდი: 01.14.11.058.031

დამკვეთი:შ.პ.ს. "მშენებელთა ალიანსი"

ნახაზის დასახელება:
გეგმა -2.880 ნიშნულზე

მასშტაბი:
1:100

პირობითი აღნიშვნები:

სართული წარმოადგენს მიწისქვეშა სართულს, რადგან მისი შემომგარღუდავი კედლების ფართობის 1/3-ზე მეტი მოქცეულია მიწის ქვეშ

ფურცლის ნომერი:
12

A3

2021 წელი

გეგმა 0.000 ნიშნულზე

მასშტაბი 1:100

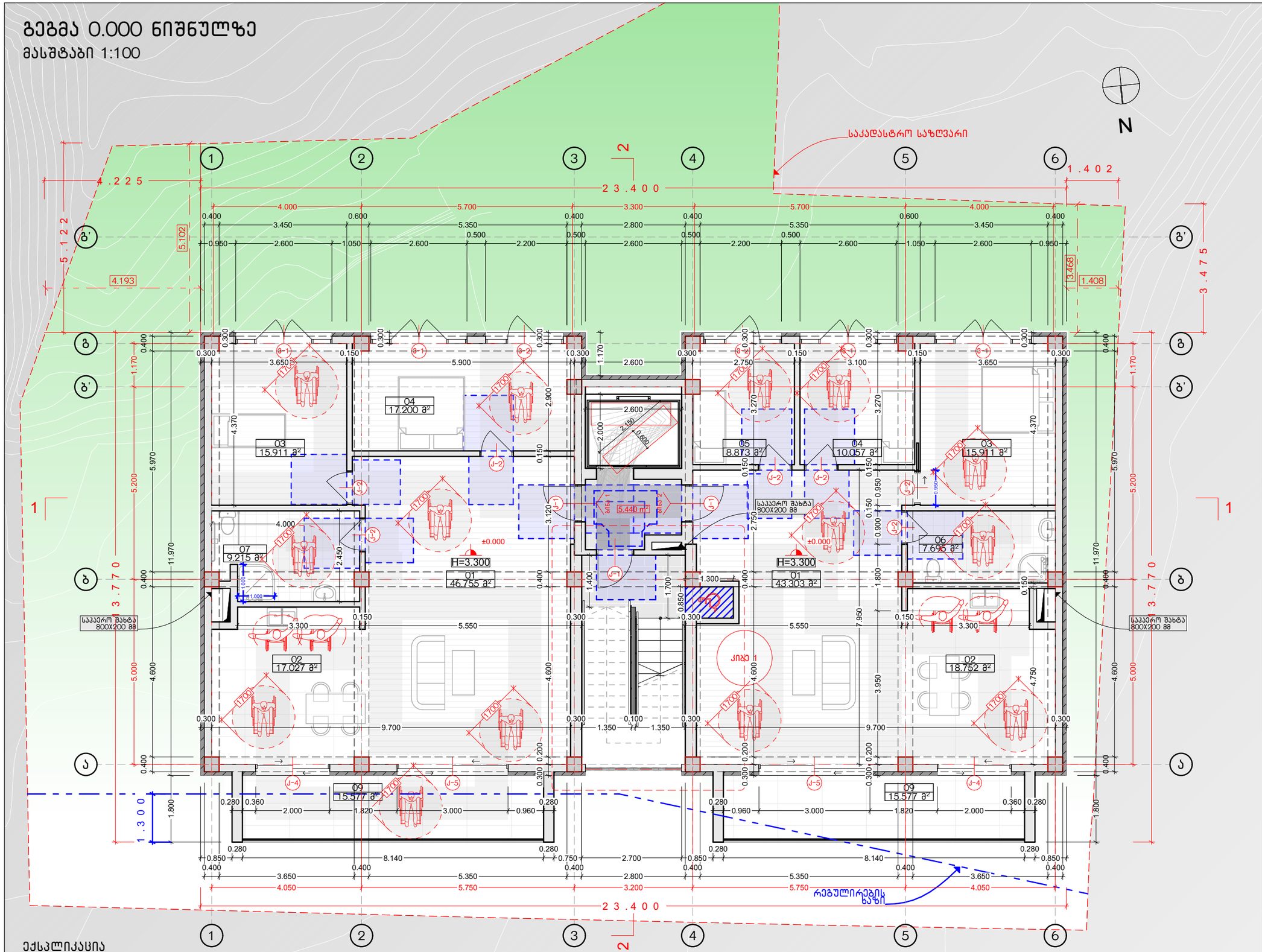

ექსპლიკაცია

1. საერთო ოთახი
2. სამზარეულო
3. საძინებელი
4. საძინებელი
5. საძინებელი
6. სველი წერტილი
7. სველი წერტილი
8. აივანი
9. აივანი

NCH URBAN SOLUTION

საკონტაქტო ინფორმაცია:
ქ.თბილისი, ალ.ყაზბეგის 12ა
NCH.Urbansolution@gmail.com

დირექტორი:
ნ. ჭალაგანიძე

პროექტის მთავარი არქიტექტორი:
ნ. ჭალაგანიძე

დაამუშავა:
ს. მამრიკიშვილი

ინფორმაცია პროექტის შესახებ:

პროექტის დასახელება:
დაბალი ინტენსივობის მრავალბინიანი საცხოვრებელი სახლი

მისამართი: ქ.თბილისი მარუხის გმირების N9

საკადასტრო კოდი: 01.14.11.058.031

დამკვეთი:შ.პ.ს. "მშენებელთა ალიანსი"

ნახაზის დასახელება:
გეგმა 0.000 ნიშნულზე

მასშტაბი:
1:100

პირობითი აღნიშვნები:

ფურცლის ნომერი:
13

A3

2021 წელი

გეგმა +3.500 ნიშნულზე

მასშტაბი 1:100

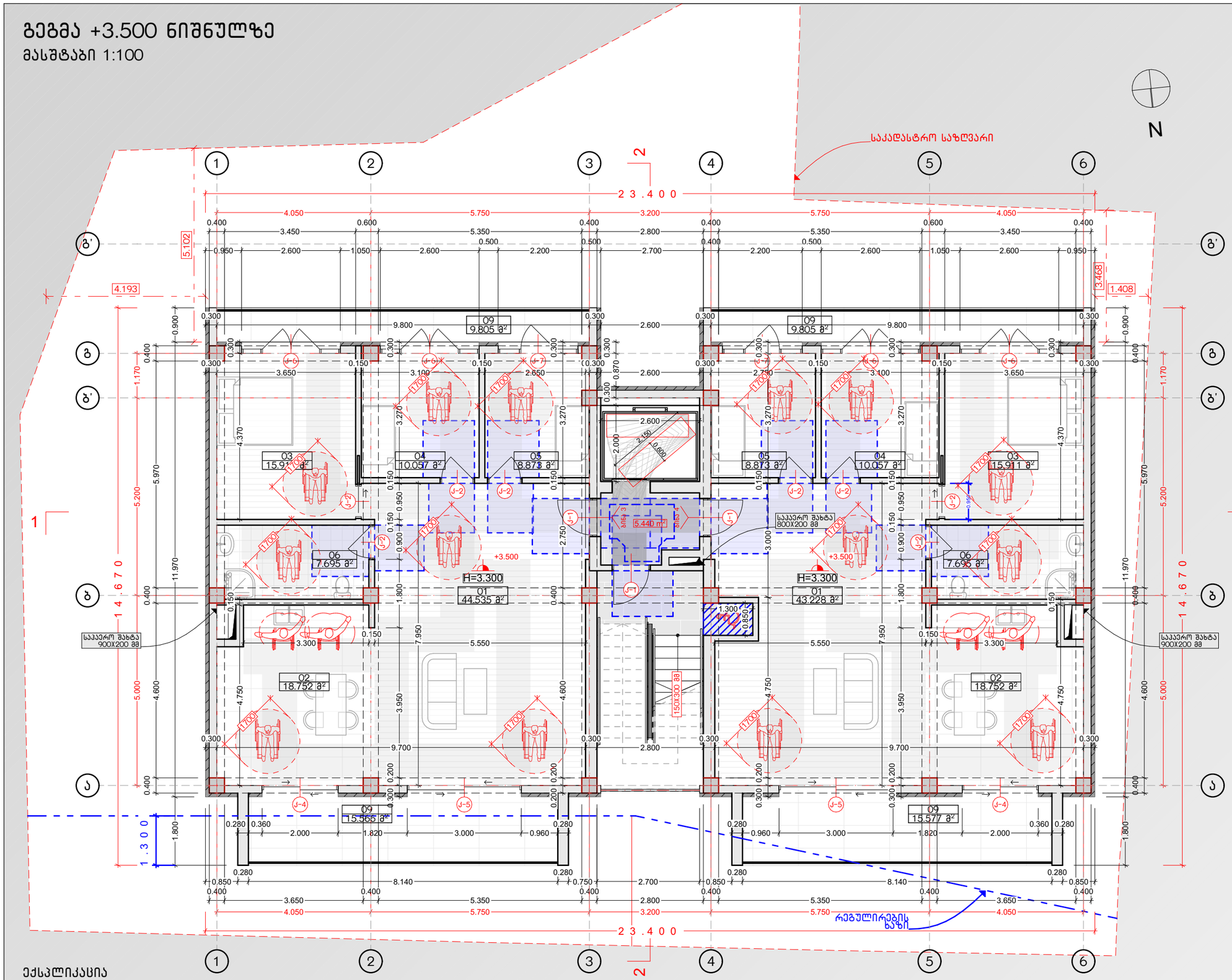

ექსპლიკაცია

1. საერთო ოთახი
2. სამზარეულო
3. საძინებელი
4. საძინებელი
5. საძინებელი
6. სველი წერტილი
7. სველი წერტილი
8. აივანი
9. აივანი

NCH URBAN SOLUTION

საკონტაქტო ინფორმაცია:
ქ.თბილისი, ალ.ყაზბეგის 12ა
NCH.Urbansolution@gmail.com

დირექტორი:
ნ. ჭალაბანიძე

პროექტის მთავარი არქიტექტორი:
ნ. ჭალაბანიძე

დაამუშავა:
ს. მამრიკიშვილი

ინფორმაცია პროექტის შესახებ:

პროექტის დასახელება:
დაბალი ინტენსივობის მრავალბინიანი საცხოვრებელი სახლი

მისამართი: ქ.თბილისი მარუხის გმირების N9

საკადასტრო კოდი: 01.14.11.058.031

დამკვეთი:შ.პ.ს. "მშენებელთა ალიანსი"

ნახაზის დასახელება:
გეგმა +3.500 ნიშნულზე

მასშტაბი:
1:100

პირობითი აღნიშვნები:

ფურცლის ნომერი:
14

A3

2021 წელი

გეგმა +7.000 ნიშნულზე

მასშტაბი 1:100

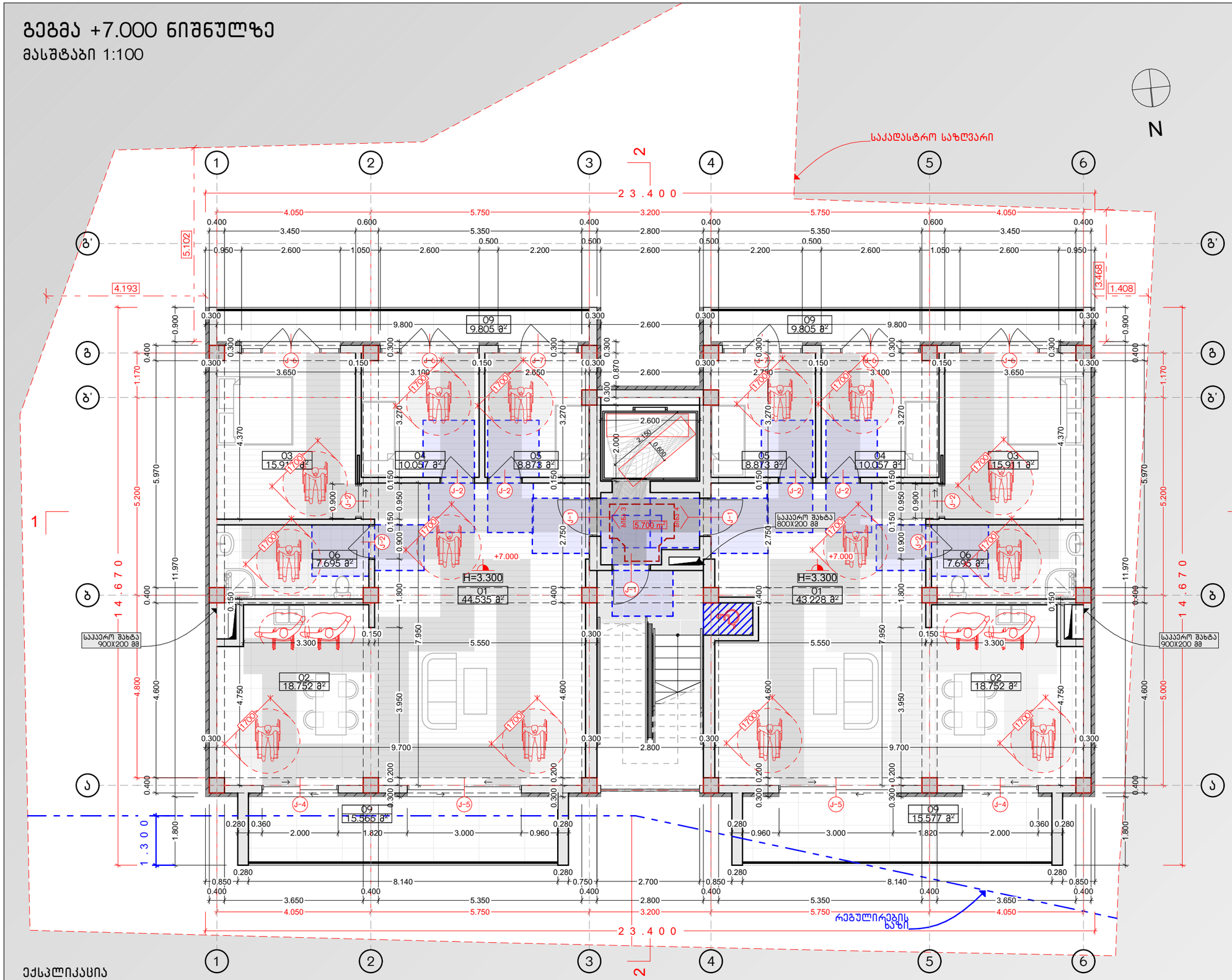

ექსპლიკაცია

1. საერთო ოთახი
2. სამზარეულო
3. საძინებელი
4. საძინებელი
5. საძინებელი
6. სველი წერტილი
7. სველი წერტილი
8. აივანი
9. აივანი

NCH URBAN SOLUTION

საკონტაქტო ინფორმაცია:
ქ.თბილისი, ალ.ყაზბეგის 12ა
NCH.Urbansolution@gmail.com

დირექტორი:
ნ. ჭალაბანიძე

პროექტის მთავარი არქიტექტორი:
ნ. ჭალაბანიძე

დაამუშავა:
ს. მამრიკიშვილი

ინფორმაცია პროექტის შესახებ:

პროექტის დასახელება:
დაბალი ინტენსივობის მრავალბინიანი საცხოვრებელი სახლი

მისამართი: ქ.თბილისი მარუხის გმირების N9

საკადასტრო კოდი: 01.14.11.058.031

დამკვეთი:შ.პ.ს. "მშენებელთა ალიანსი"

ნახაზის დასახელება:
გეგმა +7.000 ნიშნულზე

მასშტაბი:
1:100

პირობითი აღნიშვნები:

ფურცლის ნომერი:
15

A3

2021 წელი

გეგმა +10.500 ნიშნულზე

მასშტაბი 1:100

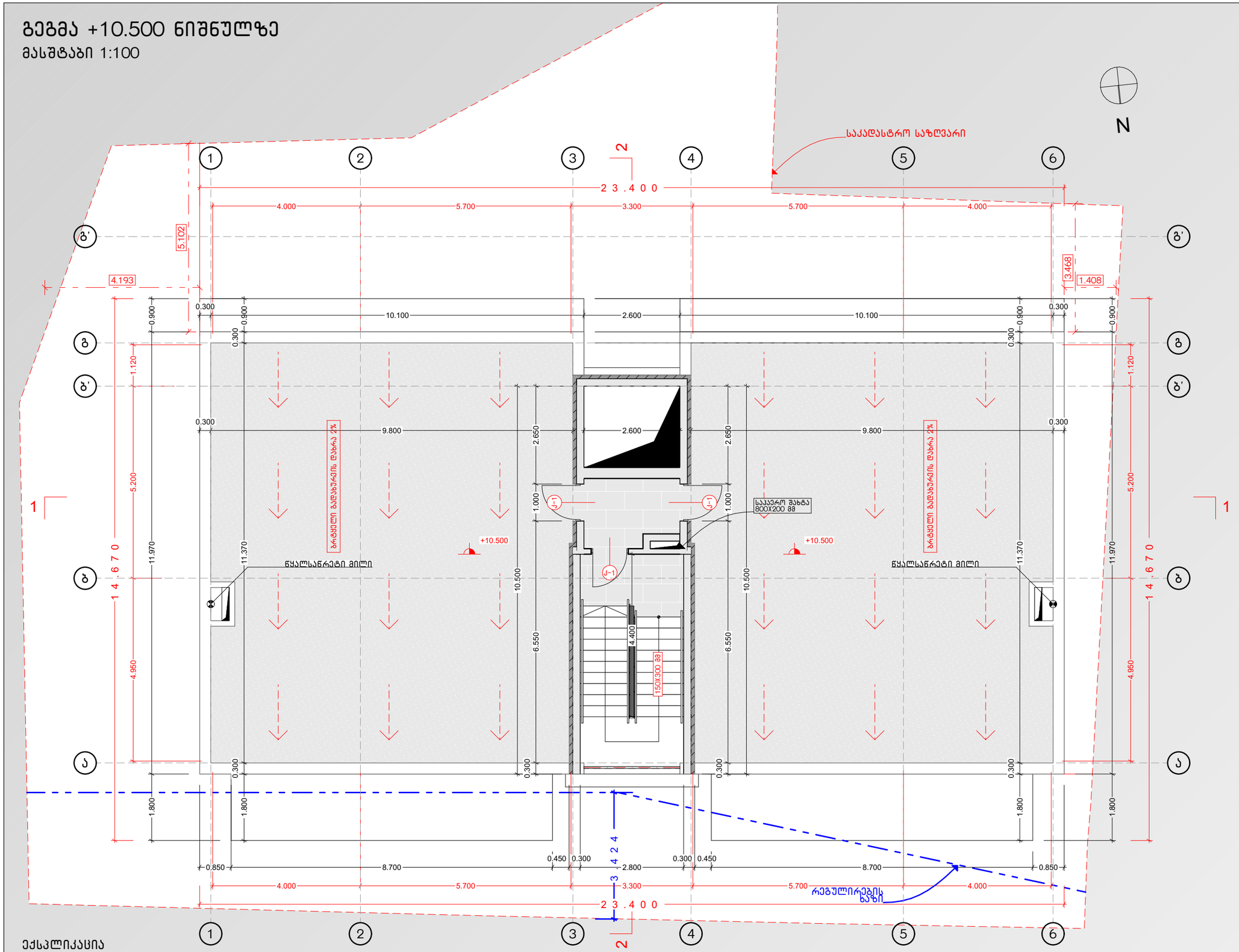

ექსპლიკაცია

1. საერთო ოთახი
2. სამზარეულო
3. საძინებელი
4. საძინებელი
5. საძინებელი
6. სველი წერტილი
7. სველი წერტილი
8. აივანი
9. აივანი

NCH URBAN SOLUTION

საკონტაქტო ინფორმაცია:
ქ.თბილისი, ალ.ყაზბეგის 12ა
NCH.Urbansolution@gmail.com

დირექტორი:
ნ. ჭალაგანიძე

პროექტის მთავარი არქიტექტორი:
ნ. ჭალაგანიძე

დაამუშავა:
ს. მამრიკიშვილი

ინფორმაცია პროექტის შესახებ:

პროექტის დასახელება:
დაბალი ინტენსივობის მრავალბინიანი საცხოვრებელი სახლი

მისამართი: ქ.თბილისი მარუხის გმირების N9

საკადასტრო კოდი: 01.14.11.058.031

დამკვეთი:შ.პ.ს. "მშენებელთა ალიანსი"

ნახაზის დასახელება:
გეგმა +10.500 ნიშნულზე

მასშტაბი:
1:100

პირობითი აღნიშვნები:

ფურცლის ნომერი:
16

A3

2021 წელი

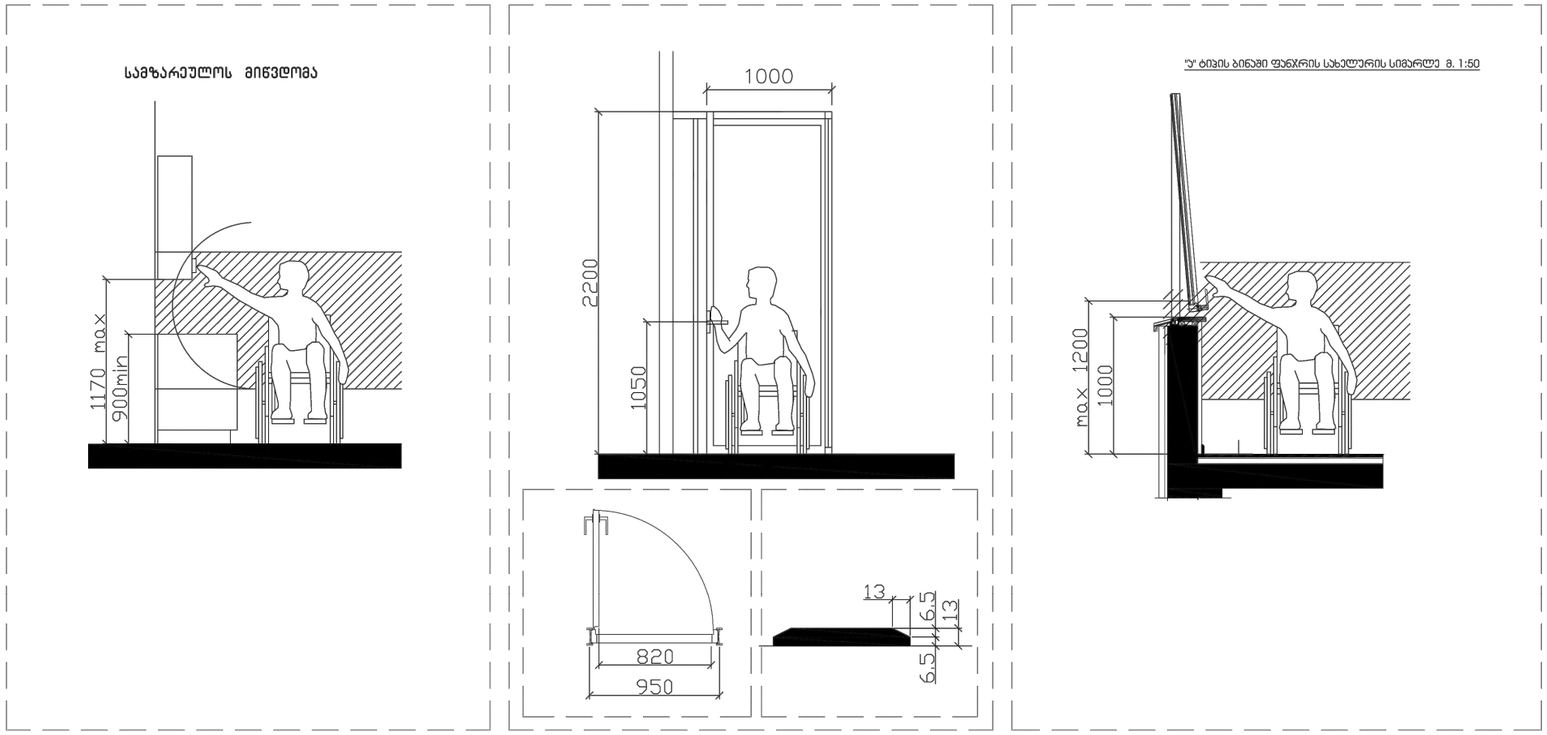

შენიშვნა:

კარის ზედაპირი უნდა იყოს გლუვი მინიმუმ 250 მმ-ის სახელურები, ჩამოსაწევი სახელურები, საკეტები, რაზები და მისაწვდომი კარის სხვა სამართავები ისეთი ფორმის იქნება, რომ ადვილად შეიძლებოდეს ერთი ხელით მოჭიდება და ასამუშავებლად საჭირო არიქნება მაბრად მოჭიდება, წვალება ან მაჯის ტრიალი დახურული კარის კავეულის ნაწილები და გაღებისთვის განკუთვნილი ძალა შესაბამისობაში იქნება შემდეგთან:

1. წინიდან მისაწვდომობისას ან მოწოლით გაღებადი, არაუმეტეს 66.7ნიუტონი
2. ბრუნვითი მოძრაობით გასაღები, არაუმეტეს 315 ნიუტონი სმ.
3. კარის მომხურავები ისე მოეწყობა რომ 90 გრადუსით ღია მფგომარეობიდან 12 გრადუსით გაღებულ მდგომარეობამდე კარის მისახურად საჭირო დრო არაუმცირეს 5 წამი იქნება კარის ზამბარიანი ანჯამები ისე მოეწყობა, რომ 70 გრადუსით ღია მდგომარეობიდან დახურულ მდგომარეობამდე კარი არაუმცირეს 1.5 წამში გადავა.

ცეცხლმედეგი კარისგან განსხვავებული კარის მოწოლით ან გამოწევით გაღებისთვის საჭირო ძალა შესაბამისობაში იქნება შემდეგთან შენობაში განთავსებული ანჯამიანი კარი: არაუმეტეს 22.2 ნიუტონი

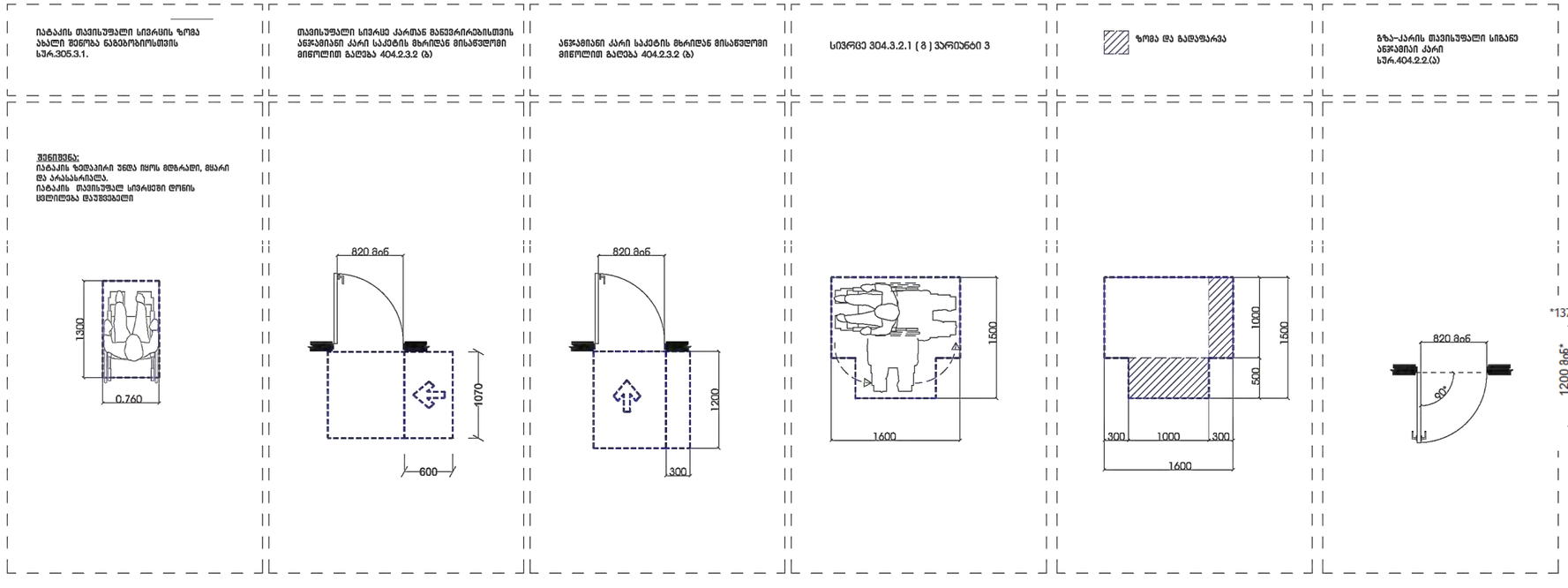

საკონტაქტო ინფორმაცია:
ქ.თბილისი, ალ.ყაზბეგის 12ა
NCH.Urbansolution@gmail.com

დირექტორი:
ნ. ჭალაგანიძე

პროექტის მთავარი არქიტექტორი:
ნ. ჭალაგანიძე

დაამუშავა:
ს. მამრიკიშვილი

ინფორმაცია პროექტის შესახებ:

პროექტის დასახელება:
დაბალი ინტენსივობის მრავალბინიანი საცხოვრებელი სახლი

მისამართი: ქ.თბილისი მარუხის გმირების N9

საკადასტრო კოდი: 01.14.11.058.031

დამკვეთი:შ.პ.ს. "მშენებელთა ალიანსი"

ნახაზის დასახელება:
მისაწვდომობა

მასშტაბი:
1:1

პირობითი აღნიშვნები:

ფურცლის ნომერი:
17

A3

2021 წელი

იატაკის თავისუფალი სივრცის ზომა
ახალი შენობა ნაბებობრიოსთვის
სურ.305.3.1.

თავისუფალი სივრცე კართან განვრირებისთვის
ანჯახიანი კარი საკეტის მხრიდან მისაწვდომი
მიწოლით გალება 404.2.3.2 (ბ)

T ფორმის მოსაბრუნებელი
სივრცე 304.3.2.1 (ბ) ვარიანტი 3

ზოგა და გადაფარვა

ბზა-კარის თავისუფალი სიგანე
ანჯახიანი კარი
სურ.404.2.2.(ა)

ლიფტის ღიღული სიგანეების სიგაღლე
სურ.407.2.2.2(ა)

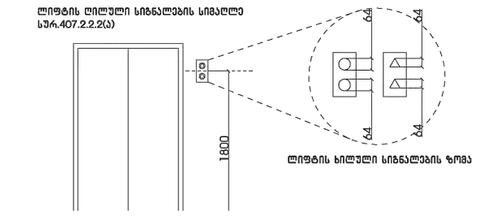

ლიფტის ხილული სიგანეების ზომა

შენიშვნა:
იატაკის ზედაპირი უნდა იყოს მდგარალი, მყარი
და არასასრიალა.
იატაკის თავისუფალ სივრცეში ფონის
ცვლილება დაუშვებელი

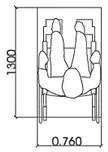

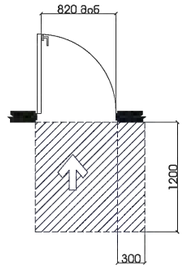

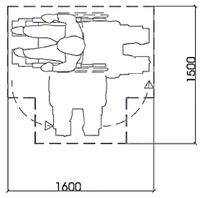

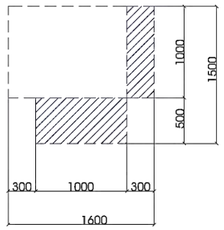

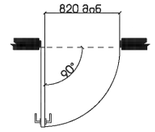

მისაბრძოლი პანდუსი (ტიპიური) მ.1:20

ფასადი

- პანდუსის სახელურები არ იტრიალებს
  მაღი ბუღეების საზღვრებში
  სახელურები და ვეგისმეიერი კედელი
- ან მაღი მოგიჯნავედ მდებარე ხვეა
  ზედაპირი არ ვეიცავს ბასრ ან
  უხეშ ელემენტებს



ჭრილი

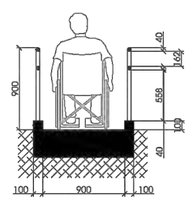

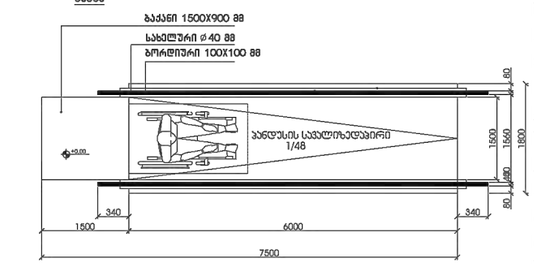

შენიშვნა:
პანდუსის ზედაპირი იქნება მდგრადი, მყარი და არასასრიალა
შენობის გარეთ მდებარე პანდუსები ისე დაგეგმარდება, რომ
სავალი ზედაპირზე წყალი არ დაგროვდეს
პანდუსის ბანიან კედლის ძაბრა არ აღემატება 1/48-ს

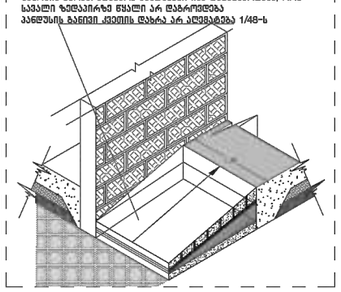

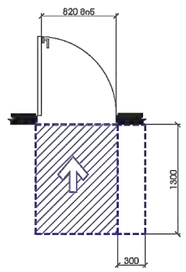

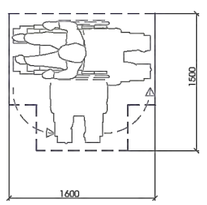

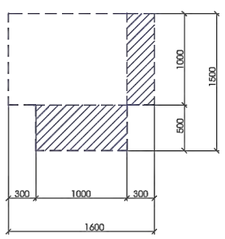

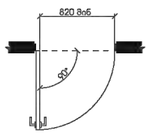

საკონტაქტო ინფორმაცია:
ქ.თბილისი, ალ.ყაზბეგის 12ა
NCH.Urbansolution@gmail.com

დირექტორი:
ნ. ჭალაგანიძე

პროექტის მთავარი არქიტექტორი:
ნ. ჭალაგანიძე

დაამუშავა:
ს. მამრიქიშვილი

ინფორმაცია პროექტის შესახებ:

პროექტის დასახელება:
დაბალი ინტენსივობის მრავალბინიანი
საცხოვრებელი სახლი

მისამართი: ქ.თბილისი მარუხის
გმირების N9

საკადასტრო კოდი: 01.14.11.058.031

დამკვეთი:შ.პ.ს. "მშენებელთა ალიანსი"

ნახაზის დასახელება:
მისაწვდომობა 2

მასშტაბი:
1:1

პირობითი აღნიშვნები:

ფურცლის ნომერი:
18

A3

2021 წელი

ა ტიპის ბინა საერთო ფართი - 134.5 კვ.მ

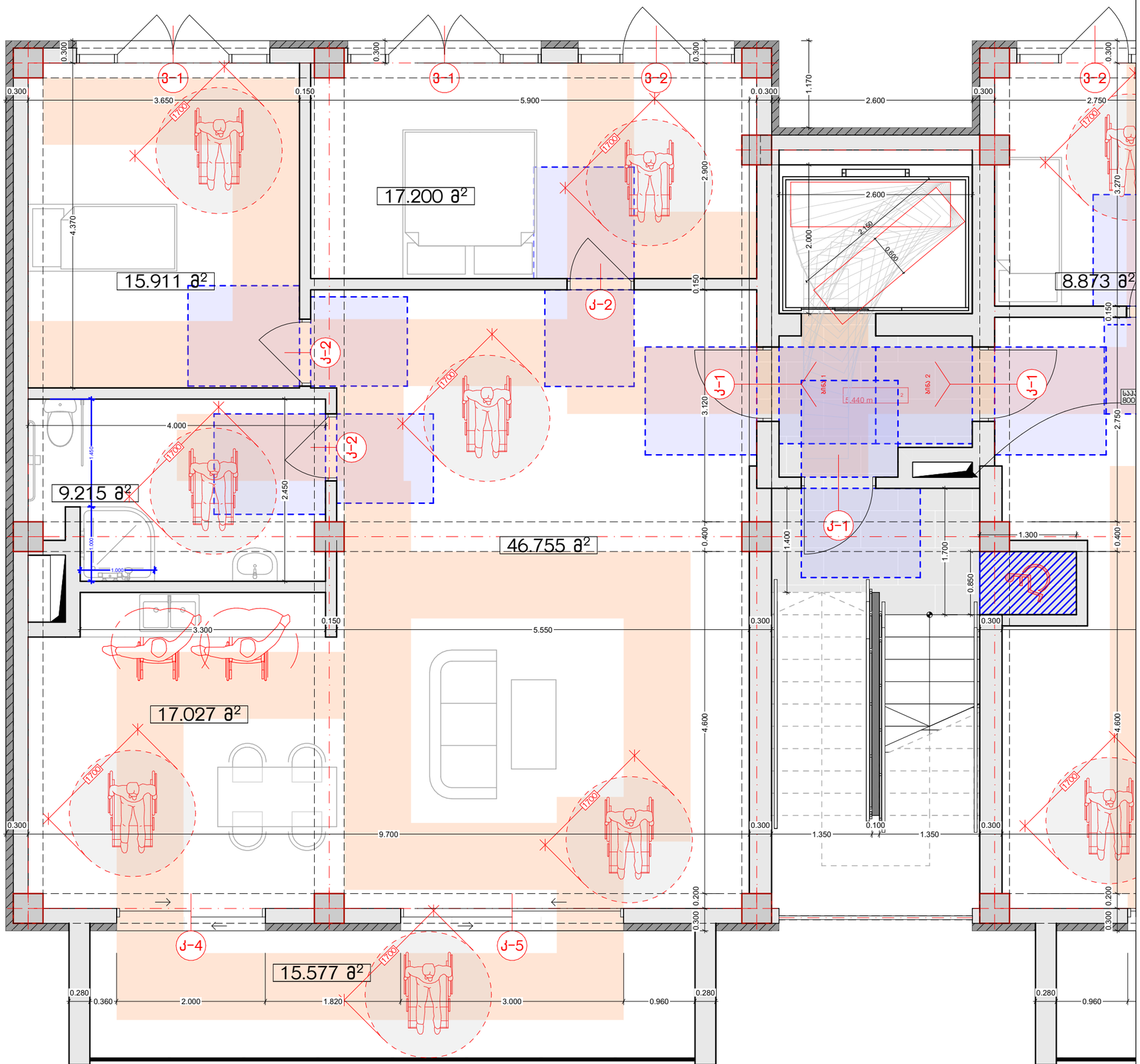

NCH URBAN SOLUTION

საკონტაქტო ინფორმაცია:
ქ.თბილისი, ალ.ყაზბეგის 12ა
NCH.Urbansolution@gmail.com

დირექტორი:
ნ. ჭალაბანიძე

პროექტის მთავარი არქიტექტორი:
ნ. ჭალაბანიძე

დაამუშავა:
ს. მამრიკიშვილი

ინფორმაცია პროექტის შესახებ:

პროექტის დასახელება:
დაბალი ინტენსივობის მრავალბინიანი საცხოვრებელი სახლი

მისამართი: ქ.თბილისი მარუხის გმირების N9

საკადასტრო კოდი: 01.14.11.058.031

დამკვეთი:შ.პ.ს. "მშენებელთა ალიანსი"

ნახაზის დასახელება:
ა ტიპის ბინა

მასშტაბი:
1:55

პირობითი აღნიშვნები:

ფურცლის ნომერი:
19

A3

2021 წელი

ბ ტიპის ბინა (1) საერთო ფართი - 135.9 კვ.მ

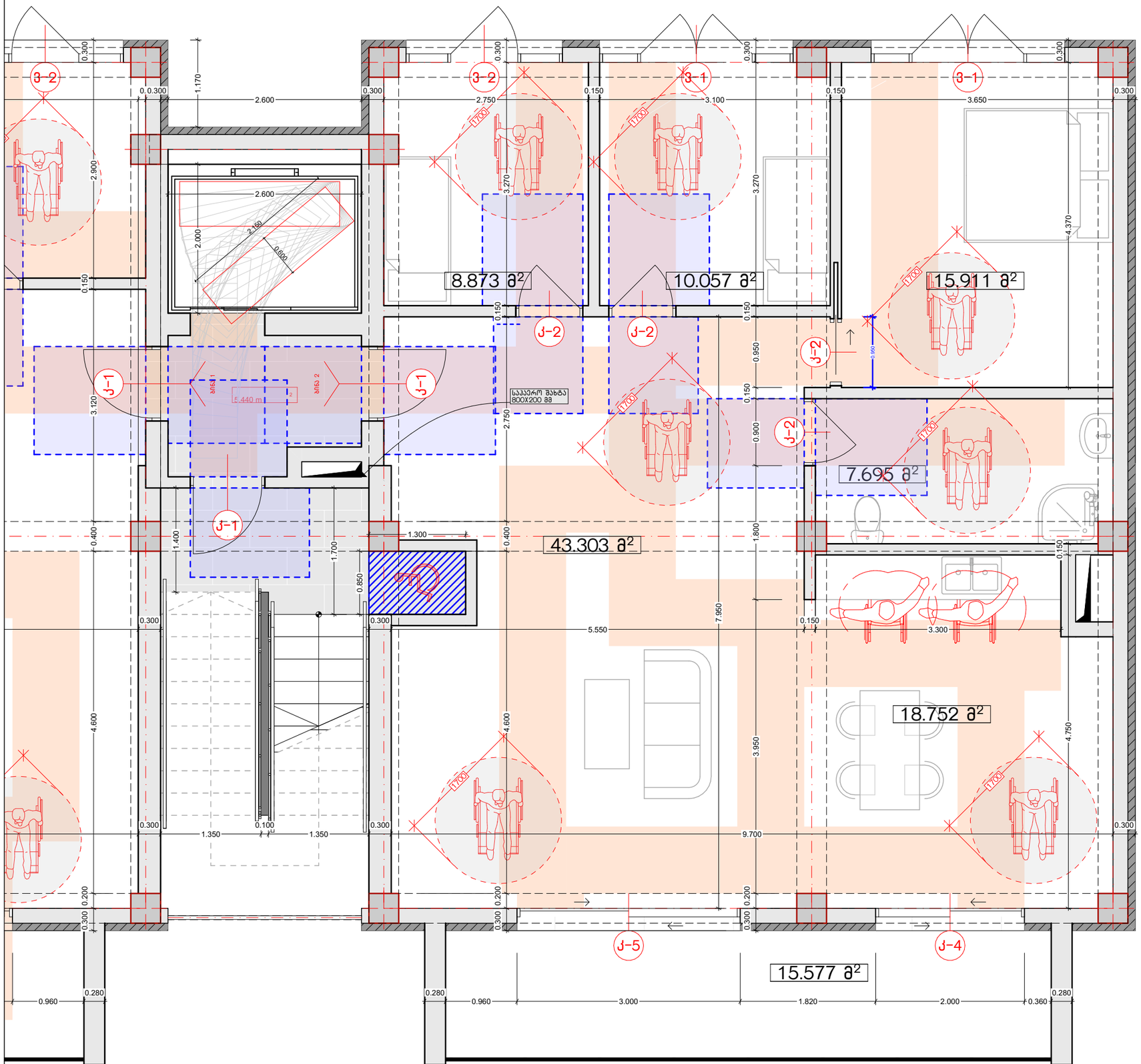

NCH URBAN SOLUTION

საკონტაქტო ინფორმაცია:
ქ.თბილისი, ალ.ყაზბეგის 12ა
NCH.Urbansolution@gmail.com

დირექტორი:
ნ. ჭალაბანიძე

პროექტის მთავარი არქიტექტორი:
ნ. ჭალაბანიძე

დაამუშავა:
ს. მამრიკიშვილი

ინფორმაცია პროექტის შესახებ:

პროექტის დასახელება:
დაბალი ინტენსივობის მრავალბინიანი საცხოვრებელი სახლი

მისამართი: ქ.თბილისი მარუხის გმირების N9

საკადასტრო კოდი: 01.14.11.058.031

დამკვეთი:შ.პ.ს. "მშენებელთა ალიანსი"

ნახაზის დასახელება:
ბ ტიპის ბინა (1)

მასშტაბი:
1:55

პირობითი აღნიშვნები:

ფურცლის ნომერი:
20

A3

2021 წელი

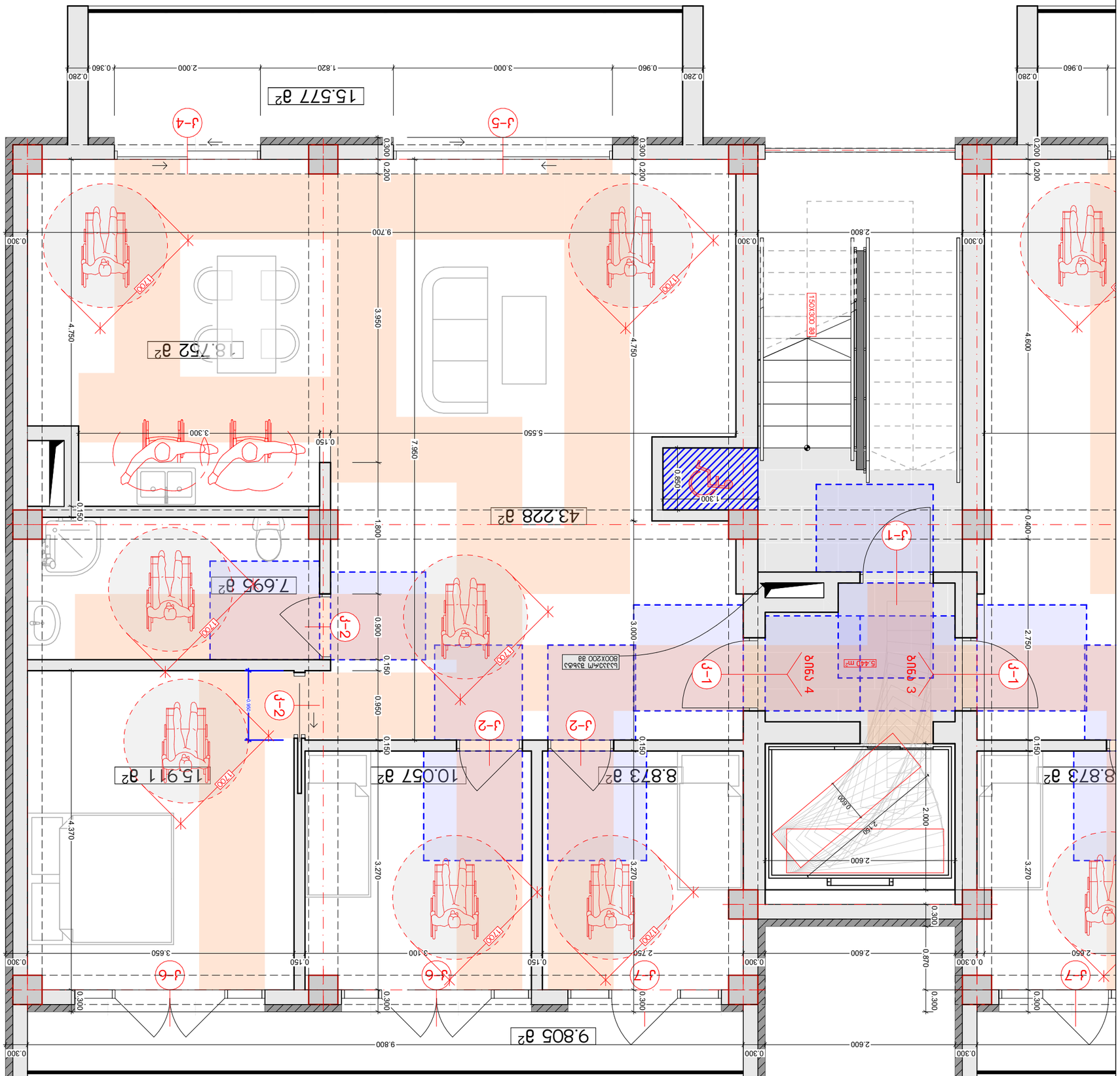

3 өнжлө зөвлөл (2) цэлэмт өрөөний – 143.6 дэ.м

Цэлмэгсайхан лхагвасүрэн
д.дэлгэрмөнх, 3р хороолол 123
NCH.Urbansolution@gmail.com

NCH URBAN SOLUTION

Төлөвлөлтийн шат:	Б. зураг зөвлөмж
Зөвшөөрөл авах шаардлагатай эсэх:	Б. зураг зөвлөмж
Төслийн удирдагч:	Ц. Алтанцэцэг
Нэмэлт мэдээлэл шаардлагатай эсэх:	Зөвшөөрөл авах шаардлагатай эсэх: Өрхийн нөхцөлийн өмчлөлийн эзэмшлийн цэцэг Цэцэрлэгийн барилга Барилгын дугаар: 01.14.11.058.031 Өсвөрчүүдийн э.ц. "зэвсэгсэдмэл эрдэнэлэг"
Барилгын ерөнхий зураач:	Б өнжлө зөвлө (2)
Зураг:	1:55
Зураг төслийн шат:	**A3**
Зурагт хуудасны дугаар:	21
	2021 ЕЗЭМ

ბ ტიპის ბინა (3) საერთო ფართი - 144.9 კვ.მ

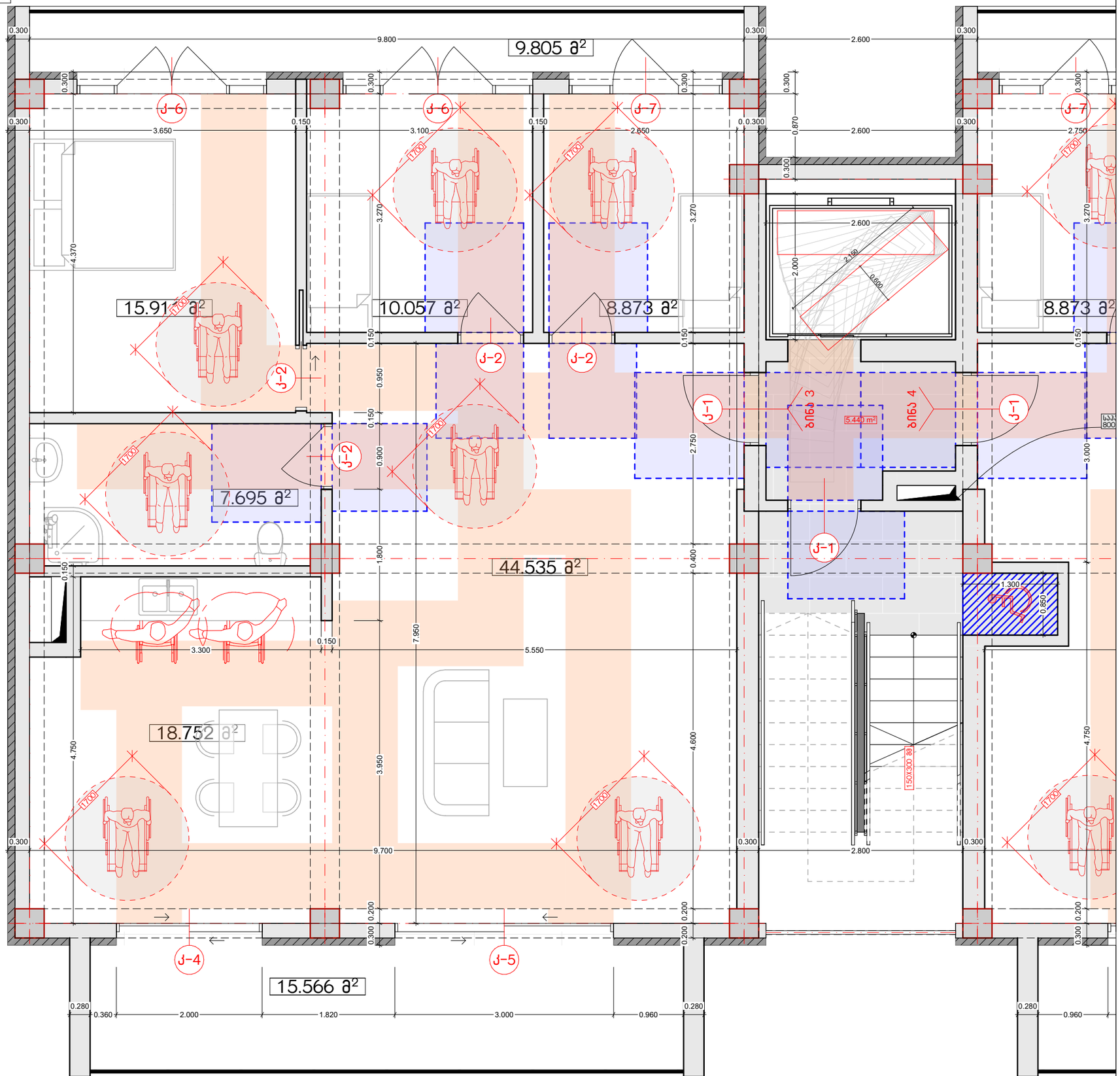

NCH URBAN SOLUTION

საკონტაქტო ინფორმაცია:
ქ.თბილისი, ალ.ყაზბეგის 12ა
NCH.Urbansolution@gmail.com

დირექტორი:
ნ. ჭალაგანიძე

პროექტის მთავარი არქიტექტორი:
ნ. ჭალაგანიძე

დაამუშავა:
ს. მამრიკიშვილი

ინფორმაცია პროექტის შესახებ:

პროექტის დასახელება:
დაბალი ინტენსივობის მრავალბინიანი საცხოვრებელი სახლი

მისამართი: ქ.თბილისი მარუხის გმირების N9

საკადასტრო კოდი: 01.14.11.058.031

დამკვეთი:შ.პ.ს. "მშენებელთა ალიანსი"

ნახაზის დასახელება:
ბ ტიპის ბინა (3)

მასშტაბი:
1:55

პირობითი აღნიშვნები:

ფურცლის ნომერი:
22

A3

2021 წელი

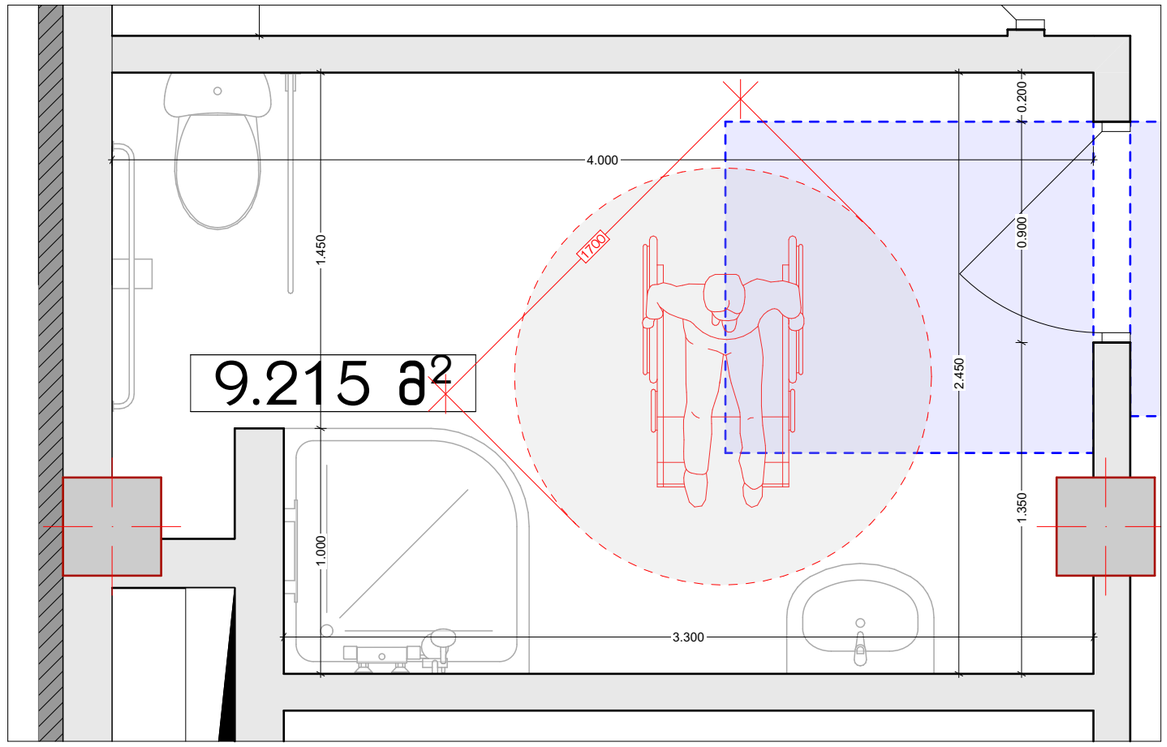

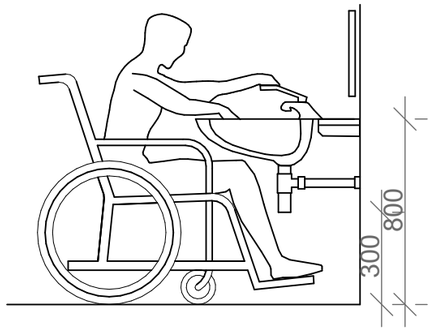

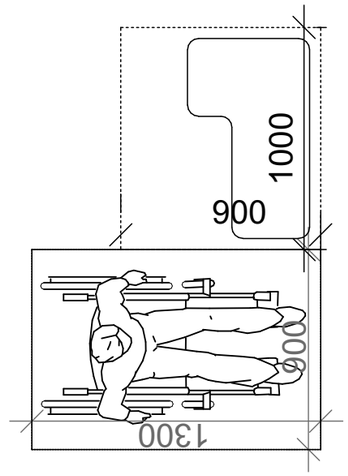

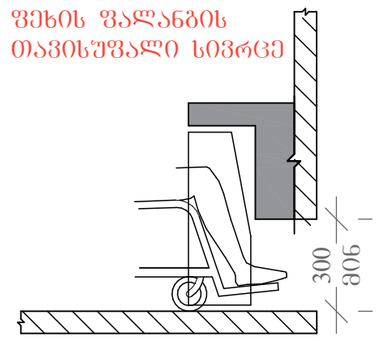

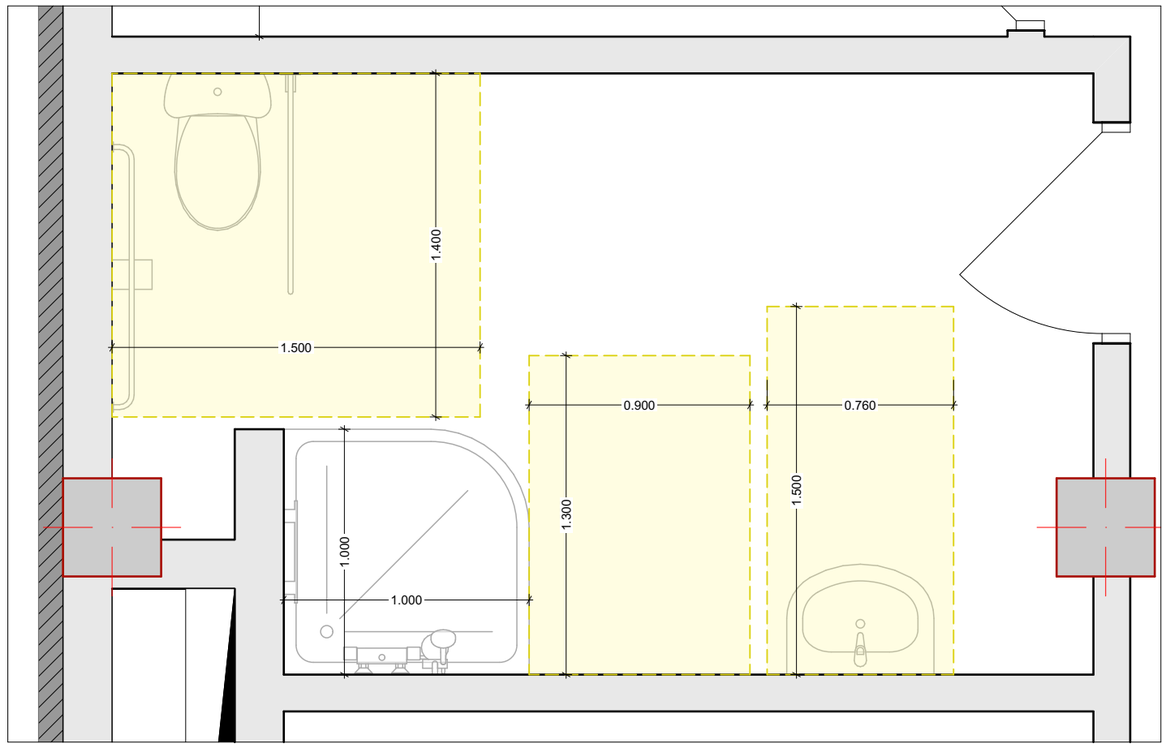

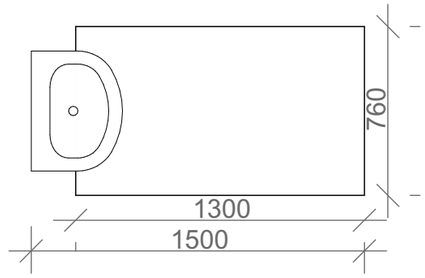

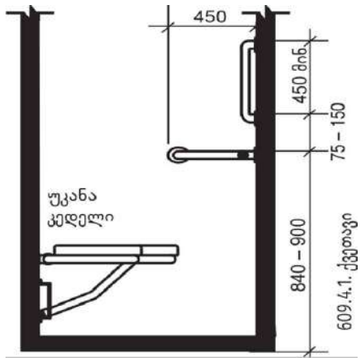

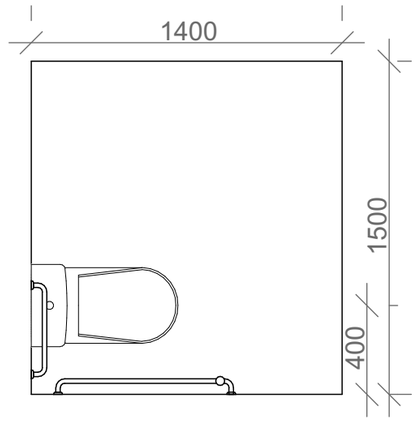

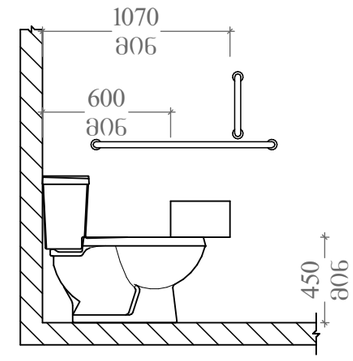

NCH URBAN SOLUTION

საკონტაქტო ინფორმაცია:
ქ.თბილისი, ალ.ყაზბეგის 12ა
NCH.Urbansolution@gmail.com

დირექტორი:
ნ. ჭალაგანიძე

პროექტის მთავარი არქიტექტორი:
ნ. ჭალაგანიძე

დაამუშავა:
ს. მამრიკიშვილი

ინფორმაცია პროექტის შესახებ:

პროექტის დასახელება:
დაბალი ინტენსივობის მრავალბინიანი საცხოვრებელი სახლი

მისამართი: ქ.თბილისი მარუხის გმირების N9

საკადასტრო კოდი: 01.14.11.058.031

დამკვეთი:შ.პ.ს. "მშენებელთა ალიანსი"

ნახაზის დასახელება:
ტიპი ა

მასშტაბი:
1:25

პირობითი აღნიშვნები:

ფურცლის ნომერი:
23

A3

2021 წელი

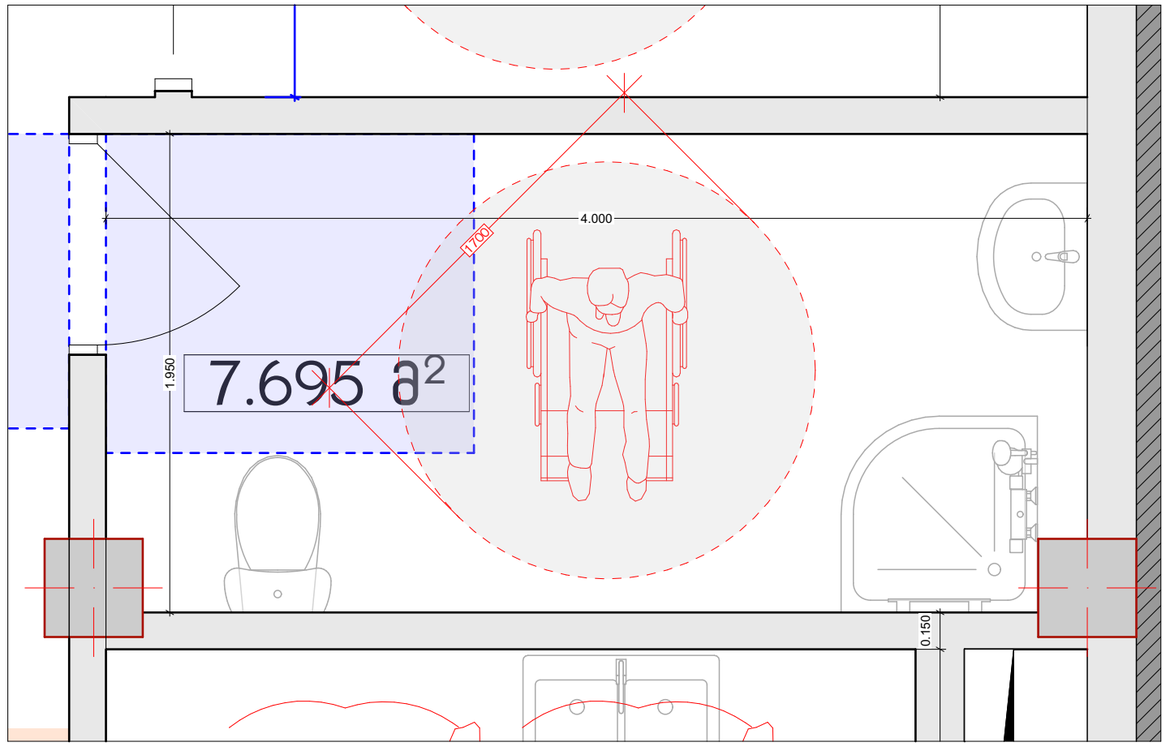

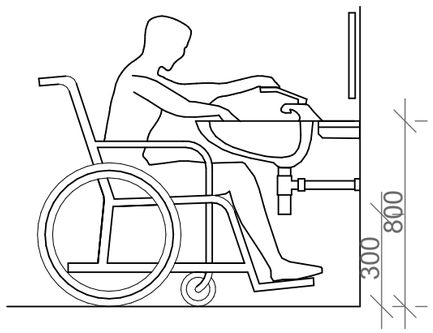

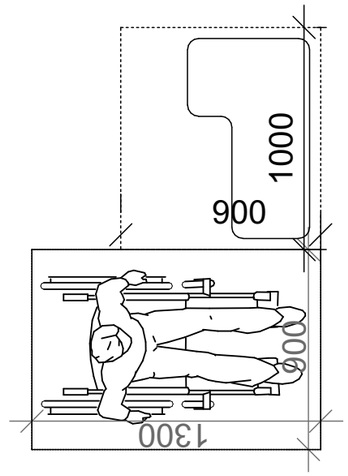

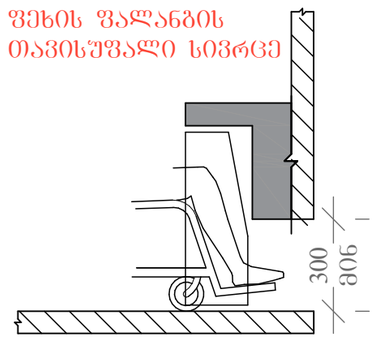

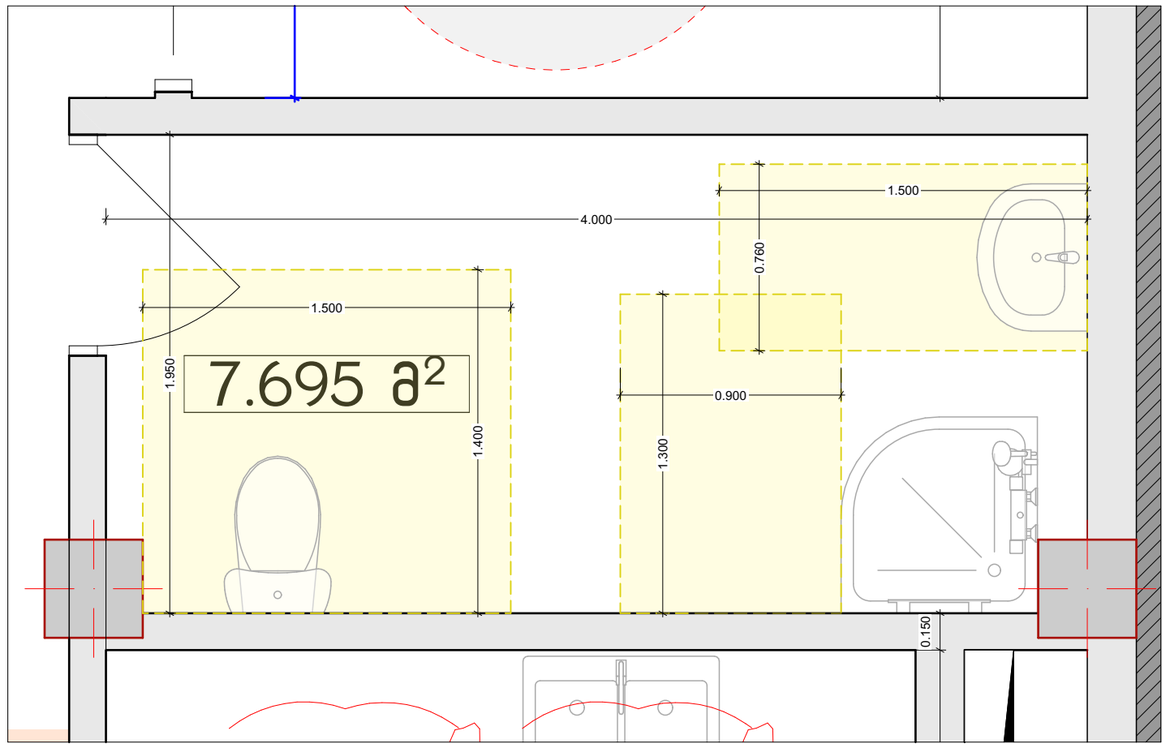

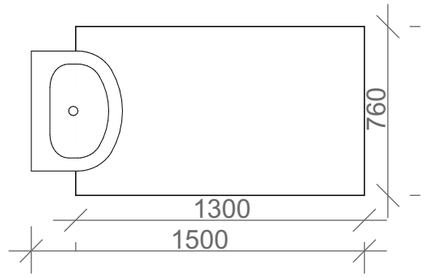

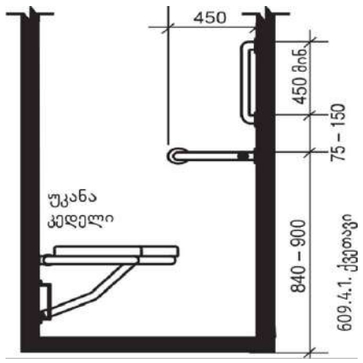

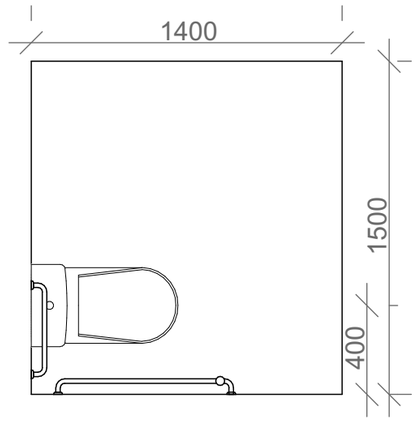

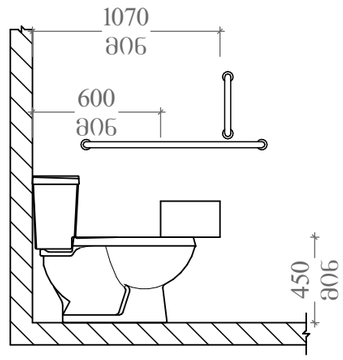

NCH URBAN SOLUTION

საკონტაქტო ინფორმაცია:
ქ.თბილისი, ალ.ყაზბეგის 12ა
NCH.Urbansolution@gmail.com

დირექტორი:
ნ. ჭალაგანიძე

პროექტის მთავარი არქიტექტორი:
ნ. ჭალაგანიძე

დაამუშავა:
ს. მამრიკიშვილი

ინფორმაცია პროექტის შესახებ:

პროექტის დასახელება:
დაბალი ინტენსივობის მრავალბინიანი საცხოვრებელი სახლი

მისამართი: ქ.თბილისი მარუხის გმირების N9

საკადასტრო კოდი: 01.14.11.058.031

დამკვეთი:შ.პ.ს. "მშენებელთა ალიანსი"

ნახაზის დასახელება:
ტიპი ბ

მასშტაბი:
1:25

პირობითი აღნიშვნები:

ფურცლის ნომერი:
24

A3

2021 წელი

სახურავის გეგმა

მასშტაბი 1:100

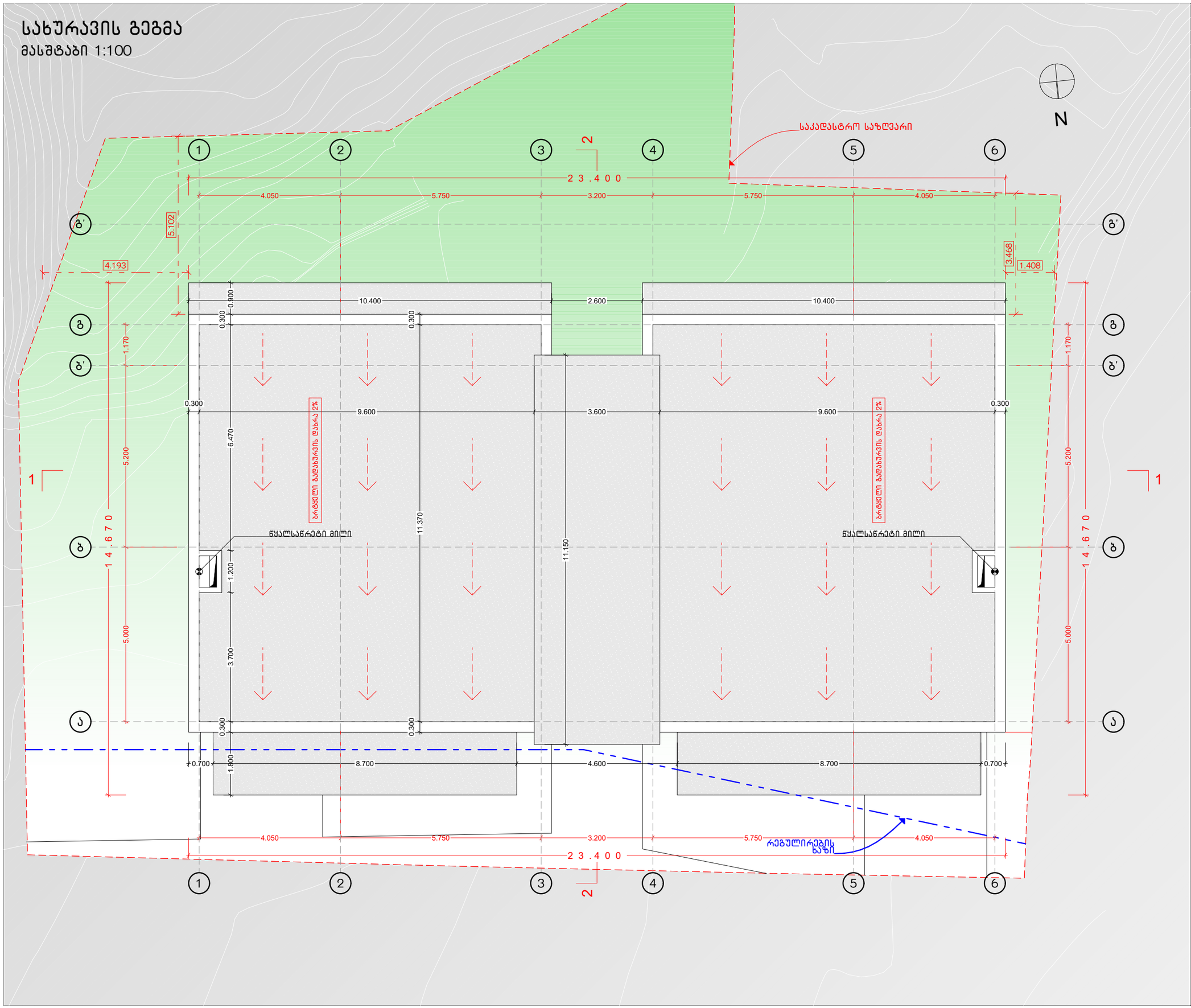

NCH URBAN SOLUTION

საკონტაქტო ინფორმაცია:
ქ.თბილისი, ალ.ყაზბეგის 12ა
NCH.Urbansolution@gmail.com

დირექტორი:
ნ. ჭალაგანიძე

პროექტის მთავარი არქიტექტორი:
ნ. ჭალაგანიძე

დაამუშავა:
ს. მამრიკიშვილი

ინფორმაცია პროექტის შესახებ:

პროექტის დასახელება:
დაბალი ინტენსივობის მრავალბინიანი საცხოვრებელი სახლი

მისამართი: ქ.თბილისი მარუხის გმირების N9

საკადასტრო კოდი: 01.14.11.058.031

დამკვეთი:შ.პ.ს. "მშენებელთა ალიანსი"

ნახაზის დასახელება:
სახურავის გეგმა

მასშტაბი:
1:100

პირობითი აღნიშვნები:

ფურცლის ნომერი:
25

A3

2021 წელი

შენობა-ნაგებობის უსაფრთხოების წესებთან შესაბამისობისანალიზი

გამოყენებული წესები - „შენობა-ნაგებობის უსაფრთხოების წესები“

ჩამოთვალეთ შენობის დაკავებულებები და აღწერეთ თითოეული გამოყენება
საცხოვრებელი ჯგუფი სც-2 (საცხოვრებელი ბინები)
სასაწყობო ჯგუფი სწ-2 (საწყობი)

კონსტრუქციის ტიპი:	
განსაზღვრეთ კონსტრუქციის ტიპი ახალი შენობისთვის:	II-A

სიმაღლის შეზღუდვები ცხრილი 503 -ის მიხედვით		
დაკავებულობები	დასაშვები სართულიანო	შემოთავაზებული
საცხოვრებელი ჯგუფი სც-2	4 სართული	3 სართული
სასაწყობო ჯგუფი სწ-2	5 სართული	სართული
	დასაშვები სიმაღლე	შემოთავაზებული სიმაღლე
შენობის სიმაღლე =	19.8 მ	18.05 მ
მიწის დონის ზემოთ სართულ(ებ)ის რაოდენობა =	3 სართული	

ფართობის შეზღუდვები ცხრილი 503 -ის მიხედვით		
დაკავებულობები	დასაშვები ფართობი (სართულზე) კვ. მ	შემოთავაზებული ფართობი (სართულზე) კვ.მ
საცხოვრებელი ჯგუფი სც-2	2230	149.6
სასაწყობო ჯგუფი სწ-2	3620	421.28
სართულების რაოდენობა =	5 სართული	

გარე კედლის ცეცხლმედეგობისა და ღიობისადმი მოთხოვნები ცხრილების 602-ის და 705.8 -ის მიხედვით									
გარე კედელი	ხანძარსაწინააღმდეგო მანძილი (მეტრი)	ცეცხლმედეგობის ხარისხი (საათი)		კედლის ღიობების ფართობი (კედლის %)					
		მოთხოვნილი	გათვალისწინებული	დასაშვები			გათვალისწინებული		
				დაცული	დაუცველი საშხეფებით	დაუცველი	დაცული	დაუცველი საშხეფებით	დაუცველი
1-6 (ღერძებში)	7,54	0	1	შეუზღუდავია	შეუზღუდავია	70%	---	---	43%
ა-გ' (ღერძებში	0.33	0	2	დაუშვებელია	დაუშვებელია	დაუშვებელია	---	---	არ არის ღიობი
6-1 (ღერძებში)	>9	0	1	15%	45%	45%	---	---	39%
გ'-ა (ღერძებში)	3.41	0	1	აუცილელებელი არ არის	აუცილელებელი არ არის	შეუზღუდავია	---	---	არ არის ღიობი

საკონტაქტო ინფორმაცია:
ქ.თბილისი, ალ.ყაზბეგის 12ა
NCH.Urbansolution@gmail.com

დირექტორი:
ნ. ჭალაგანიძე

პროექტის მთავარი არქიტექტორი:
ნ. ჭალაგანიძე

დაამუშავა:
ს. მამრიკიშვილი

ინფორმაცია პროექტის შესახებ:

პროექტის დასახელება:
დაბალი ინტენსივობის მრავალბინიანი საცხოვრებელი სახლი

მისამართი: ქ.თბილისი მარუხის გმირების N9

საკადასტრო კოდი: 01.14.11.058.031

დამკვეთი:შ.პ.ს. "მშენებელთა ალიანსი"

ნახაზის დასახელება:
შენობა ნაგებობის უსაფრთხოების წესებთან შესაბამისობის ანალიზი

მასშტაბი:

პირობითი აღნიშვნები:

ფურცლის ნომერი:
41

A3

2021 წელი

ხანძრისაგან დაცვის სისტემებისადმი მოთხოვნები								
დაკავებულობებ/სივრცეები/გასასვლელი საშუალებები	ავტოსაშხეფი სისტემა	ალტერნატიული ავტომატური ცეცხლსაქრობი სისტემები	სახანძრო განგაშისა, კვამლაღმომჩენი და ცეცხლაღმომჩენი სისტემები	სახანძრო მილდგარების სისტემები	კვამლის საკონტროლო სისტემები	ხელის ცეცხლმაქრები	საავარიო განგაშის სისტემები	
საცხოვრებელი ჯგუფი სც-2	-	-	კი	-	-	-	-	
სასაწყობო ჯგუფი სწ-2	კი	კი	კი	-	კი (მექანიკური განიავების სისტემა)	-		
კიბის უჯრედი	-	-	-	კი	-	-	-	
ლიფტები	-	-	-	-	კი (ლიფტის შახტა დაწნევის სიტემით)	-	-	
დერეფანი	-	-	-	-	-	კი		
სახანძრო-სამაშველო სამსახურის მიერ გამოსაყენებელი მისაერთებლები				კი				
სახანძრო ტუმბოები და წყლის რეზერვუარი (განთვსებულია -1 სართულზე)				არა				

განიავებისადმი მოთხოვნები		
დაკავებულობებ/სივრცეებ/გასასვლელი საშუალებები	ბუნებრივი განიავება	ხელოვნური განიავება
საცხოვრებელი ჯგუფი სც-2 (ბინები)	კი	არა
სასაწყობო ჯგუფი სწ-2	კი	კი
კიბის უჯრედი	კი	კი
ლიფტები	-	კი
დერეფანი	კი	კი

თითოეული სართულიდანგასასვლელი საშუალება									
სართულები	დაკავებულობა და დაკავებულობის დატვირთვის ჯამური მაჩვენებელი	მოთხოვნილი გასასვლელების/გასასვლელთან მისადგომის რაოდენობა	გათვალისწინებული გასასვლელების/გასასვლელთან მისადგომის რაოდენობადა ტიპი	გასასვლელი საშუალებების სიგანე (მეტრი)					
				გზა-კიბეები		დერაფანი		გასასვლელისგზა-კარი	
				მოთხოვნილი	გათვალისწინებული	მოთხოვნილი	გათვალისწინებული	მოთხოვნილი	გათვალისწინებული
მიწის ქვედა -2 სართული დან -1 ჩათვლით	სწ-2 დ.დ. 9	1 (გასასვლელი კიბე)	1 (გასასვლელი კიბე)	1.20	1.20	--	--	0.82	3.30
I სართული დან III სართულის ჩათვლით	სც-2	1 (გასასვლელი კიბე)/1 გასასვლელთან მისადგომი დერეფანი	1 (გასასვლელი კიბე)/1 გასასვლელთან მისადგომი დერეფანი	1.20	1.20	--	--	0.82	1.00

NCH URBAN SOLUTION

საკონტაქტო ინფორმაცია:
ქ.თბილისი, ალ.ყაზბეგის 12ა
NCH.Urbansolution@gmail.com

დირექტორი:
ნ. ჭალაგანიძე

პროექტის მთავარი არქიტექტორი:
ნ. ჭალაგანიძე

დაამუშავა:
ს. მამრიკიშვილი

ინფორმაცია პროექტის შესახებ:

პროექტის დასახელება:
დაბალი ინტესივობის მრავალბინიანი საცხოვრებელი სახლი

მისამართი: ქ.თბილისი მარუხის გმირების N9

საკადასტრო კოდი: 01.14.11.058.031

დამკვეთი:შ.პ.ს. "მშენებელთა ალიანსი"

ნახაზის დასახელება:
შენობა ნაგებობის უსაფრთხოების წესებთან შესაბამისობის ანალიზი 2

მასშტაბი:

პირობითი აღნიშვნები:

ფურცლის ნომერი: 42 | A3

2021 წელი

წყალსადენი სისტემის ფიქსირებული მოწყობილობების რაოდენობა

ცხრილი 1602.1-ის მიხედვით

სართულები	დაკავებულობა და დაკავებულობის დატვირთვის ჯამური მაჩვენებელი	ფიქსირებული მოწყობილობები(ცალი)											
		უნიტაზი		ტუალეტის ხელსაბანები		აბაზანა/შხაპი		სასმელი წყლის ფანტანი		სამომსახურეო ნიჟარა		სამზარეულოს ნიჟარა	
		მოთხოვნილი	დამონტაჟებული	მოთხოვნილი	დამონტაჟებული	მოთხოვნილი	დამონტაჟებული	მოთხოვნილი	დამონტაჟებული	მოთხოვნილი	დამონტაჟებული	მოთხოვნილი	დამონტაჟებული
	სასაწყობო ჯგუფი სწ-2 დ.დ. 14	0	0	0	0	0	0	0	0	0	0	0	0
	სასაწყობო ჯგუფი სწ-2 დ.დ. 14	0	0	0	0	0	0	0	0	0	0	0	0

წყალსადენი სისტემის ფიქსირებულიმოწყობილობების რაოდენობა-საცხოვრებელიჯგუფი სც-2 ქვეჯგუფები

ცხრილი 1602.1-ის მიხედვით

სართულები	საცხოვრებელი ერთეულები	ფიქსირებული მოწყობილობები									
		უნიტაზი (ერთ საცხოვრებელ ერთეულზე)		ტუალეტის ხელსაბანები (ერთ საცხოვრებელ ერთეულზე)		აბაზანა/შხაპი (ერთ საცხოვრებელ ერთეულზე)		სამზარეულოს ნიჟარა (ერთ საცხოვრებელ ერთეულზე)		ავტომატური სარეცხი მანქანის მისაერთებელი	
		მოთხოვნილი	დამონტაჟებული	მოთხოვნილი	დამონტაჟებული	მოთხოვნილი	დამონტაჟებული	მოთხოვნილი	დამონტაჟებული	მოთხოვნილი	დამონტაჟებული
I სართული	ბინა №1; 2;	1	2	1	2	1	2	1	1	1 (20 საცხ. ერთეულზე)	1 (თითო საცხ. ერთეულზე)
II სართული	ბინა № 3; 4;	1	2	1	2	1	2	1	1	1 (20 საცხ. ერთეულზე)	1 (თითო საცხ. ერთეულზე)
III სართული	ბინა № 5; 6;	1	2	1	1	1	2	1	1	1 (20 საცხ. ერთეულზე)	1 (თითო საცხ. ერთეულზე)

NCH URBAN SOLUTION

საკონტაქტო ინფორმაცია:
ქ.თბილისი, ალ.ყაზბეგის 12ა
NCH.Urbansolution@gmail.com

დირექტორი:
ნ. ჭალაგანიძე

პროექტის მთავარი არქიტექტორი:
ნ. ჭალაგანიძე

დაამუშავა:
ს. მამრიქიშვილი

ინფორმაცია პროექტის შესახებ:

პროექტის დასახელება:
დაბალი ინტენსივობის მრავალბინიანი სასხოვრებელი სახლი

მისამართი: ქ.თბილისი მარუხის გმირების N9

საკადასტრო კოდი: 01.14.11.058.031

დამკვეთი:შ.პ.ს. "მშენებელთა ალიანსი"

ნახაზის დასახელება:
შენობა ნაგებობის უსაფრთხოების წესებთან შესაბამისობის ანალიზი 3

მასშტაბი:

პირობითი აღნიშვნები:

ფურცლის ნომერი: 43

A3

2021 წელი

პირობითი აღნიშვნები:

საკადასტრო საზღვარი

ღერძის ხაზი

ჭრილის ხაზი



პანდუსის დახრის მიმართულება

გასასვლელამდე სავალი მანძილი

მისასვლელი სვლაგეზი

კედლის ცეცხლმედეგობა (1 საათი)

კედლის ცეცხლმედეგობა (2 საათი)

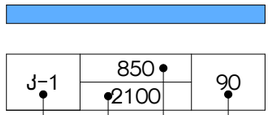

კარის სპეციფიკაციები
იხ.არქიტექტურულ ნაწილში

ცეცხლმედეგობა (წთ)
კარის სიგანე (მმ)
კარის სიმაღლე (მმ)
კარის ნომერი

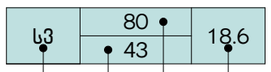

დაკავებულობის აღმნიშვნელი

დაკავებულობის დატვირთვის ფაქტორი
დაკავებულობის ფართობი
დაკავებულობის დატვირთვა
დაკავებულობის ჯგუფი

დაკავებულობის ჯგუფი	დაკავებულობის ჯგუფის აღნიშვნა	ფერის კოდი
სასხოვრებელი ჯგუფი (სვ)		RGB (255.255.0)
სასაწყობო ჯგუფი (სწ)		RGB (136.135.134)

სახანძრო მილდგარი

სახანძრო განყოფილებასთან კავშირის სისტემა

სახანძრო-სამაშველო სამსახურის მიერ გამოსაყენებელი მისაერთებელი-ჰიდრანტი

ხელის ცეცხლმაქრი

სახანძრო განგაშის ღილაკი

კვამლის ავტომატური აღმომჩენი

კვამლზე მორეაგირე მაუწყებელი

ავტოსაშხეფი

საგანგებო ხმოვანი განგაშის საკომუნიკაციო სისტემა

საევაკუაციო გასასვლელის მანიშნებელი

სასმელი წყლის ფანტანი

ხელოვნური განიავება

NCH URBAN SOLUTION

საკონტაქტო ინფორმაცია:
ქ.თბილისი, ალ.ყაზბეგის 12ა
NCH.Urbansolution@gmail.com

დირექტორი:
ნ. ჭალაგანიძე

პროექტის მთავარი არქიტექტორი:
ნ. ჭალაგანიძე

დაამუშავა:
ს. მამრიკიშვილი

ინფორმაცია პროექტის შესახებ:

პროექტის დასახელება:
დაბალი ინტენსივობის მრავალბინიანი საცხოვრებელი სახლი

მისამართი: ქ.თბილისი მარუხის გმირების N9

საკადასტრო კოდი: 01.14.11.058.031

დამკვეთი:შ.პ.ს. "მშენებელთა ალიანსი"

ნახაზის დასახელება:
პირობითი აღნიშვნები

მასშტაბი:

პირობითი აღნიშვნები:

ფურცლის ნომერი:
44

A3

2021 წელი

დაკავებულობის გეგმა -5.660 ნიშნულზე

შენიშვნა:
მექანიკური განიავებისთვის სავენტილაციო შახტების გაბარიტები შეიძლება დაკორექტირდეს მოგვიანებით ვენტილაციის დეტალური პროექტის დამუშავებისას.

შენიშვნა:
ლიფტი აღიჭურვება დაწნევის სისტემით.

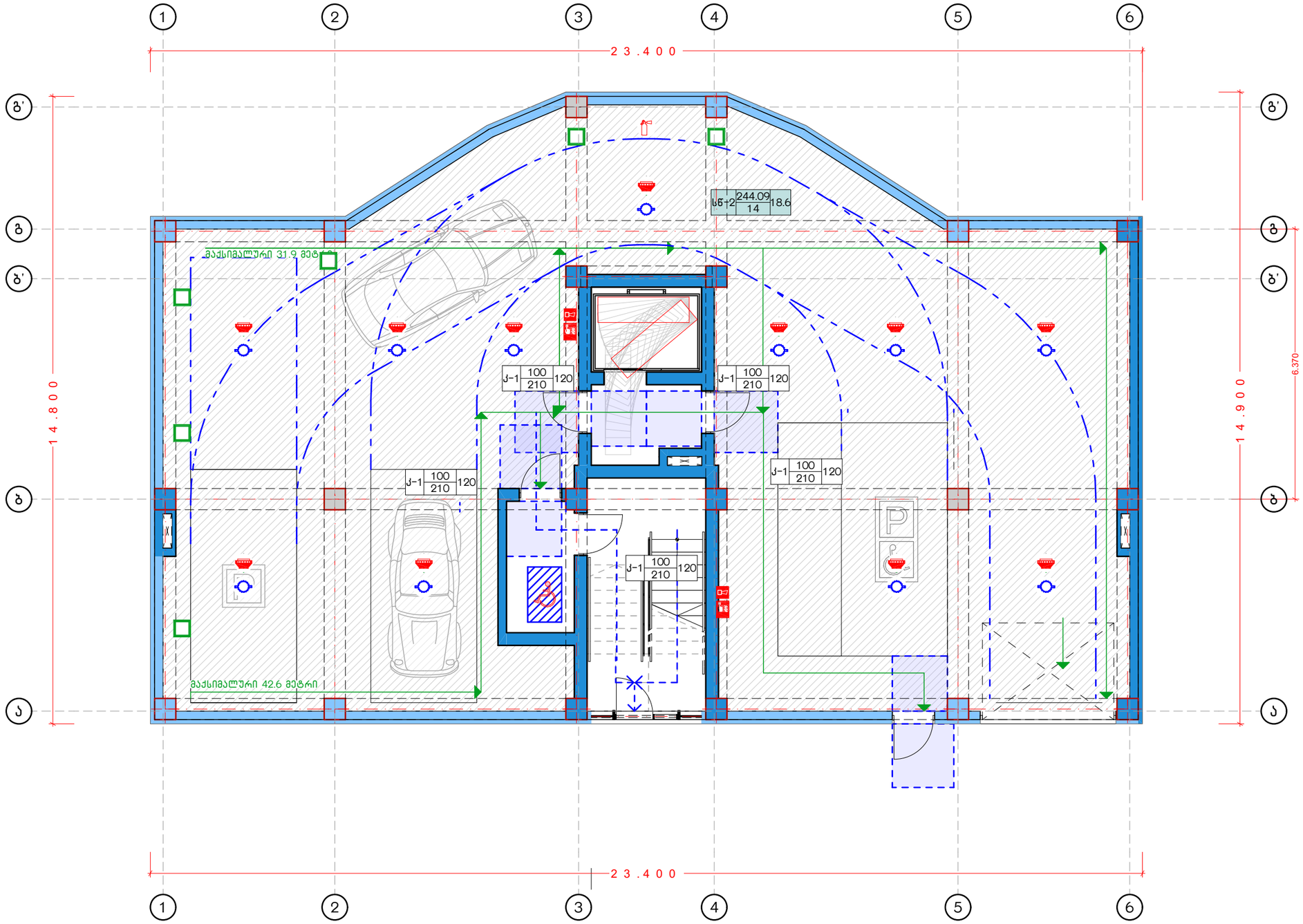

NCH URBAN SOLUTION

საკონტაქტო ინფორმაცია:
ქ.თბილისი, ალ.ყაზბეგის 12ა
NCH.Urbansolution@gmail.com

დირექტორი:
ნ. ჭალაგანიძე

პროექტის მთავარი არქიტექტორი:
ნ. ჭალაგანიძე

დაამუშავა:
ს. მამრიკიშვილი

ინფორმაცია პროექტის შესახებ:

პროექტის დასახელება:
დაბალი ინტენსივობის მრავალბინიანი საცხოვრებელი სახლი

მისამართი: ქ.თბილისი მარუხის გმირების N9

საკადასტრო კოდი: 01.14.11.058.031

დამკვეთი:შ.პ.ს. "მშენებელთა ალიანსი"

ნახაზის დასახელება:
დაკავებულობის გეგმა -5.660 ნიშნულზე

მასშტაბი:
1:100

პირობითი აღნიშვნები:

ფურცლის ნომერი:
45

A3

2021 წელი

დაკავებულობის გეგმა -2.880 ნიშნულზე

შენიშვნა:
მექანიკური განიავებისთვის სავენტილაციო შახტების გაბარიტები შეიძლება დაკორექტირდეს მოგვიანებით ვენტილაციის დეტალური პროექტის დამუშავებისას.

შენიშვნა:
ლიფტი აღიჭურვება დაწნევის სისტემით.

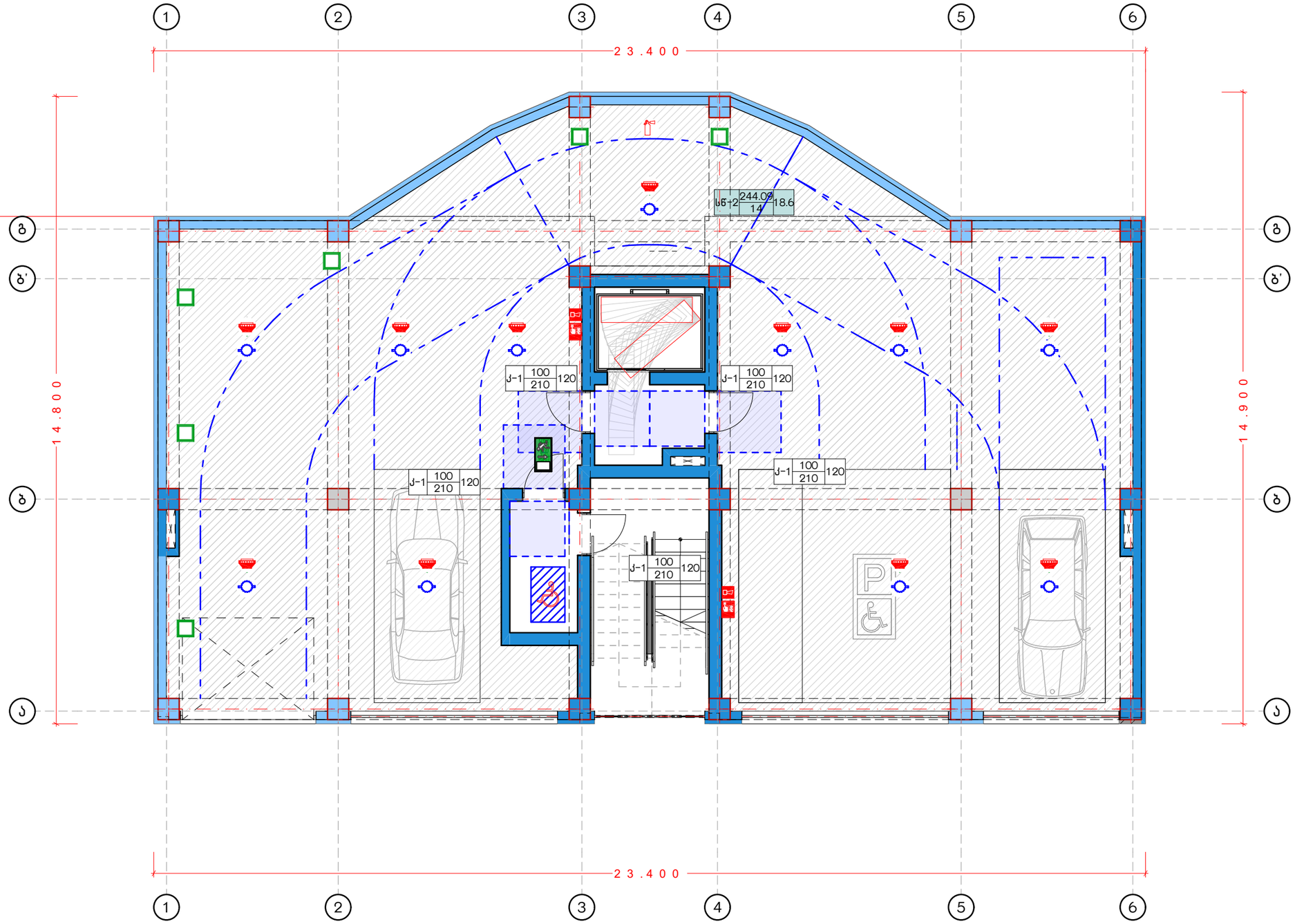

NCH URBAN SOLUTION

საკონტაქტო ინფორმაცია:
ქ.თბილისი, ალ.ყაზბეგის 12ა
NCH.Urbansolution@gmail.com

დირექტორი:
ნ. ჭალაგანიძე

პროექტის მთავარი არქიტექტორი:
ნ. ჭალაგანიძე

დაამუშავა:
ს. მამრიკიშვილი

ინფორმაცია პროექტის შესახებ:

პროექტის დასახელება:
დაბალი ინტენსივობის მრავალბინიანი საცხოვრებელი სახლი

მისამართი: ქ.თბილისი მარუხის გმირების N9

საკადასტრო კოდი: 01.14.11.058.031

დამკვეთი:შ.პ.ს. "მშენებელთა ალიანსი"

ნახაზის დასახელება:
დაკავებულობის გეგმა -2.880 ნიშნულზე

მასშტაბი:
1:100

პირობითი აღნიშვნები:

ფურცლის ნომერი:
46

A3

2021 წელი

დაკავებულობის გეგმა 0 ნიშნულზე

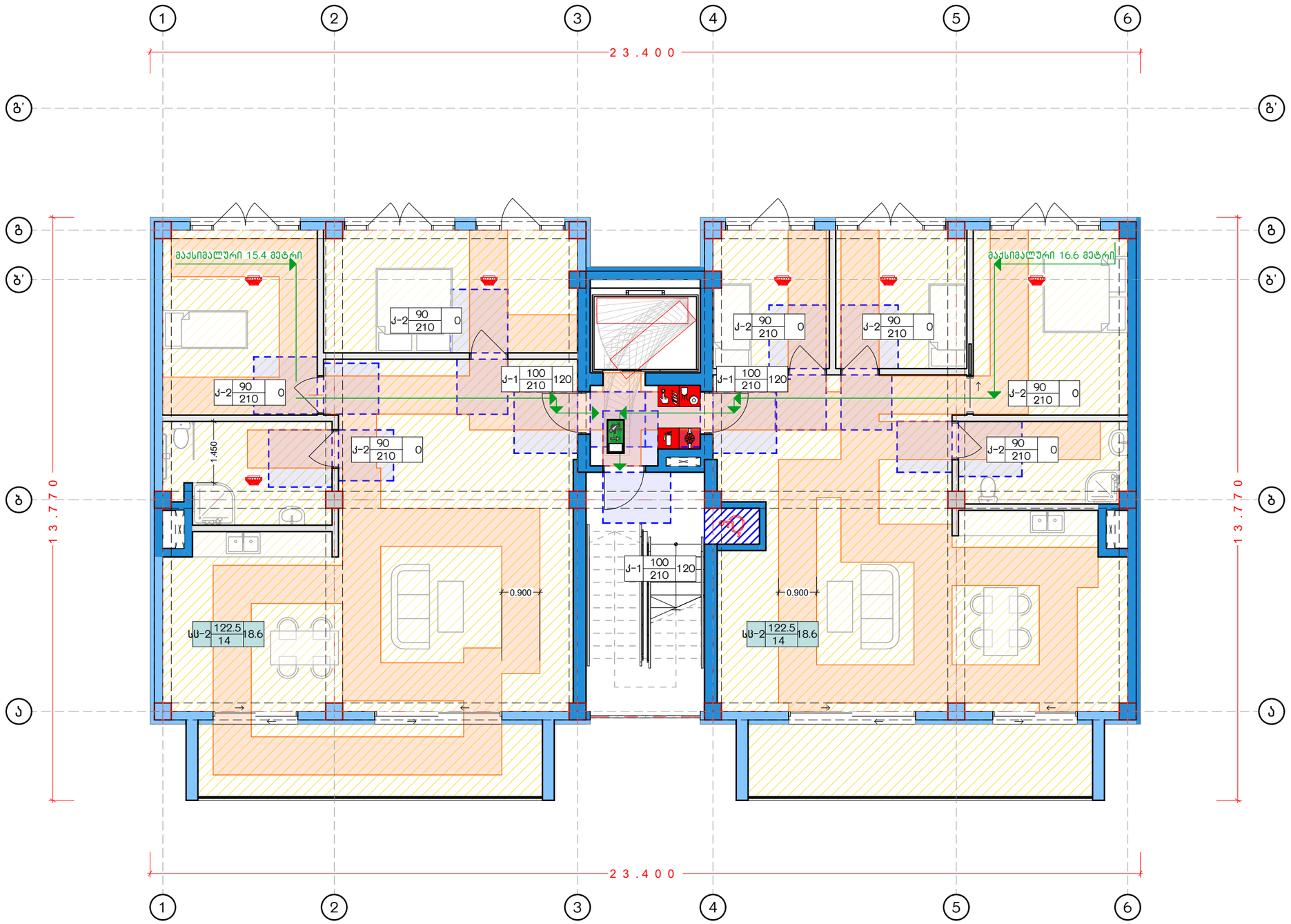

საკონტაქტო ინფორმაცია:
ქ.თბილისი, ალ.ყაზბეგის 12ა
NCH.Urbansolution@gmail.com

დირექტორი:
ნ. ჭალაგანიძე

პროექტის მთავარი არქიტექტორი:
ნ. ჭალაგანიძე

დაამუშავა:
ს. მამრიკიშვილი

ინფორმაცია პროექტის შესახებ:

პროექტის დასახელება:
დაბალი ინტენსივობის მრავალბინიანი საცხოვრებელი სახლი

მისამართი: ქ.თბილისი მარუხის გმირების N9

საკადასტრო კოდი: 01.14.11.058.031

დამკვეთი:შ.პ.ს. "მშენებელთა ალიანსი"

ნახაზის დასახელება:
დაკავებულობის გეგმა 0 ნიშნულზე

მასშტაბი:
1:100

პირობითი აღნიშვნები:

ფურცლის ნომერი:
47

A3

2021 წელი

დაკავებულობის გეგმა +3.500 ნიშნულზე

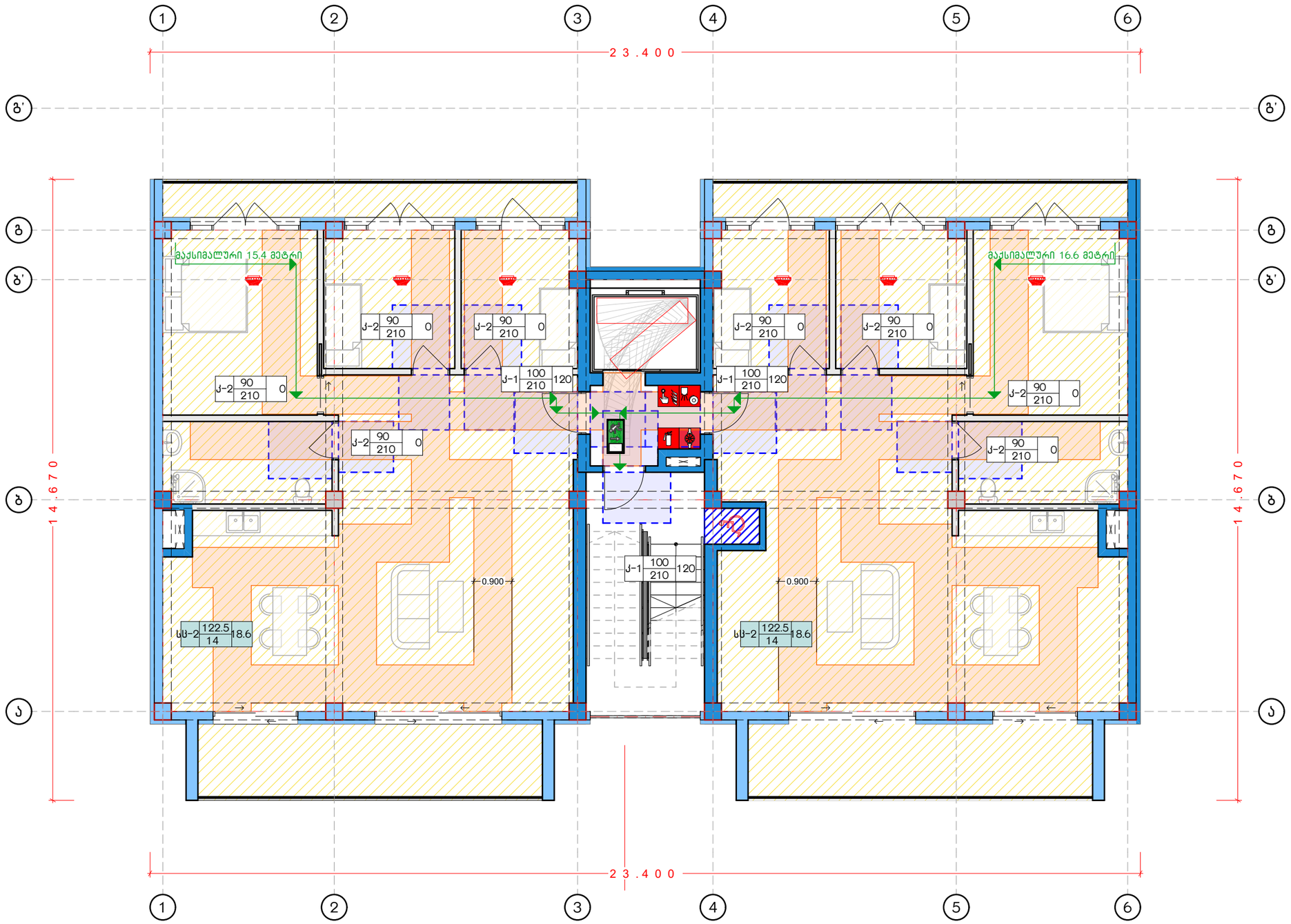

NCH URBAN SOLUTION

საკონტაქტო ინფორმაცია:
ქ.თბილისი, ალ.ყაზბეგის 12ა
NCH.Urbansolution@gmail.com

დირექტორი:
ნ. ჭალაგანიძე

პროექტის მთავარი არქიტექტორი:
ნ. ჭალაგანიძე

დაამუშავა:
ს. მამრიკიშვილი

ინფორმაცია პროექტის შესახებ:

პროექტის დასახელება:
დაბალი ინტენსივობის მრავალბინიანი საცხოვრებელი სახლი

მისამართი: ქ.თბილისი მარუხის გმირების N9

საკადასტრო კოდი: 01.14.11.058.031

დამკვეთი:შ.პ.ს. "მშენებელთა ალიანსი"

ნახაზის დასახელება:
დაკავებულობის გეგმა +3.500 ნიშნულზე

მასშტაბი:
1:100

პირობითი აღნიშვნები:

ფურცლის ნომერი:
48

A3

2021 წელი

დაკავებულობის გეგმა +7.000 ნიშნულზე

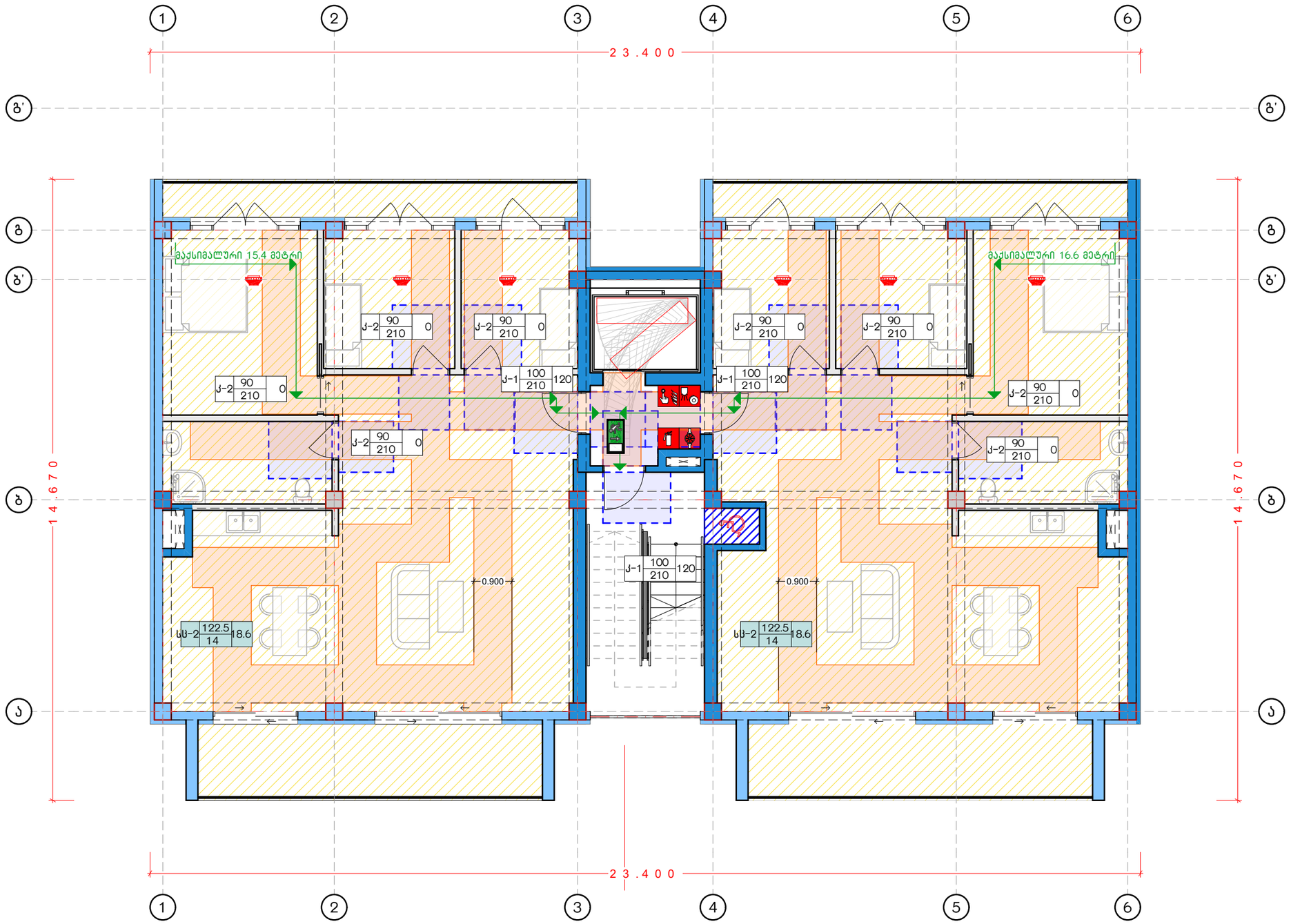

საკონტაქტო ინფორმაცია:
ქ.თბილისი, ალ.ყაზბეგის 12ა
NCH.Urbansolution@gmail.com

დირექტორი:
ნ. ჭალაგანიძე

პროექტის მთავარი არქიტექტორი:
ნ. ჭალაგანიძე

დაამუშავა:
ს. მამრიკიშვილი

ინფორმაცია პროექტის შესახებ:

პროექტის დასახელება:
დაბალი ინტენსივობის მრავალბინიანი საცხოვრებელი სახლი

მისამართი: ქ.თბილისი მარუხის გმირების N9

საკადასტრო კოდი: 01.14.11.058.031

დამკვეთი:შ.პ.ს. "მშენებელთა ალიანსი"

ნახაზის დასახელება:
დაკავებულობის გეგმა +7.000 ნიშნულზე

მასშტაბი:
1:100

პირობითი აღნიშვნები:

ფურცლის ნომერი:
49

A3

2021 წელი

კ1 საანგარიშო კროკი 0 ნიშნული

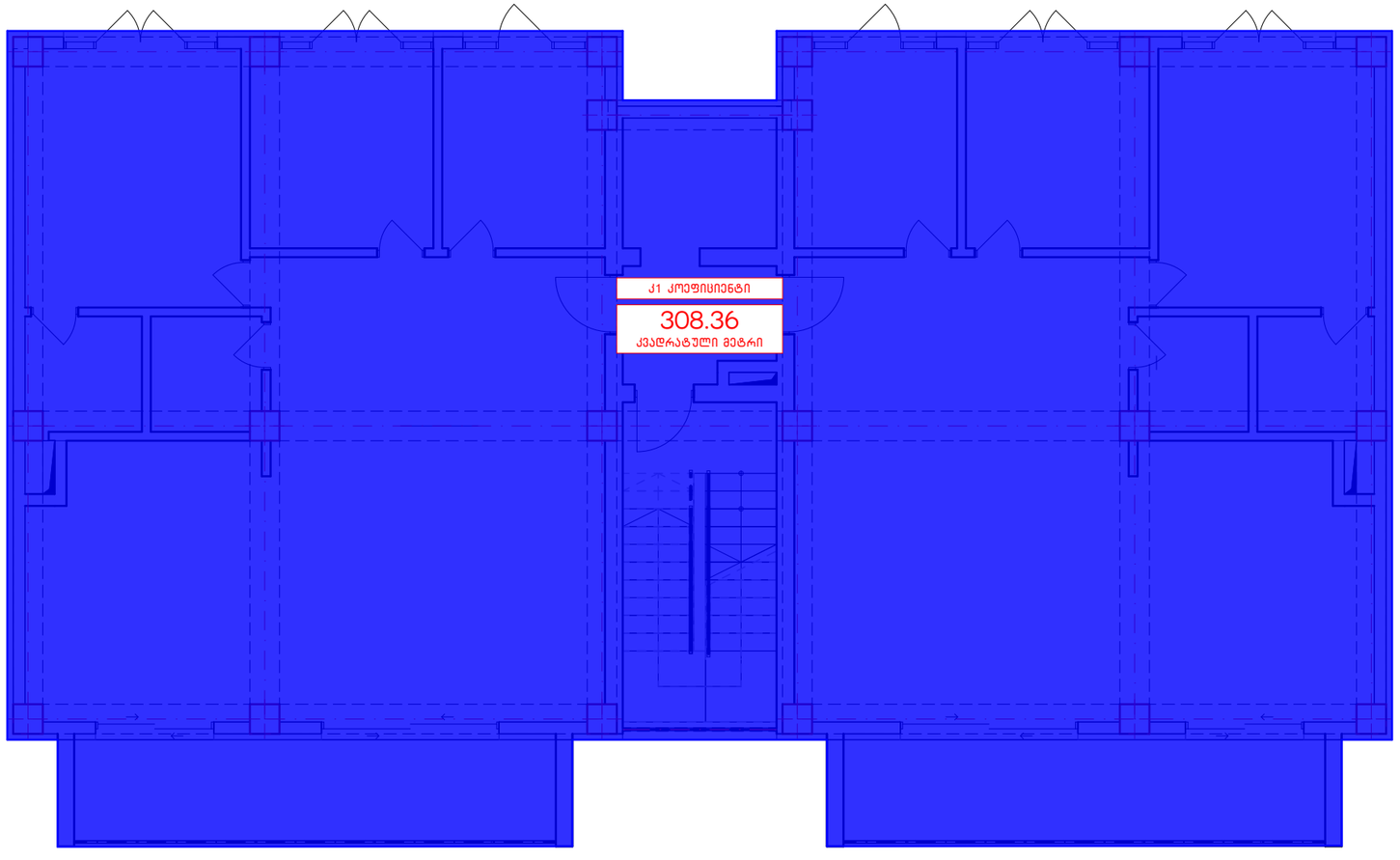

NCH URBAN SOLUTION

საკონტაქტო ინფორმაცია:
ქ.თბილისი, ალ.ყაზბეგის 12ა
NCH.Urbansolution@gmail.com

დირექტორი:
ნ. ჭალაგანიძე

პროექტის მთავარი არქიტექტორი:
ნ. ჭალაგანიძე

დაამუშავა:
ს. მამრიკიშვილი

ინფორმაცია პროექტის შესახებ:

პროექტის დასახელება:
დაბალი ინტენსივობის მრავალბინიანი საცხოვრებელი სახლი

მისამართი: ქ.თბილისი მარუხის გმირების N9

საკადასტრო კოდი: 01.14.11.058.031

დამკვეთი:შ.პ.ს. "მშენებელთა ალიანსი"

ნახაზის დასახელება:
კ1 საანგარიშო კროკი 0 ნიშნული

მასშტაბი:
1:100

პირობითი აღნიშვნები:

ფურცლის ნომერი:
51

A3

2021 წელი

კ3 საანგარიშო კროკი

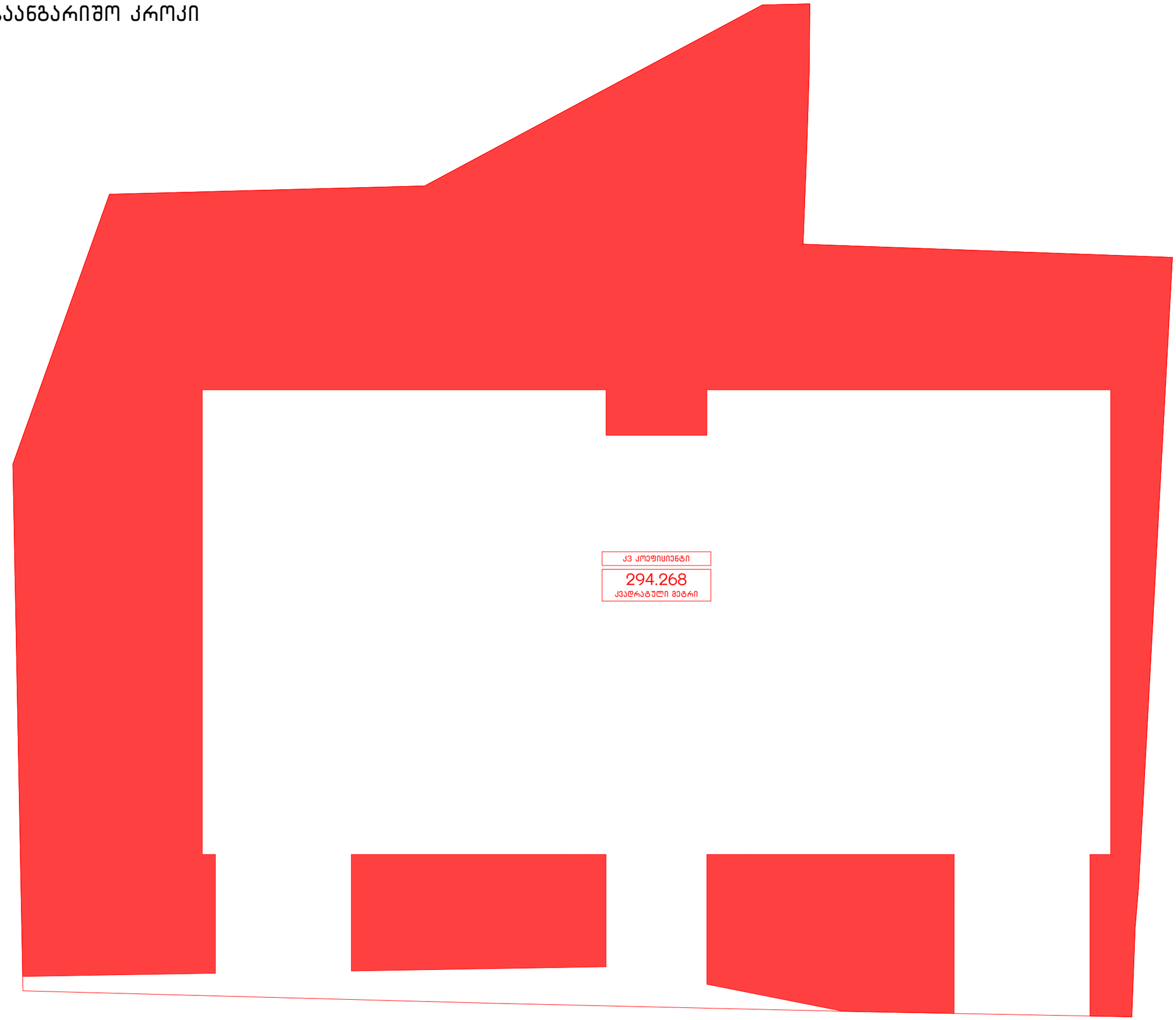

საკონტაქტო ინფორმაცია:
ქ.თბილისი, ალ.ყაზბეგის 12ა
NCH.Urbansolution@gmail.com

დირექტორი:
ნ. ჭალაგანიძე

პროექტის მთავარი არქიტექტორი:
ნ. ჭალაგანიძე

დაამუშავა:
ს. მამრიკიშვილი

ინფორმაცია პროექტის შესახებ:

პროექტის დასახელება:
დაბალი ინტენსივობის მრავალბინიანი საცხოვრებელი სახლი

მისამართი: ქ.თბილისი მარუხის გმირების N9

საკადასტრო კოდი: 01.14.11.058.031

დამკვეთი:შ.პ.ს. "მშენებელთა ალიანსი"

ნახაზის დასახელება:
კ3 საანგარიშო კროკი

მასშტაბი:
1:100

პირობითი აღნიშვნები:

ფურცლის ნომერი:
52

A3

2021 წელი

კროკი -5.660 ნიშნული

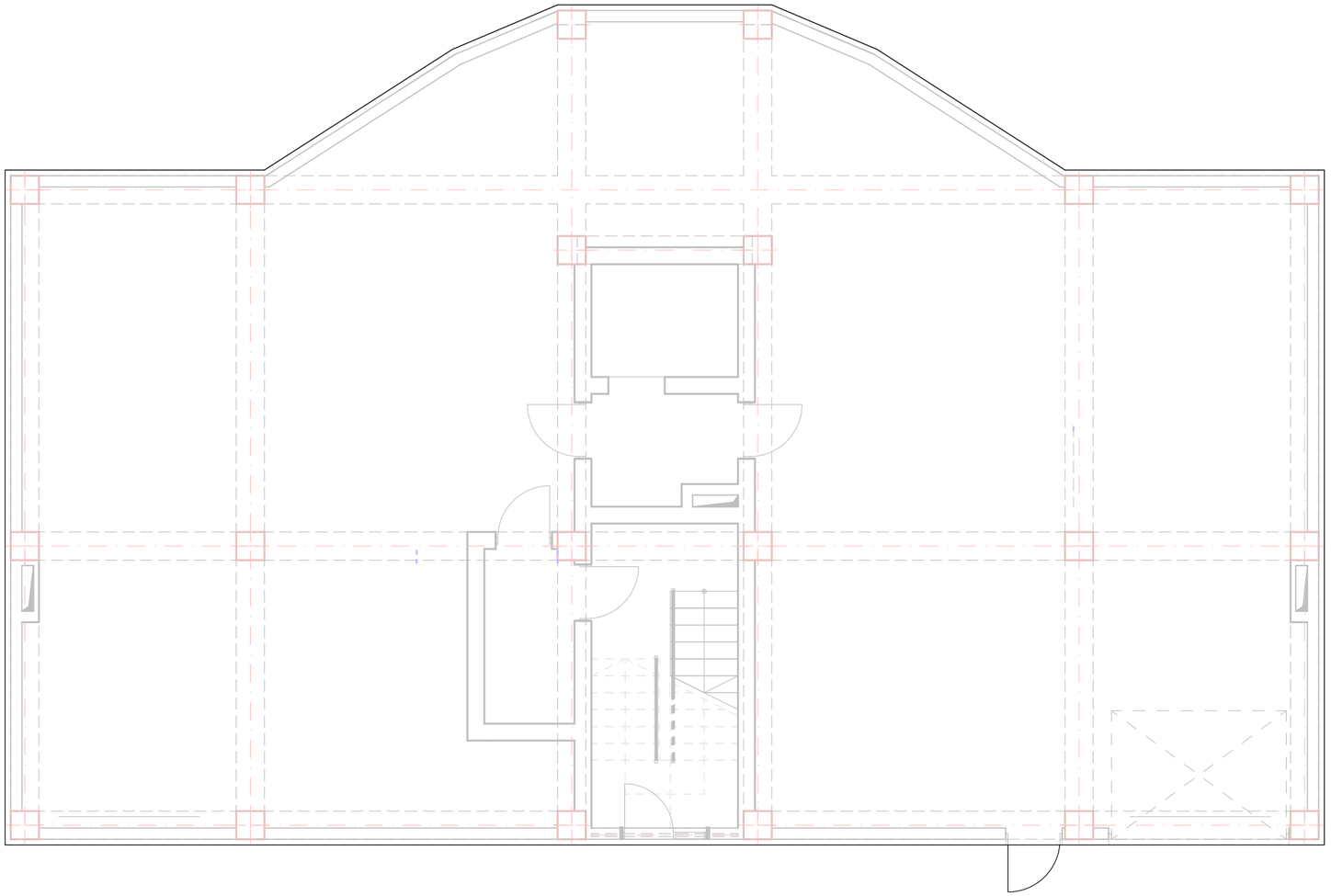

შენიშვნა:
სართული წარმოადგენს მიწისქვეშა სართულს. რადგან მისი შემოგზღუდავი კედლების ფართობის 1/3-ზე მეტი მოქცეულია მიწის ქვეშ.

NCH URBAN SOLUTION

საკონტაქტო ინფორმაცია:
ქ.თბილისი, ალ.ყაზბეგის 12ა
NCH.Urbansolution@gmail.com

დირექტორი:
ნ. ჭალაგანიძე

პროექტის მთავარი არქიტექტორი:
ნ. ჭალაგანიძე

დაამუშავა:
ს. მამრიკიშვილი

ინფორმაცია პროექტის შესახებ:

პროექტის დასახელება:
დაბალი ინტენსივობის მრავალბინიანი საცხოვრებელი სახლი

მისამართი: ქ.თბილისი მარუხის გმირების N9

საკადასტრო კოდი: 01.14.11.058.031

დამკვეთი:შ.პ.ს. "მშენებელთა ალიანსი"

ნახაზის დასახელება:
კროკი -5.660 ნიშნული

მასშტაბი:
1:100

პირობითი აღნიშვნები:

ფურცლის ნომერი:
53

A3

2021 წელი

კროკი -2.880 ნიშნული

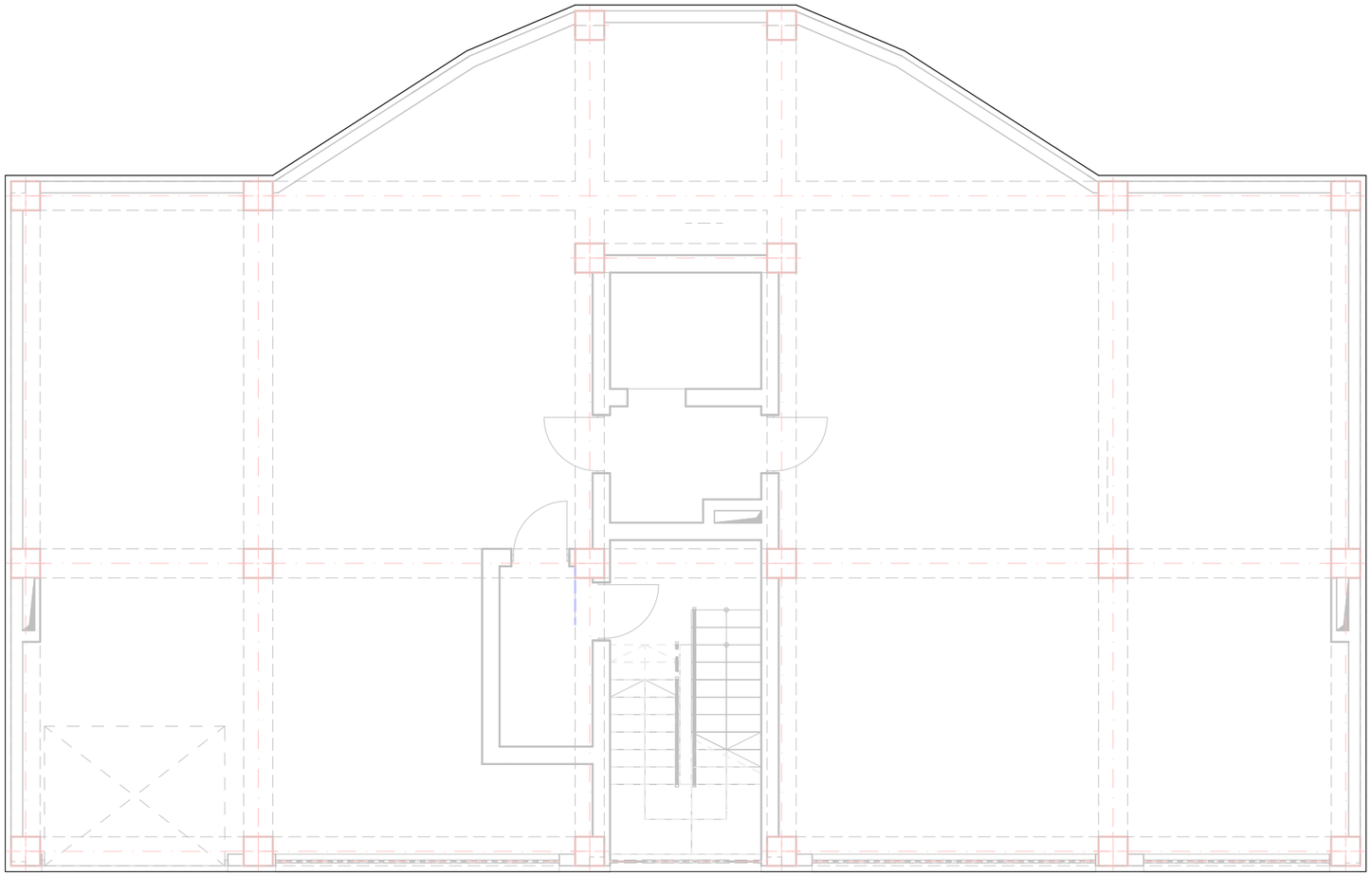

შენიშვნა:
სართული წარმოადგენს მიწისქვეშა სართულს. რადგან მისი შემოგზღუდავი კედლების ფართობის 1/3-ზე მეტი მოქცეულია მიწის ქვეშ.

NCH URBAN SOLUTION

საკონტაქტო ინფორმაცია:
ქ.თბილისი, ალ.ყაზბეგის 12ა
NCH.Urbansolution@gmail.com

დირექტორი:
ნ. ჭალაგანიძე

პროექტის მთავარი არქიტექტორი:
ნ. ჭალაგანიძე

დაამუშავა:
ს. მამრიკიშვილი

ინფორმაცია პროექტის შესახებ:

პროექტის დასახელება:
დაბალი ინტენსივობის მრავალბინიანი საცხოვრებელი სახლი

მისამართი: ქ.თბილისი მარუხის გმირების N9

საკადასტრო კოდი: 01.14.11.058.031

დამკვეთი:შ.პ.ს. "მშენებელთა ალიანსი"

ნახაზის დასახელება:
კროკი -2.880 ნიშნული

მასშტაბი:
1:100

პირობითი აღნიშვნები:

ფურცლის ნომერი:
54

A3

2021 წელი

კ2 საანგარიშო კროკი 0 ნიშნული

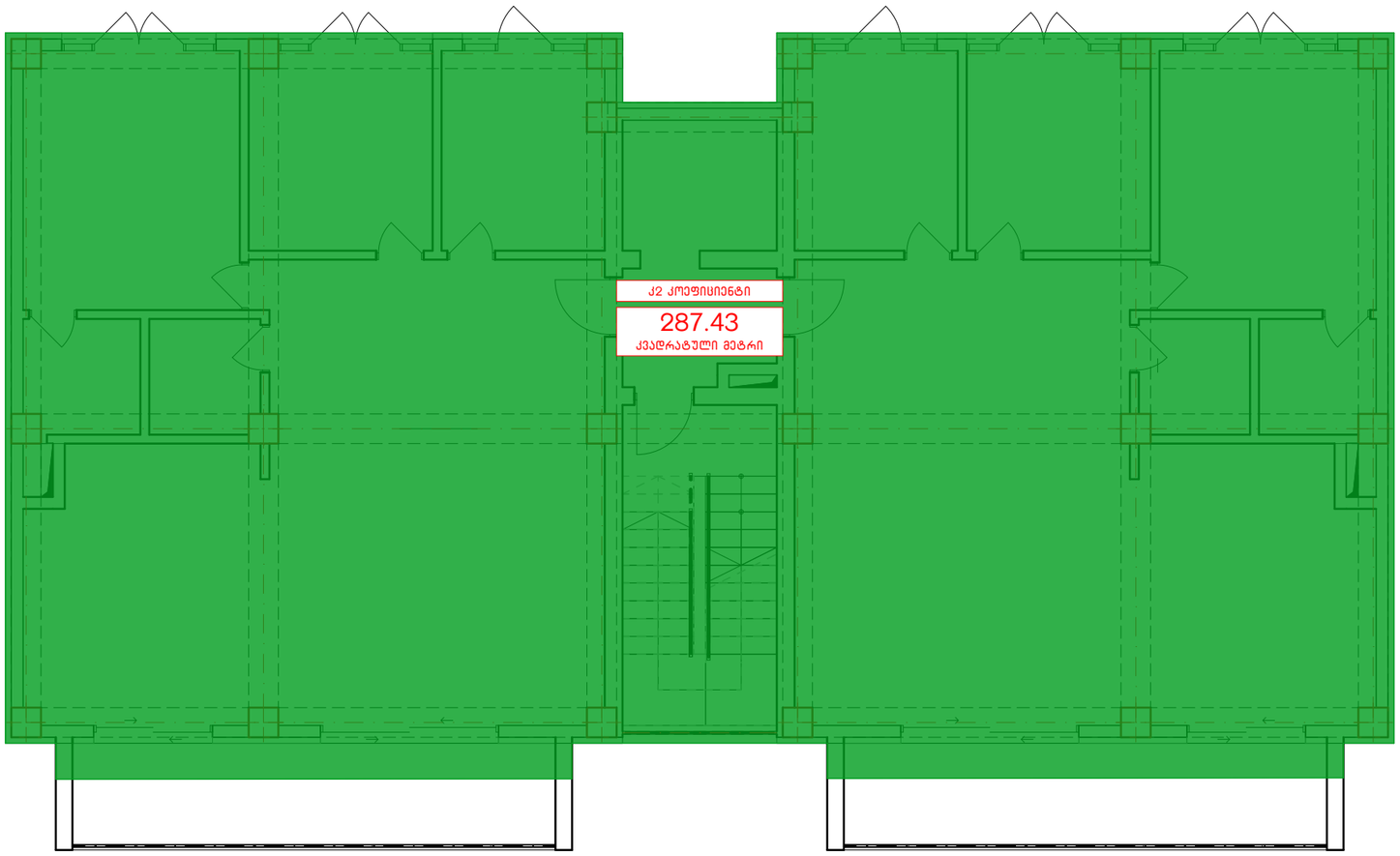

საკონტაქტო ინფორმაცია:
ქ.თბილისი, ალ.ყაზბეგის 12ა
NCH.Urbansolution@gmail.com

დირექტორი:
ნ. ჭალაგანიძე

პროექტის მთავარი არქიტექტორი:
ნ. ჭალაგანიძე

დაამუშავა:
ს. მამრიკიშვილი

ინფორმაცია პროექტის შესახებ:

პროექტის დასახელება:
დაბალი ინტენსივობის მრავალბინიანი საცხოვრებელი სახლი

მისამართი: ქ.თბილისი მარუხის გმირების N9

საკადასტრო კოდი: 01.14.11.058.031

დამკვეთი:შ.პ.ს. "მშენებელთა ალიანსი"

ნახაზის დასახელება:
კ2 საანგარიშო კროკი 0 ნიშნული

მასშტაბი:
1:100

პირობითი აღნიშვნები:

ფურცლის ნომერი:
55

A3

2021 წელი

კ2 საანგარიშო კროკი +3.500 ნიშნული

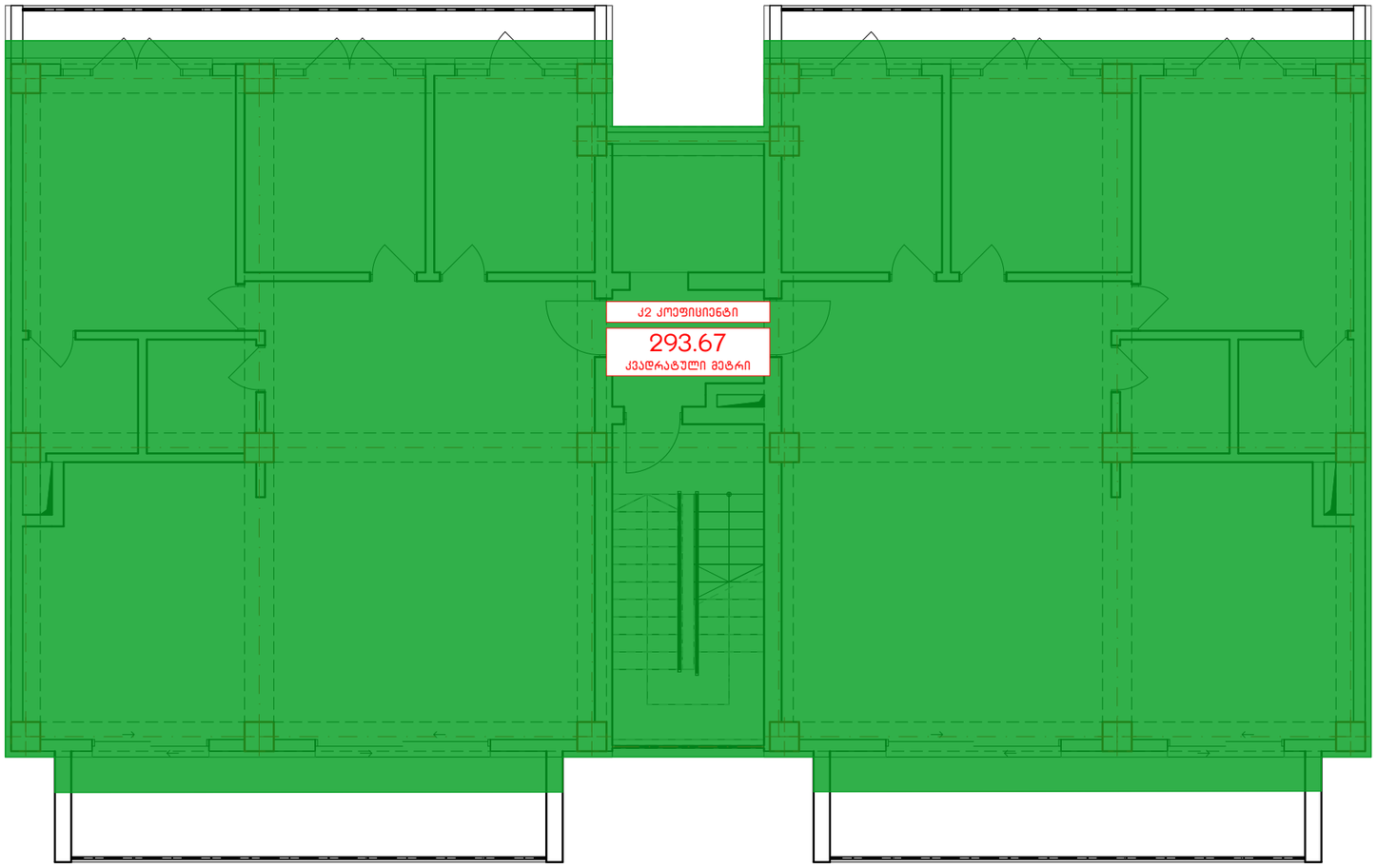

საკონტაქტო ინფორმაცია:
ქ.თბილისი, ალ.ყაზბეგის 12ა
NCH.Urbansolution@gmail.com

დირექტორი:
ნ. ჭალაგანიძე

პროექტის მთავარი არქიტექტორი:
ნ. ჭალაგანიძე

დაამუშავა:
ს. მამრიკიშვილი

ინფორმაცია პროექტის შესახებ:

პროექტის დასახელება:
დაბალი ინტენსივობის მრავალბინიანი საცხოვრებელი სახლი

მისამართი: ქ.თბილისი მარუხის გმირების N9

საკადასტრო კოდი: 01.14.11.058.031

დამკვეთი:შ.პ.ს. "მშენებელთა ალიანსი"

ნახაზის დასახელება:
კ2 საანგარიშო კროკი +3.500 ნიშნული

მასშტაბი:
1:100

პირობითი აღნიშვნები:

ფურცლის ნომერი:
56

A3

2021 წელი

კ2 საანგარიშო კროკი +7.000 ნიშნული

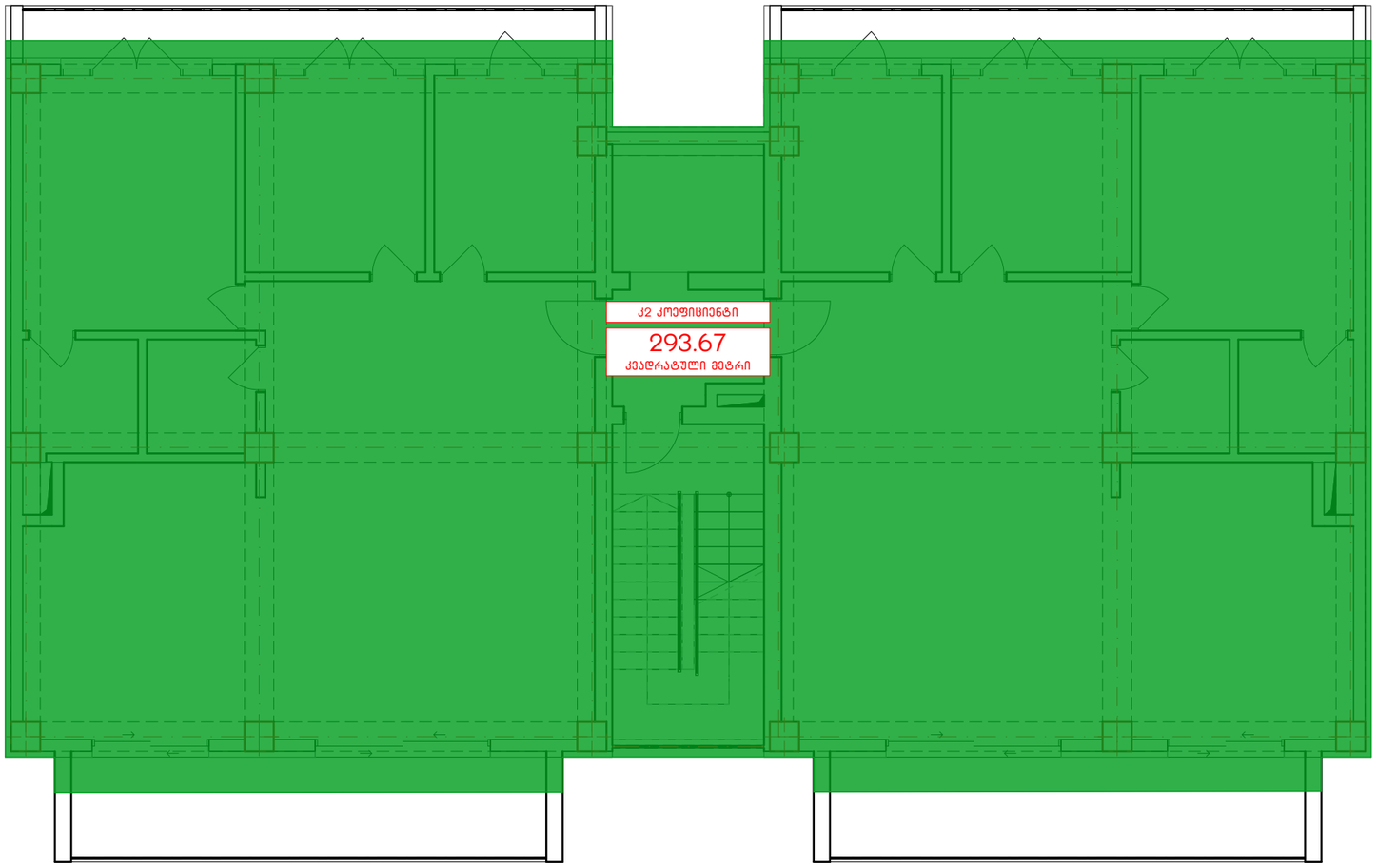

საკონტაქტო ინფორმაცია:
ქ.თბილისი, ალ.ყაზბეგის 12ა
NCH.Urbansolution@gmail.com

დირექტორი:
ნ. ჭალაგანიძე

პროექტის მთავარი არქიტექტორი:
ნ. ჭალაგანიძე

დაამუშავა:
ს. მამრიკიშვილი

ინფორმაცია პროექტის შესახებ:

პროექტის დასახელება:
დაბალი ინტენსივობის მრავალბინიანი საცხოვრებელი სახლი

მისამართი: ქ.თბილისი მარუხის გმირების N9

საკადასტრო კოდი: 01.14.11.058.031

დამკვეთი:შ.პ.ს. "მშენებელთა ალიანსი"

ნახაზის დასახელება:
კ2 საანგარიშო კროკი +7.000 ნიშნული

მასშტაბი:
1:100

პირობითი აღნიშვნები:

ფურცლის ნომერი:
57

A3

2021 წელი

კ2 საანგარიშო კროკი +10.500 ნიშნული

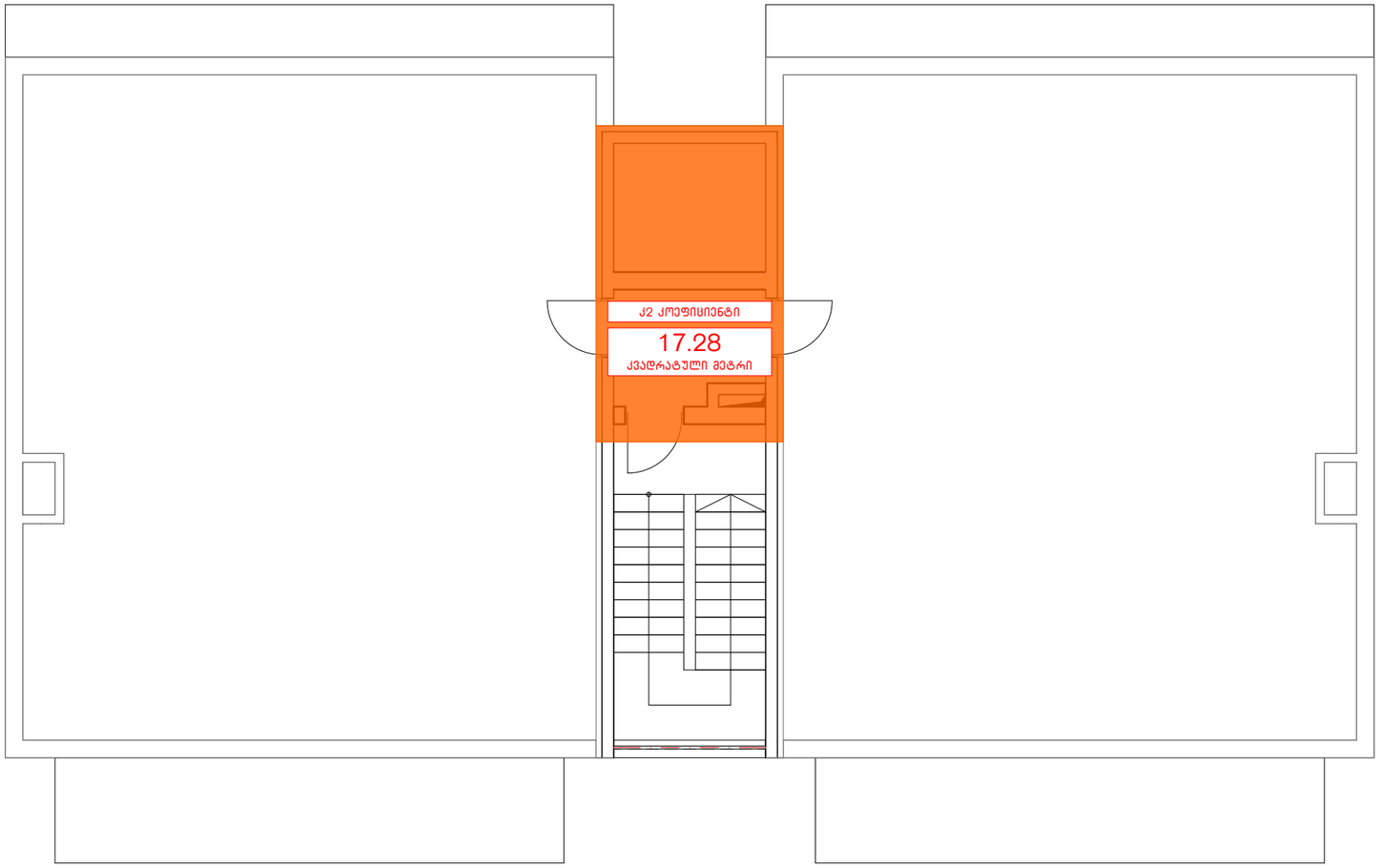

NCH URBAN SOLUTION

საკონტაქტო ინფორმაცია:
ქ.თბილისი, ალ.ყაზბეგის 12ა
NCH.Urbansolution@gmail.com

დირექტორი:
ნ. ჭალაგანიძე

პროექტის მთავარი არქიტექტორი:
ნ. ჭალაგანიძე

დაამუშავა:
ს. მამრიკიშვილი

ინფორმაცია პროექტის შესახებ:

პროექტის დასახელება:
დაბალი ინტენსივობის მრავალბინიანი საცხოვრებელი სახლი

მისამართი: ქ.თბილისი მარუხის გმირების N9

საკადასტრო კოდი: 01.14.11.058.031

დამკვეთი:შ.პ.ს. "მშენებელთა ალიანსი"

ნახაზის დასახელება:
კ2 საანგარიშო კროკი +10.500 ნიშნული

მასშტაბი:
1:100

პირობითი აღნიშვნები:

ფურცლის ნომერი:
58

A3

2021 წელი

კოეფიციენტების საანგარიშო სქემა

სართული	აღწერა	სრული ფართობი	კ1 საანგარიშო	კ2 საანგარიშო	კ3 საანგარიშო
-2(-5.66)	მიწისქვეშა სართული	307.82	-	-	
-1(-2.88)	მიწისქვეშა სართული	307.82	-	-	
0(0.00)	მიწისპირა სართული	308.36	308.4	287.43	
1(+3.50)				293.67	
2(+7.00)				293.67	
3(+10.50)	არასრული სართული	54.56		17.28	
	მიწის ნაკვეთი	618			294.27
ჯამი			308.4	892.0	294.3

შენიშვნა: სართულები ნიშნულებზე -5.66 და -2.88 წარმოადგენს მიწისქვესა სართულებს, შესაბამისად არ ხდება კ2 კეფიციენტის გაანგარიშება
ხოლო სართული ნიშნულზე +10.50 წარმოადგენს არასრულ სართულსე, შესაბამისად კ2 კოეფიციენტი გაიანგარიშება ფართობის 1/2 ით

NCH URBAN SOLUTION

საკონტაქტო ინფორმაცია:
ქ.თბილისი, ალ.ყაზბეგის 12ა
NCH.Urbansolution@gmail.com

დირექტორი:
ნ. ჭალაგანიძე

პროექტის მთავარი არქიტექტორი:
ნ. ჭალაგანიძე

დაამუშავა:
ს. მამრიკიშვილი

ინფორმაცია პროექტის შესახებ:

პროექტის დასახელება:
დაბალი ინტენსივობის მრავალბინიანი საცხოვრებელი სახლი

მისამართი: ქ.თბილისი მარუხის გმირების N9

საკადასტრო კოდი: 01.14.11.058.031

დამკვეთი:შ.პ.ს. "მშენებელთა ალიანსი"

ნახაზის დასახელება:
კოეფიციენტების საანგარიშო სქემა

მასშტაბი:

პირობითი აღნიშვნები:

ფურცლის ნომერი:
59

A3

2021 წელი