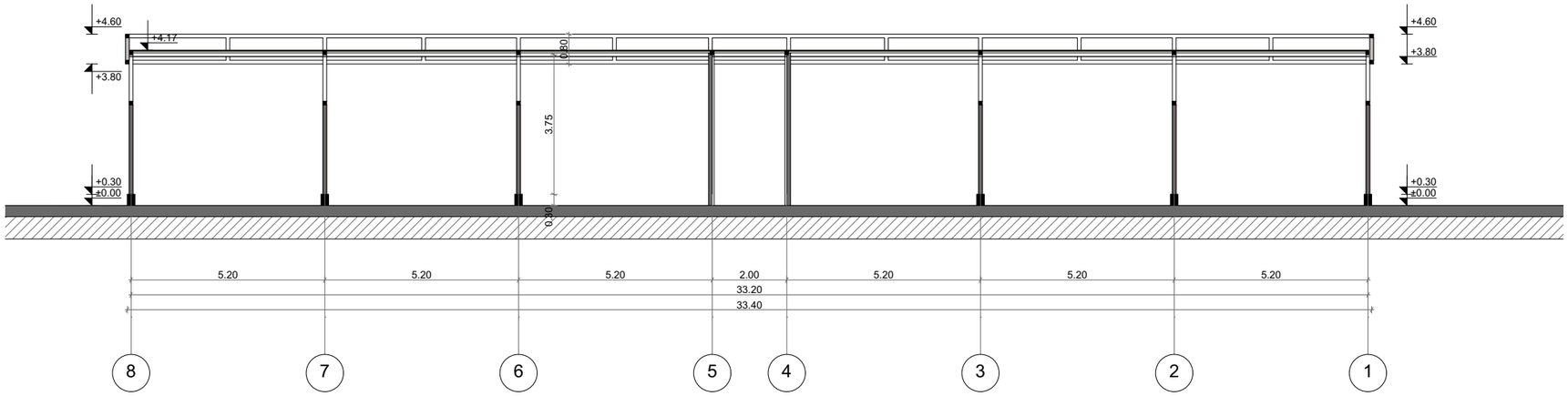

საკადასტრო კოდი

01.13.01.015.101

დამკვეთი

შპს "ჰაშორიო"
ს/კ 405462397

პირობითი აღნიშვნები

— განაშენიანების რეგულირების წითელი ხაზი

- - - იჯარით აღებული მიწის ნაკვეთის საზღვარი ფართობით-1225 კვ.მ.

ექსპლიკაცია

პროექტის სახელწოდება

ავტოსამრეცხაო

მისამართი:
ქალაქი თბილისი, ნოდარ ბოხუას ქუჩა N12/ლუბლიანას ქუჩა N66

ნახაზის დასახელება

ჭრილი A-A

მასშტაბი	1:150		
ფორმატი	A3		
თარიღი	2021 წ.		

არქიტექტორი

შოთა ფიფია

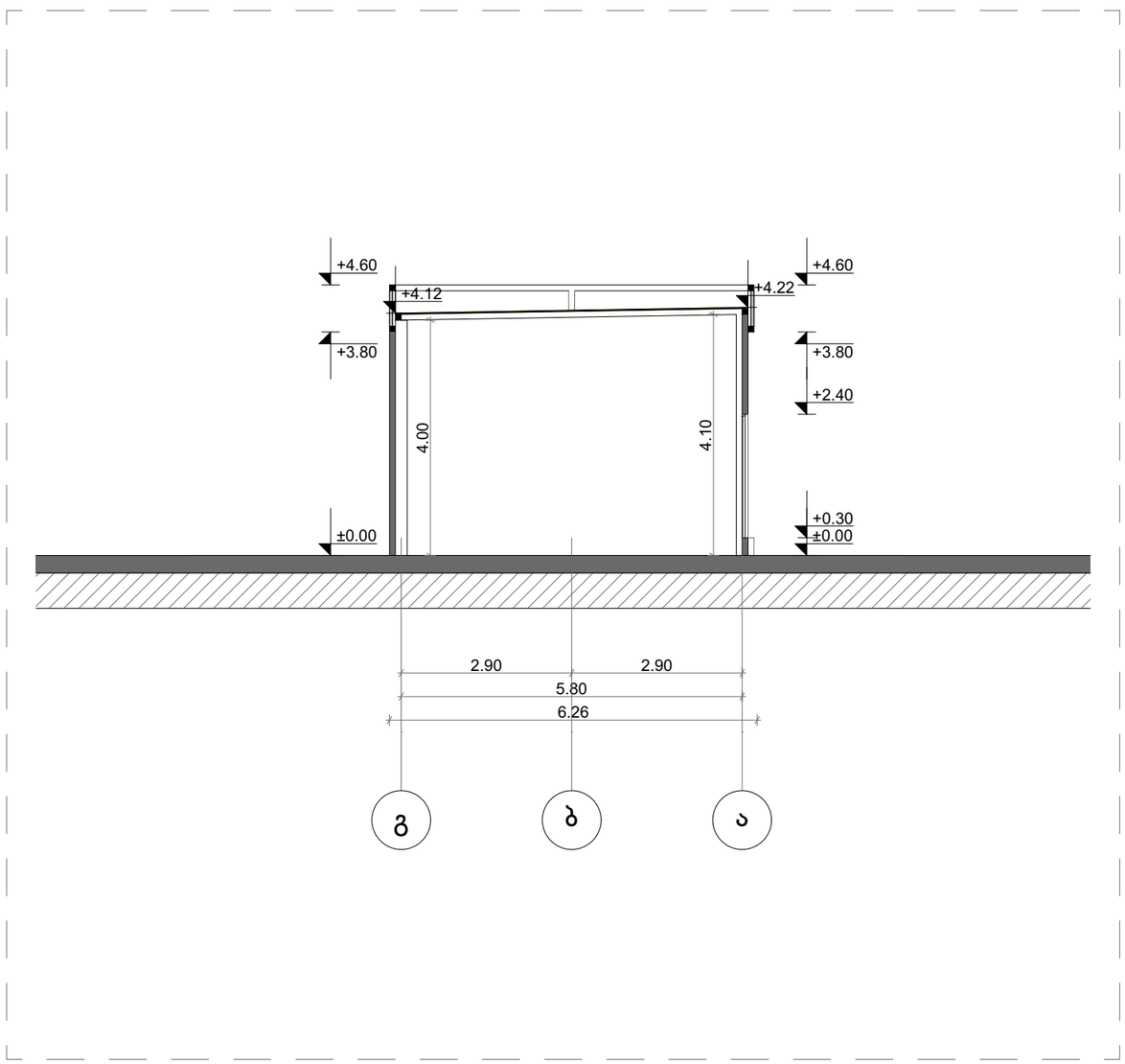

საკადასტრო კოდი

01.13.01.015.101

დამკვეთი

შპს "ჰაშორიო"
ს/კ 405462397

პირობითი აღნიშვნები

— განაშენიანების რეგულირების წითელი ხაზი

- - - იჯარით აღებული მიწის ნაკვეთის საზღვარი ფართობით-1225 კვ.მ.

ექსპლიკაცია

პროექტის სახელწოდება

ავტოსამრეცხაო

მისამართი:
ქალაქი თბილისი, ნოდარ ბოხუას ქუჩა N12/ლუბლიანას ქუჩა N66

ნახაზის დასახელება

ჭრილი B-B

მასშტაბი	1:100		
ფორმატი	A3		
თარიღი	2021 წ.		

არქიტექტორი

შოთა ფიფია