შ.პ.ს. "ემ-ჯი სტუდიო"

ქ. თბილისი, მაჩაბლის ქ. №1/6

კონსტრუქციული ნაწილი

(მუშა პროექტი)

დირექტორი: /დ. მარგალიტაშვილი/

თბილისი 2013 წ

საპროექტო გეგმა ნიშნ. -3.30

მ. 1:100

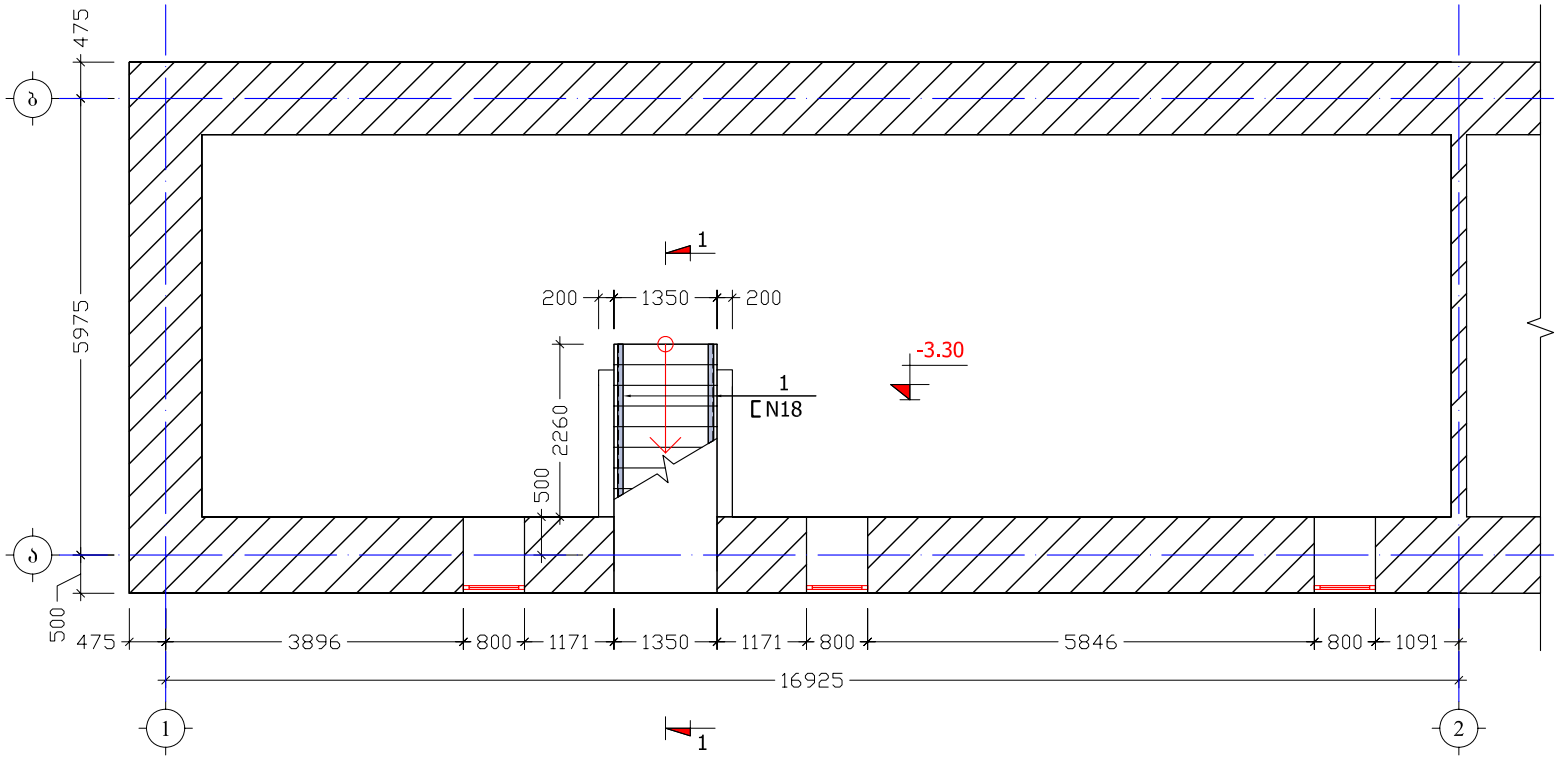

MGS		2013	შ.პ.ს. "ემ-ჯი სტუდიო"			
		1:100	ქ. თბილისი, მაჩაბლის ქ. №1/6			
დირექტორი	დ. მარგალიტაშვილი		წასალის რეკონსტრუქციისა და სარდაფში ჩასასვლელი კიბის მოწყობის პროექტი	სტადია	ფურცელი	სულ
არ. ავტორი	დ. მარგალიტაშვილი			პრ	კ - 1	5
არ. ინჟინერი	ნ. არჩვაძე	ნ. არჩვაძე				
შეასრულა	ნ. არჩვაძე	ნ. არჩვაძე	საპროექტო გეგმა ნიშნ. -3.30	დამკვეთი: საქართველოს მწერალთა შემოქმედებითი კავშირი		

საპროექტო გეგმა ნიშნ. ±0.00

მ. 1:100

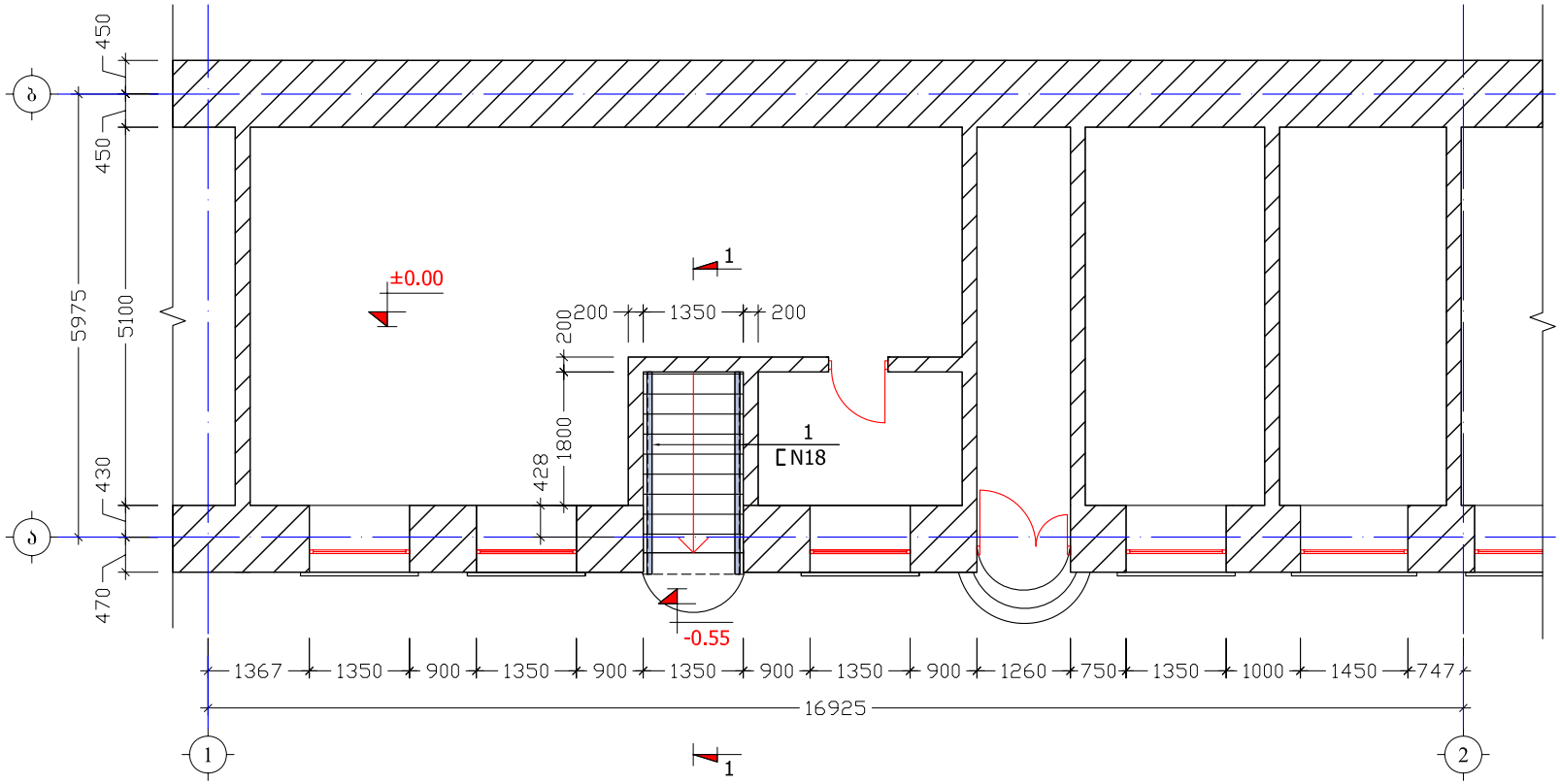

MGS		2013	შ.პ.ს. "ემ-ჯი სტუდიო"			
		1:100	ქ. თბილისი, მაჩაბლის ქ. №1/6			
დირექტორი	დ. მარგალიტაშვილი		წასალის რეკონსტრუქციისა და სარდაფში ჩასასვლელი კიბის მოწყობის პროექტი	სტადია	ფურცელი	სულ
არ. ავტორი	დ. მარგალიტაშვილი			პრ	კ - 2	5
არ. ინჟინერი	ნ. არჩვაძე	ნ. არჩვაძე				
შეასრულა	ნ. არჩვაძე	ნ. არჩვაძე	საპროექტო გეგმა ნიშნ. ±0.00	დამკვეთი: საქართველოს მწერალთა შემოქმედებითი კავშირი		

კვეთი 1-1
მ. 1:30

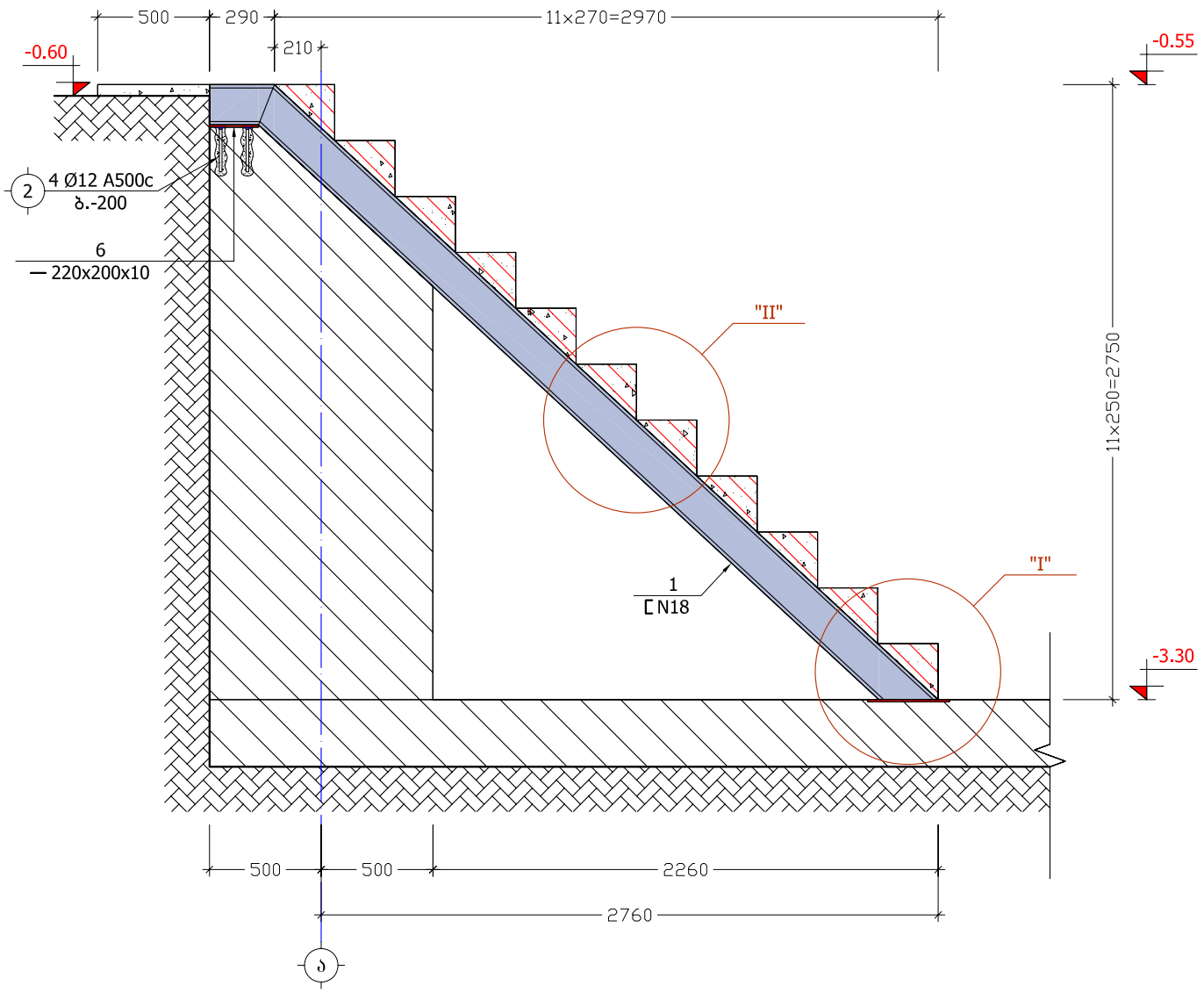

MGS		2013	შ.პ.ს. "ემ-ჯი სტუდიო"			
		1:30	ქ. თბილისი, მაჩაბლის ქ. №1/6			
დირექტორი	დ. მარგალიტაშვილი		წასალის რეკონსტრუქციისა და სარდაფში ჩასასვლელი კიბის მოწყობის პროექტი	სტადია	ფურცელი	სულ
არ. ავტორი	დ. მარგალიტაშვილი			პრ	კ - 3	5
არ. ინჟინერი	ნ. არჩვაძე	ნ. არჩვაძე				
შეასრულა	ნ. არჩვაძე	ნ. არჩვაძე	კვეთი 1-1	დამკვეთი: საქართველოს მწერალთა შემოქმედებითი კავშირი		

კვანძი "I"
მ 1:10

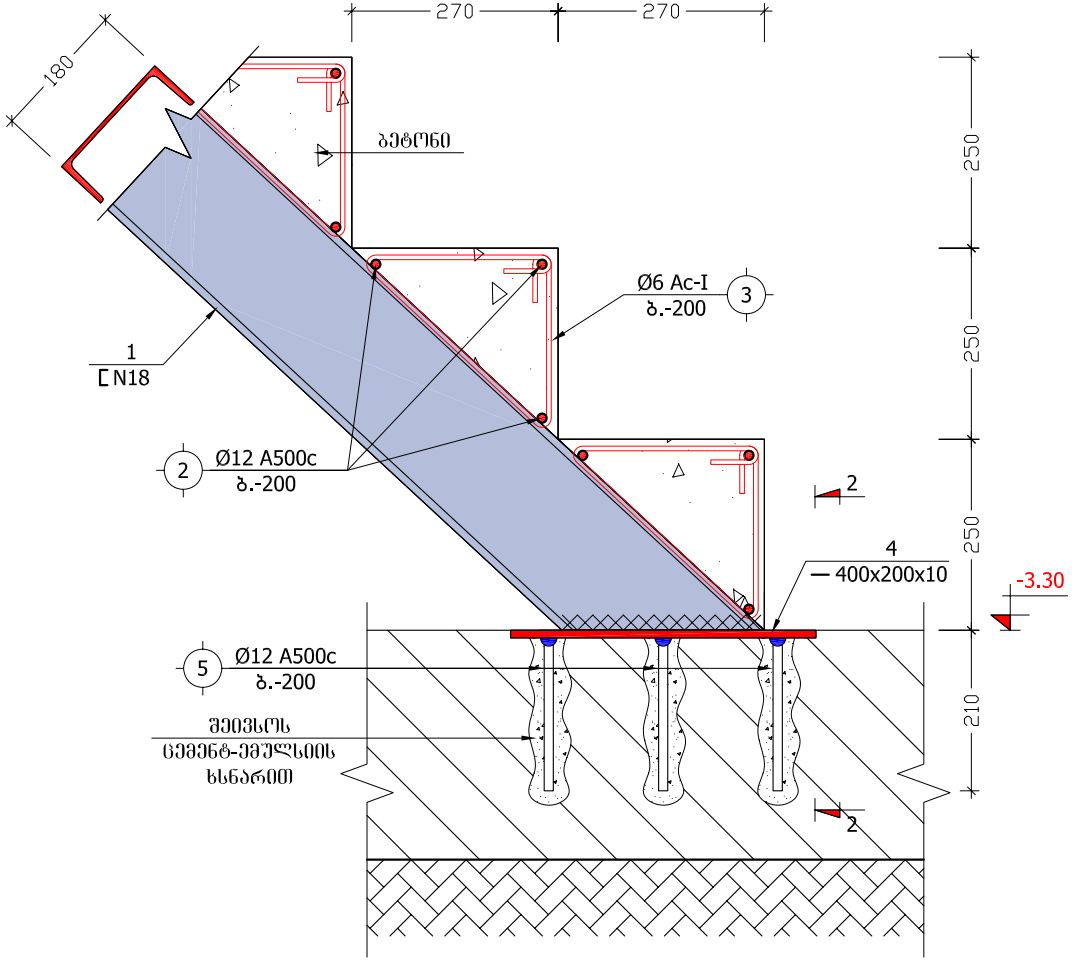

კვანძი "II"
მ 1:10

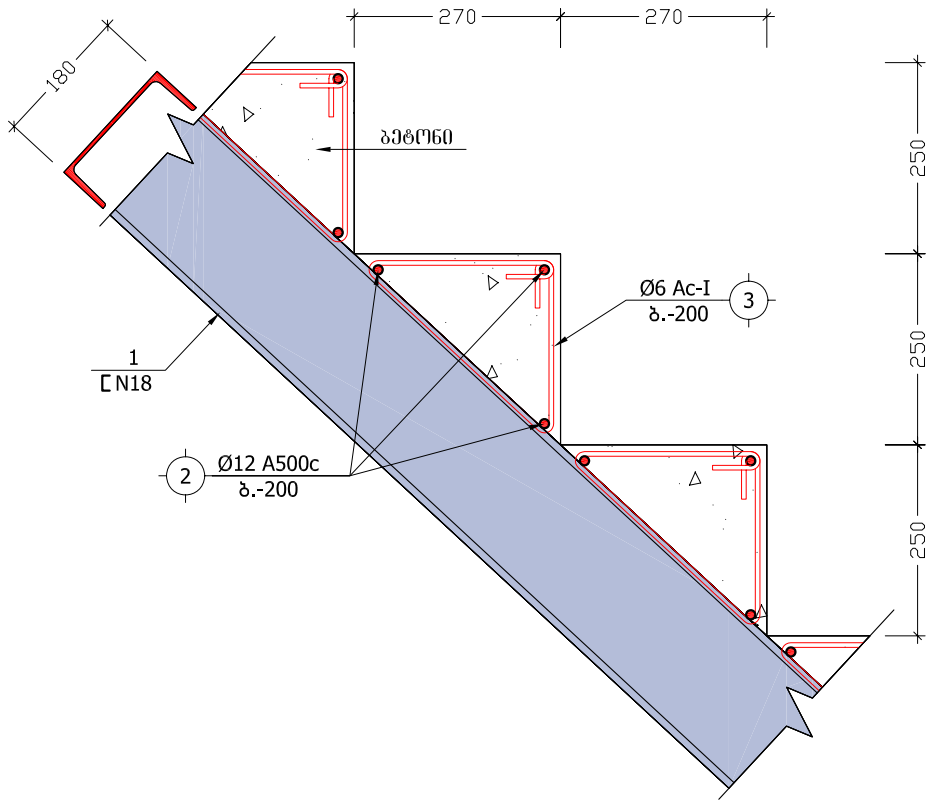

MGS		2013	შ.პ.ს. "ემ-ჯი სტუდიო"			
		1:10	ქ. ობილისი, მაჩაბლის ქ. №1/6			
დირექტორი	დ. მარგალიტაშვილი		წასალის რეკონსტრუქციისა და სარდაფში ჩასასვლელი კიბის მოწყობის პროექტი	სტადია	ფურცელი	სულ
არ. ავტორი	დ. მარგალიტაშვილი			პრ	კ - 4	5
არ. ინჟინერი	ნ. არჩვაძე	ნ. არჩვაძე				
შემსრულა	ნ. არჩვაძე	ნ. არჩვაძე	კვანძები "I" და "II"	დამკვეთი: საქართველოს მწერალთა შემოქმედებითი კავშირი		

კვეთი 2-2
მ 1:10

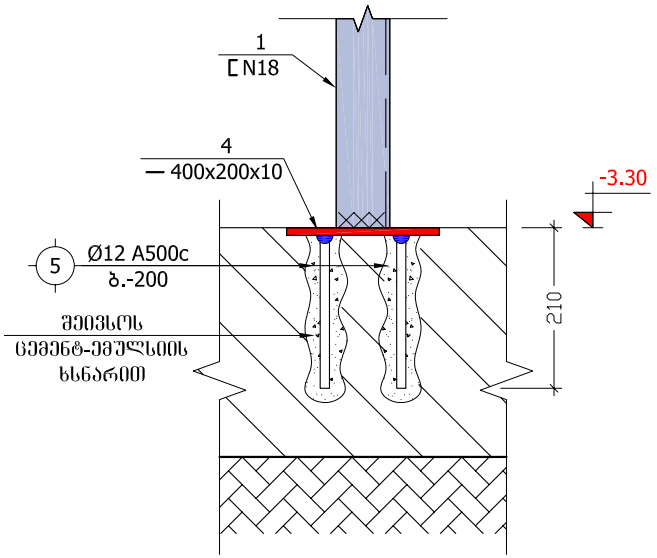

ელემენტის დასახელება	პოზიცია	დასახელება	კვეთი	ერთეულის სიგრძე (მმ.)	ერთეულის სიგრძე (მ.)	რაოდენობა (ც.)	საერთო სიგრძე (მ.)	საერთო წონა (კგ.)
ცალკეული ელემენტები	1	შველერი	[№ 18 ---------- ГОСТ 8240-89*	L =	L = 9	1 x 1	9	146.7
	2	არმატურა	Ø 12 A500c --------- ДСТУ 3760-98 (ISO 6935)	L = 1300	L =	33 x 1	42.9	38.068
	3	საკიდი	Ø 6 Ac-I --------- ДСТУ 3760-98 (ISO 6935)	L = 850	L =	77 x 1	65.45	14.519
	4	ლით.ფურცელი	— 200 x 10 --------- ГОСТ 19903-74*	L = 400	L =	2 x 1	0.8	12.56
	5	არმატურა	Ø 12 A500c --------- ДСТУ 3760-98 (ISO 6935)	L = 200	L =	24 x 1	4.8	4.259
	6	ლით.ფურცელი	— 200 x 10 --------- ГОСТ 19903-74*	L = 220	L =	2 x 1	0.44	6.91
დადუღებული ღითონის წონა 2% = 4.5							Σ=	227.5
მასალა: ბეტონი კლ. B20						V = 0.5 x 1 =	0.5	მ³

MGS		2013	შ.პ.ს. "ემ-ჯი სტუდიო"		
		1:10	ქ. ობილისი, მაჩაბლის ქ. №1/6		
დირექტორი	დ. მარგალიტაშვილი		ფასადის რეკონსტრუქციისა და სარდაფში ჩასასვლელი კიბის მოწყობის პროექტი	სტადია	ფურცელი	სულ
არ. ავტორი	დ. მარგალიტაშვილი			პრ	კ - 5	5
არ. ინჟინერი	ნ. არჩვაძე	ნ. არჩვაძე				
შემსრულა	ნ. არჩვაძე	ნ. არჩვაძე	კვეთი 2-2; სპეციფიკაცია	დამკვეთი: საქართველოს მწერალთა შემოქმედებითი კავშირი		