შენობა-ნაგებობის უსაფრთხოების წესებთან შესაბამისობის ანალიზი

გამოყენებული წესები - „შენობა-ნაგებობის უსაფრთხოების წესები“

ჩამოთვალეთ შენობის დაკავებულებები და აღწერეთ თითოეული გამოყენება
სასაწყობო ჯგუფი სწ-2 (*ავტოსადგომი)*
სავაჭრო ჯგუფი სვ *(კომერციული ფართი)*
საცხოვრებელი ჯგუფი სც-2 *(საცხოვრებელი ბინები)*
საოფისე ჯგუფი სქ (ოფისები)

კონსტრუქციისტიპი:	
განსაზღვრეთ კონსტრუქციის ტიპი	I-A

სიმაღლის შეზღუდვები *ცხრილი* 503 *-ის მიხედვით*		
დაკავებულობები	დასაშვები სართულიანობა	შემოთავაზებული სართულიანობა
სასაწყობო ჯგუფი სწ-2	შეუზღუდავი	1 სართული
საცხოვრებელი ჯგუფი სც-2	შეუზღუდავი	9 სართული
სავაჭრო ჯგუფი სვ	შეუზღუდავი	3 სართული
საოფისე ჯგუფი სქ	შეუზღუდავი	4 სართული
	დასაშვები სიმაღლე	შემოთავაზებული სიმაღლე
შენობის სიმაღლე =	შეუზღუდავი	27.90 მ
მიწის დონის ზემოთ სართულ(ებ)ის რაოდენობა	11 სართული	

ფართობის შეზღუდვები *ცხრილი* 503 *-ის მიხედვით*		
დაკავებულობები	დასაშვები ფართობი (სართულზე კვ.მ)	შემოთავაზებული ფართობი (ჯამური)
სასაწყობო ჯგუფი სწ-2	შეუზღუდავი	**2325.7**
საცხოვრებელი ჯგუფი სც-2	შეუზღუდავი	**5232.7**
სავაჭრო ჯგუფი სვ	შეუზღუდავი	**6220.1**
საოფისე ჯგუფი სქ	შეუზღუდავი	**5037.8**
შემოთავაზებული ფართობების ჯამი =	18816.3	
სართულების რაოდენობა =	11 სართული	
შენობის საერთო ფართობი =	18816.3	

გარე კედლის ცეცხლმედეგობისა და ღიობებისადმი მოთხოვნები *ცხრილების* 602-*ის და* 705.8 -*ის*									
გარე კედელი	ხანძარსაწინააღმდეგო მანძილი (*მეტრი*)	ცეცხლმედეგობის ხარისხი (*საათი*)		კედლის ღიობების ფართობი (*კედლის* %)					
		მოთხოვნილი	გათვალისწინებული	დასაშვები			გათვალისწინებული		
				დაცული	დაუცველი საშხეფებით	დაუცველი	დაცული	დაუცველი საშხეფებით	დაუცველი
ა-ლ (*ღერძებში*)	>9	0	1	შეუზღუდავია	შეუზღუდავია	შეუზღუდავია		60%	
14-1 (*ღერძებში*)	<4,5	0	1	75%	75%	25%		55%	
ლ-ა (*ღერძებში*	<4,5	0	1	75%	75%	25%		63%	
1-14 (*ღერძებში*)	<4,5	0	1	75%	75%	25%		52%	

ხანძრისაგან დაცვის სისტემებისადმი მოთხოვნები							
დაკავებულობები/ სივრცეები/გასასვლელი საშუალებები	ავტოსაშხეფი სისტემა	ალტერნატიული ავტომატური ცეცხლსაქრობი სისტემები	სახანძრო განგაშისა, კვამლაღმომჩენი და ცეცხლაღმომჩენი სისტემები	სახანძრო მილდგარების სისტემები	კვამლის საკონტროლო სისტემები	ხელის ცეცხლმაქრები	საავარიო განგაშის სისტემები
სასაწყობო ჯგუფი სწ-2	კი	-	კი	კი (სახანძრო კარადები)	მექანიკური განიავების სისტემით)	კი	
საცხოვრებელი ჯგუფი სც-2	არა	-	კი		-		
სავაჭრო ჯგუფი სვ	კი	-	კი	კი (სახანძრო კარადები)	(მექანიკური განიავების სისტემით)	კი	
საოფისე ჯგუფი სქ	კი	-	კი	კი (სახანძრო კარადები)	(მექანიკური განიავების სისტემით)	კი	
კიბის უჯრედი	კი		კი	კი (ვესტიბიულში მილდგარები)	კი (დაწნევის სისტემით)	კი	კი

ლიფტები			კი		კი (ლიფტების ფოიე მექნიკური განიავების სისტემით და შახტა დაწნევის სისტემით)		
დერეფანი	კი		კი	კი (სახანძრო კარადები)	კი (მექანიკური განიავების სისტემით)	კი	კი
სახანძრო-სამაშველო სამსახურის მიერ გამოსაყენებელი მისაერთებლები				კი			
სახანძრო ტუმბოები და წყლის რეზერვუარი (-6,3 და -3,3 ნიშნულებზე)				კი			

სართულები	დაკავებულობა და დაკავებულობის დატვირთვის ჯამური	მოთხოვნილი გასასვლელების/გასასვლელთან მისადგომის რაოდენობა	გათვალისწინებული გასასვლელების/გასასვლელთან მისადგომის რაოდენობა და ტიპი	გასასვლელი საშუალებების სიგანე (*მეტრი*)					
				გზა-კიბეები		დერაფანი		გასასვლელის გზა-კარი	
				მოთხოვნილი	გათვალისწინებული	მოთხოვნილი	გათვალისწინებული	მოთხოვნილი	გათვალისწინებული
მიწისპირა 1 სართული	დ.დ 372	2 გასასველი კიბე	4 გასასველი კიბე	1.10	1.20	1.20	1.20	82	90
მიწის დონის ქვედა -1 სართული	დ.დ. 126	2 გასასველი	2 გასასველი	1.10	1.20	1.10	1.0	82	90
მეორე სართული	დ.დ. 20	2 გასასველი	2 გასასველი	1.10	1.20	1.10	1.40	82	90
მესამე სართული	დ.დ. 397	2 გასასველი	2 გასასველი	1.10	1.20	1.10	1.40	82	90

მეოთხე სართული	დ.დ. 397	2 გასასველი	4 გასასველი	1.10	1.20	1.10	1.70	82	90
მეხუთე სართული	დ.დ. 217	2 გასასველი	3 გასასველი	1.10	1.20	1.10	1.70	82	90
მეექვსე სართული	დ.დ. 152	2 გასასველი	3 გასასველი	1.10	1.20	1.10	1.70	82	90
მეშვიდე სართული	დ.დ.136	2 გასასველი	3 გასასველი	1.10	1.20	1.10	1.70	82	90
მერვე სართული	დ.დ. 136	2 გასასველი	3 გასასველი	1.10	1.20	1.10	1.70	82	90
მეცხრე სართული	დ.დ. 82	2 გასასველი	3 გასასველი	1.10	1.20	1.10	1.70	82	90
მეათე სართული	დ.დ. 82	2 გასასველი	3 გასასველი	1.10	1.20	1.10	1.70	82	90

განიავებისადმი მოთხოვნები		
დაკავებულობები/სივრცეები/გასასვლელი საშუალებები	ბუნებრივი განიავება	ხელოვნური განიავება
სასაწყობო ჯგუფი სწ-2	-	კი
საცხოვრებელი ჯგუფი სც-2	კი	კი
სავაჭრო ჯგუფი სვ	კი	კი
კიბის უჯრედი	კი	კი
ლიფტები	-	კი
დერეფანი	-	კი

წყალსადენი სისტემის ფიქსირებული მოწყობილობების რაოდენობა-საცხოვრებელი ჯგუფი სც-2 ქვეჯგუფები *ცხრილი* 1602.1-*ის მიხედვით*											
სართულები	საცხოვრებელი ერთეულები	ფიქსირებული მოწყობილობები									
		უნიტაზი (ერთ საცხოვრებელ ერთეულზე)		ტუალეტის ხელსაბანები (ერთ საცხოვრებელ ერთეულზე)		აბაზანა/შხაპი (ერთ საცხოვრებელ ერთეულზე)		სამზარეულოს ნიჟარა (ერთ საცხოვრებელ ერთეულზე)		ავტომატური სარეცხი მანქანის მისაერთებელი	
		მოთხოვნილი	*გათვალისწინებული*	*მოთხოვნილი*	*გათვალისწინებული*	*მოთხოვნილი*	*გათვალისწინებული*	*მოთხოვნილი*	*გათვალისწინებული*	*მოთხოვნილი*	*გათვალისწინებული*
II-X სართულის ჩათვლით	(თითოეულ სართულზე)	1	1	1	1	1	1	1	1	1 (50 *საცხ. ერთეულზე)*	1 (*თითო საცხ. ერთეულზე)*
მიწის დონის ქვედა სართული -I და -II	სასაწყობო ჯგუფი სწ-2 (საწყობი)	0	0	0	0	0	0	0	0	0	0
პირველი სართული	სავაჭრო ჯგუფი სვ	1	1	1	1	0	0	1	1	0	0
მეორე სართული	სავაჭრო ჯგუფი სვ	1	1	1	1	0	0	1	1	0	0

ЗОНИРОВКА ЗДАНИЯ ПО ПОЖАРНОЙ ОПАСНОСТИ

ЭКСПЛИКАЦИЯ ПОМЕЩЕНИЙ	
Помещение категории А	
Помещение категории Б	
Помещение категории В1-В4	
Помещение категории Г	
Помещение категории Д	
Помещение категории В	

	Пожарный щит
	Огнетушитель
	Пожарный кран
	Пожарная сигнализация

	Граница зоны класса П-I
	Граница зоны класса П-II
	Граница зоны класса П-IIа
	Граница зоны класса П-III
	Граница зоны класса П-IIIа
	Граница зоны класса В-I
	Граница зоны класса В-Ia
	Граница зоны класса В-II
	Граница зоны класса В-IIа
	Граница зоны класса П-I и В-I
	Граница зоны класса П-II и В-II
	Граница зоны класса П-IIа и В-IIа
	Граница зоны класса П-III и В-II
	Граница зоны класса П-IIIа и В-IIа
	Граница зоны класса П-I и В-Ia
	Граница зоны класса П-II и В-Ia
	Граница зоны класса П-IIа и В-Ia
	Граница зоны класса П-III и В-Ia
	Граница зоны класса П-IIIа и В-Ia
	Граница зоны класса В-I и В-Ia
	Граница зоны класса В-II и В-Ia
	Граница зоны класса В-IIа и В-Ia
	Граница зоны класса В-I и В-II
	Граница зоны класса В-II и В-II
	Граница зоны класса В-IIа и В-II
	Граница зоны класса В-I и В-IIа
	Граница зоны класса В-II и В-IIа
	Граница зоны класса В-IIа и В-IIа
	Граница зоны класса П-I и П-I
	Граница зоны класса П-II и П-I
	Граница зоны класса П-IIа и П-I
	Граница зоны класса П-III и П-I
	Граница зоны класса П-IIIа и П-I
	Граница зоны класса П-II и П-II
	Граница зоны класса П-IIа и П-II
	Граница зоны класса П-III и П-II
	Граница зоны класса П-IIIа и П-II
	Граница зоны класса П-IIа и П-IIа
	Граница зоны класса П-III и П-IIа
	Граница зоны класса П-IIIа и П-IIа
	Граница зоны класса П-III и П-III
	Граница зоны класса П-IIIа и П-III
	Граница зоны класса П-IIIа и П-IIIа
	Граница зоны класса В-I и П-I
	Граница зоны класса В-II и П-I
	Граница зоны класса В-IIа и П-I
	Граница зоны класса В-I и П-II
	Граница зоны класса В-II и П-II
	Граница зоны класса В-IIа и П-II
	Граница зоны класса В-I и П-IIа
	Граница зоны класса В-II и П-IIа
	Граница зоны класса В-IIа и П-IIа
	Граница зоны класса В-I и П-III
	Граница зоны класса В-II и П-III
	Граница зоны класса В-IIа и П-III
	Граница зоны класса В-I и П-IIIа
	Граница зоны класса В-II и П-IIIа
	Граница зоны класса В-IIа и П-IIIа
	Граница зоны класса В-I и В-I
	Граница зоны класса В-II и В-I
	Граница зоны класса В-IIа и В-I
	Граница зоны класса В-I и В-II
	Граница зоны класса В-II и В-II
	Граница зоны класса В-IIа и В-II
	Граница зоны класса В-I и В-IIа
	Граница зоны класса В-II и В-IIа
	Граница зоны класса В-IIа и В-IIа
	Граница зоны класса В-I и В-III
	Граница зоны класса В-II и В-III
	Граница зоны класса В-IIа и В-III
	Граница зоны класса В-I и В-IIIа
	Граница зоны класса В-II и В-IIIа
	Граница зоны класса В-IIа и В-IIIа
	Граница зоны класса В-III и В-III
	Граница зоны класса В-IIIа и В-III
	Граница зоны класса В-IIIа и В-IIIа
	Граница зоны класса П-I и В-III
	Граница зоны класса П-II и В-III
	Граница зоны класса П-IIа и В-III
	Граница зоны класса П-III и В-III
	Граница зоны класса П-IIIа и В-III
	Граница зоны класса П-II и В-IIIа
	Граница зоны класса П-IIа и В-IIIа
	Граница зоны класса П-III и В-IIIа
	Граница зоны класса П-IIIа и В-IIIа
	Граница зоны класса П-IIа и П-IIа
	Граница зоны класса П-III и П-IIа
	Граница зоны класса П-IIIа и П-IIа
	Граница зоны класса П-III и П-III
	Граница зоны класса П-IIIа и П-III
	Граница зоны класса П-IIIа и П-IIIа
	Граница зоны класса В-I и П-III
	Граница зоны класса В-II и П-III
	Граница зоны класса В-IIа и П-III
	Граница зоны класса В-I и П-IIIа
	Граница зоны класса В-II и П-IIIа
	Граница зоны класса В-IIа и П-IIIа
	Граница зоны класса В-III и В-III
	Граница зоны класса В-IIIа и В-III
	Граница зоны класса В-IIIа и В-IIIа
	Граница зоны класса П-III и В-III
	Граница зоны класса П-IIIа и В-III
	Граница зоны класса П-IIIа и В-IIIа
	Граница зоны класса В-III и П-III
	Граница зоны класса В-IIIа и П-III
	Граница зоны класса В-IIIа и П-IIIа
	Граница зоны класса П-III и П-III
	Граница зоны класса П-IIIа и П-III
	Граница зоны класса П-II


1 2 3 4 5 6 7 8 9 10 11 12 13 14
73.25
7.00 6.75 7.20 6.59 7.21 7.40 5.80 2.60 3.90 5.90 3.00 4.00 5.90
ა ბ გ დ ე ვ ზ თ ი კ ლ მ ნ
2.80 4.20 6.85 6.25 6.75 1.05 7.75 6.20 7.00 6.95
2.60 4.60 2.50 21.50 6.80 5.00
18.80
50.55
11.1%
-3.95 =427.65
25 26 27 28 29 30
21 22 23 24
18 19 20
9 10 11 12 13 14
1 2 3 4 5 6 7 8
17 16 15
სველი წერტილები
სველი წერტილები
სველი წერტილები

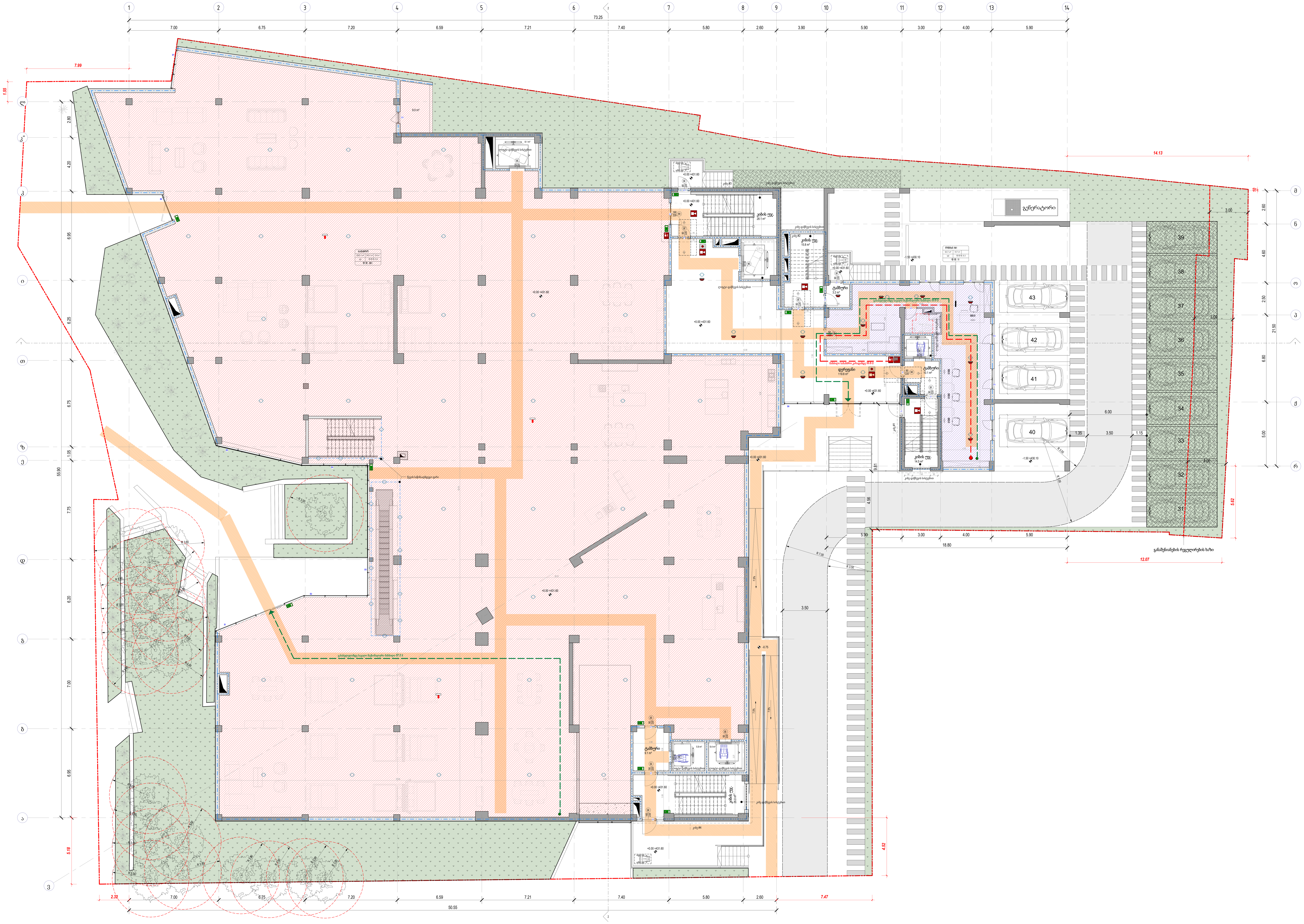

მისაწვდომი სვლაგეზი
გასასვლელამდე სავალი მანძილი
მანძილი სახანძრო კარადამდე
კედლის ცეცხლმედეგობის ხარისხი 2 საათი
კედლის ცეცხლმედეგობის ხარისხი 2 საათი
საკადასტრო საზღვარი
ღერძის ხაზი
ჭრილის ხაზი

David Vashakidze Architects

მისამართი : ქ. თბილისი, სანაპიროს №8
ტელ: +995 (32) 230 98 99
E-mail : Dvastudio1@gmail.com
FB: FB.COM/DVASTUDIO

პროექტის ნომერი	2018_02
თარიღი	26/04/2021
მთ. არქიტექტორი	დავით ვაშაკიძე
არქიტექტორი	დავით ლაშხი
არქიტექტორი	ეკატერინე თევდორაშვილი

პროექტის დასახელება:
მრავალფუნქციური კომპლექსი
მისამართი:
ქალაქი თბილისი, დავით აღმაშენებლის ხეივანი, N 51
ს/კ : 01.13.01.020.228

გეგმა ±0.00 ნიშნულზე

ტექნიკურ ეკონომიკური

საერთო	2361.8 m²
საცხოვრებელი	0.0 m²
კომერციული	2012.1 m²
საოფისე	93.7 m²
საზაფხულო	9.0 m²
ლიფტის/კიბის უჯრ. ფართობი	247.0 m²
პარკინგის	0.0 m²
დამხმარე	0.0 m²

A102

მასშტაბი	1 : 100

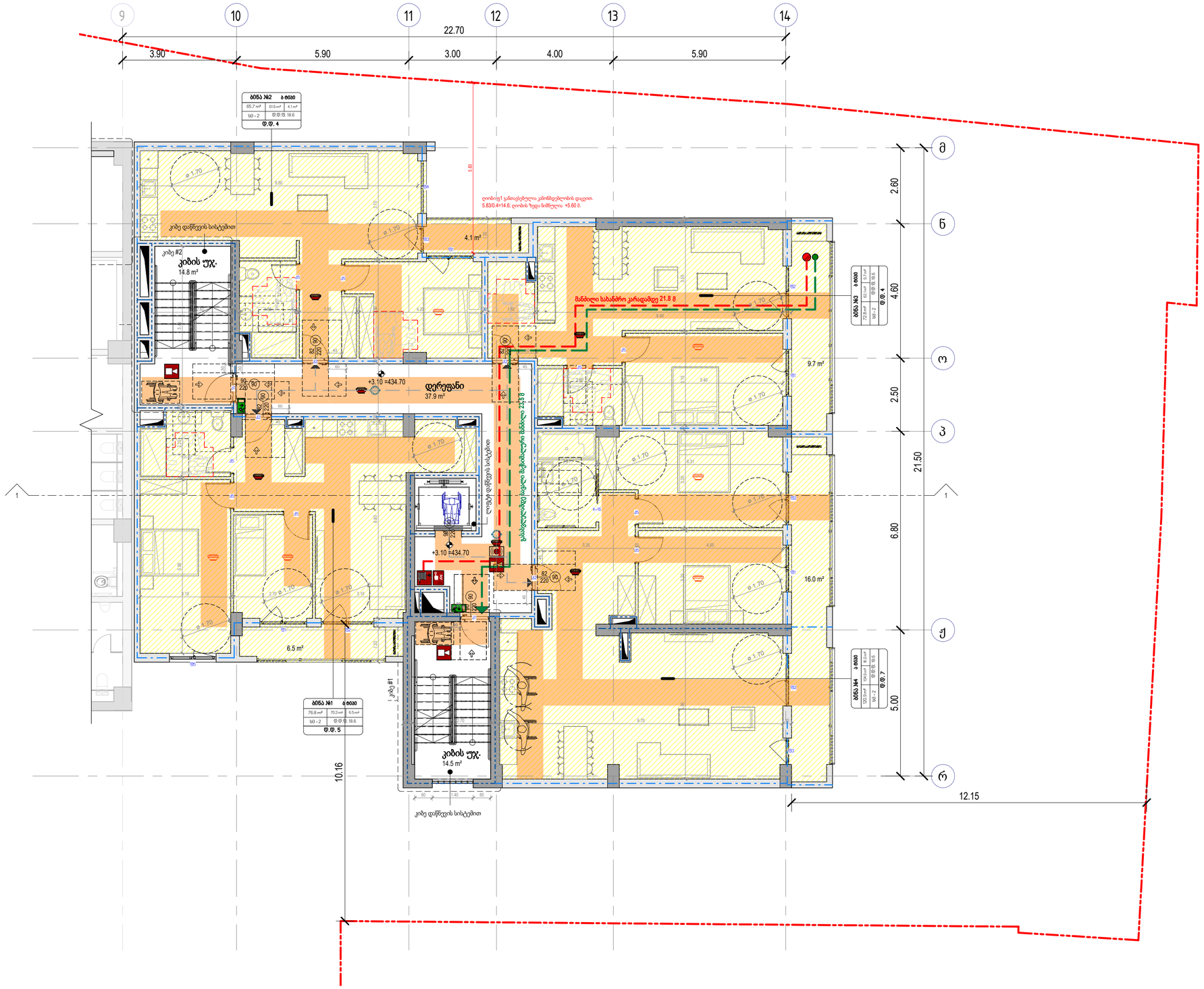

საძმობანი
დაბანებულია (სძ)

საბაზრე
დაბანებულია (სბ)

სხვენიანებული
დაბანებულია (სბ-2)

დაბნაძარე
დაბანებულია (სძ)

სასაწყობე
დაბანებულია (სწ-2)

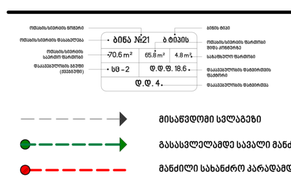

David Vashakidze Architects

მისამართი : ქ. თბილისი, სანაპიროს №8
ტელ: +995 (32) 230 98 99
E-mail : Dvastudio1@gmail.com
FB: FB.COM/DVASTUDIO

პროექტის ნომერი	2018_02
თარიღი	26/04/2021
მთ. არქიტექტორი	დავით ვაშაკიძე
არქიტექტორი	დავით ლაშხი
არქიტექტორი	ეკატერინე თევდორაშვილი

პროექტის დასახელება:

მრავალფუნქციური კომპლექსი

მისამართი:

ქალაქი თბილისი, დავით აღმაშენებლის ხეივანი, N 51
ს/კ : 01.13.01.020.228

გეგმა +3.10 ნიშნულზე

ტექნიკურ ეკონომიკური

საერთო	403.4 m²
საცხოვრებელი	299.9 m²
კომერციული	0.0 m²
საოფისე	0.0 m²
საზაფხულო	36.3 m²
ლიფტის/კიბის უჯრ. ფართობი	67.2 m²
პარკინგის	0.0 m²
დამხმარე	0.0 m²

A103

მასშტაბი 1:100

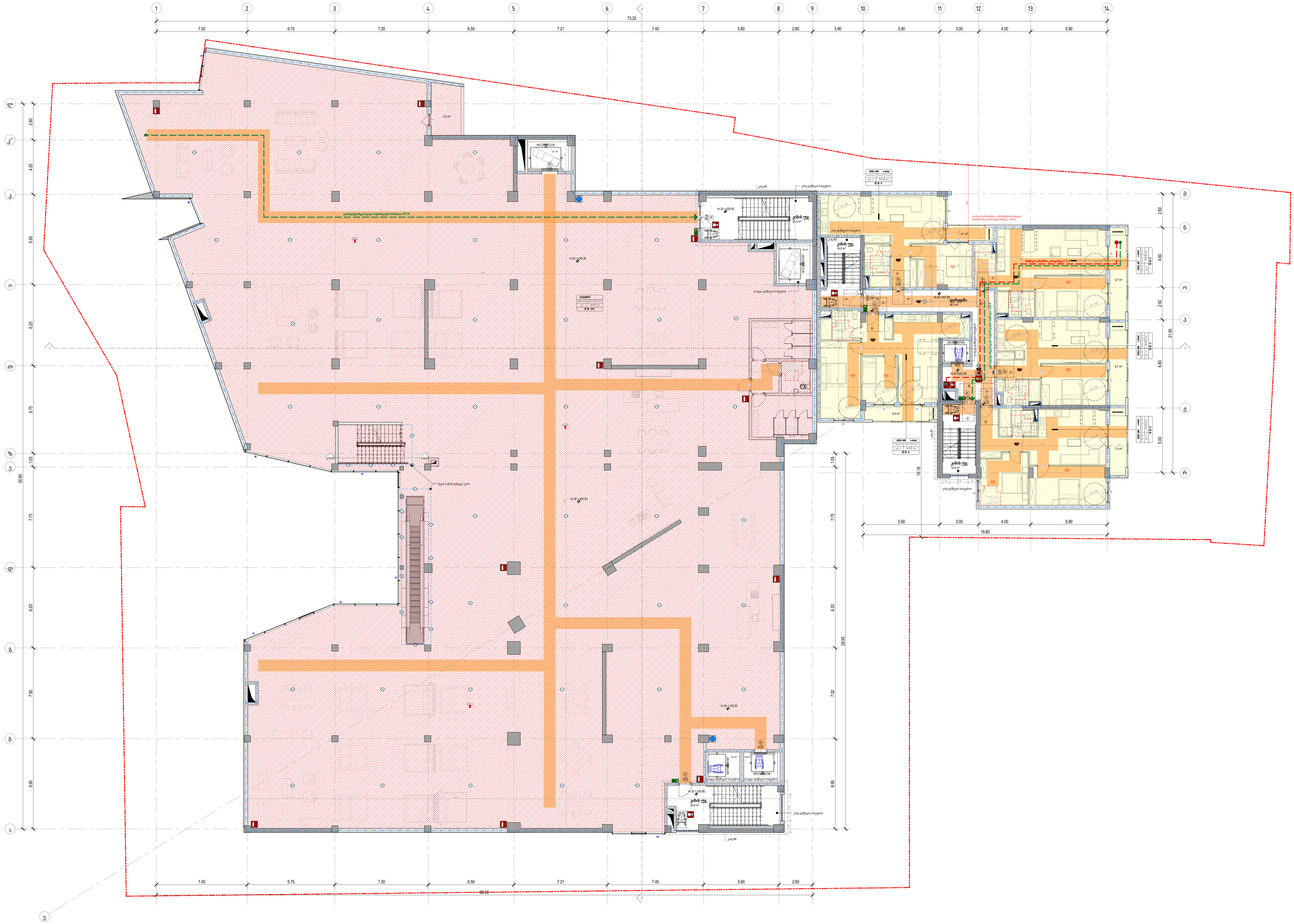
1
2
3
4
5
6
7
8
9
10
11
12
13
14
73.25
7.00
6.75
7.20
6.59
7.21
7.40
5.80
2.60
3.90
5.90
3.00
4.00
5.90
55.90
2.80
4.20
6.95
6.25
6.75
1.05
7.75
6.20
7.00
6.95
29.95
21.50
4.60
2.50
6.80
5.00
2.60
18.80
60.55
+4.20 ±437.80
+4.30 ±435.90
+4.30 ±435.95
+4.30 ±435.95
+4.30 ±435.95
+4.30 ±435.90
+4.20 ±437.80
+4.20 ±437.80
+4.30 ±435.90
+4.30 ±435.90
+4.30 ±435.90

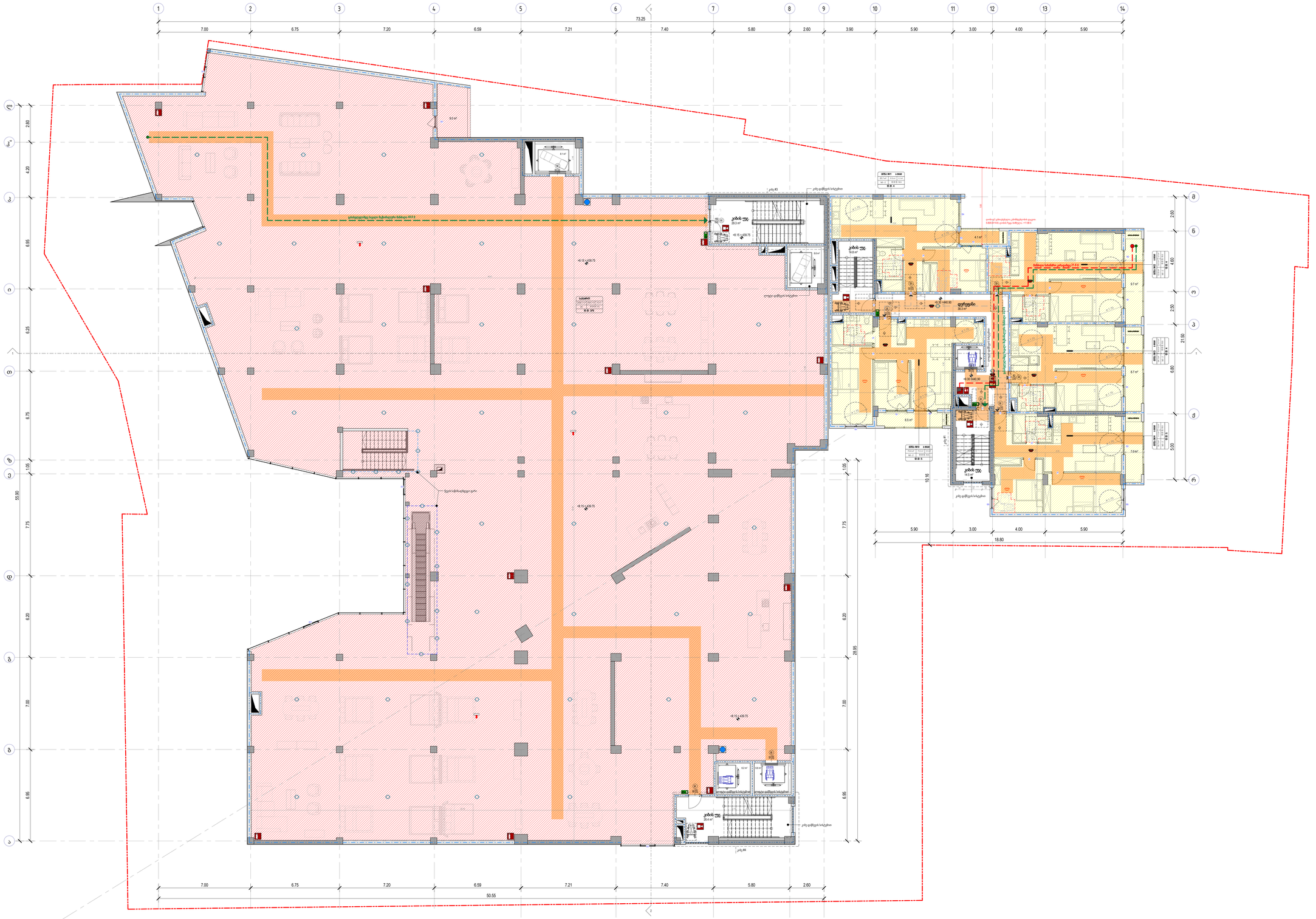
1
2
3
4
5
6
7
8
9
10
11
12
13
14
73.25
7.00
6.75
7.20
6.59
7.21
7.40
5.80
2.60
3.90
5.90
3.00
4.00
5.90
50.55
18.80
55.90
29.95
2.80
4.20
6.95
6.25
6.75
1.05
7.75
6.20
7.00
6.95
2.60
4.60
2.50
21.50
6.80
5.00
+9.15 439.75
+9.30 1440.30
+9.30 1440.30
+9.15 439.75
+9.15 439.75
+9.30 1440.30
+9.30 1440.30
+9.30 1440.30

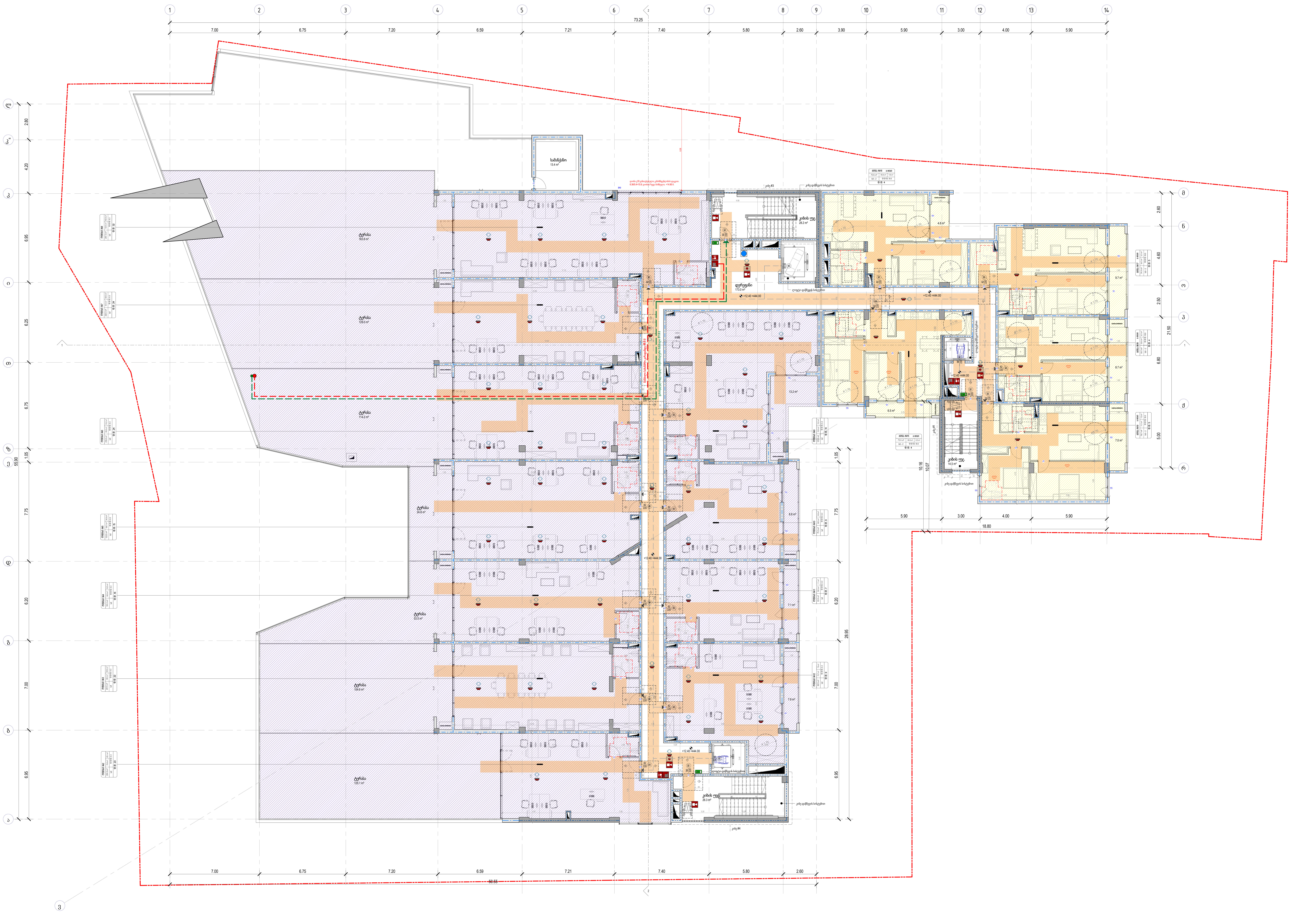

საქმიანი დანიშნულება (სქ)
საცავი დანიშნულება (სვ)
საცხოვრებელი დანიშნულება (სც-2)
დამხმარე დანიშნულება (დს)
სასტუმრო დანიშნულება (სჯ-2)

მისაწვდომი სვლაგეზი
გასასვლელამდე სავალი მანძილი
მანძილი სახანძრო კარადამდე
კედლის ცეცხლმედეგობის ხარისხი 2 საათი
კედლის ცეცხლმედეგობის ხარისხი 2 საათი
საკადასტრო საზღვარი
ღერძის ხაზი
ჭრილის ხაზი

David Vashakidze Architects
მისამართი : ქ. თბილისი, სანაპიროს №8
ტელ: +995 (32) 230 98 99
E-mail : Dvastudio1@gmail.com
FB: FB.COM/DVASTUDIO

პროექტის ნომერი	2018_02
თარიღი	26/04/2021
მთ. არქიტექტორი	დავით ვაშაკიძე
არქიტექტორი	დავით ლაშხი
არქიტექტორი	ეკატერინე თევდორაშვილი

პროექტის დასახელება:
მრავალფუნქციური კომპლექსი
მისამართი:
ქალაქი თბილისი, დავით აღმაშენებლის ხეივანი, N 51
ს/კ : 01.13.01.020.228

გეგმა +12.40 ნიშნულზე

ტექნიკურ ეკონომიკური

საერთო	2383.1 m²
საცხოვრებელი	324.5 m²
კომერციული	0.0 m²
საოფისე	1014.6 m²
საზაფხულო	788.6 m²
ლიფტის/კიბის უჯრ. ფართობი	255.4 m²
პარკინგის	0.0 m²
დამხმარე	0.0 m²

A106

მასშტაბი 1 : 100

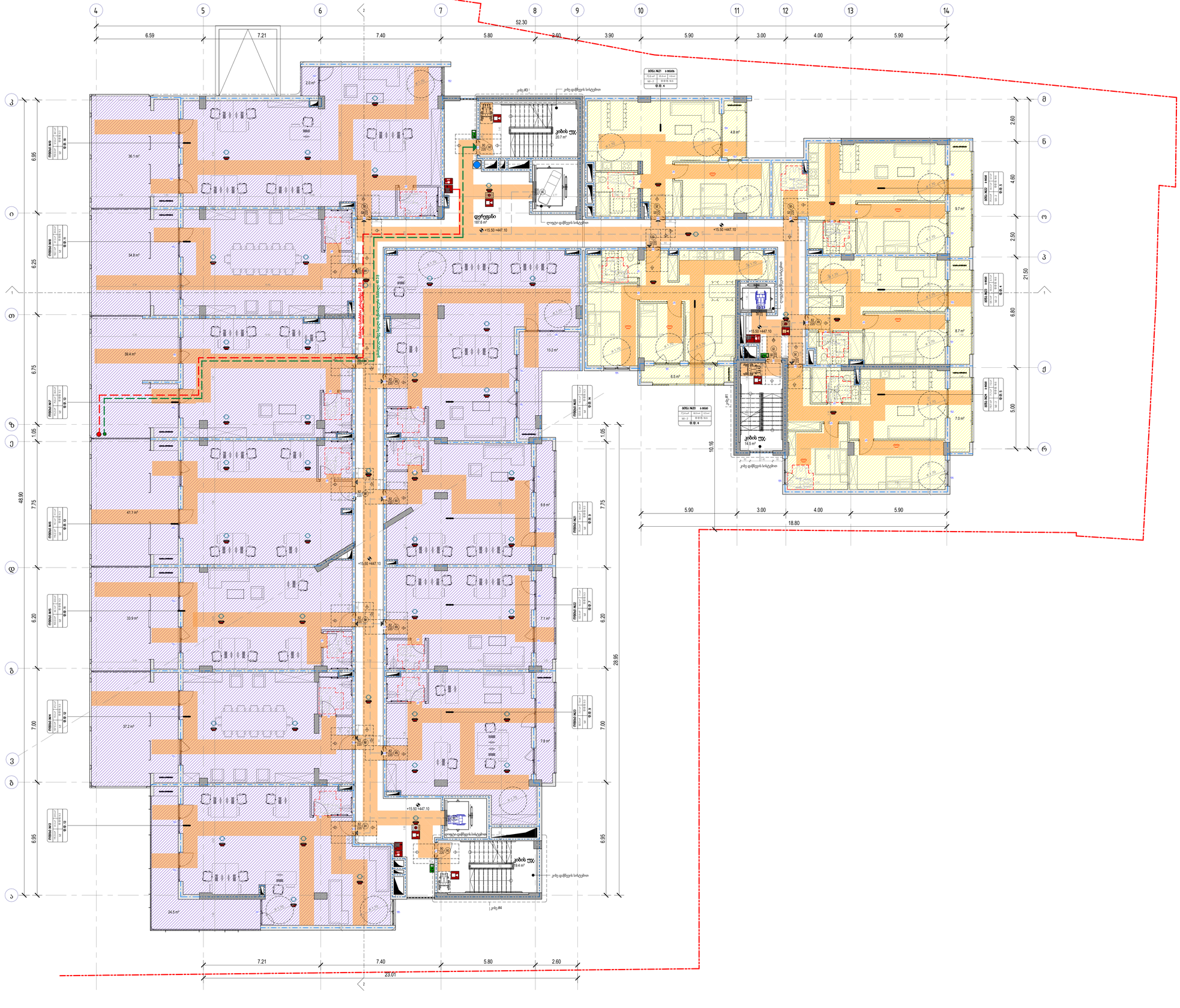
4
5
6
7
8
9
10
11
12
13
14
52.30
6.59
7.21
7.40
5.80
2.60
3.90
5.90
3.00
4.00
5.90
ა
ბ
გ
დ
ე
ვ
ზ
თ
ი
კ
ლ
მ
48.90
6.95
6.25
6.75
1.05
7.75
6.20
7.00
28.95
2.60
4.60
2.50
6.80
5.00
21.50
10.16
კიბის უჯრა
20.7 m²
დერეფანი
187.8 m²
+15.50 ⌀447.10
კიბის უჯრა
14.5 m²
კიბის უჯრა
19.4 m²
კიბე #3
კიბე #1
კიბე #4
ლიფტი
ლიფტი-დამწვრის სატუმბი
ლიფტი-დამწვრის სატუმბი
ლიფტი-დამწვრის სატუმბ

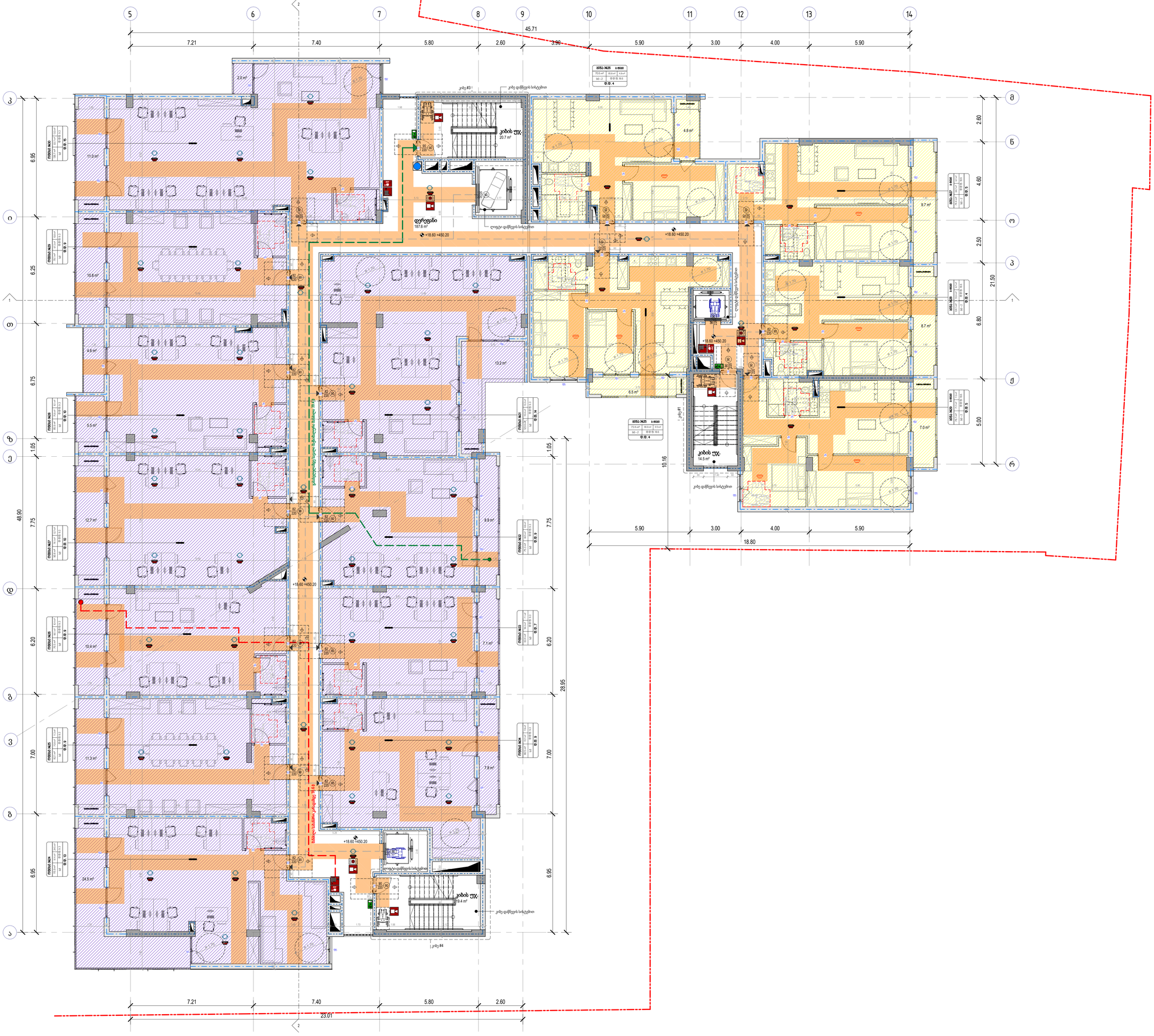
5
6
7
8
9
10
11
12
13
14
45.71
7.21
7.40
5.80
2.60
3.00
5.90
3.00
4.00
5.90
18.80
23.01
49.90
28.95
კიბის უჯრ.
20.7 m²
დერეფანი
187.6 m²
+18.60 =450.20
+18.80 =450.20
კიბის უჯრ.
14.5 m²
კიბის უჯრ.
19.4 m²
კიბე #3
კიბე #4
ლიფტი #1
ლიფტი #2
ლიფტის დაცვის სისტემით
ლიფტის დაცვის სისტემით
ლიფტის დაცვის სისტემით



საძმობანი
დაბანდებული სართული (1ა)
საბანაობი
დაბანდებული სართული (1ბ)
საცხოვრებელი
დაბანდებული სართული (2-3)
დაბანდარე
დაბანდებული სართული (4)
საბაღურიდე
დაბანდებული სართული (4'-2)

მისანვდომი სქელაბები
გასასვლელამდე საკაული მანძილი
მანძილი სახანძრო ავარიამდე
კაბელის ცენტრალიზებული სხრიბის 2 ბაბაში
კაბელის ცენტრალიზებული სხრიბის 2 ბაბაში
საავარიო სახურავი
ღერძის ხაზი
ბრტყლის ხაზი

David Vashakidze Architects
მისამართი : ქ. თბილისი, საბაღარო №8
ტელ: +995 (32) 2209899
E-mail : Dvartists@gmail.com
FB: FB.COM/DVASTUDIO

პროექტის ნომერი	2018_02
თარიღი	26/04/2021
მთ. არქიტექტორი	დავით შამაშაძე
არქიტექტორი	დავით ღუმხი
არქიტექტორი	ეკატერინე თევდორაძველი

პროექტის დასახელება:
მრავალფუნქციური კომპლექსი
მისამართი:
ქ.ლისის თბილისი, დავით აღმაშენებლის ხიმშვი, N 51
ს/კ : 01.13.01.020.228

გეგმა +21.70 ნიშნულზე

ტექნიკურ ეკონომიკური

საერთო	1503.9 m²
საცხოვრებელი	324.5 m²
კომერციული	0.0 m²
საოფისე	876.8 m²
საგაფხულო	166.4 m²
ღიობის/კიბის უფრ. ფარითები	242.2 m²
პარკინგის	0.0 m²
დამხმარე	0.0 m²

A109

მასშტაბი 1:100

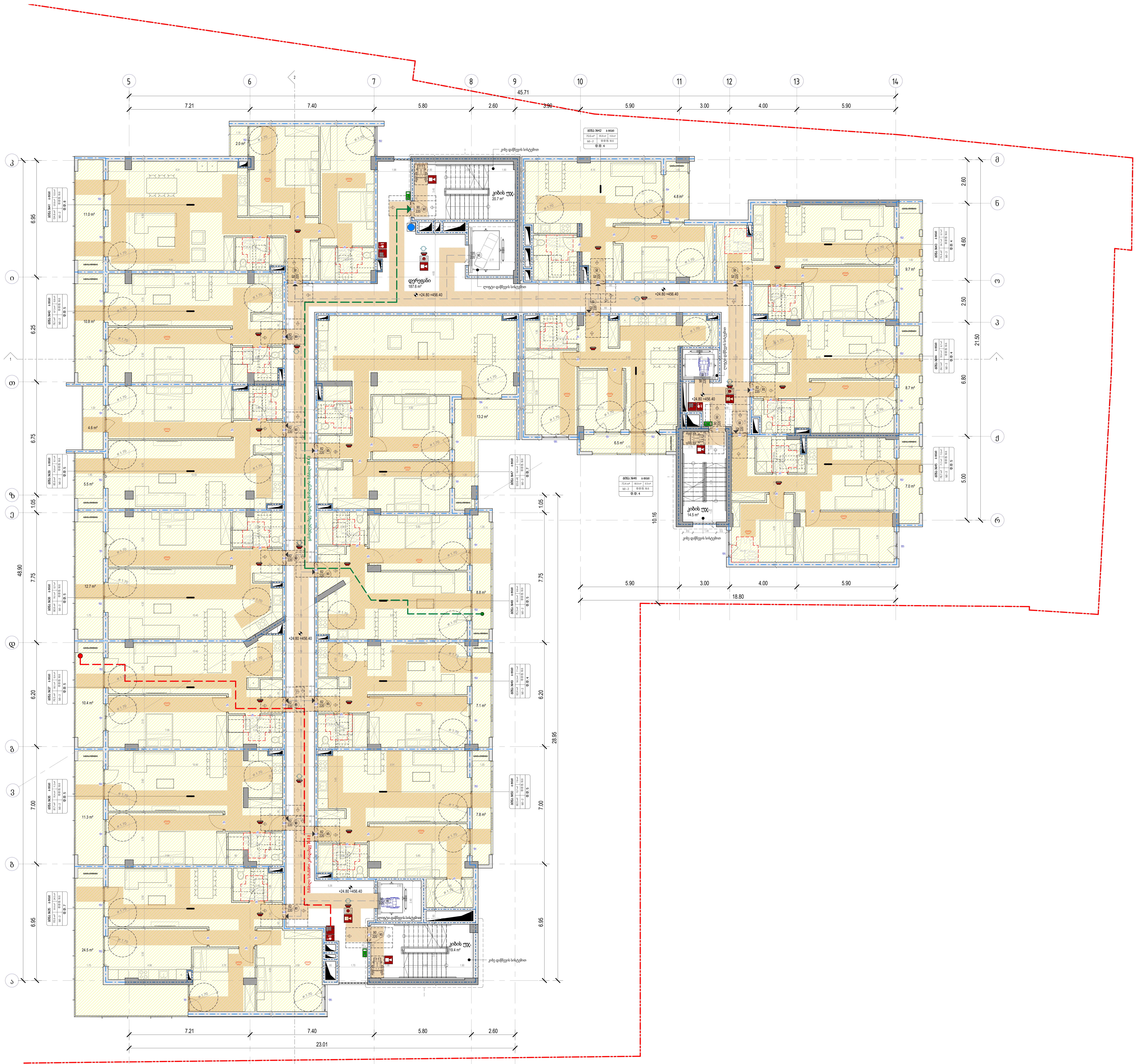

საქმიანი დაკავებულობა (სქ)

სავაჭრო დაკავებულობა (სვ)

საცხოვრებელი დაკავებულობა (სც-2)

დამხმარე დაკავებულობა (დხ)

სასაწყობო დაკავებულობა (სწ-2)

ოთახის/სივრცის ნომერი	ბინა №21	ბინის ტიპი: ბ ტიპის
ოთახის/სივრცის დასახელება	ბინა №21 ბ ტიპის	
ოთახის/სივრცის საერთო ფართობი	70.6 m²	ოთახის/სივრცის ფართობი შიდა კონტურზე: 65.8 m²
		საზაფხულო ფართობი: 4.8 m²
დაკავებულობის ჯგუფი (ქვეჯგუფი)	სც - 2	დაკავებულობის დატვირთვის ფაქტორი: დ.დ.ფ. 18.6
	დ.დ. 4.	დაკავებულობის დატვირთვა

- მისაწვდომი სვლაგეზი
- გასასვლელამდე სავალი მანძილი
- მანძილი სახანძრო კარადამდე
- კედლის ცეცხლმედეგობის ხარისხი 2 საათი
- კედლის ცეცხლმედეგობის ხარისხი 2 საათი
- საკადასტრო საზღვარი
- ღერძის ხაზი
- ჭრილის ხაზი

82 / 220 — კარის თავისუფალი სიგანე; 90 — ხანძარმედეგობა (წთ.); კარის თავისუფალი სიგანე

David Vashakidze Architects

მისამართი : ქ. თბილისი, სანაპიროს №8

ტელ: +995 (32) 230 98 99

E-mail : Dvastudio1@gmail.com

FB: FB.COM/DVASTUDIO

პროექტის ნომერი	2018_02
თარიღი	26/04/2021
მთ. არქიტექტორი	დავით ვაშაკიძე
არქიტექტორი	დავით ლაშხი
არქიტექტორი	ეკატერინე თევდორაშვილი

პროექტის დასახელება:

მრავალფუნქციური კომპლექსი

მისამართი:

ქალაქი თბილისი, დავით აღმაშენებლის ხეივანი, N 51

ს/კ : 01.13.01.020.228

გეგმა +24.80 ნიშნულზე

ტექნიკურ ეკონომიკური

საერთო	1609.9 m²
საცხოვრებელი	1201.3 m²
კომერციული	0.0 m²
საოფისე	0.0 m²
საზაფხულო	166.4 m²
ლიფტის/კიბის უჯრ. ფართობი	242.2 m²
პარკინგის	0.0 m²
დამხმარე	0.0 m²

A110

მასშტაბი	1 : 100



საძიანი დაკავებულობა (სძ)
სავაჭრო დაკავებულობა (სვ)
საცხოვრებელი დაკავებულობა (სც-2)
დამხმარე დაკავებულობა (დს)
სასაწყობე დაკავებულობა (სწ-2)

ოთახის/სივრცის ნომერი	ბინა №21	ბ ტიპის
ოთახის/სივრცის დასახელება		ოთახის/სივრცის ფართობი შიდა კონტურზე
ოთახის/სივრცის საერთო ფართობი	70.6 m²	65.8 m²
		4.8 m² — საზაფხულო ფართობი
დაკავებულობის ჯგუფი (ქვეჯგუფი)	სც-2	დ.დ.ფ. 18.6 — დაკავებულობის დატვირთვის ფაქტორი
	დ.დ. 4.	დაკავებულობის დატვირთვა

მისაწვდომი სვლაგეზი

გასასვლელამდე სავალი მანძილი

მანძილი სახანძრო კარადამდე

კედლის ცეცხლმედეგობის ხარისხი 2 საათი

კედლის ცეცხლმედეგობის ხარისხი 2 საათი

საკადასტრო საზღვარი

ღერძის ხაზი

ჭრილის ხაზი

82 / 220 — კარის თავისუფალი სიგანე; 90 — ხანძარმედეგობა (წთ.); კარის თავისუფალი სიგანე

David Vashakidze Architects
მისამართი : ქ. თბილისი, სანაპიროს №8
ტელ: +995 (32) 230 98 99
E-mail : Dvastudio1@gmail.com
FB: FB.COM/DVASTUDIO

პროექტის ნომერი	2018_02
თარიღი	26/04/2021
მთ. არქიტექტორი	დავით ვაშაკიძე
არქიტექტორი	დავით ლაშხი
არქიტექტორი	ეკატერინე თევდორაშვილი

პროექტის დასახელება:
მრავალფუნქციური კომპლექსი
მისამართი:
ქალაქი თბილისი, დავით აღმაშენებლის ხეივანი, N 51
ს/კ : 01.13.01.020.228

გეგმა +27.90 ნიშნულზე

ტექნიკურ ეკონომიკური

საერთო	1609.8 m²
საცხოვრებელი	1201.6 m²
კომერციული	0.0 m²
საოფისე	0.0 m²
საზაფხულო	166.4 m²
ლიფტის/კიბის უჯრ. ფართობი	241.8 m²
პარკინგის	0.0 m²
დამხმარე	0.0 m²

A111

მასშტაბი	1 : 100

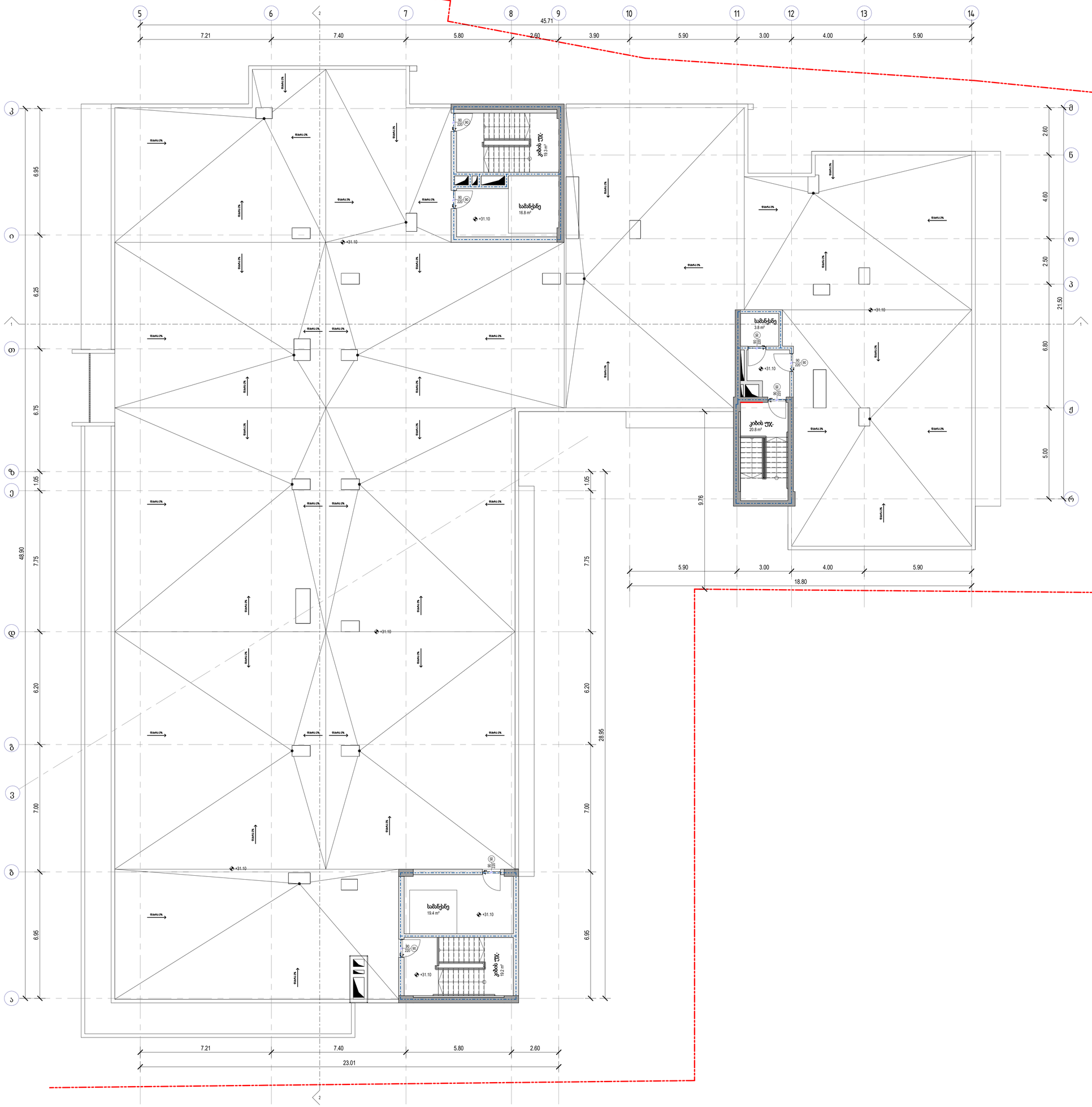

საქართველო
ფასადების ზედაპირების მასალები (სულ)

საცხოვრებელი
ფასადების ზედაპირების მასალები (სულ)

კომერციული
ფასადების ზედაპირების მასალები (სულ-2)

საოფისე
ფასადების ზედაპირების მასალები (სულ)

სასაწყობული
ფასადების ზედაპირების მასალები (სულ-2)

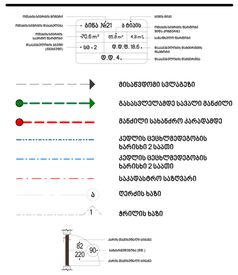

David Vashakidze Architects
მისამართი : ქ. თბილისი, საბაჟოს №8
ტელ: +995 (32) 230 98 99
E-mail : Dvastudio1@gmail.com
FB: FB.COM/DVASTUDIO

პროექტის ნომერი	2018_02
თარიღი	26/04/2021
მთ. არქიტექტორი	დავით ქაჯაია
არქიტექტორი	დავით ღუდუში
არქიტექტორი	ეკატერინე თევდორაძეული

პროექტის დასახელება:

მრავალფუნქციური კომპლექსი

მისამართი:

ქალაქი თბილისი, დავით აღმაშენებლის ხიდთავი, N 51
ს/კ : 01.13.01.020.228

მეზღა +31.10 ნიშნულზე

ტექნიკურ მაჩვენებლები

საერთო	99.3 m²
საცხოვრებელი	0.0 m²
კომერციული	0.0 m²
საოფისე	0.0 m²
სასაწყობული	0.0 m²
ღიობის/ხიბის უპრ. ფართობი	59.3 m²
პარკინგის	0.0 m²
დამხმარე	40.0 m²

A112

მასშტაბი	1:100

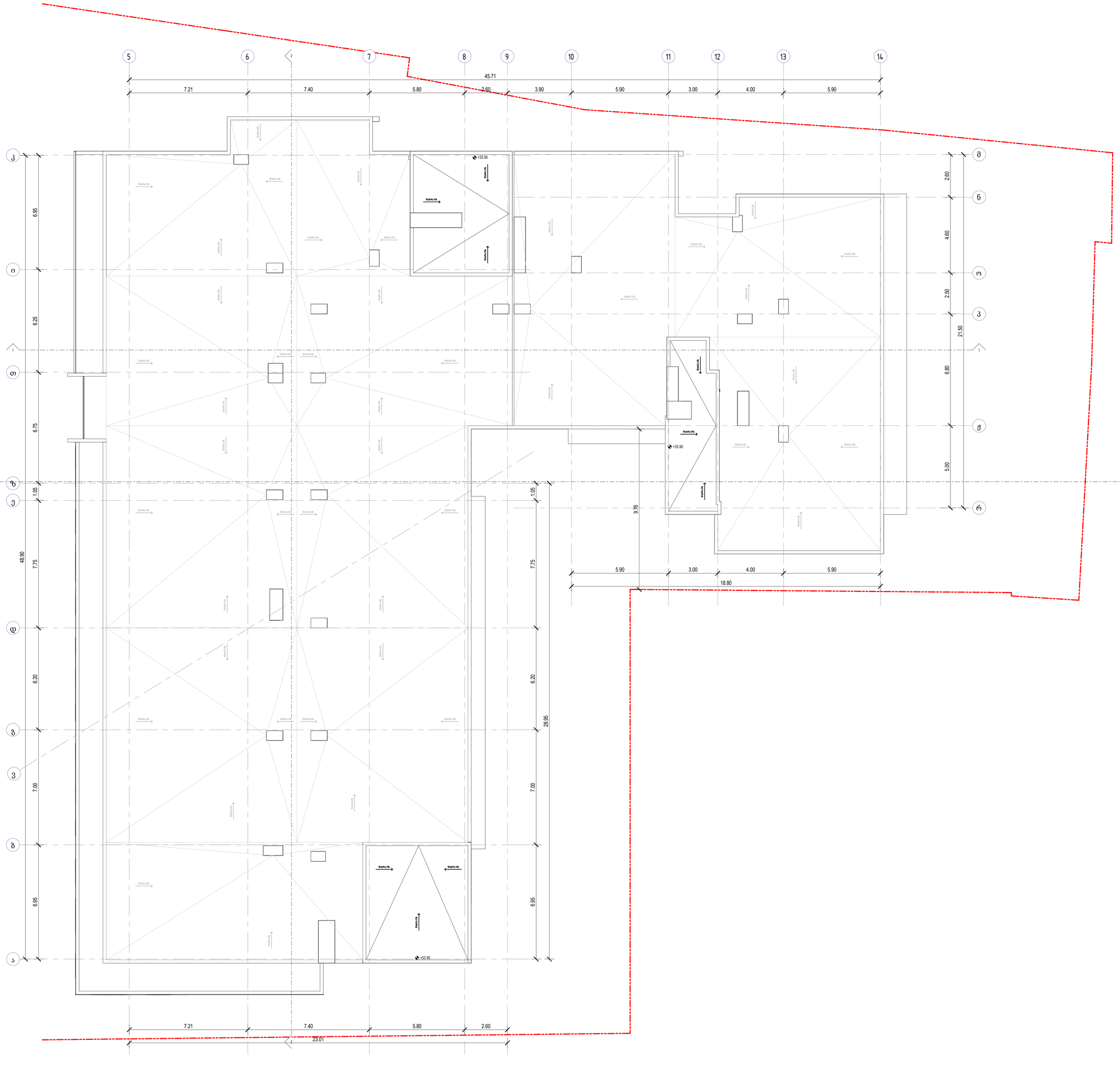

ხაბჭოსნო
ფაზა ბეტონი (სა.)

ხაბანაო
ფაზა პლიტა (სა.)

ხაცხობარეო
ფაზა ბეტონი (სა.)

ხაცხობარეო
ფაზა ბეტონი (სა.-2)

ფაზა ბლოკი

ხაბანაო
ფაზა ბეტონი (სა.)

ხაბაწყობი
ფაზა ბეტონი (სა.-2)



David Vashakidze Architects

მისამართი : ქ. თბილისი, საბაჟოს №8
ტელ. +995 (32) 230 98 99
E-mail : Dvastudio1@gmail.com
FB: FB.COM/DVASTUDIO

პროექტის ნომერი	2018_02
თარიღი	26/04/2021
მთ. არქიტექტორი	დავით ბაბაკიძე
არქიტექტორი	დავით ლუაძი
არქიტექტორი	ეკატერინე თევდორაძველი

პროექტის დასახელება

მრავალფუნქციური კომპლექსი

მისამართი:

ქალაქი თბილისი, დავით აღმაშენებლის ხეივანი, N 51
ს/კ : 01.13.01.020.228

მეგმა +33.90 ნიშნულზე

ტექნიკურ მპონოშიური

სარდაფი
სასცხოვრებელი
კომერციული
საოფისე
საზაფხული
ღიობის/ამების უპრ. ფარდობა
პარკინგის
დამხმარე

A113

მასშტაბი 1: 100

მისაწვდომი WC

ოფისი № - 1

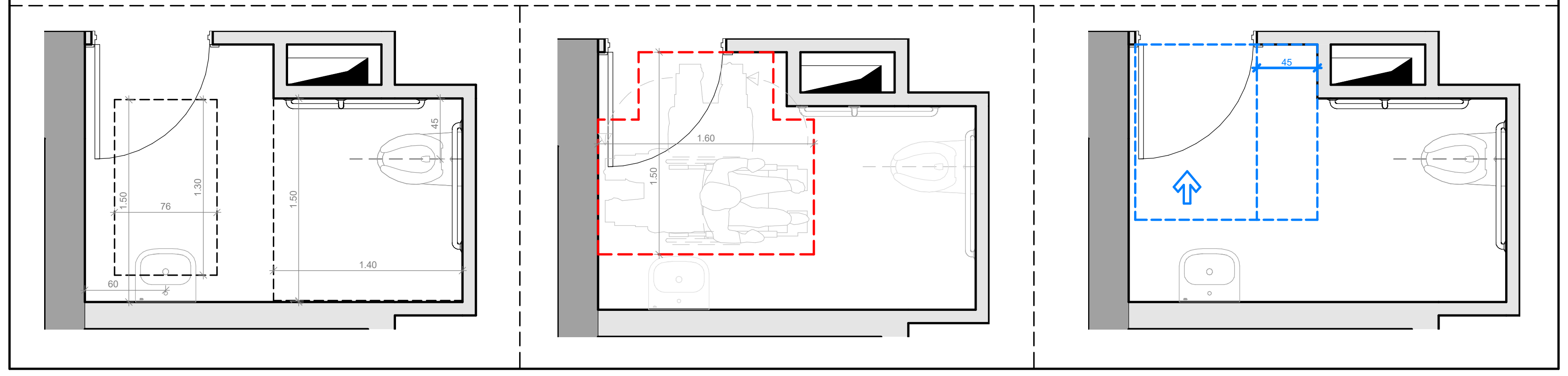

მისაწვდომი WC

ოფისი № - 2, 13, 24, 35.

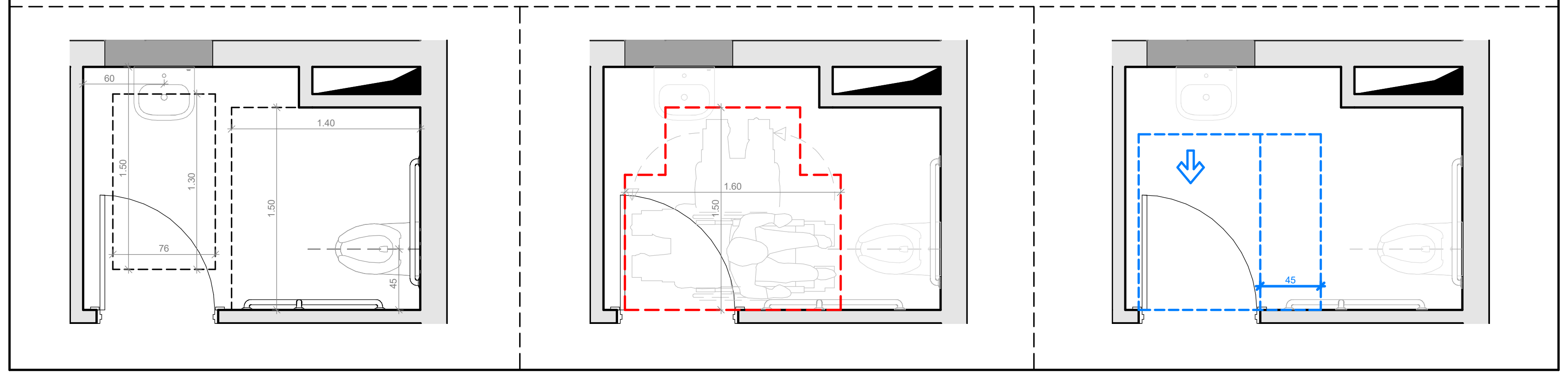

მისაწვდომი WC

ოფისი № - 3, 14, 25, 36.

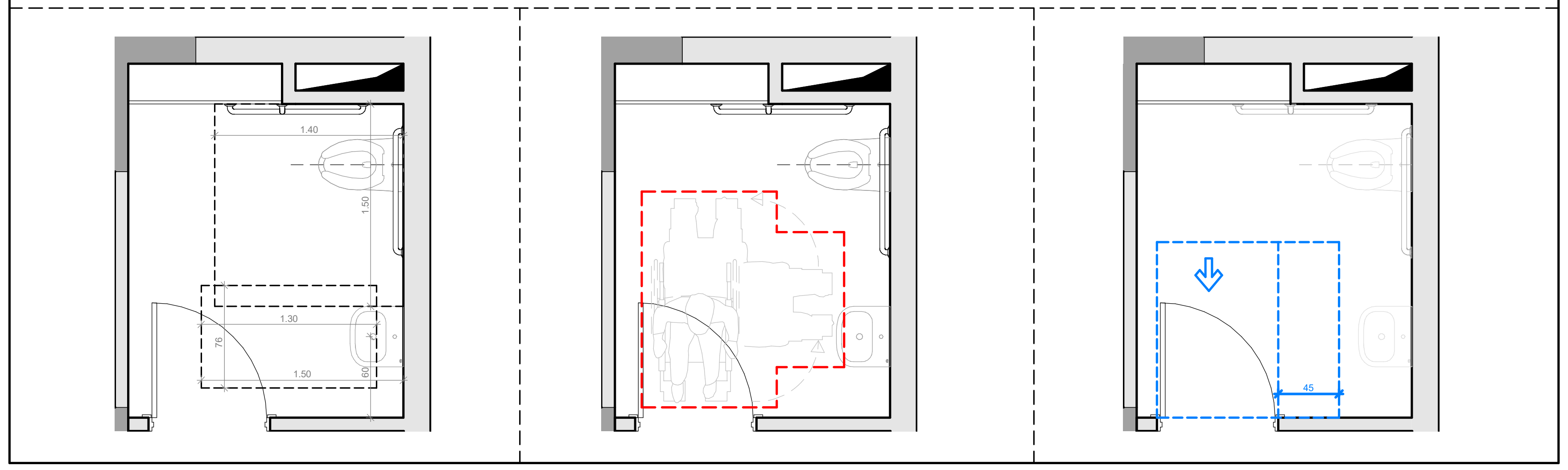

მისაწვდომი WC

ოფისი № - 4, 15, 26, 37.

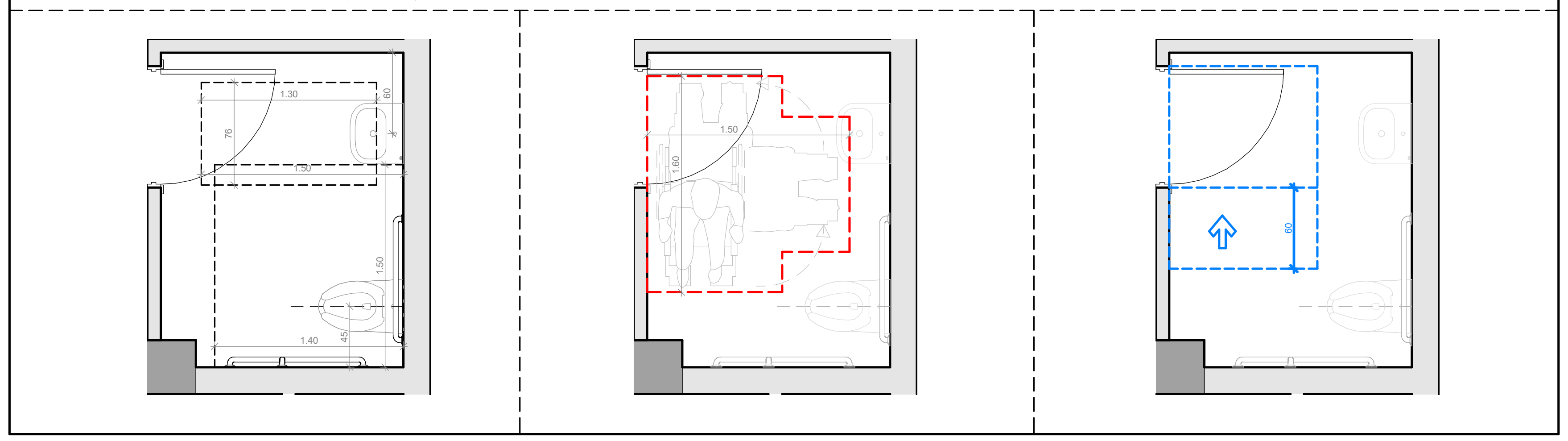

მისაწვდომი WC

ოფისი № - 5, 16, 27, 38.

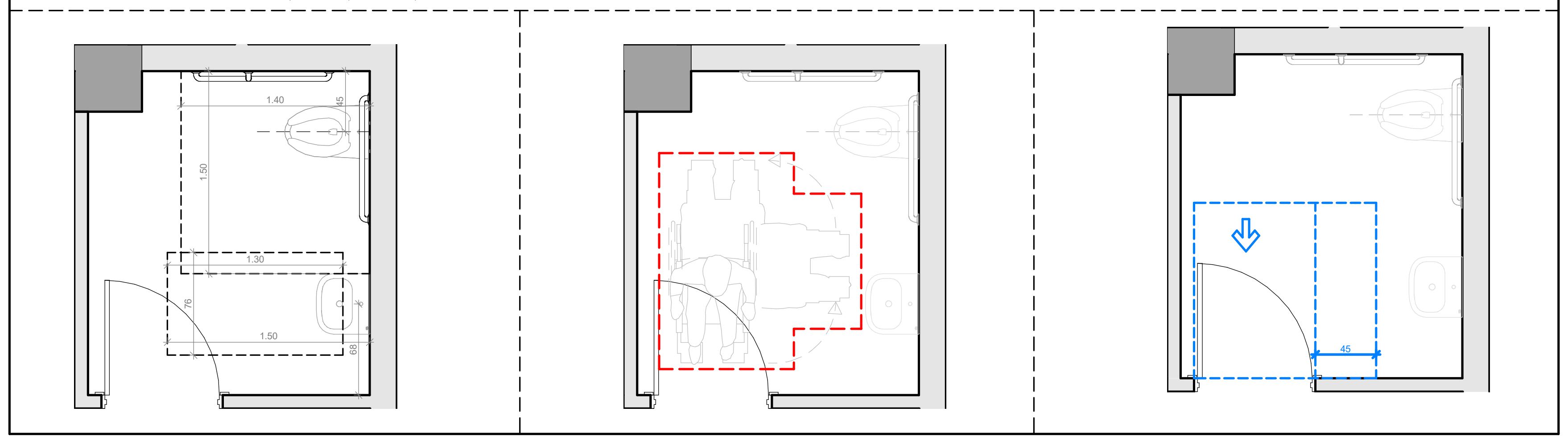

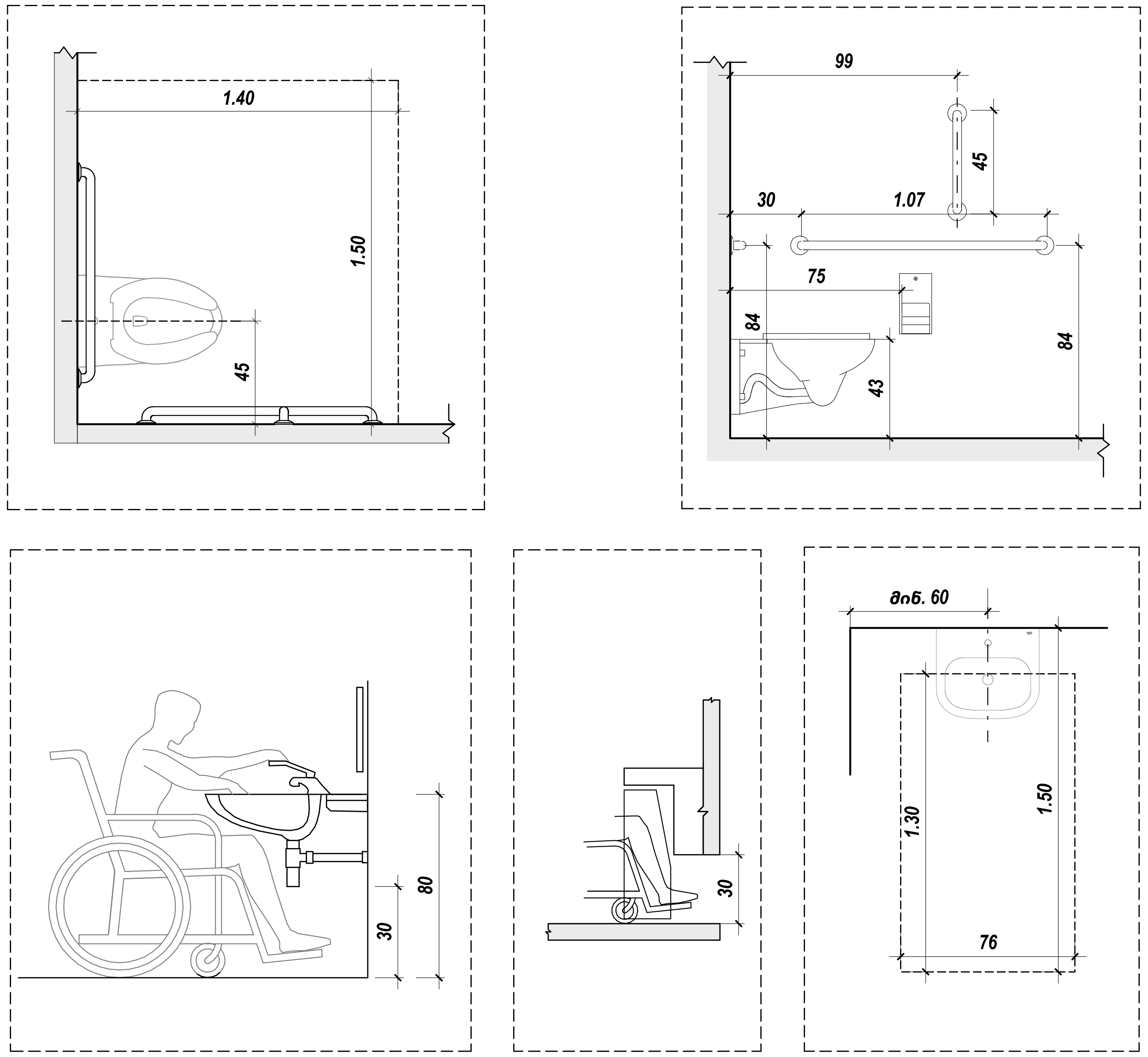

მისაწვდომი WC

ოფისი № - 6, 17, 28, 39.

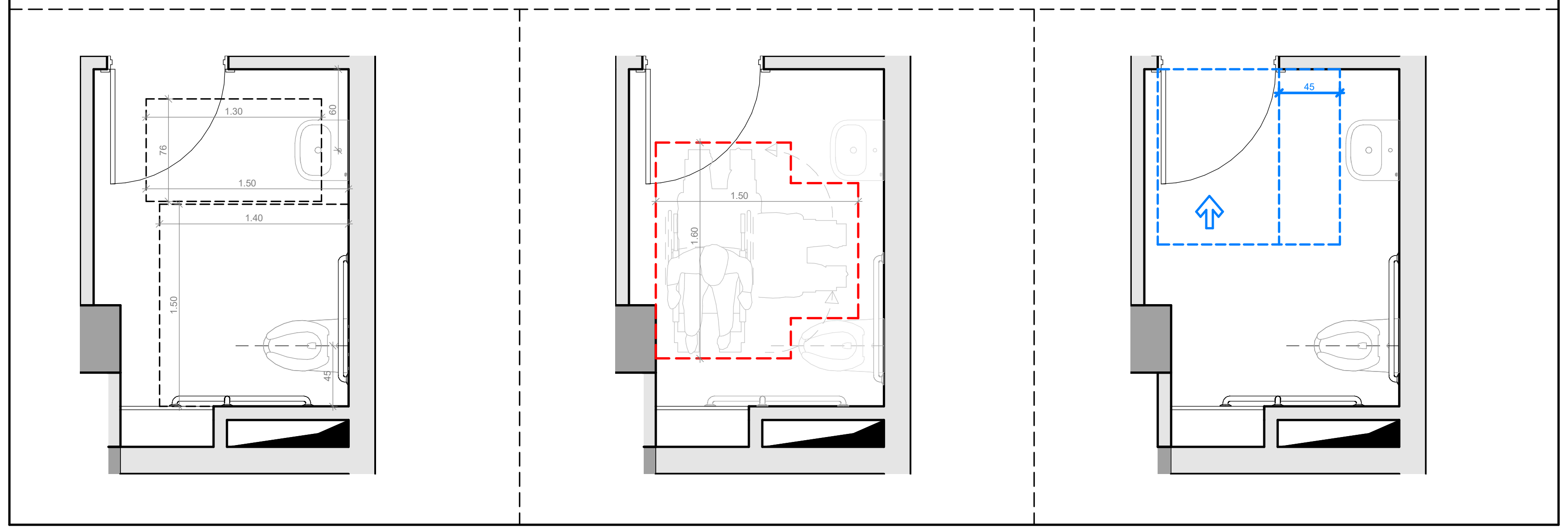

მისაწვდომი WC

ოფისი № - 7, 18, 29, 40.

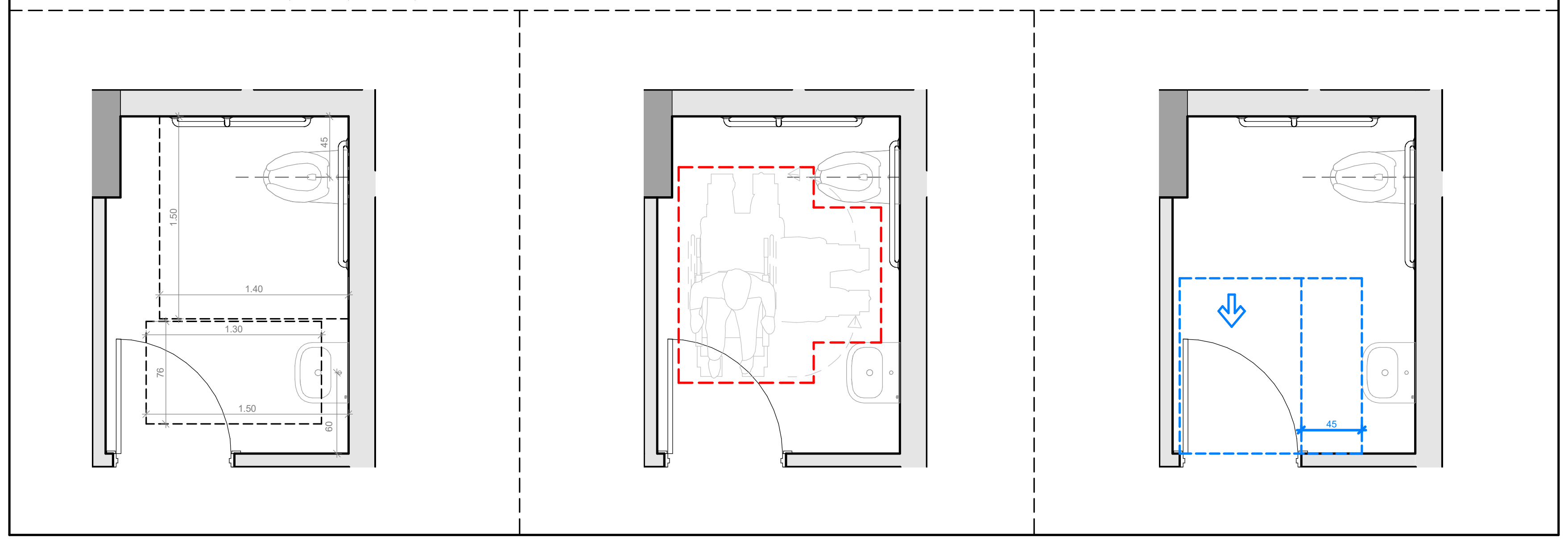

საქმიანი დაკავებულობა (სქ)
სავაჭრო დაკავებულობა (სვ)
საცხოვრებელი დაკავებულობა (სც-2)
დამხმარე დაკავებულობა (დხ)
სასაწყობო დაკავებულობა (სწ-2)

- მისაწვდომი სვლაგეზი
- გასასვლელამდე სავალი მანძილი
- მანძილი სახანძრო კარადამდე
- კედლის ცეცხლმედეგობის ხარისხი 2 საათი
- კედლის ცეცხლმედეგობის ხარისხი 2 საათი
- საკადასტრო საზღვარი
- ღერძის ხაზი
- ჭრილის ხაზი

David Vashakidze Architects

მისამართი : ქ. თბილისი, სანაპიროს №8
ტელ: +995 (32) 230 98 99
E-mail : Dvastudio1@gmail.com
FB: FB.COM/DVASTUDIO

პროექტის ნომერი	2018_02
თარიღი	26/04/2021
მთ. არქიტექტორი	დავით ვაშაკიძე
არქიტექტორი	დავით ლაშხი
არქიტექტორი	ეკატერინე თევდორაშვილი

პროექტის დასახელება:

მრავალფუნქციური კომპლექსი

მისამართი:

ქალაქი თბილისი, დავით აღმაშენებლის ხეივანი, N 51
ს/კ : 01.13.01.020.228

მისაწვდომი WC ოფისებში

ტექნიკურ ეკონომიკური
საერთო
საცხოვრებელი
კომერციული
საოფისე
საზაფხულო
ლიფტის/კიბის უჯრ. ფართობი
პარკინგის
დამხმარე

A005

მასშტაბი	As indicated

მისაწვდომი wc
ოფისი № - 8, 19, 30, 41.

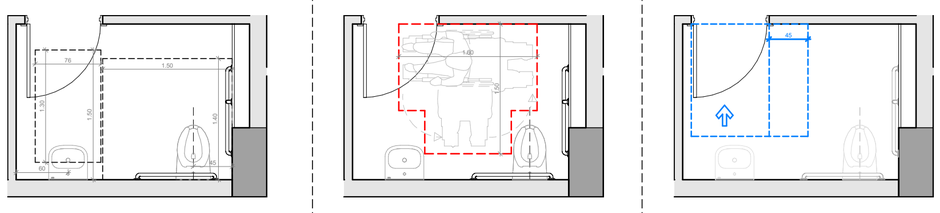

მისაწვდომი wc
ოფისი № - 9, 20, 31, 42.

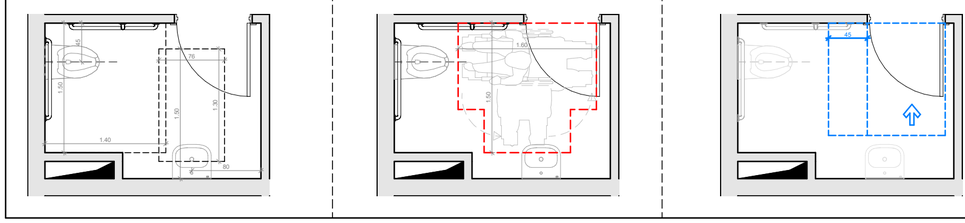

მისაწვდომი wc
ოფისი № - 10, 21, 32, 43.

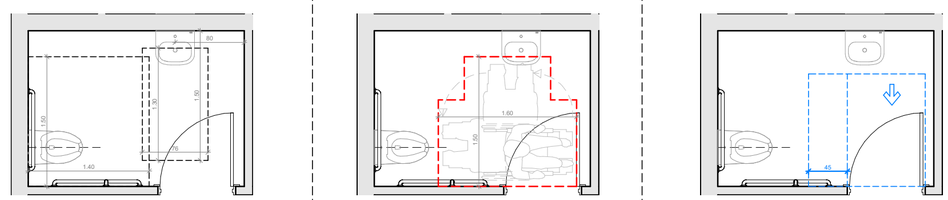

მისაწვდომი wc
ოფისი № - 11, 22, 33, 44.

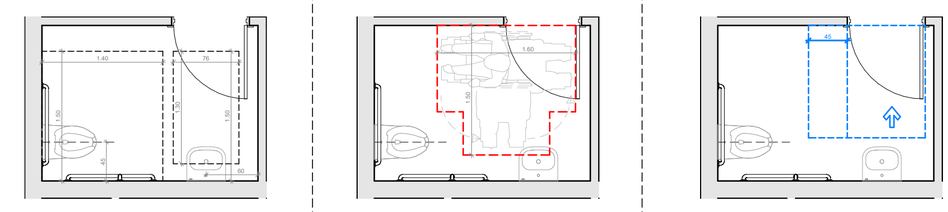

მისაწვდომი wc
ოფისი № - 12, 23, 34, 45.

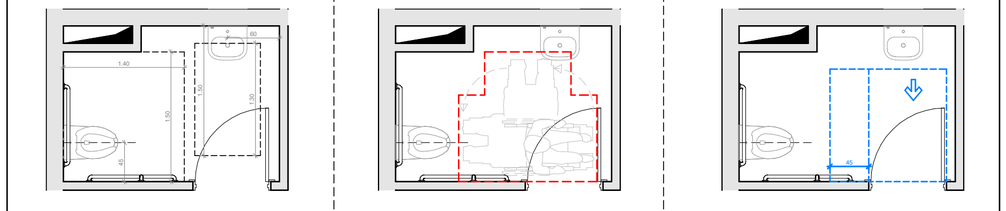

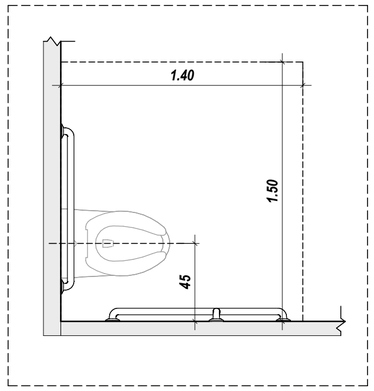

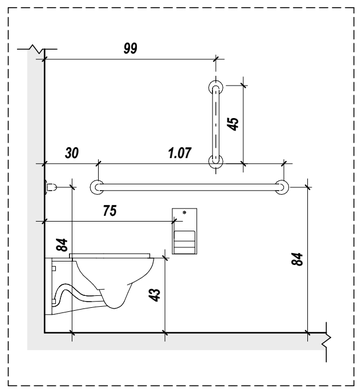

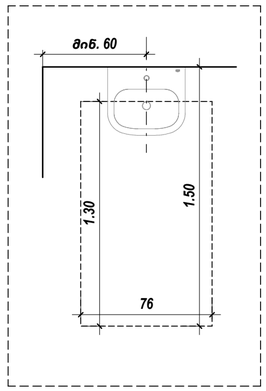

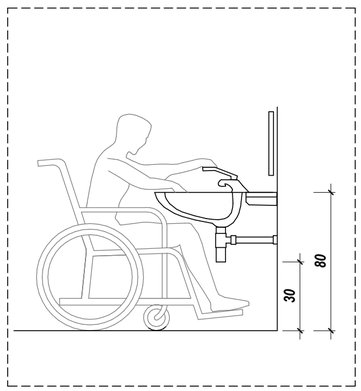

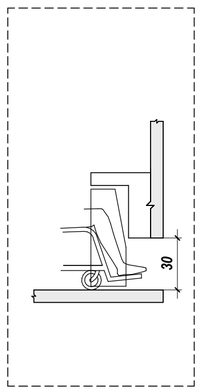

ხანძრის დაბანგვლობა (სძ)
ხანჯრის დაბანგვლობა (სჯ)
ხანტიფრინვილი დაბანგვლობა (სტ-2)
დამხმარე დაბანგვლობა (ფს)
ხასიათების დაბანგვლობა (სწ-2)

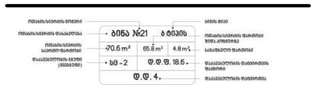

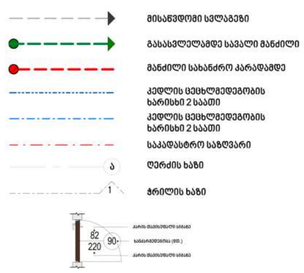

David Vashakidze Architects
მისამართი : ქ. თბილისი, სანაპირო №8
ტელ: +995 (32) 230 98 99
E-mail : Dvastudio1@gmail.com
FB: FB.COM/DVASTUDIO

პროექტის ნომერი	2018_02
თარიღი	26/04/2021
მთ. არქიტექტორი	დავით ვაშაკიძე
არქიტექტორი	დავით ღამხი
არქიტექტორი	ეკატერინე თევდორაძველი

პროექტის დასახელება:
მრავალფუნქციური კომპლექსი
მისამართი:
ქალაქი თბილისი, დავით აღმაშენებლის ხიდთავი, N 51
ს/კ : 01.13.01.020.228

მისაწვდომი wc ოფისებში

ტექნიკურ ეკონომიკური
საერთო
საცხოვრებელი
კომერციული
საოფისე
საზაფხულო
ლიფტის/კიბის უჯრ. ფართობი
პარკინგის
დამხმარე

A006

მასშტაბი As indicated

ბ - ტიპის
ბინა № - 1, 5, 10,

საერთო ფართობი - 76.8 მ²

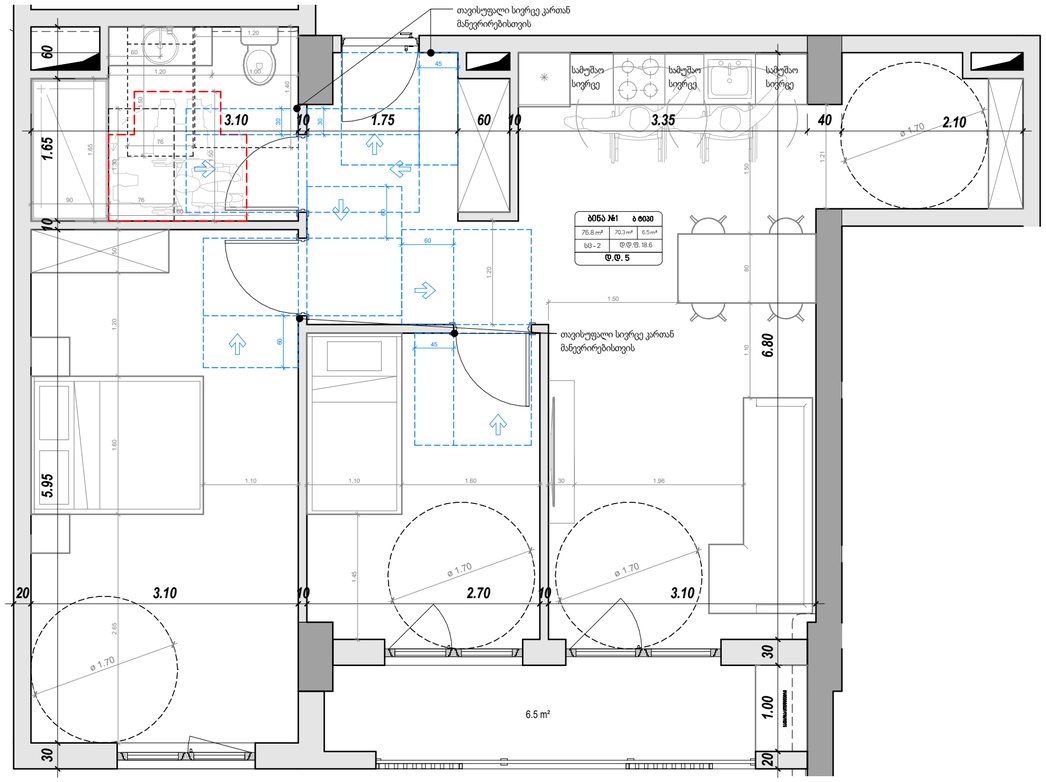

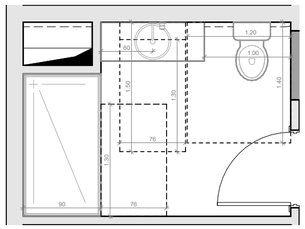

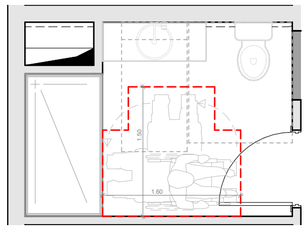

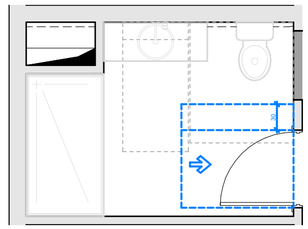

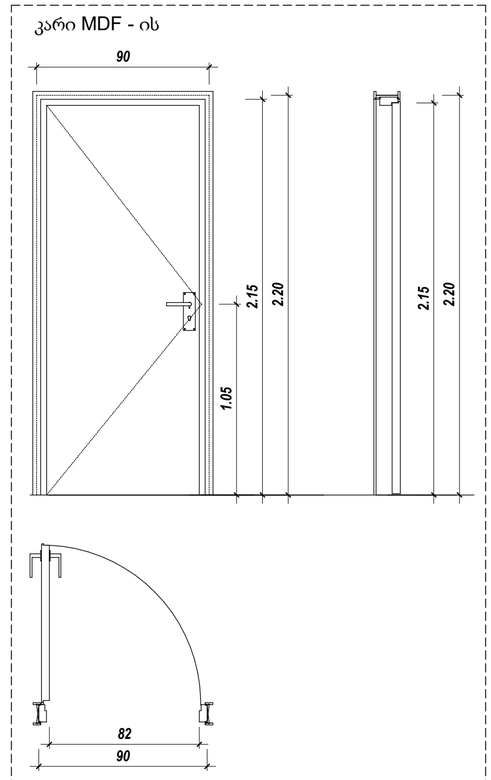

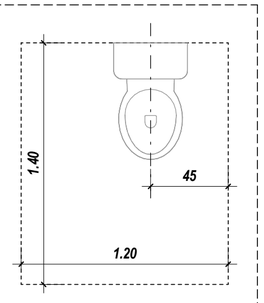

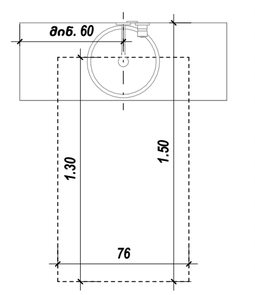

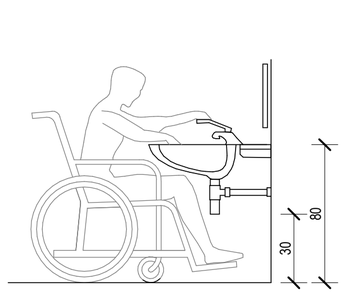

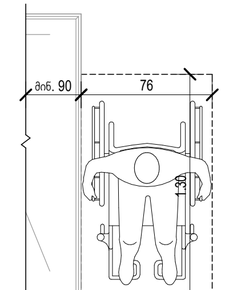

საძმაო დაბანვადგილა (სძ)
სამბაზრე დაბანვადგილა (სბ)
სანტექნიკური დაბანვადგილა (სტ-2)
დამხმარე დაბანვადგილა (დმ)
სანაწყვეტე დაბანვადგილა (სწ-2)





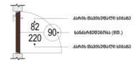

David Vashakidze Architects

მისამართი : ქ. თბილისი, სანაპიროს №8
ტელ: +995 (32) 230 98 99
E-mail : Dvastudio1@gmail.com
FB: FB.COM/DVASTUDIO

პროექტის ნომერი	2018_02
თარიღი	26/04/2021
მთ. არქიტექტორი	დავით ვაშაკიძე
არქიტექტორი	დავით ლამხი
არქიტექტორი	ეკატერინე თევდორაძველი

პროექტის დასახელება:

მრავალფუნქციური კომპლექსი

მისამართი:

ქალაქი თბილისი, დავით აღმაშენებლის ხეივანი, N 51
ს/კ : 01.13.01.020.228

ბინა № 1,5,10

ტექნიკურ ეკონომიკური
საერთო
საცხოვრებელი
კომერციული
საოფისე
საზაფხულო
ლიფტის/კიბის უჯრ. ფართობი
პარკინგის
დამხმარე

A116

მასშტაბი As indicated

ბ - ტიპის
ბინა № - 2, 6, 11,

საერთო ფართობი - 65.7 მ²

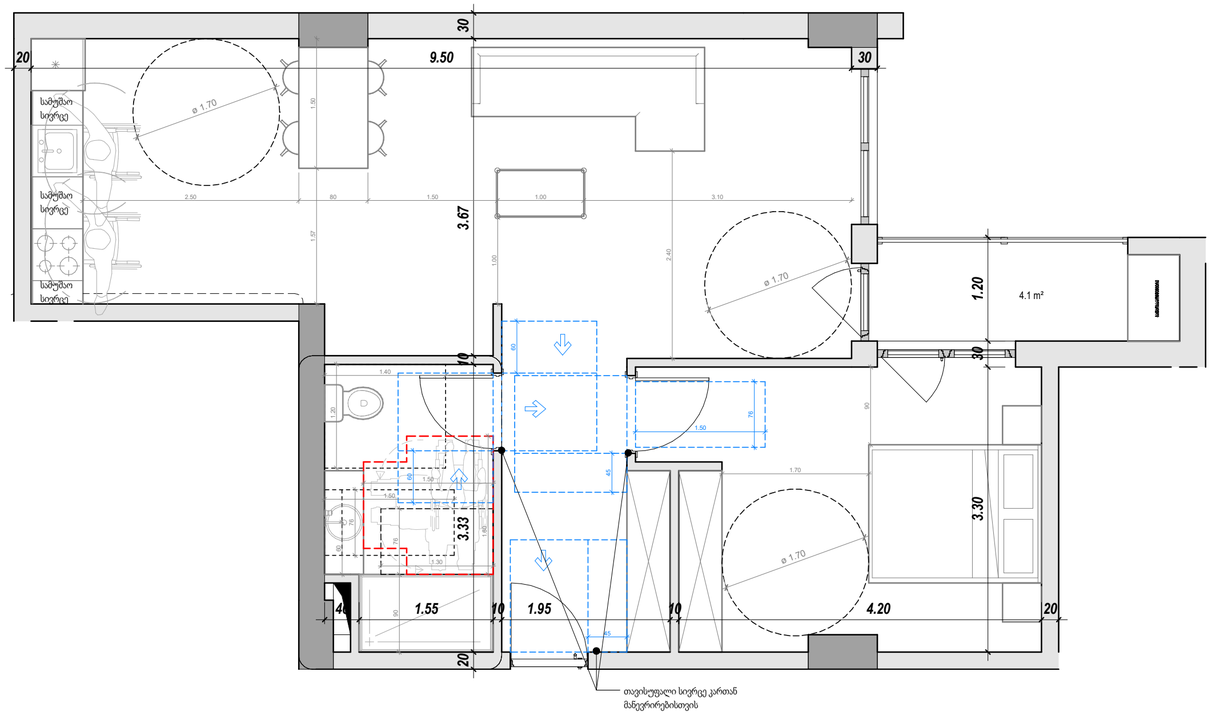

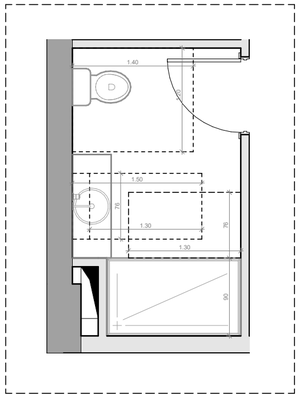

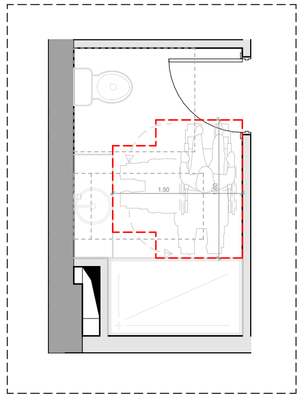

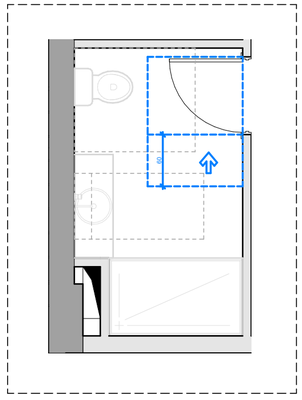

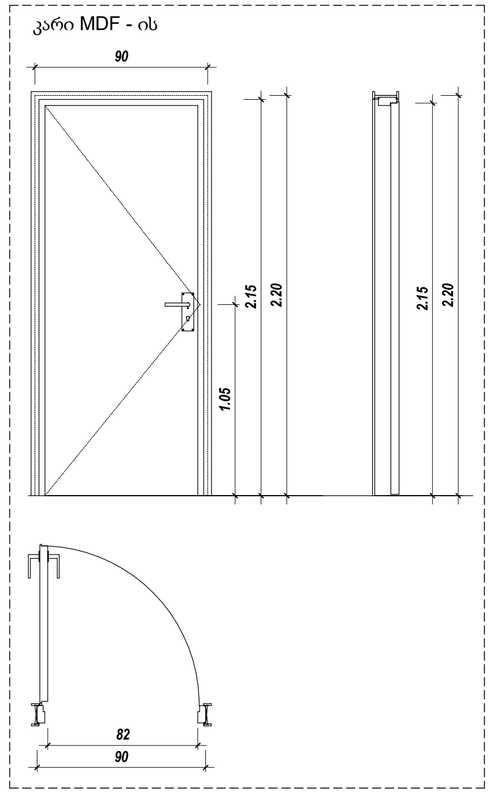

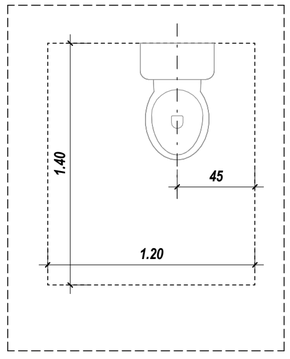

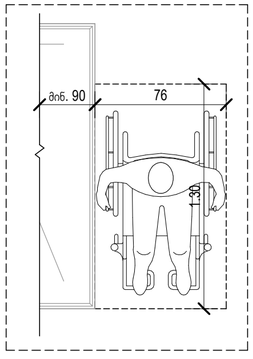

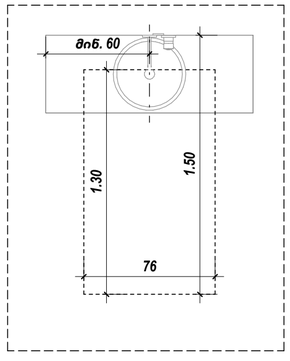

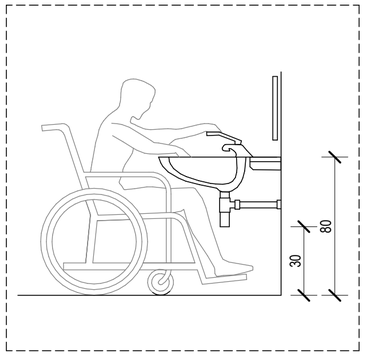

საქმიანი დაბანგვალეობა (სძ)
სამზარეულო დაბანგვალეობა (სზ)
საცხოვრებელი დაბანგვალეობა (სც-2)
დამხმარე დაბანგვალეობა (დც)
სასაწყობე დაბანგვალეობა (სწ-2)

	• ბინა №21	ბ ტიპის	
	70.6 m²	65.8 m²	4.8 m²
	• სც - 2	ფ.ფ.ფ. 18.6 •	
	ფ.ფ. 4.		

- მისაწვდომი სველაბები
- გასასვლელამდე საკმარი მანძილი
- მანძილი სახანძრო კარამდე
- კედლის ცეცხლდედეგობის ხარისხი 2 საათი
- კედლის ცეცხლდედეგობის ხარისხი 2 საათი
- საკმაოსტრო სახელვარი
- ა ღერძის ხაზი
- 1 ჭრილის ხაზი

David Vashakidze Architects
მისამართი : ქ. თბილისი, სანაპიროს №8
ტელ. +995 (32) 230 98 99
E-mail : Dvastudio1@gmail.com
FB: FB.COM/DVASTUDIO

პროექტის ნომერი	2018_02
თარიღი	26/04/2021
მთ. არქიტექტორი	დავით ვაშაკიძე
არქიტექტორი	დავით ლაშხი
არქიტექტორი	ეკატერინე თევდორაშვილი

პროექტის დასახელება:
მრავალფუნქციური კომპლექსი
მისამართი:
ქალაქი თბილისი, დავით აღმაშენებლის ხეივანი, N 51
ს/კ : 01.13.01.020.228

ბინა № 2,6,11

ტექნიკურ ეკონომიკური	
საერთო	
საცხოვრებელი	
კომერციული	
საოფისე	
საზაფხულო	
ლიფტის/პის უჯრ. ფართობი	
პარკინგის	
დამხმარე	

A117

მასშტაბი As indicated

ბ - ტიპის
ბინა № - 3, 7, 12,

საერთო ფართობი - 72.8 მ²

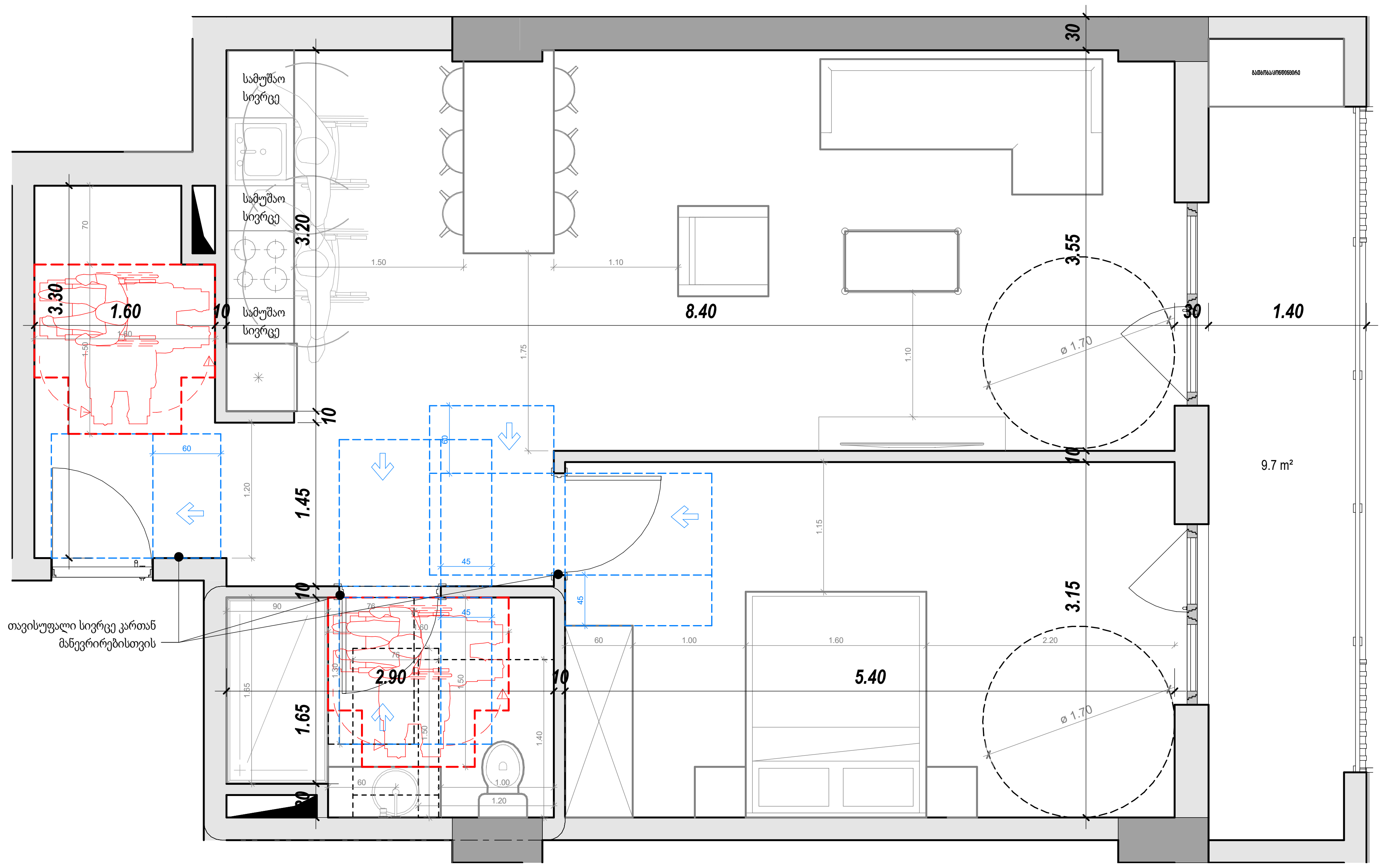

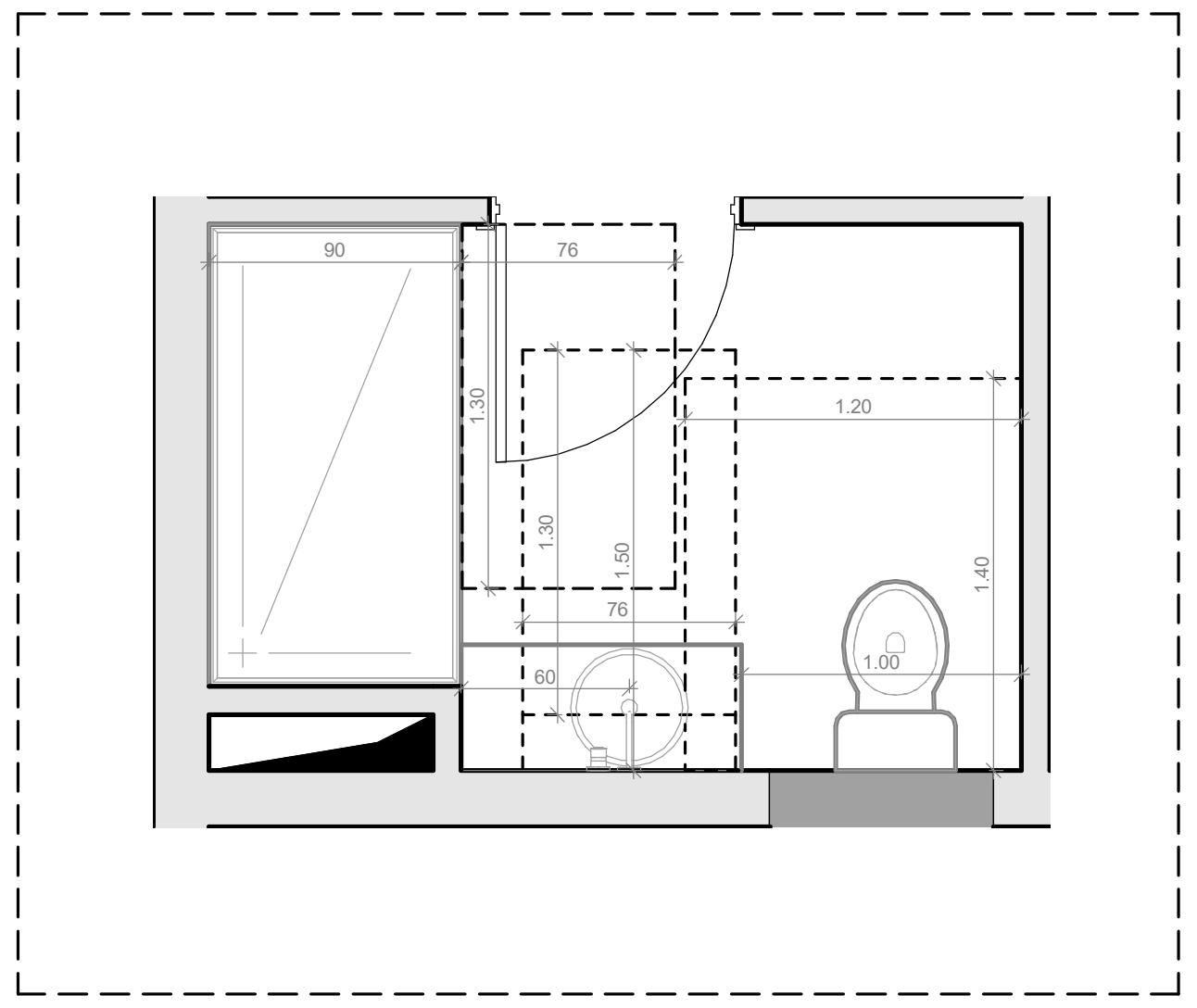

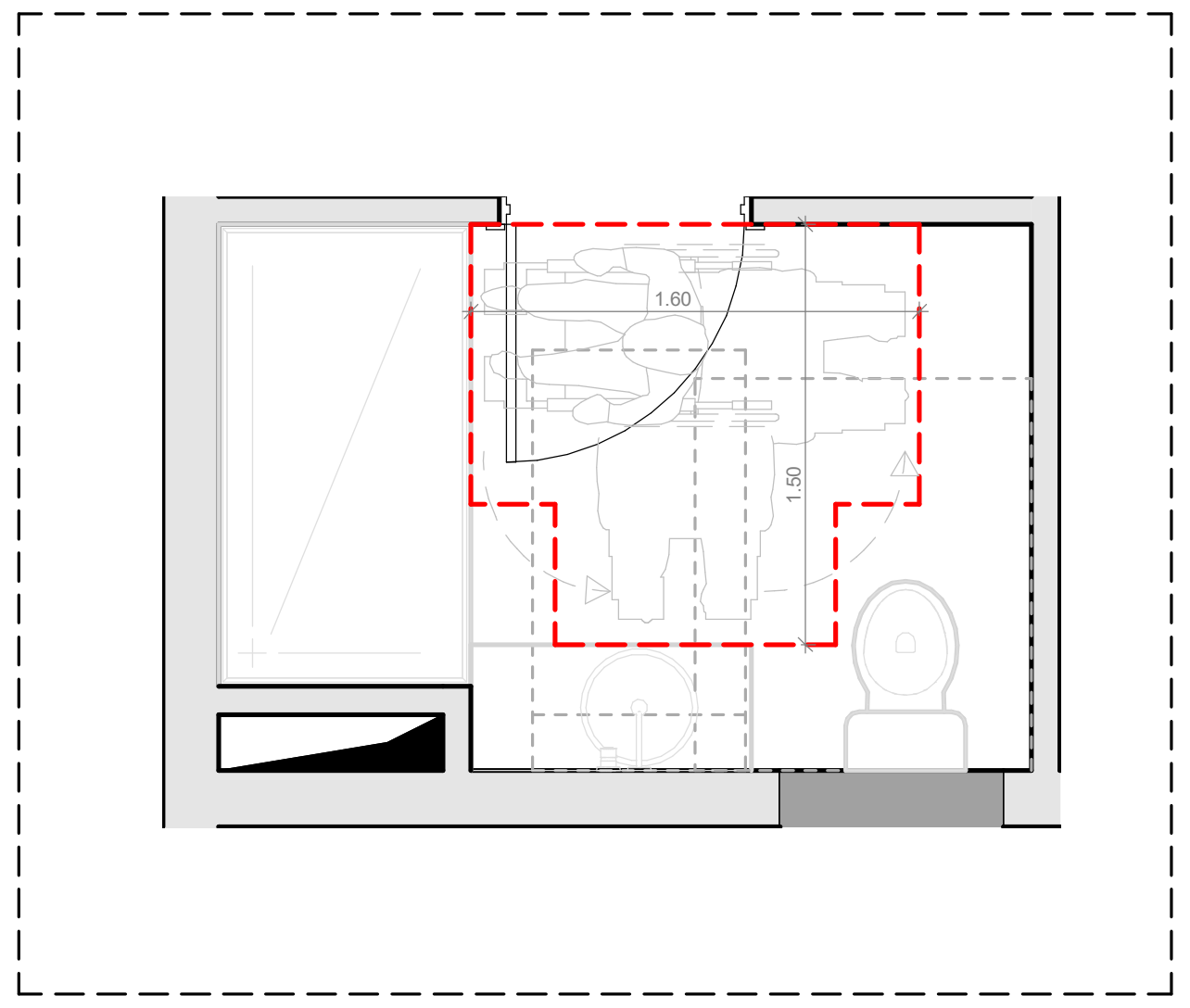

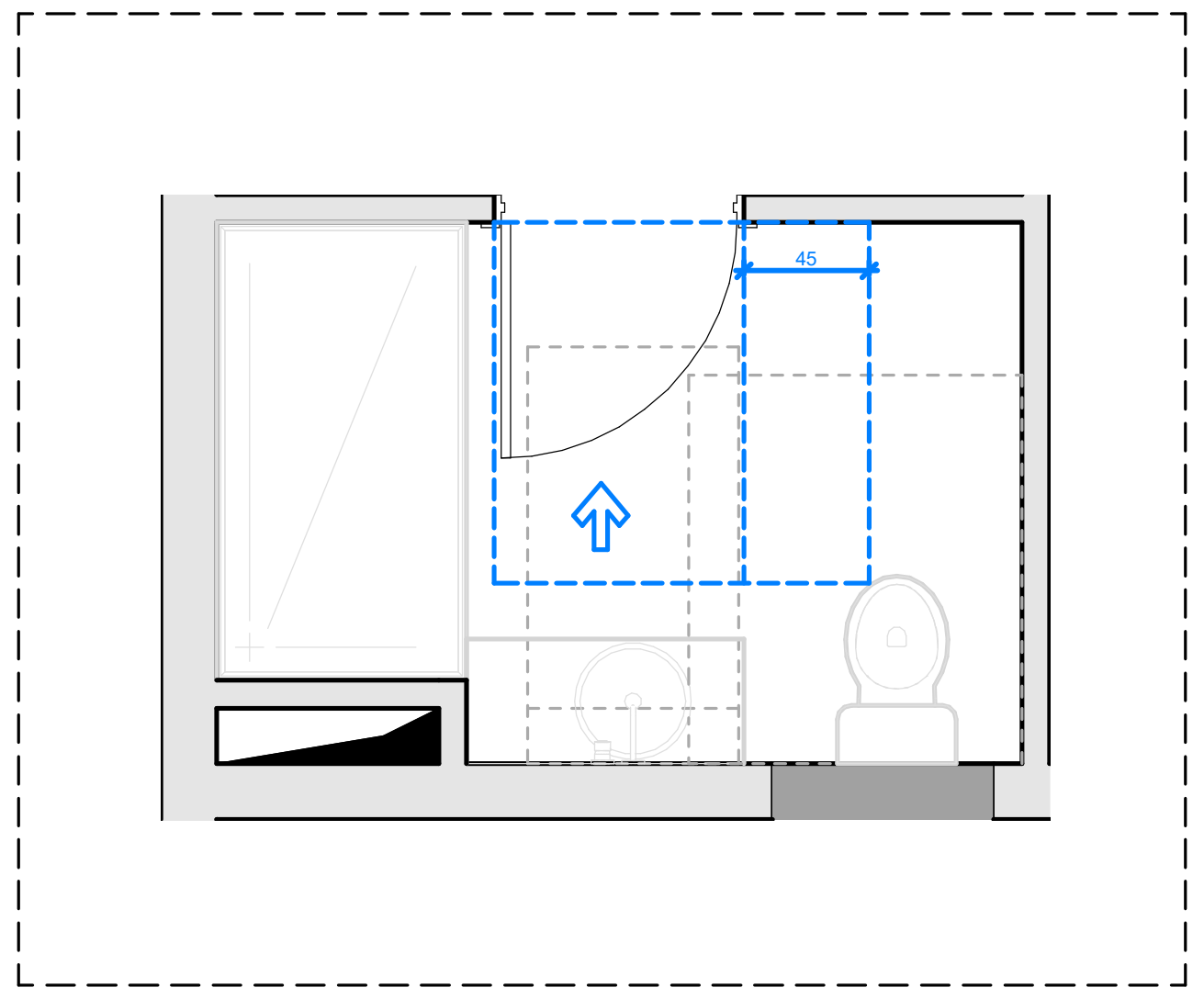

კარი MDF - ის

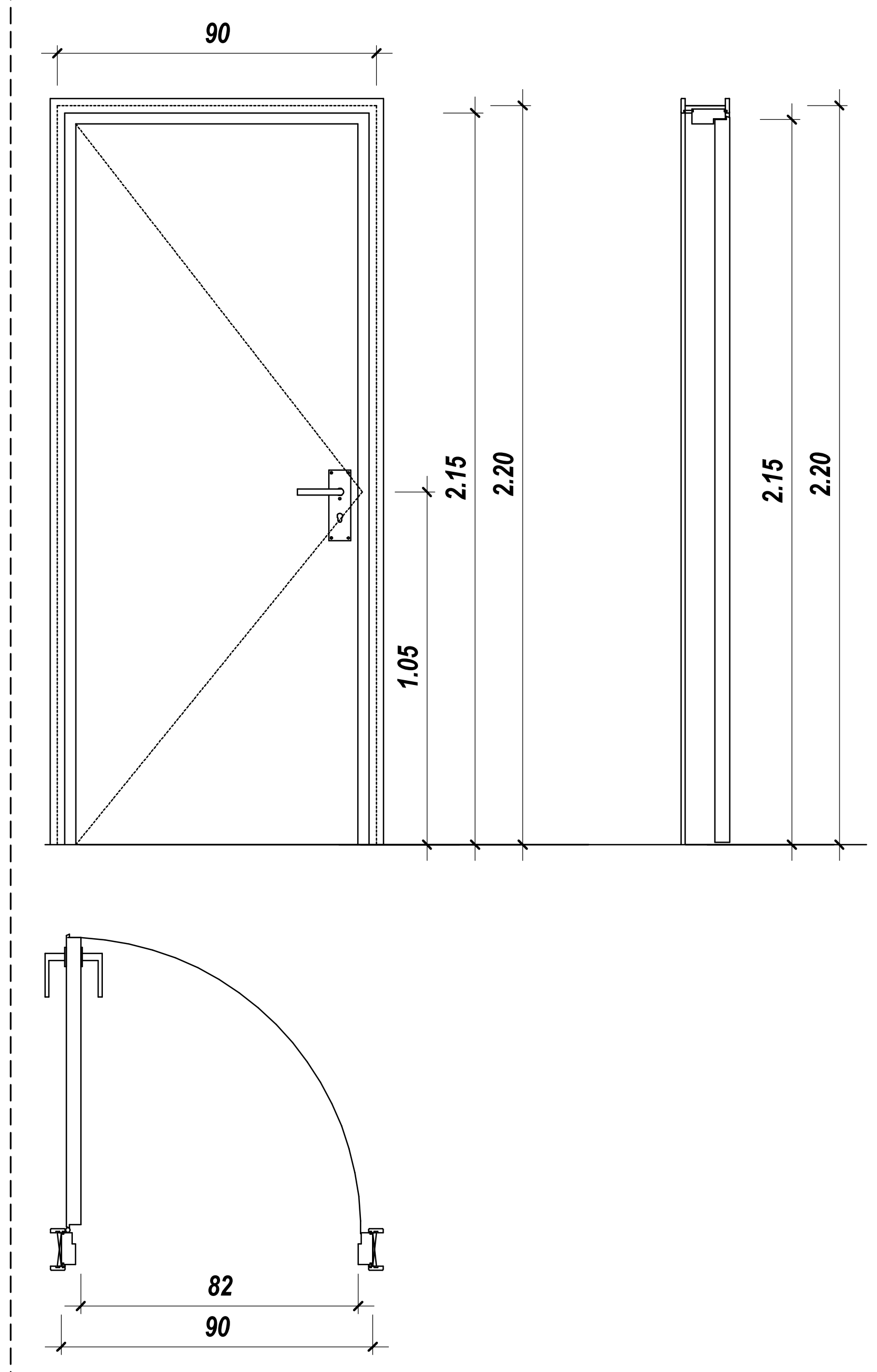

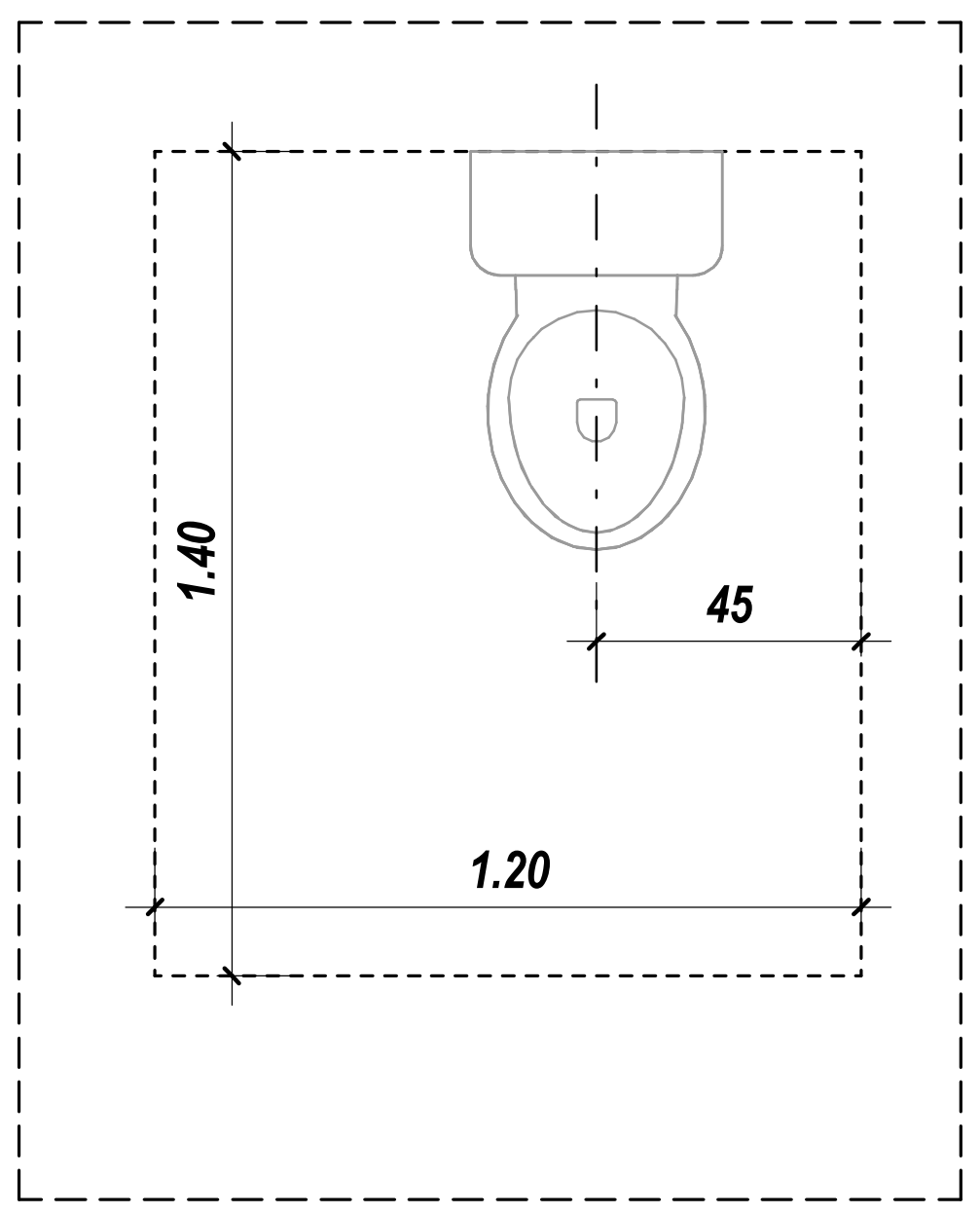

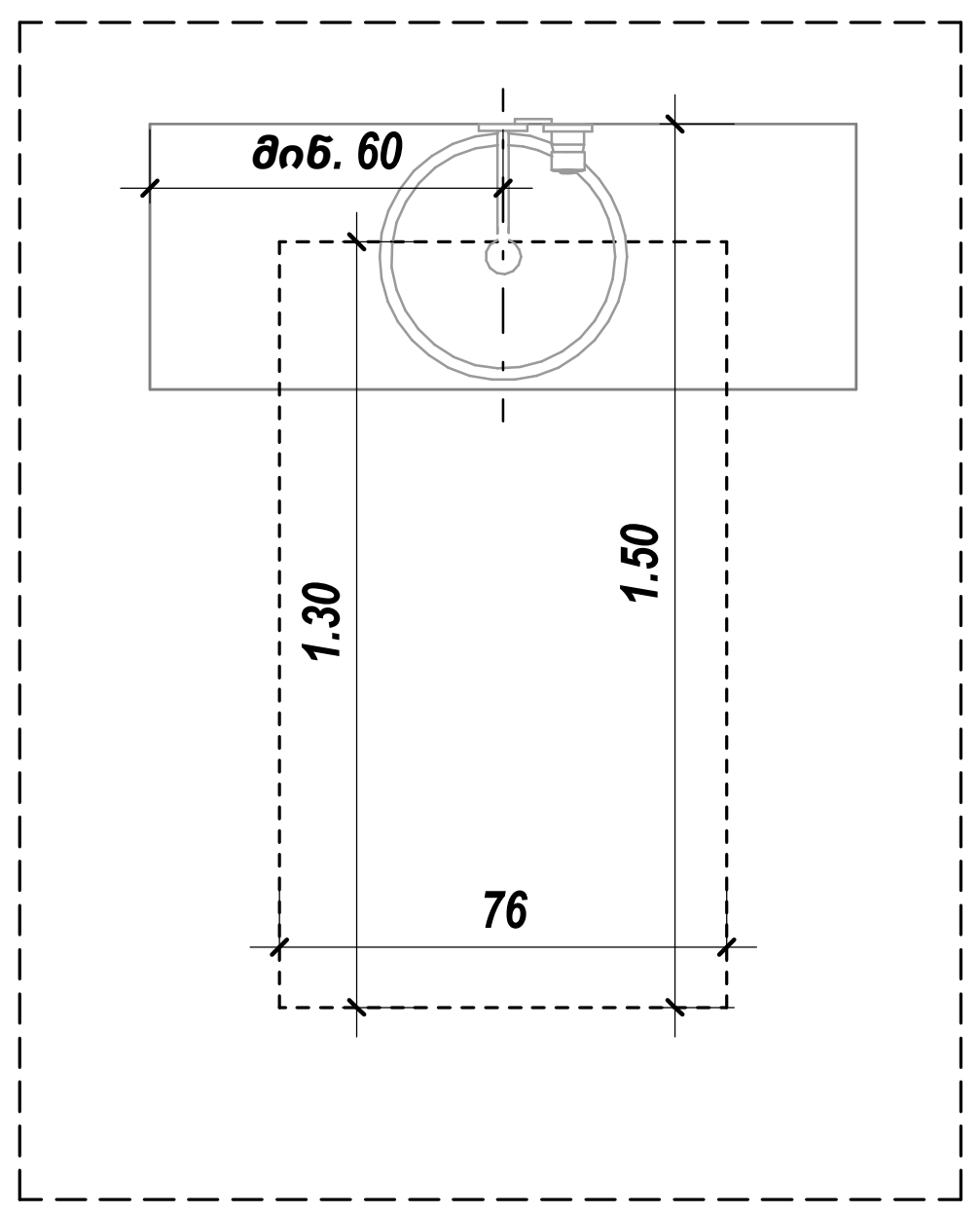

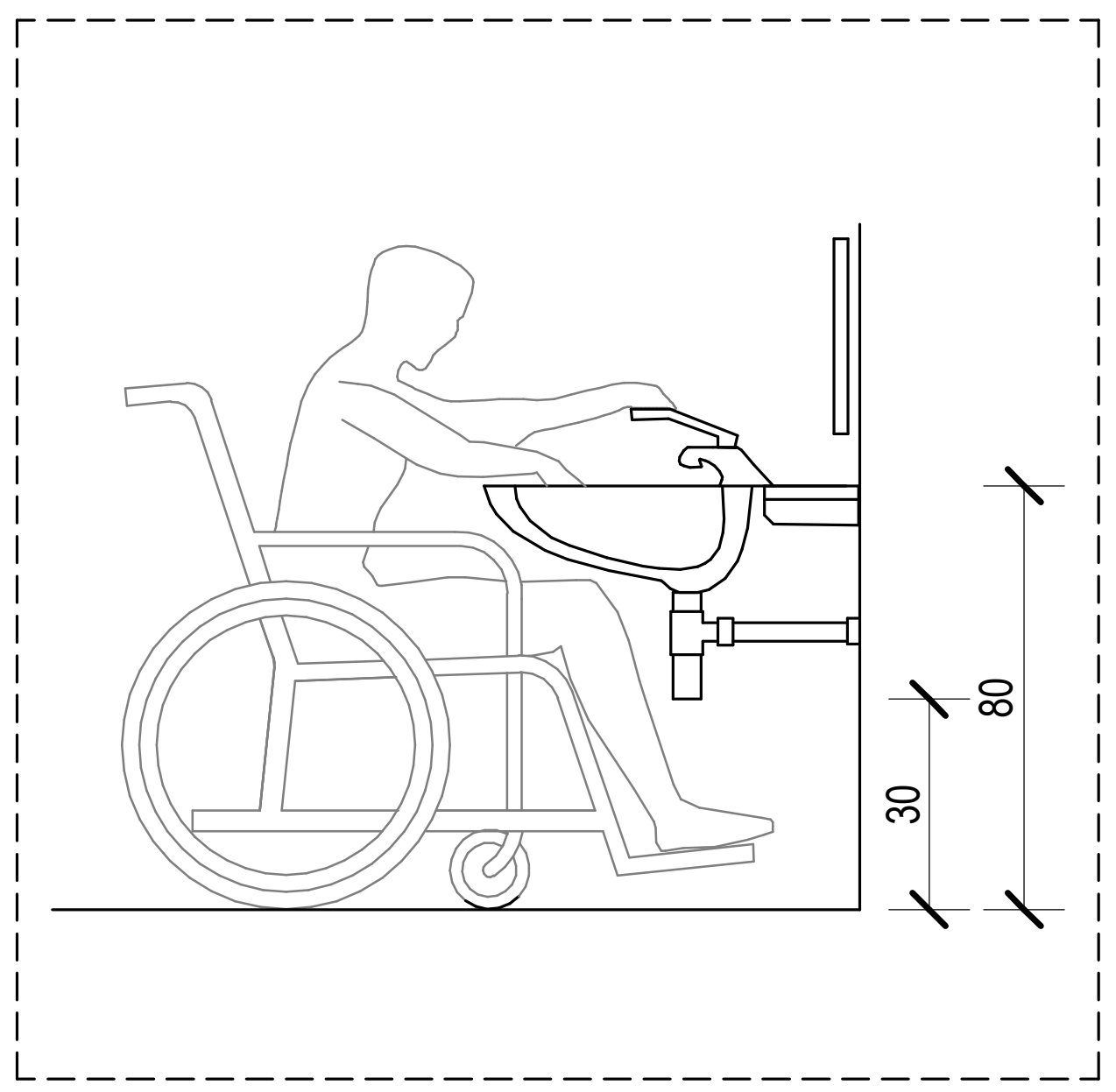

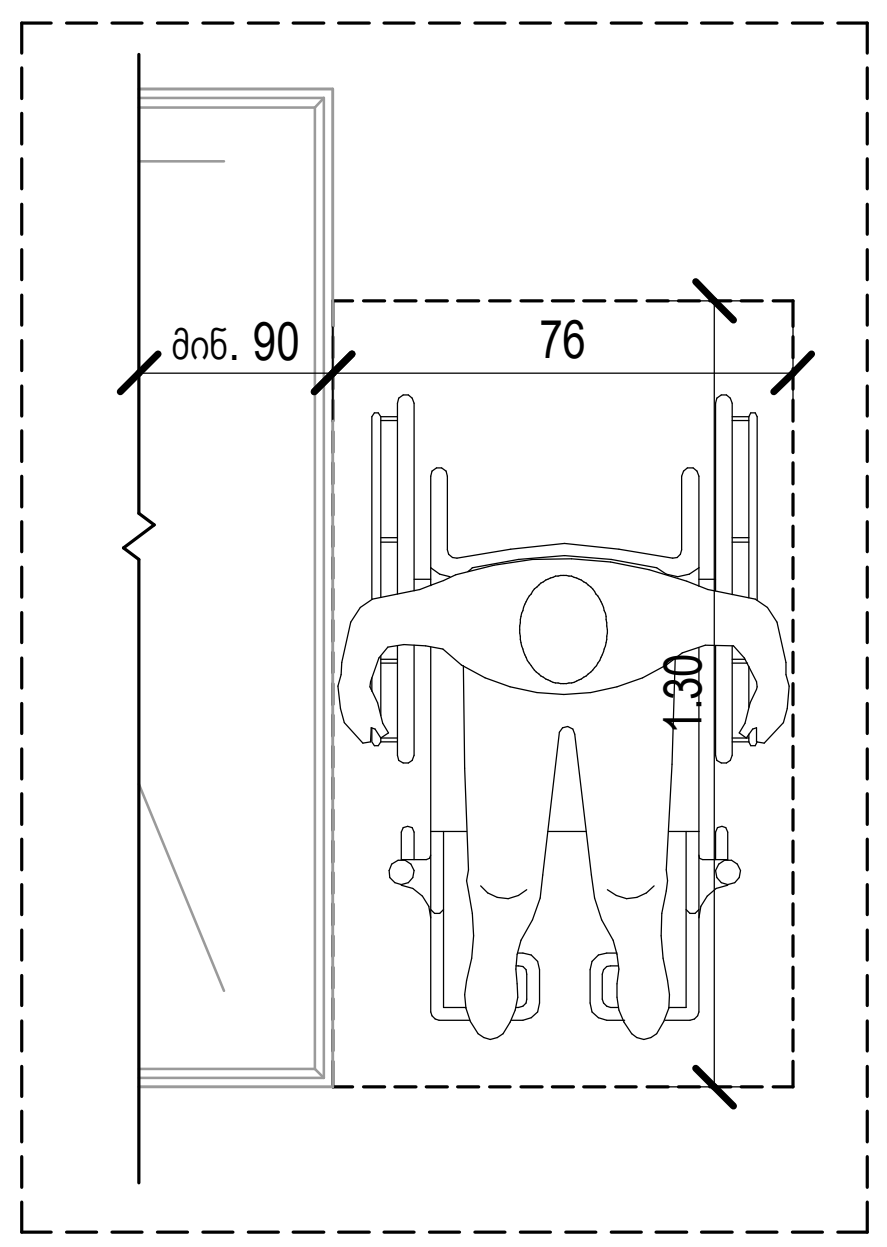

საქმიანი დატვირთულობა (სქ)
სავაჭრო დატვირთულობა (სვ)
საცხოვრებელი დატვირთულობა (სც-2)
დამხმარე დატვირთულობა (დხ)
სასაწყობო დატვირთულობა (სწ-2)

- ბინა №21 ბ ტიპის
- 70.6 m² | 65.8 m² | 4.8 m²
- სც - 2 | დ.დ.ფ. 18.6
- დ.დ. 4.

მისაწვდომი სვლაგეზი
გასასვლელამდე სავალი მანძილი
მანძილი სახანძრო კარადამდე
კედლის ცეცხლმედეგობის ხარისხი 2 საათი
კედლის ცეცხლმედეგობის ხარისხი 2 საათი
საკადასტრო საზღვარი
ღერძის ხაზი
ჭრილის ხაზი

82
220
90

David Vashakidze Architects
მისამართი : ქ. თბილისი, სანაპიროს №8
ტელ: +995 (32) 230 98 99
E-mail : Dvastudio1@gmail.com
FB: FB.COM/DVASTUDIO

პროექტის ნომერი	2018_02
თარიღი	26/04/2021
მთ. არქიტექტორი	დავით ვაშაკიძე
არქიტექტორი	დავით ლაშხი
არქიტექტორი	ეკატერინე თევდორაშვილი

პროექტის დასახელება:
მრავალფუნქციური კომპლექსი
მისამართი:
ქალაქი თბილისი, დავით აღმაშენებლის ხეივანი, N 51
ს/კ : 01.13.01.020.228

ბინა №3,7,12

ტექნიკურ ეკონომიკური

საერთო	
საცხოვრებელი	
კომერციული	
საოფისე	
საზაფხულო	
ლიფტის/კიბის უჯრ. ფართობი	
პარკინგის	
დამხმარე	

A118

მასშტაბი As indicated

სამზარეულოს მიწვდომა

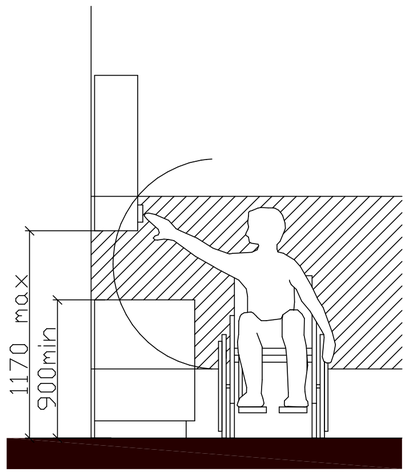

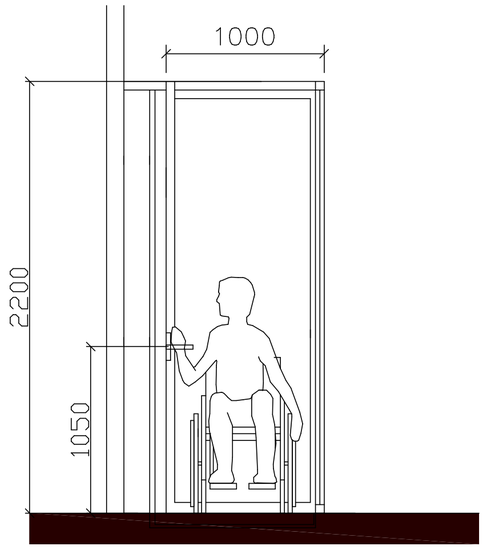

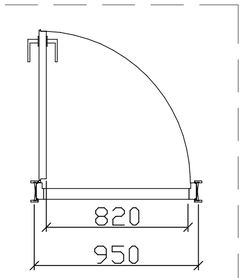

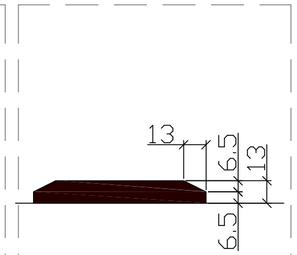

"ა" ტიპის ბინაში ფანჯრის სახელურის სიმარლე მ. 1:50

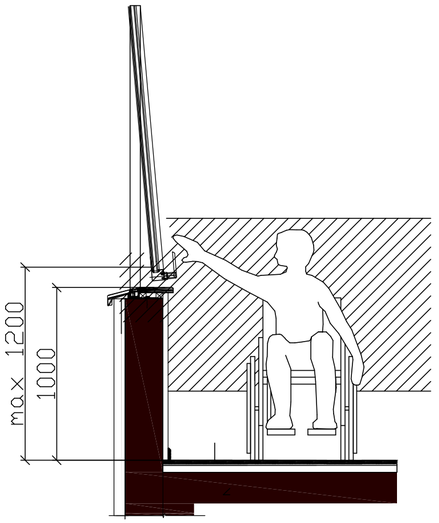

<u>შენიშვნა:</u>

კარის ზედაპირი უნდა იყოს გლუვი მინიმუმ 250 მმ-ის სახელურები, ჩამოსაწევი სახელურები, საკეტები, რაზები და მისაწვდომი კარის სხვა სამართავები ისეთი ფორმის იქნება, რომ ადვილად შეიძლებოდეს ერთი ხელით მოჭიდება და ასამუშავებლად საჭირო არიქნება მაგრად მოჭიდება, წვალება ან მაჯის ტრიალი დახურული კარის კავეულის ნაწილები და გაღებისთვის განკუთვნილი ძალა შესაბამისობაში იქნება შემდეგთან:

1. წინიდან მისაწვდომობისას ან მოწოლით გაღებადი, არაუმეტეს 66.7ნიუტონი
2. ბრუნვითი მოძრაობით გასაღები, არაუმეტეს 315 ნიუტონი სმ.
3. კარის მომხურავები ისე მოეწყობა რომ 90 გრადუსით ღია მფგომარეობიდან 12 გრადუსით გაღებულ მდგომარეობამდე კარის მისახურად საჭირო დრო არაუმცირეს 5 წამი იქნება კარის ზამბარიანი ანჯამები ისე მოეწყობა, რომ 70 გრადუსით ღია მდგომარეობიდან დახურულ მდგომარეობამდე კარი არაუმცირეს 1.5 წამში გადავა.

სეხლმედები კარისგან განსხვავებული კარის მოწოლით ან გამოწევით გაღებისთვის საჭირო ძალა შესაბამისობაში იქნება შემდეგთან შენობაში განთავსებული ანჯამიანი კარი: არაუმეტეს 22.2 ნიუტონი

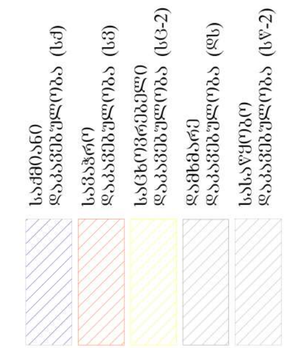

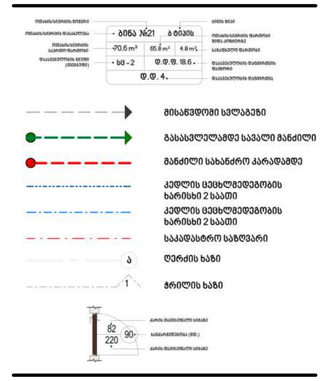

David Vashakidze Architects

მისამართი : ქ. თბილისი, სანაპიროს №8
ტელ: +995 (32) 230 98 99
E-mail : Dvastudio1@gmail.com
FB: FB.COM/DVASTUDIO

პროექტის ნომერი	2018_02
თარიღი	26/04/2021
მთ. არქიტექტორი	დავით ვაშაყიძე
არქიტექტორი	დავით ღარხი
არქიტექტორი	ეკატერინე თევდორაშვილი

პროექტის დასახელება:

მრავალფუნქციური კომპლექსი

მისამართი:

ქალაქი თბილისი, დავით აღმაშენებლის ხეივანი, N 51
ს/კ : 01.13.01.020.228

det

ტექნიკურ ეკონომიკური
საერთო
საცხოვრებელი
კომერციული
საოფისე
საზაფხულო
ლიფტის/კიბის უჯრ. ფართობი
პარკინგის
დამხმარე

A119'

მასშტაბი 1:25

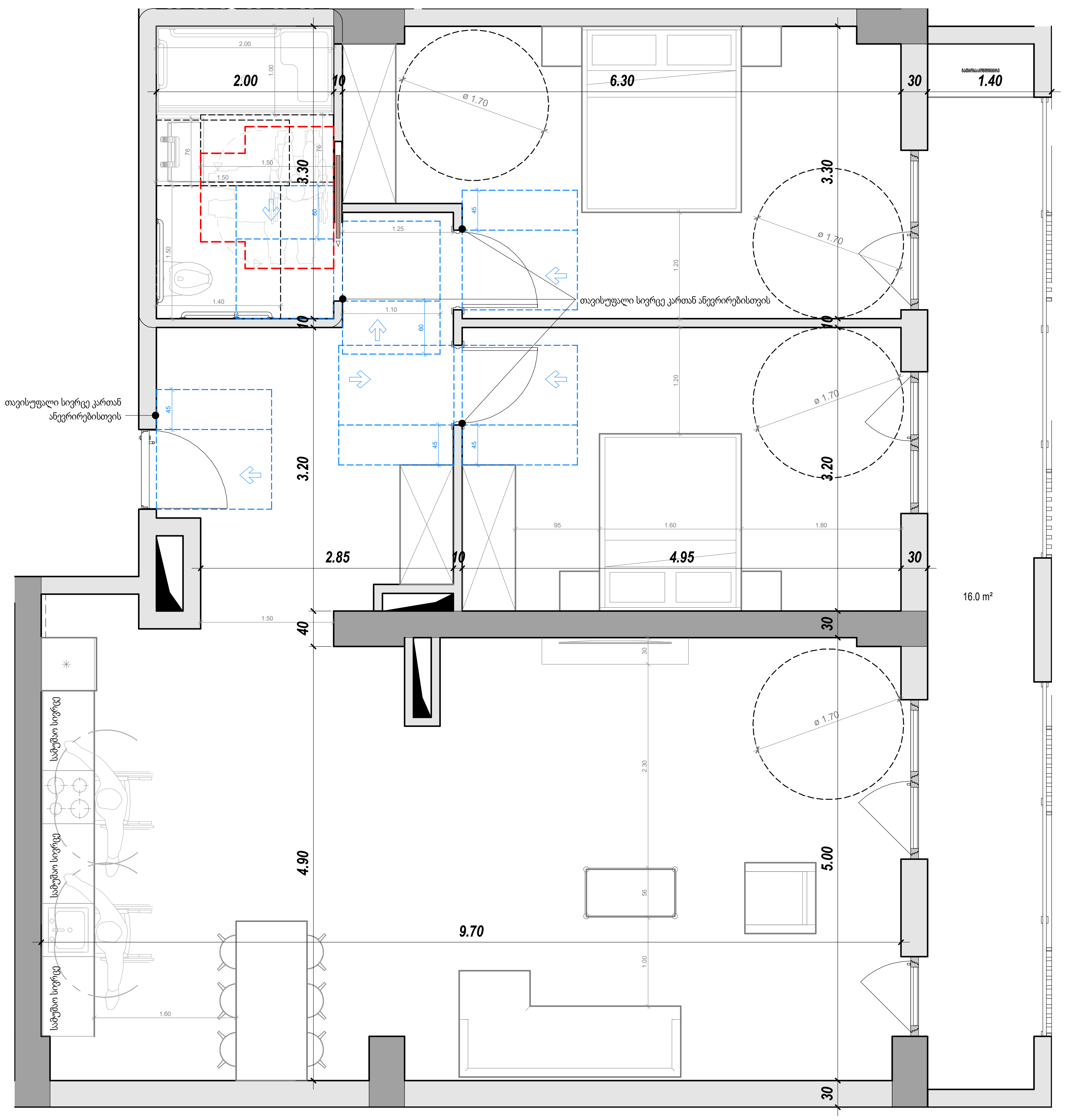

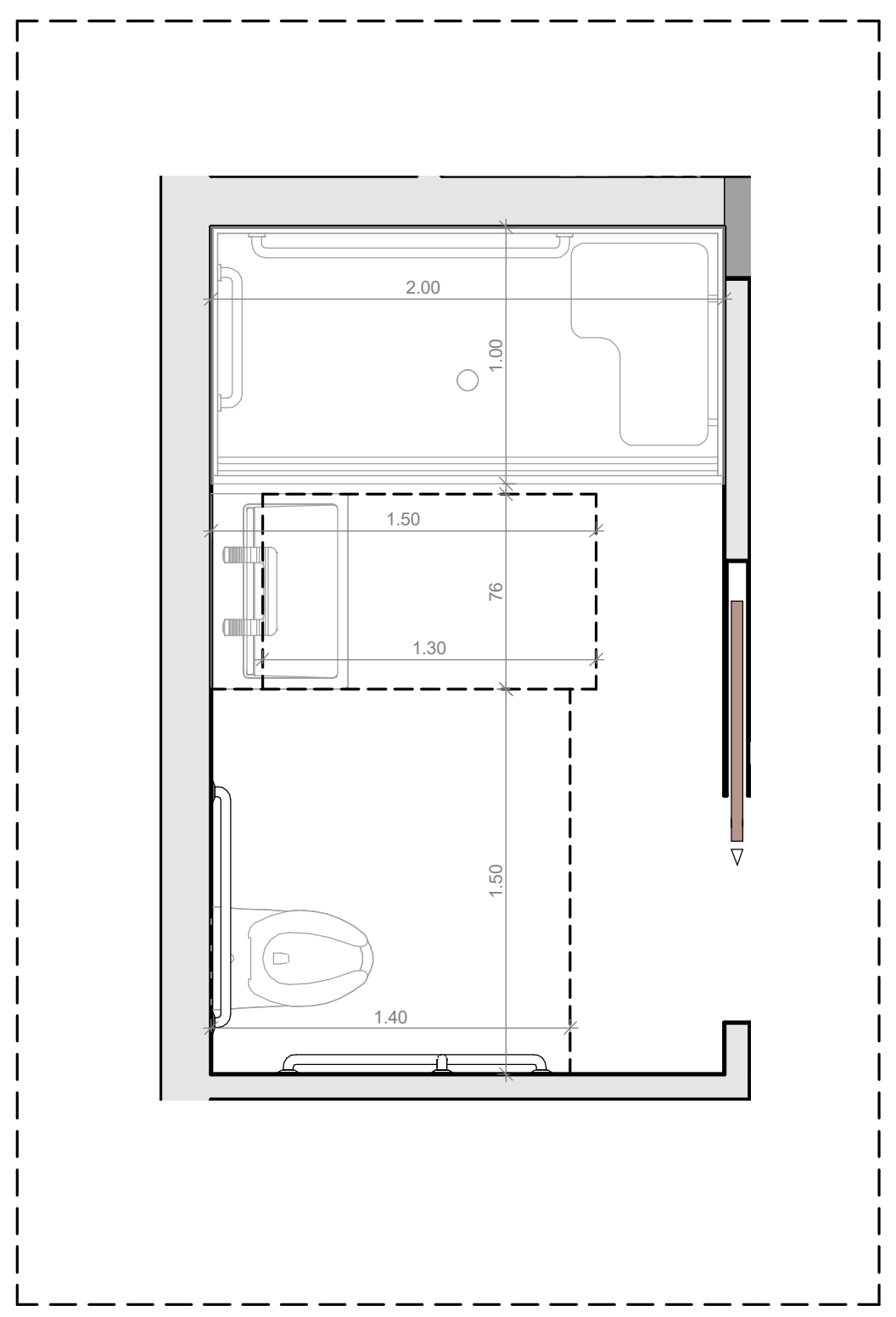

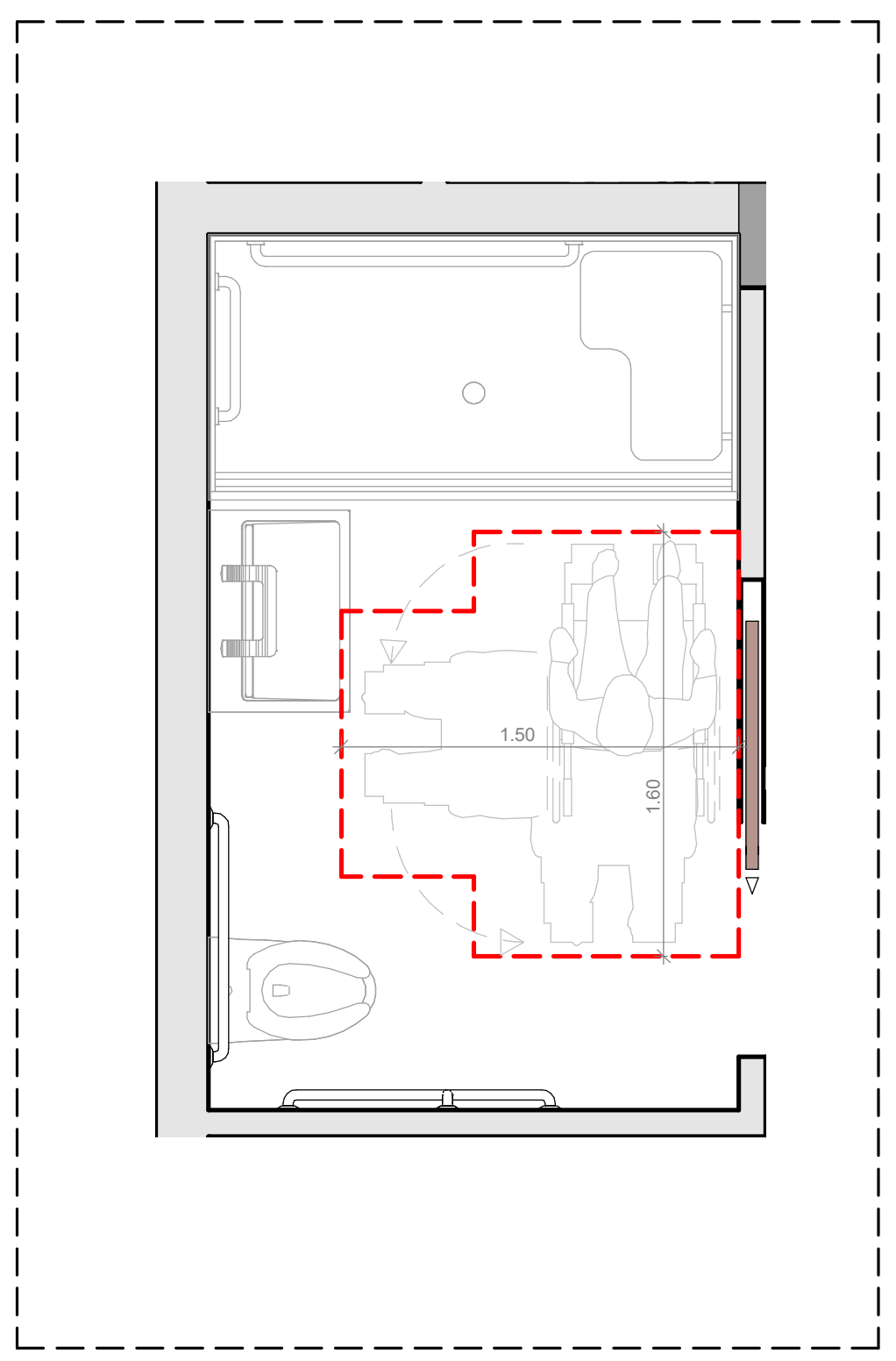

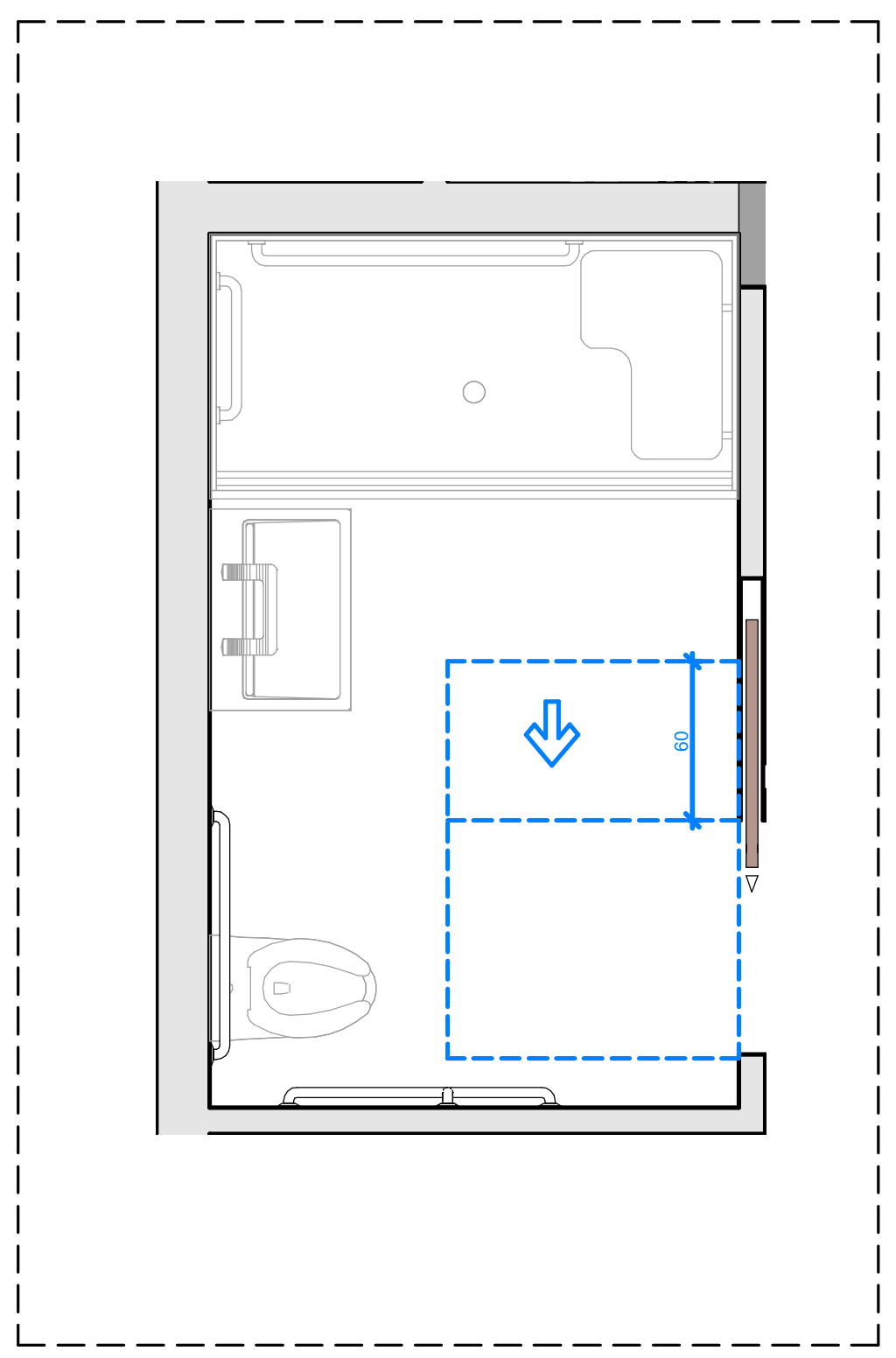

ა - ტიპის
ბინა № - 4

საერთო ფართობი - 120.9 მ²

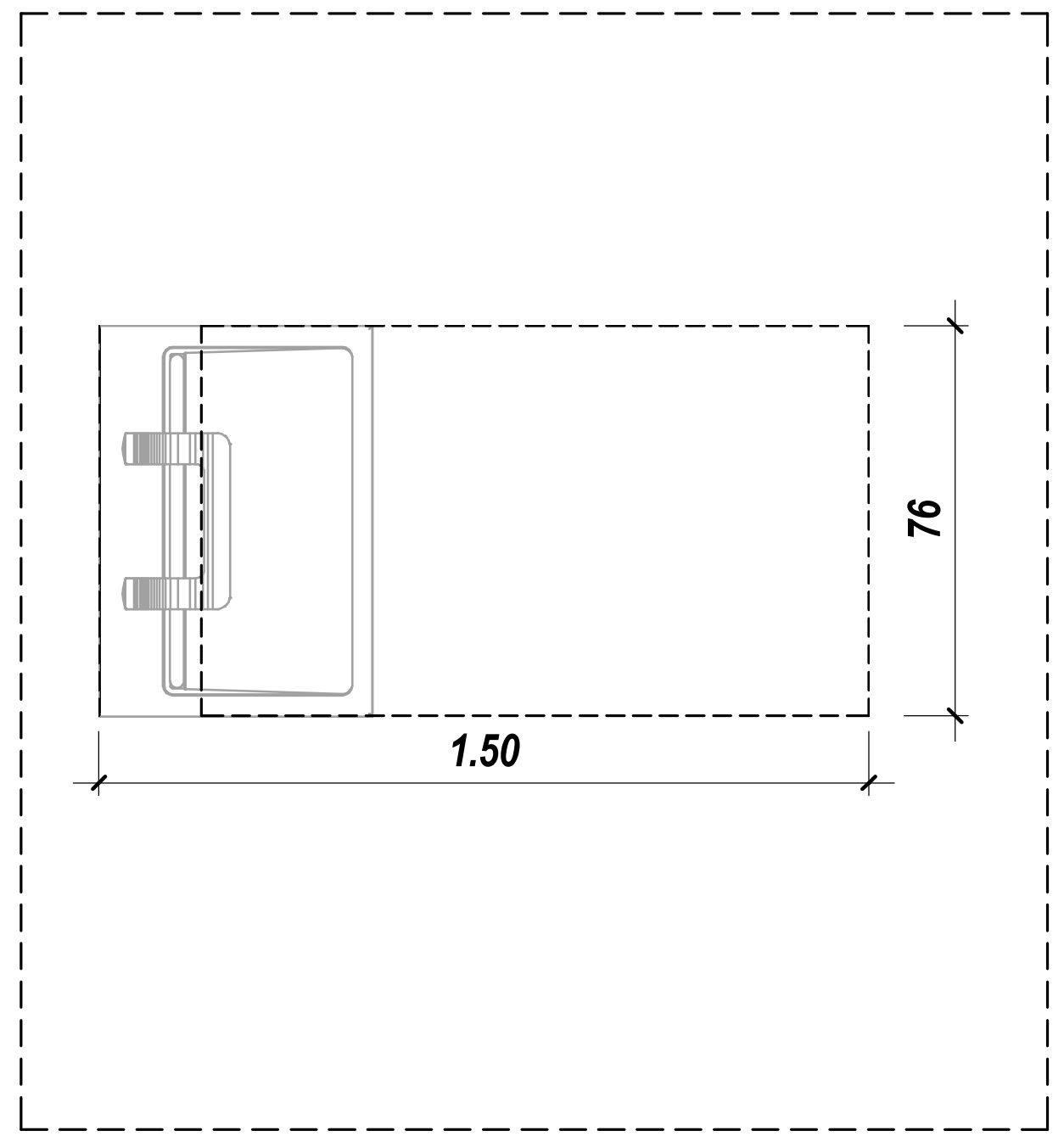

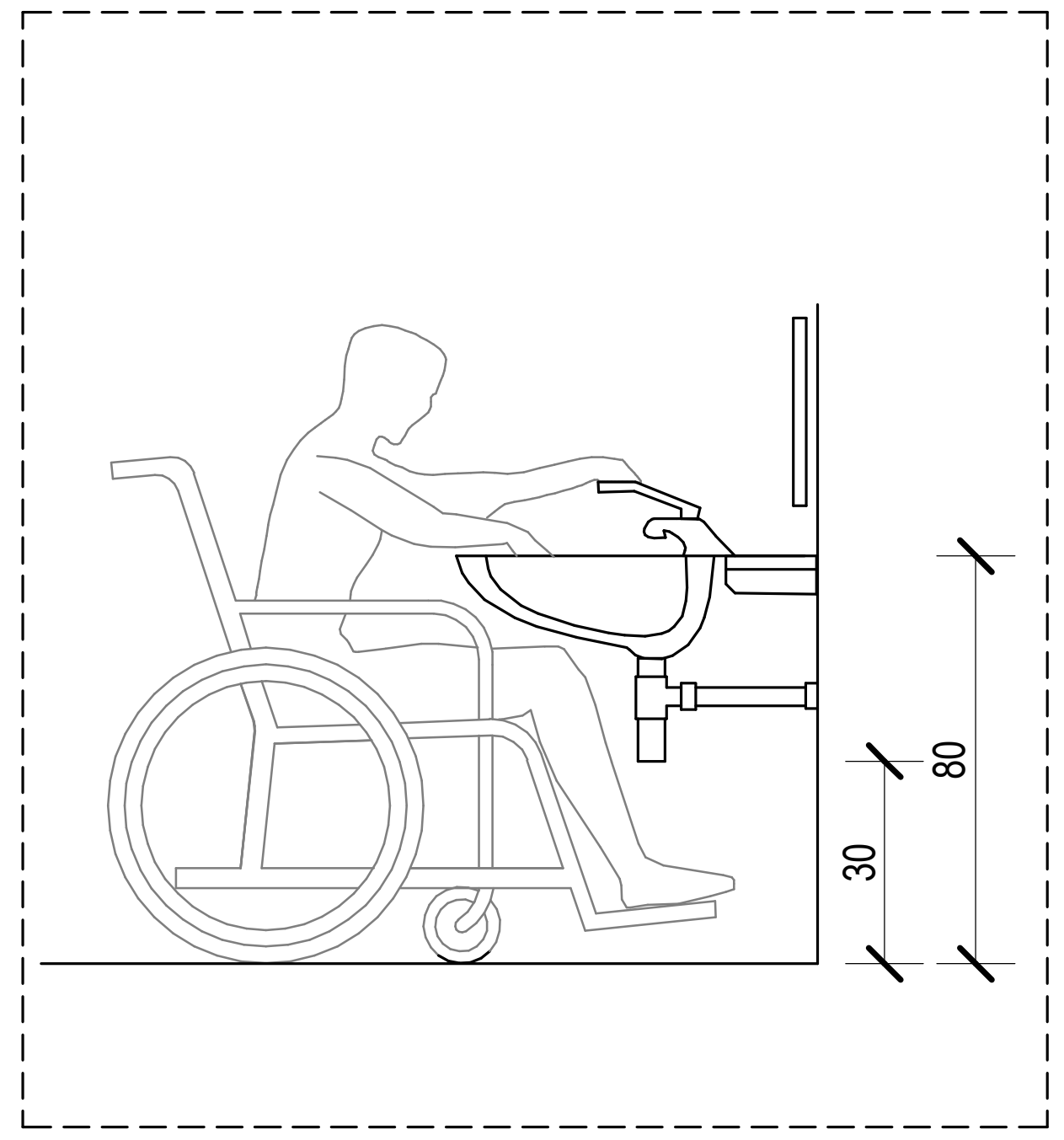

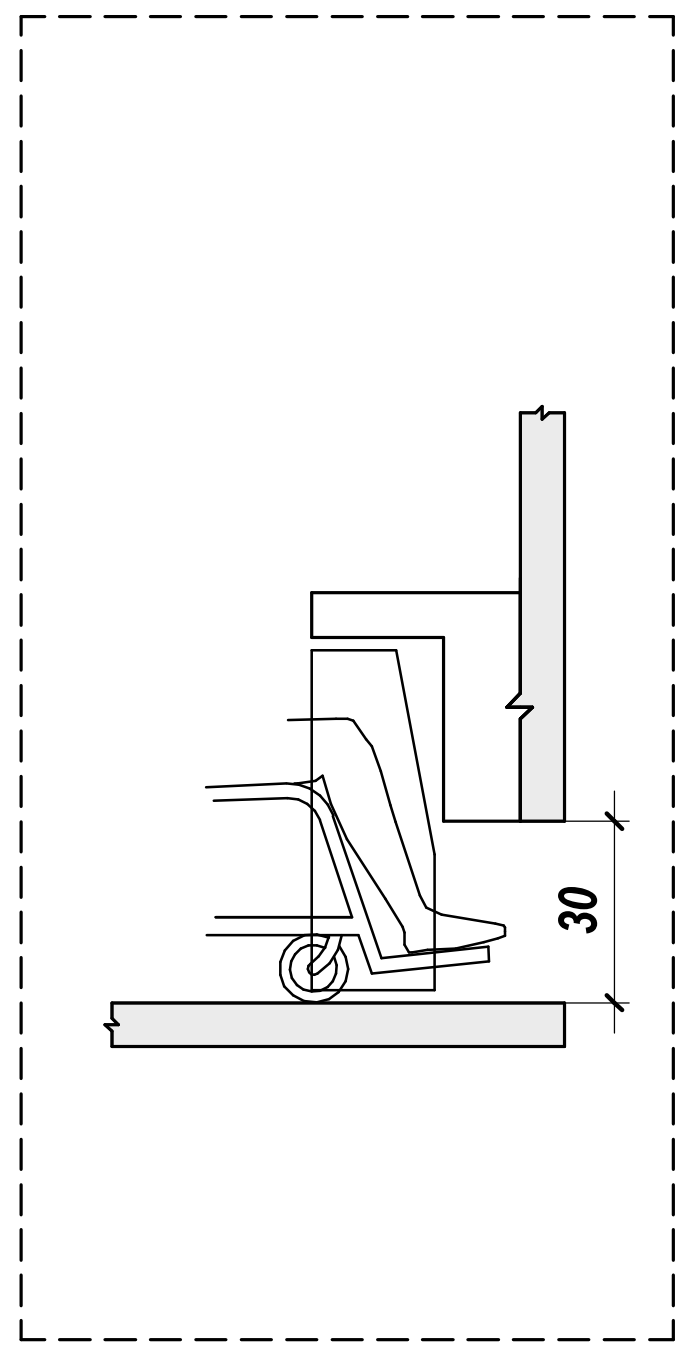

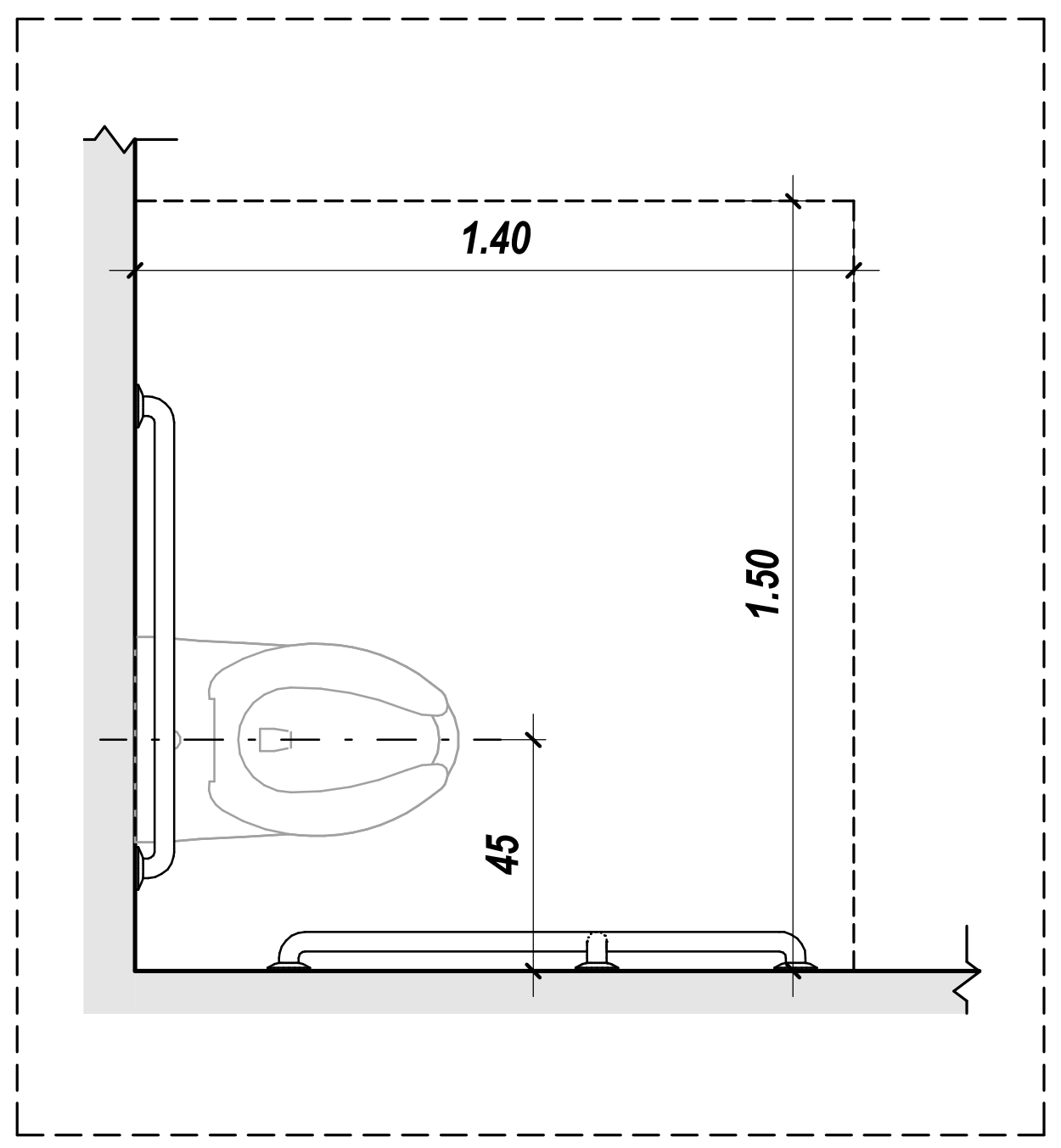

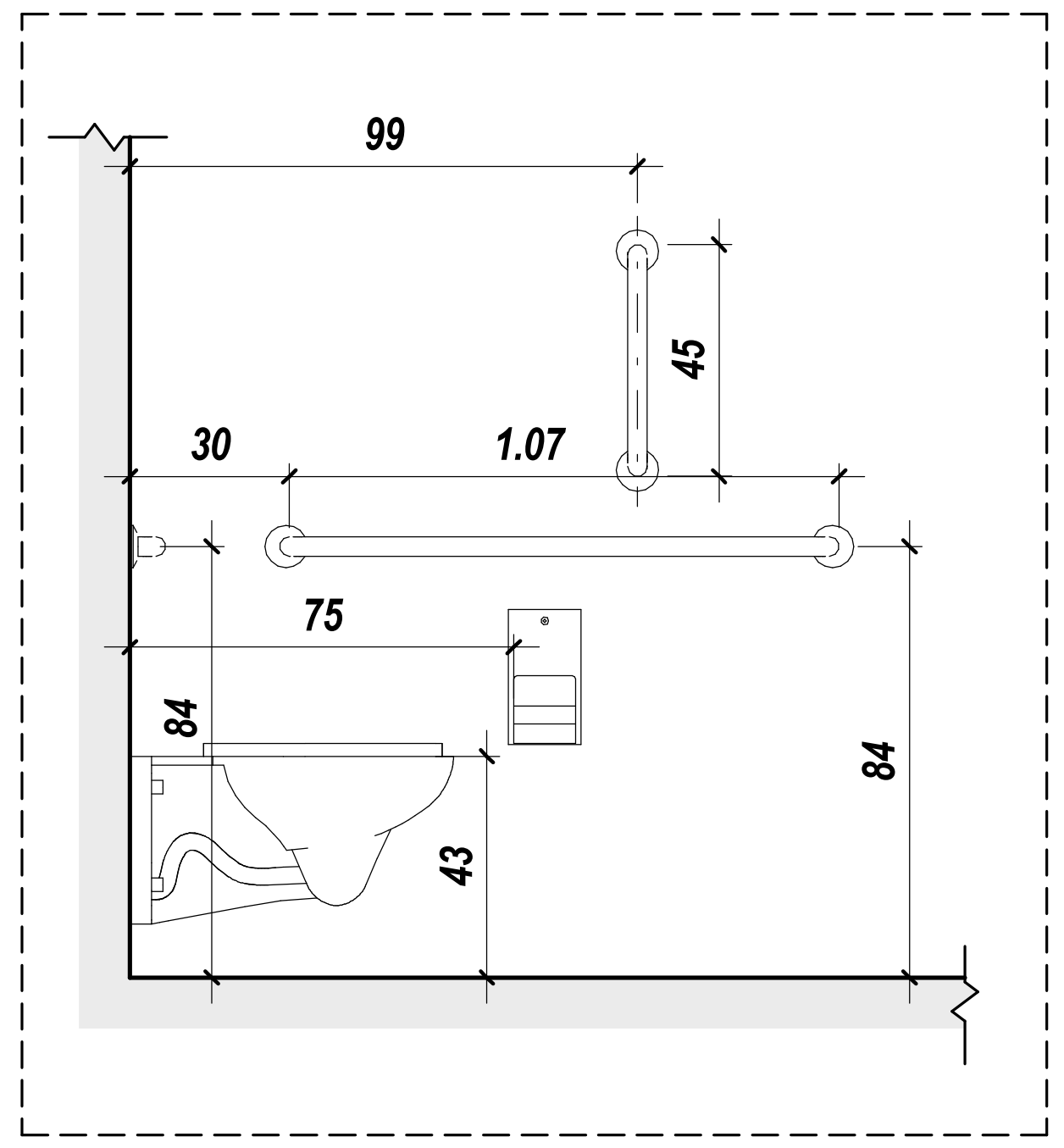

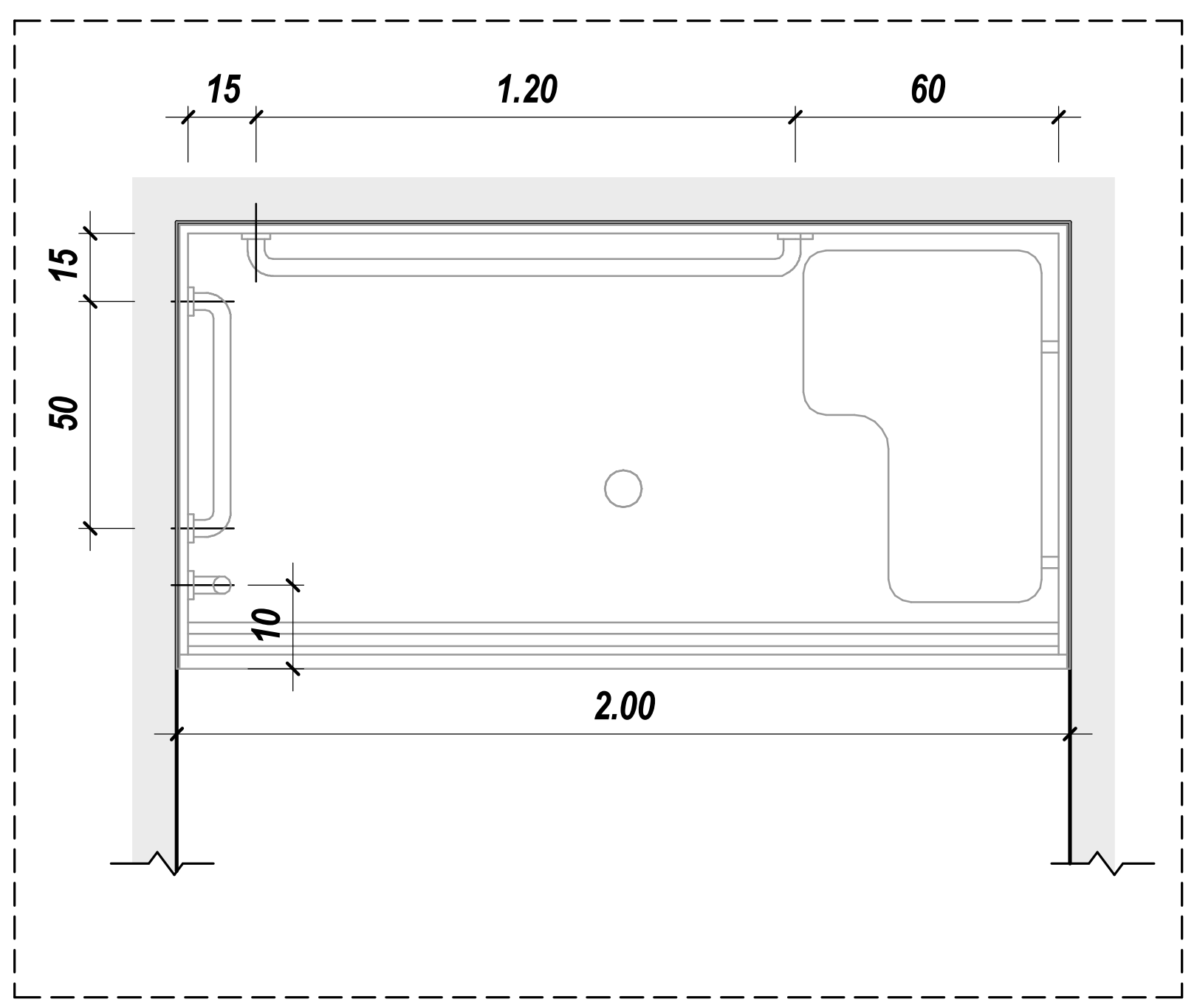

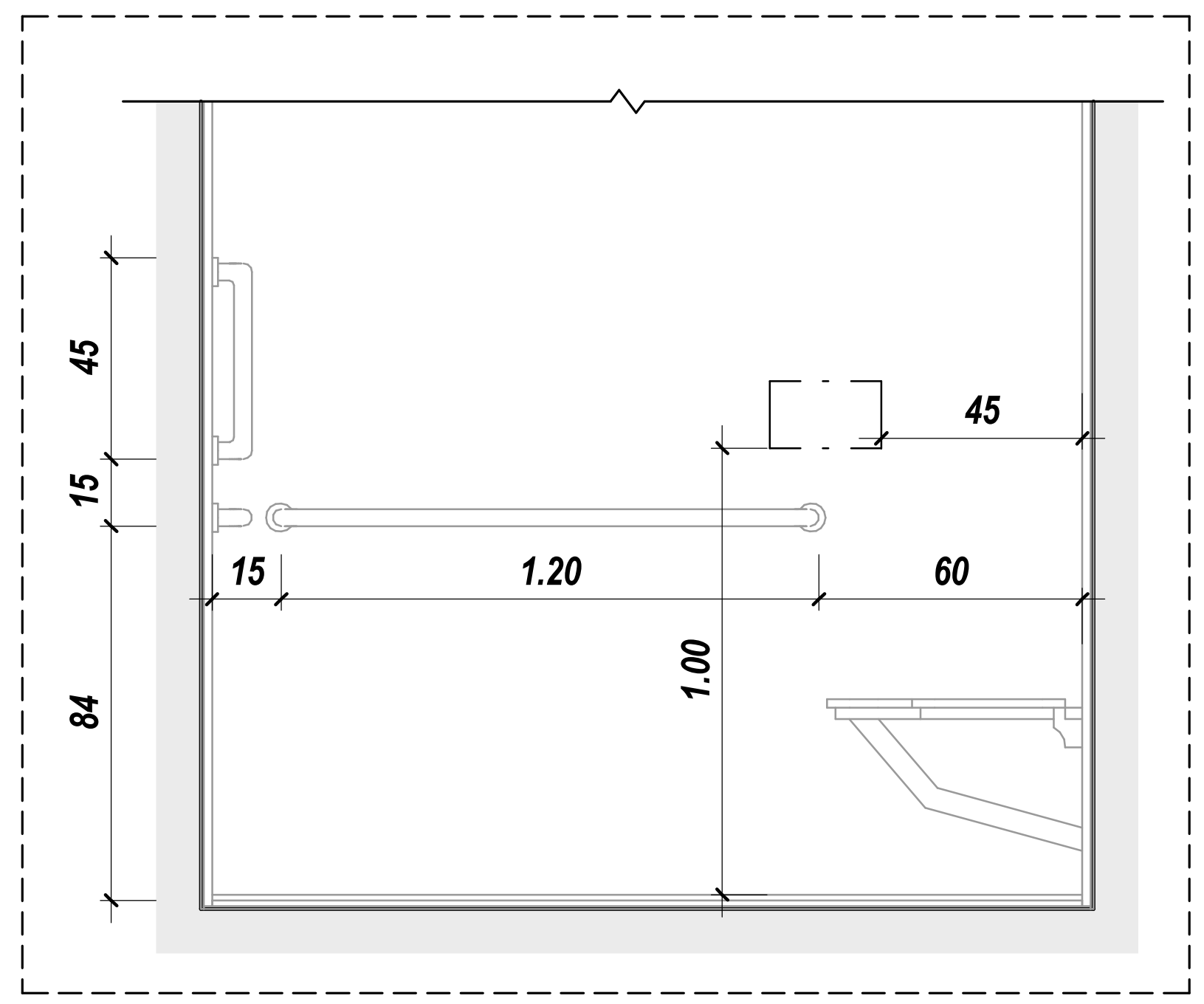

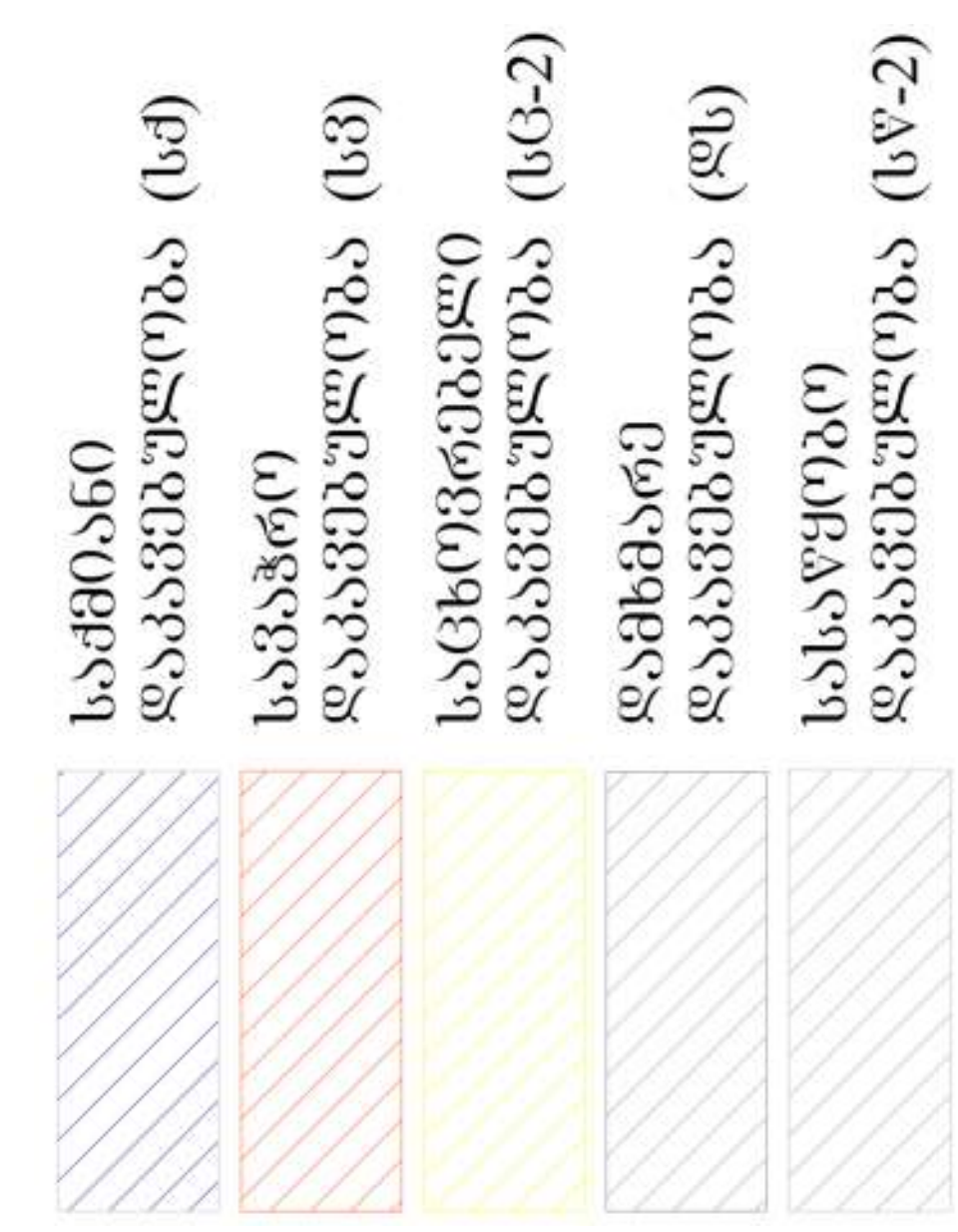



David Vashakidze Architects
მისამართი : ქ. თბილისი, სანაპიროს №8
ტელ: +995 (32) 230 98 99
E-mail : Dvastudio1@gmail.com
FB: FB.COM/DVASTUDIO

პროექტის ნომერი	2018_02
თარიღი	26/04/2021
მთ. არქიტექტორი	დავით ვაშაკიძე
არქიტექტორი	დავით ლაშხი
არქიტექტორი	ეკატერინე თევდორაშვილი

პროექტის დასახელება:
მრავალფუნქციური კომპლექსი
მისამართი:
ქალაქი თბილისი, დავით აღმაშენებლის ხეივანი, N 51
ს/კ : 01.13.01.020.228

ბინა №4

ტექნიკურ ეკონომიკური	
საერთო	
საცხოვრებელი	
კომერციული	
საოფისე	
საზაფხულო	
ლიფტის/კიბის უჯრ. ფართობი	
პარკინგის	
დამხმარე	

A119"

მასშტაბი	As indicated

ბ - ტიპის
ბინა № - 8,13,18,23,28,33,44,60,

საერთო ფართობი - 64.1 მ²

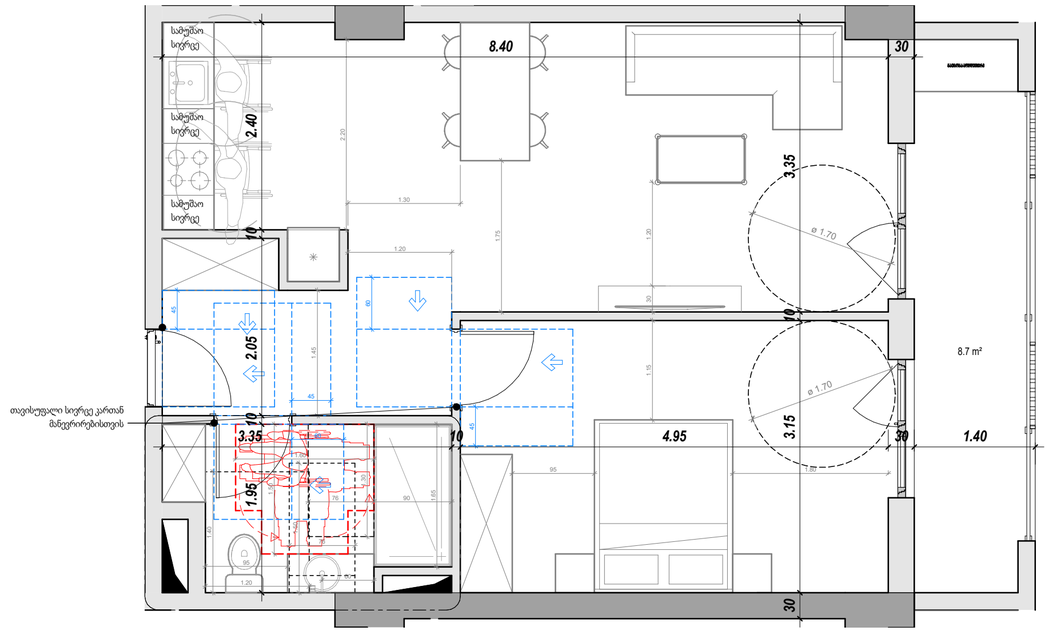

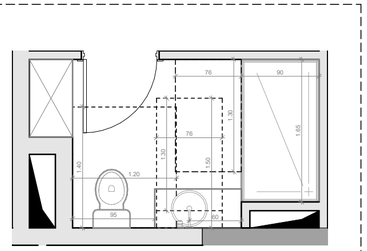

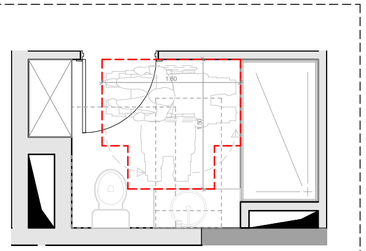

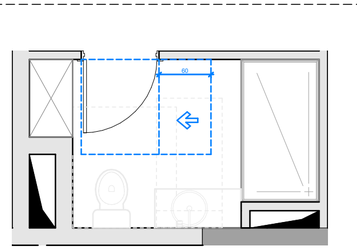

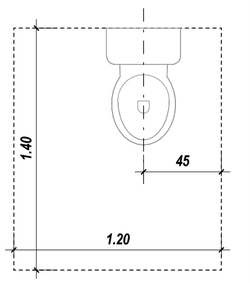

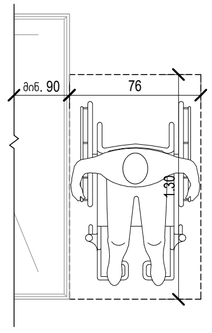

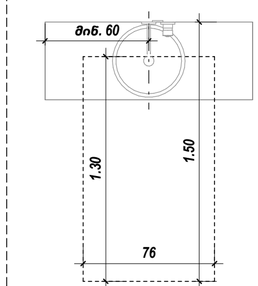

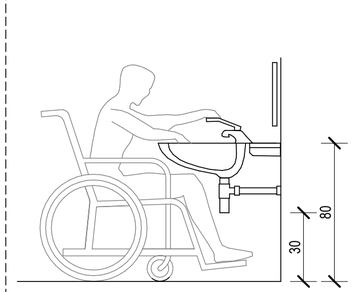

კარი MDF - ის

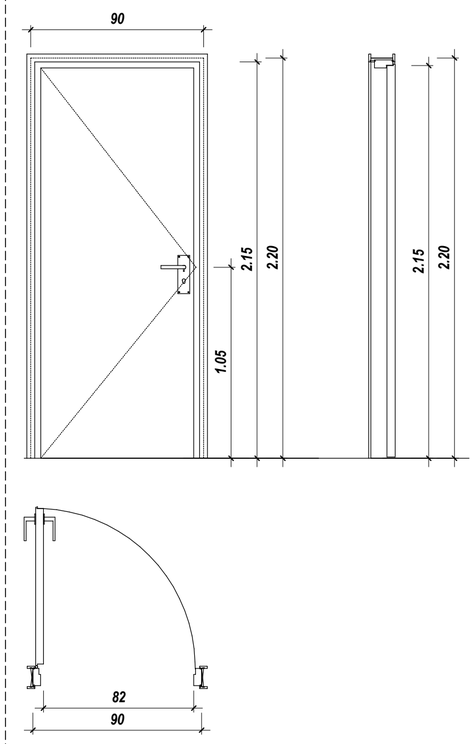

საქმიანი დანიშნულება (სძ)
სავაჭრო დანიშნულება (სვ)
სახლოვნებელი დანიშნულება (სნ-2)
დამხმარე დანიშნულება (სს)
სასაწყობე დანიშნულება (სწ-2)



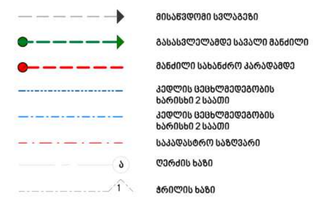



David Vashakidze Architects

მისამართი : ქ. თბილისი, სანაპირო №8
ტელ: +995 (32) 230 98 99
E-mail : Dvastudio1@gmail.com
FB: FB.COM/DVA.STUDIO

პროექტის ნომერი	2018_02
თარიღი	26/04/2021
მთ. არქიტექტორი	დავით ვაშაკიძე
არქიტექტორი	დავით ლაშხი
არქიტექტორი	ეკატერინე თევდორაშვილი

პროექტის დასახელება:

მრავალფუნქციური კომპლექსი

მისამართი:

ქალაქი თბილისი, დავით აღმაშენებლის ხეივანი, N 51
ს/კ : 01.13.01.020.228

ბინა №8,13,18,23,28,33,44,60,

ტექნიკურ ეკონომიკური

საერთო	
საცხოვრებელი	
კომერციული	
საოფისე	
საზაფხულო	
ლიფტის/კიბის უჯრ. ფართობი	
პარკინგის	
დამხმარე	

A120

მასშტაბი	As indicated

ბ - ტიპის

ბინა № - 9,14,19,24,29,34,45,61.

საერთო ფართობი - 64.1 მ²

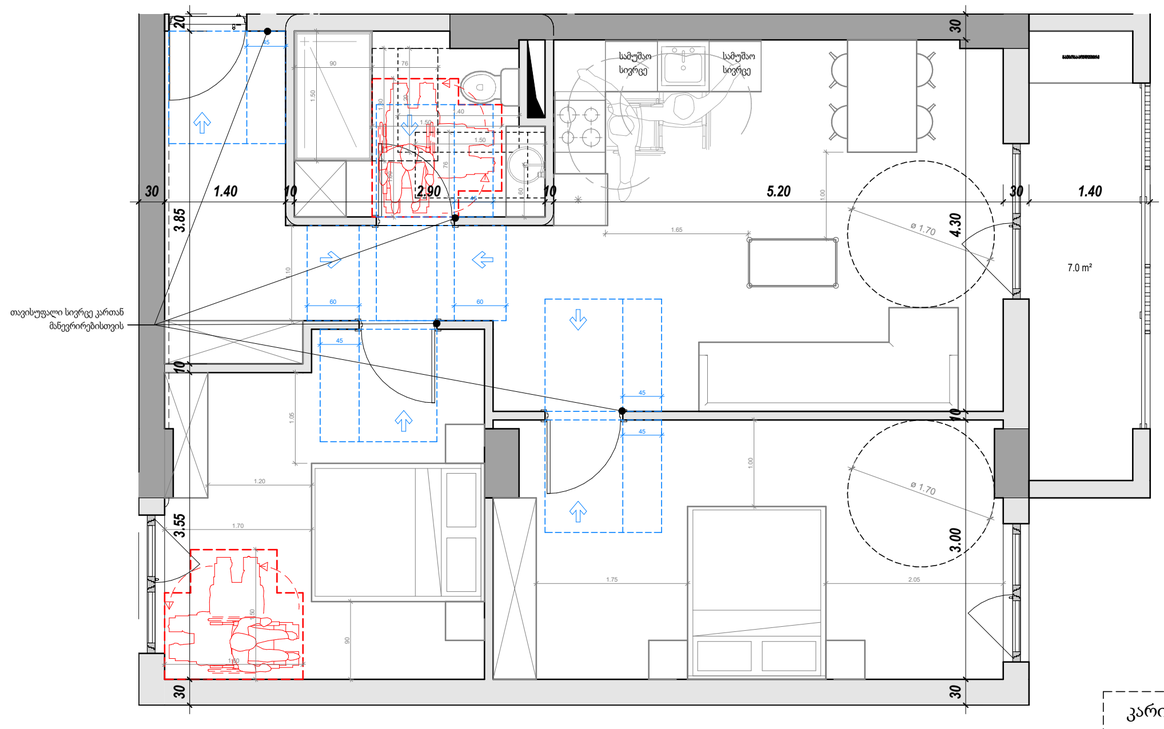

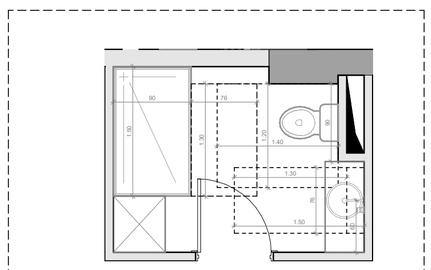

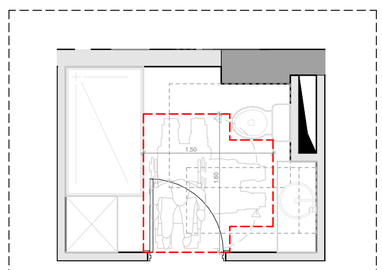

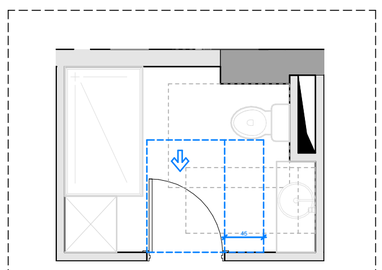

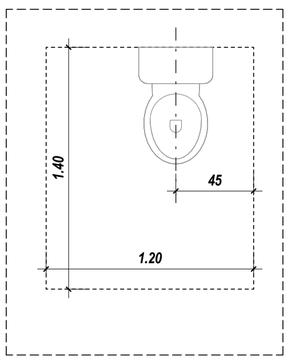

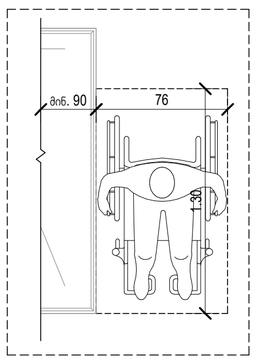

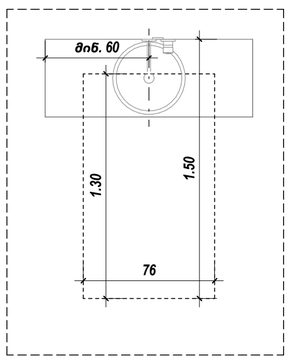

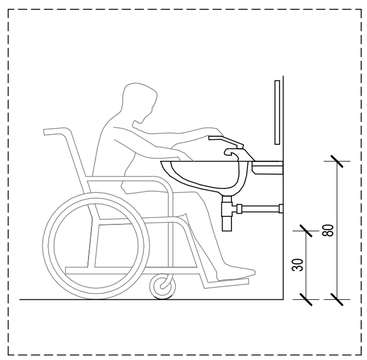

კარი MDF - ის

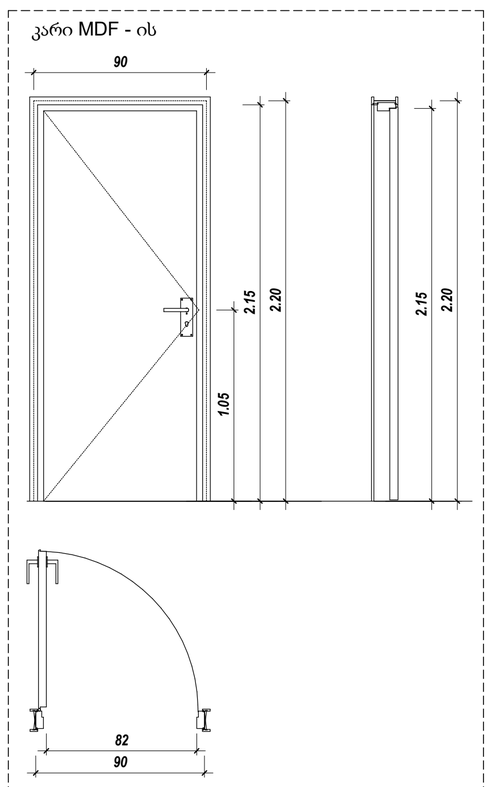

საძმაო დაბანგვლობა (სძ)
სავაჭრო დაბანგვლობა (სვ)
სველი წვრილი დაბანგვლობა (სწ-2)
დამხმარე დაბანგვლობა (დწ)
სასაწყობე დაბანგვლობა (სწ-2)



David Vashakidze Architects

მისამართი : ქ. თბილისი, სანაპირო №8
ტელ: +995 (32) 230 98 99
E-mail : Dvastudio1@gmail.com
FB: FB.COM/DVASTUDIO

პროექტის ნომერი	2018_02
თარიღი	26/04/2021
მთ. არქიტექტორი	დავით ვაშაკიძე
არქიტექტორი	დავით ლაშხი
არქიტექტორი	ეკატერინე თევდორაძვილი

პროექტის დასახელება:

მრავალფუნქციური კომპლექსი

მისამართი:

ქალაქი თბილისი, დავით აღმაშენებლის ხეივანი, N 51
ს/კ : 01.13.01.020.228

ბინა №9,14,19,24,29,34,45,61.

ტექნიკურ ეკონომიკური

საერთო
საცხოვრებელი
კომერციული
საოფისე
საზაფხულო
ლიფტის/კიბის უჯრ. ფართობი
პარკინგის
დამხმარე

A121

მასშტაბი	As indicated

ბ - ტიპის

ბინა № - 16,21,26,31,42,58.

საერთო ფართობი - 70.6 მ²

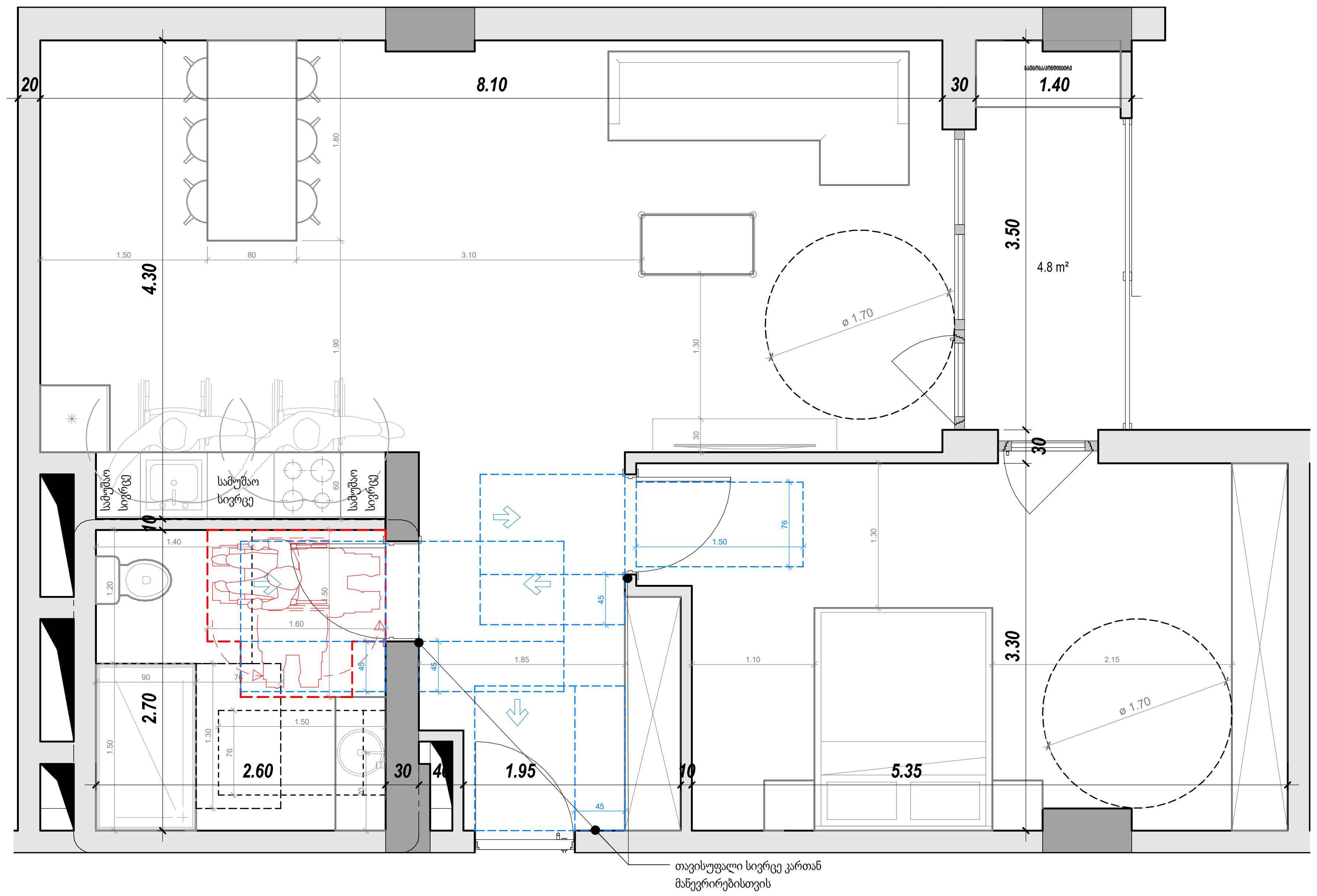

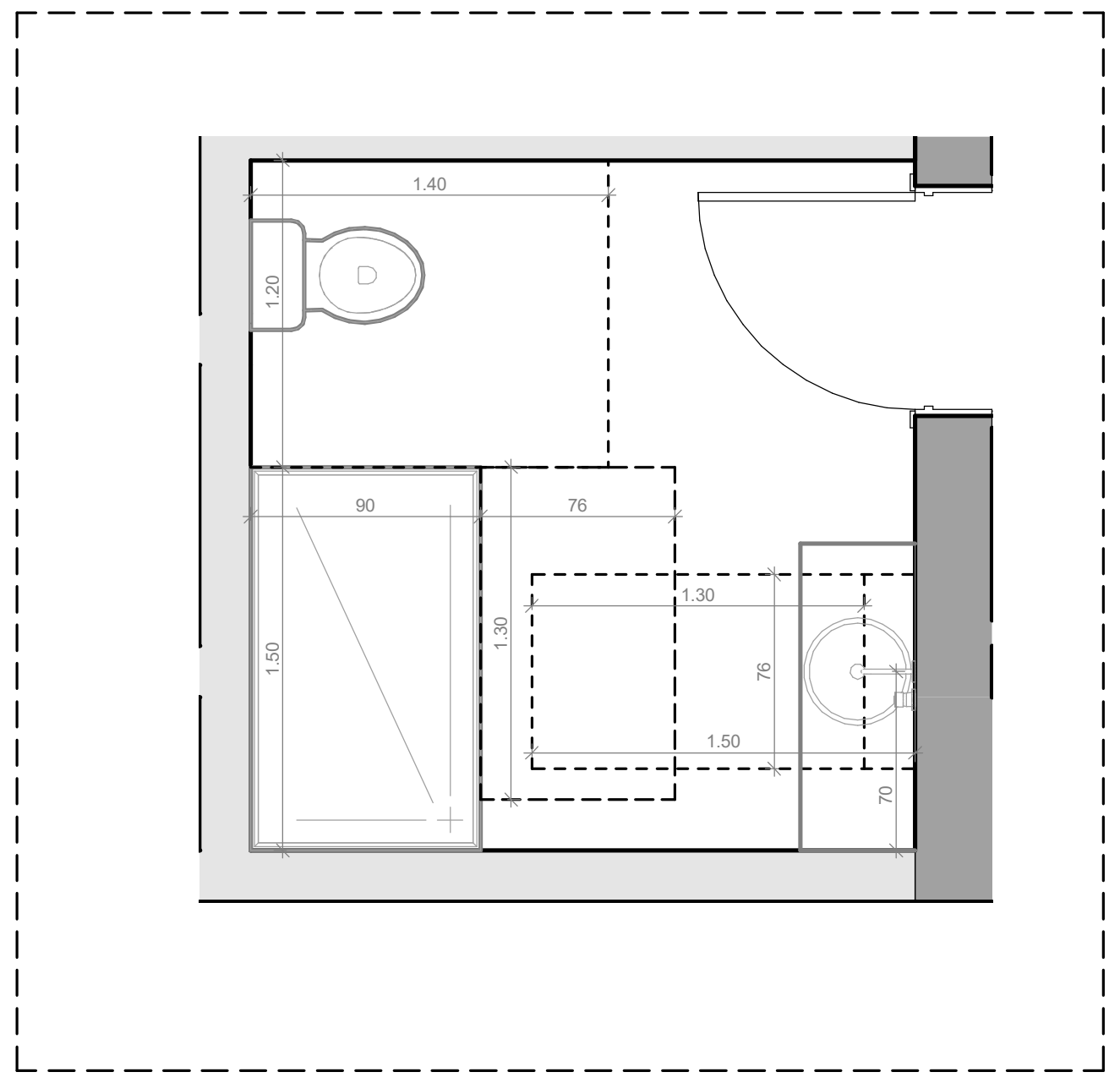

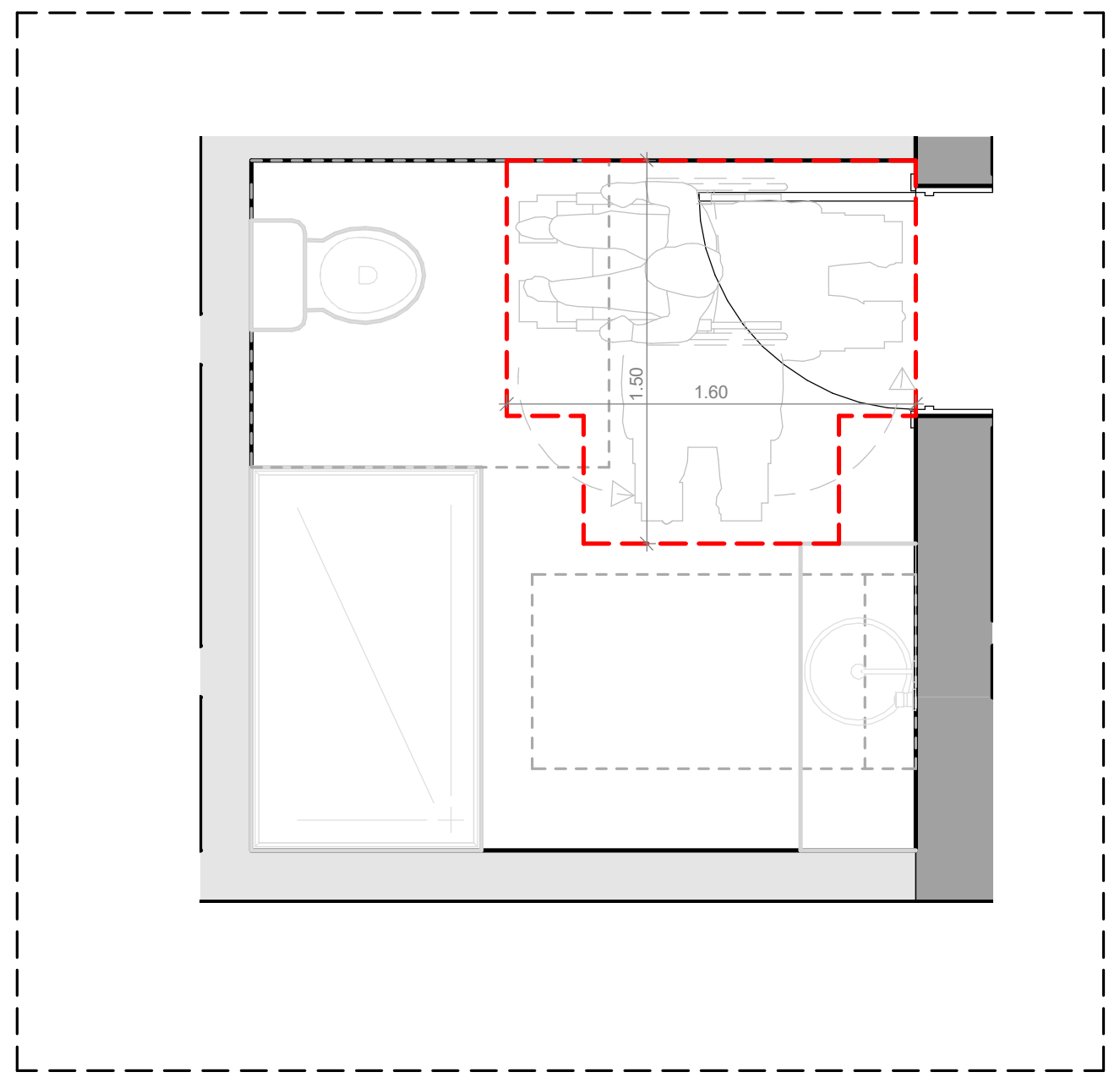

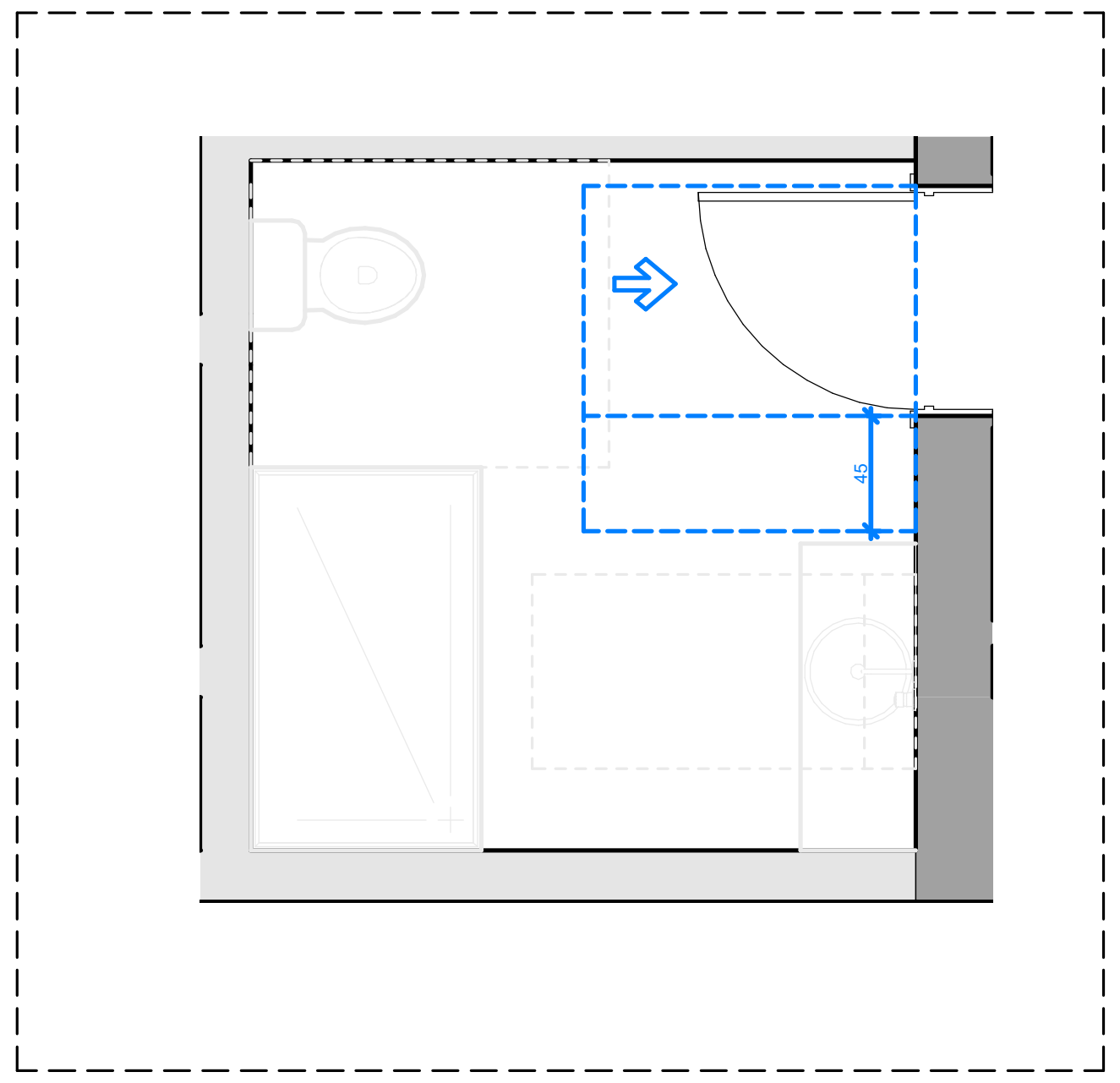

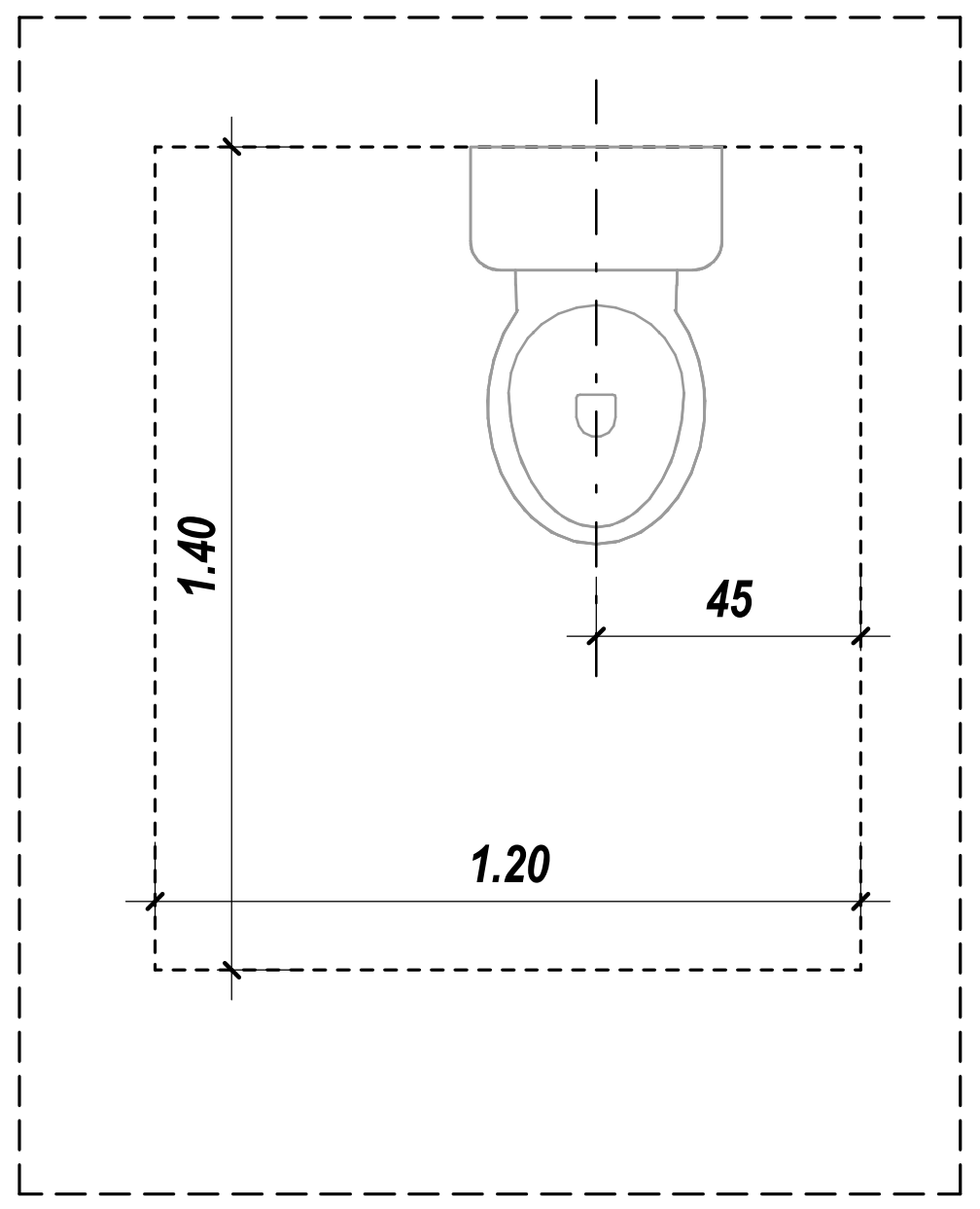

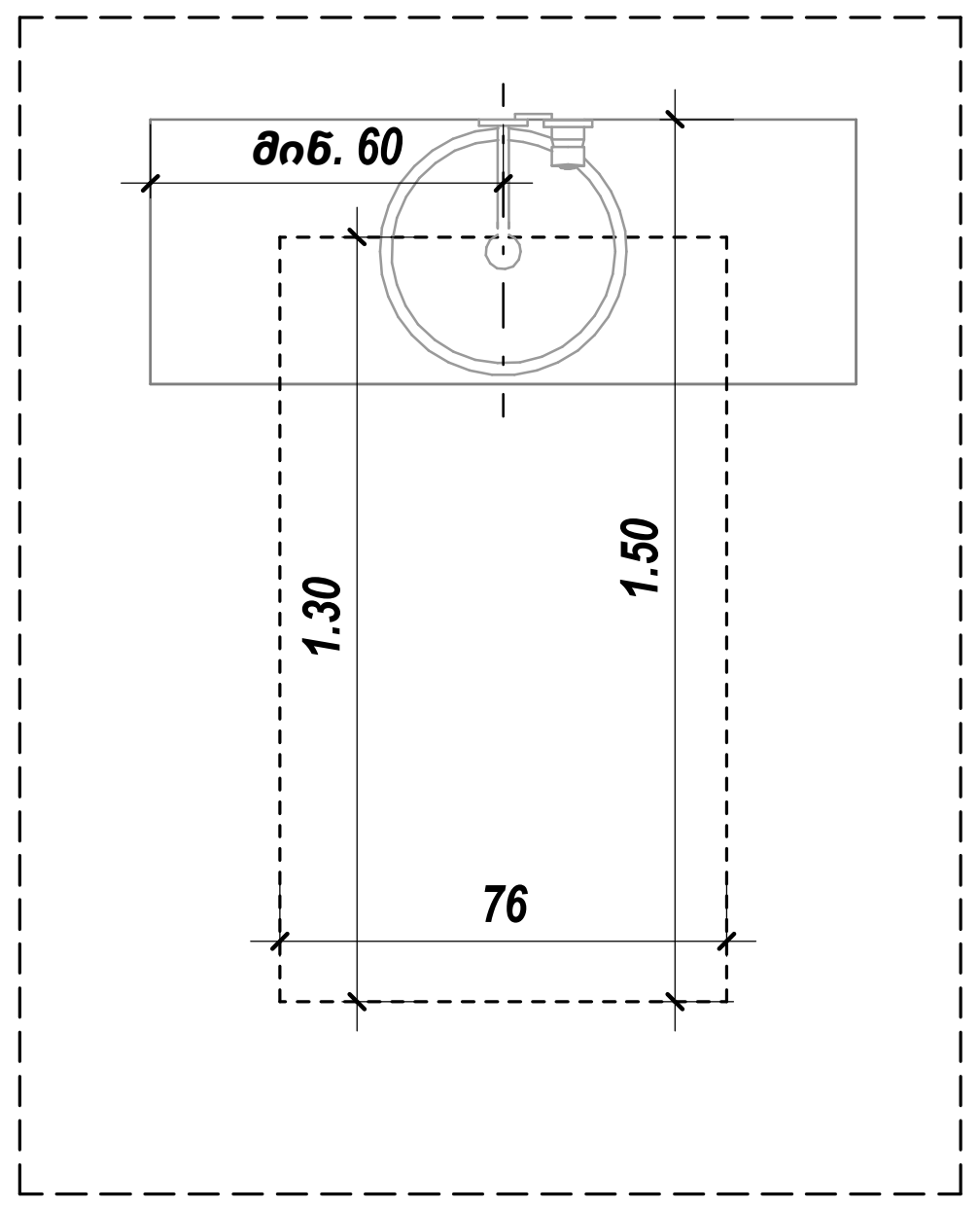

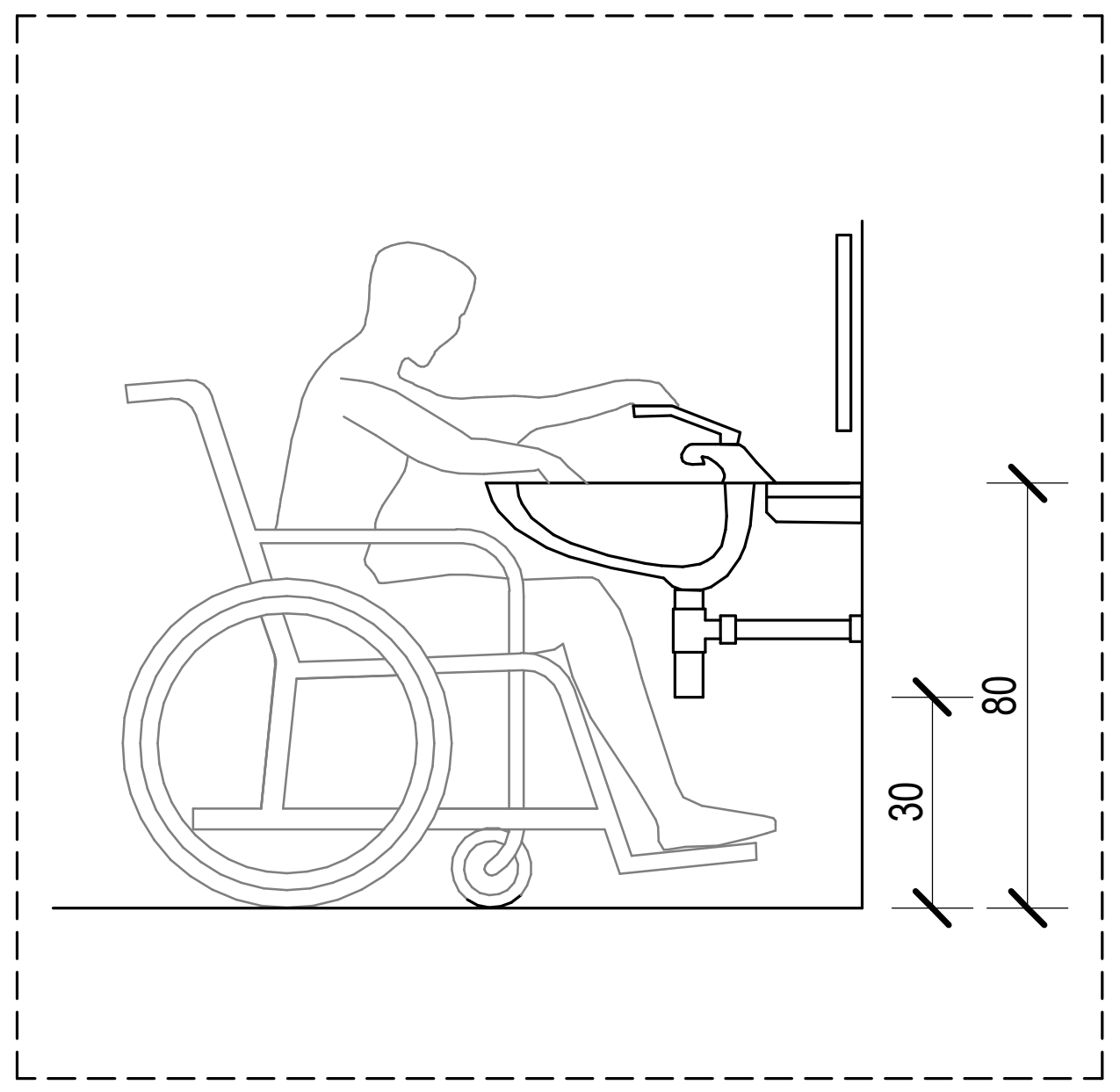

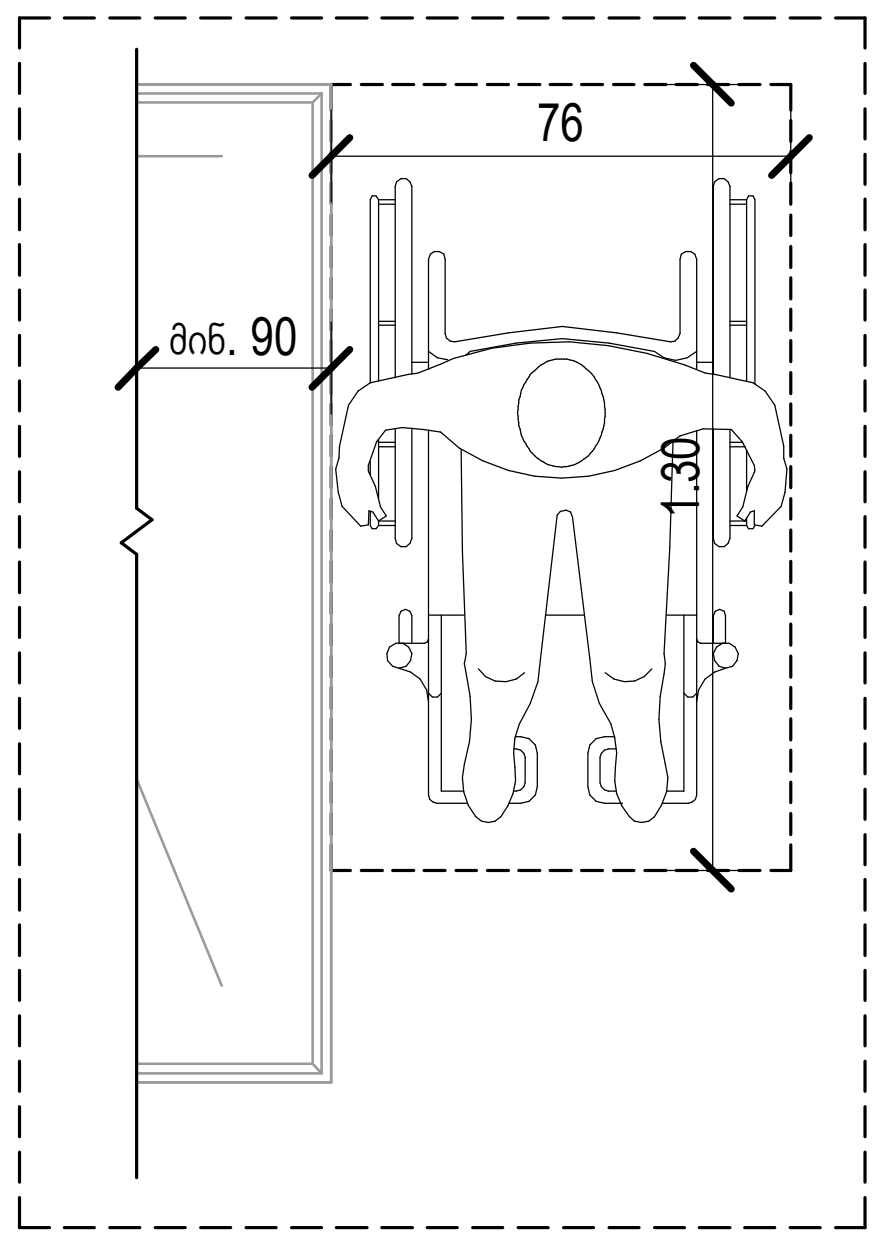

კარი MDF - ის

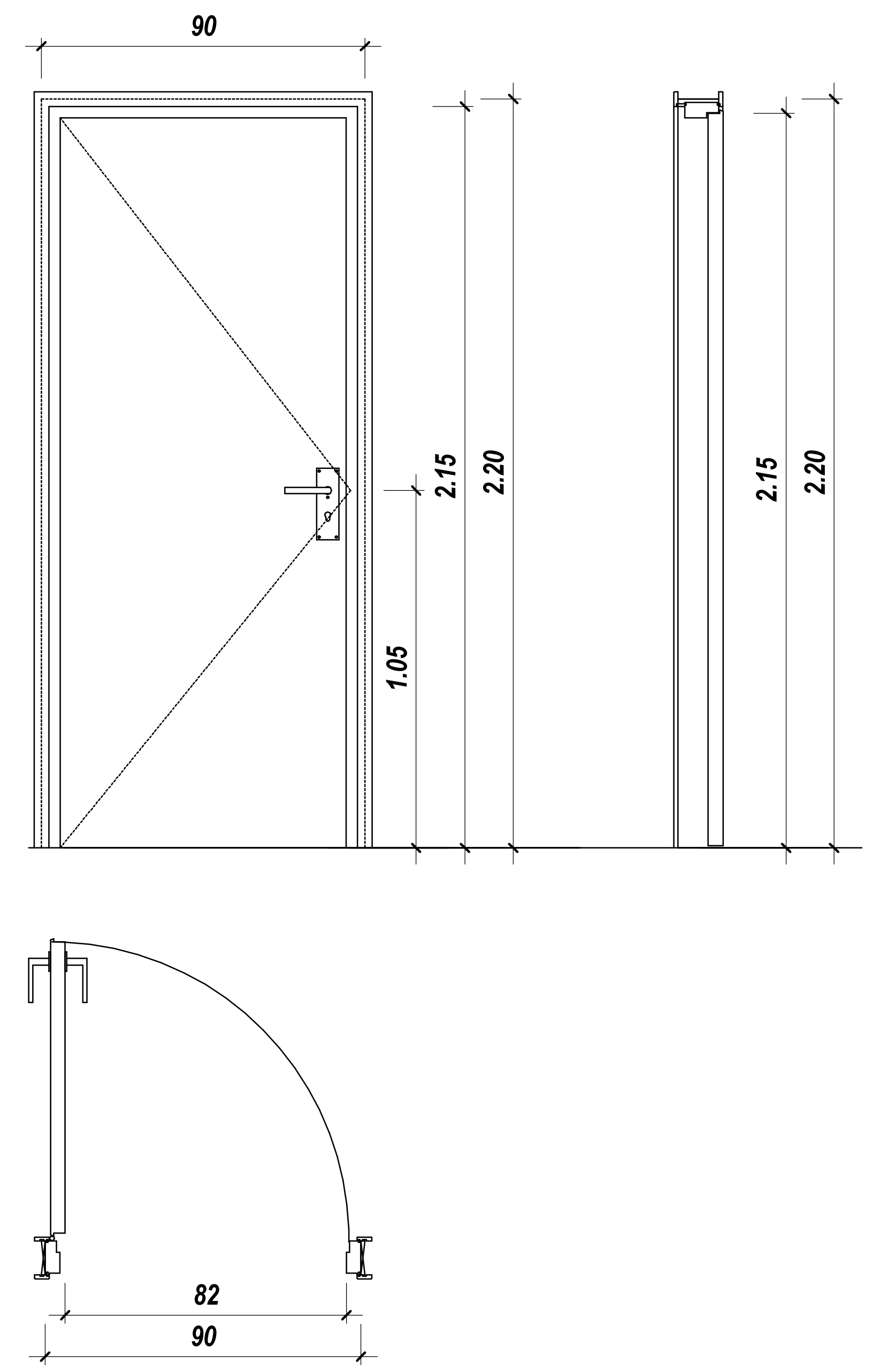

David Vashakidze Architects

მისამართი : ქ. თბილისი, სანაპიროს №8

ტელ: +995 (32) 230 98 99

E-mail : Dvastudio1@gmail.com

FB: FB.COM/DVASTUDIO

პროექტის ნომერი	2018_02
თარიღი	26/04/2021
მთ. არქიტექტორი	დავით ვაშაკიძე
არქიტექტორი	დავით ლაშხი
არქიტექტორი	ეკატერინე თევდორაშვილი

პროექტის დასახელება:

მრავალფუნქციური კომპლექსი

მისამართი:

ქალაქი თბილისი, დავით აღმაშენებლის ხეივანი, N 51

ს/კ : 01.13.01.020.228

ბინა №16,21,26,31,42,58.

ტექნიკურ ეკონომიკური

საერთო	
საცხოვრებელი	
კომერციული	
საოფისე	
საზაფხულო	
ლიფტის/კიბის უჯრ. ფართობი	
პარკინგის	
დამხმარე	

A122

მასშტაბი — As indicated

ბ - ტიპის
ბინა № - 15,20,25,30,46,62.

საერთო ფართობი - 73.4 მ^2

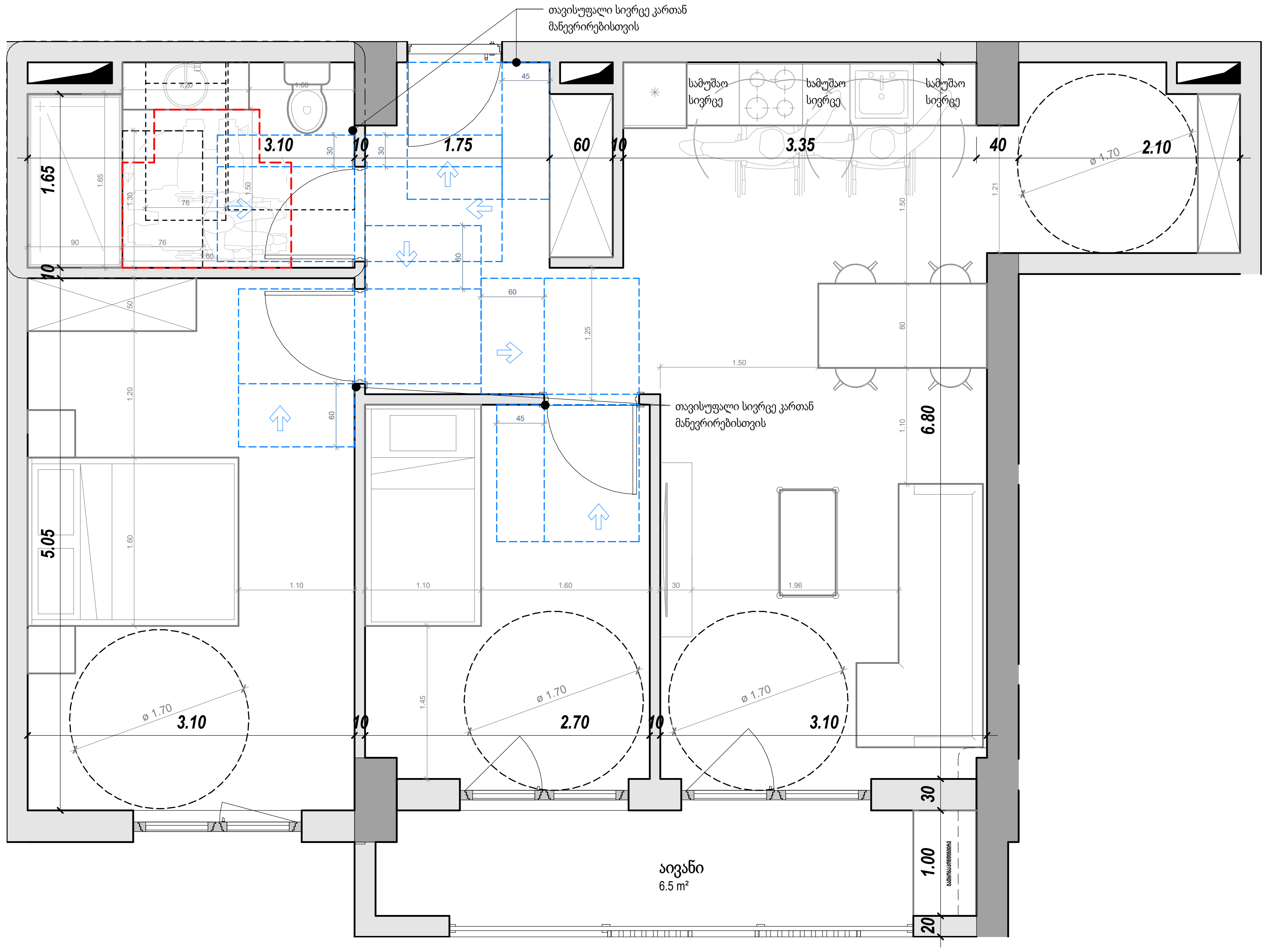

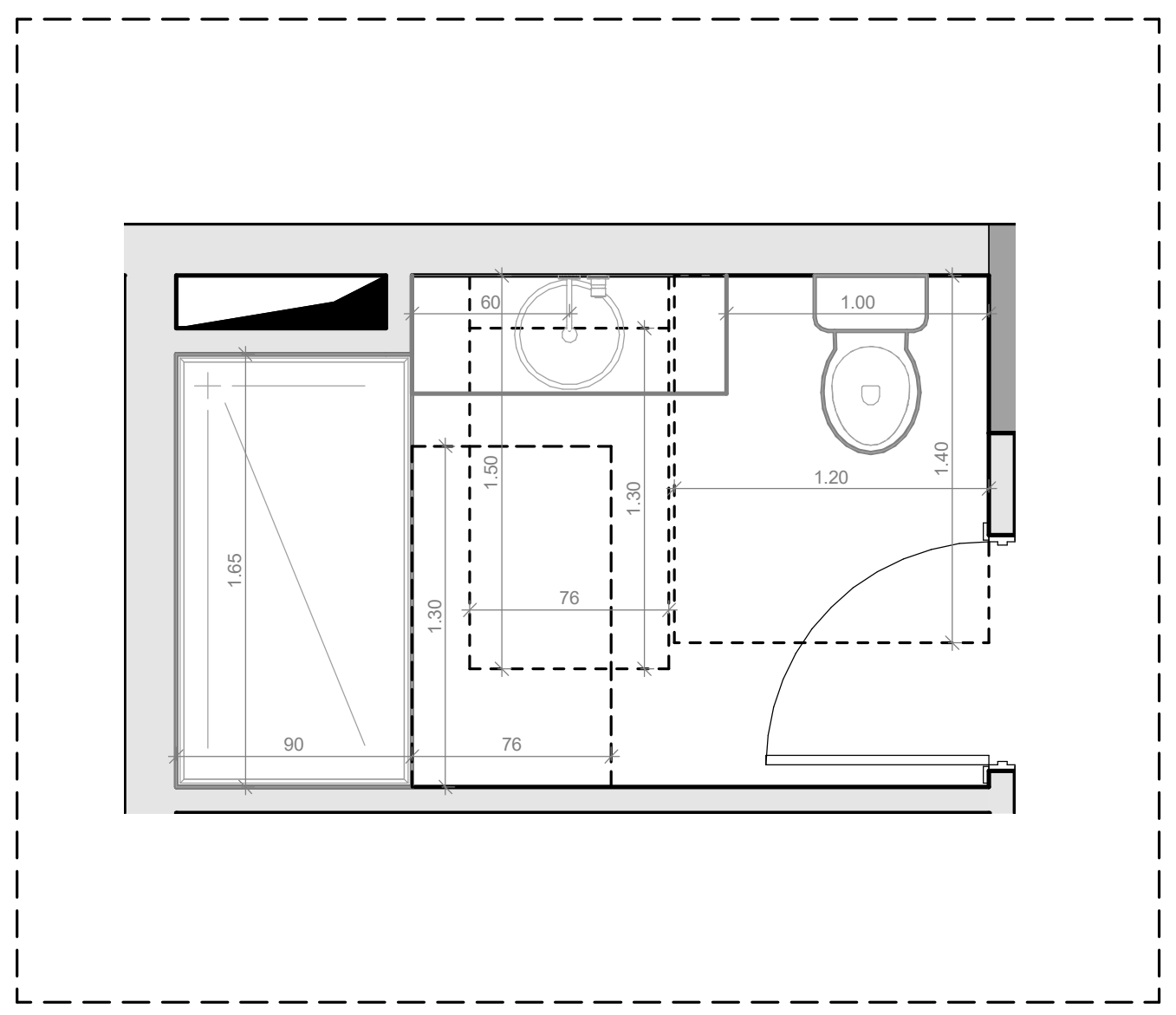

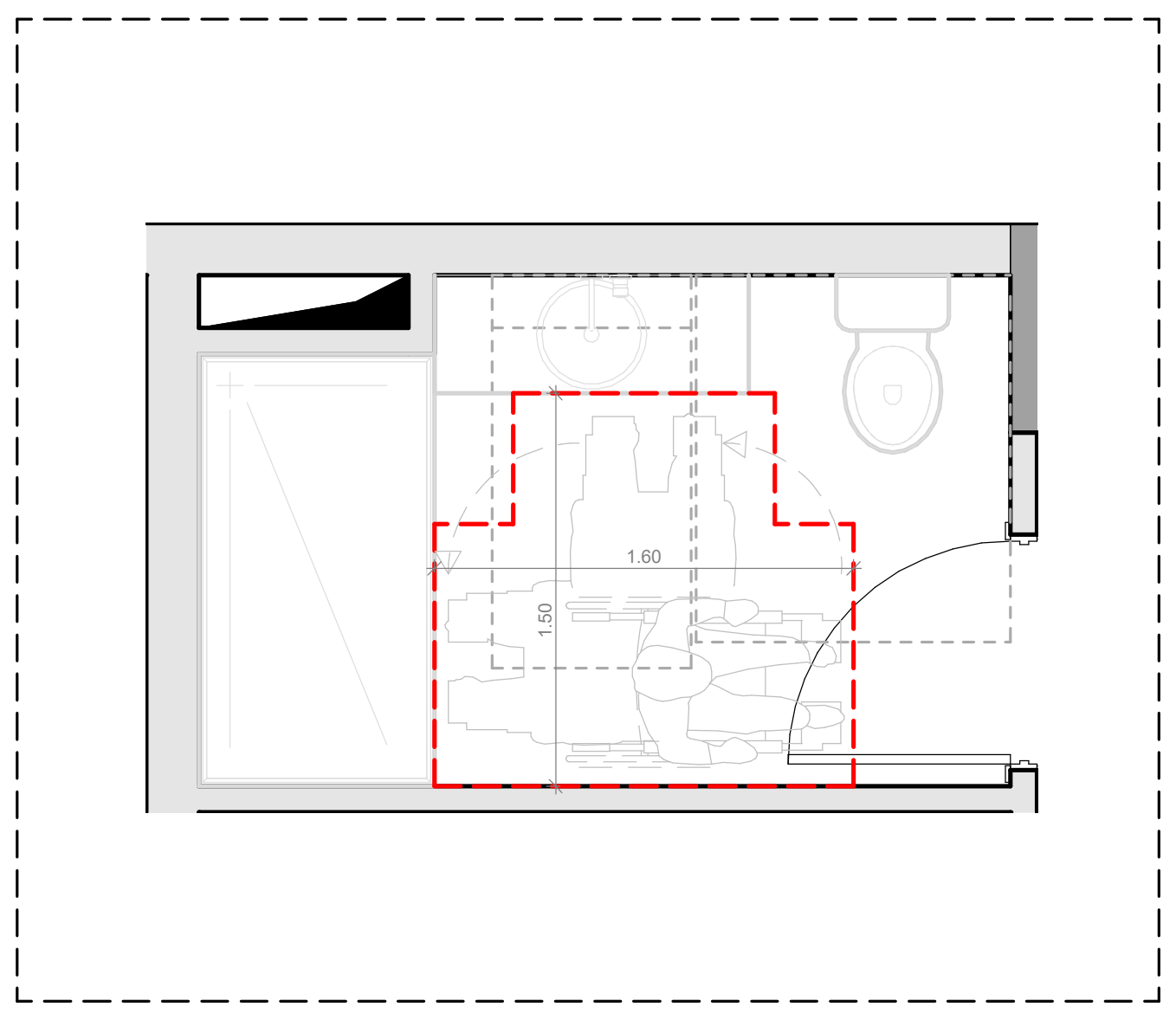

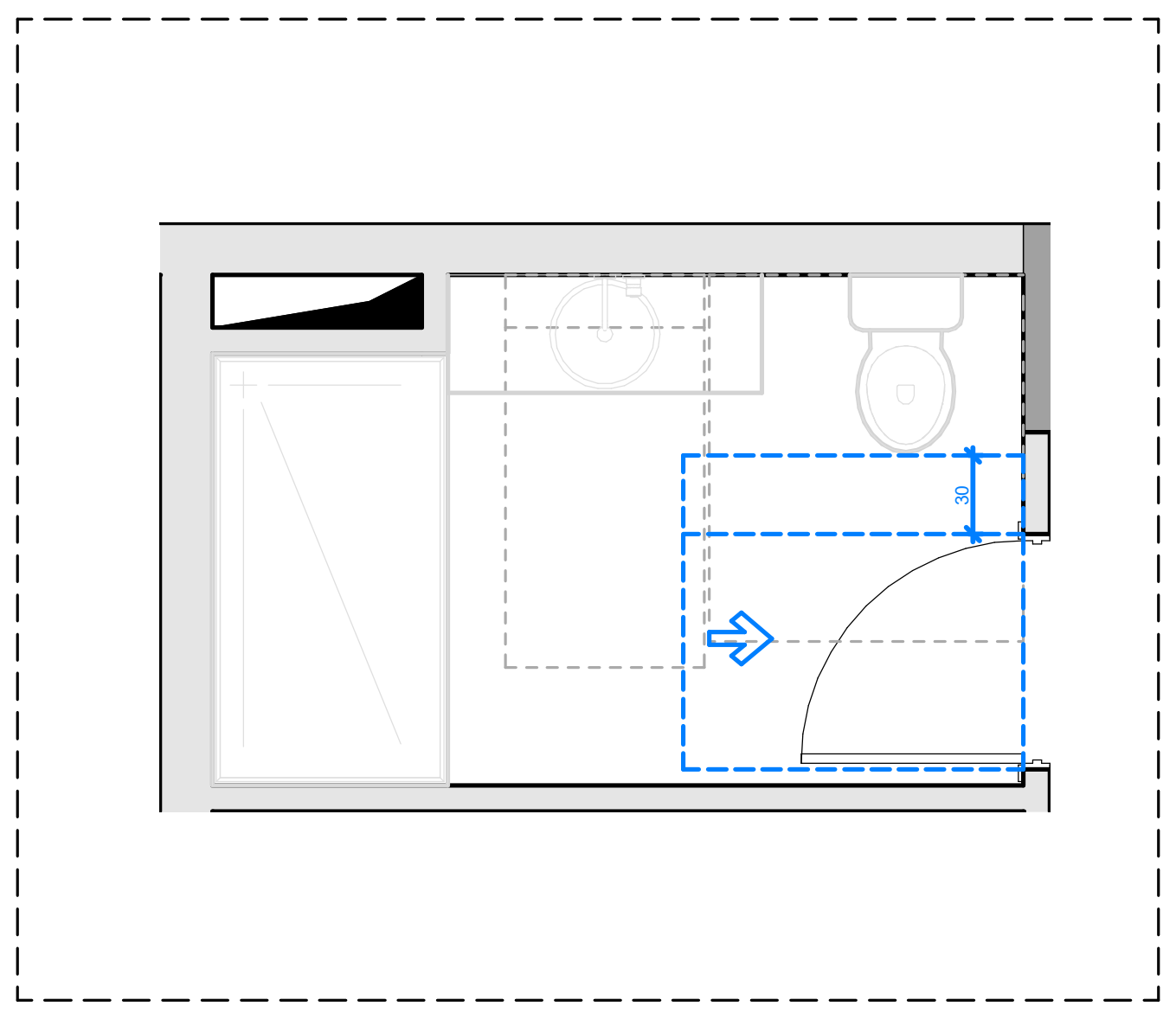

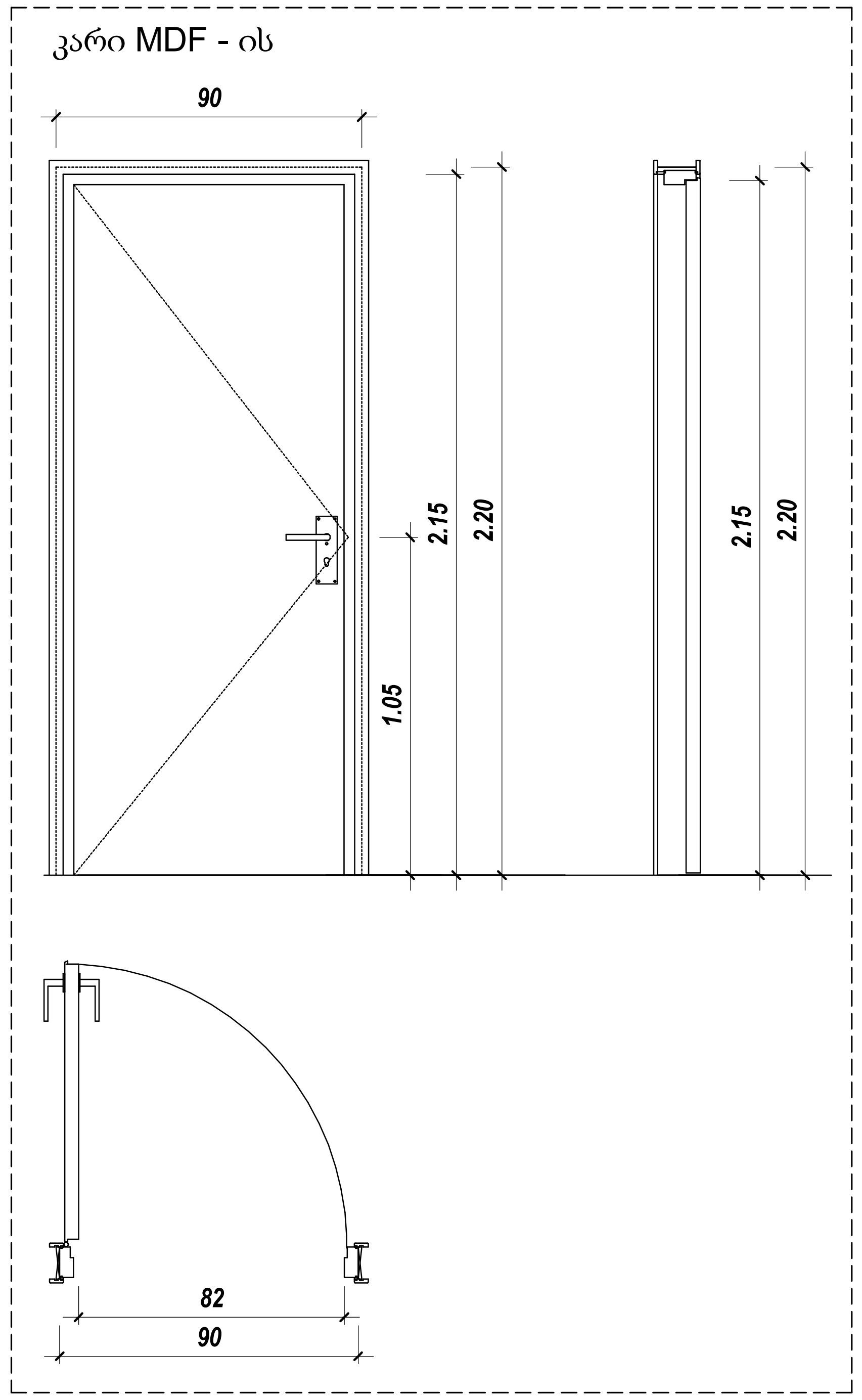

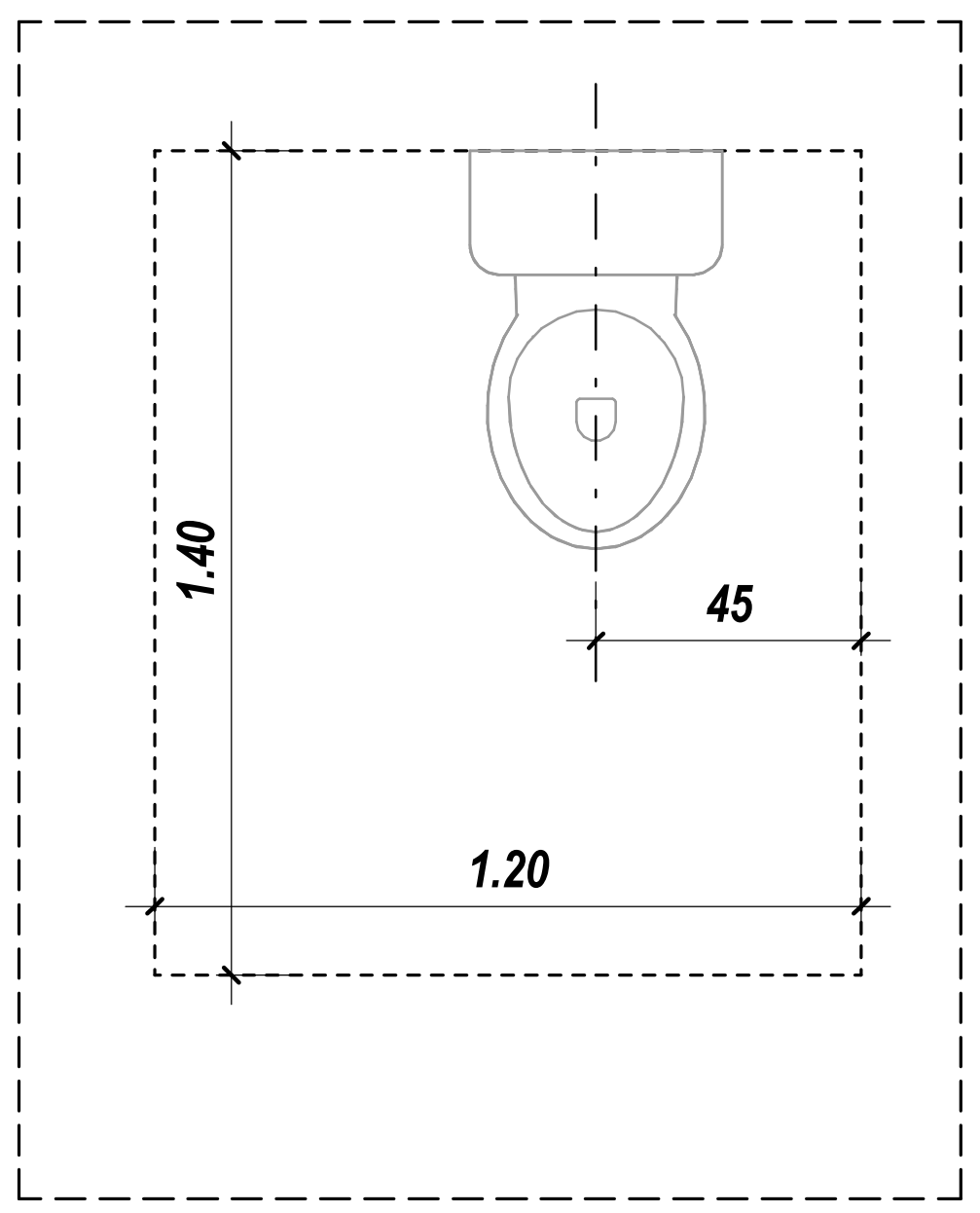

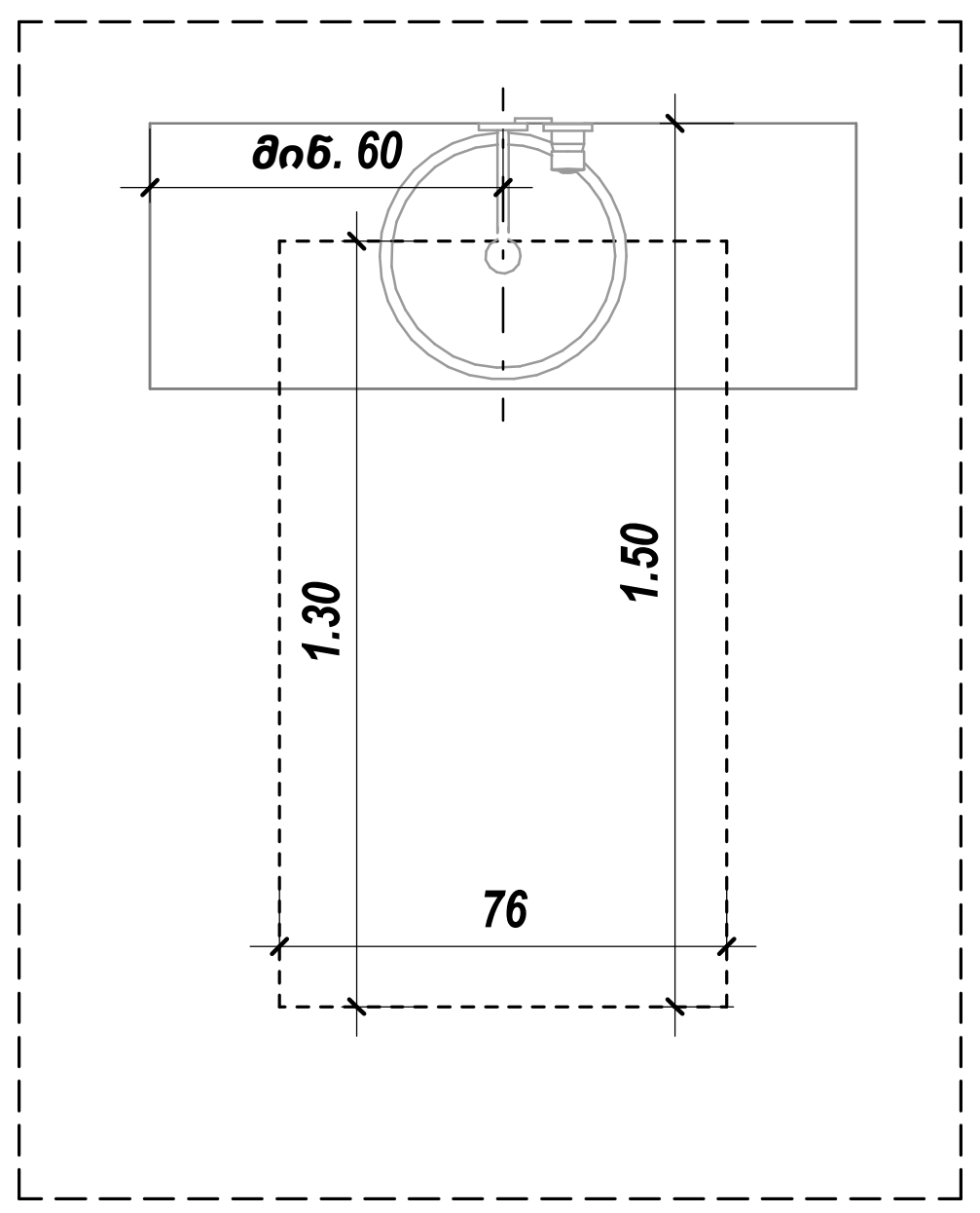

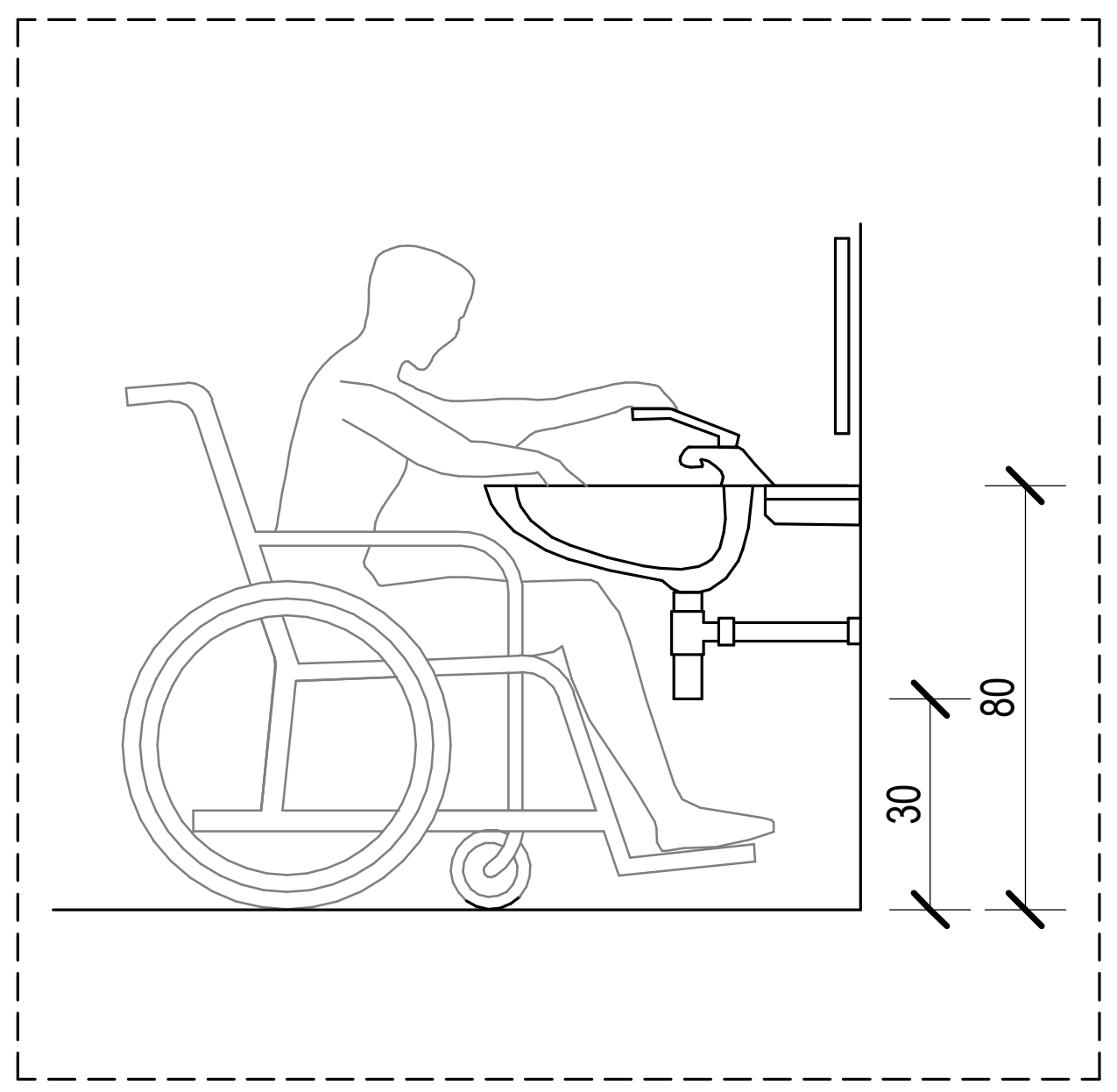

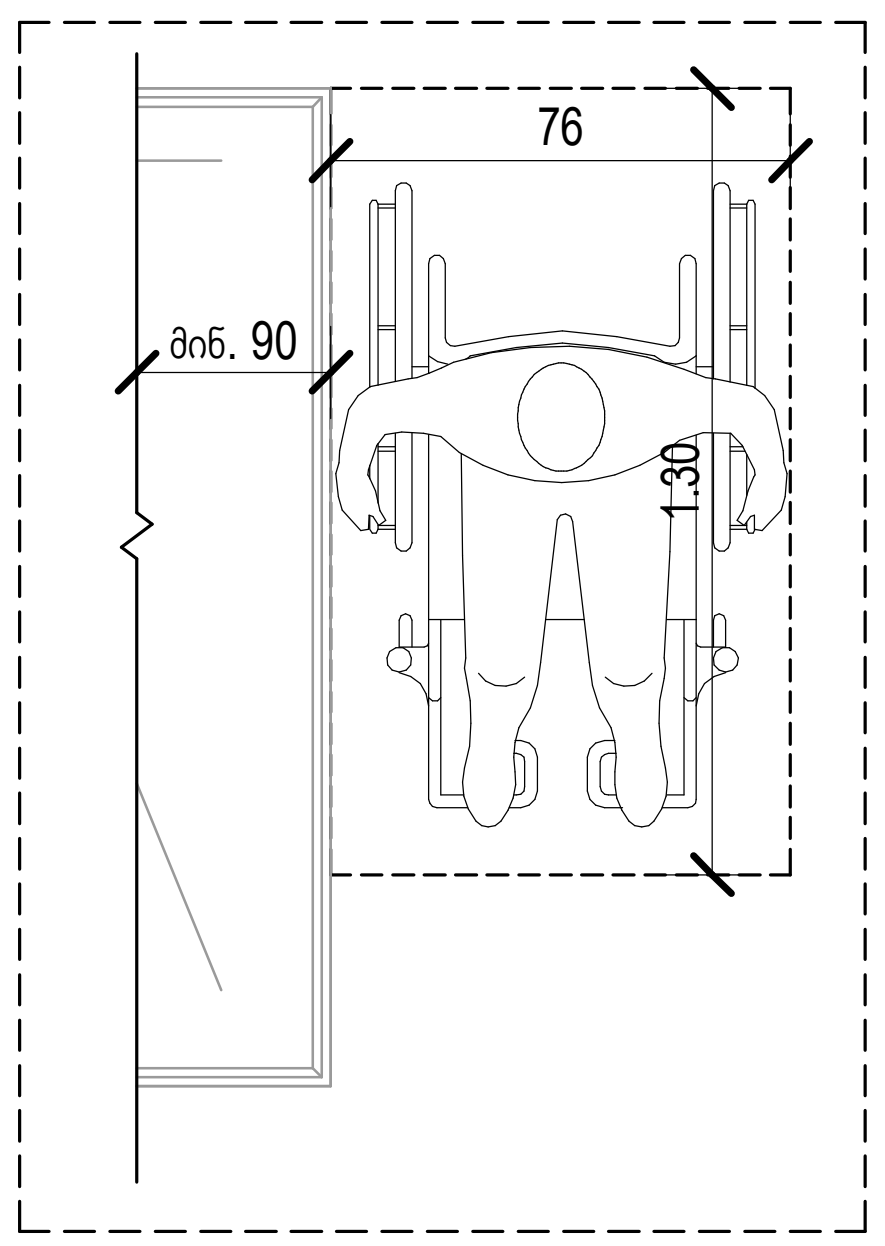

საქმიანი დაკავშირებულობა (სქ)
სავაჭრო დაკავშირებულობა (სვ)
საცხოვრებელი დაკავშირებულობა (სც-2)
დამხმარე დაკავშირებულობა (დს)
სასაწყობო დაკავშირებულობა (სწ-2)

ბინა №21 ბ ტიპის
70.6 m² | 65.8 m² | 4.8 m²
სც - 2 | დ.დ.ფ. 18.6
დ.დ. 4.

მისაწვდომი სვლაგეზი
გასასვლელამდე სავალი მანძილი
მანძილი სახანძრო კარადამდე
კედლის ცეცხლმედეგობის ხარისხი 2 საათი
კედლის ცეცხლმედეგობის ხარისხი 2 საათი
საკადასტრო საზღვარი
ღერძის ხაზი
ჭრილის ხაზი

82
220
90

David Vashakidze Architects
მისამართი : ქ. თბილისი, სანაპიროს №8
ტელ: +995 (32) 230 98 99
E-mail : Dvastudio1@gmail.com
FB: FB.COM/DVASTUDIO

პროექტის ნომერი	2018_02
თარიღი	26/04/2021
მთ. არქიტექტორი	დავით ვაშაკიძე
არქიტექტორი	დავით ლაშხი
არქიტექტორი	ეკატერინე თევდორაშვილი

პროექტის დასახელება:
მრავალფუნქციური კომპლექსი
მისამართი:
ქალაქი თბილისი, დავით აღმაშენებლის ხეივანი, N 51
ს/კ : 01.13.01.020.228

ბინა №15,20,25,30,46,62.

ტექნიკურ ეკონომიკური

საერთო	
საცხოვრებელი	
კომერციული	
საოფისე	
საზაფხულო	
ლიფტის/კიბის უჯრ. ფართობი	
პარკინგის	
დამხმარე	

A123

მასშტაბი As indicated

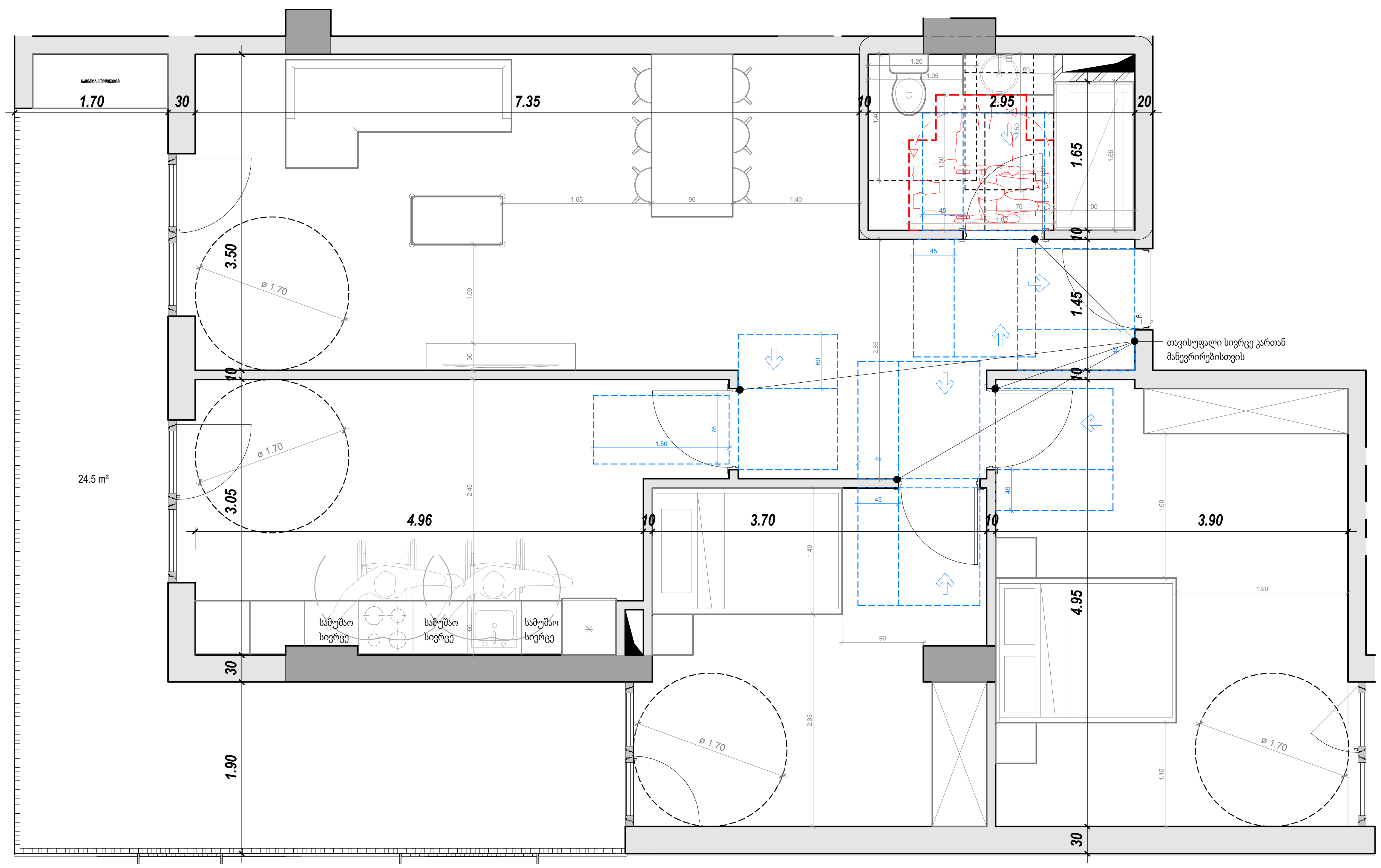

<u>ბ - ტიპის</u>

ბინა № - 35,51.

საერთო ფართობი - 115.9 მ²

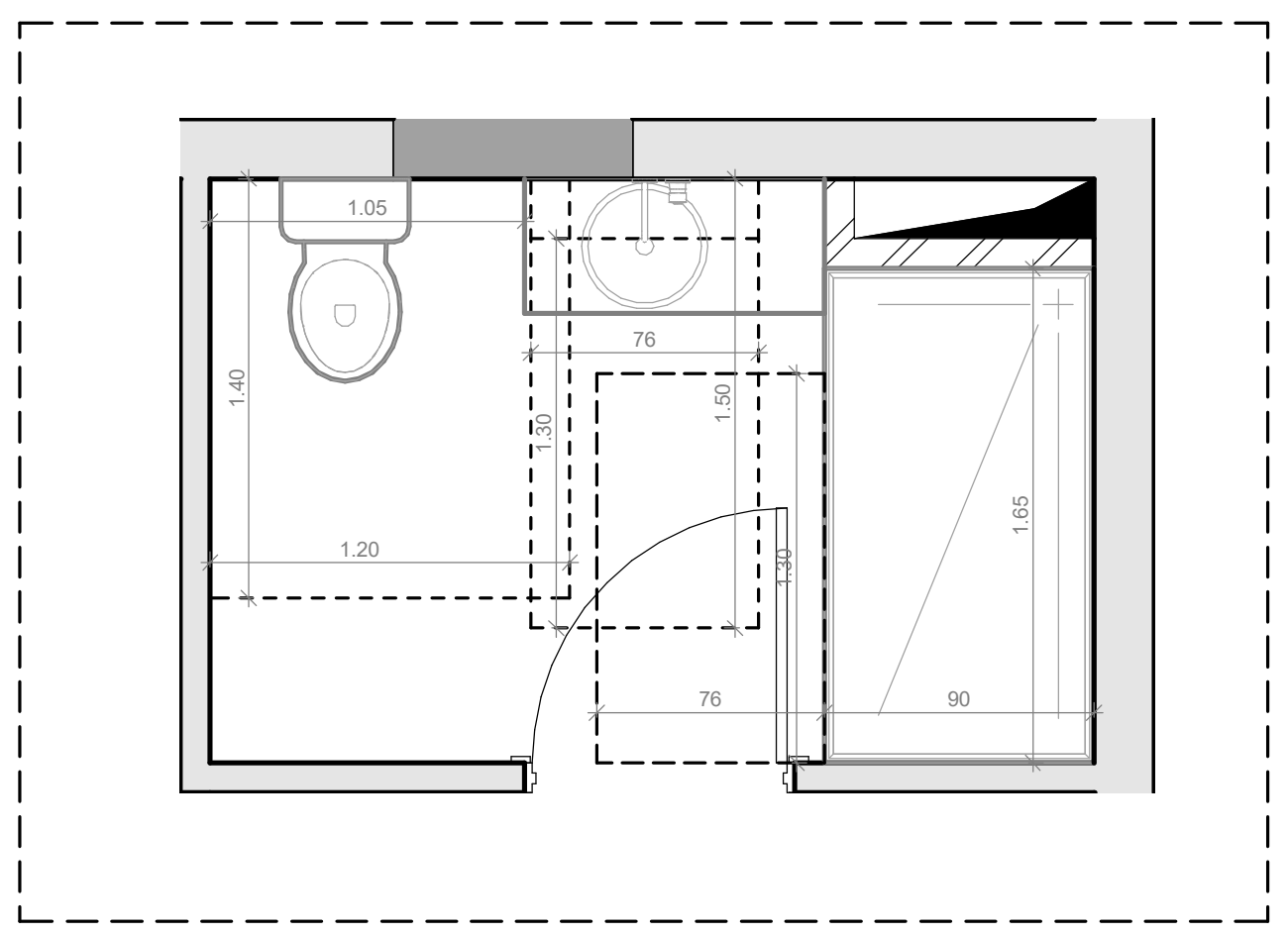

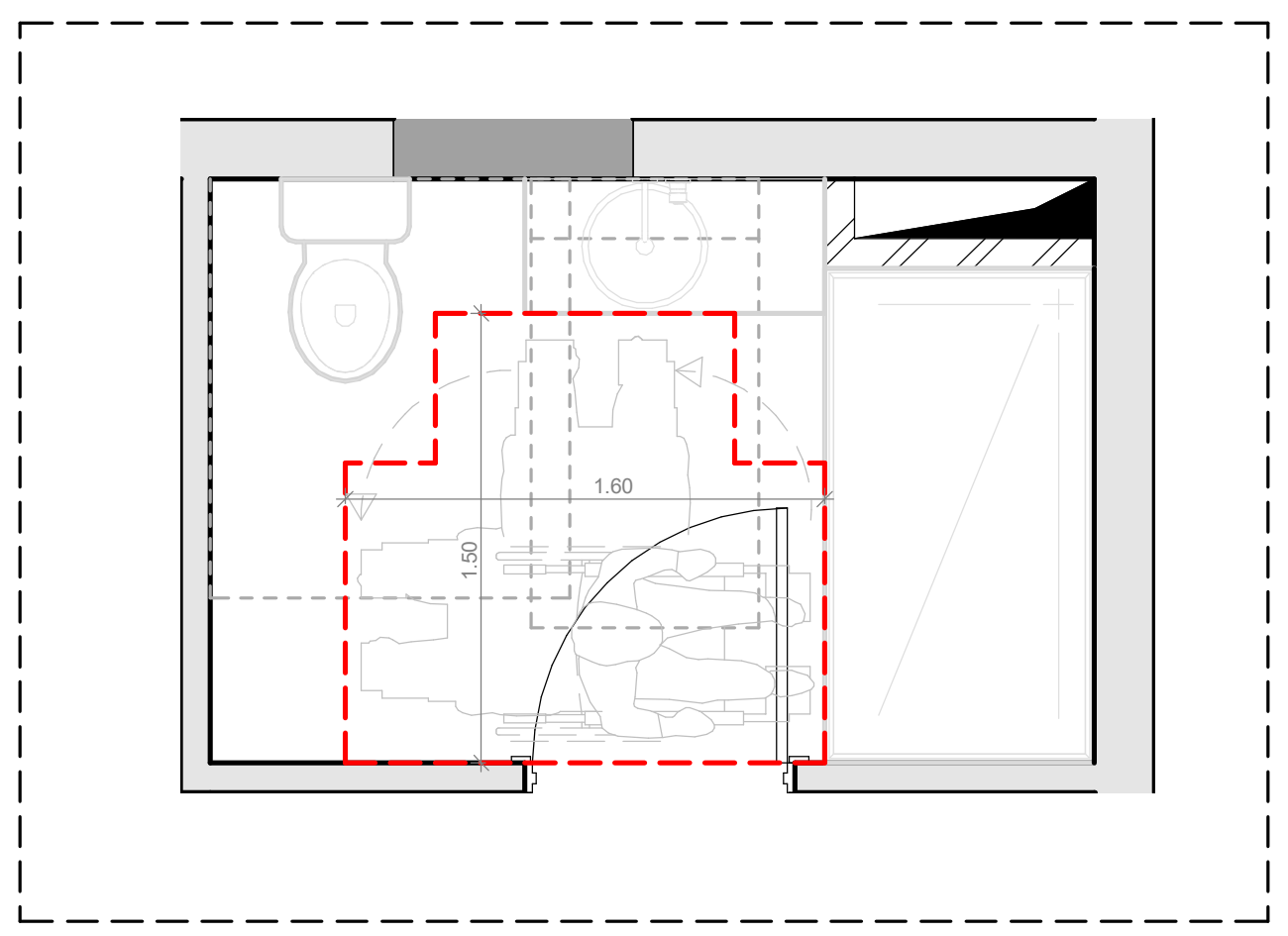

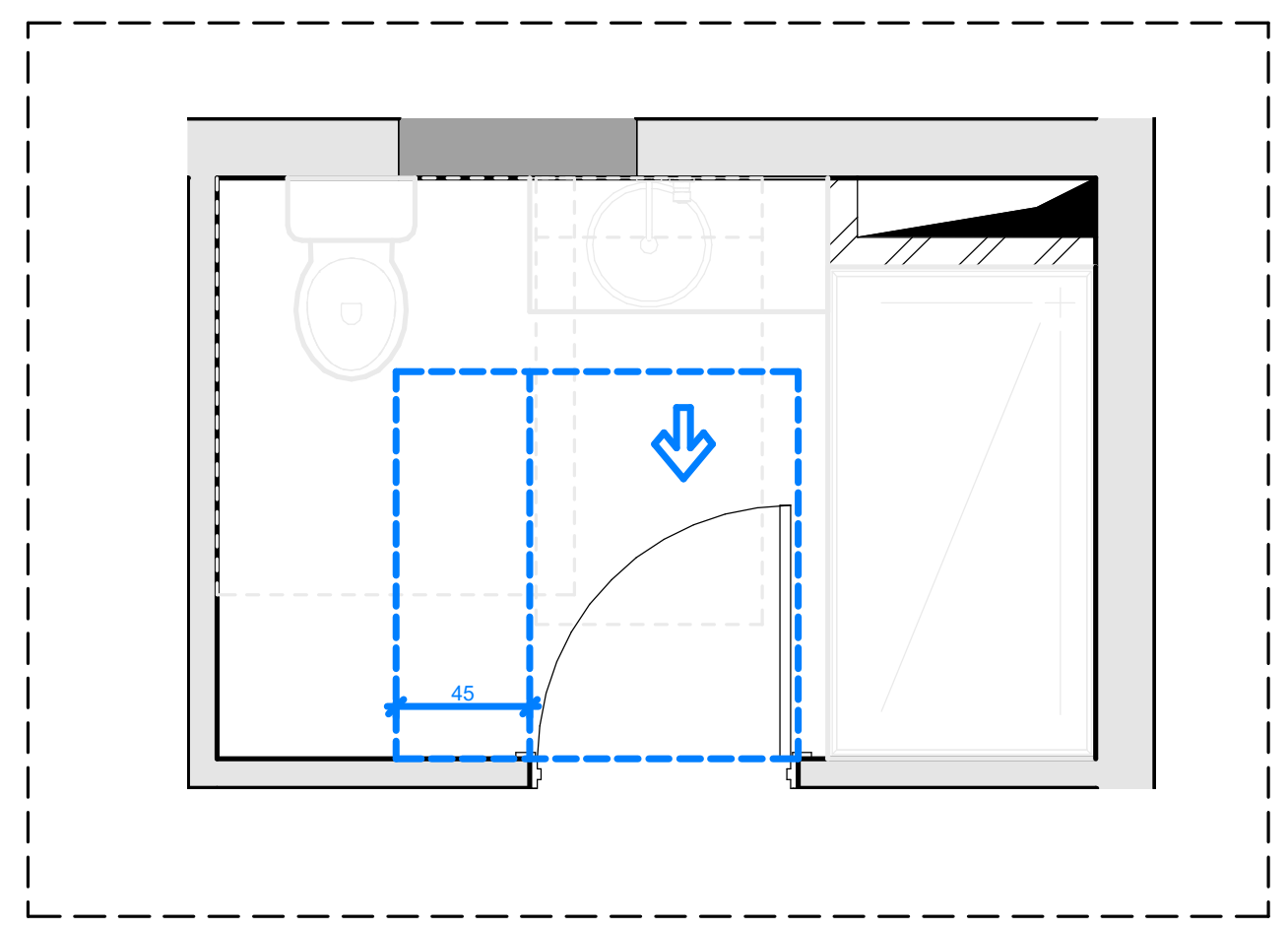

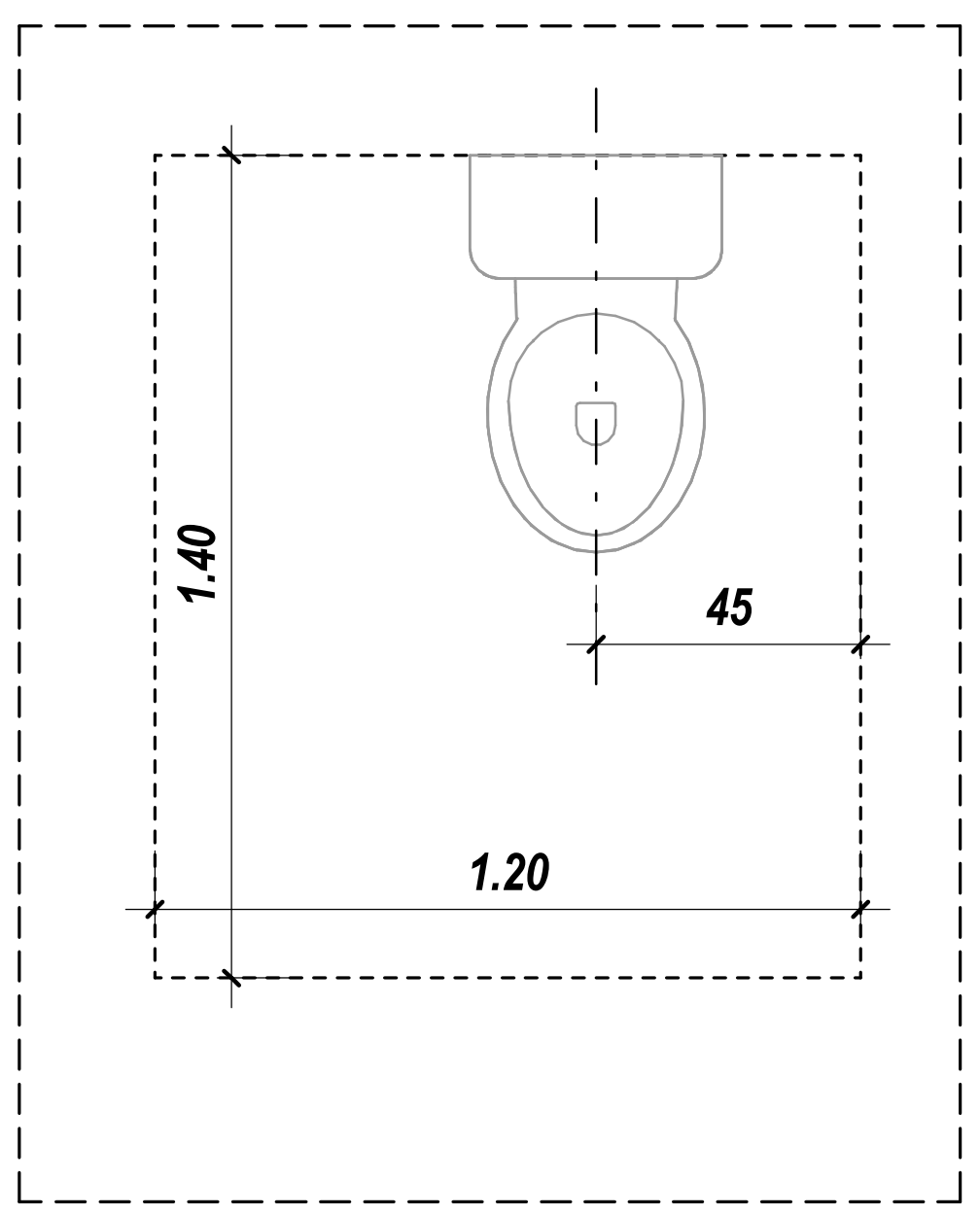

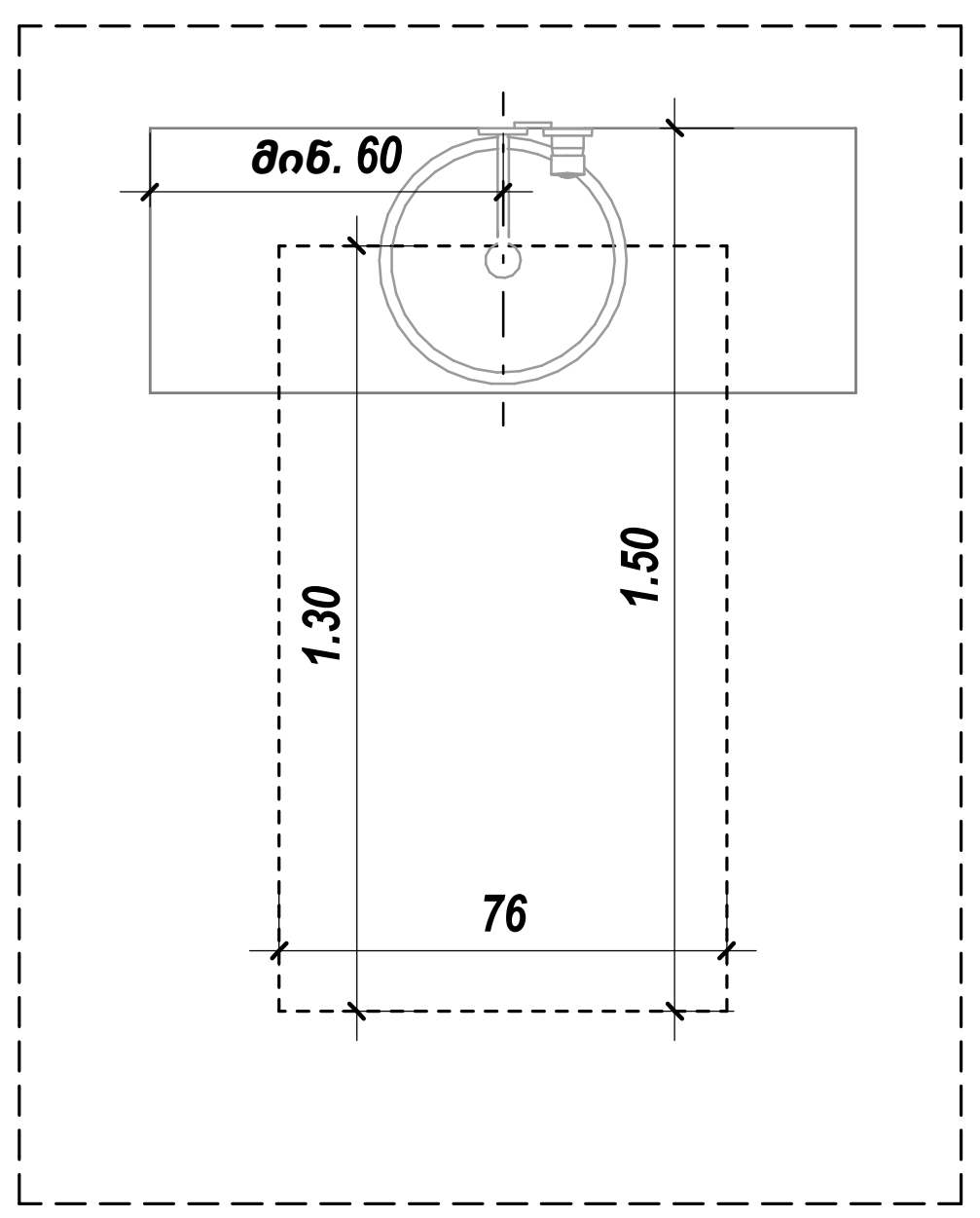

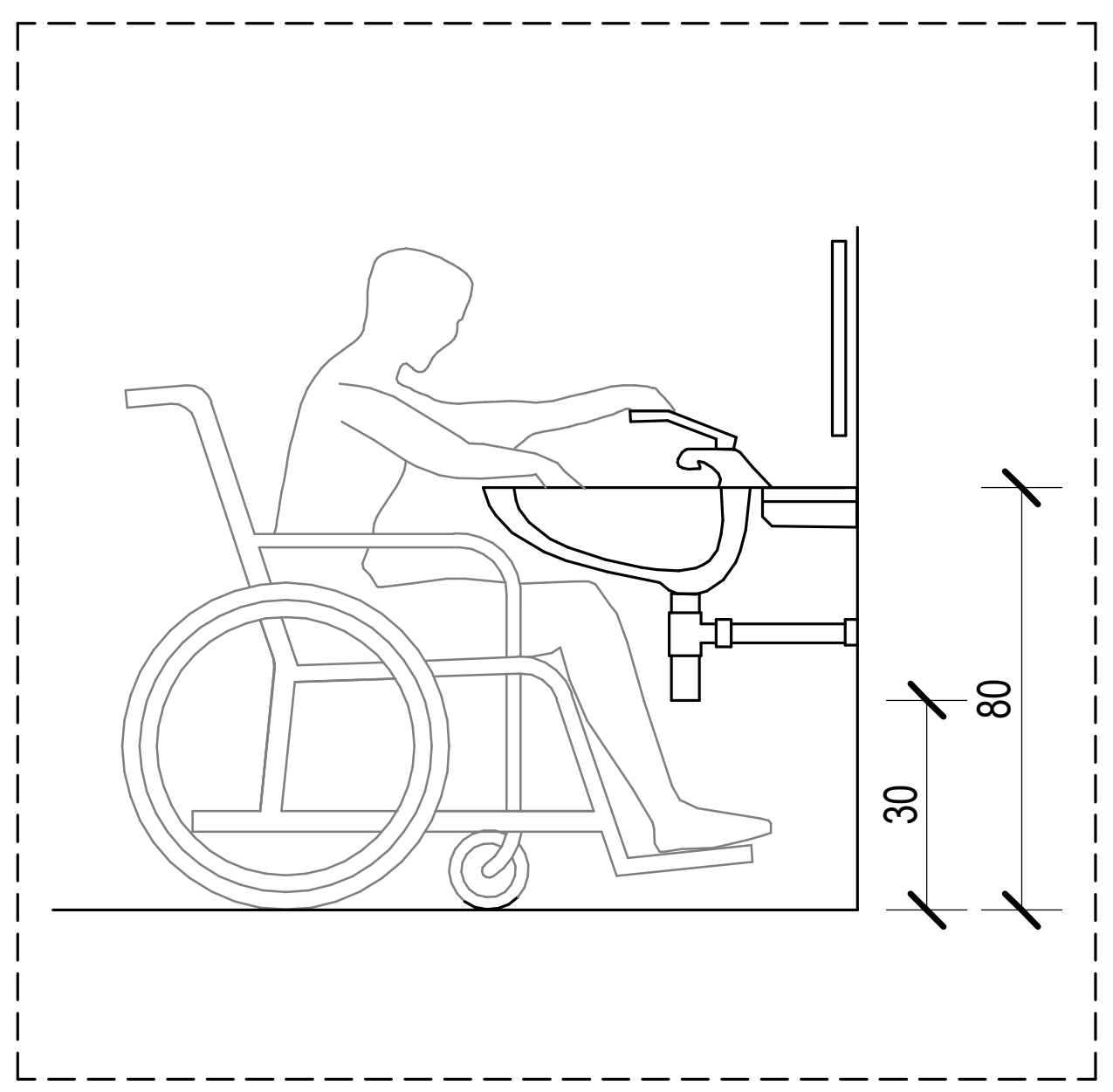

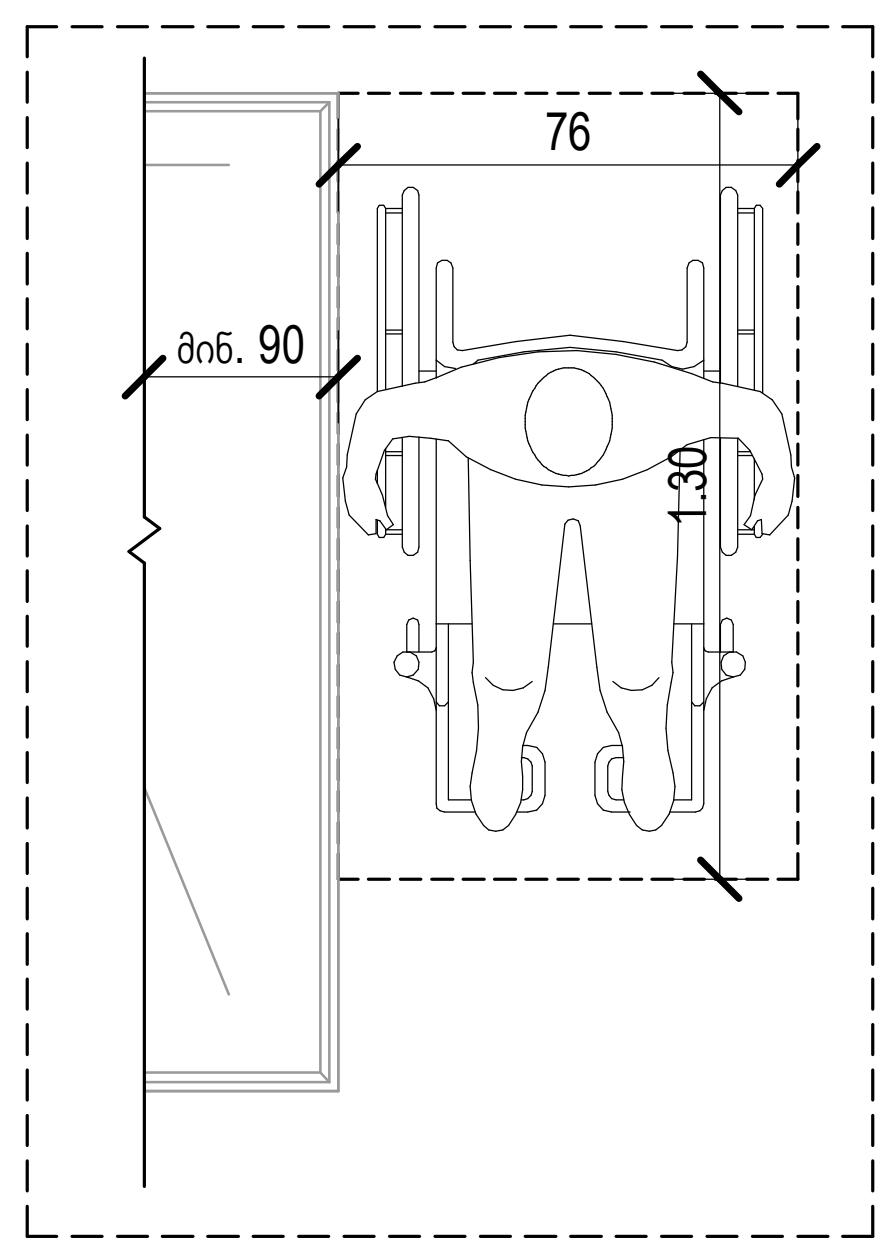

კარი MDF - ის

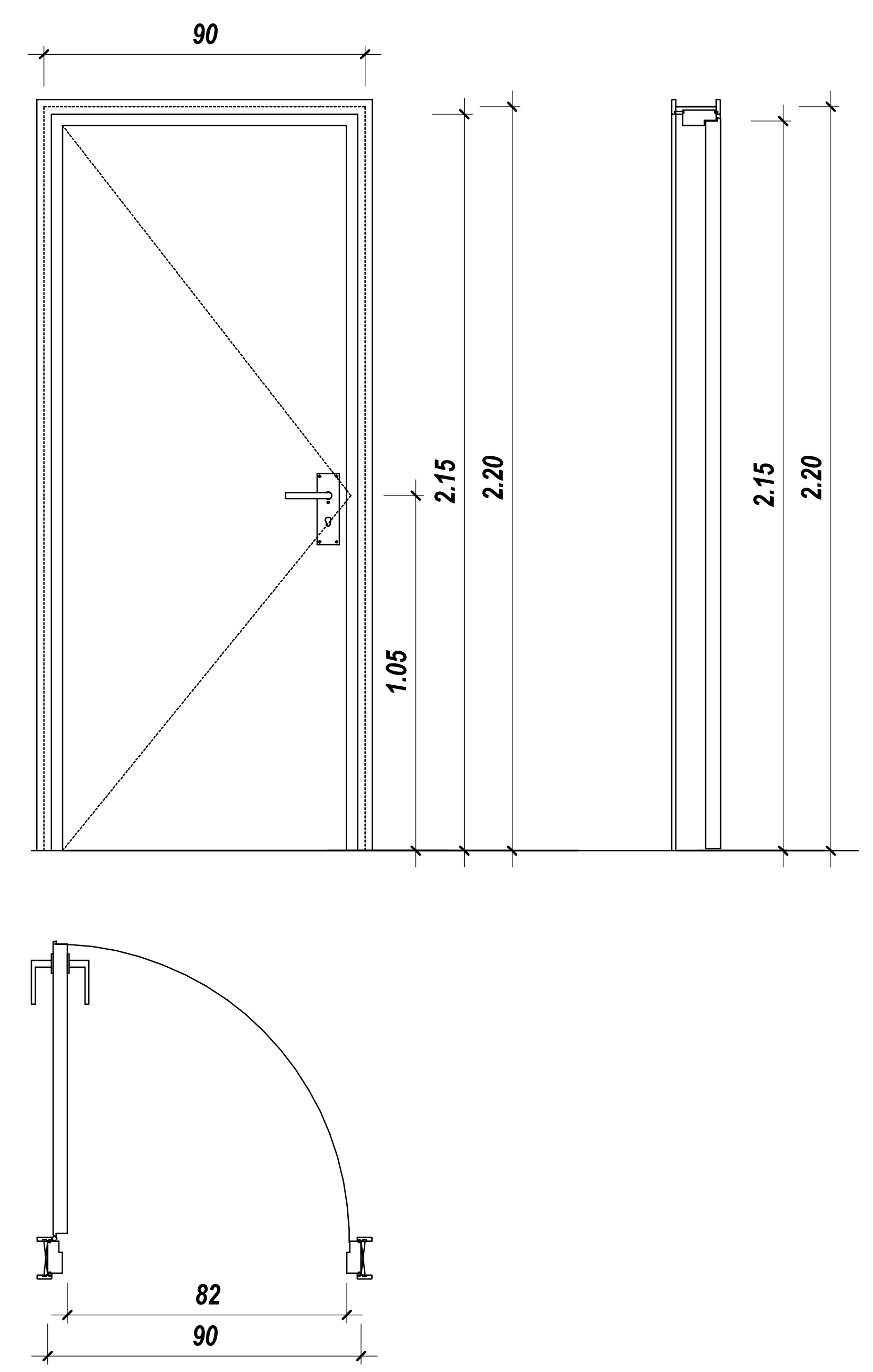

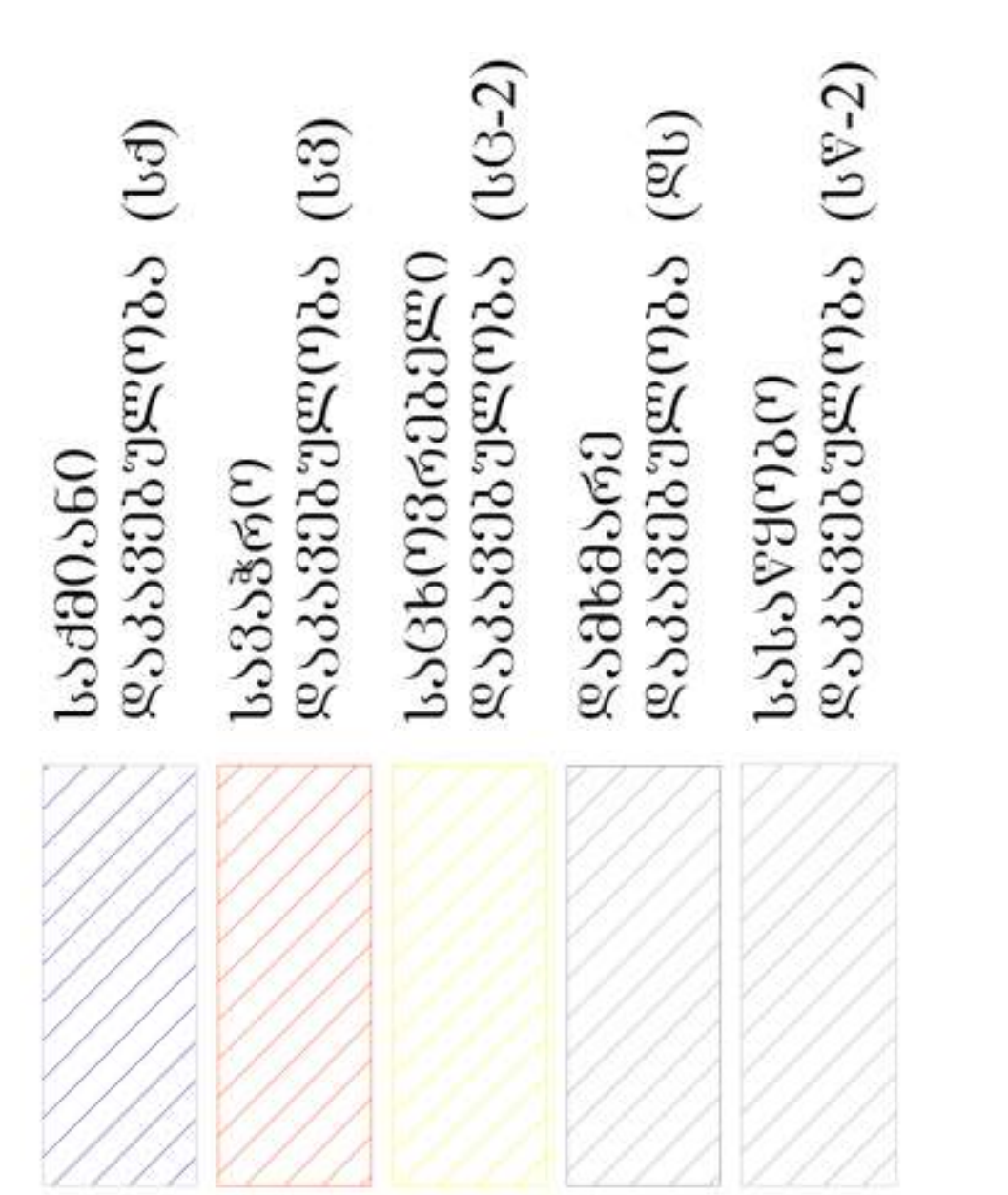



David Vashakidze Architects

მისამართი : ქ. თბილისი, სანაპიროს №8
ტელ: +995 (32) 230 98 99
E-mail : Dvastudio1@gmail.com
FB: FB.COM/DVASTUDIO

პროექტის ნომერი	2018_02
თარიღი	26/04/2021
მთ. არქიტექტორი	დავით ვაშაკიძე
არქიტექტორი	დავით ლაშხი
არქიტექტორი	ეკატერინე თევდორაშვილი

პროექტის დასახელება:

მრავალფუნქციური კომპლექსი

მისამართი:

ქალაქი თბილისი, დავით აღმაშენებლის ხეივანი, N 51

ს/კ : 01.13.01.020.228

ბინა №35,51.

ტექნიკურ ეკონომიკური

საერთო	
საცხოვრებელი	
კომერციული	
საოფისე	
საზაფხულო	
ლიფტის/კიბის უჯრ. ფართობი	
პარკინგის	
დამხმარე	

A124

მასშტაბი	As indicated

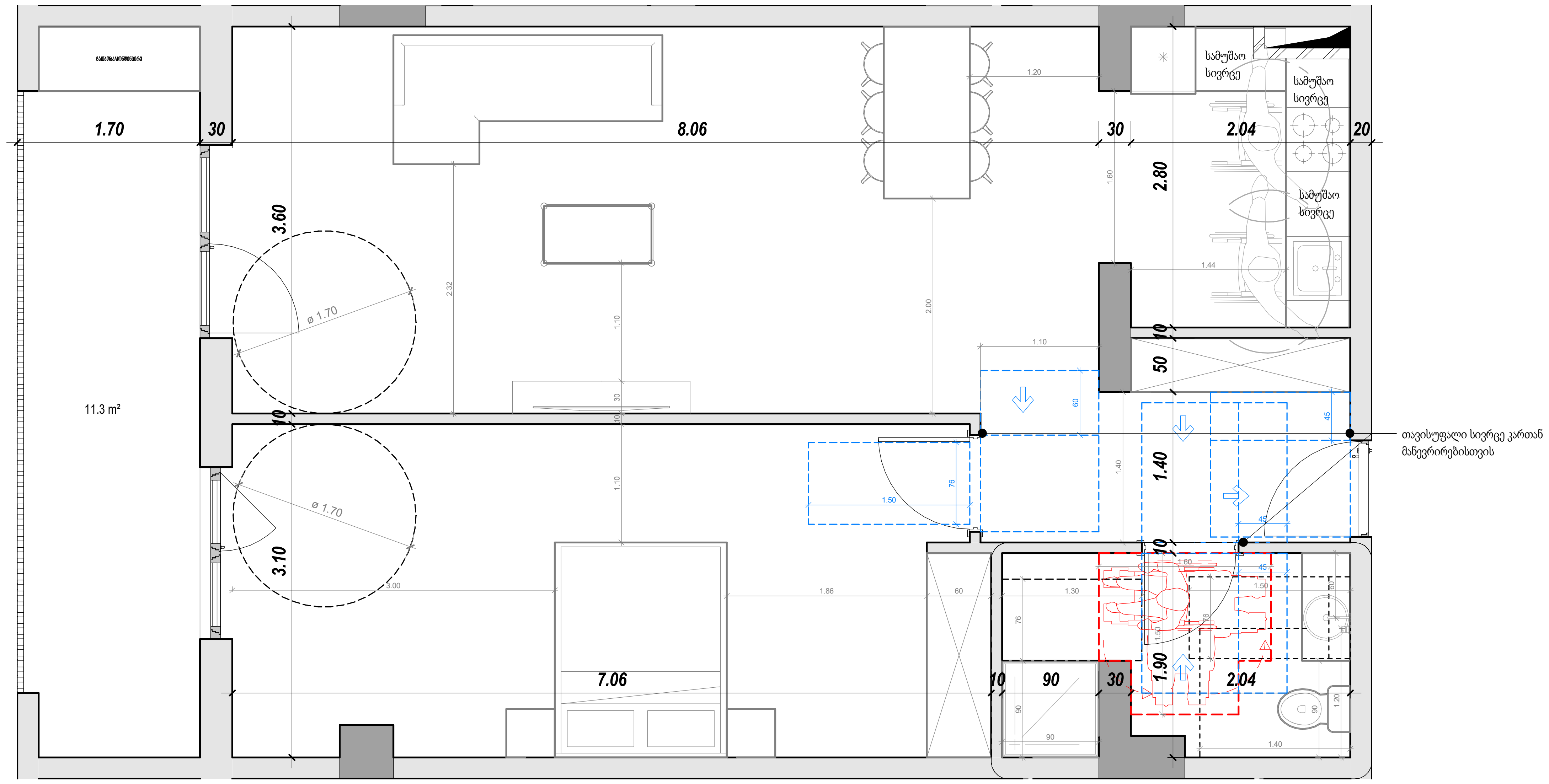

ბ – ტიპის

ბინა № – 36,52.

საერთო ფართობი – 81.7 მ²

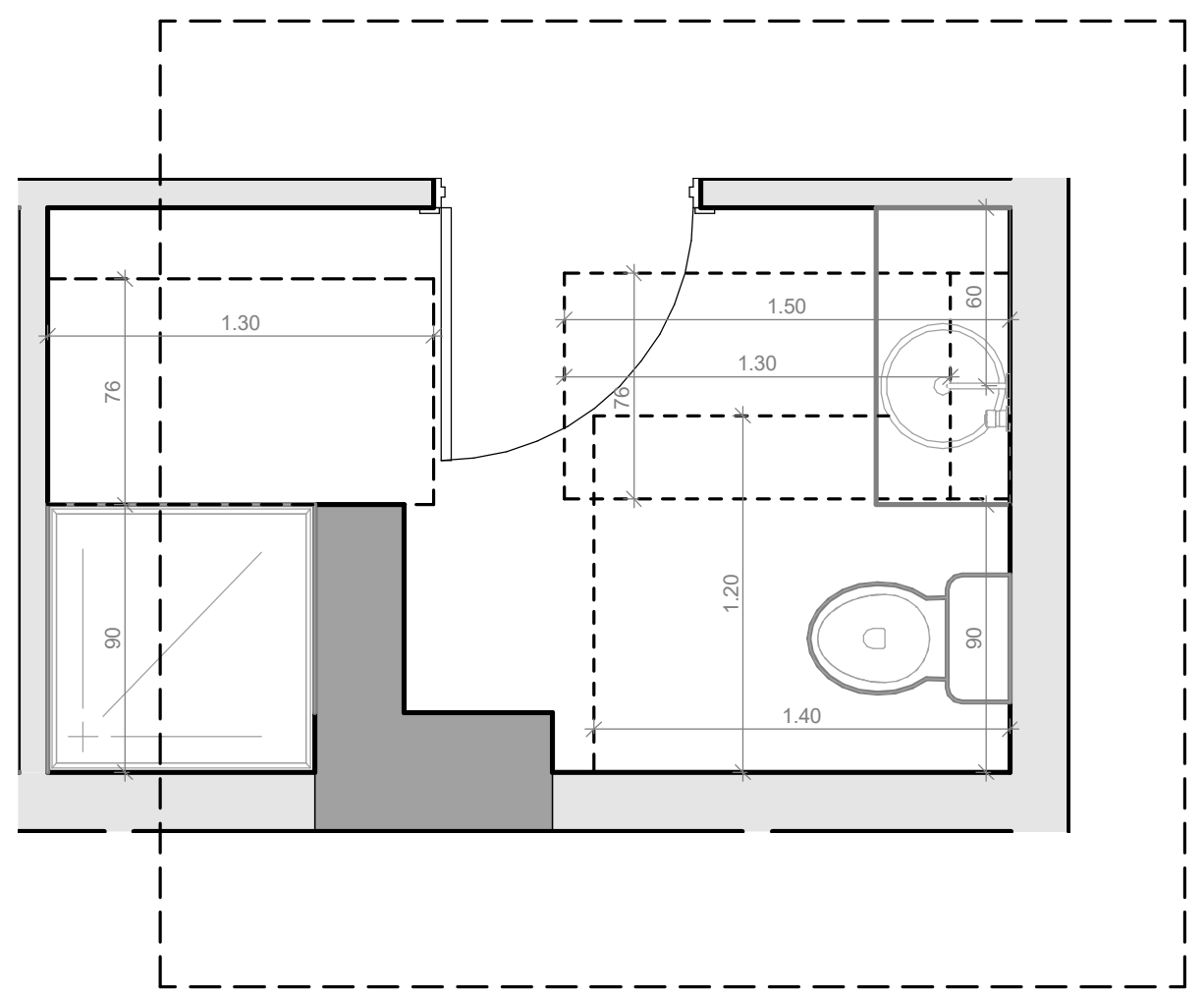

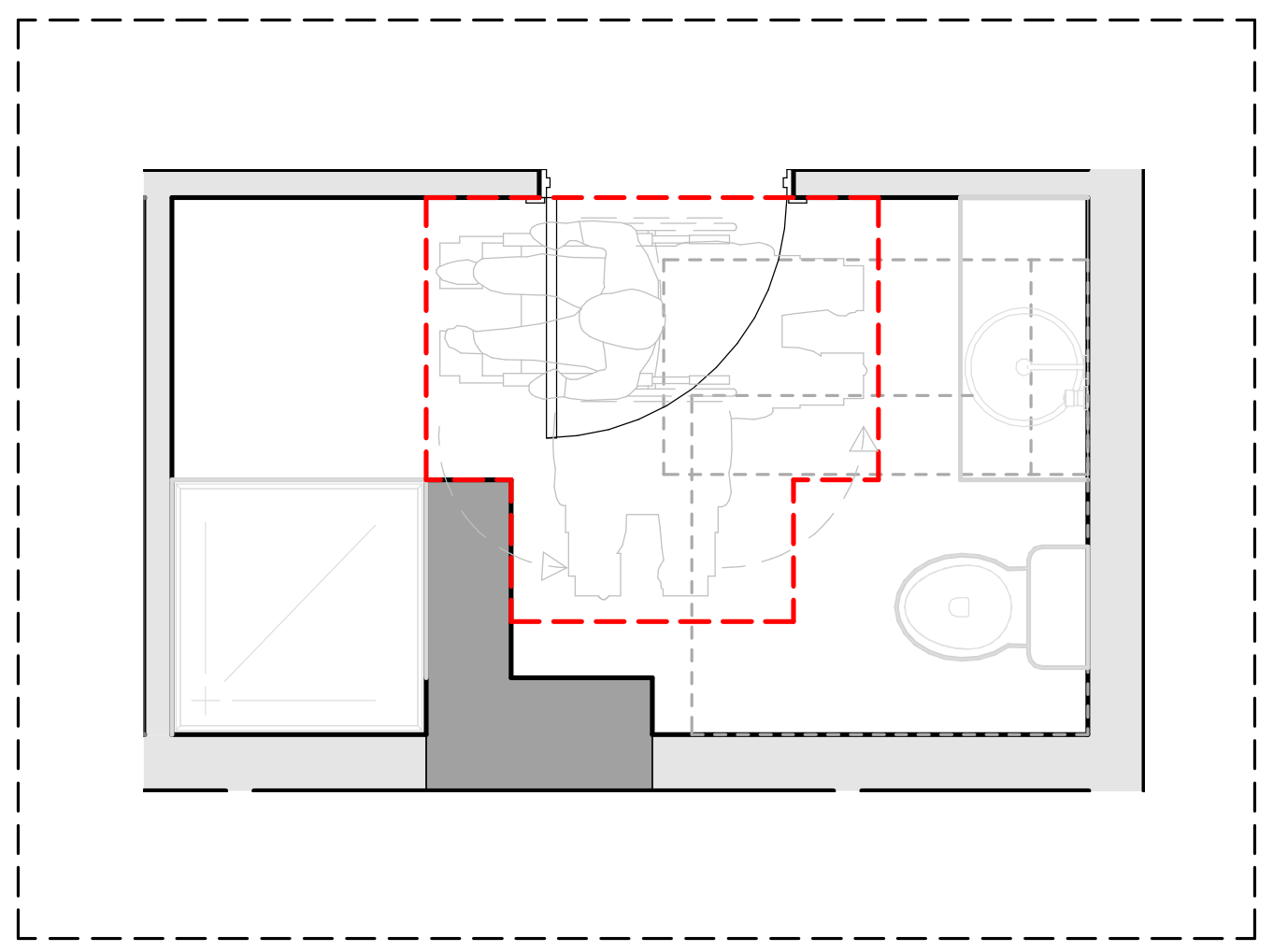

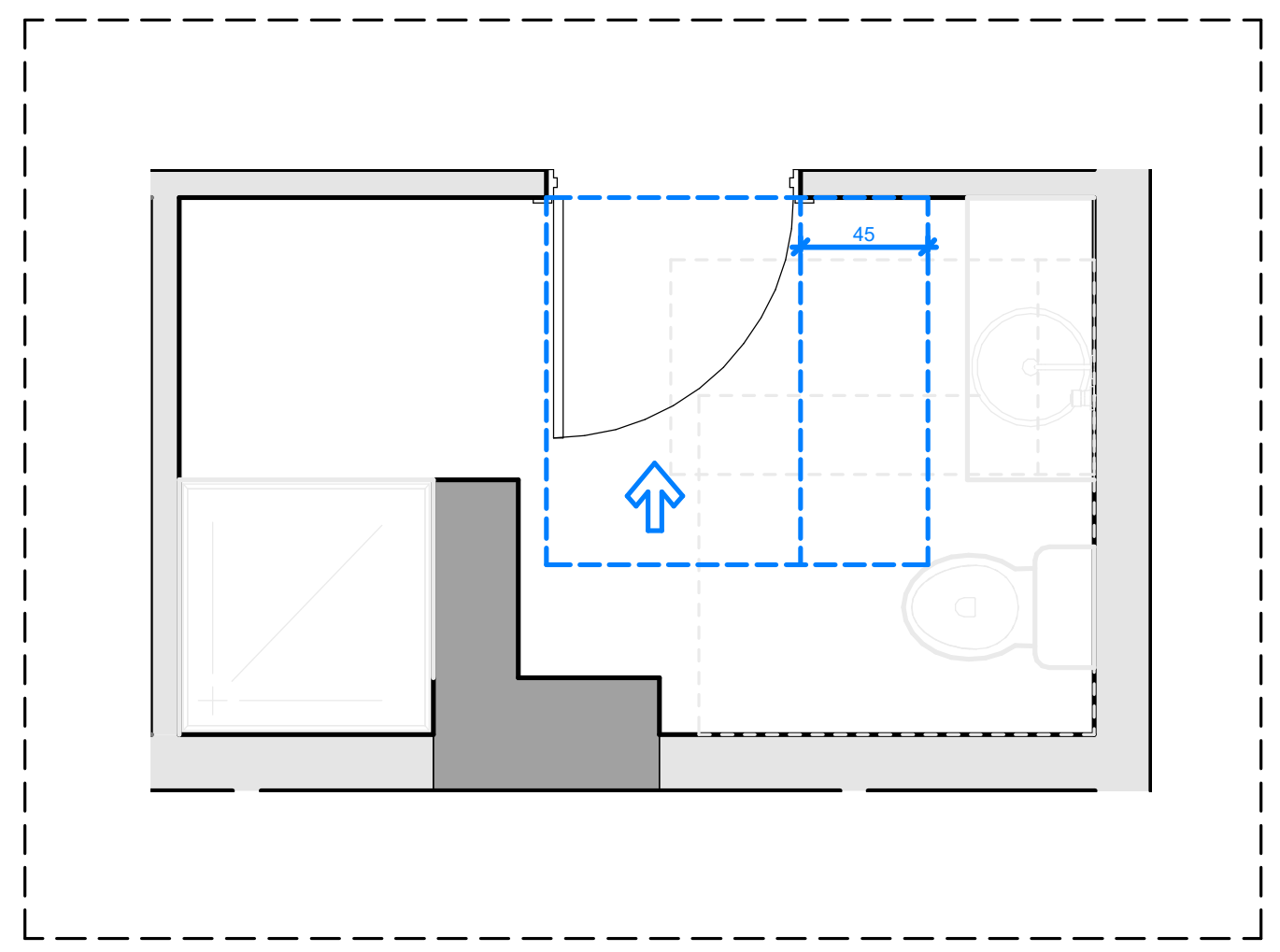

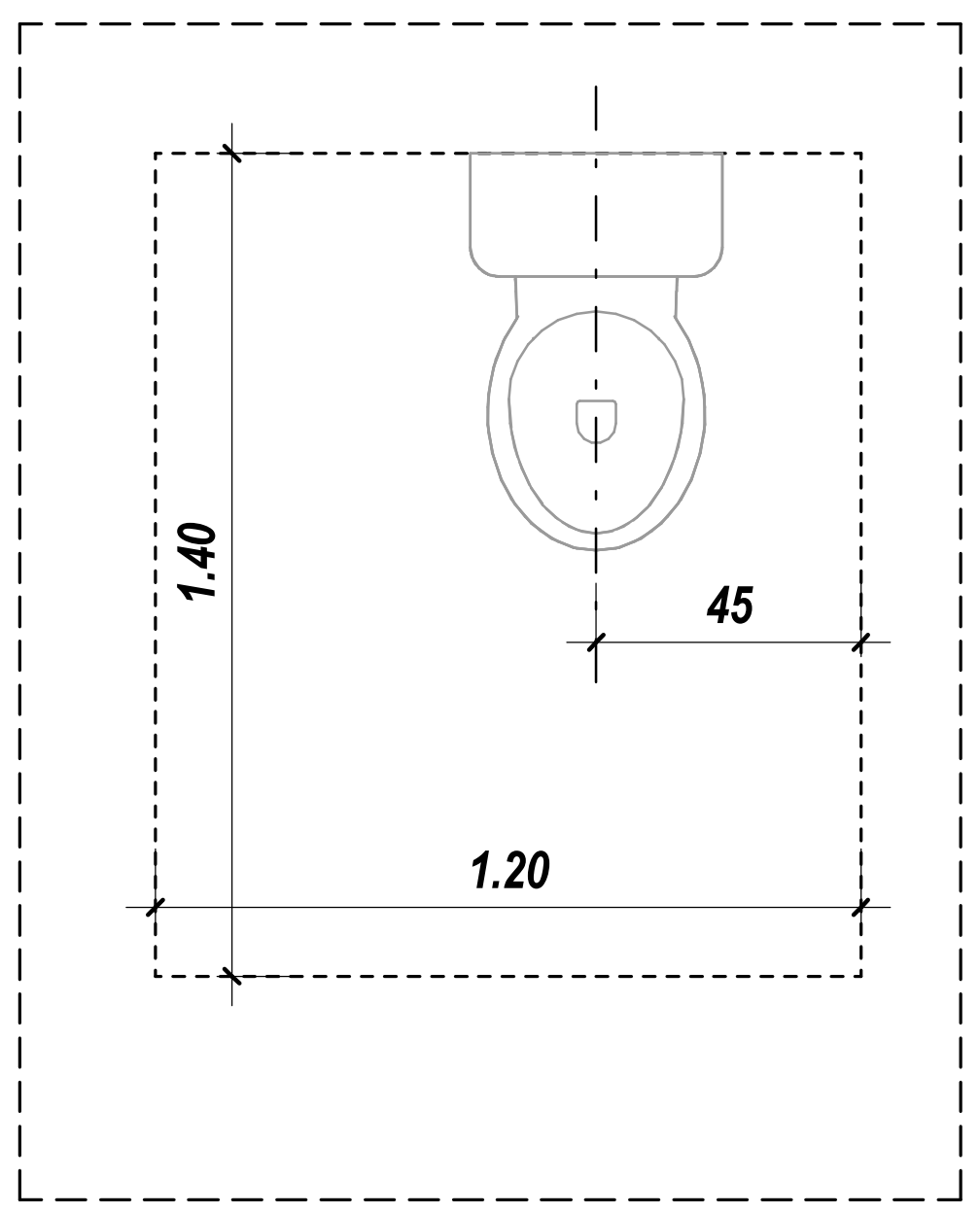

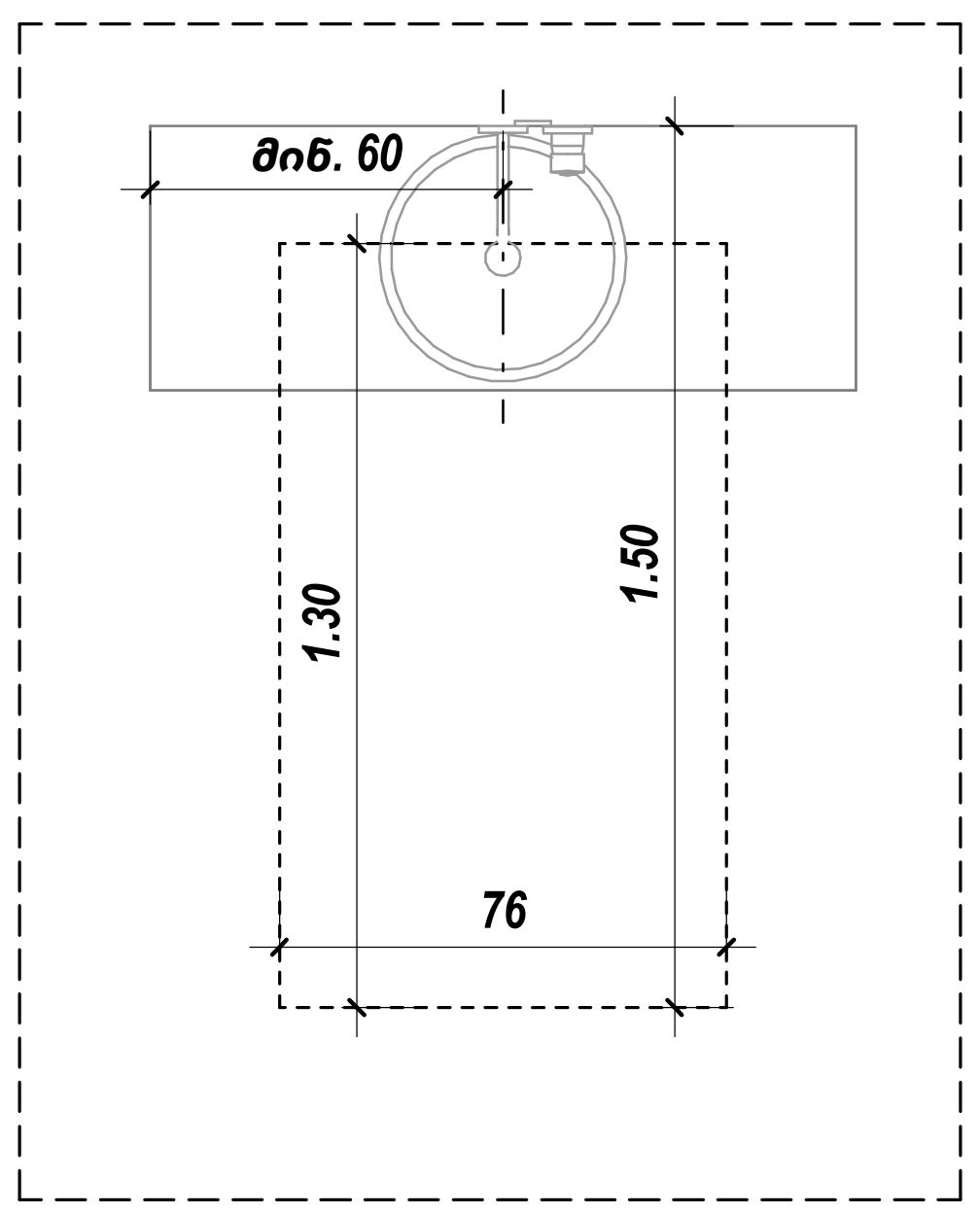

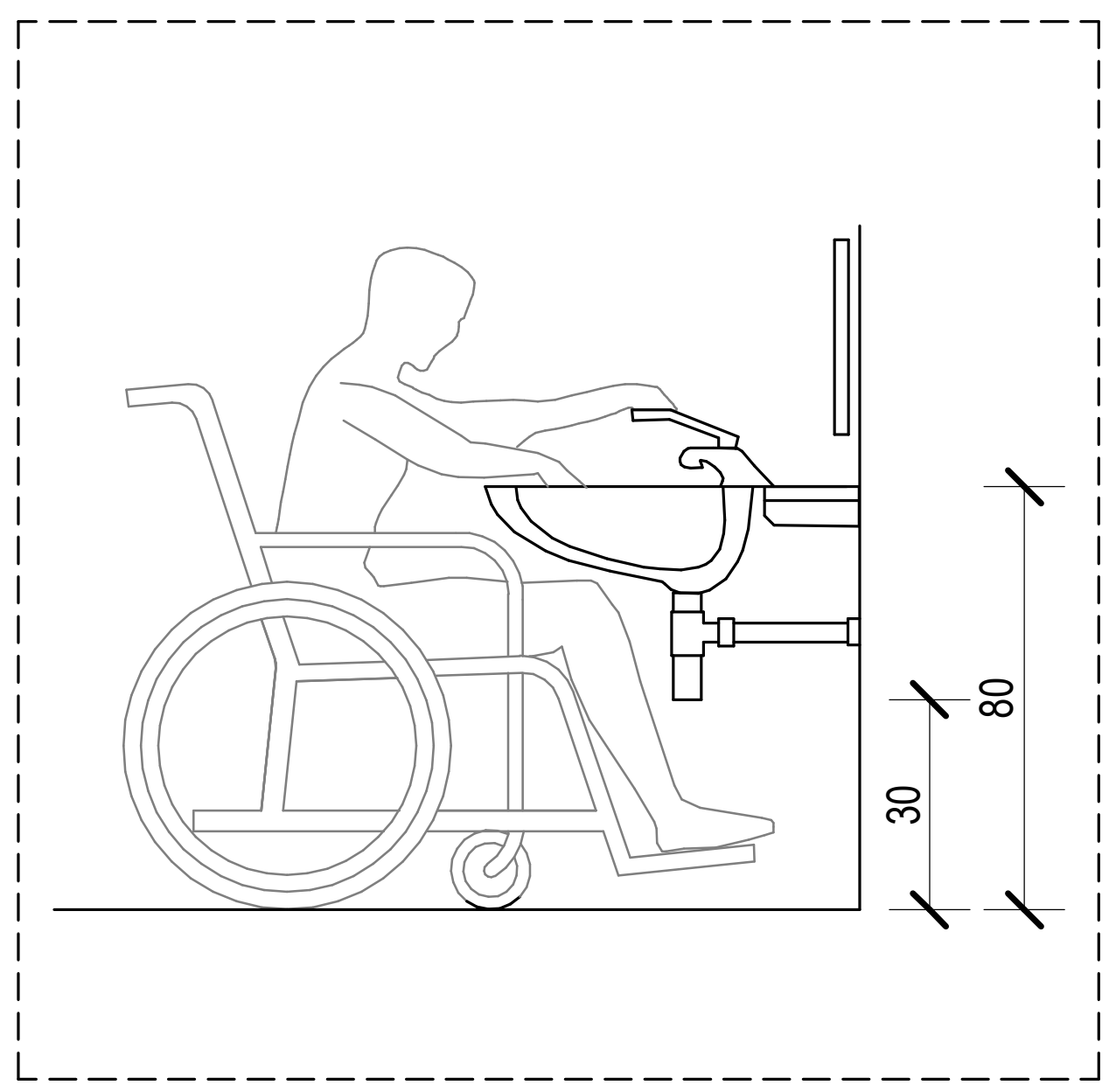

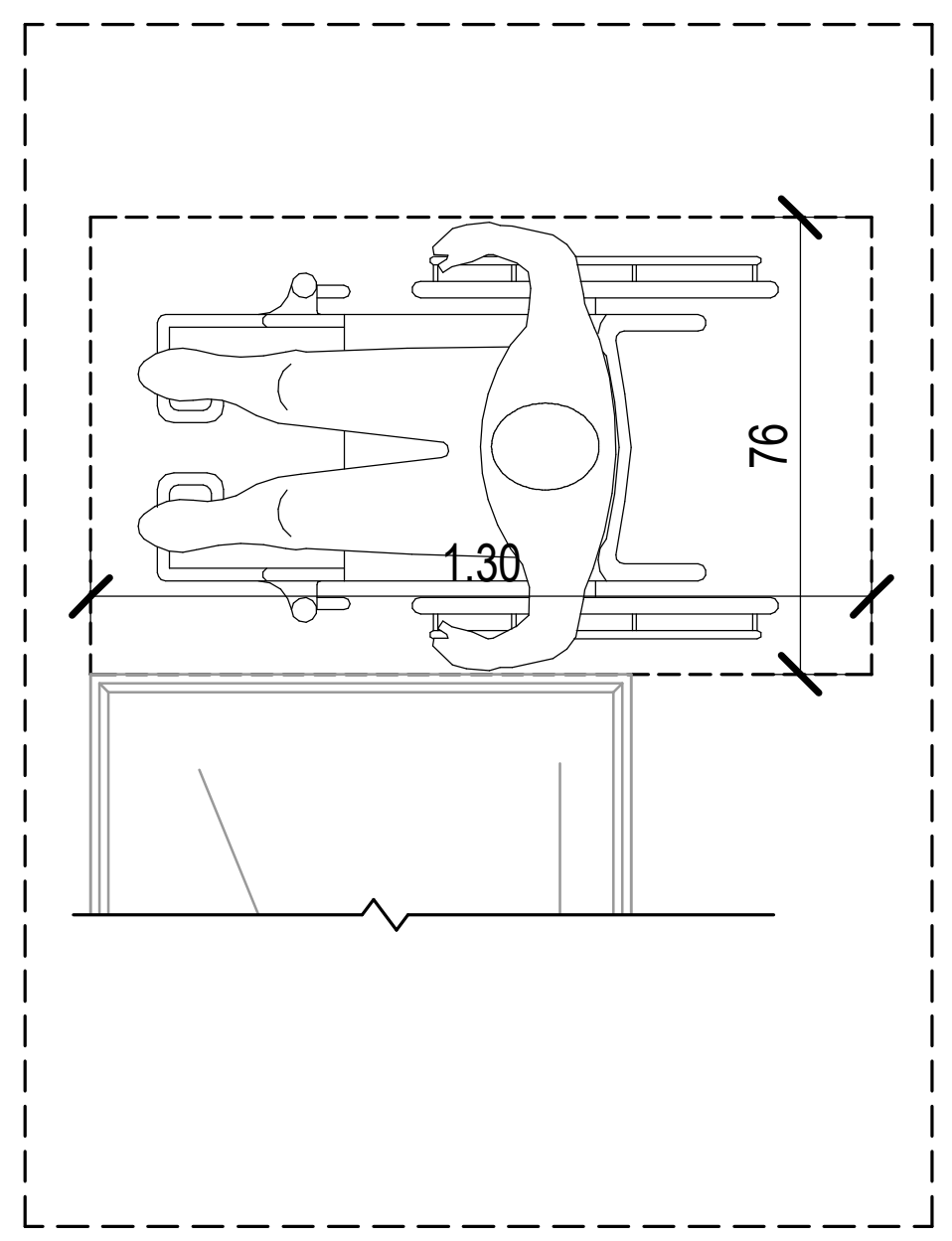

კარი MDF - ის

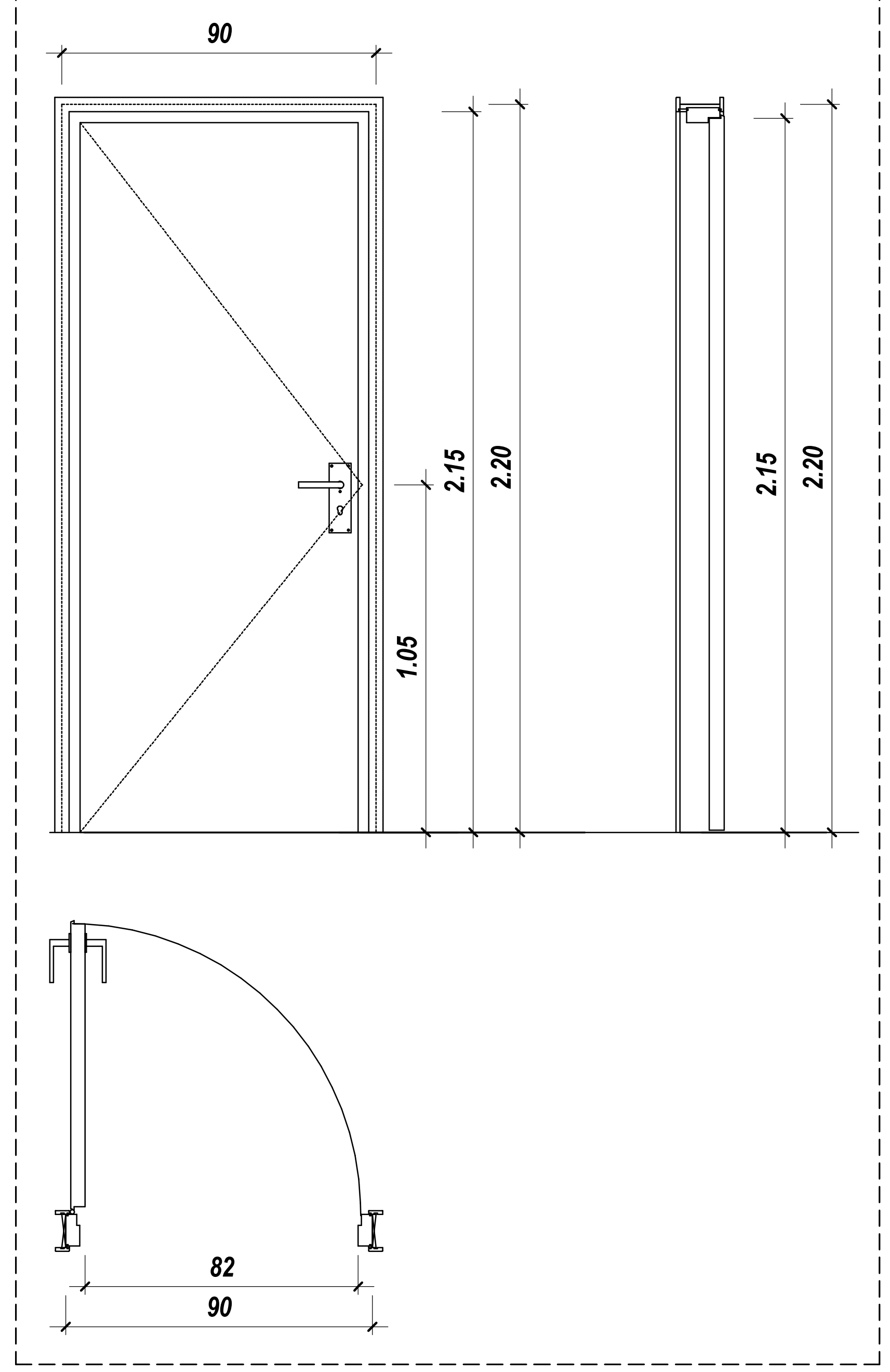

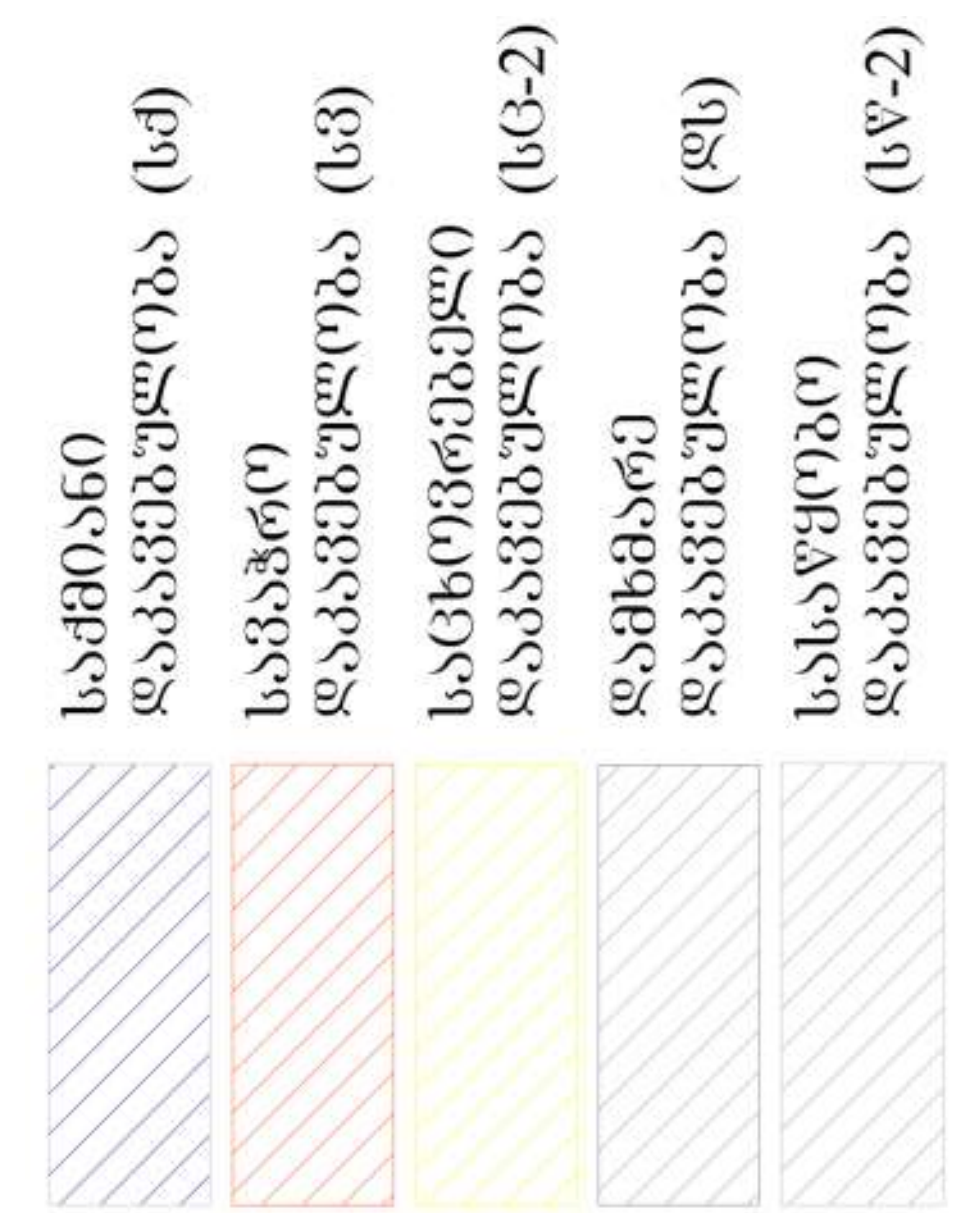



David Vashakidze Architects

მისამართი : ქ. თბილისი, სანაპიროს №8

ტელ: +995 (32) 230 98 99

E-mail : Dvastudio1@gmail.com

FB: FB.COM/DVASTUDIO

პროექტის ნომერი	2018_02
თარიღი	26/04/2021
მთ. არქიტექტორი	დავით ვაშაკიძე
არქიტექტორი	დავით ლაშხი
არქიტექტორი	ეკატერინე თევდორაშვილი

პროექტის დასახელება:

მრავალფუნქციური კომპლექსი

მისამართი:

ქალაქი თბილისი, დავით აღმაშენებლის ხეივანი, N 51

ს/კ : 01.13.01.020.228

ბინა №36,52.

ტექნიკურ ეკონომიკური

- საერთო
- საცხოვრებელი
- კომერციული
- საოფისე
- საზაფხულო
- ლიფტის/კიბის უჯრ. ფართობი
- პარკინგის
- დამხმარე

A125

მასშტაბი	As indicated

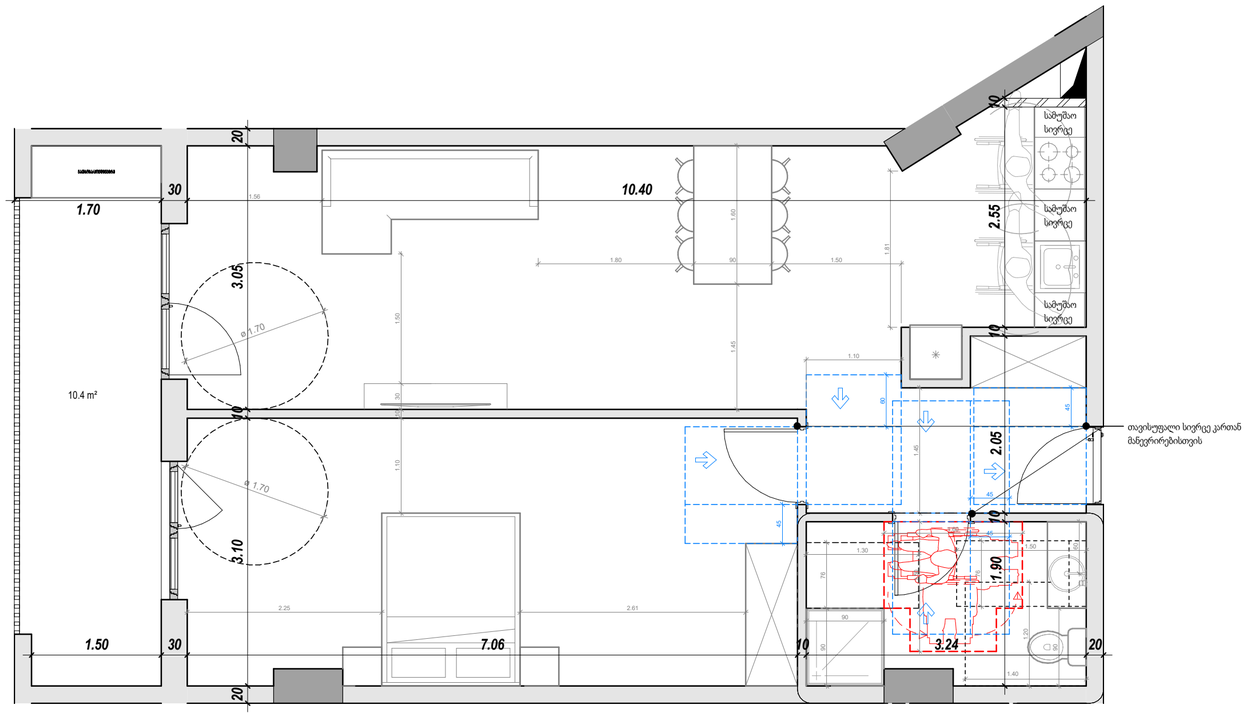

ბ - ტიპის
ბინა № - 37,53.

საერთო ფართობი - 76.5 მ²

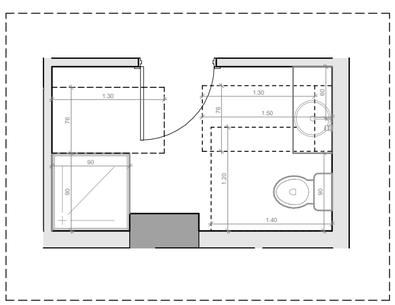

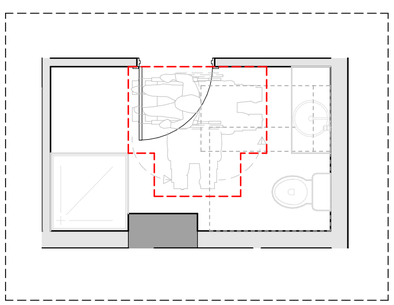

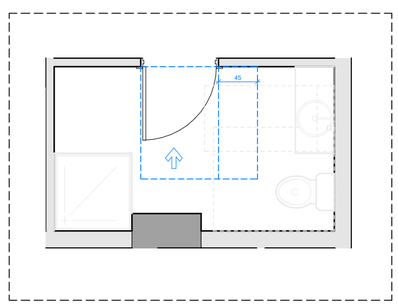

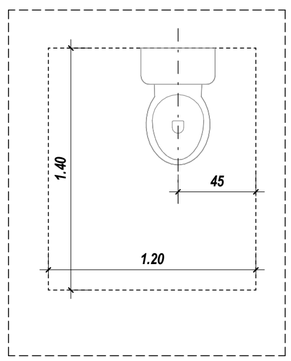

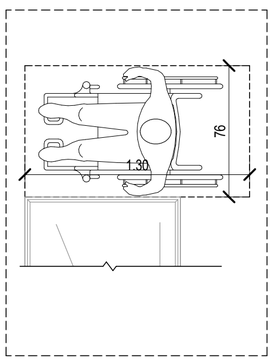

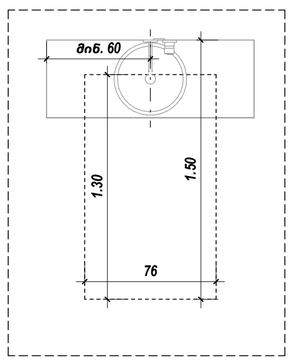

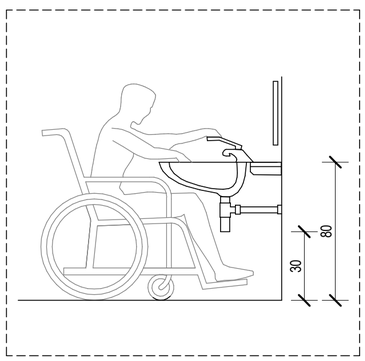

კარი MDF - ის

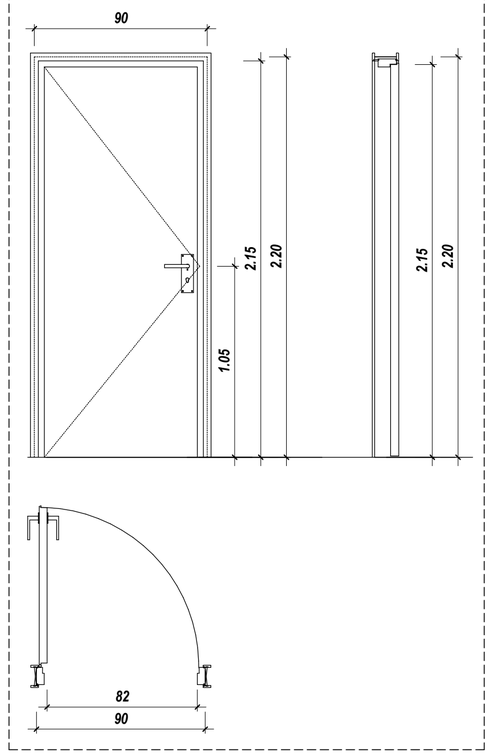

საქმიანი დანიშნულება (სძ)
სპეციალური დანიშნულება (სპ)
საცხოვრებელი დანიშნულება (სც-2)
დამხმარე დანიშნულება (დს)
სასაწყობე დანიშნულება (სწ-2)



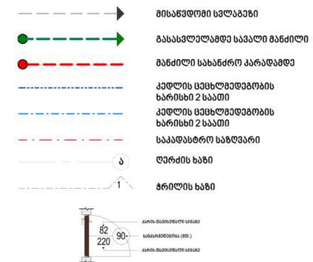

David Vashakidze Architects
მისამართი : ქ. თბილისი, საბაჟოს №8
ტელ: +995 (32) 230 98 99
E-mail : Dvastudio1@gmail.com
FB: FB.COM/DVASTUDIO

პროექტის ნომერი	2018_02
თარიღი	26/04/2021
მთ. არქიტექტორი	დავით ვაშაკიძე
არქიტექტორი	დავით ლაშხი
არქიტექტორი	ეკატერინე თევდორაძვილი

პროექტის დასახელება:
მრავალფუნქციური კომპლექსი
მისამართი:
ქალაქი თბილისი, დავით აღმაშენებლის ხეივანი, N 51
ს/კ : 01.13.01.020.228

ბინა №37,53.

ტექნიკურ ეკონომიკური
საერთო
საცხოვრებელი
კომერციული
საოფისე
საბაფხულო
ლიფტის/კიბის უარ. ფართობი
პარკინგის
დამხმარე

A126

მასშტაბი	As indicated

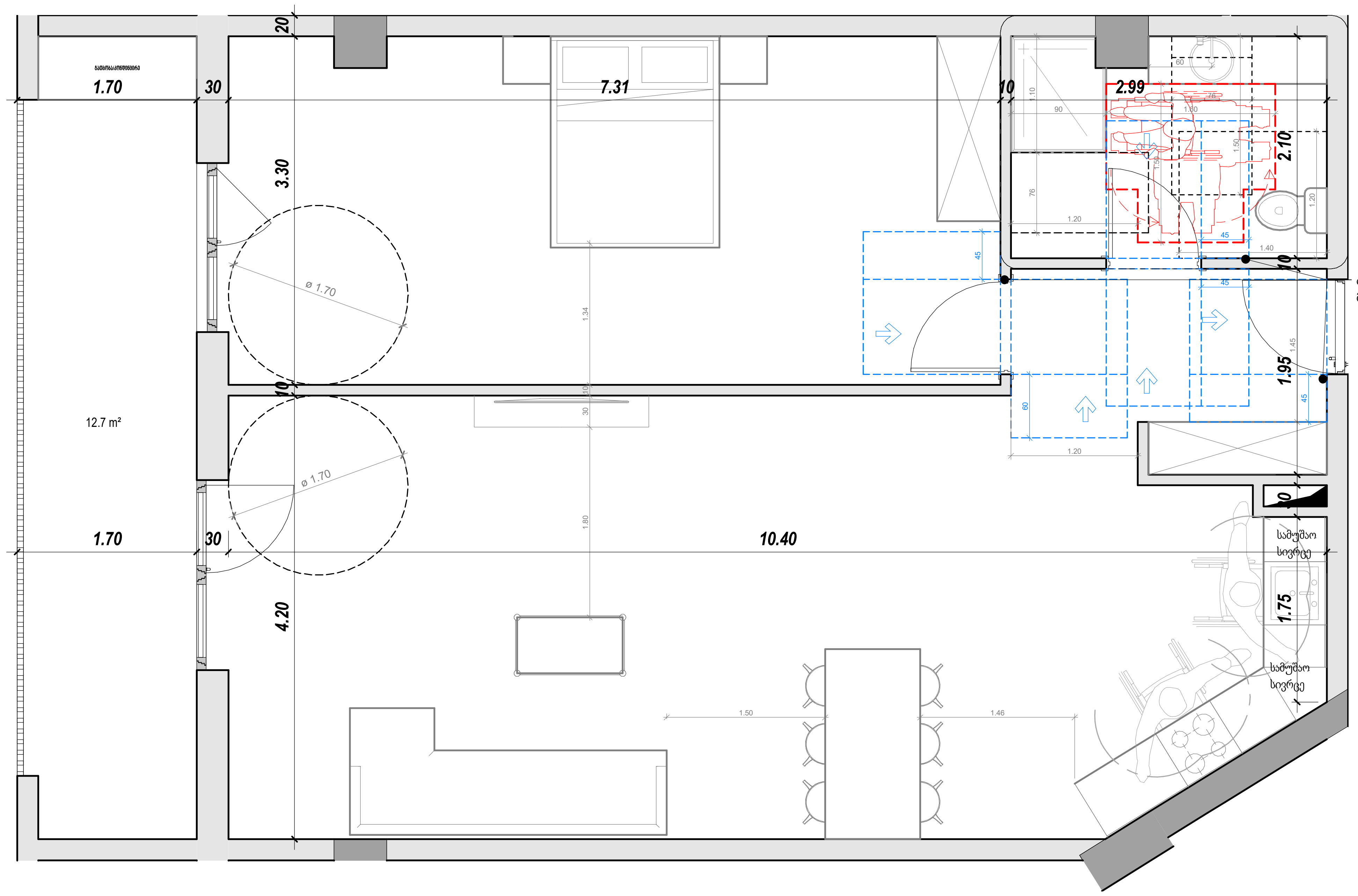

ბ - ტიპის
ბინა № - 38,54.

საერთო ფართობი - 90.8 მ²

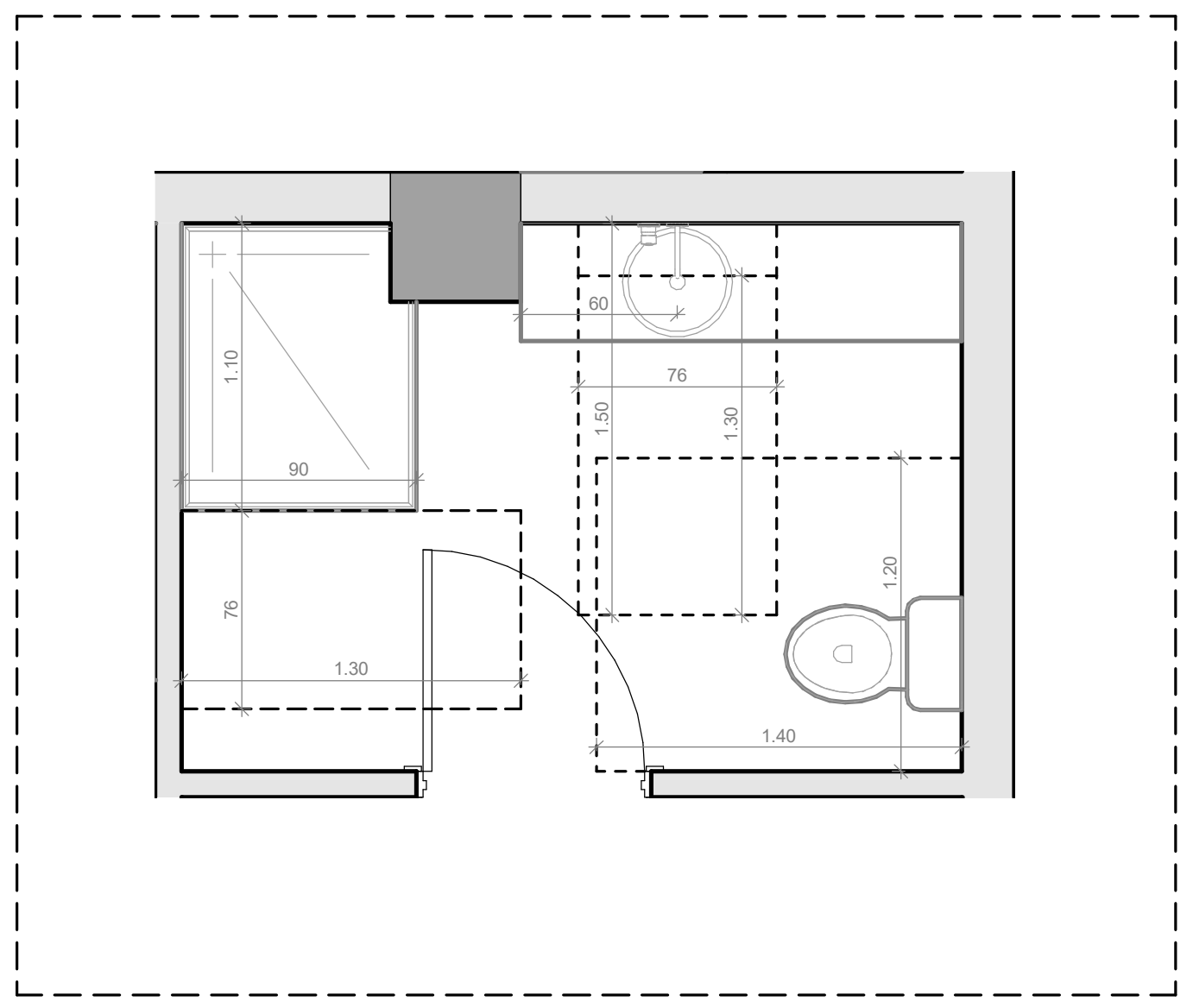

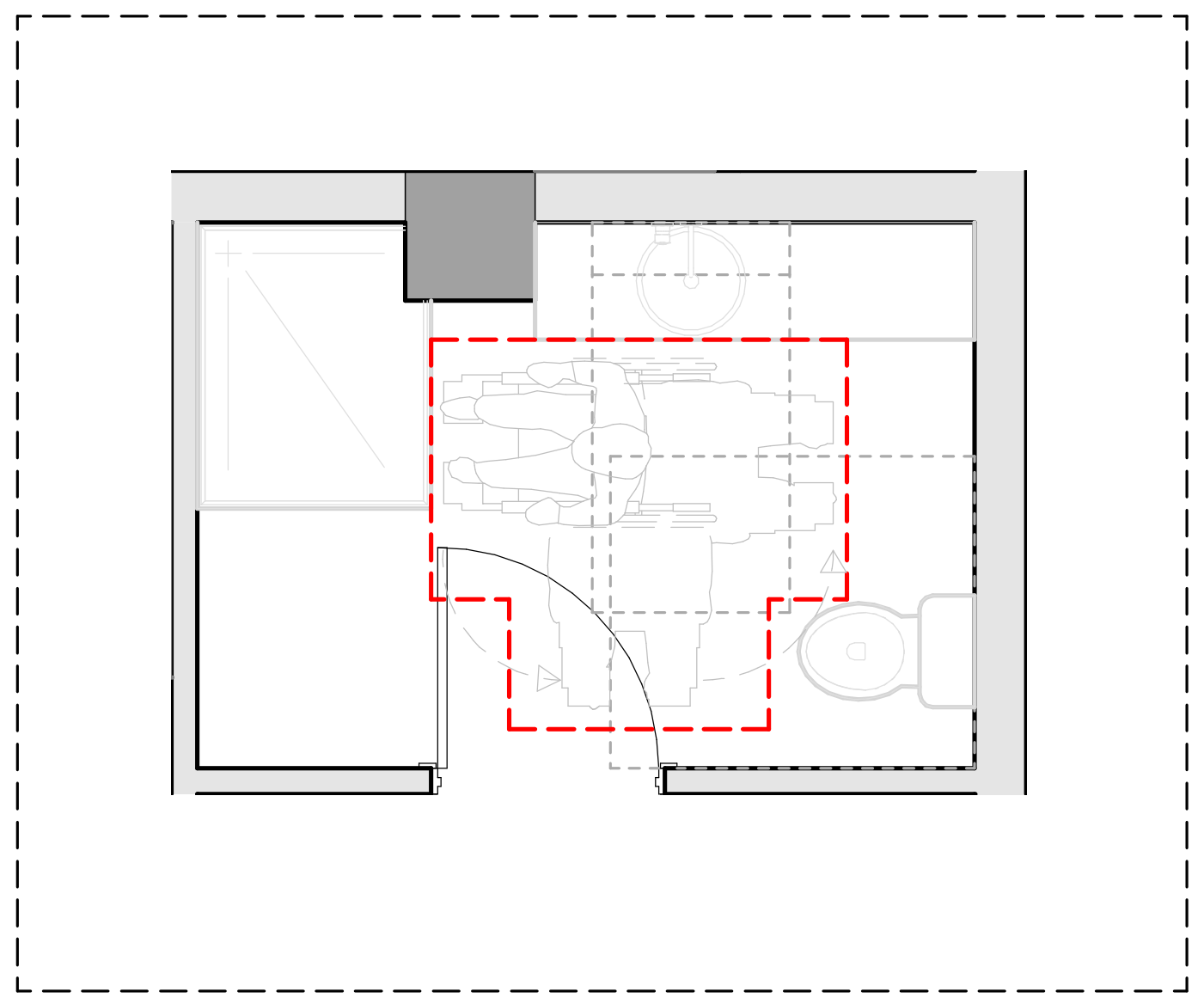

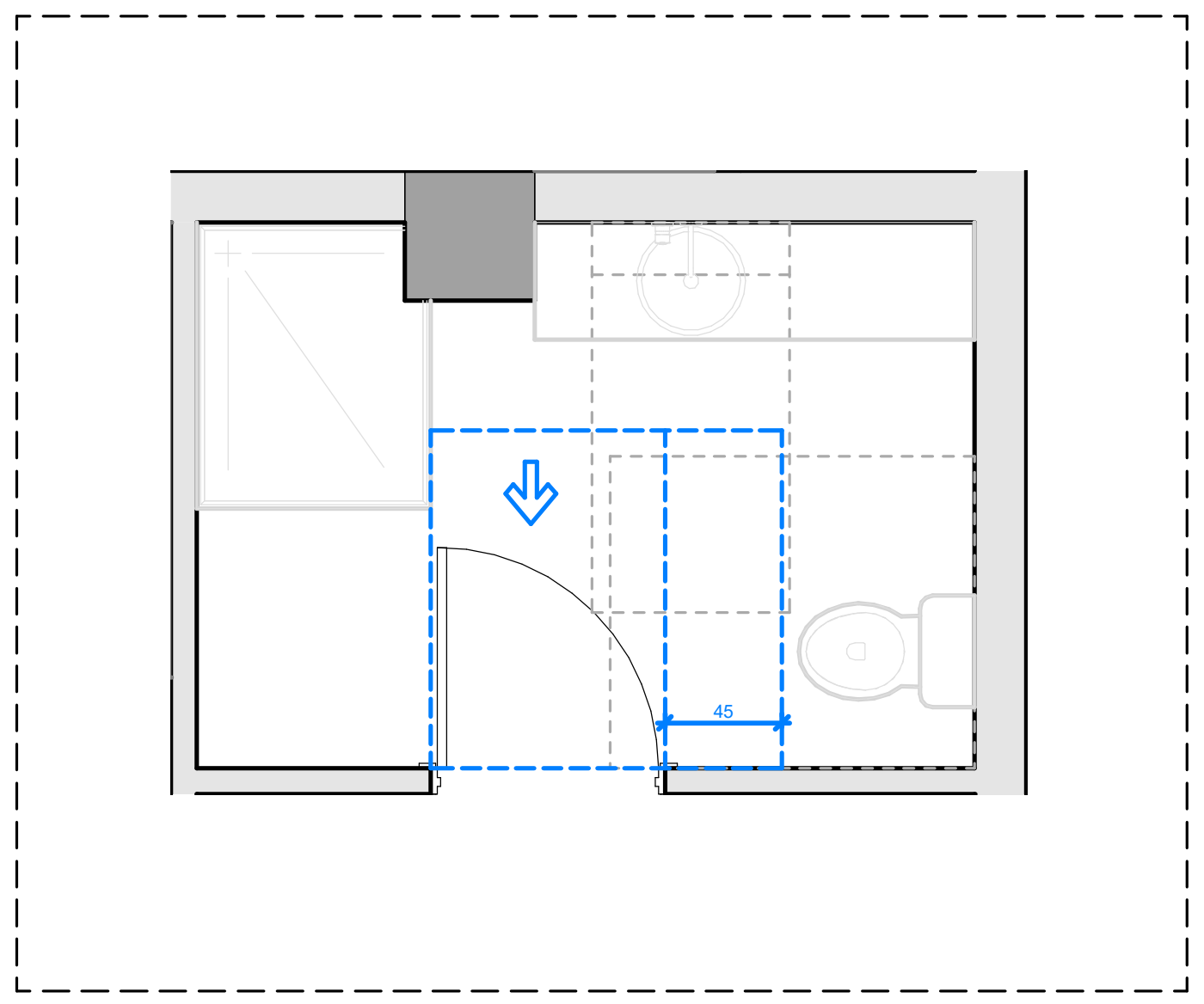

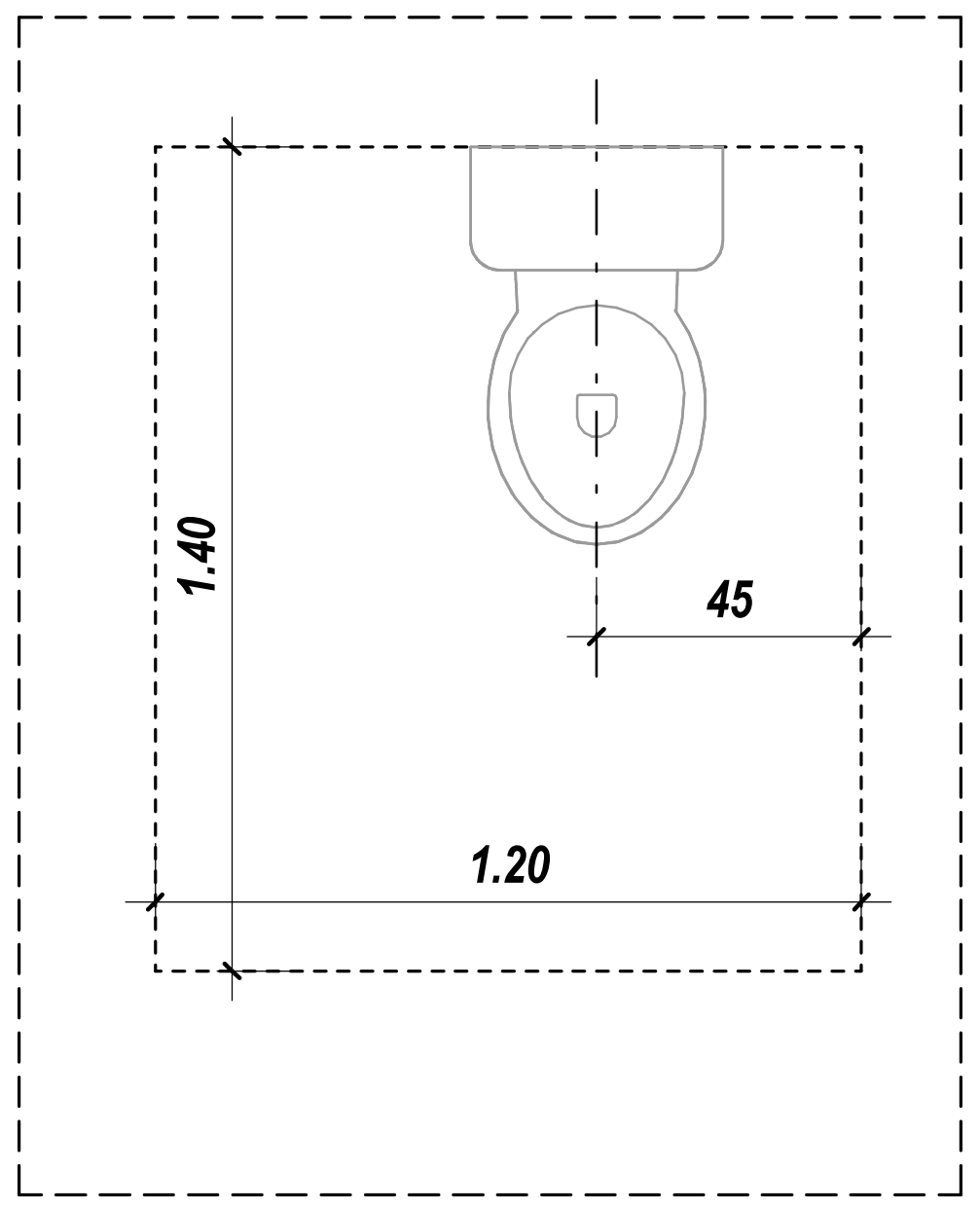

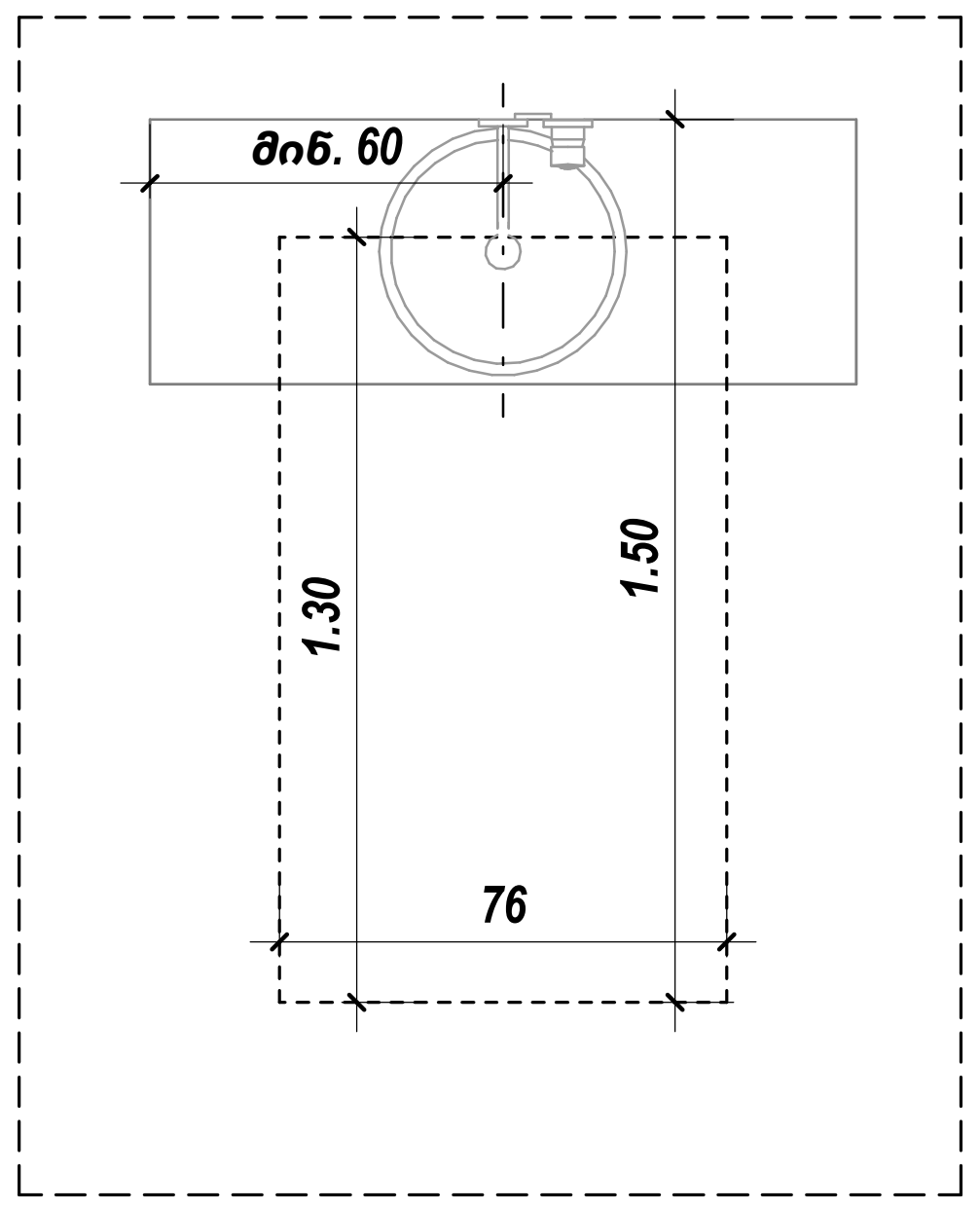

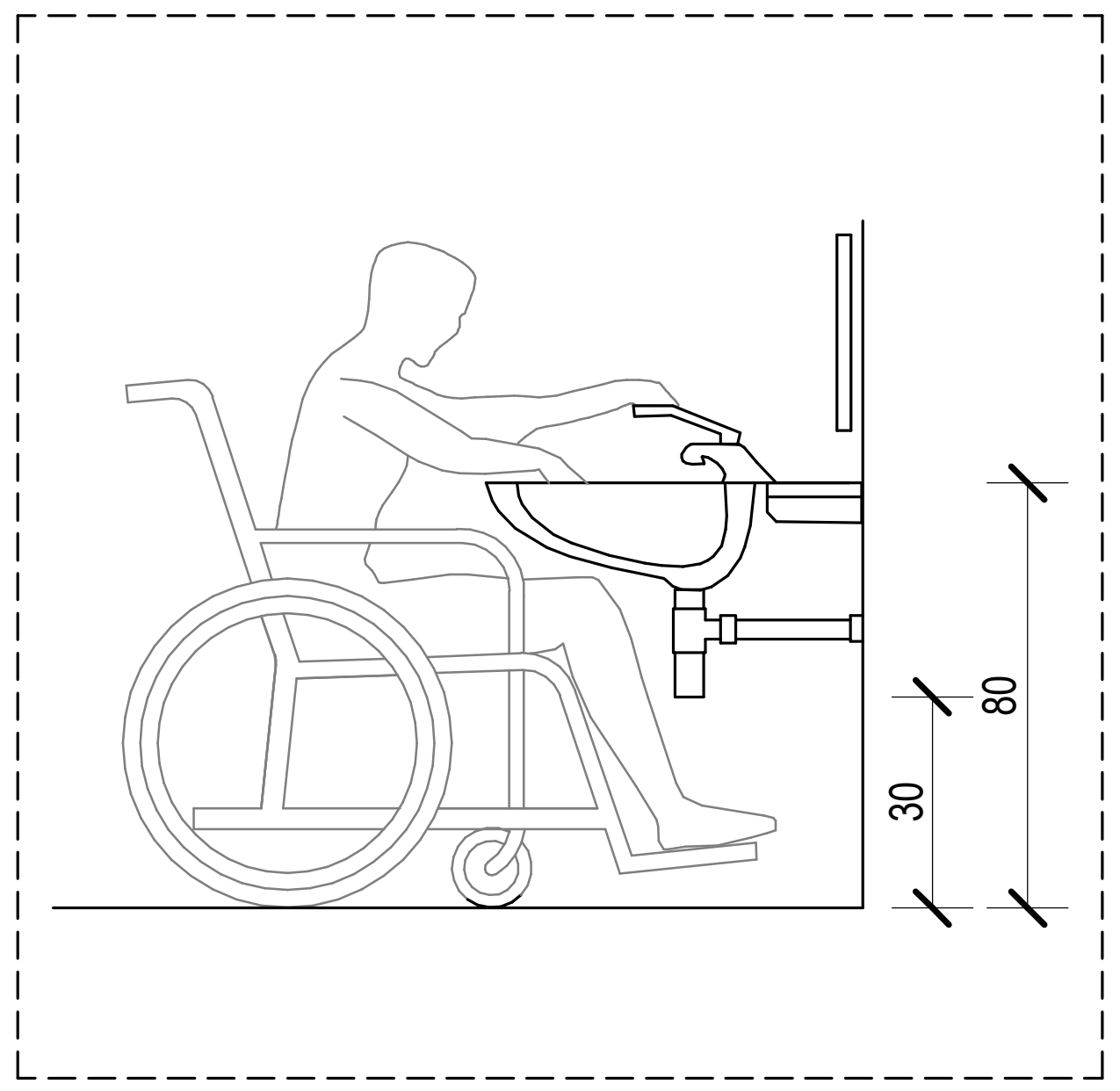

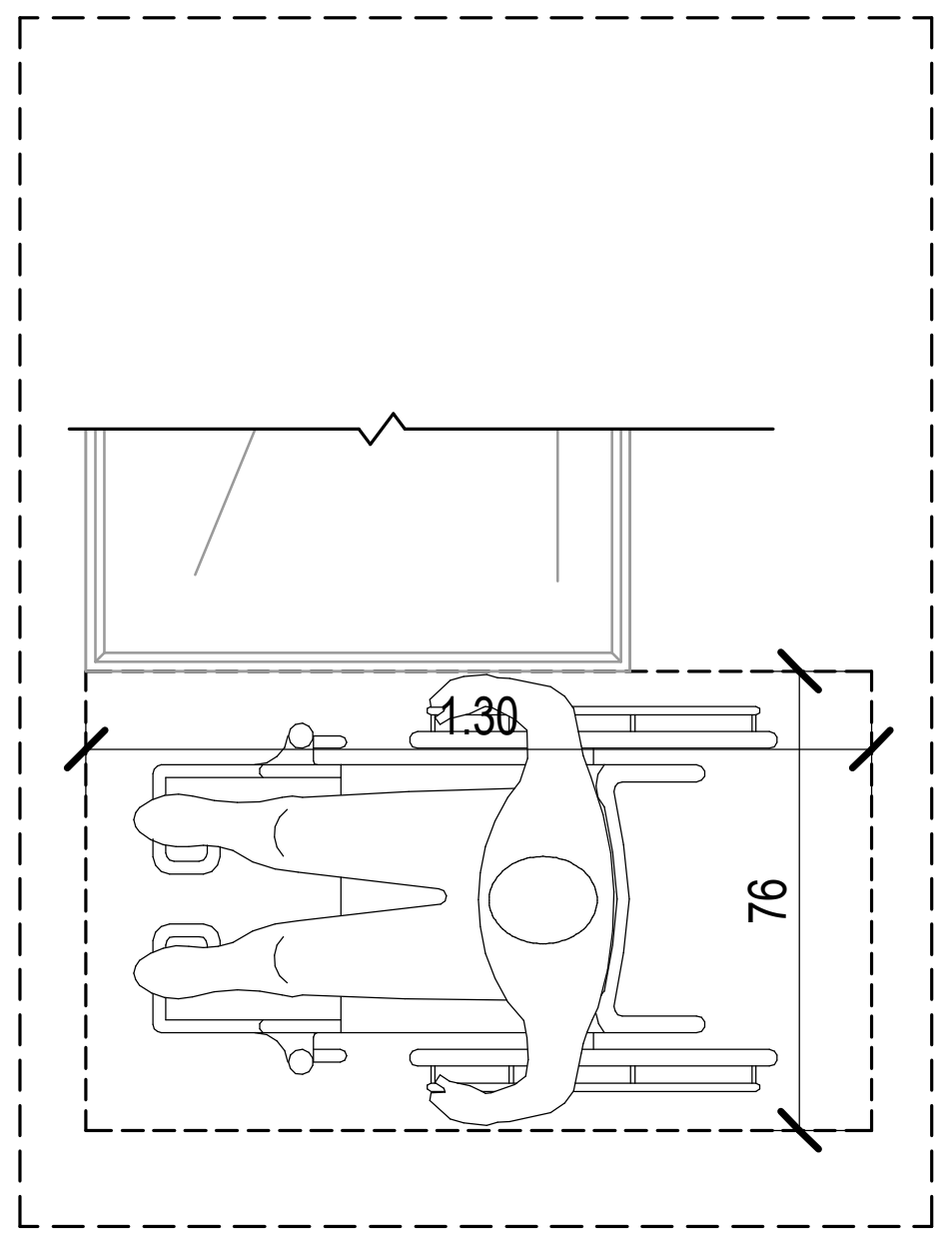

კარი MDF - ის

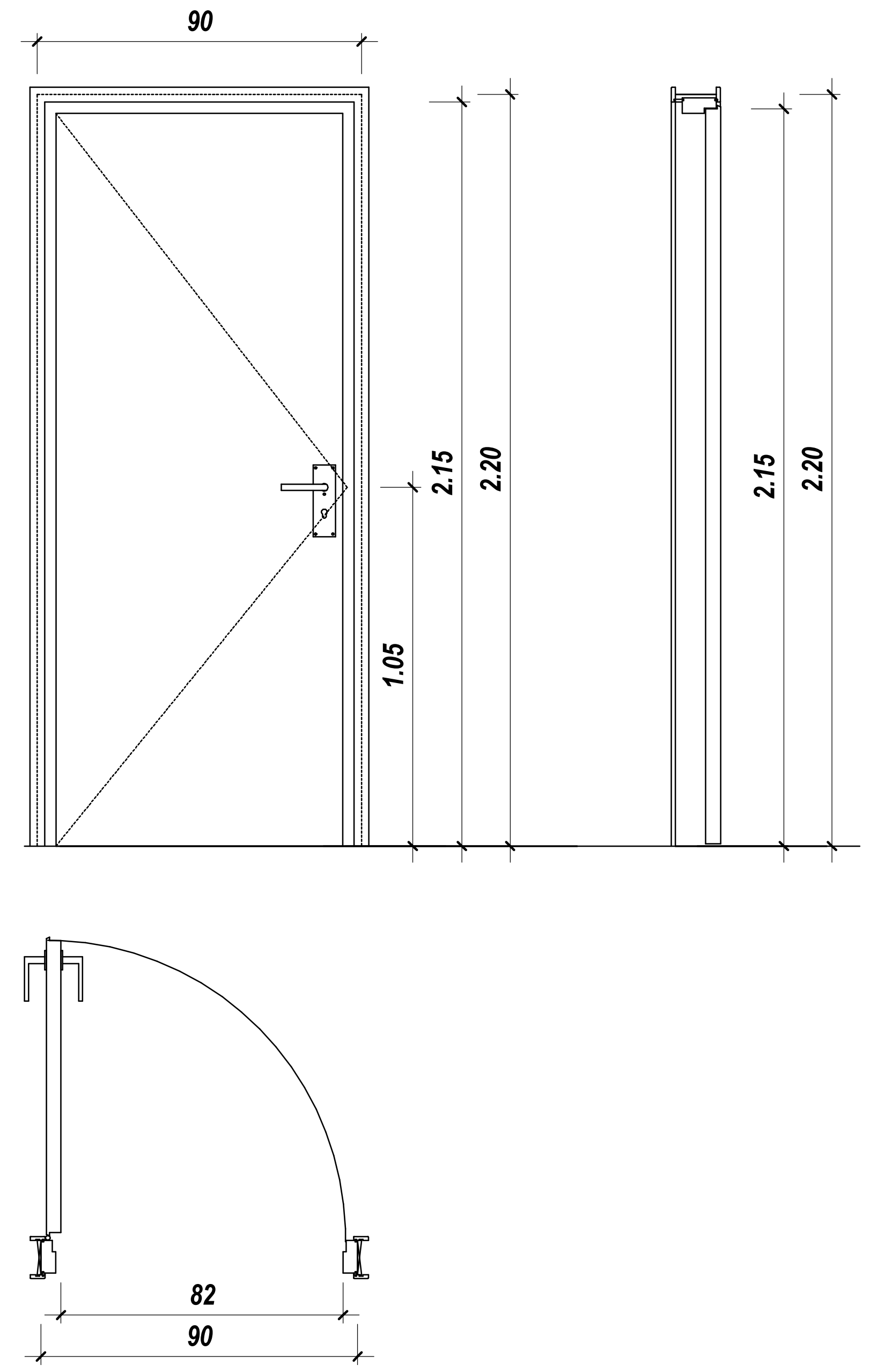

საქმიანი დანიშნულება (სქ)
სავაჭრო დანიშნულება (სვ)
საცხოვრებელი დანიშნულება (სც-2)
დამხმარე დანიშნულება (დს)
სასტუმრო დანიშნულება (სტ-2)

David Vashakidze Architects
მისამართი : ქ. თბილისი, სანაპიროს №8
ტელ: +995 (32) 230 98 99
E-mail : Dvastudio1@gmail.com
FB: FB.COM/DVASTUDIO

პროექტის ნომერი	2018_02
თარიღი	26/04/2021
მთ. არქიტექტორი	დავით ვაშაკიძე
არქიტექტორი	დავით ლაშხი
არქიტექტორი	ეკატერინე თევდორაშვილი

პროექტის დასახელება:
მრავალფუნქციური კომპლექსი
მისამართი:
ქალაქი თბილისი, დავით აღმაშენებლის ხეივანი, N 51
ს/კ : 01.13.01.020.228

ბინა №38,54

ტექნიკურ ეკონომიკური

საერთო	
საცხოვრებელი	
კომერციული	
საოფისე	
საზაფხულო	
ლიფტის/კიბის უჯრ. ფართობი	
პარკინგის	
დამხმარე	

A127

მასშტაბი	As indicated

ბ - ტიპის
ბინა № - 39,55.

საერთო ფართობი - 85.9 მ²

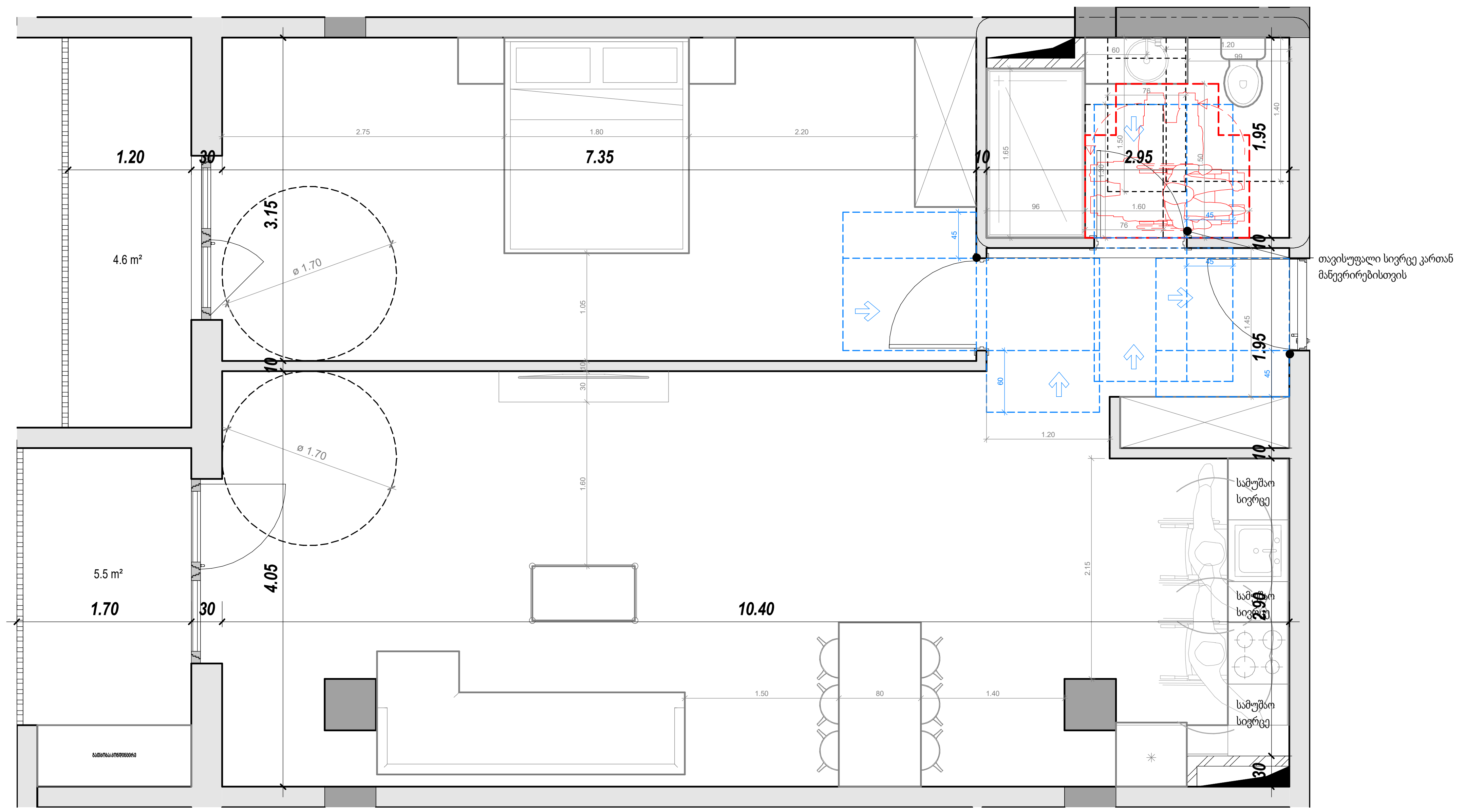

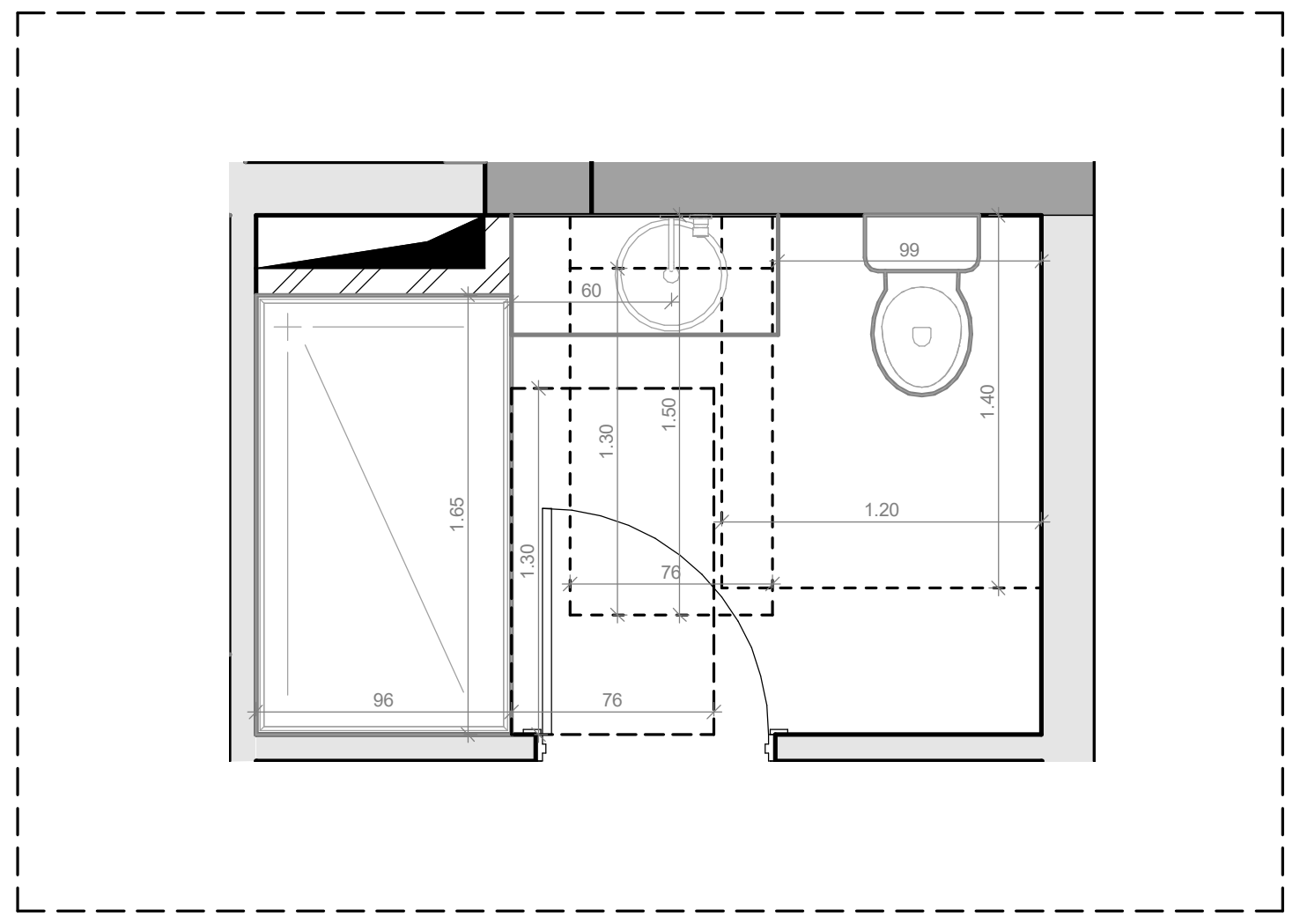

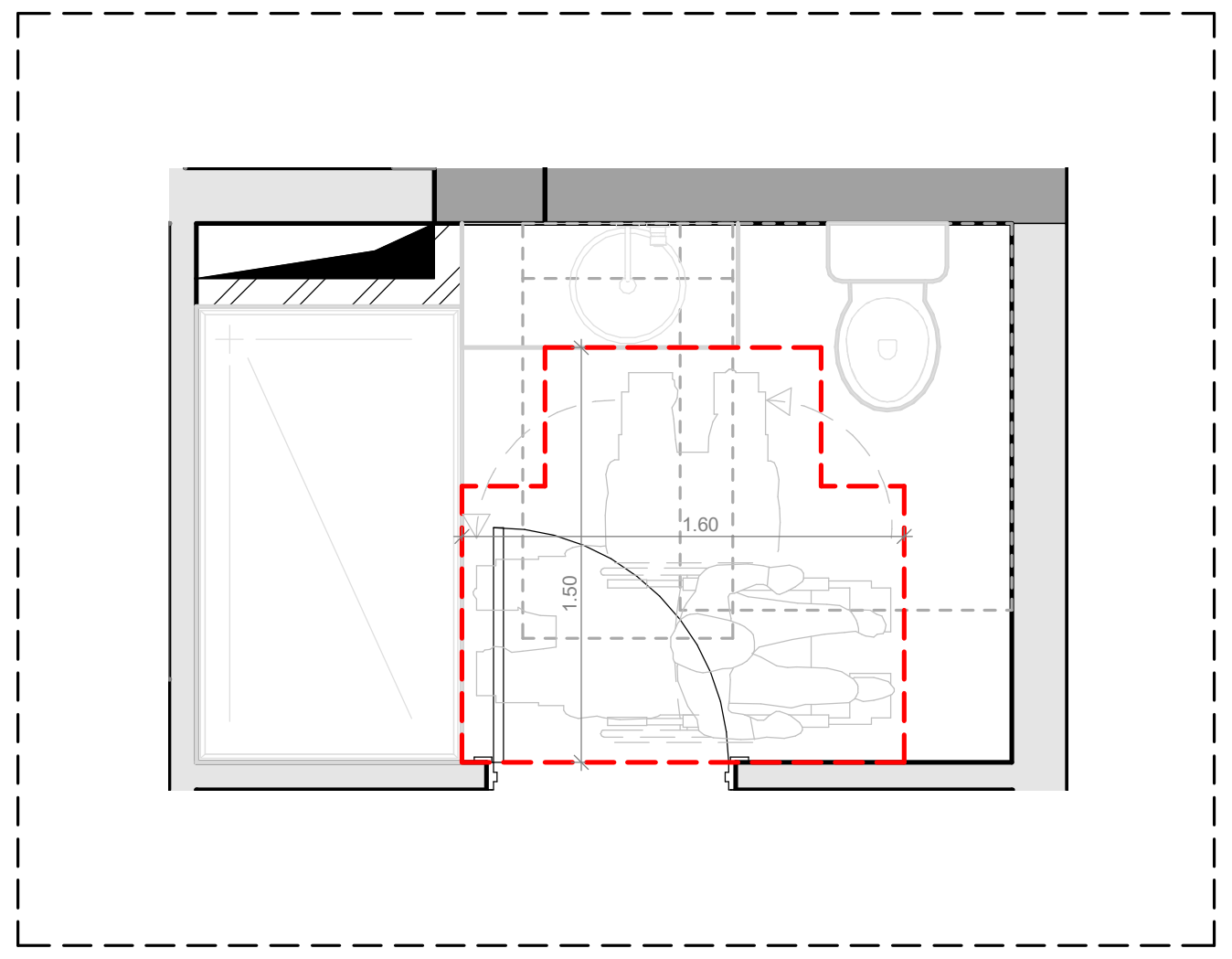

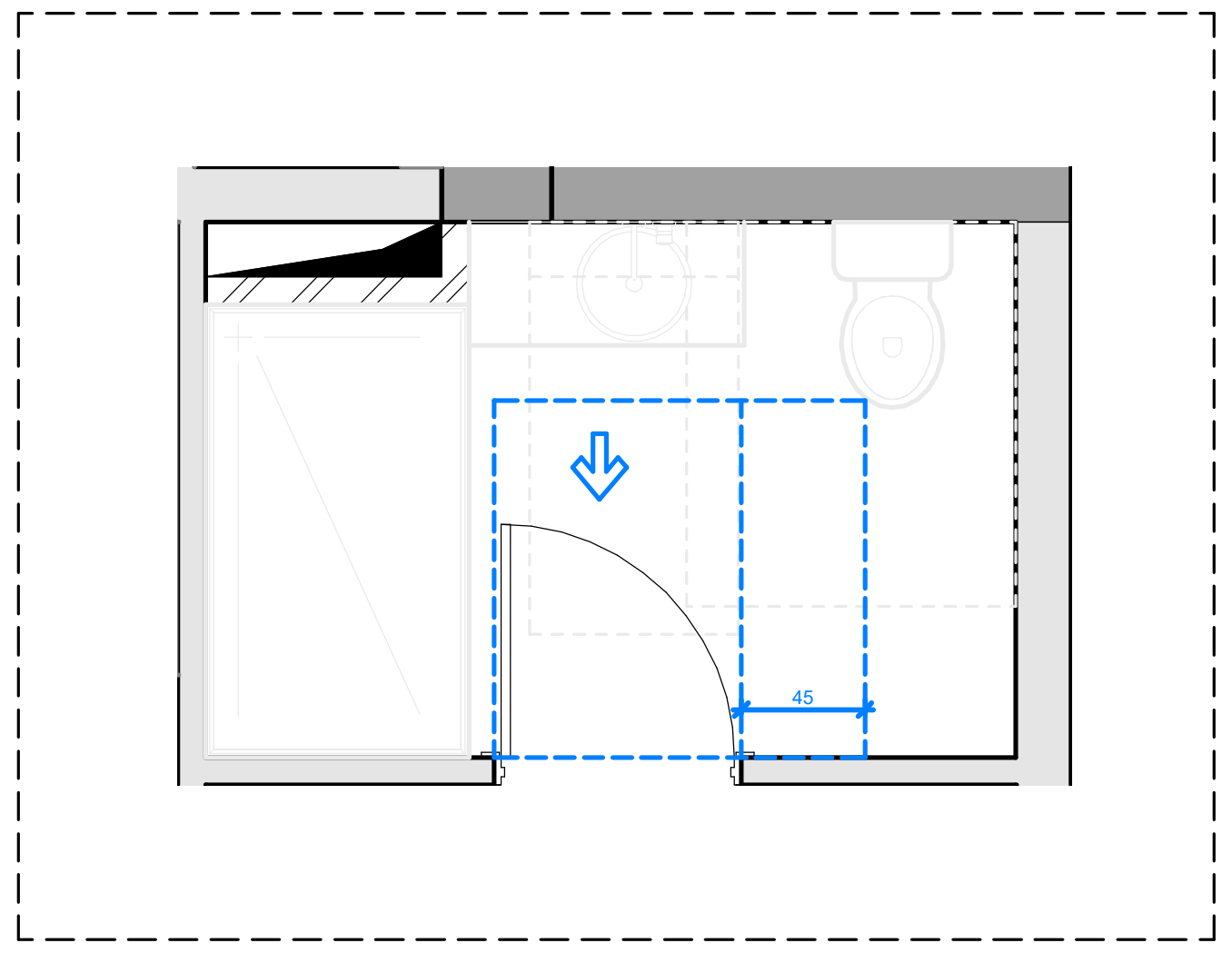

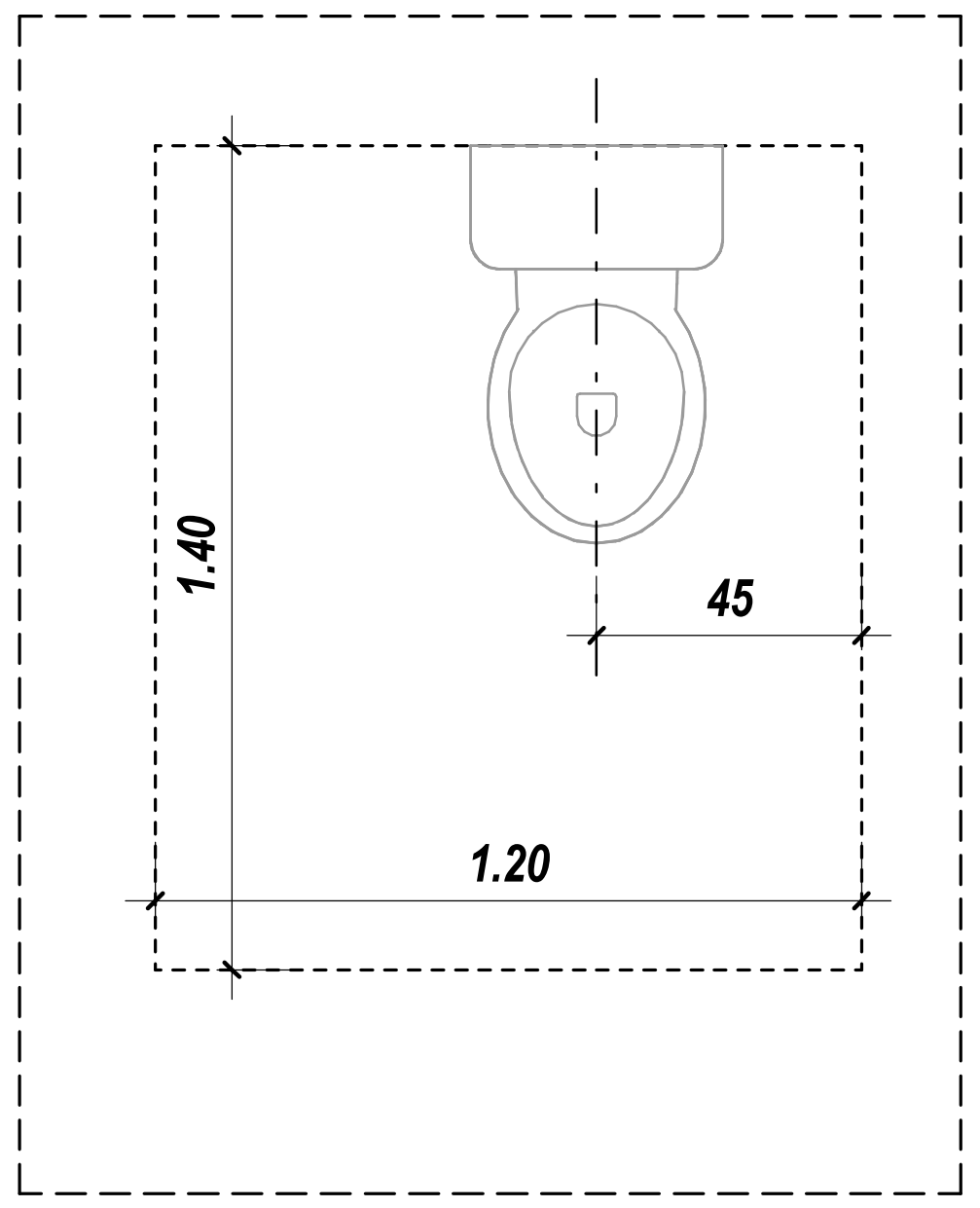

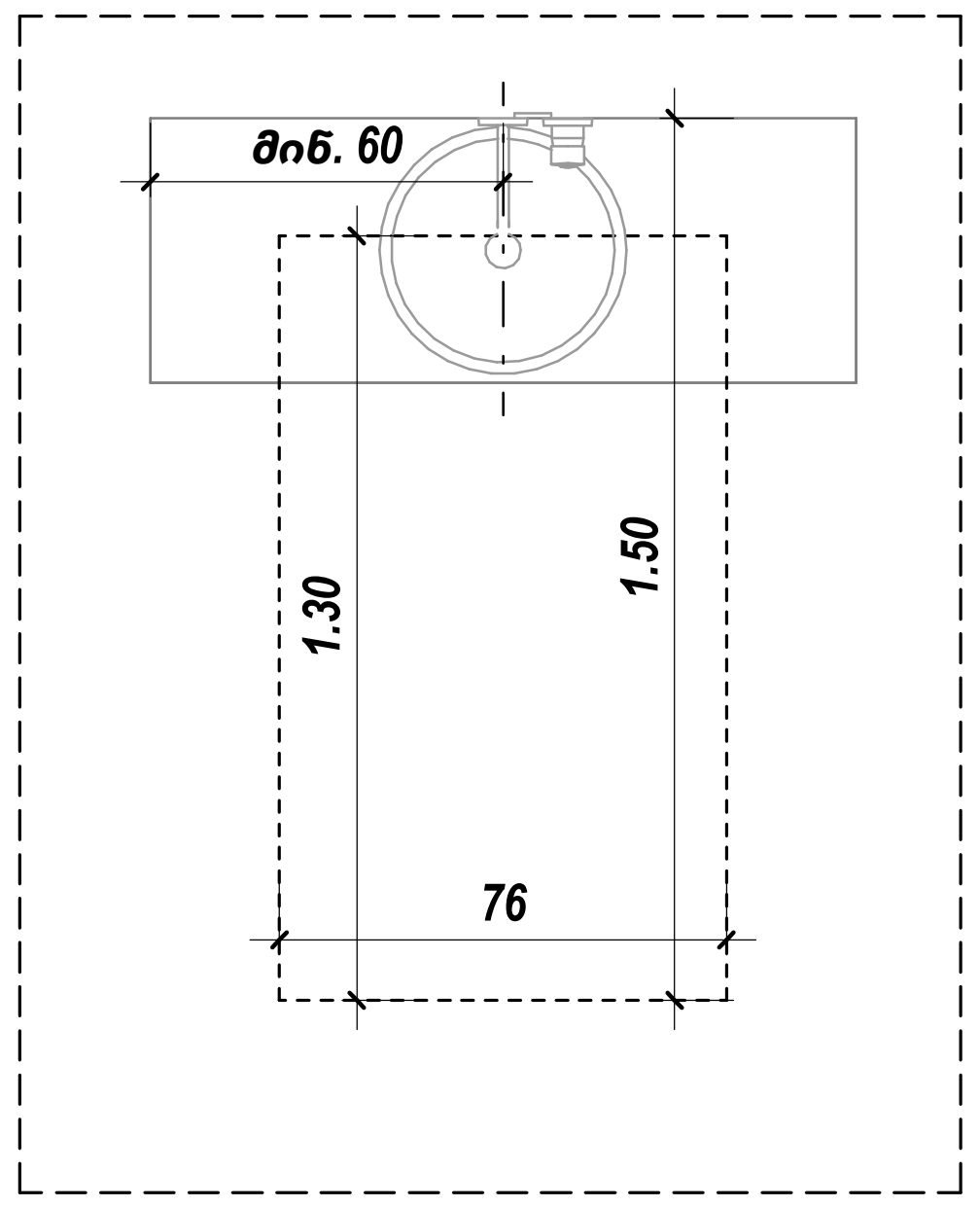

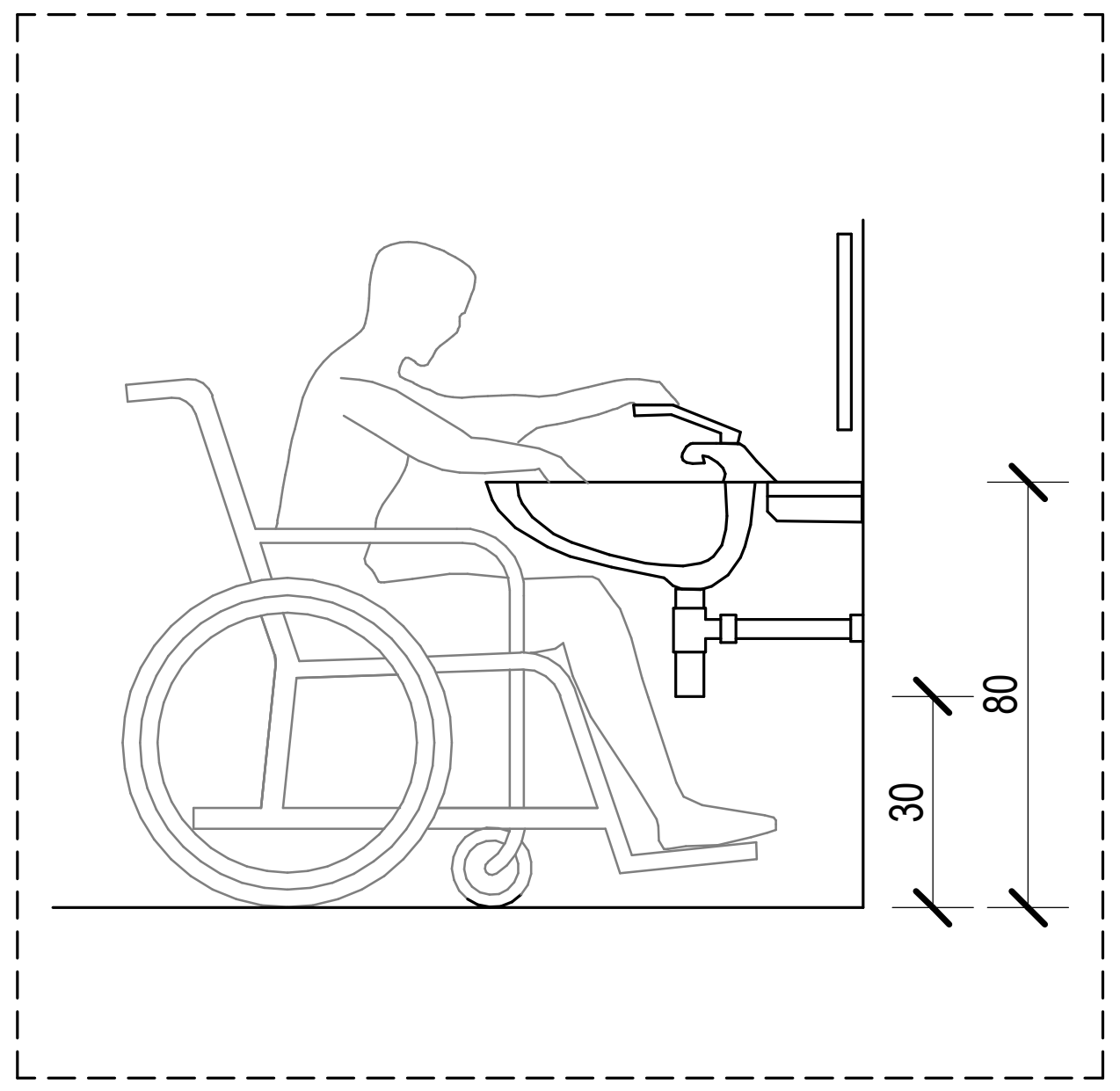

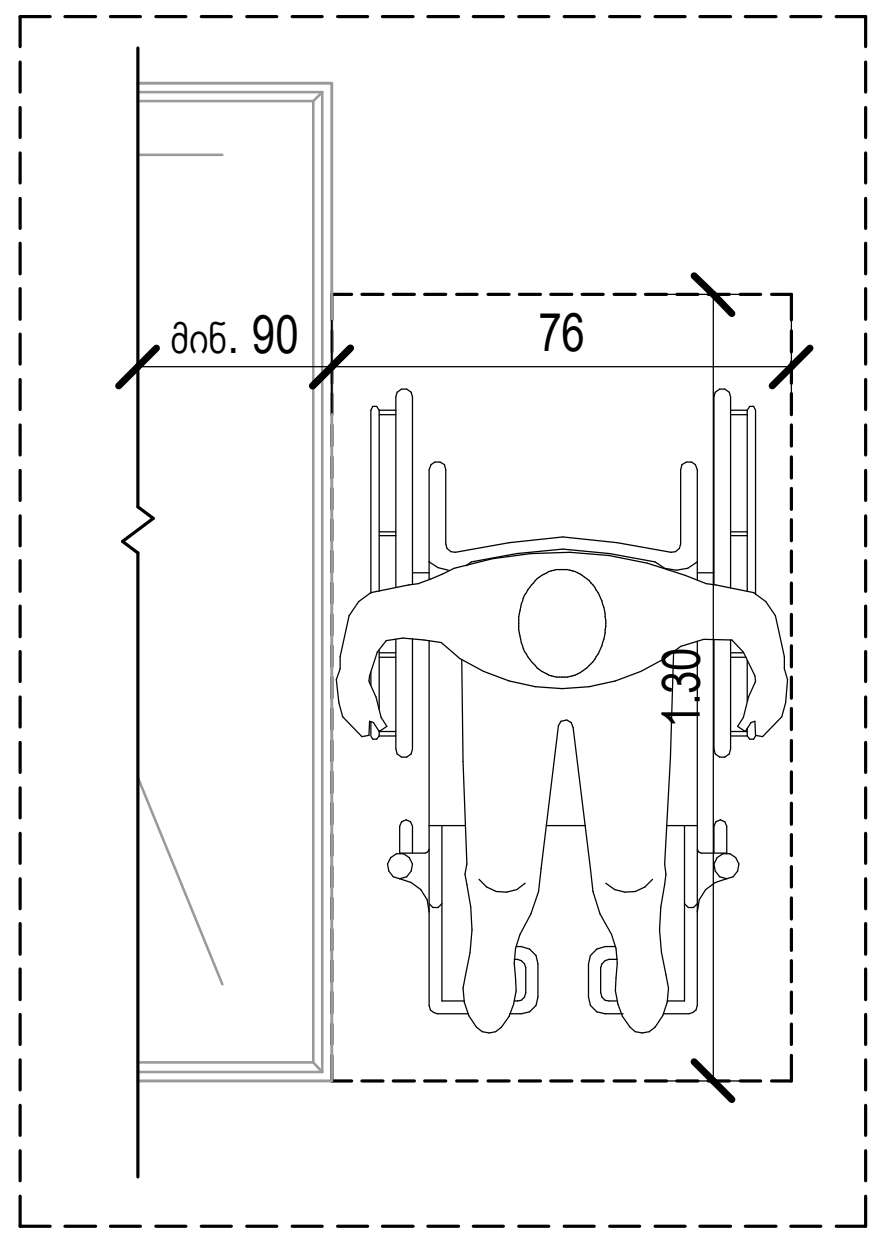

კარი MDF - ის

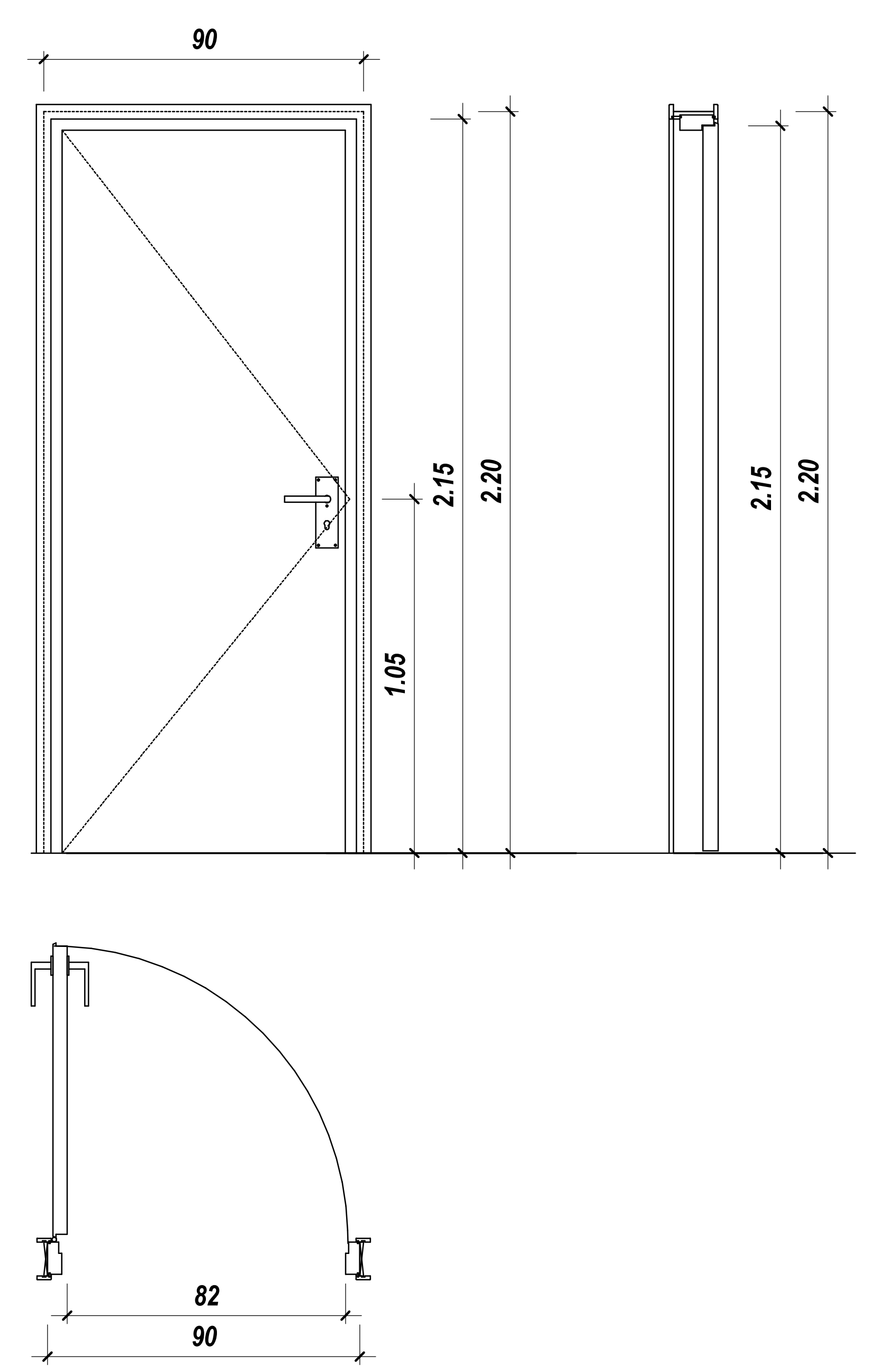

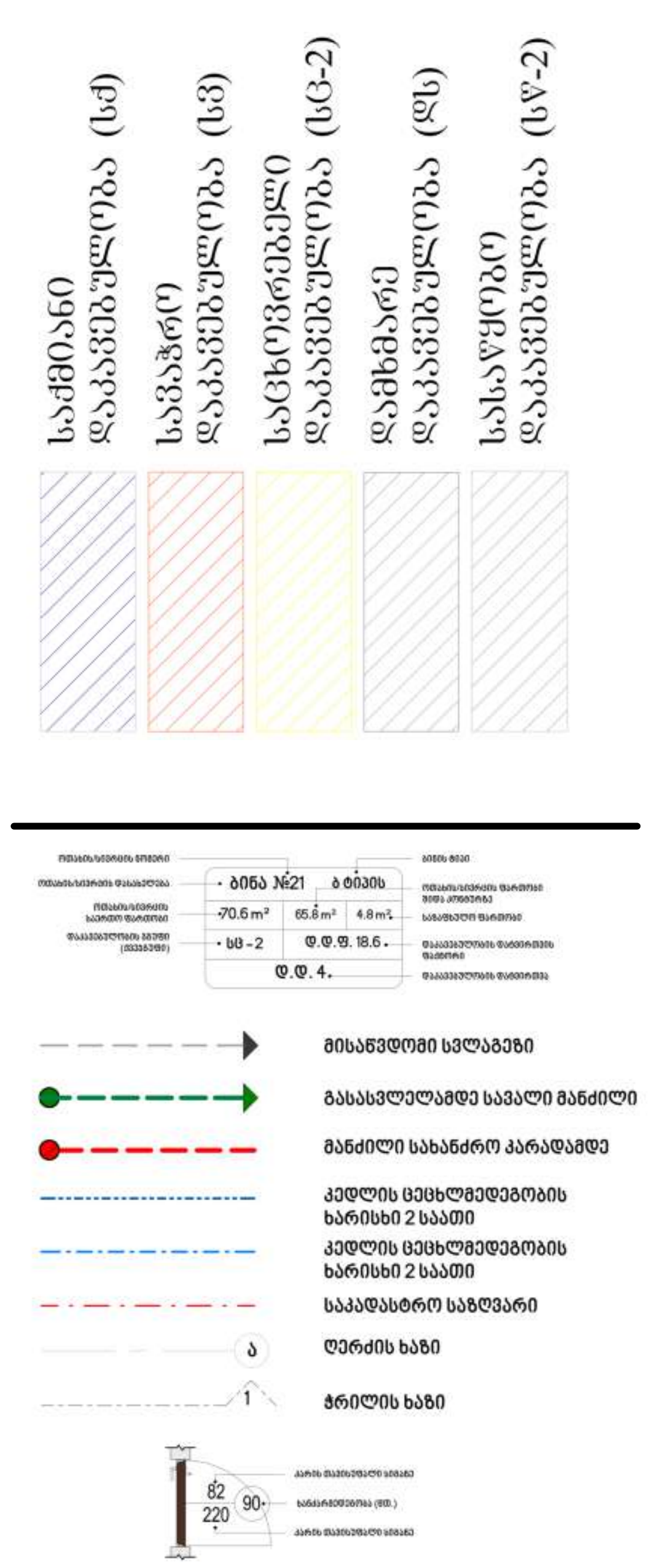

David Vashakidze Architects
მისამართი : ქ. თბილისი, სანაპიროს №8
ტელ: +995 (32) 230 98 99
E-mail : Dvastudio1@gmail.com
FB: FB.COM/DVASTUDIO

პროექტის ნომერი	2018_02
თარიღი	26/04/2021
მთ. არქიტექტორი	დავით ვაშაკიძე
არქიტექტორი	დავით ლაშხი
არქიტექტორი	ეკატერინე თევდორაშვილი

პროექტის დასახელება:
მრავალფუნქციური კომპლექსი
მისამართი:
ქალაქი თბილისი, დავით აღმაშენებლის ხეივანი, N 51
ს/კ : 01.13.01.020.228

ბინა №39,55.

ტექნიკურ ეკონომიკური

საერთო	
საცხოვრებელი	
კომერციული	
საოფისე	
საზაფხულო	
ლიფტის/კიბის უჯრ. ფართობი	
პარკინგის	
დამხმარე	

A128

მასშტაბი As indicated

ბ – ტიპის
ბინა № – 40,56.

საერთო ფართობი – 78.4 მ²

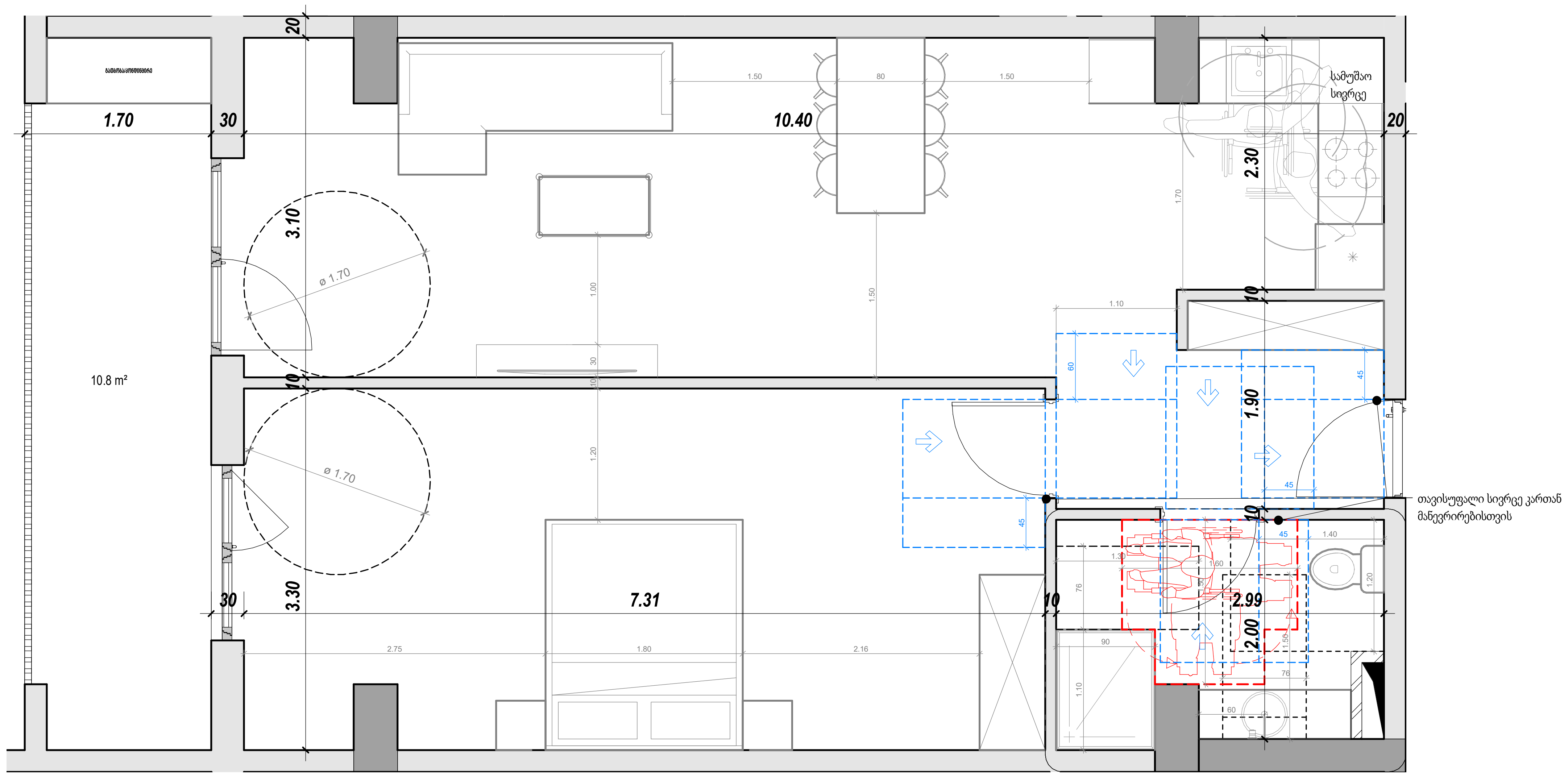

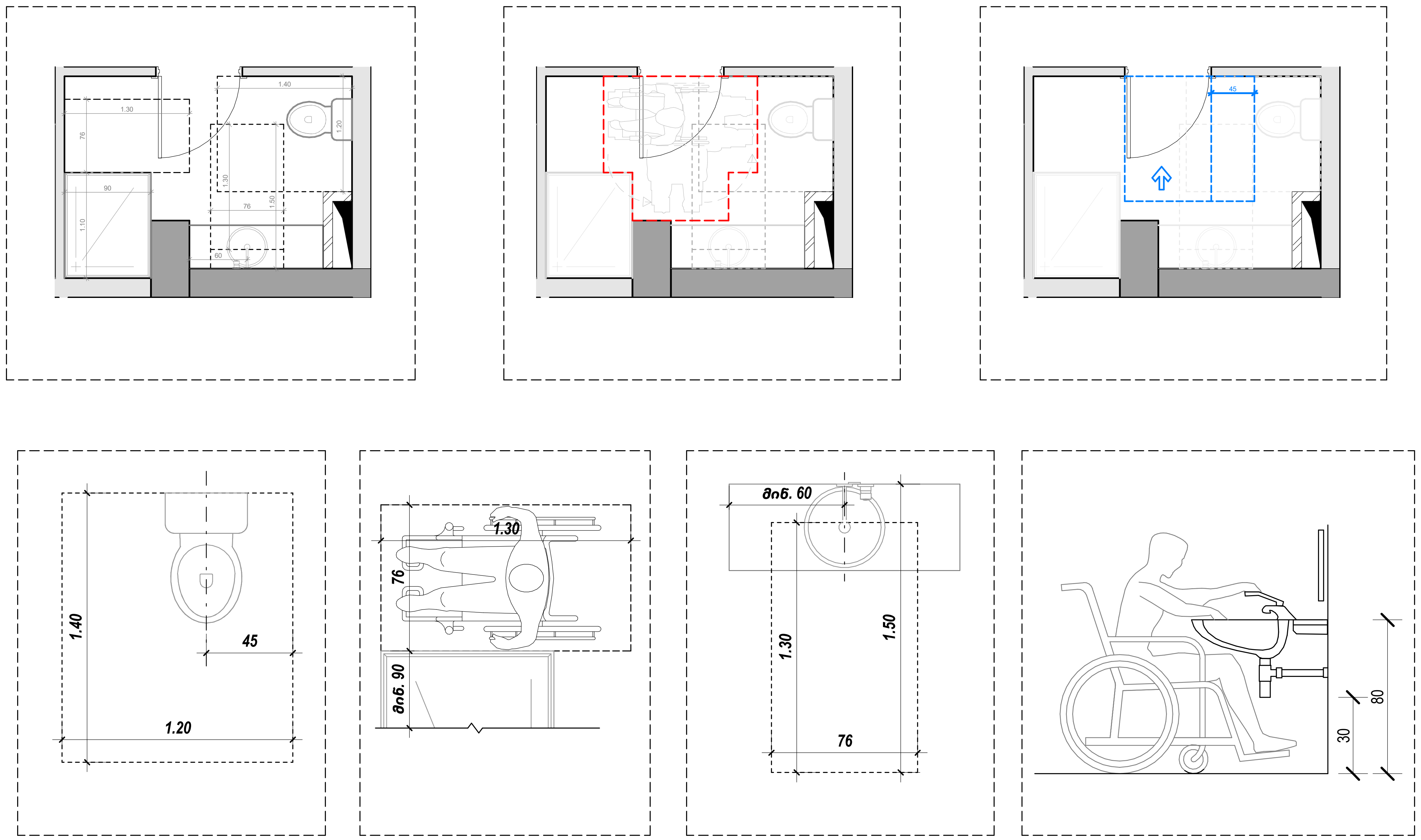

კარი MDF - ის

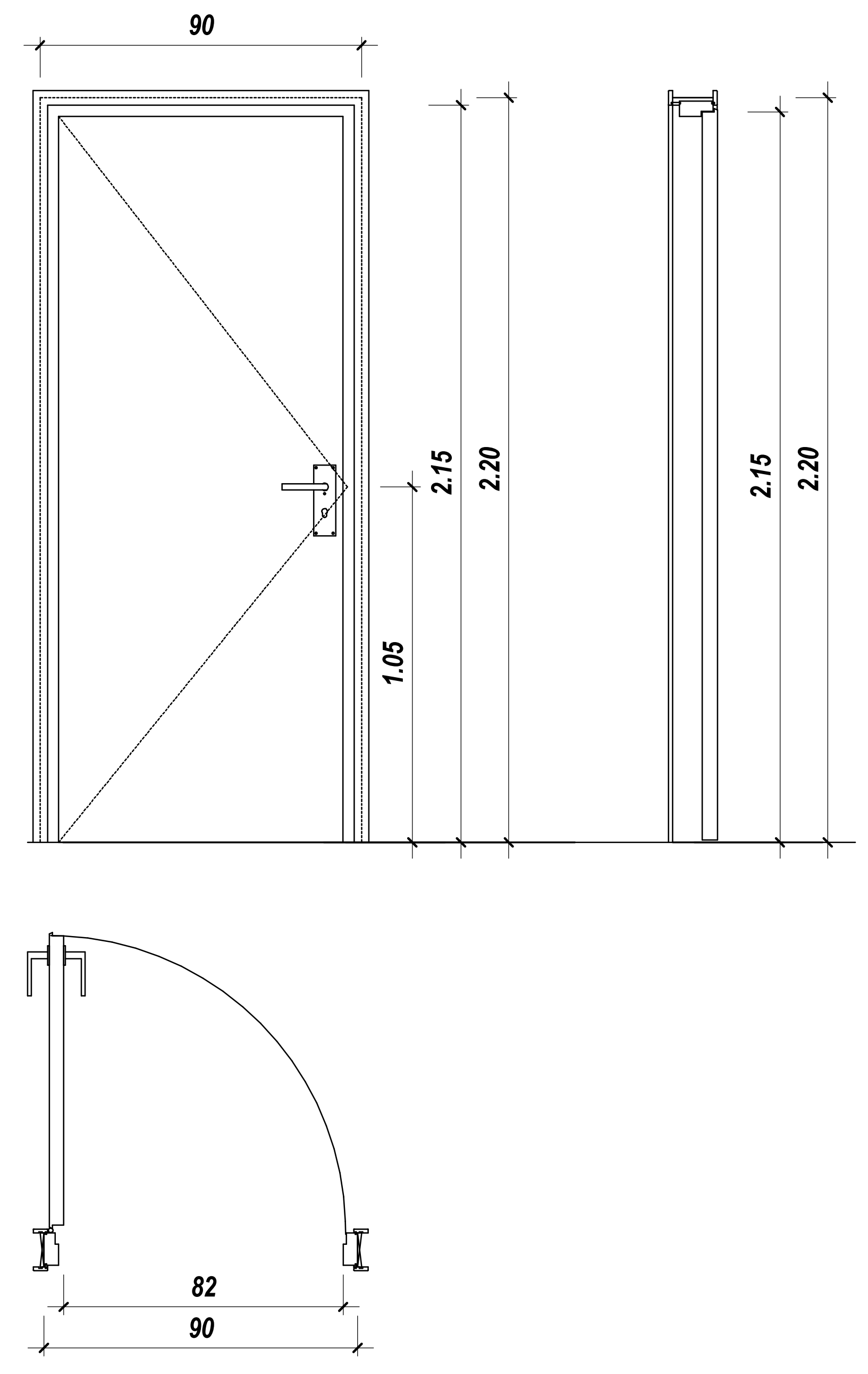

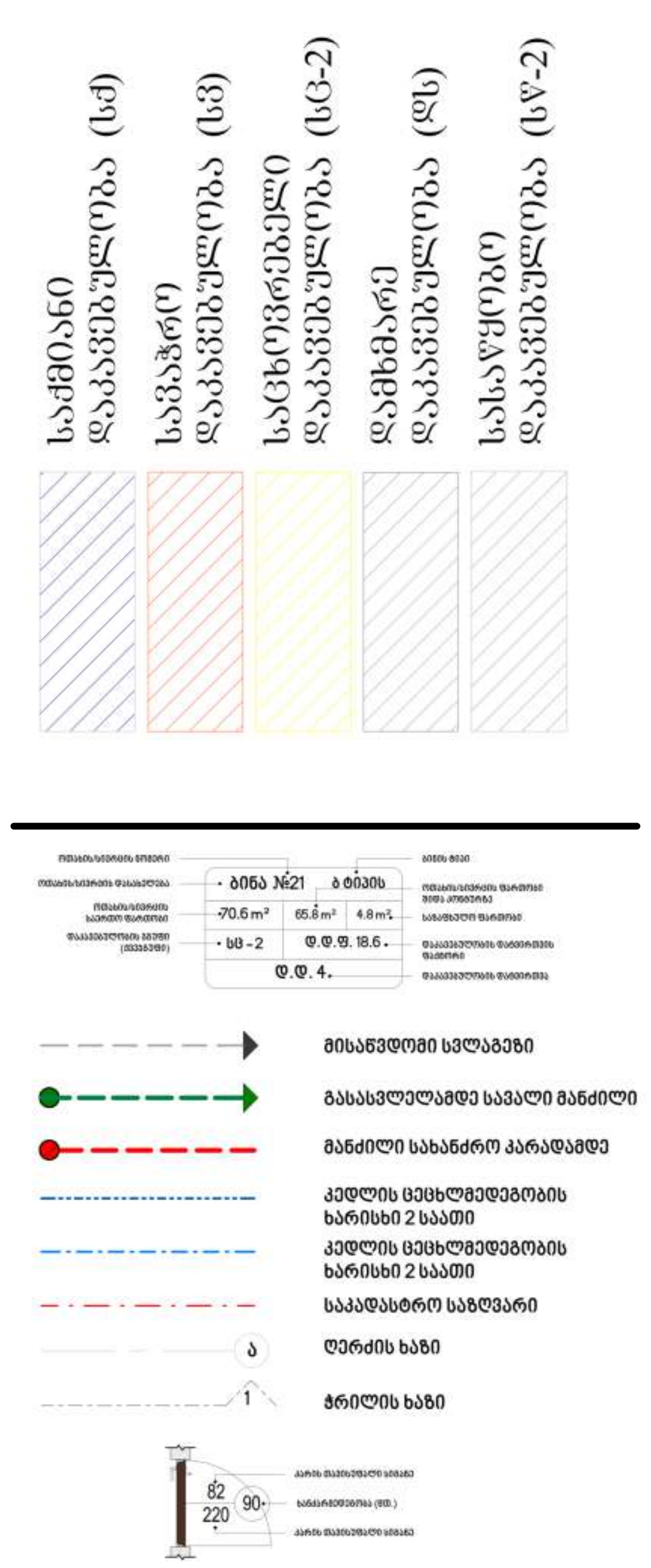

David Vashakidze Architects
მისამართი : ქ. თბილისი, სანაპიროს №8
ტელ: +995 (32) 230 98 99
E-mail : Dvastudio1@gmail.com
FB: FB.COM/DVASTUDIO

პროექტის ნომერი	2018_02
თარიღი	26/04/2021
მთ. არქიტექტორი	დავით ვაშაკიძე
არქიტექტორი	დავით ლაშხი
არქიტექტორი	ეკატერინე თევდორაშვილი

პროექტის დასახელება:
მრავალფუნქციური კომპლექსი
მისამართი:
ქალაქი თბილისი, დავით აღმაშენებლის ხეივანი, N 51
ს/კ : 01.13.01.020.228

ბინა №40,56.

ტექნიკურ ეკონომიკური

საერთო	
საცხოვრებელი	
კომერციული	
საოფისე	
საზაფხულო	
ლიფტის/კიბის უჯრ. ფართობი	
პარკინგის	
დამხმარე	

A129

მასშტაბი	As indicated

ბ - ტიპის

ბინა № - 41,57.

საერთო ფართობი - 134.8 მ²

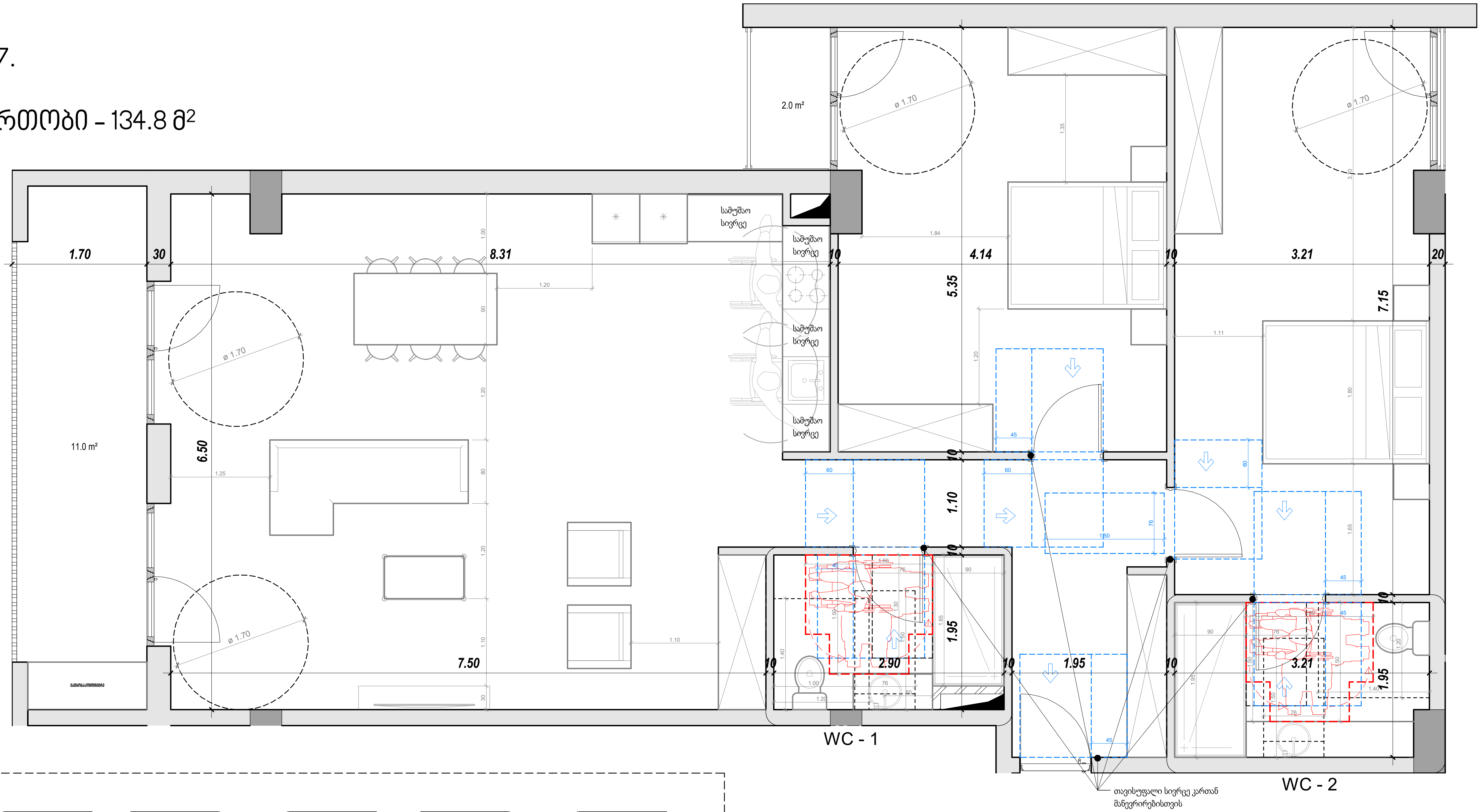

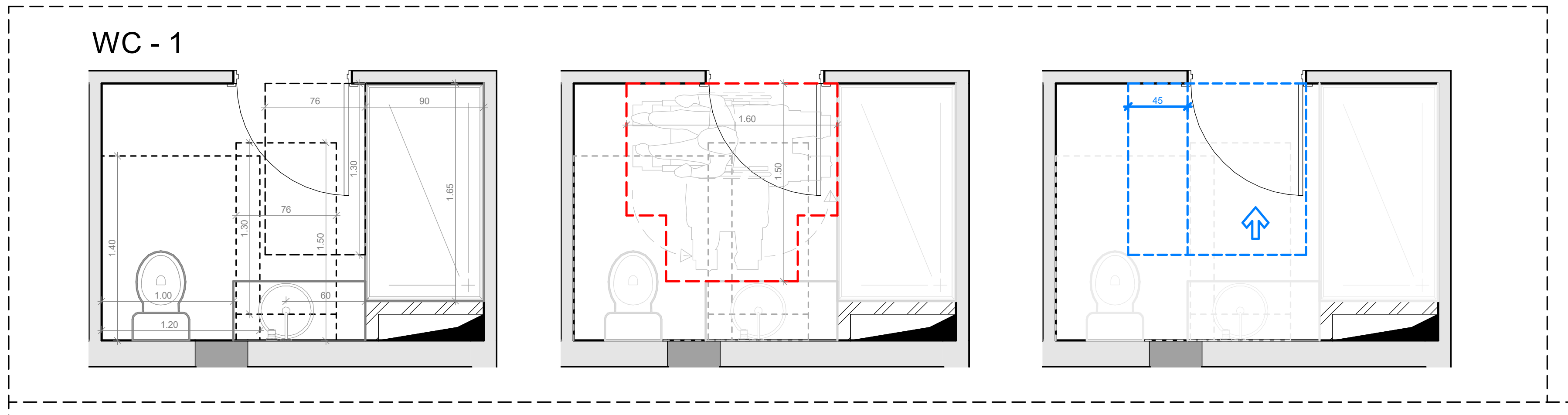

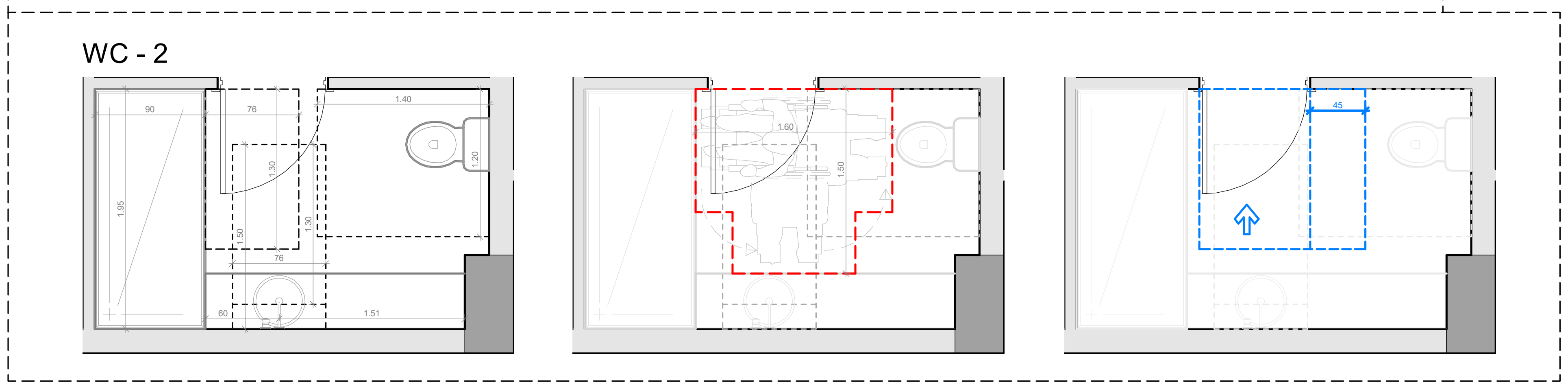

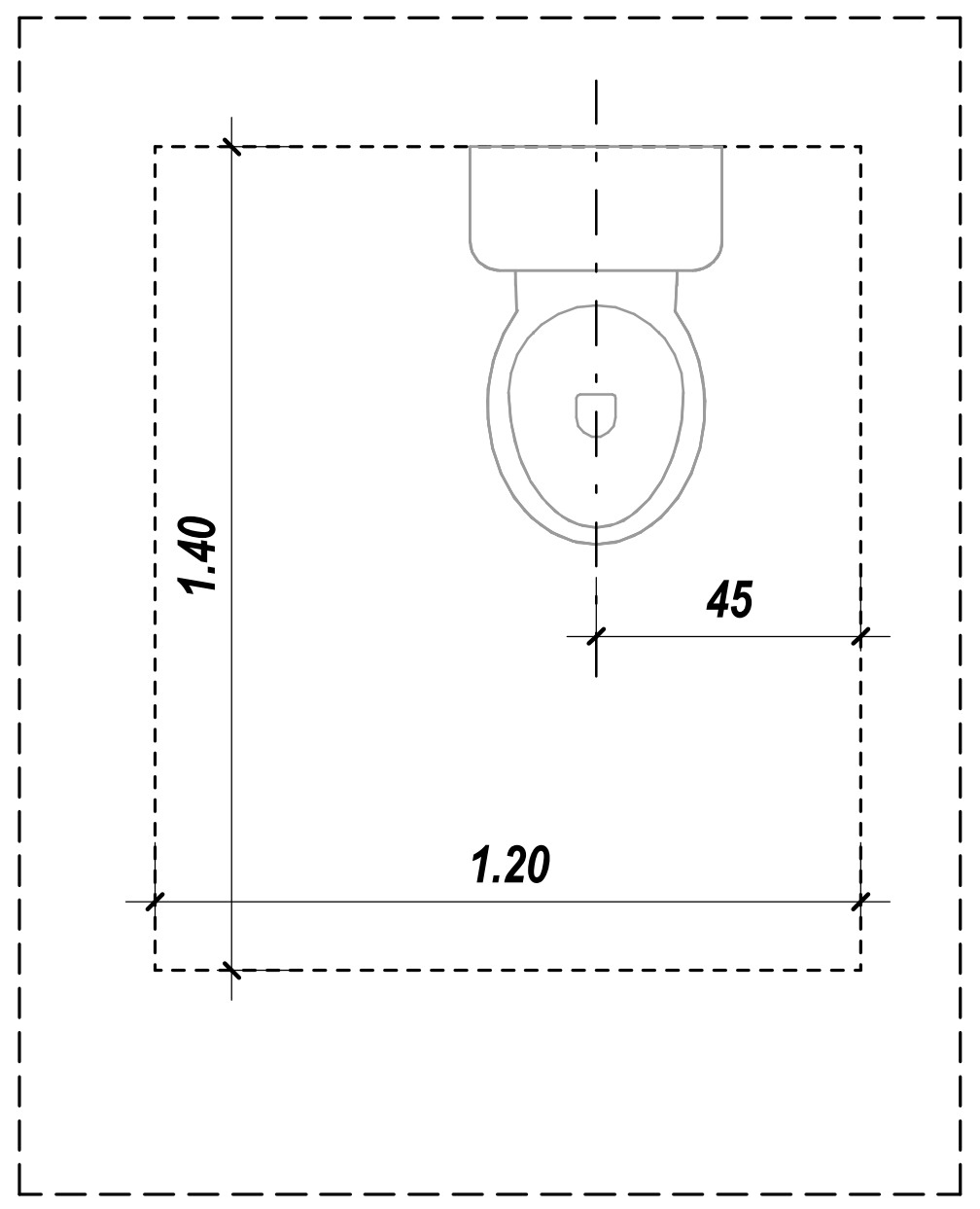

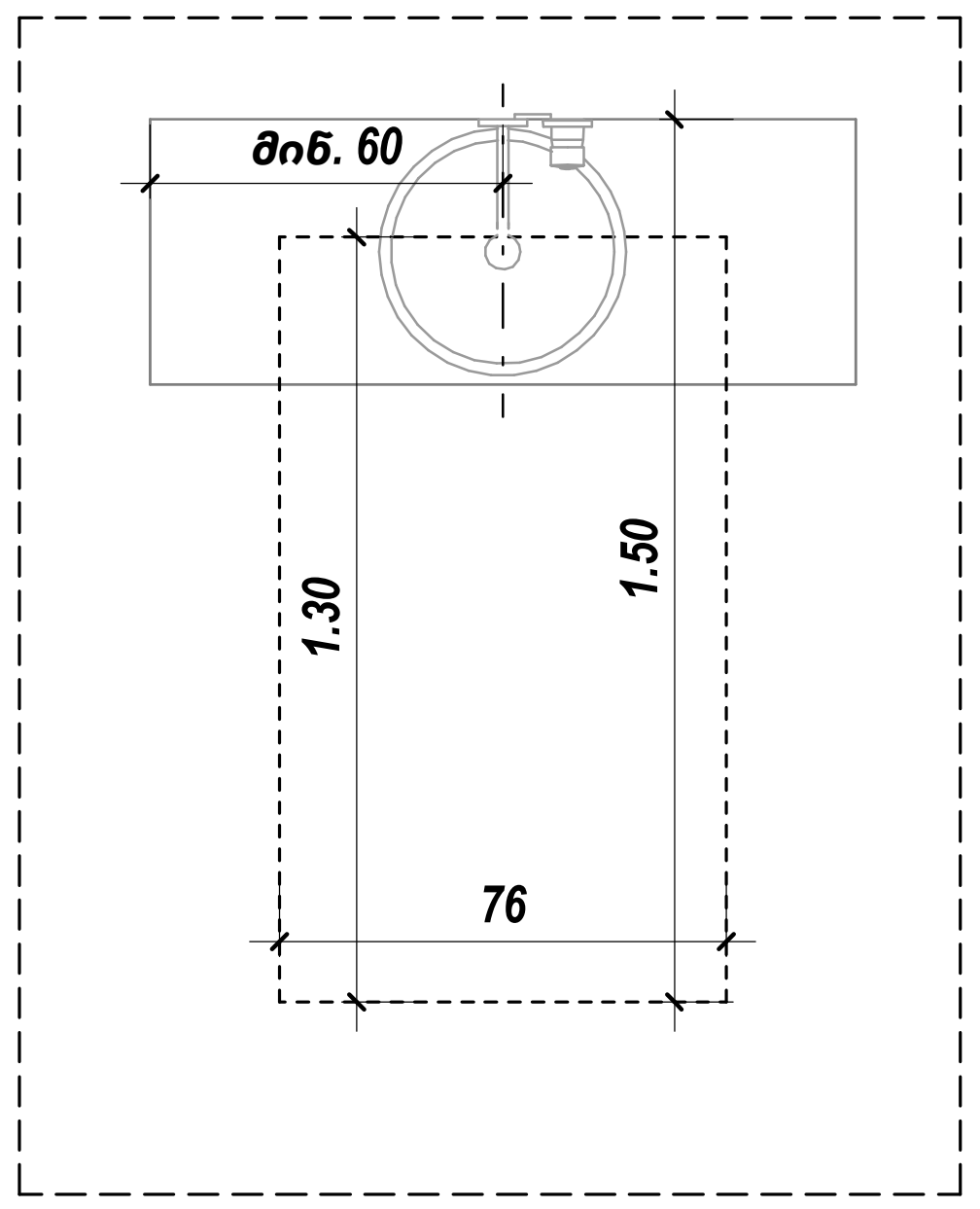

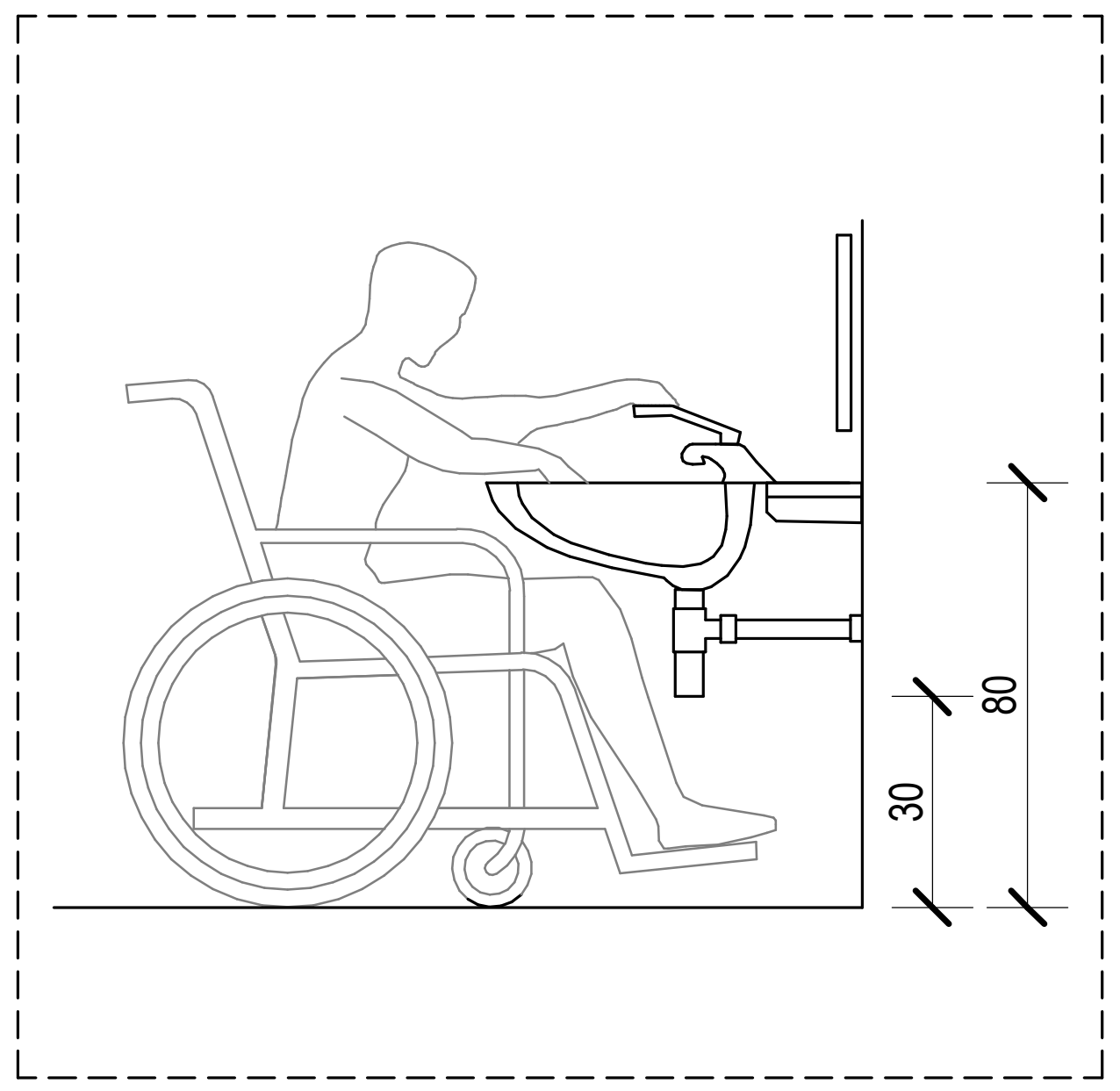

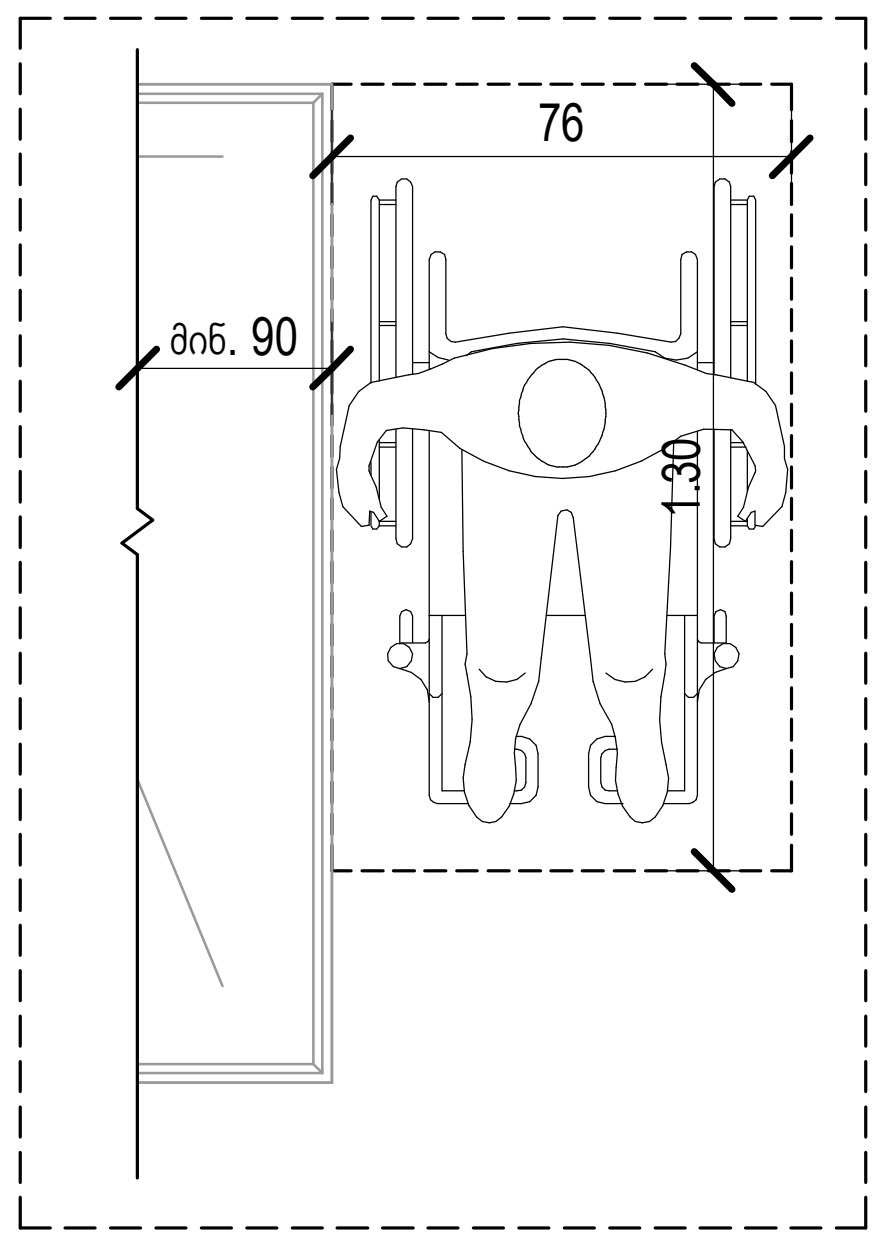

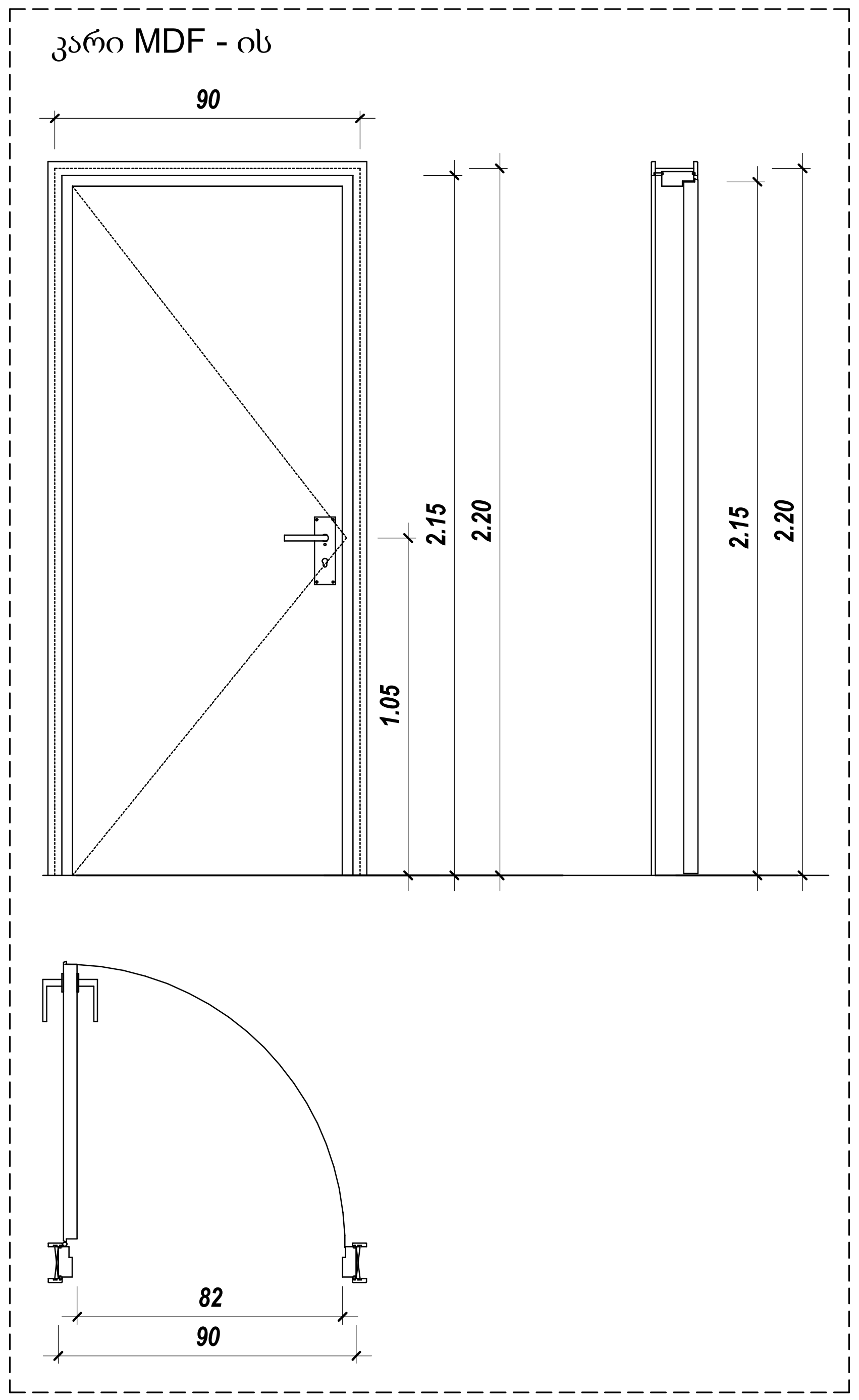

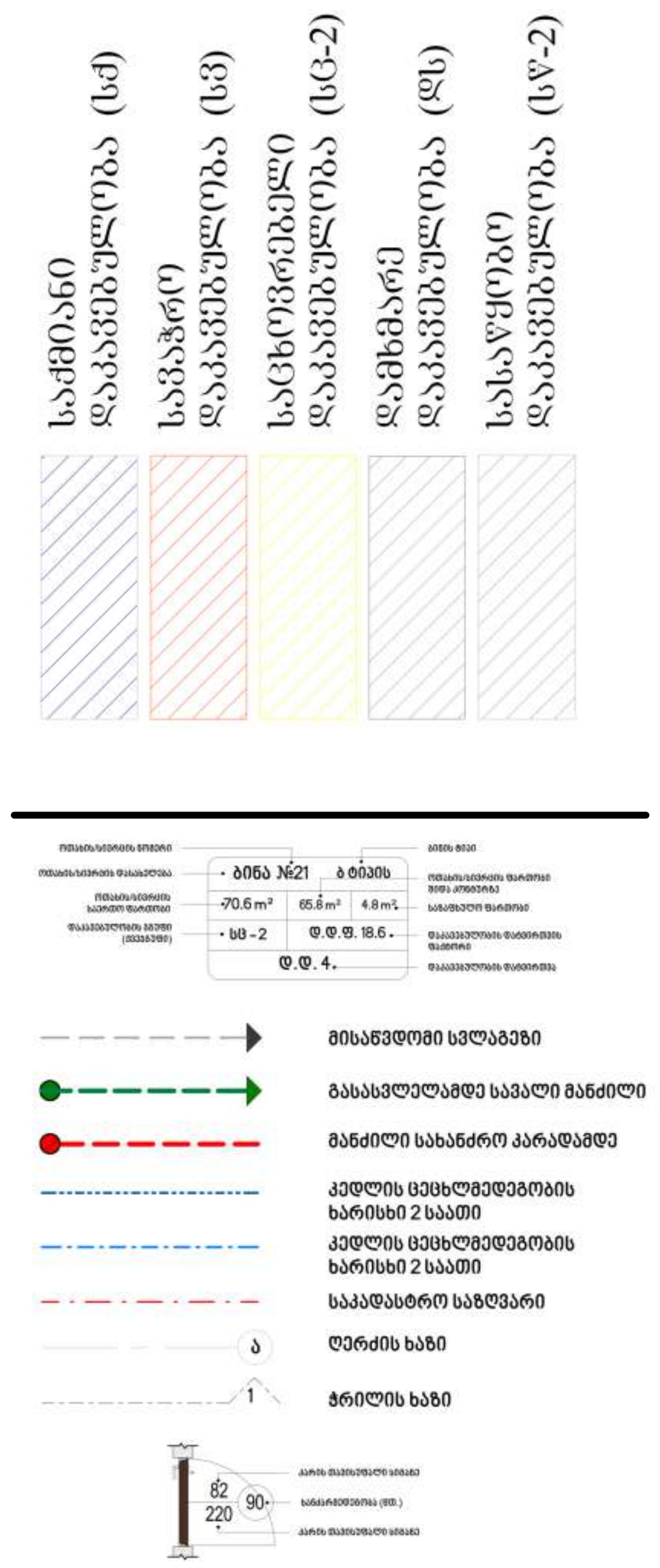

David Vashakidze Architects

მისამართი : ქ. თბილისი, სანაპიროს №8
ტელ: +995 (32) 230 98 99
E-mail : Dvastudio1@gmail.com
FB: FB.COM/DVASTUDIO

პროექტის ნომერი	2018_02
თარიღი	26/04/2021
მთ. არქიტექტორი	დავით ვაშაკიძე
არქიტექტორი	დავით ლაშხი
არქიტექტორი	ეკატერინე თევდორაშვილი

პროექტის დასახელება:

მრავალფუნქციური კომპლექსი

მისამართი:

ქალაქი თბილისი, დავით აღმაშენებლის ხეივანი, N 51
ს/კ : 01.13.01.020.228

ბინა №41,57.

ტექნიკურ ეკონომიკური	
საერთო	
საცხოვრებელი	
კომერციული	
საოფისე	
საზაფხულო	
ლიფტის/კიბის უჯრ. ფართობი	
პარკინგის	
დამხმარე	

A130

მასშტაბი	As indicated

ბ - ტიპის
ბინა № - 47, 63 .

საერთო ფართობი - 123.6 მ²

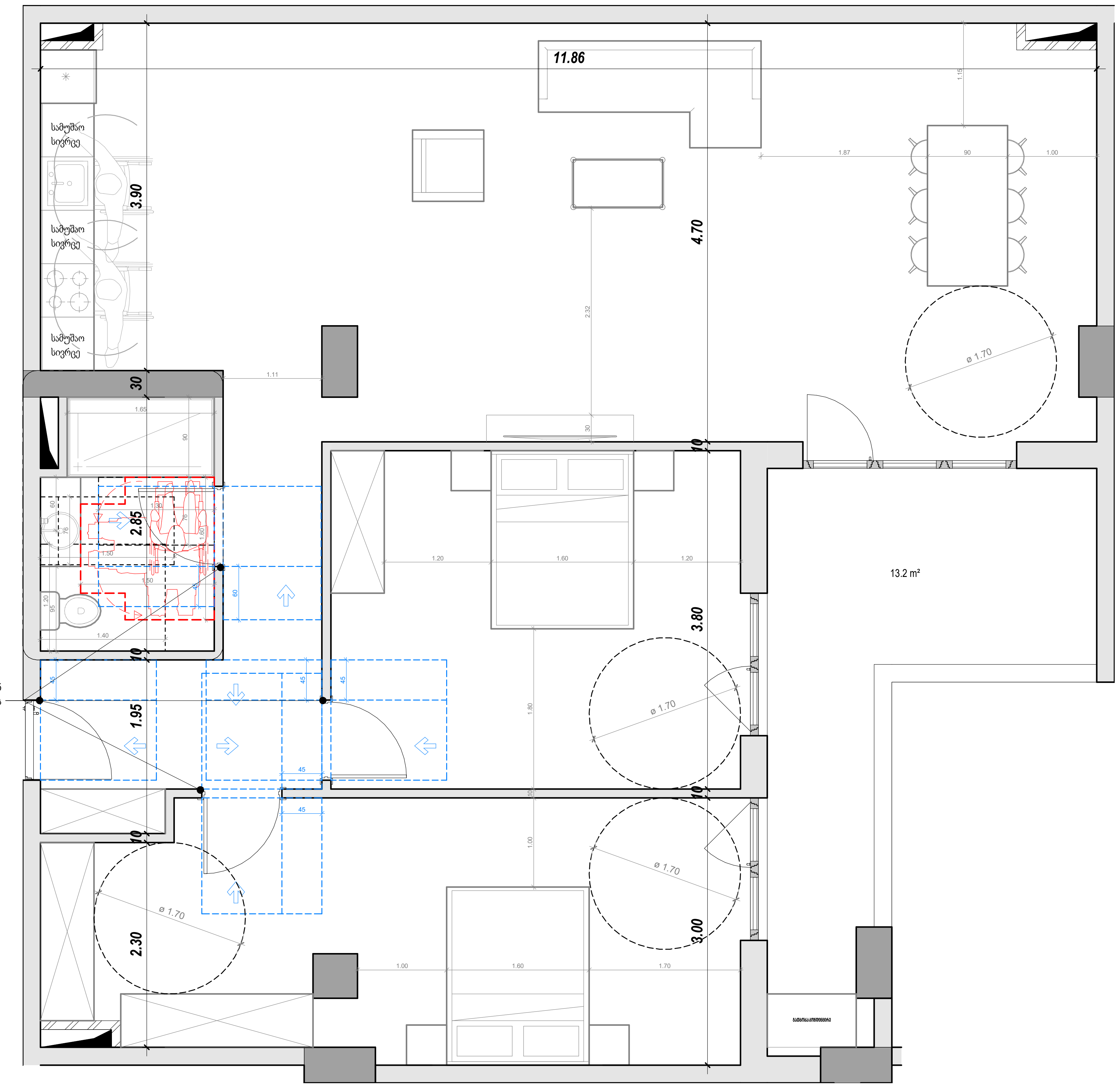

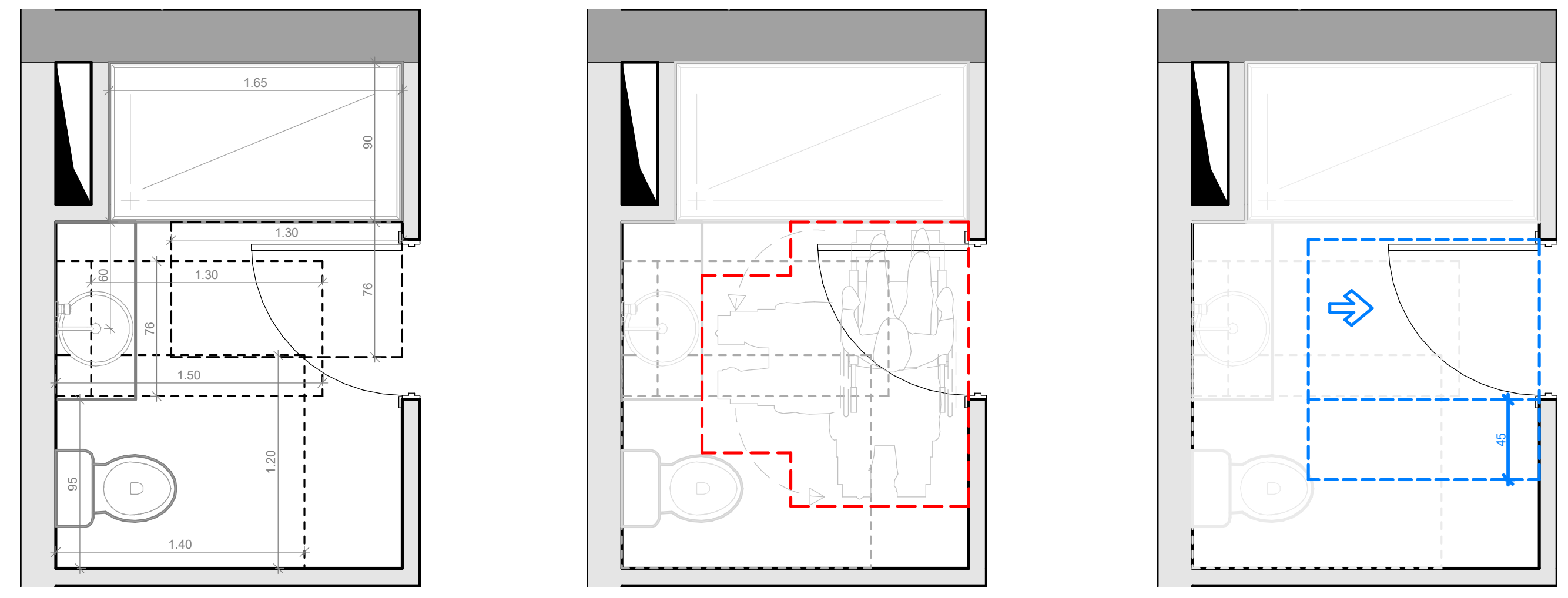

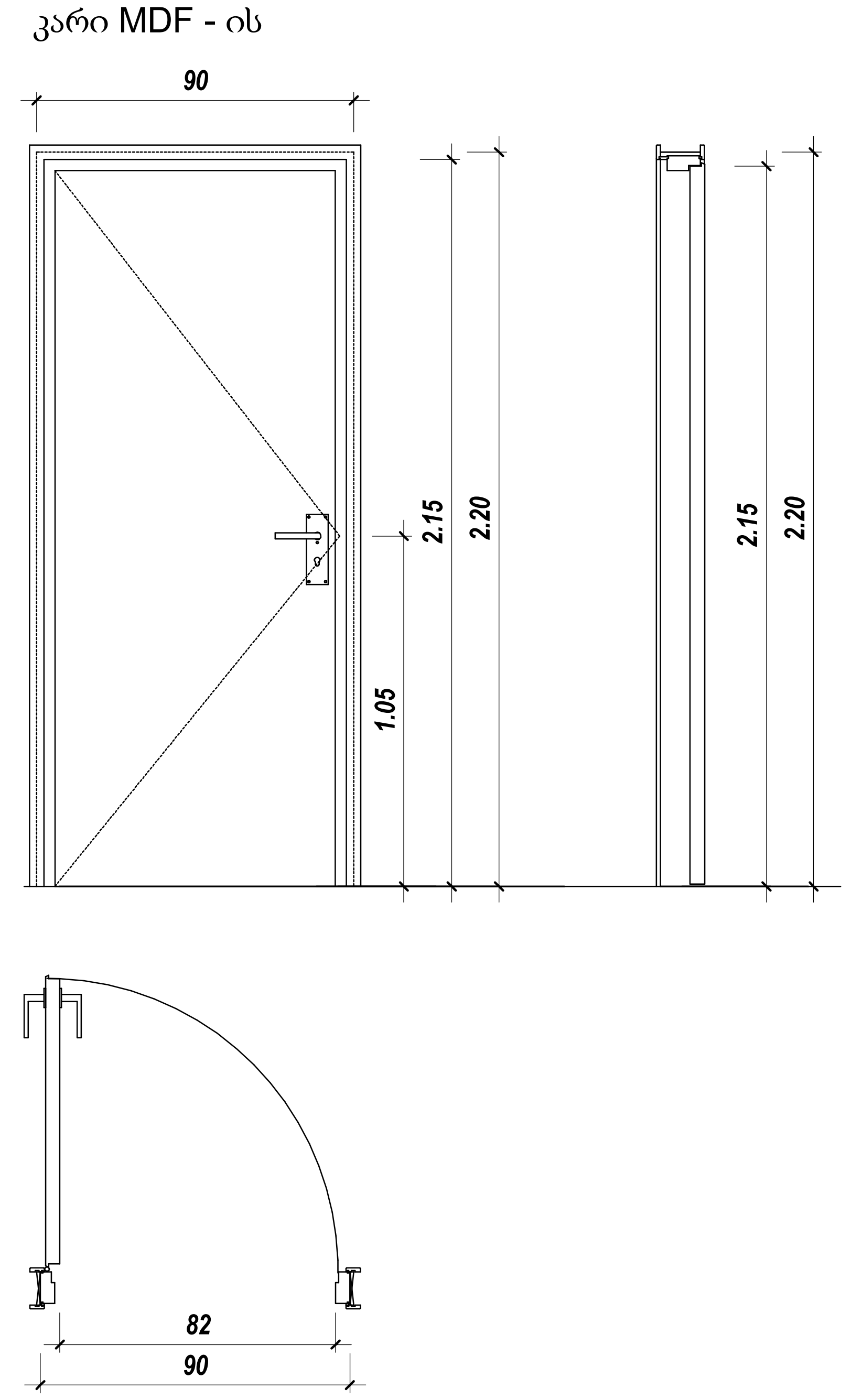

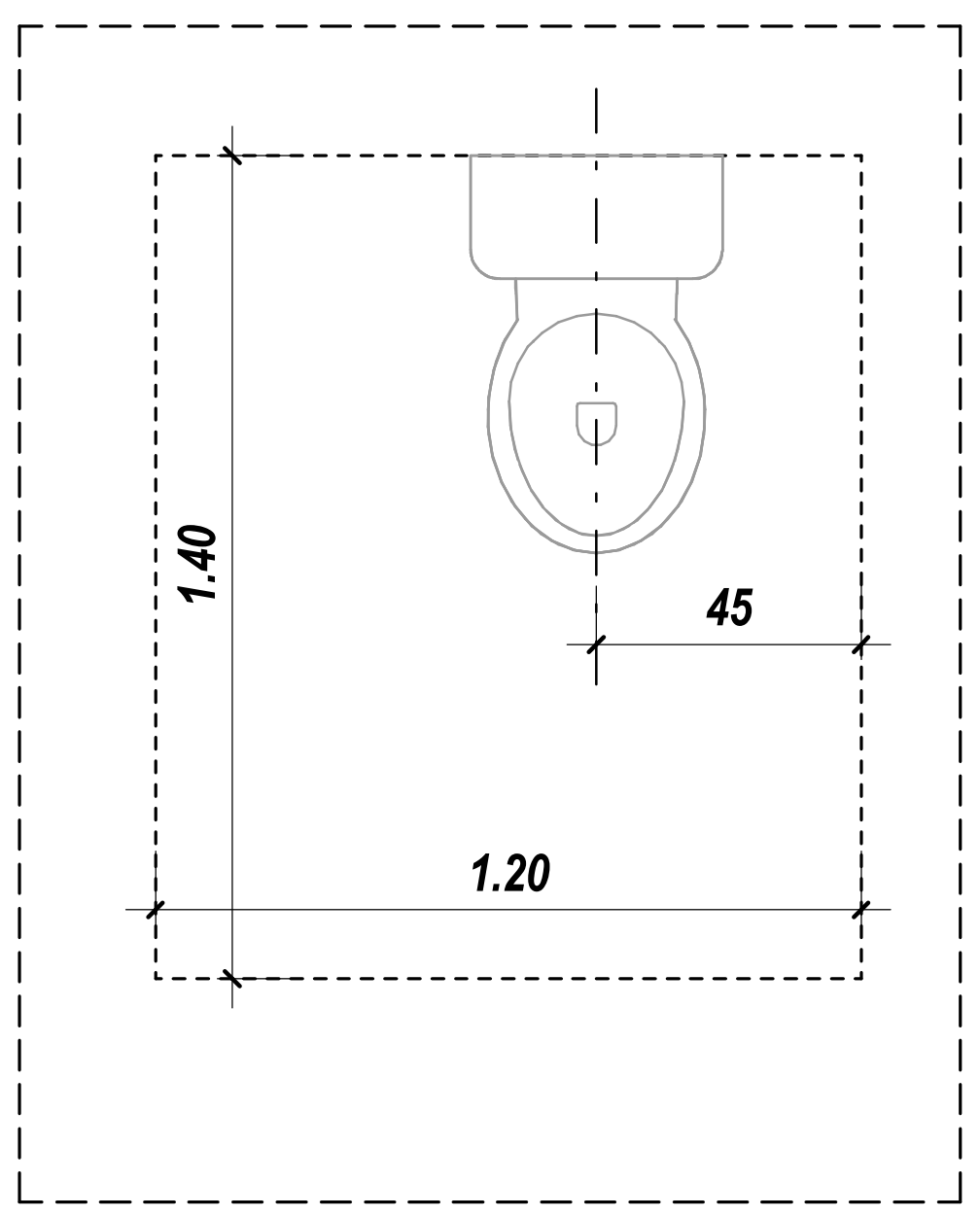

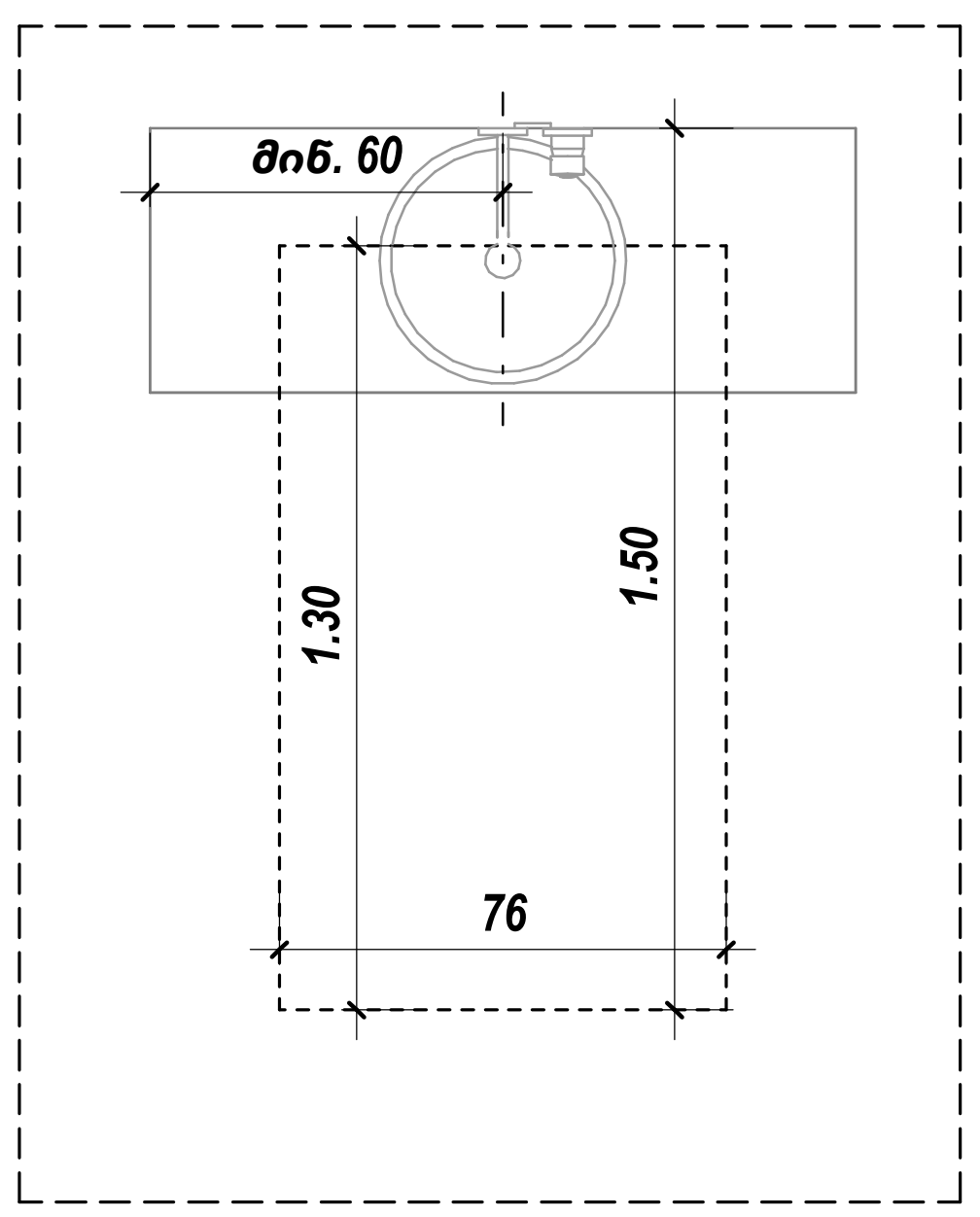

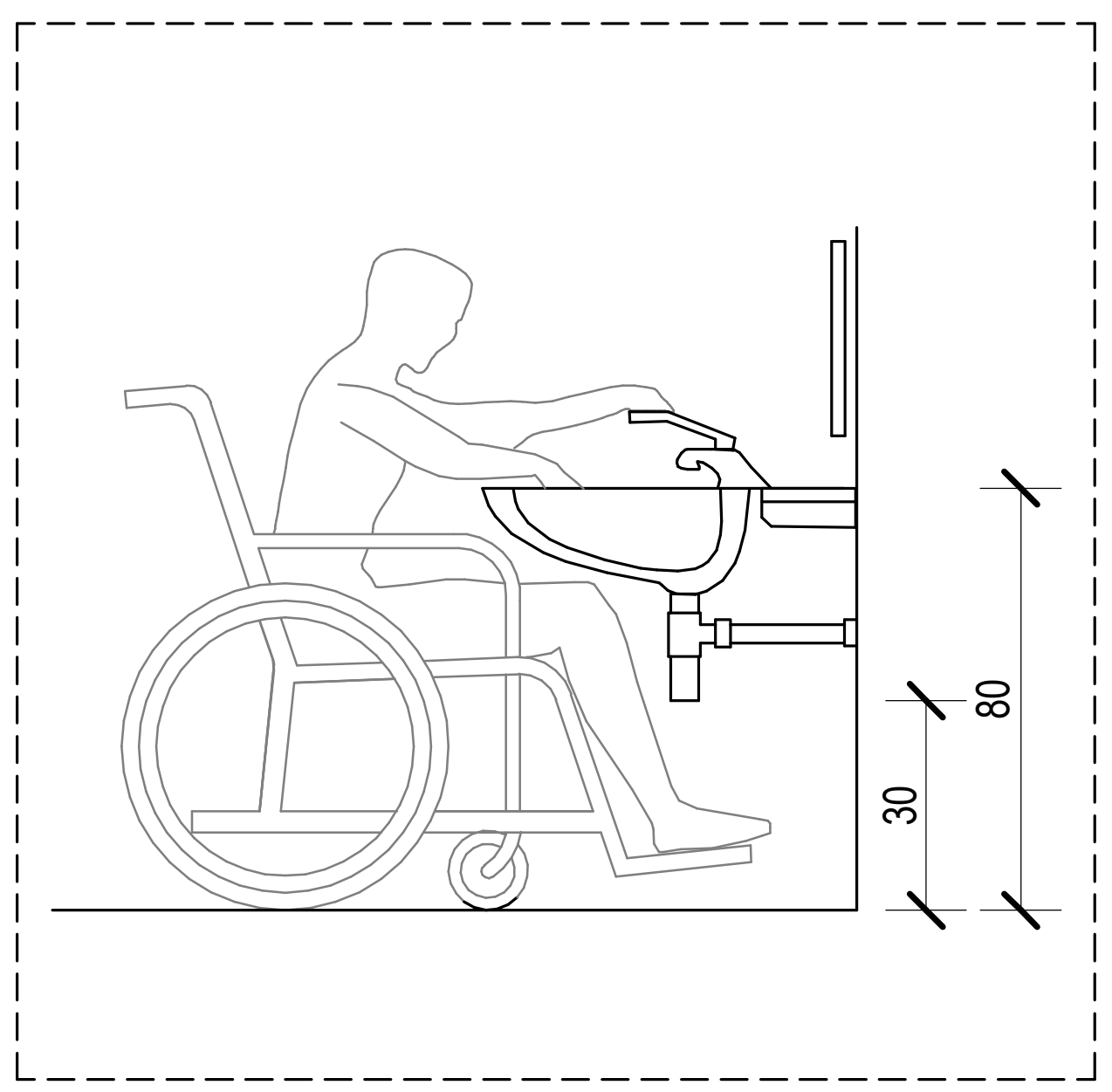

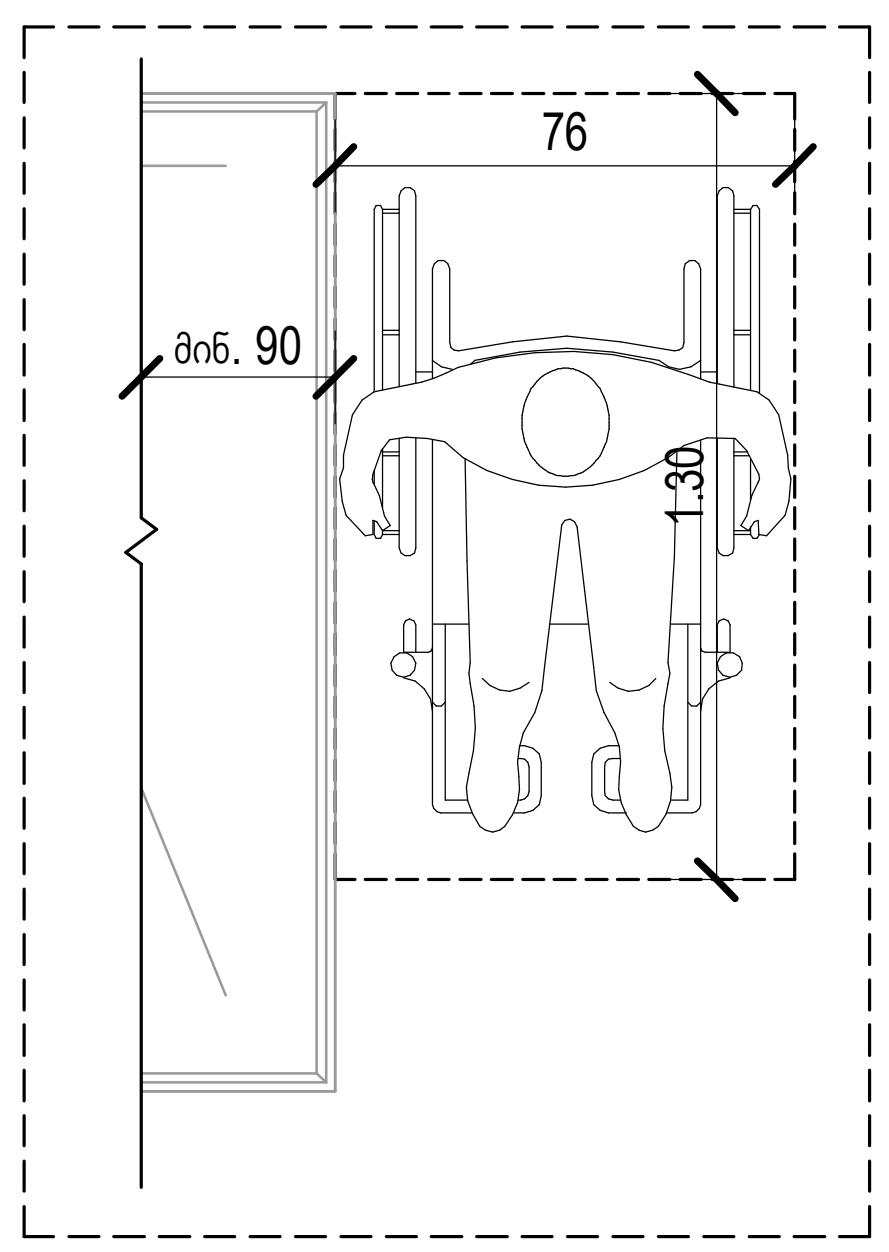

საქმიანი დაკავებულობა (სქ)
სავაჭრო დაკავებულობა (სვ)
საცხოვრებელი დაკავებულობა (სც-2)
დამხმარე დაკავებულობა (დხ)
სასაწყობო დაკავებულობა (სწ-2)

ბინა №21 ბ ტიპის
70.6 m² | 65.8 m² | 4.8 m²
სც - 2 | დ.დ.ფ. 18.6
დ.დ. 4.

მისაწვდომი სვლაგეზი
გასასვლელამდე სავალი მანძილი
მანძილი სახანძრო კარადამდე
კედლის ცეცხლმედეგობის ხარისხი 2 საათი
კედლის ცეცხლმედეგობის ხარისხი 2 საათი
საკადასტრო საზღვარი
ღერძის ხაზი
ჭრილის ხაზი

David Vashakidze Architects
მისამართი : ქ. თბილისი, სანაპიროს №8
ტელ: +995 (32) 230 98 99
E-mail : Dvastudio1@gmail.com
FB: FB.COM/DVASTUDIO

პროექტის ნომერი	2018_02
თარიღი	26/04/2021
მთ. არქიტექტორი	დავით ვაშაკიძე
არქიტექტორი	დავით ლაშხი
არქიტექტორი	ეკატერინე თევდორაშვილი

პროექტის დასახელება:
მრავალფუნქციური კომპლექსი
მისამართი:
ქალაქი თბილისი, დავით აღმაშენებლის ხეივანი, N 51
ს/კ : 01.13.01.020.228

ბინა №47,63.

ტექნიკურ ეკონომიკური

საერთო
საცხოვრებელი
კომერციული
საოფისე
საზაფხულო
ლიფტის/კიბის უჯრ. ფართობი
პარკინგის
დამხმარე

A131

მასშტაბი As indicated

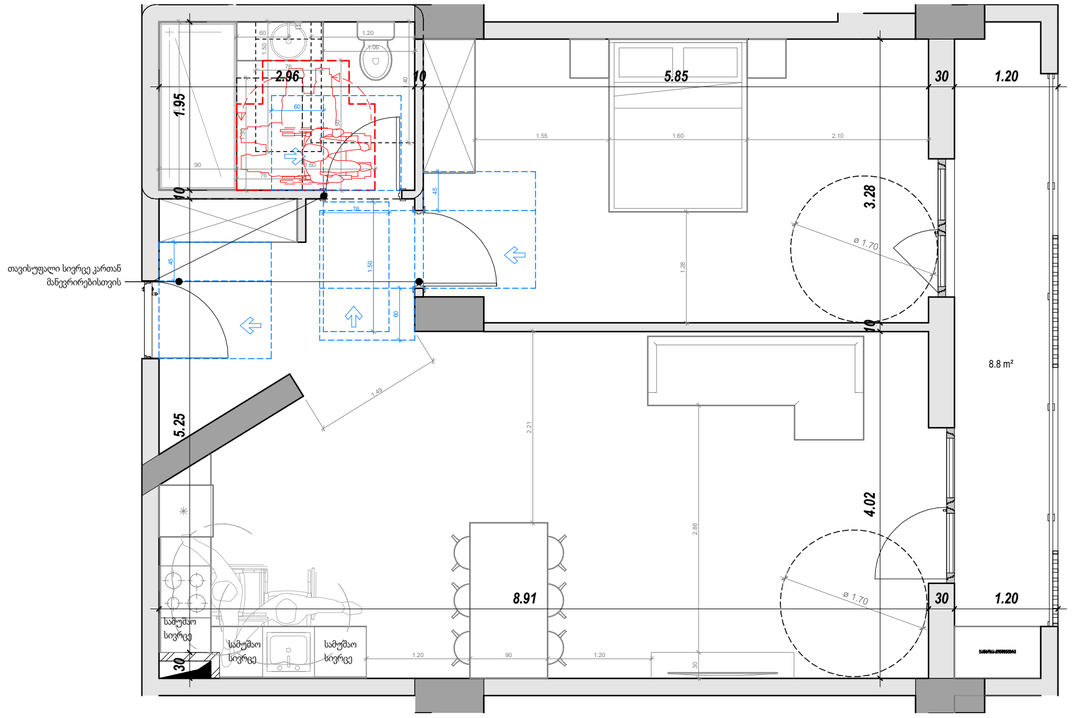

ბ - ტიპის

ბინა № - 48, 64 .

საერთო ფართობი - 75.3 მ²

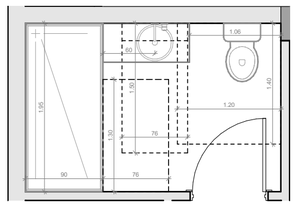

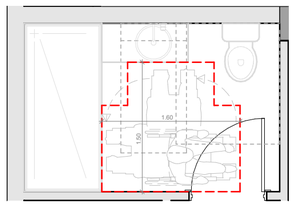

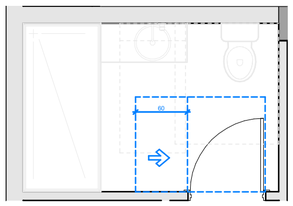

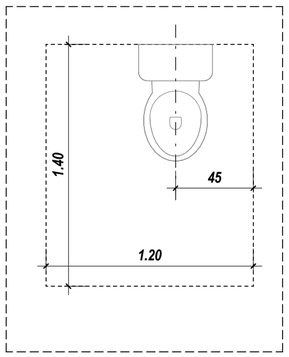

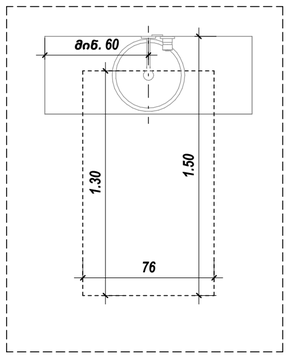

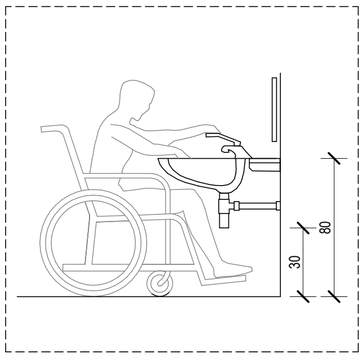

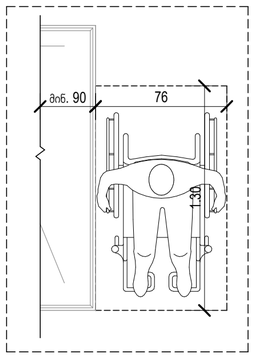

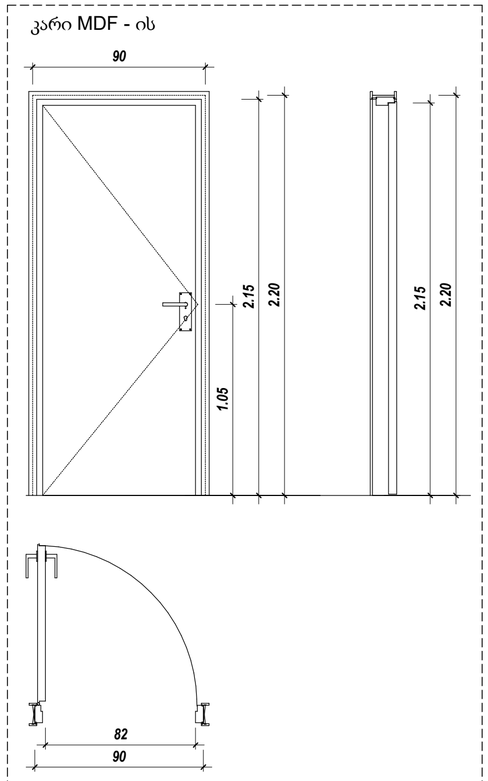

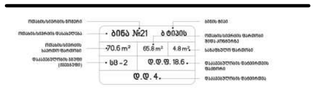

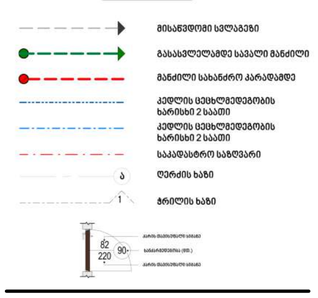

David Vashakidze Architects

მისამართი : ქ. თბილისი, სანაპირო №8
ტელ: +995 (32) 230 98 99
E-mail : Dvastudio1@gmail.com
FB: FB.COM/DVASTUDIO

პროექტის ნომერი	2018_02
თარიღი	26/04/2021
მთ. არქიტექტორი	დავით ვაშაყიძე
არქიტექტორი	დავით ღარხი
არქიტექტორი	ეკატერინე თევდორაშვილი

პროექტის დასახელება:

მრავალფუნქციური კომპლექსი

მისამართი:

ქალაქი თბილისი, დავით აღმაშენებლის ხეივანი, N 51
ს/კ : 01.13.01.020.228

ბინა №48,64.

ტექნიკურ ეკონომიკური
საერთო
საცხოვრებელი
კომერციული
საოფისე
საზაფხულო
ლიფტის/კიბის უჯრ. ფართობი
პარკინგის
დამხმარე

A132

მასშტაბი	As indicated

ბ – ტიპის
ბინა № – 49, 65 .

საერთო ფართობი – 63.4 მ²

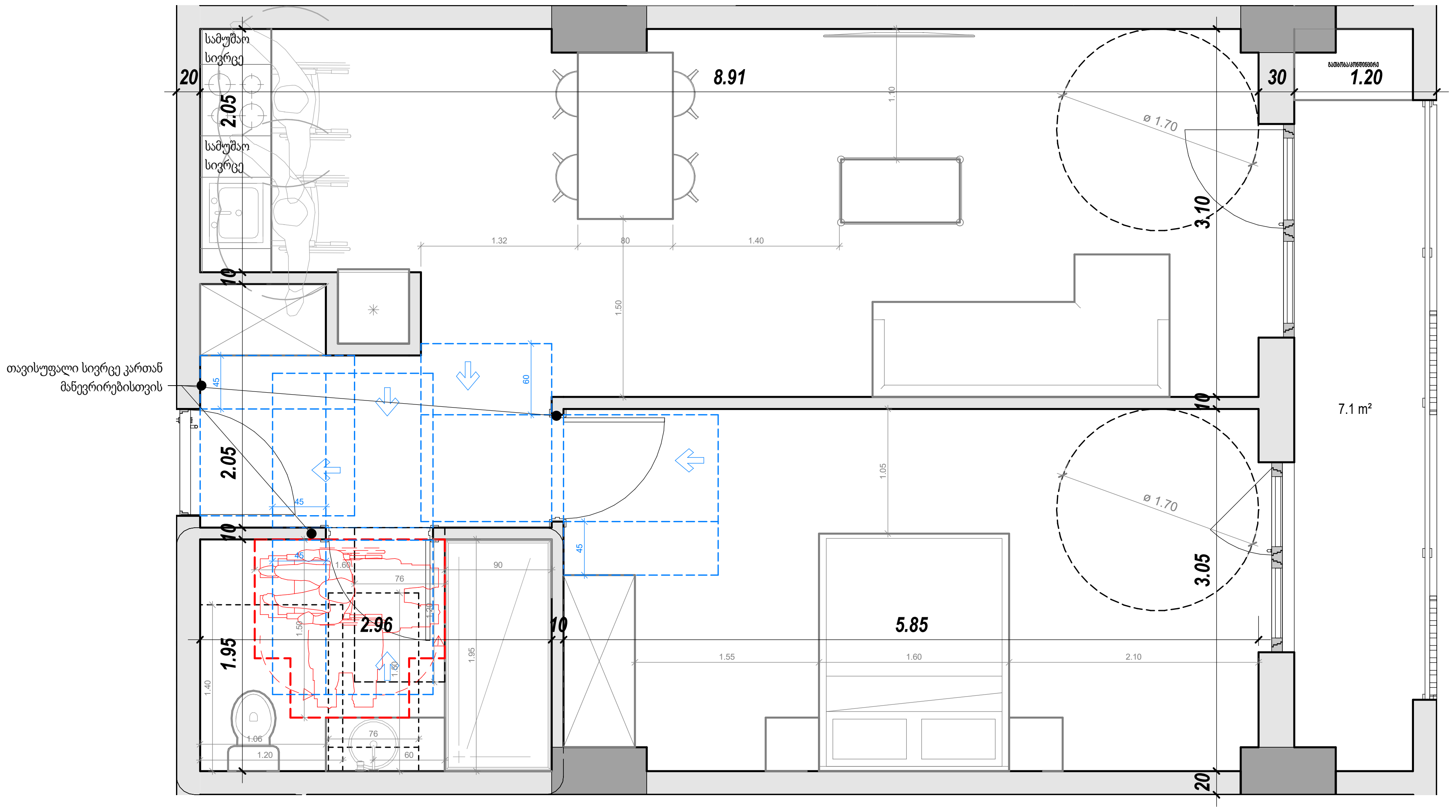

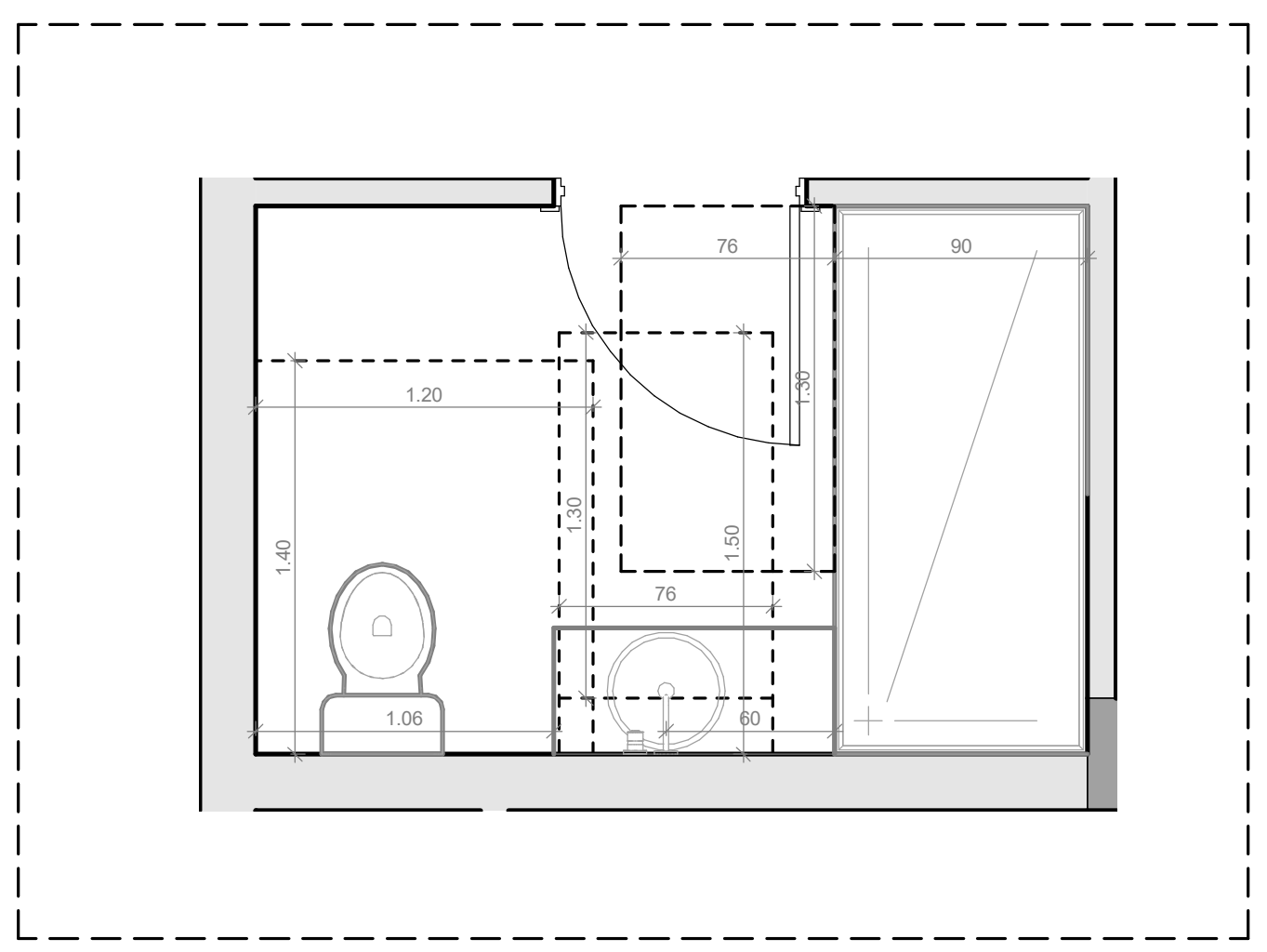

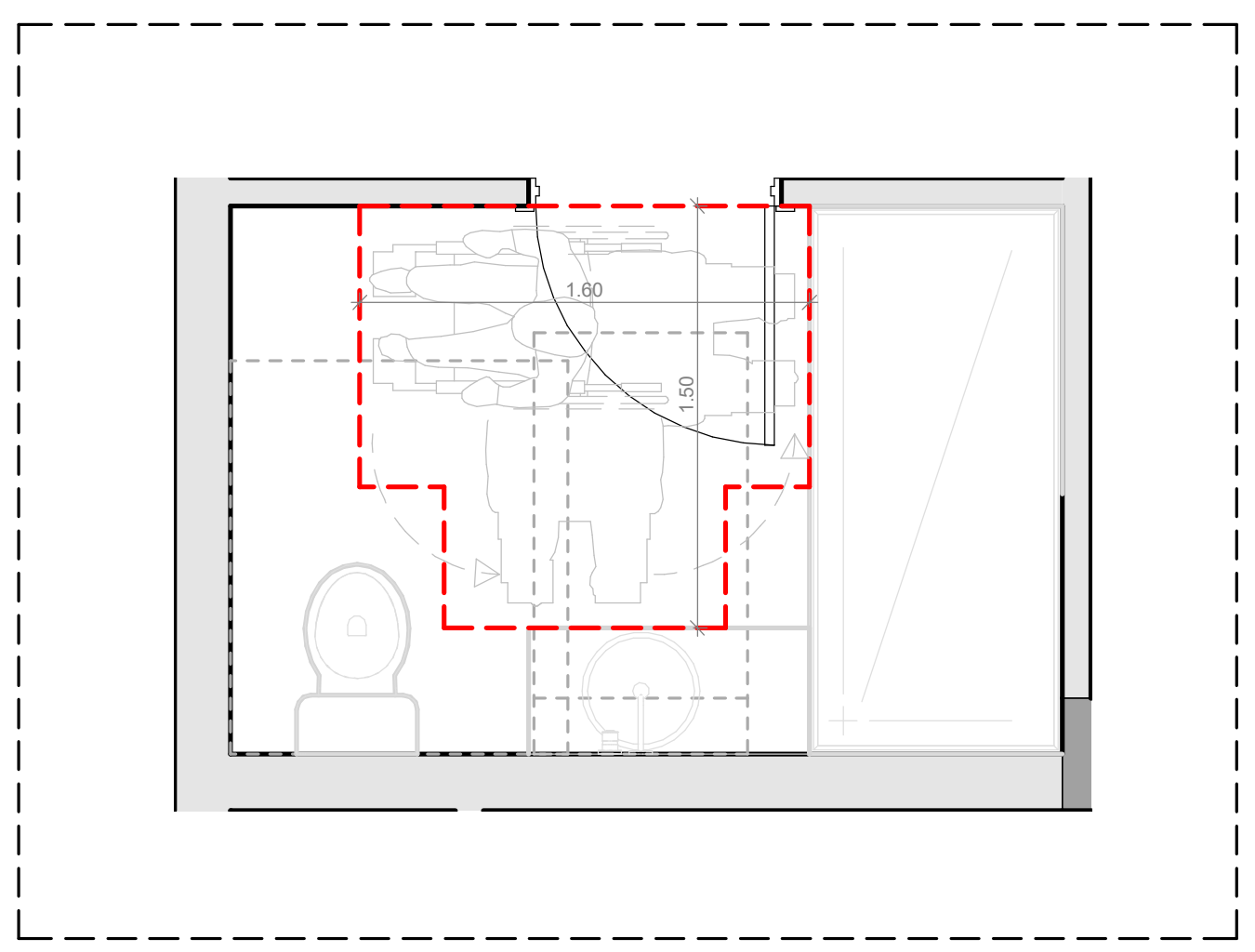

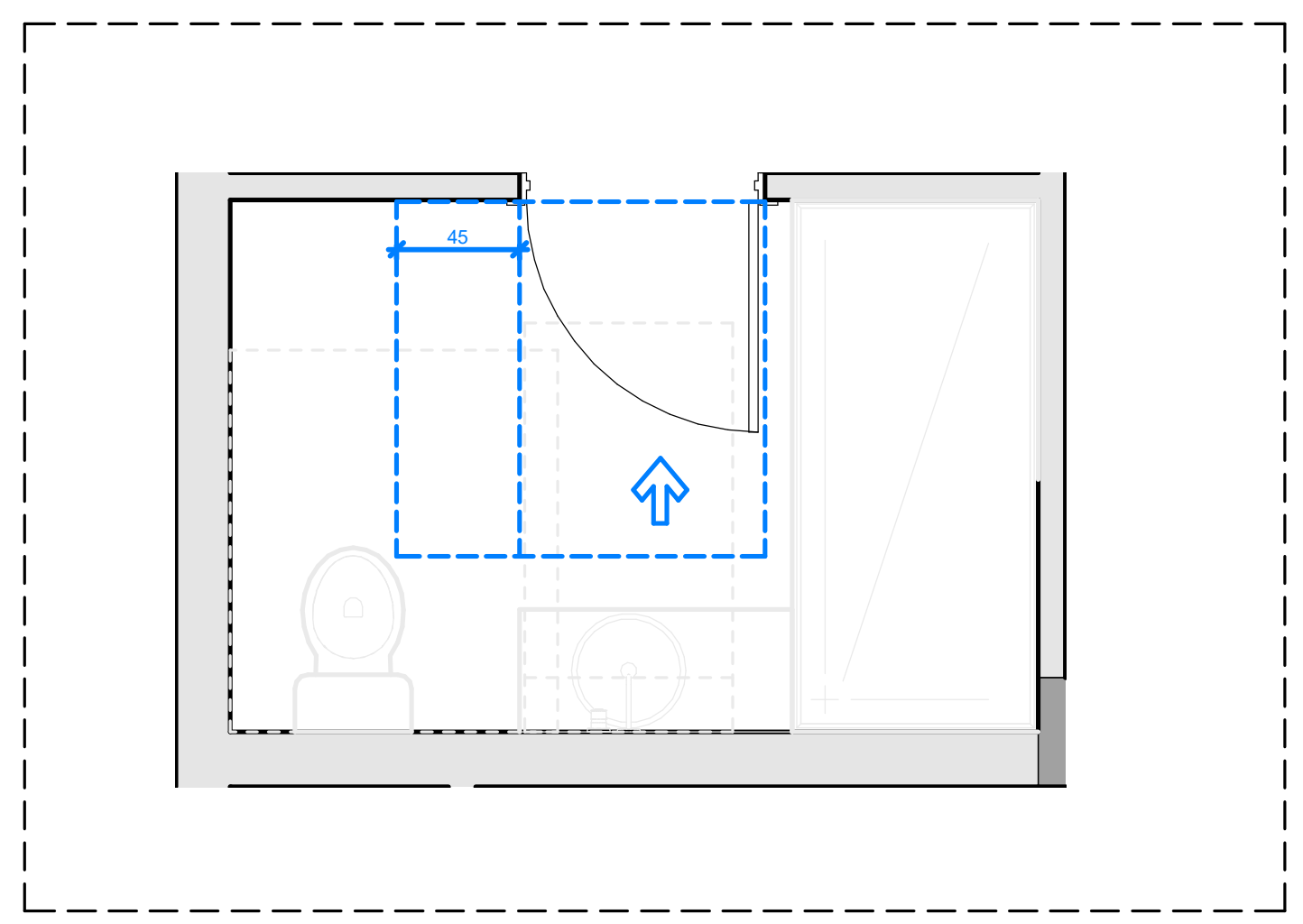

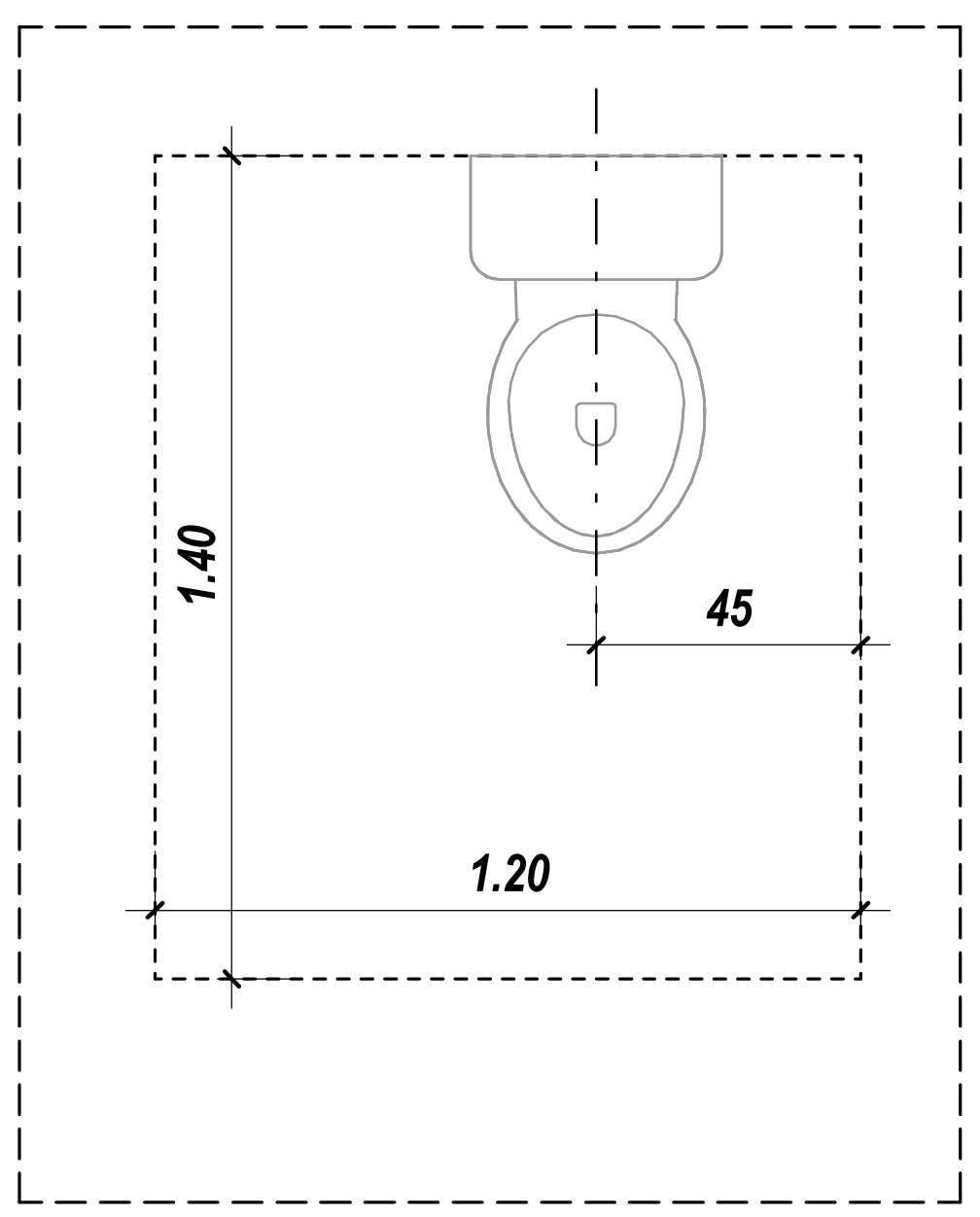

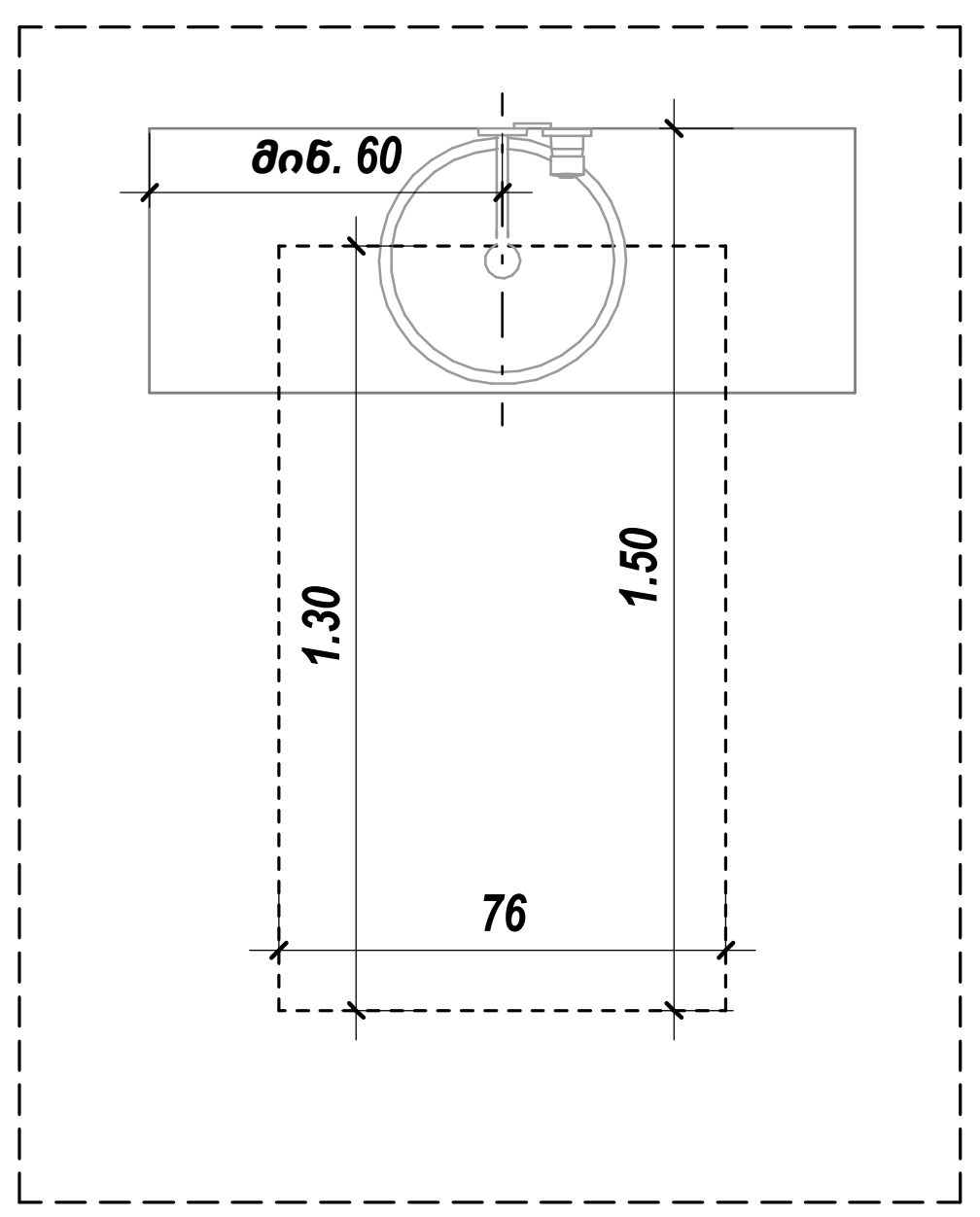

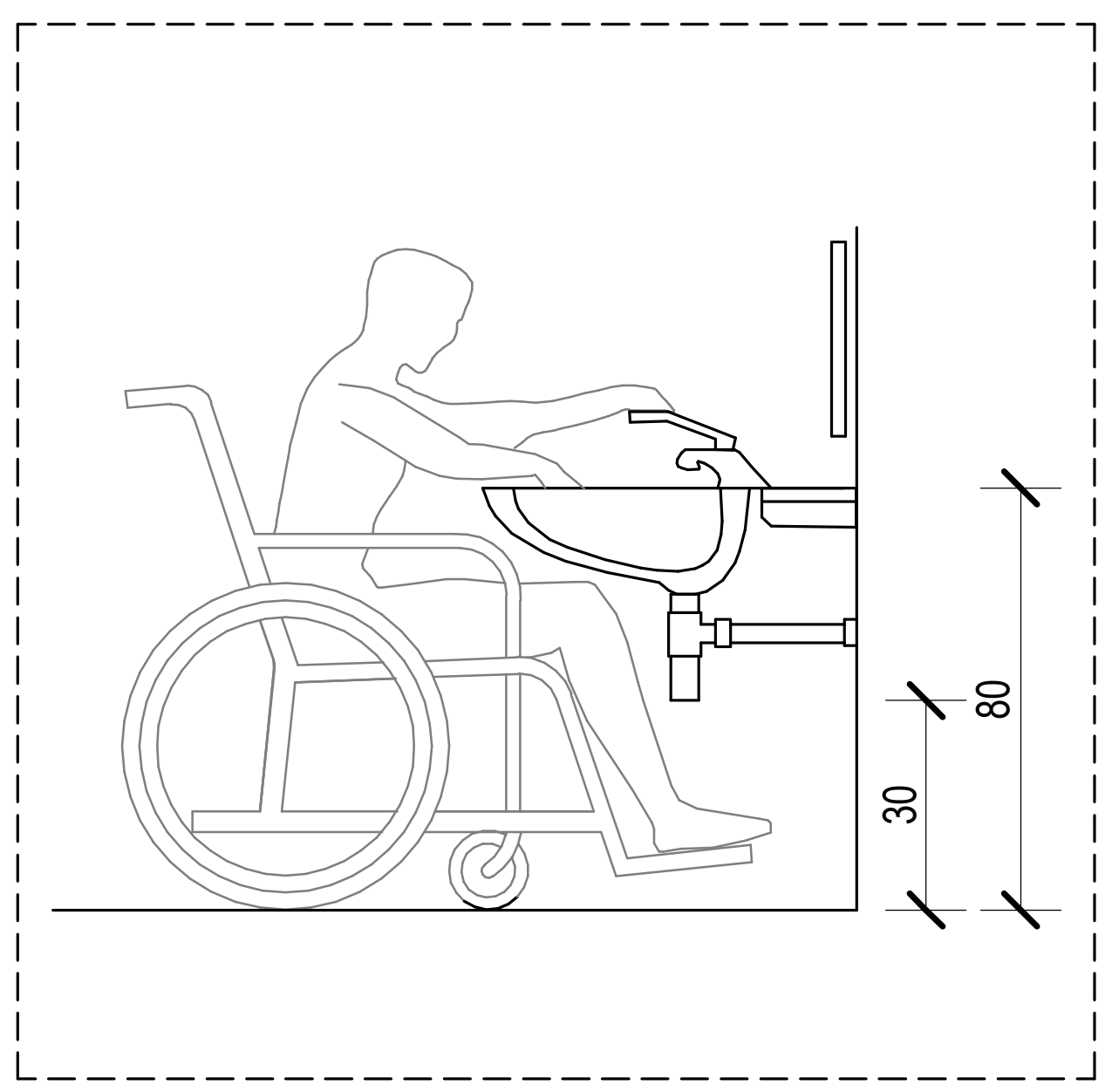

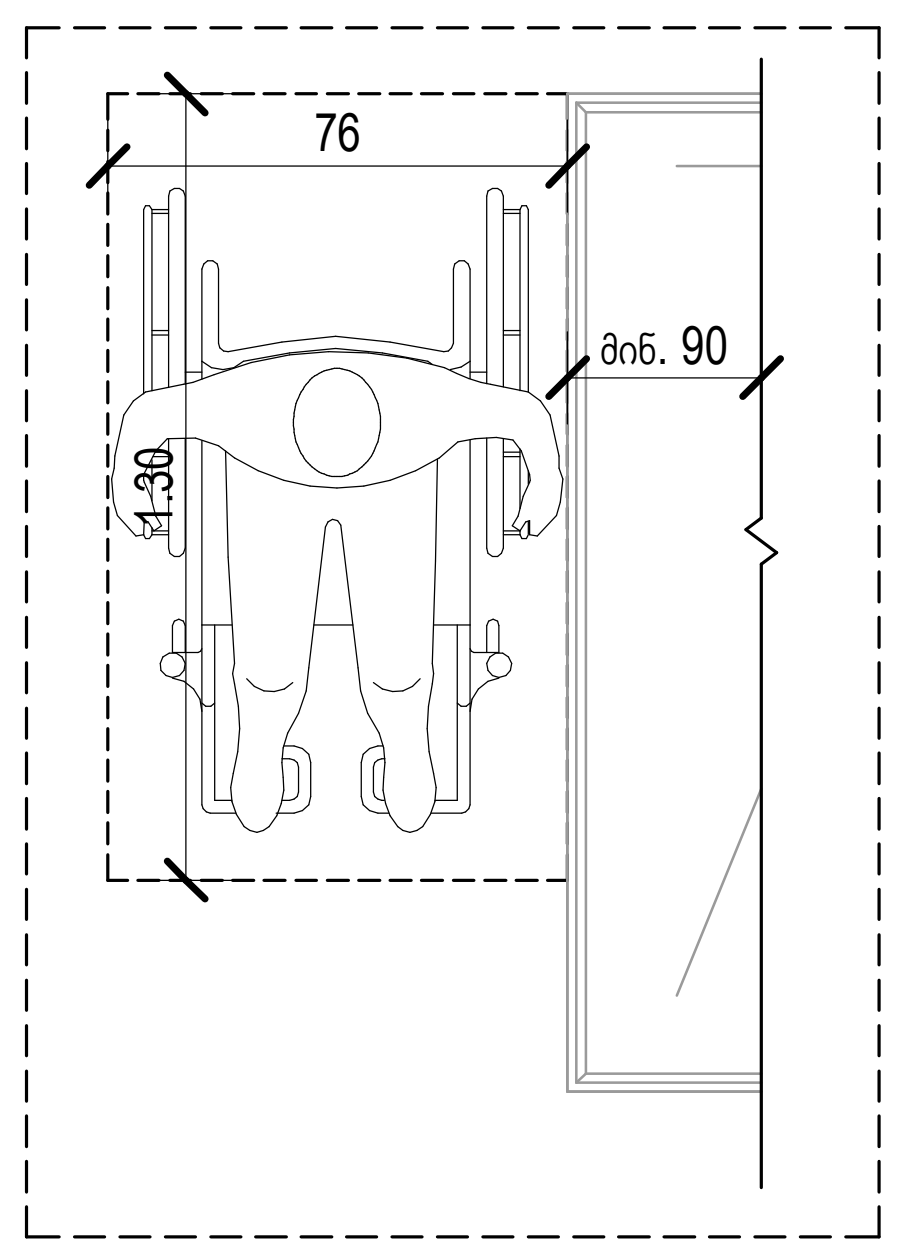

კარი MDF - ის

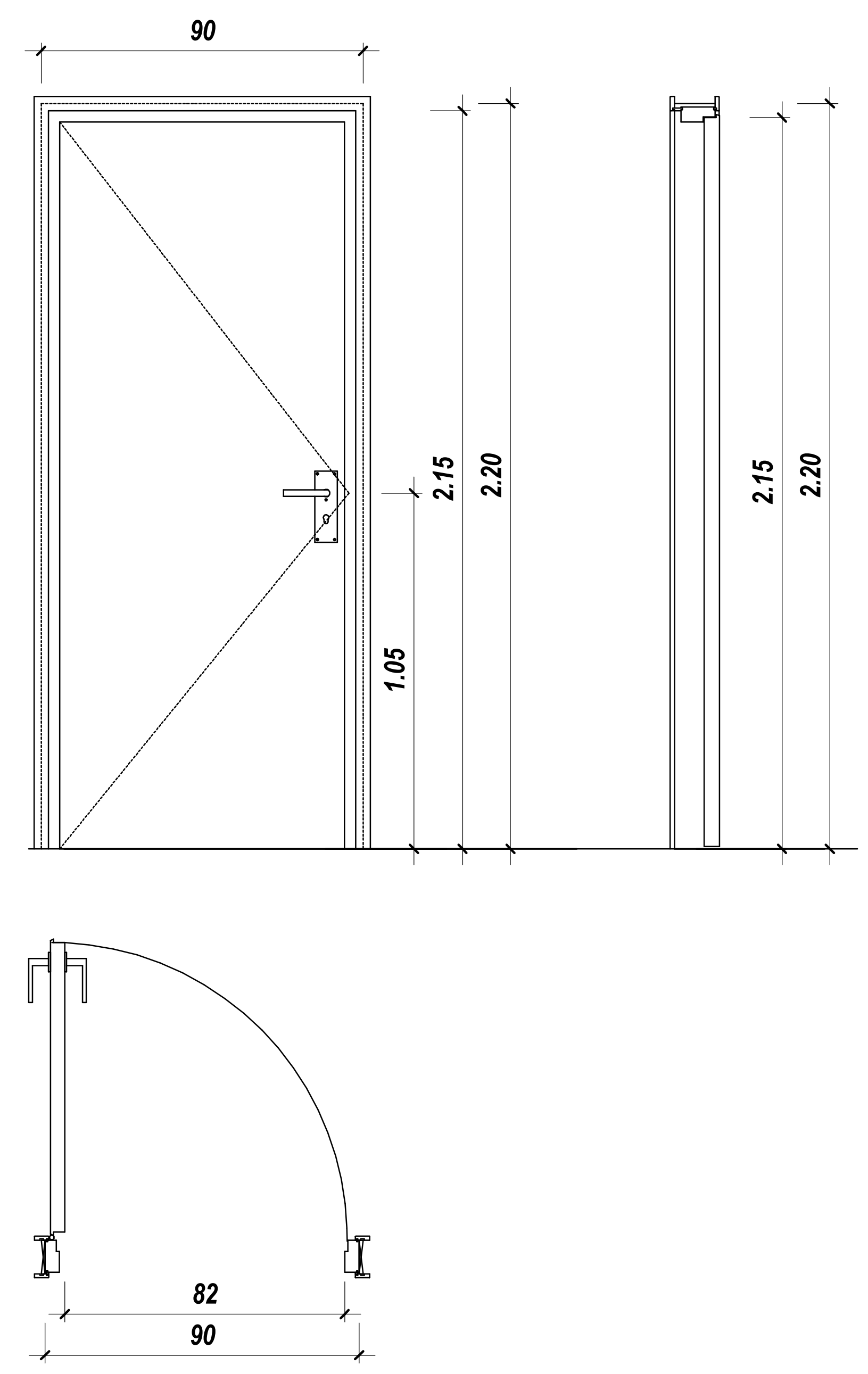

საქმიანი დაკავებულობა (სქ)
სავაჭრო დაკავებულობა (სვ)
საცხოვრებელი დაკავებულობა (სც-2)
დამხმარე დაკავებულობა (დხ)
სასაწყობო დაკავებულობა (სწ-2)

მისაწვდომი სვლაგეზი
გასასვლელამდე სავალი მანძილი
მანძილი სახანძრო კარადამდე
კედლის ცეცხლმედეგობის ხარისხი 2 საათი
კედლის ცეცხლმედეგობის ხარისხი 2 საათი
საკადასტრო საზღვარი
ღერძის ხაზი
ჭრილის ხაზი

David Vashakidze Architects

მისამართი : ქ. თბილისი, სანაპიროს №8
ტელ: +995 (32) 230 98 99
E-mail : Dvastudio1@gmail.com
FB: FB.COM/DVASTUDIO

პროექტის ნომერი	2018_02
თარიღი	26/04/2021
მთ. არქიტექტორი	დავით ვაშაკიძე
არქიტექტორი	დავით ლაშხი
არქიტექტორი	ეკატერინე თევდორაშვილი

პროექტის დასახელება:
მრავალფუნქციური კომპლექსი
მისამართი:
ქალაქი თბილისი, დავით აღმაშენებლის ხეივანი, N 51
ს/კ : 01.13.01.020.228

ბინა №49,65.

ტექნიკურ ეკონომიკური

საერთო	
საცხოვრებელი	
კომერციული	
საოფისე	
საზაფხულო	
ლიფტის/კიბის უჯრ. ფართობი	
პარკინგის	
დამხმარე	

A133

მასშტაბი As indicated

ბ – ტიპის
ბინა № – 50, 66 .

საერთო ფართობი – 80.5 მ²

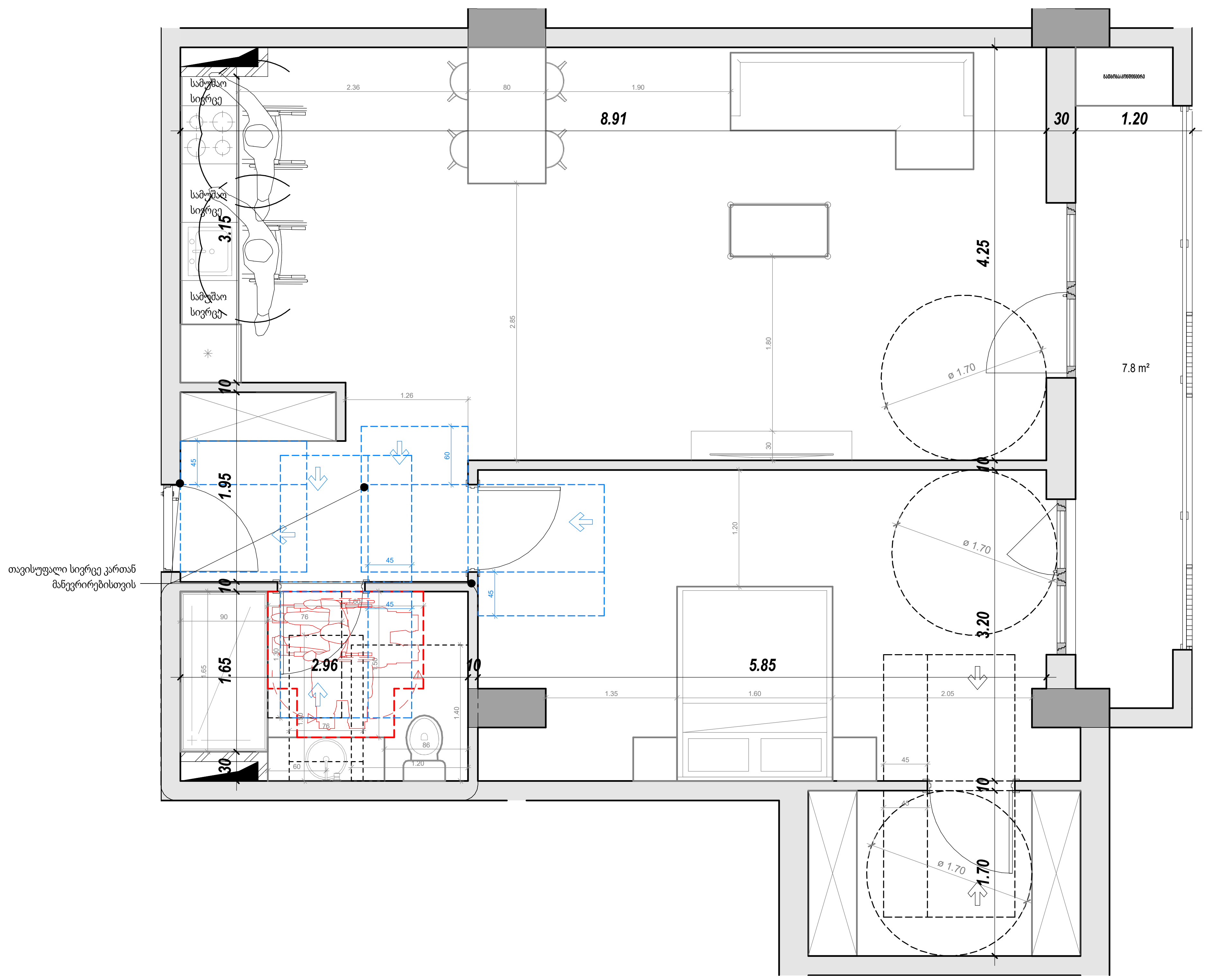

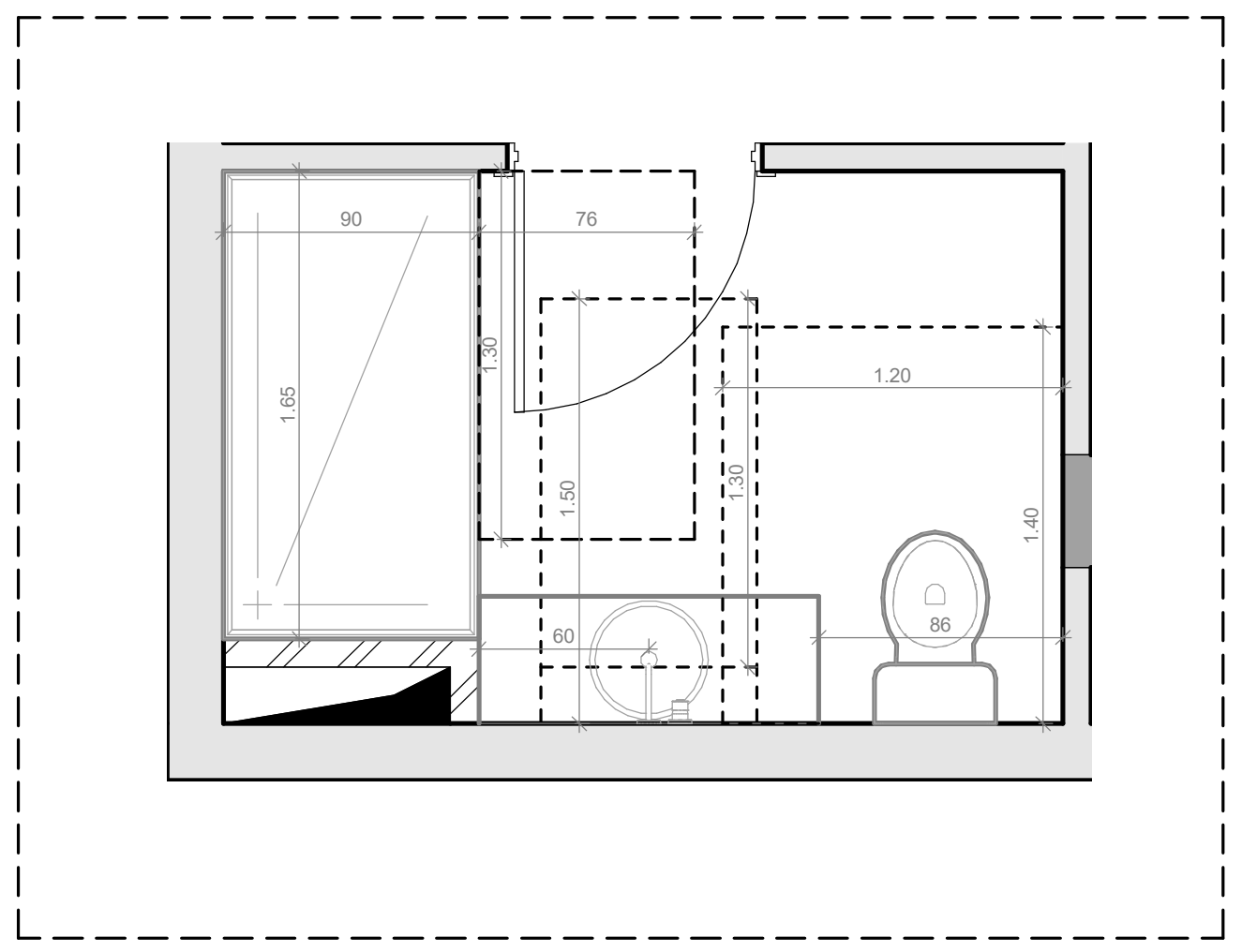

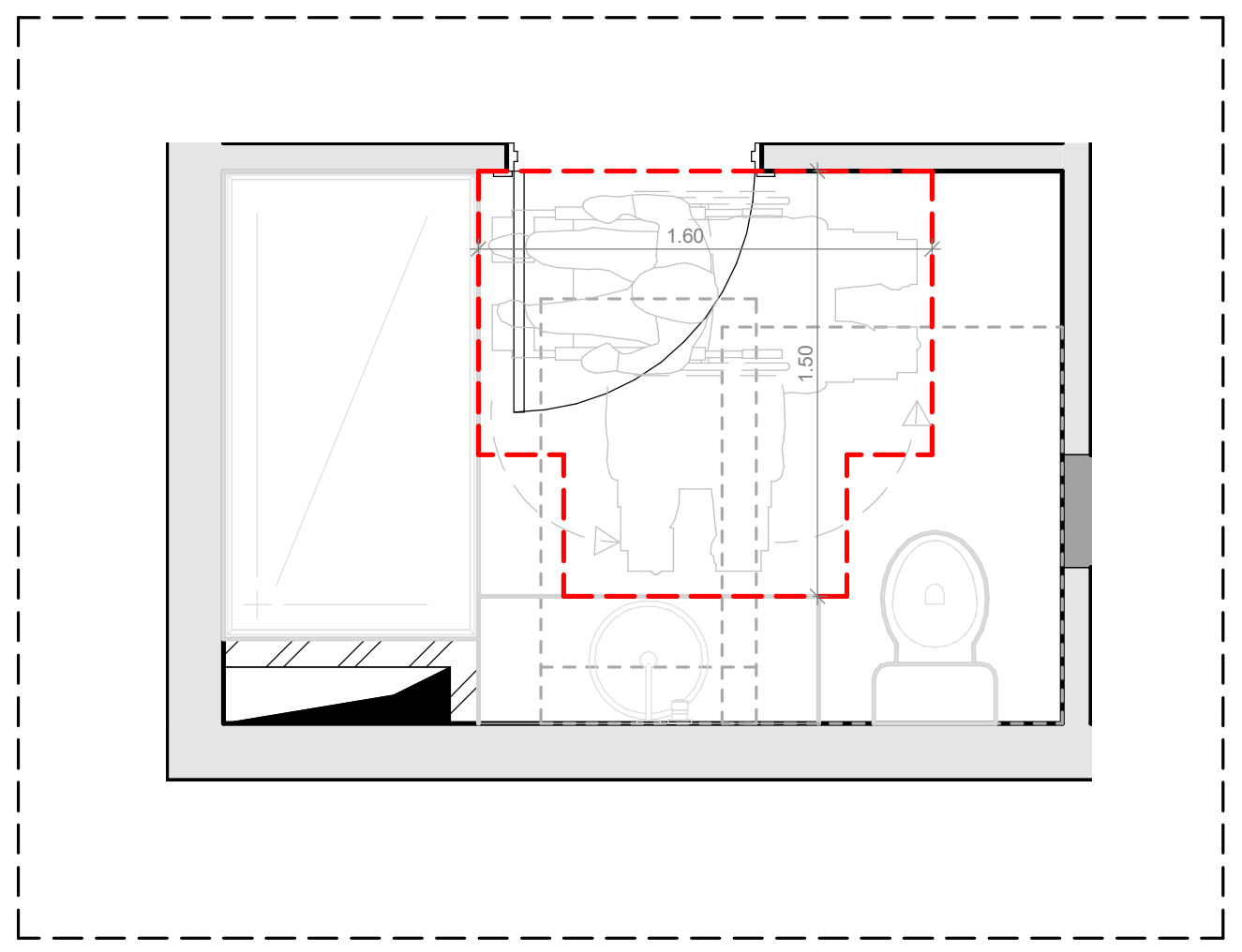

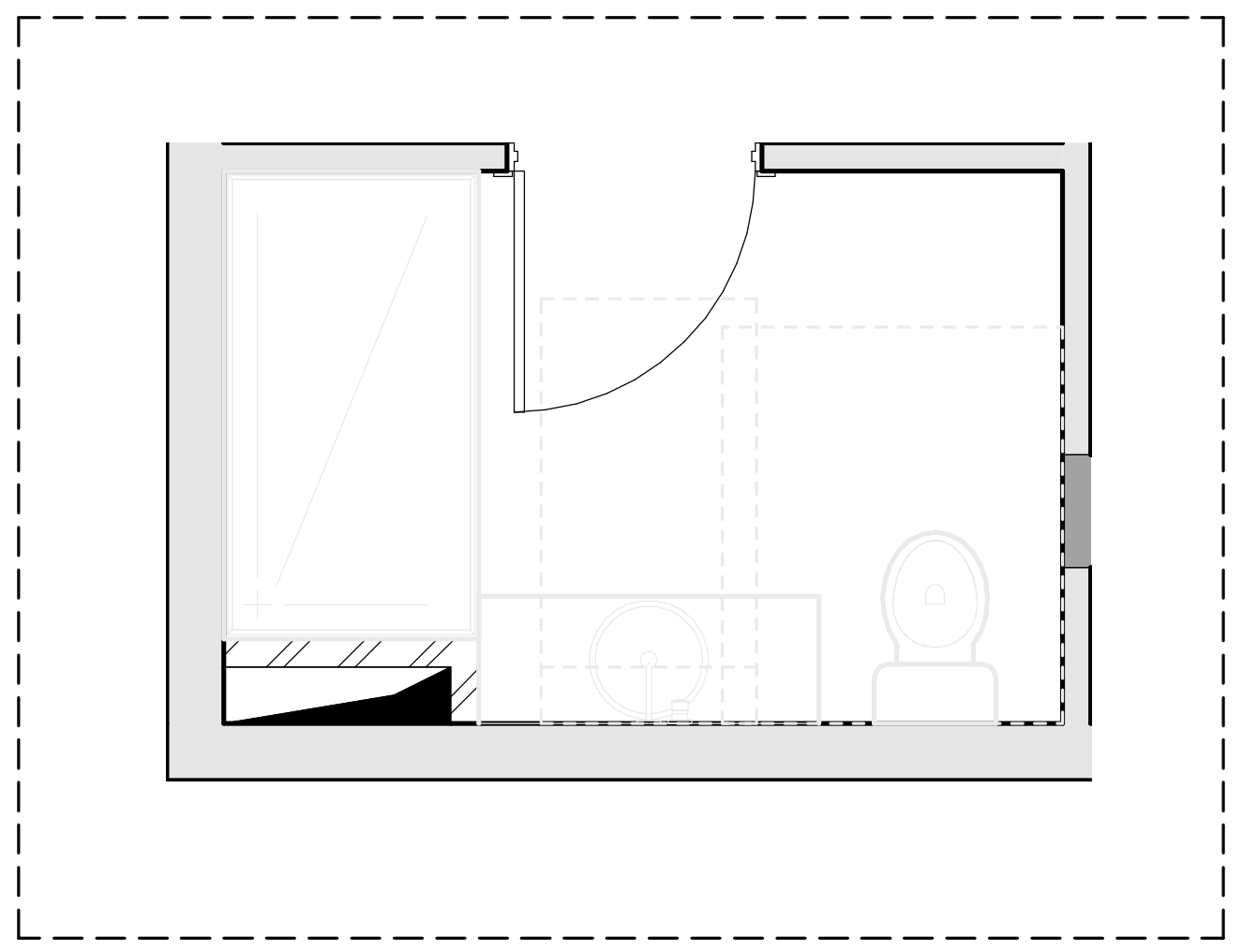

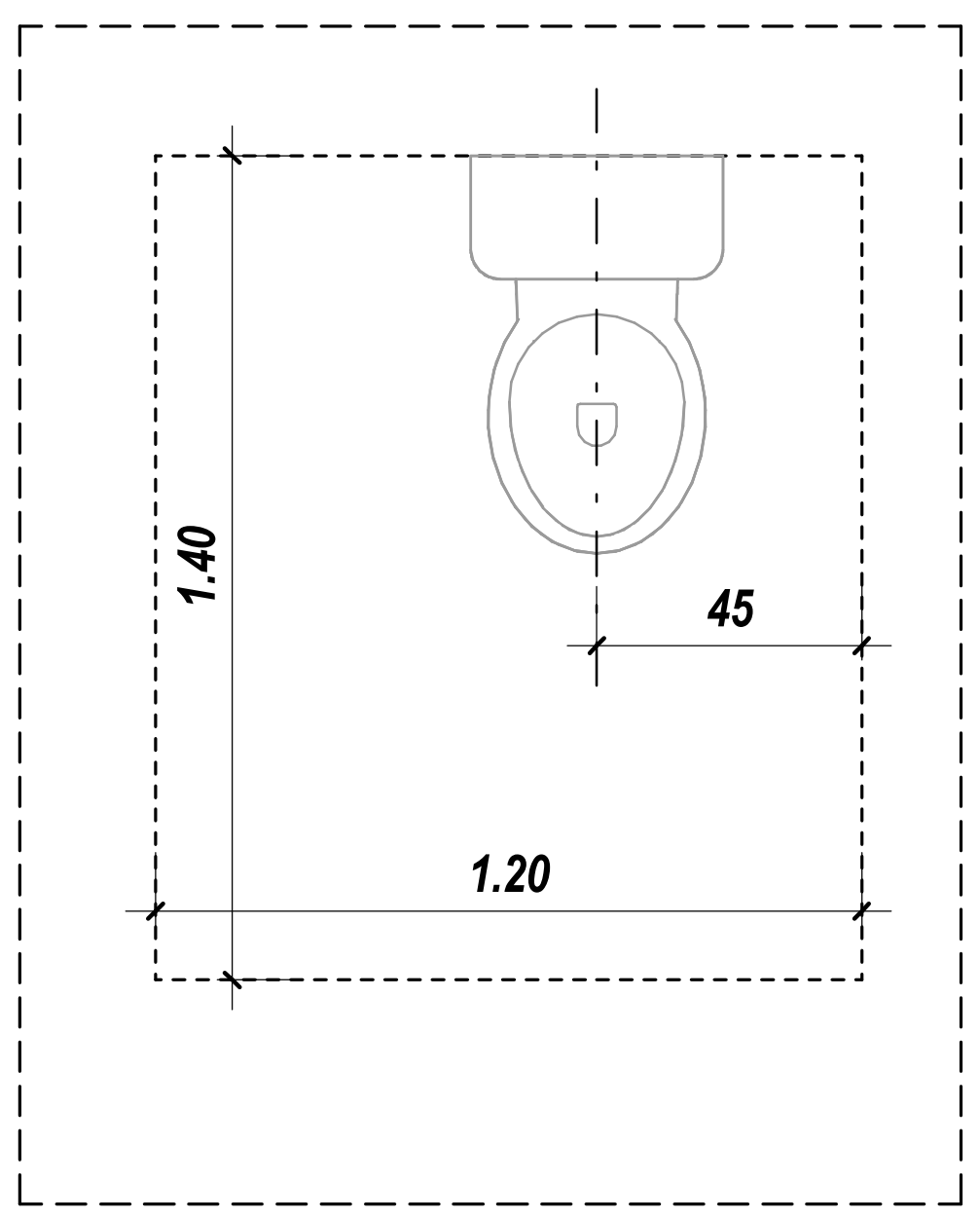

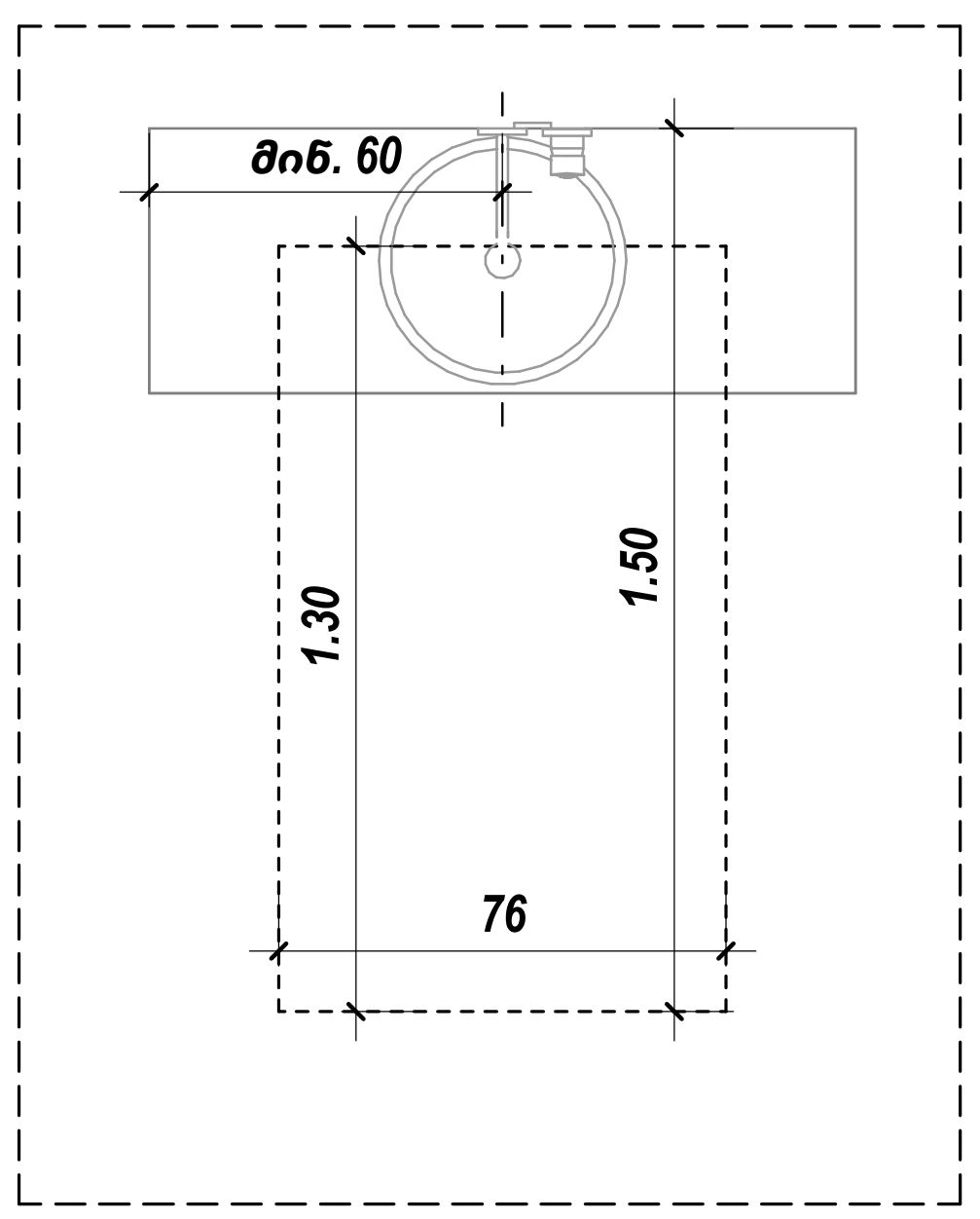

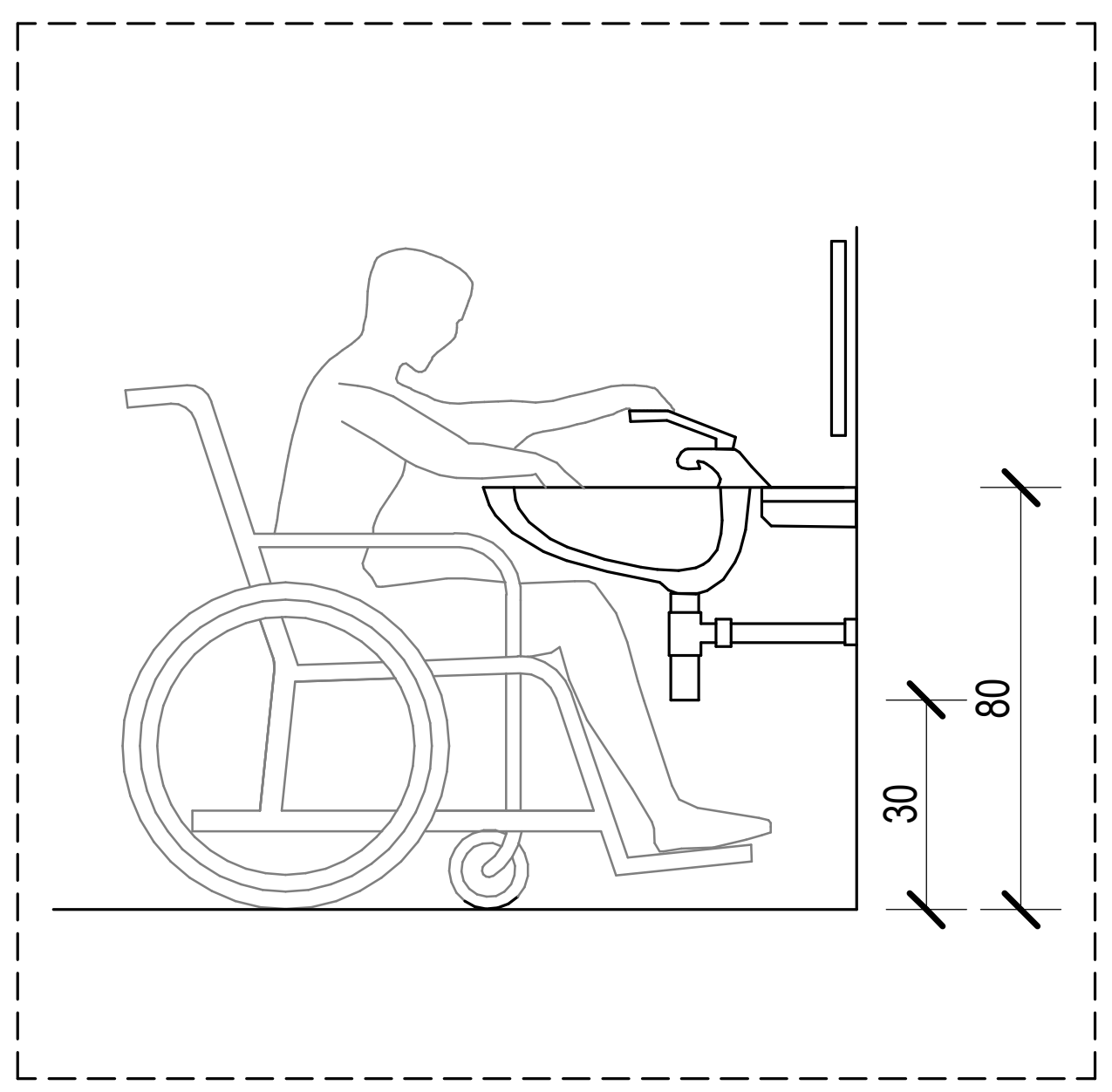

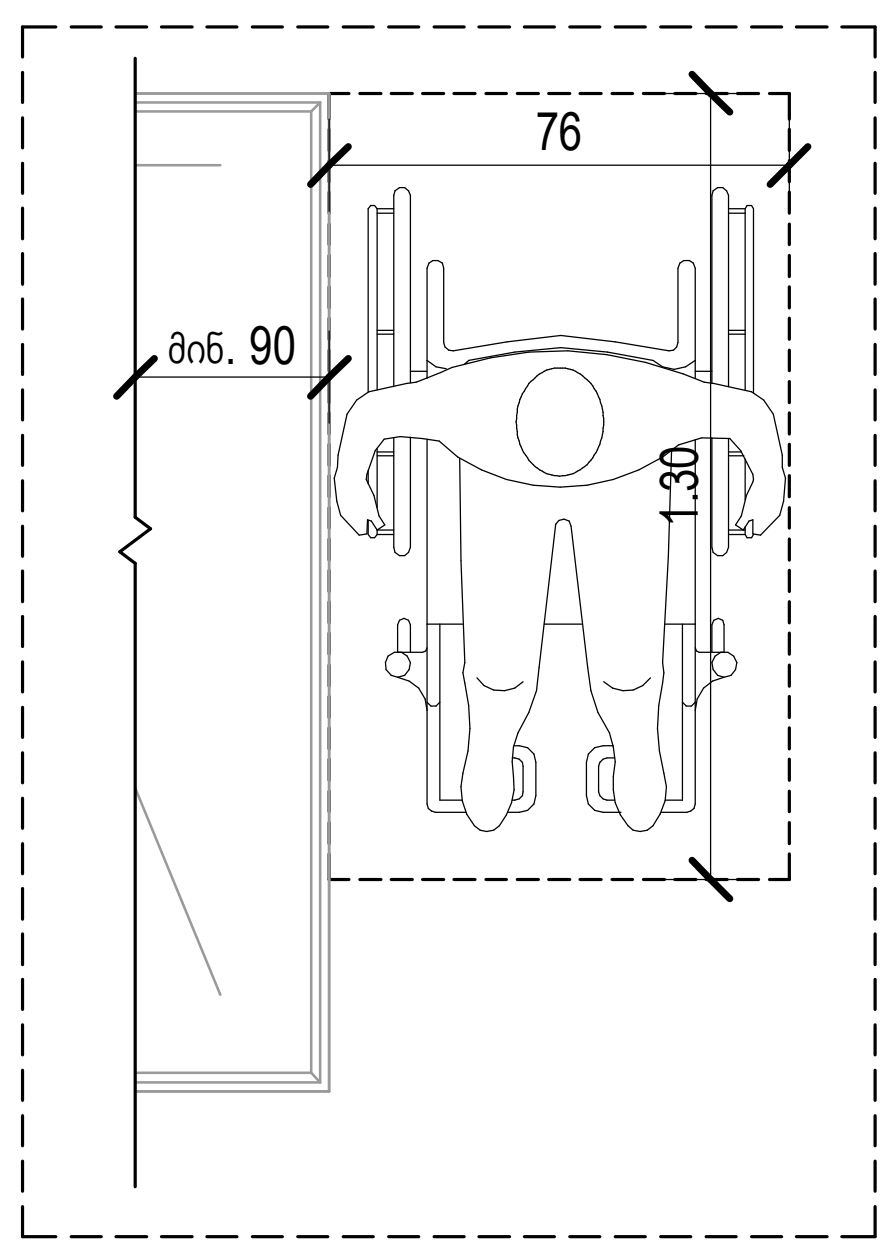

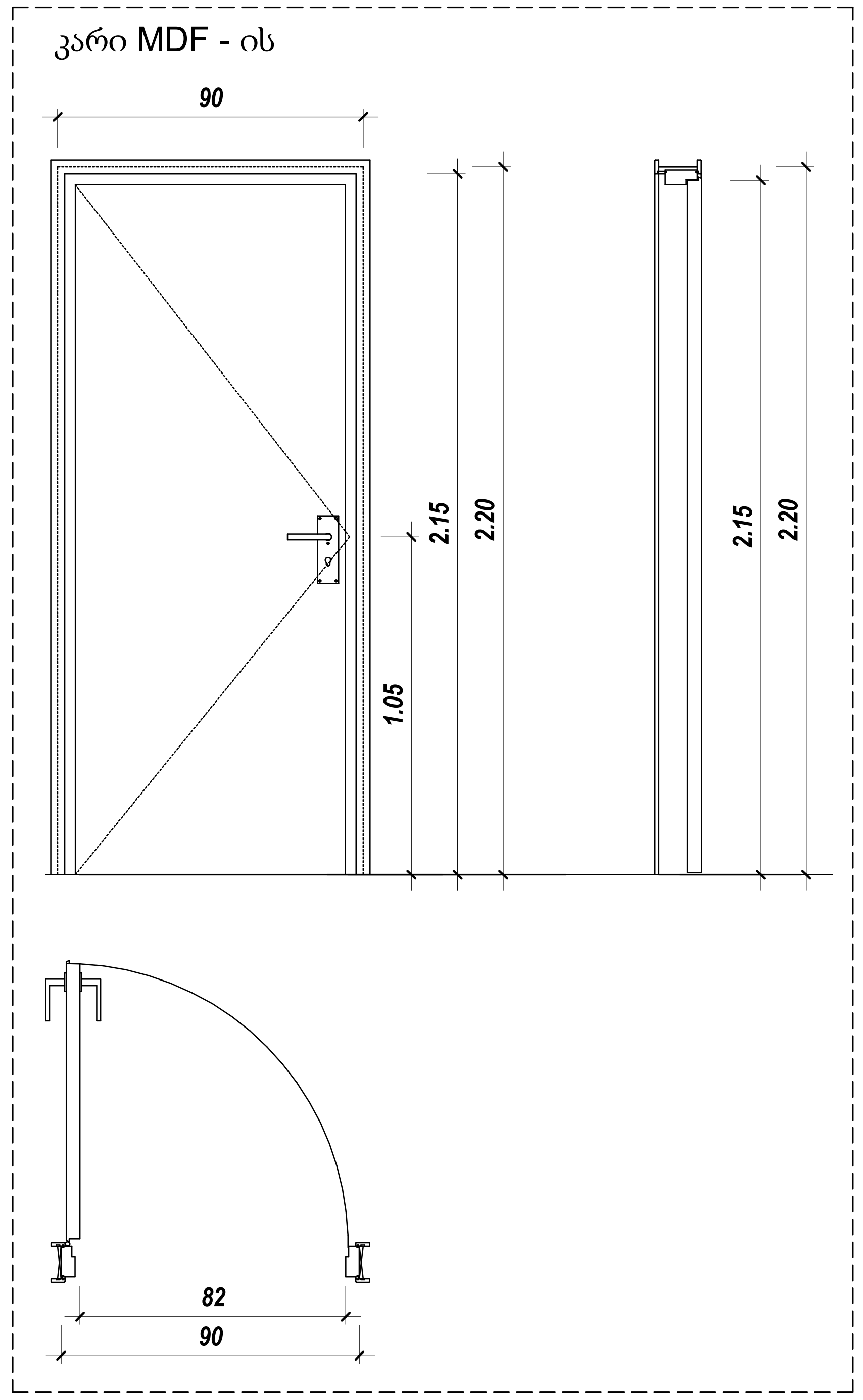

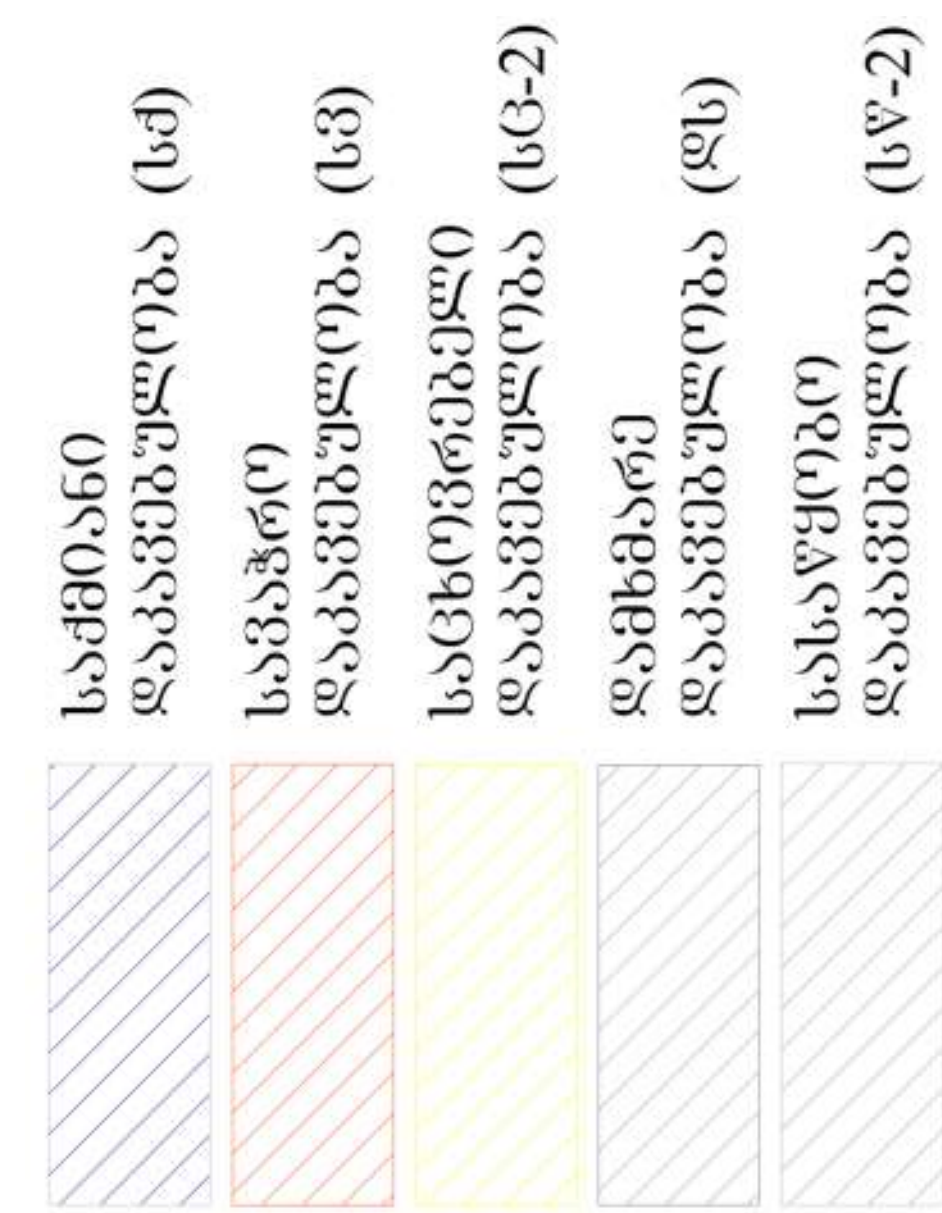



David Vashakidze Architects
მისამართი : ქ. თბილისი, სანაპიროს №8
ტელ: +995 (32) 230 98 99
E-mail : Dvastudio1@gmail.com
FB: FB.COM/DVASTUDIO

პროექტის ნომერი	2018_02
თარიღი	26/04/2021
მთ. არქიტექტორი	დავით ვაშაკიძე
არქიტექტორი	დავით ლაშხი
არქიტექტორი	ეკატერინე თევდორაშვილი

პროექტის დასახელება:
მრავალფუნქციური კომპლექსი
მისამართი:
ქალაქი თბილისი, დავით აღმაშენებლის ხეივანი, N 51
ს/კ : 01.13.01.020.228

ბინა №50,60.

ტექნიკურ ეკონომიკური

საერთო	
საცხოვრებელი	
კომერციული	
საოფისე	
საზაფხულო	
ლიფტის/კიბის უჯრ. ფართობი	
პარკინგის	
დამხმარე	

A134

მასშტაბი	As indicated

კიბე 1

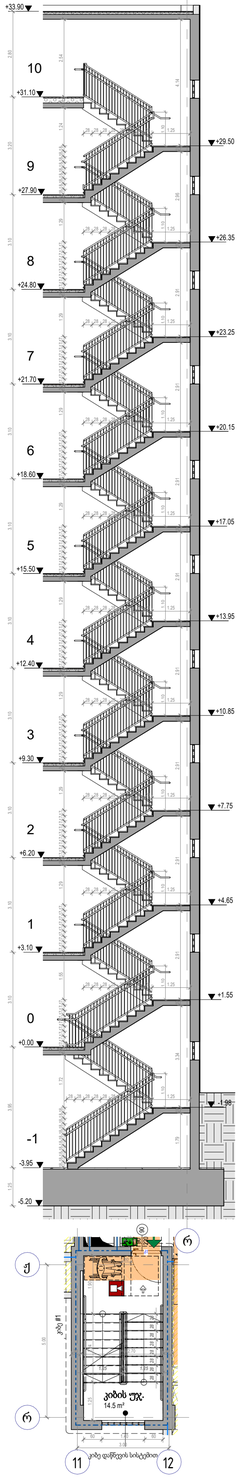

კიბე 2

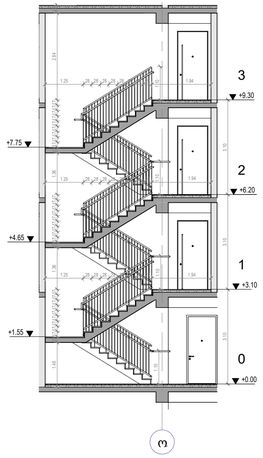

კიბე 3

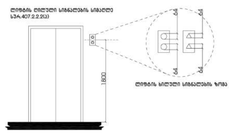

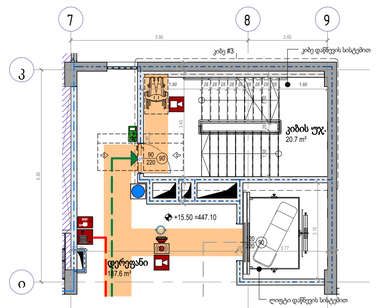

კიბე 3

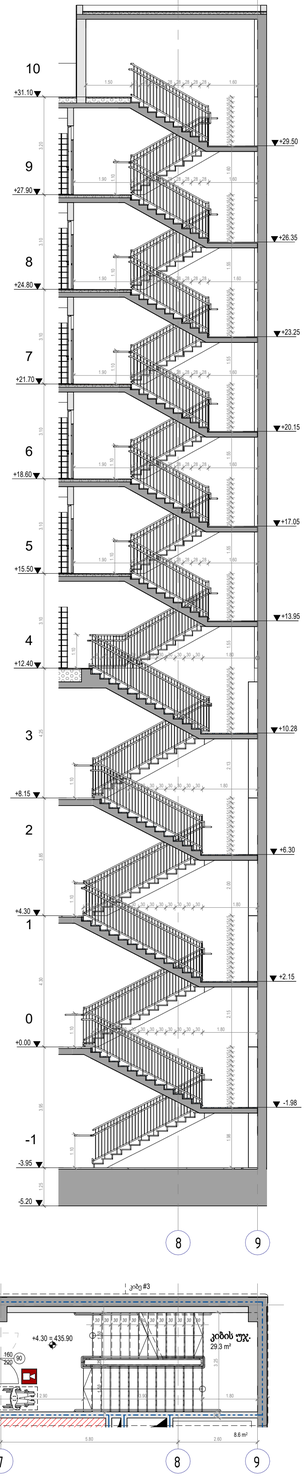

კიბე 4

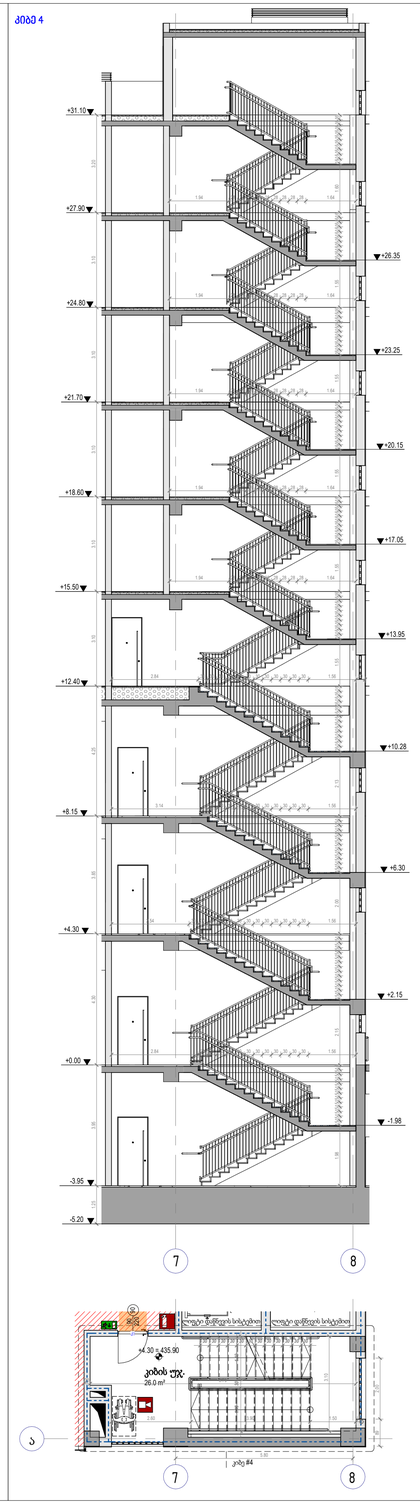

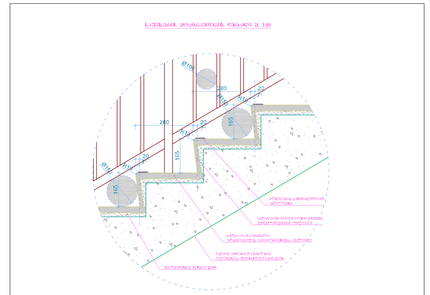

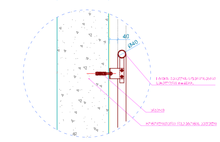

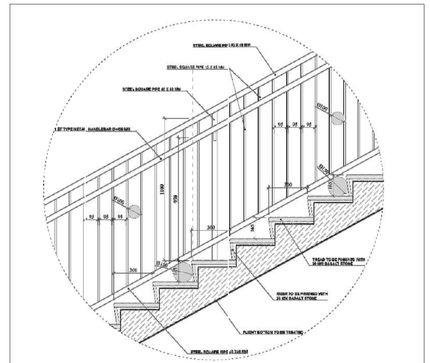

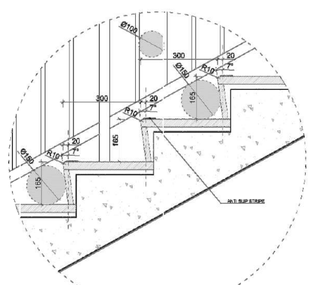

ბეტონი
ფასადის ფილა
ბეტონი
ფასადის ფილა
ბეტონი
ფასადის ფილა
ბეტონი
ფასადის ფილა
ბეტონი
ფასადის ფილა

ფასადის ფილის ნომერი	- ბინა №21	ა ბინა%	ფასადის ფილის მასა კგ/მ2-ში
ფასადის ფილის ფართობი	70.6 m²	85.6 m²	4.8 m²
ფასადის ფილა, ფასადის ნომერი	- ხე - 2	ტ. ტ. ტ. 10.6 -	ფასადის ფილის ნომერი
	ტ. ტ. 4.		ფასადის ფილა, ფასადის ნომერი

- მასალების ხარჯები
- მასალებიდან სამაღლე მანძილი
- მანძილი სახანძრო ავტომანქანამდე
- კიბეების მასშტაბიანების ხარისხის 2 სამაგი
- კიბეების მასშტაბიანების ხარისხის 2 სამაგი
- სამშენებლო სამუშაო
- შენობის ხაზი
- მოცულობის ხაზი



David Vashakidze Architects
მისამართი: ქ. თბილისი, ბაგებიის ქ. №8
ტელ: +995 (32) 230 98 99
E-mail: Dvashadze1@gmail.com
FB: FB.COM/DVASTUDIO

პროექტის ნომერი	2018_02
თარიღი	26/04/2021
მთ. არქიტექტორი	დავით ვაშაკიძე
არქიტექტორი	დავით ლაშხი
არქიტექტორი	ეკატერინე თევდორაშვილი

პროექტის დასახელება:

მრავალფუნქციური კომპლექსი

მისამართი:

ქალაქი თბილისი, დავით აღმაშენებლის ხეივანი, N 51

ს/კ : 01.13.01.020.228

გზა-კიბე

ტექნიკურ ეკონომიკური	
საერთო	
საცხოვრებელი	
კომერციული	
საოფისე	
საბავშვო	
ლიფტის/კიბის უჯრ. ფარდული	
პარკინგის	
დამხმარე	

A203

მასშტაბი: As indicated

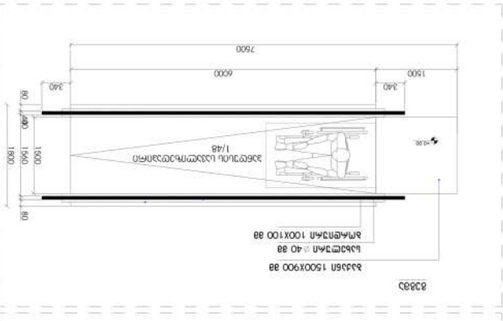

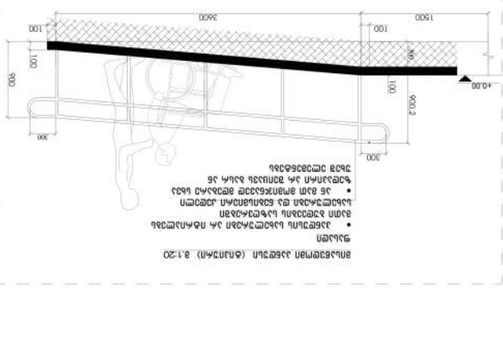

+0.00
100
100
500
900
1600
3600

სამართავი ღილაკის ტიპი	ამობურცული ნიშანი	ბრაილის შეტყობინება	თანაფარდობა (გახსნილი რკალები აღნიშნავს გამოუყენებელ წერტილებს ბრაილის თითოეულ უჯრაში)
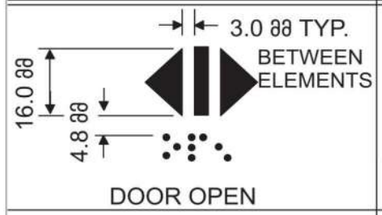 DOOR OPEN		 op“en”	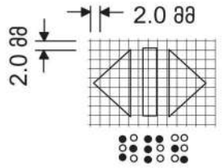
 REAR/SIDE DOOR OPEN	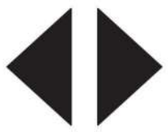	 op“en”	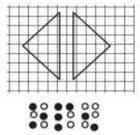
 DOOR CLOSE		 close	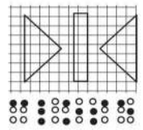
 REAR/SIDE DOOR CLOSE		 close	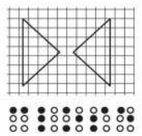
 MAIN		 ma“in”	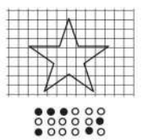
 ALARM		 al“ar”m	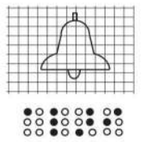
 PHONE		 ph“one”	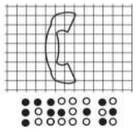
 EMERGENCY STOP (WHEN PROVIDED) X on face of octagon is not required to be tactile		 “st”op	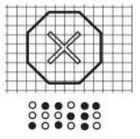

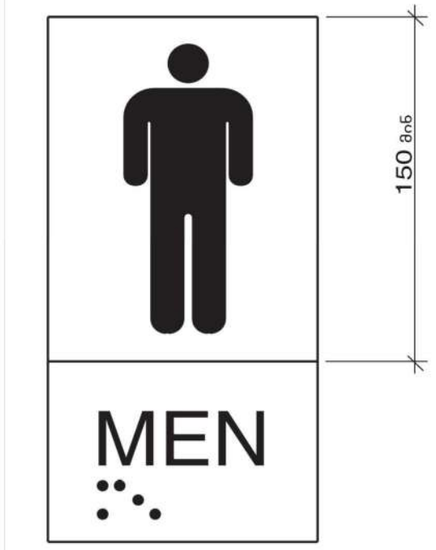

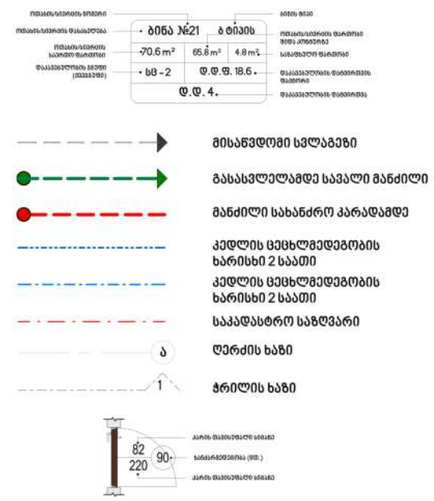

David Vashakidze Architects
მისამართი : ქ. თბილისი, სანაპიროს №8
ტელ: +995 (32) 230 98 99
E-mail : Dvastudio1@gmail.com
FB: FB.COM/DVASTUDIO

პროექტის ნომერი	2018_02
თარიღი	26/04/2021
მთ. არქიტექტორი	დავით ვაშაკიძე
არქიტექტორი	დავით ლაშხი
არქიტექტორი	ეკატერინე თევდორაშვილი

პროექტის დასახელება:

მრავალფუნქციური კომპლექსი

მისამართი:

ქალაქი თბილისი, დავით აღმაშენებლის ხეივანი, N 51
ს/კ : 01.13.01.020.228

დეტალები 3

ტექნიკურ ეკონომიკური
საერთო
საცხოვრებელი
კომერციული
საოფისე
საზაფხულო
ლიფტის/კიბის უჯრ. ფართობი
პარკინგის
დამხმარე

A403

მასშტაბი

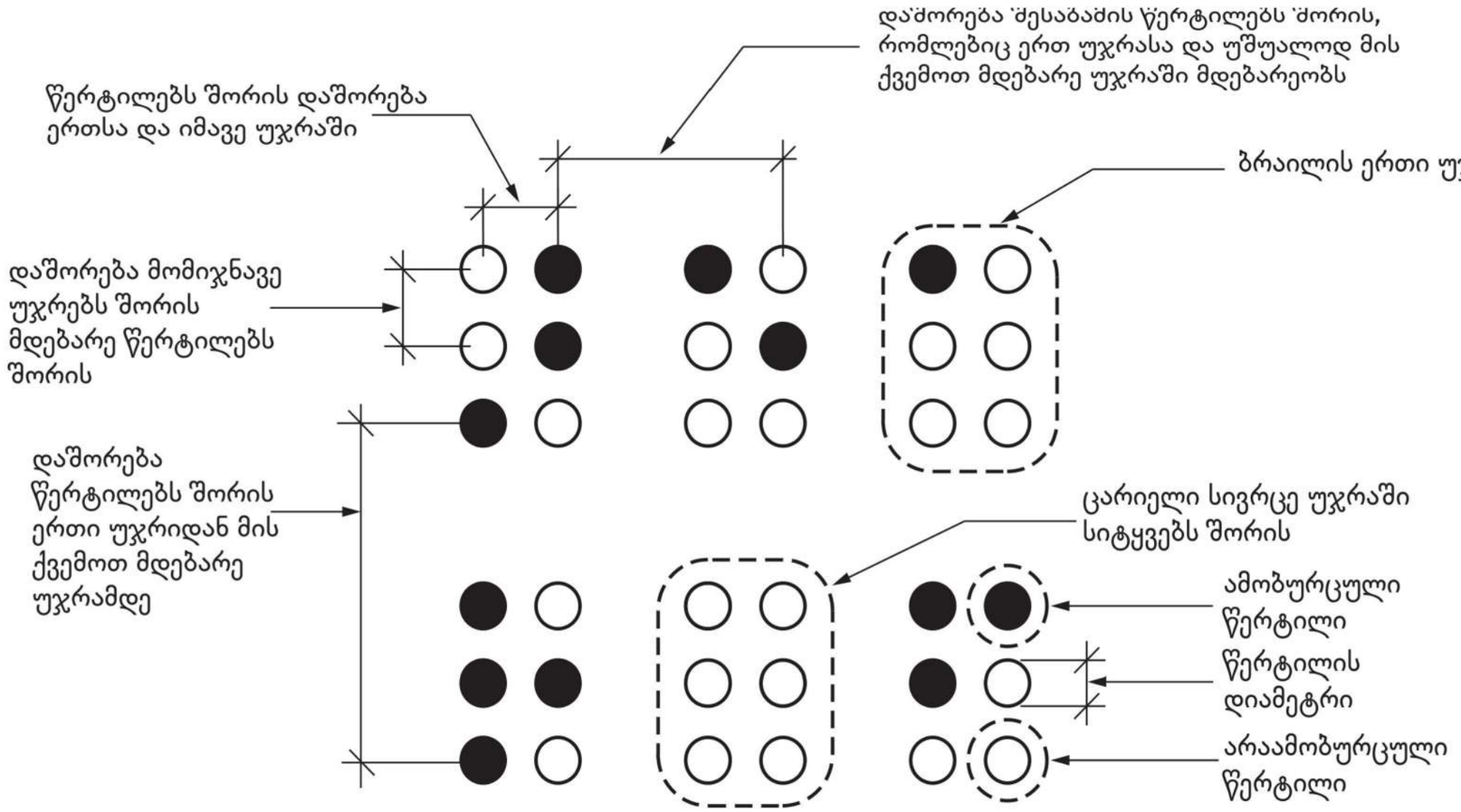

სურათი 703.4.3
ბრაილის გაზომვა

ცხრილი 703.4.3 – ბრაილის ზომები

გაზომვის დიაპაზონი	მინიმალური მმ-ში. მაქსიმალური მმ-ში
წერტილის ფუძის დიამეტრი	1,5 მმ-დან 1,6 მმ-მდე
დაშორება ორ წერტილს შორის ერთსა და იმავე უჯრაში	2,3 მმ-დან 2,5 მმ-მდე
მომიჯნავე უჯრებში მდებარე შესაბამის წერტილებს შორის დაშორება[1]	6,1 მმ-დან 7,6 მმ-მდე
წერტილის სიმაღლე	0,6 მმ-დან 0,9 მმ-ზე
დაშორება შესაბამის წერტილებს შორის ერთი უჯრიდან უშუალოდ ქვემოთ[1]	10,0 მმ-დან 10,2 მმ-მდე

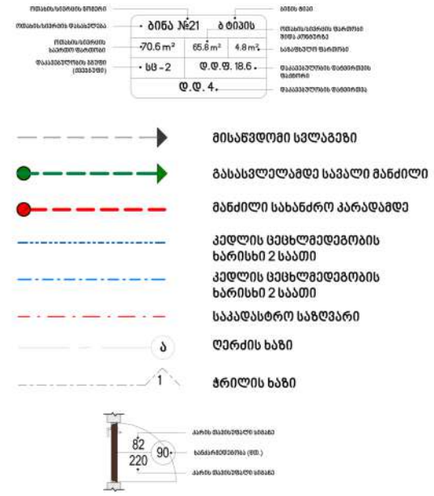

David Vashakidze Architects
მისამართი : ქ. თბილისი, სანაპიროს №8
ტელ: +995 (32) 230 98 99
E-mail : Dvastudio1@gmail.com
FB: FB.COM/DVASTUDIO

პროექტის ნომერი	2018_02
თარიღი	26/04/2021
მთ. არქიტექტორი	დავით ვაშაკიძე
არქიტექტორი	დავით ლაშხი
არქიტექტორი	ეკატერინე თევდორაშვილი

პროექტის დასახელება:
მრავალფუნქციური კომპლექსი
მისამართი:
ქალაქი თბილისი, დავით აღმაშენებლის ხეივანი, N 51
ს/კ : 01.13.01.020.228

დეტალები 4

ტექნიკურ ეკონომიკური

საერთო
საცხოვრებელი
კომერციული
საოფისე
საზაფხულო
ლიფტის/კიბის უჯრ. ფართობი
პარკინგის
დამხმარე

A404

მასშტაბი



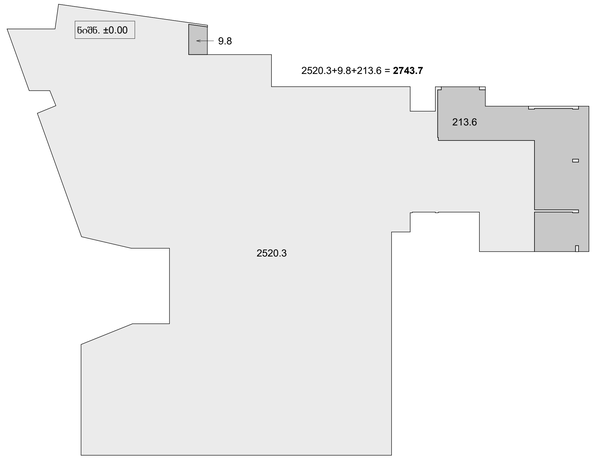

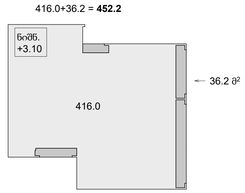

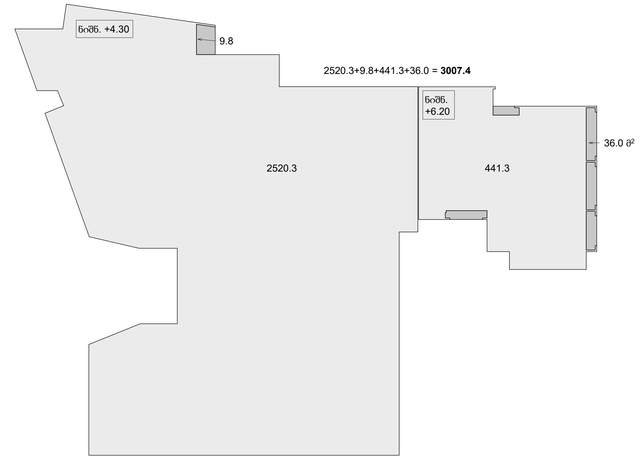

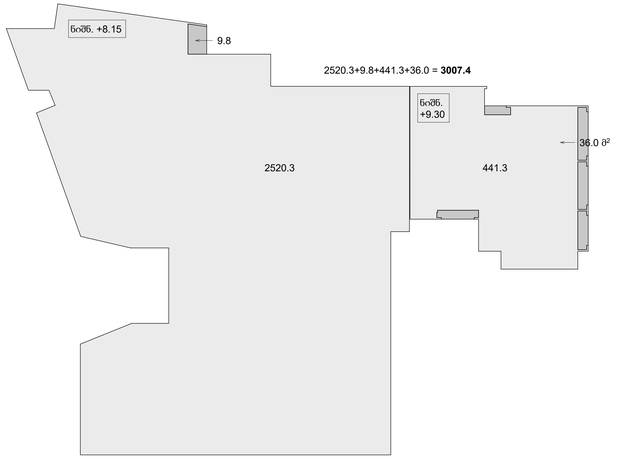

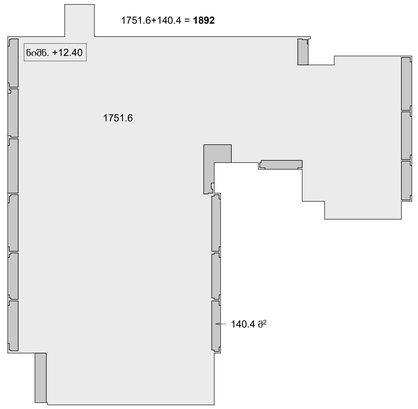

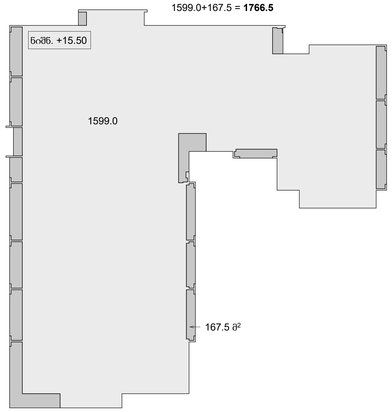

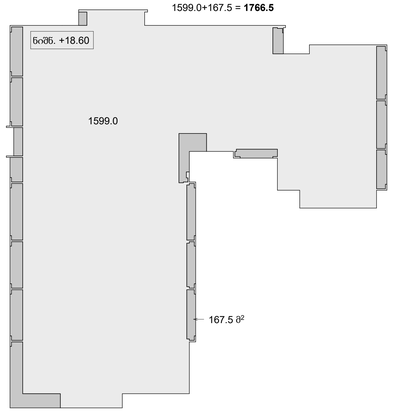

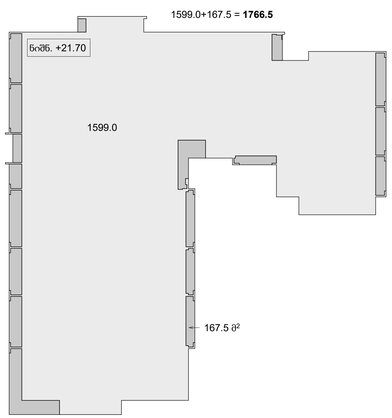

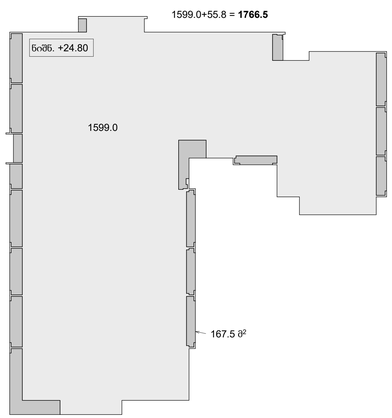

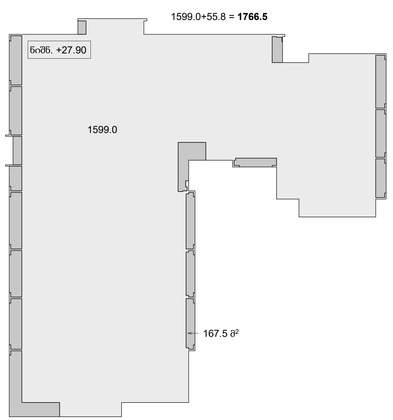

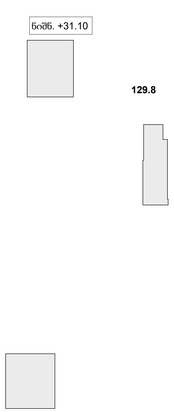

განაშენიანების ფართი:
22831.9 მ²

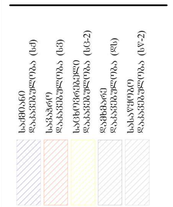



David Vashakidze Architects
მისამართი: ქ. თბილისი, სანაპირო 16ბ
ტელ: +995 (32) 2372818
E-mail: Dvarchitect@gmail.com
FB:DAVID VASHAKIDZE

პროექტის ეტაპები	2018.02
შესრულდა	26.04.2021
მთ. არქიტექტორი	დავით ვაშაკიძე
არქიტექტორი	დავით ლაშხი
არქიტექტორი	ალექსანდრე მეფარიშვილი

პროექტის დასახელება
მრავალფუნქციური კომპლექსი
მისამართი
ვაკის ეთნიკური, დაბის ადმინისტრაციის ტერიტორია, N 51 ს/კ: 01.10.01.020.228

განაშენიანების ფართობები

ტერიტორიის საინფორმაციო	
საერთო	
საცხოვრებელი	
კომერციული	
საოფისე	
სამოსახელო	
ტერიტორიის ზემო ფარგლები	
პარკინგი	
შენობები	

BE 13

მასშტაბი 1:300

კ1 კოეფიციენტის საანგარიშო ფართი: 2982.5 მ²

კ1 = 2982.5 / 4615.0= 0.6

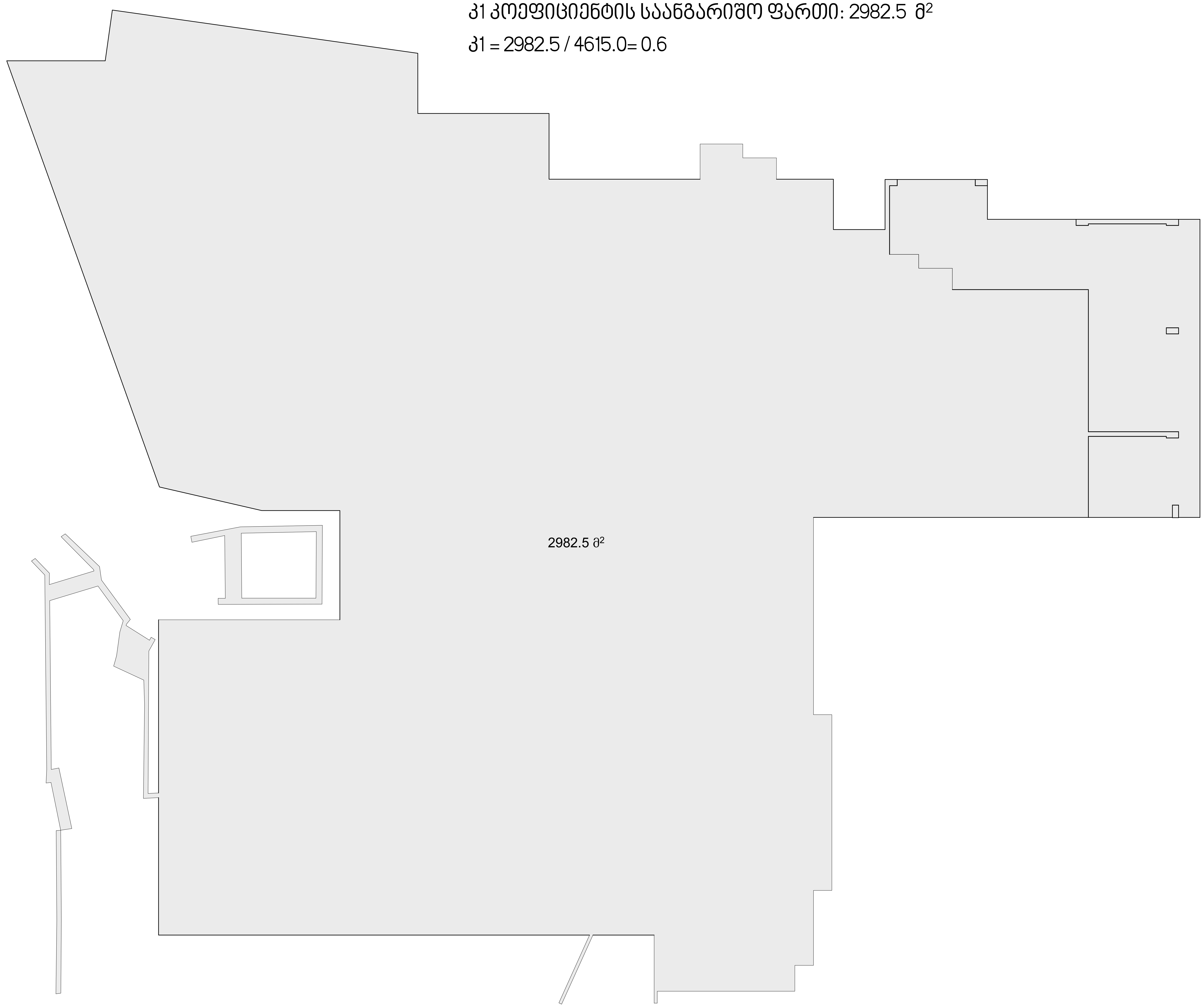

David Vashakidze Architects

მისამართი : ქ. თბილისი, სანაპიროს №8

ტელ: +995 (32) 230 98 99

E-mail : Dvastudio1@gmail.com

FB: FB.COM/DVASTUDIO

პროექტის ნომერი	2018_02
თარიღი	26/04/2021
მთ. არქიტექტორი	დავით ვაშაკიძე
არქიტექტორი	დავით ლაშხი
არქიტექტორი	ეკატერინე თევდორაშვილი

პროექტის დასახელება:

მრავალფუნქციური კომპლექსი

მისამართი:

ქალაქი თბილისი, დავით აღმაშენებლის ხეივანი, N 51

ს/კ : 01.13.01.020.228

კ1 საანგარიშო კროკი

ტექნიკურ ეკონომიკური

საერთო	
საცხოვრებელი	
კომერციული	
საოფისე	
საზაფხულო	
ლიფტის/კიბის უჯრ. ფართობი	
პარკინგის	
დამხმარე	

BE 14

მასშტაბი	1 : 200

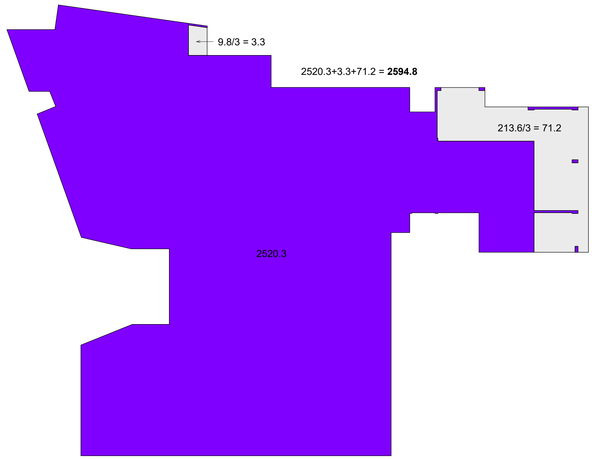

სართული ±0.00 ნიშნულზე

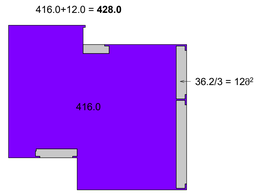

სართული +3.10 ნიშნულზე

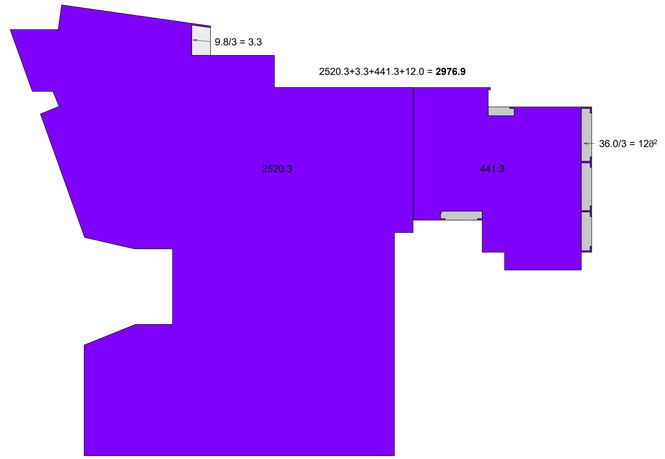

სართული +6.20 ნიშნულზე

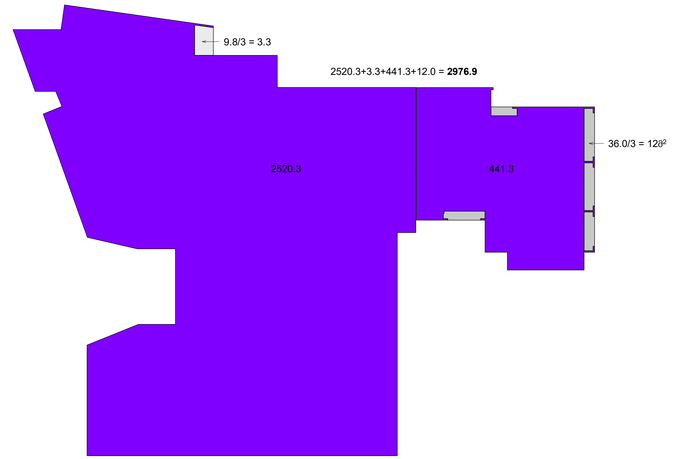

სართული +9.30 ნიშნულზე

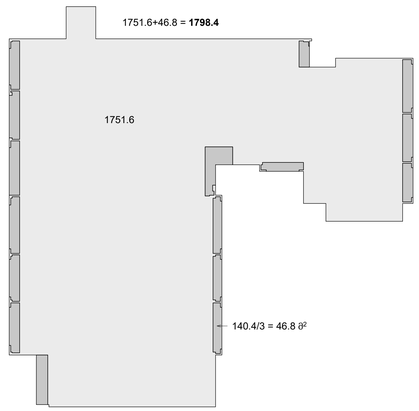

სართული +12.40 ნიშნულზე

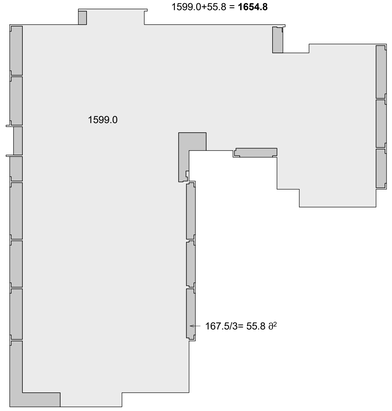

სართული +15.50 ნიშნულზე

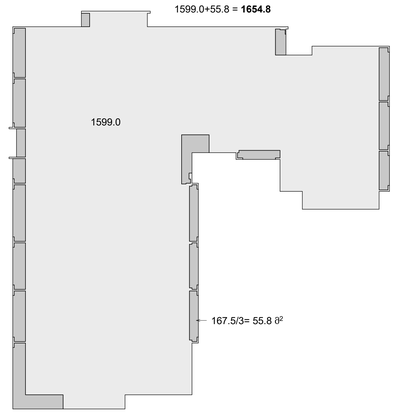

სართული +18.60 ნიშნულზე

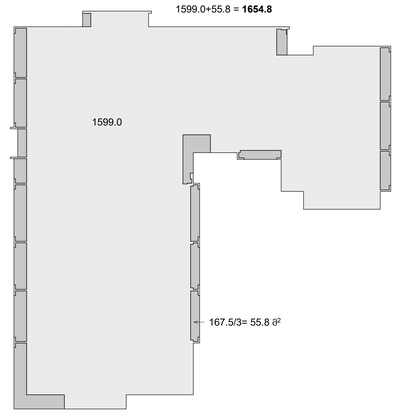

სართული +21.70 ნიშნულზე

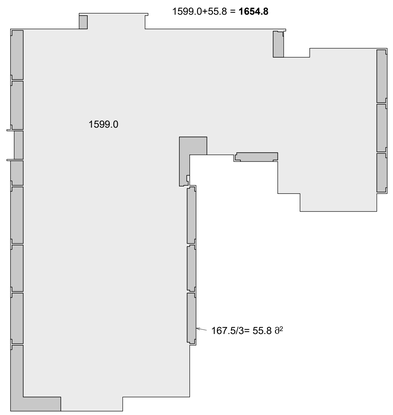

სართული +24.80 ნიშნულზე

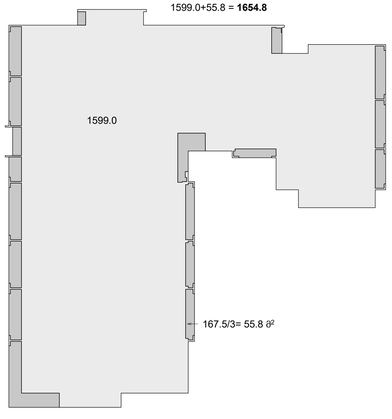

სართული +27.90 ნიშნულზე

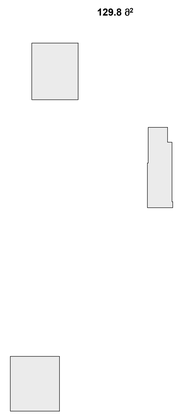

სართული +31.10 ნიშნულზე

მ2 = 4.2

19178.8 / 4615.0= 4.2

David Vashakidze Architects
მისამართი: ს.ციხისუბანი, სამაისურის ქ.№1
ტელ: +995 (32) 2230 818
E-mail: Dvarchitect@gmail.com
FB: FB.COM/DVARCH

პროექტის ნომერი	2018_02
თარიღი	30.04.2021
ბმს- არქიტექტორი	დავით ვაშაკიძე
არქიტექტორი	დავით ლაშხი
არქიტექტორი	გიორგოლა ლიქოკელაშვილი

პროექტის დასახელება:
მრავალფუნქციური კომპლექსი
ობიექტის მისამართი:
ქალაქი თბილისი, დავით აღმაშენებლის ხეობაში, N 51
ს/კ : 01.13.01.020.228

ბ-2 სართულის კრებული

ტექნიკური პირობებისა

საპროექტო
საინჟინრო-ტექნიკური
კონტროლისული
სანიტარია
საინჟინრო
ლიფტების ამწის შახტ. წესრიგის
პარკირების
შესახვევი

BE 12

მასშტაბი 1:100

ჯ-3 კოეფიციენტის საანგარიშო პროექტი

ს/კ. 01.13.01.020.228

ტერიტორიის მთლიანი ფართობი- 4615 მ^2

სსზ ზონის ფართობი- 4592 მ^2

ტზ ზონის ფართობი- 23,0 მ^2

ჯ-3 სსზ-2 =0.2 868,6

ჯ-3 ტზ-2 =0.9 21,0

ჯ-3 ის ფართობი 889,6მ^2

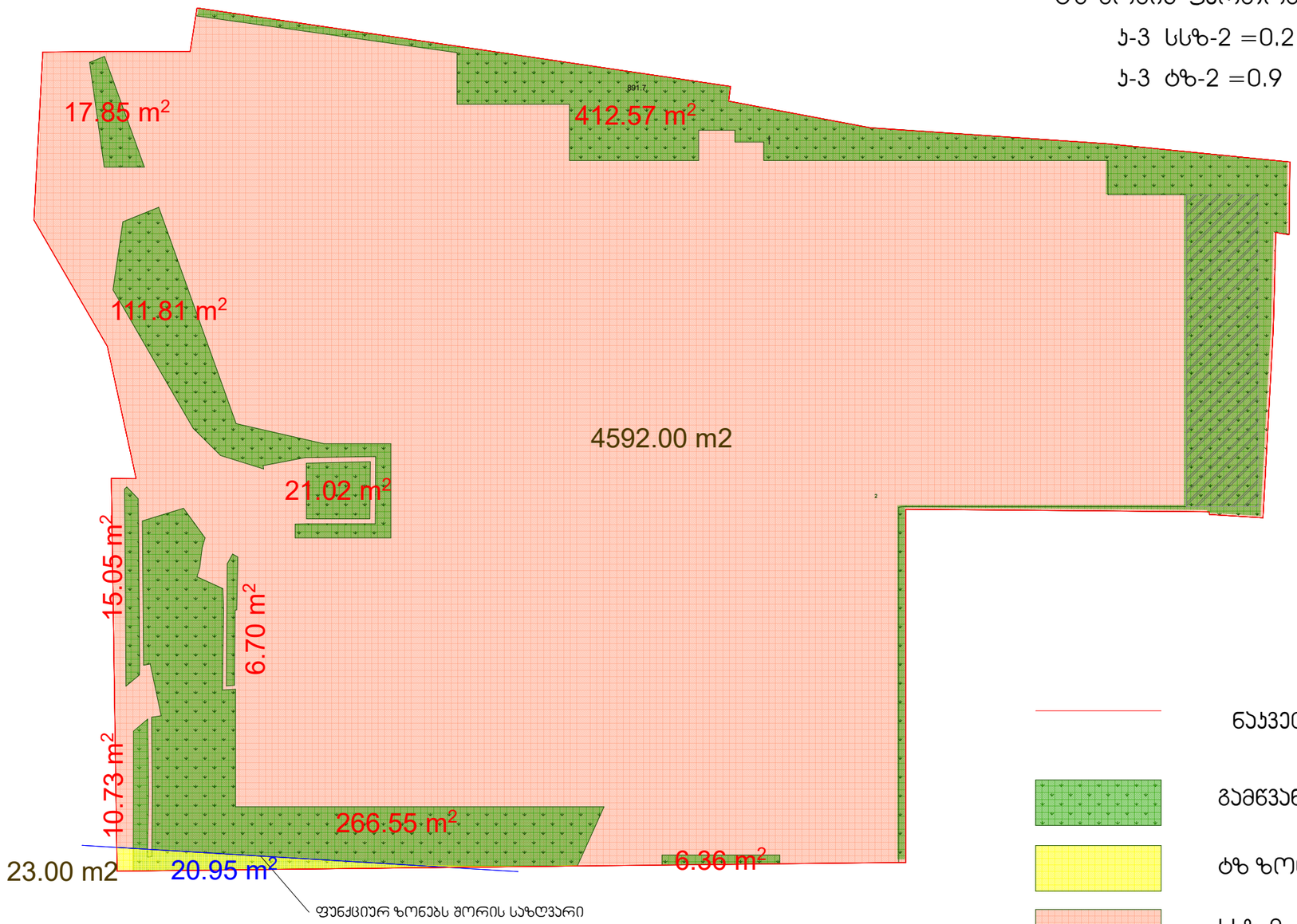

ნაკვეთის საზღვარი

გამწვანებული არე (გაზონი)

ტზ ზონა

სსზ-2 ზონა

დამკვეთი	შ.პ.ს. "ალმაშენებელი 51" ს/კ 402114056	შემსრულებელი	ლანდშაფტის არქიტექტორი ლია ქურციკიძე		მრავალფუნქციური კომპლექსი/შენობა	დენდროპროექტი	23.05.2021
		მისამართი	თბილისი. ნაკადულის ქ.№6 ბინა27. q.lika @mail.ru		თბილისი, ჭიაურელის ქ.№15, დაყოფ ალმაშენებლის ხეივანი №51 ს/კ. 01.13.01.020.228	ქ-ზ ის საანგარიშო პროექტი	A-3 დ-6