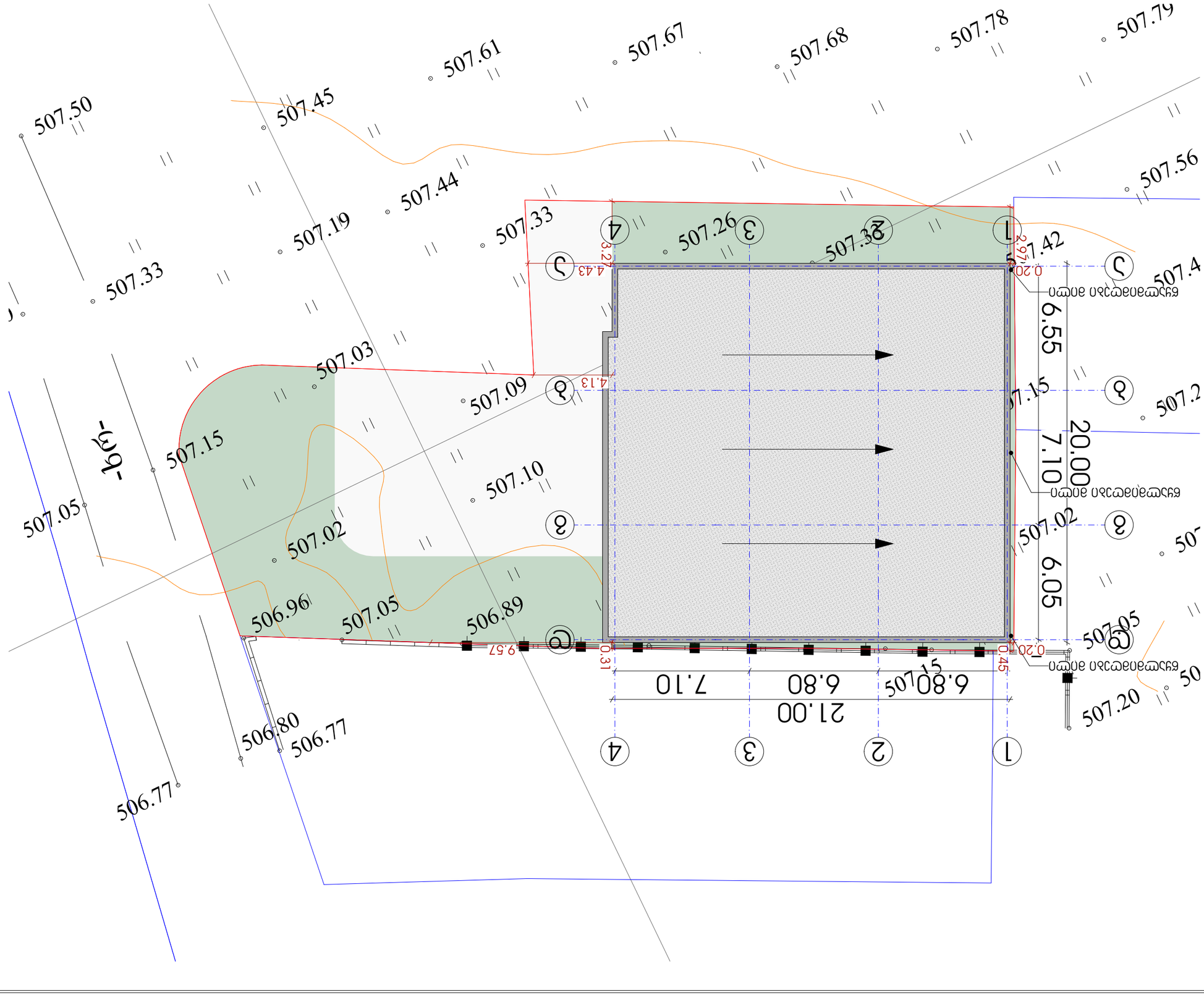

Project	ეკლესიის ტერიტორიაზე სამრეკლოს მშენებლობა
Client	დამკვეთი
Address	მისამართი

Architectural-construction part

Position	Name Surname	Signature
Director	Giorgi Kirkitadze	
Author	LTD "NEW MAX" Reg. №: 404957579	
Architect	Mariam Kemertelidze	
Architect		
Architect		

Drawing	ნახაზი
Date of issue	01/07/2021
Scale	1:100
Stage	პროექტი
Paper size	A3
File name	ფურცლის დასახელება
Pages	ფურცლების რაოდენობა

83638383

LTD "NEW MAX"
N3 Office , 3 Magaloblishvili str.
Tbilisi, Georgia, ID: 404957579

NEW MAX
ARCHITECTURAL BUREAU

Notes

1. ნახაზის ყველა ზომა მოცემულია მილიმეტრებში, გარდა სხვა შემთხვევებისა, რომლებიც მითითებულია ნახაზზე.
2. ნახაზის ყველა ზომა უნდა შემოწმდეს ადგილზე სამუშაოების დაწყებამდე.
3. ნახაზის ნებისმიერი ცვლილება უნდა შეთანხმდეს ავტორთან.

Technical-economic indicators

ნაგებობის ფართობი	42.00 მ²
ნაგებობის სიმაღლე	8.46 მ
სართულების რაოდენობა	1
ნაგებობის მოცულობა	420.00 მ³
ნაგებობის სიგრძე	21.00 მ
ნაგებობის სიგანე	2.00 მ
ნაგებობის ფართობი	42.00 მ²
ნაგებობის მოცულობა	355.09 მ³

Explication

architecture
არქიტექტურა

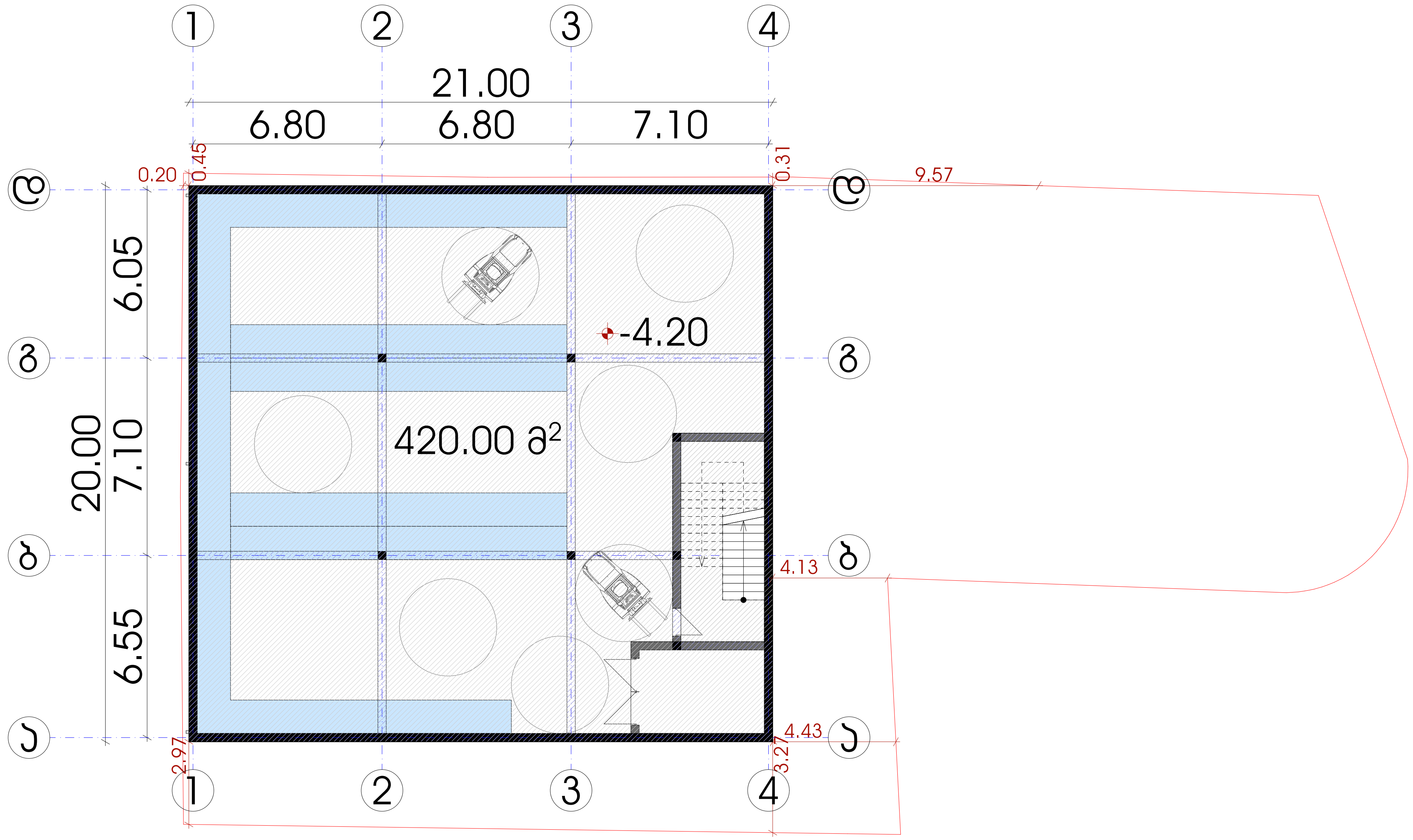

შპს „ნიუ მაქს“
საქართველო, თბილისი, მგალობლიშვილის ქ. 3, ოფისი №3 ს/ნ: 404957579

www.newmax.ge info@newmax.ge
mob / cell phone: +995 557 30 30 30

LTD "NEW MAX"
N3 Office , 3 Mgaloblishvili str,
Tbilisi, Georgia. ID: 404957579

შენიშვნები — Notes

- ზომები მოცემულია სმ-ში
- ტერიტორიის აზომვები მოწოდებულია დამკვეთის მიერ
- მშენებლობის პროცესში ნებისმიერი ცვლილება შეთანხმებული უნდა იყოს არქიტექტორთან

ტექნიკურ-ეკონომიკური მაჩვენებლები — Technical-econimic indicators

საკადასტრო ტერიტორიის ს/კ 01.19.25.001.397
საპროექტო ტერიტორიის ფართობი 846 $მ^2$
განაშენიანების ფართობი 420.00 $მ^2$
სართულების დაოდენობა 3
სამშენებლო მოცულობა 5208.0 $მ^3$
პროექტირების შედეგად ათვისებული კოეფიციენტები :
კ2 კოეფიციენტის საანგარიშო ფართობი 840.00 $მ^2$ = 1.0
კ1 კოეფიციენტის საანგარიშო ფართობი 420.00 $მ^2$ = 0.5
კ3 კოეფიციენტის საანგარიშო ფარტობი 245.09 $მ^2$ = 0.3

ექსპლიკაცია — Explication

პროექტის დასახელება — Project

საწყობი

დამკვეთი — Client

მურმან ქათამაძე (პ/ნ: 61010003220)

მისამართი — Address

ქალაქი თბილისი , კახეთის გზატკეცილსა და მის საუწყებო რადიოსადგურებს შორის (ს/კ: 01.19.25.001.397)

თანამდებობა Position	სახელი გვარი Name Surname	ხელმოწერა Signature
დირექტორი Director	გიორგი კირკიტაძე Giorgi Kirkitadze	
პროექტის ავტორი Author	შპს „ნიუ მაქს“ LTD "NEW MAX"	ს/ნ: 404957579 s/n: 404957579
არქიტექტორი Architect	მარიამ ქემერტელიძე Mariam Kemertelidze	
არქიტექტორი Architect		

არქიტექტურული ნაწილი
architecture

ნახაზი Drawing	თარიღი Date of issue	01/07/2021
სარდაფის სართულის გეგმა -4.20 ნიშნულზე	მასშტაბი Scale	1:100
	სტადია Stage	პროექტი
	ფორმატი Paper size	A3
	ფაილის სახელი File name	
	ფურცელი Pages	

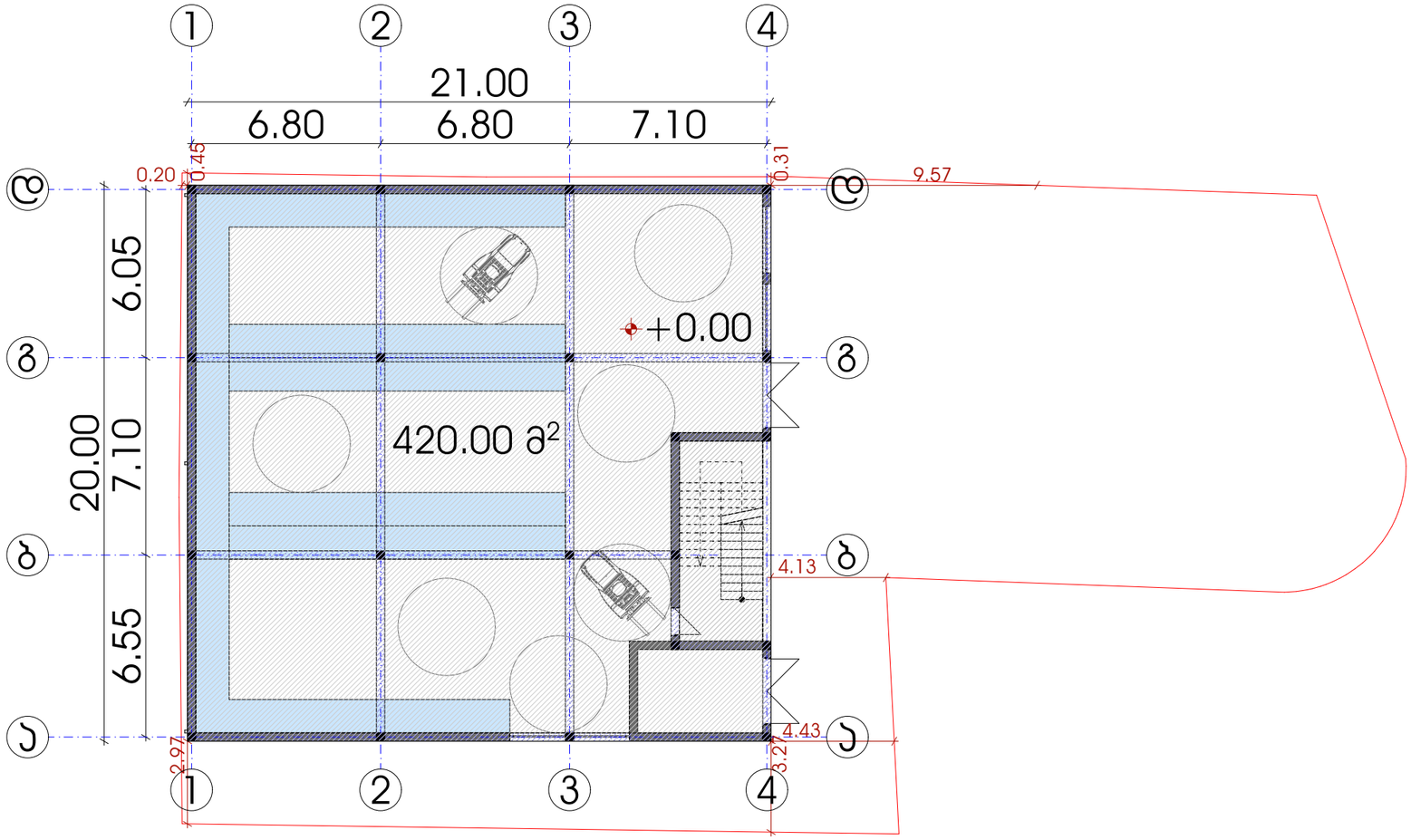

შპს „ნიუ მაქს“
საქართველო, თბილისი, მგალობლიშვილის ქ. 3
ოფისი N3 ს/კ: 404957579

www.newmax.ge info@newmax.ge
mob / cell phone: +995 557 30 30 30

LTD "NEW MAX"
N3 Office , 3 Mgaloblishvili str,
Tbilisi, Georgia. ID: 404957579

შენიშვნები / Notes

- ზომები მოცემულია სმ-ში
- ტერიტორიის ზომები მოწოდებულია დამკვეთის მიერ
- მშენებლობის პროცესში ნებისმიერი ცვლილება შეთანხმებული უნდა იქნეს არქიტექტორთან

ტექნიკურ-ეკონომიური მაჩვენებლები / Technical-econimic indicators

საკადასტრო ტერიტორიის ს/კ 01.19.25.001.397
საპროექტო ტერიტორიის ფართობი 846 მ²
მანმშენებლის ფართობი 420.00 მ²
სართულების დაზოგვობა 3
საშენებლო მოცულობა 5208.0 მ³
პროექტირების მეშვეობით უთვისებელი პოეფიციენტები :
პ2 პოეფიციენტის საანგარიშო ფართობი 840.00 მ² = 1.0
პ1 პოეფიციენტის საანგარიშო ფართობი 420.00 მ² = 0.5
პ3 პოეფიციენტის საანგარიშო ფართობი 245.09 მ² = 0.3

ექსპლიკაცია / Explication

პროექტის დასახელება / Project

საწყობი

დამკვეთი / Client

მერმან ქუთათელაძე (პ/ნ: 61010003220)

მისამართი / Address

ქალაქი თბილისი , ავლაბრის გზატკეცილსა და მის საკუთარ) რეფორმატორულს მორის (ს/კ: 01.19.25.001.397)

თანამდებობა Position	სახელი გვარი Name Surname	ხელმოწერა Signature
დირექტორი Director	გიორგი ქირქიტაძე Giorgi Kirkitadze	
პროექტის ავტორი Author	შპს „ნიუ მაქს“ LTD "NEW MAX"	ს/ნ: 404957579 s/n: 404957579
არქიტექტორი Architect	მარიამ ქემერტელიძე Mariam Kemertelidze	
არქიტექტორი Architect		

არქიტექტურული ნაწილი architecture

ნახაზი Drawing	თარიღი Date of issue	01/07/2021
პირველი სართულის გეგმა ±0.00 ნიშნულზე	მასშტაბი Scale	1:100
	სტადია Stage	პროექტი
	ფორმატი Paper size	A3
	ფაილის სახელი File name	
	ფურცელი Pages	

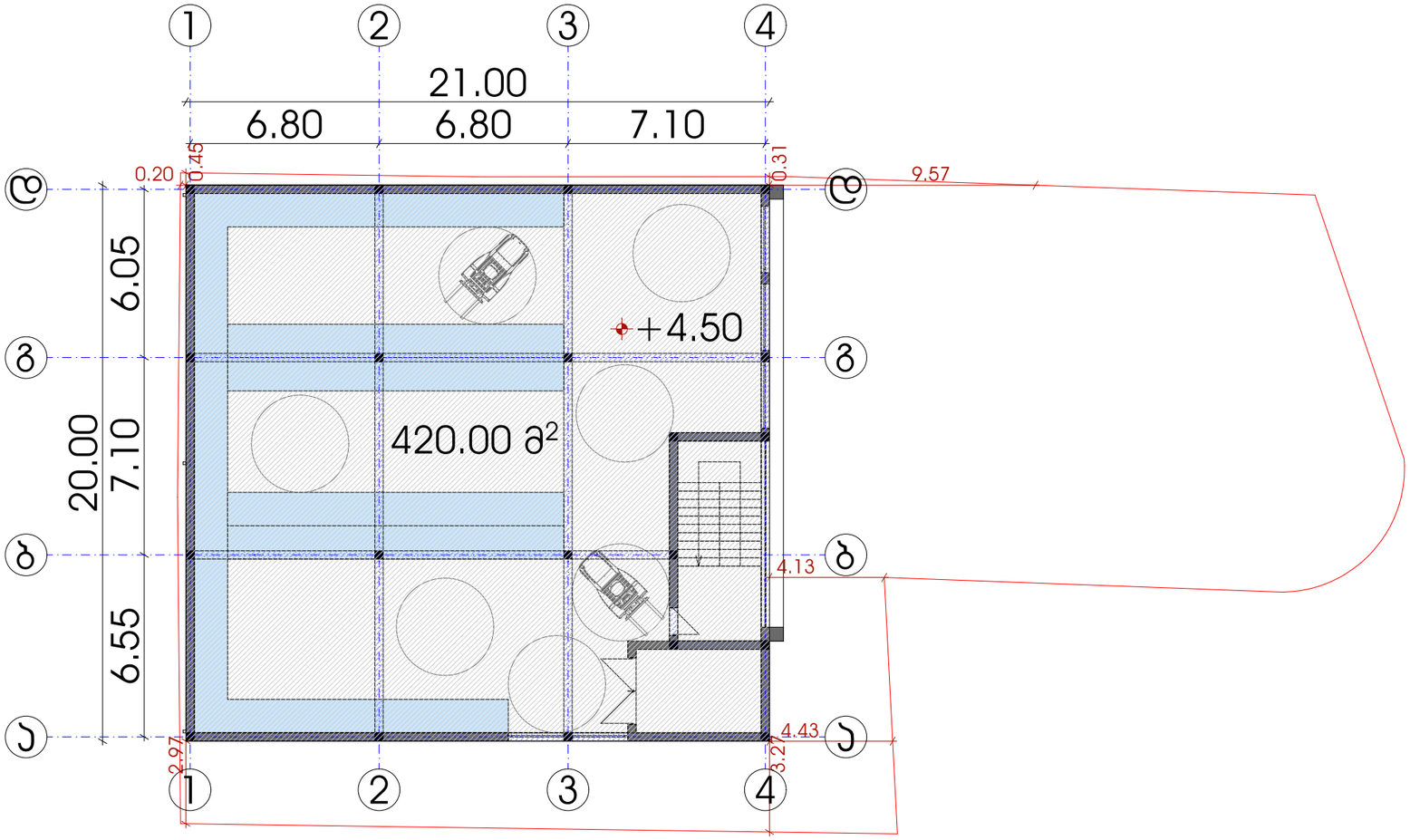

შპს „ნიუ მაქს“
საქართველო, თბილისი, მგალობლიშვილის ქ. 3
ოფისი N3 ს/კ: 404957579

www.newmax.ge info@newmax.ge
mob / cell phone: +995 557 30 30 30

LTD "NEW MAX"
N3 Office , 3 Mgaloblishvili str,
Tbilisi, Georgia. ID: 404957579

შენიშვნები / Notes

- ზომები მოცემულია სმ-ში
- ტერიტორიის ზომები მოწოდებულია დამკვეთის მიერ
- მშენებლობის პროცესში ნებისმიერი ცვლილება შეთანხმებული უნდა იქნეს არქიტექტორთან

ტექნიკურ-ეკონომიური მაჩვენებლები / Technical-econimic indicators

საკადასტრო ტერიტორიის ს/კ 01.19.25.001.397
საკორექტო ტერიტორიის ფართობი 846 მ²
მანამდინანის ფართობი 420.00 მ²
სართულების დაგეგმარება 3
საშენებლო მოცულობა 5208.0 მ³
პროექტირების მდებარე ეთვისებული კოეფიციენტები :
კ2 კოეფიციენტის საანგარიშო ფართობი 840.00 მ² = 1.0
კ1 კოეფიციენტის საანგარიშო ფართობი 420.00 მ² = 0.5
კ3 კოეფიციენტის საანგარიშო ფართობი 245.09 მ² = 0.3

ექსპლიკაცია / Explication

პროექტის დასახელება / Project
საწყობი

დამკვეთი / Client
მერმან ქათამაძე (ს/ნ: 61010003220)

მისამართი / Address
ქალაქი თბილისი , ახალციხის გზატკეცილსა და მის საკადასტრო რაიონისაკენ მდ.ლისის (ს/ნ: 01.19.25.001.397)

თანამდებობა Position	სახელი გვარი Name Surname	ხელმოწერა Signature
დირექტორი Director	გიორგი ჯირკიტაძე Giorgi Kirkitadze	
პროექტის ავტორი Author	შპს „ნიუ მაქს“ LTD "NEW MAX"	ს/ნ: 404957579 s/n: 404957579
არქიტექტორი Architect	მარიამ ქემერტელიძე Mariam Kemertelidze	
არქიტექტორი Architect		

არქიტექტურული ნაწილი
architecture

ნახაზი Drawing	თარიღი Date of issue	01/07/2021
მეორე სართულის მე3ე +4.50 ნიშნულზე	მასშტაბი Scale	1:100
	სტადია Stage	პროექტი
	ფორმატი Paper size	A3
	ფაილის სახელი File name	
	ფურცელი Pages	

კ2 კოეფიციენტის საანგარიშო კონტური ჯამურად 840.00 მ² / 846 მ² = 1.0

კ1 კოეფიციენტის საანგარიშო კონტური 420.00 მ² /846 მ² = 0.5

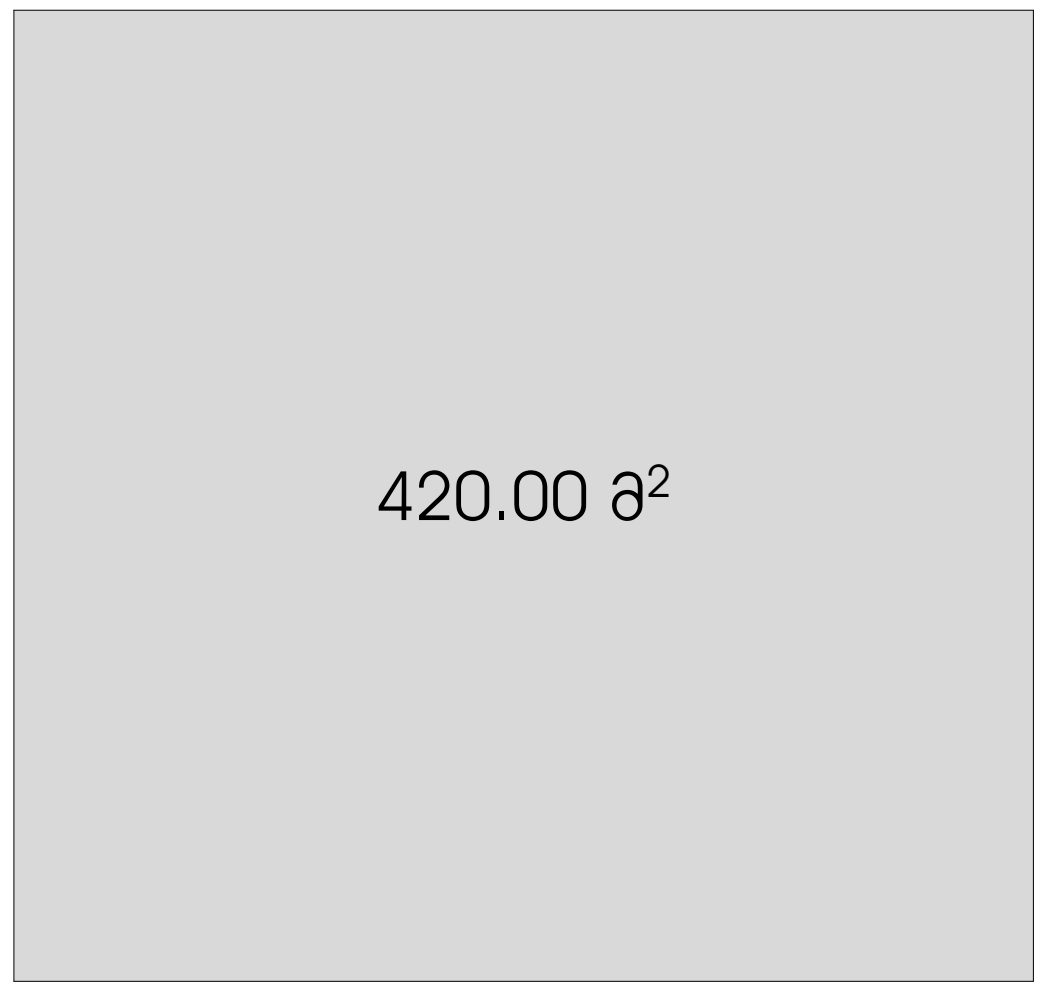

კ2 კოეფიციენტის საანგარიშო კონტური პირველ სართულზე 420.00 მ²

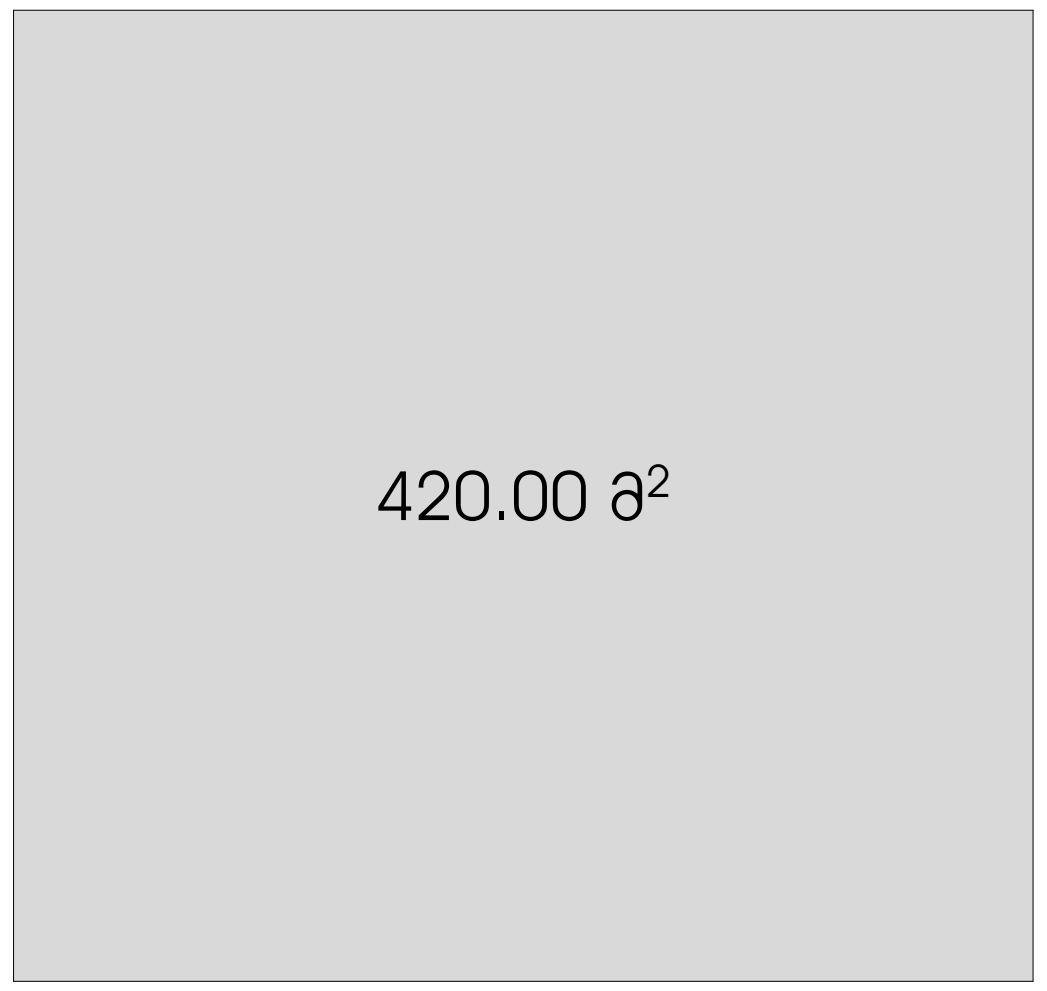

კ2 კოეფიციენტის საანგარიშო კონტური მეორე სართულზე 420.00 მ²

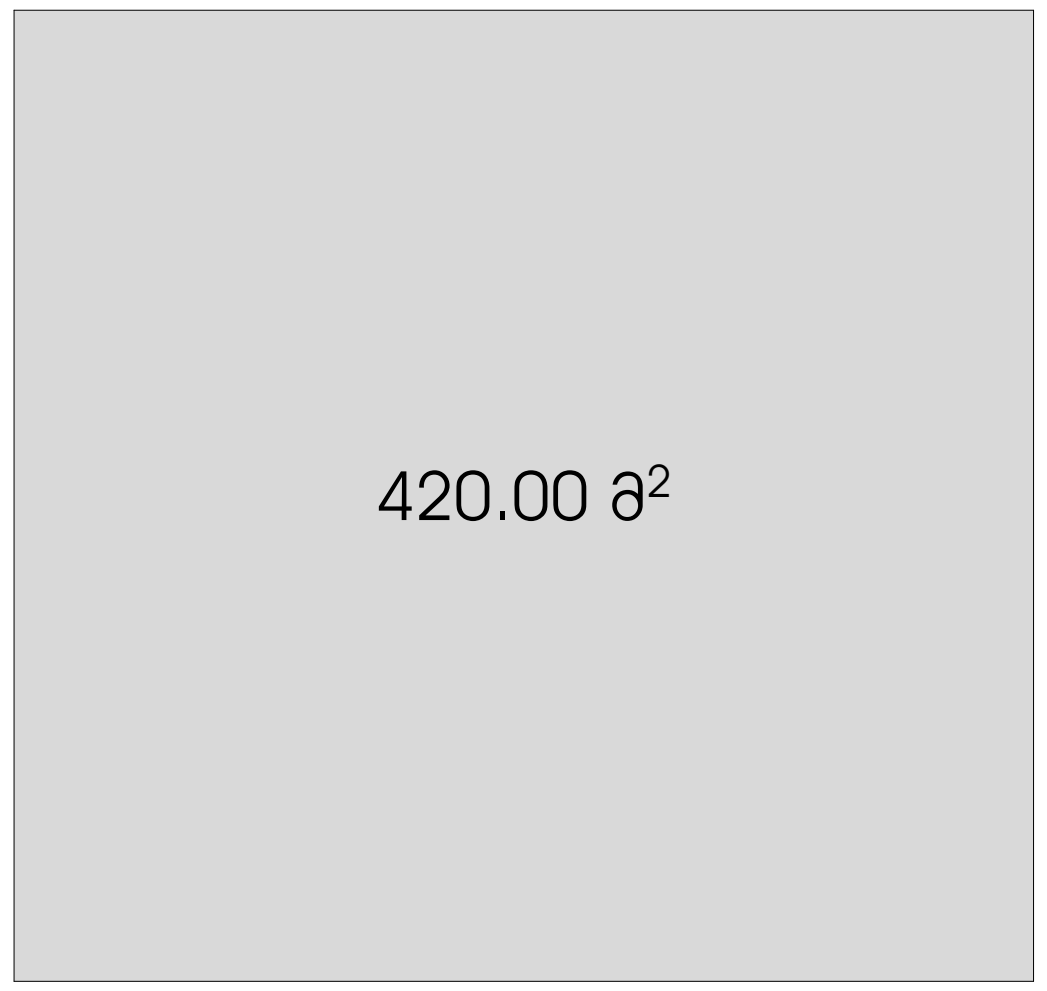

განაშენიანების საანგარიშო კონტური 420.00 მ²

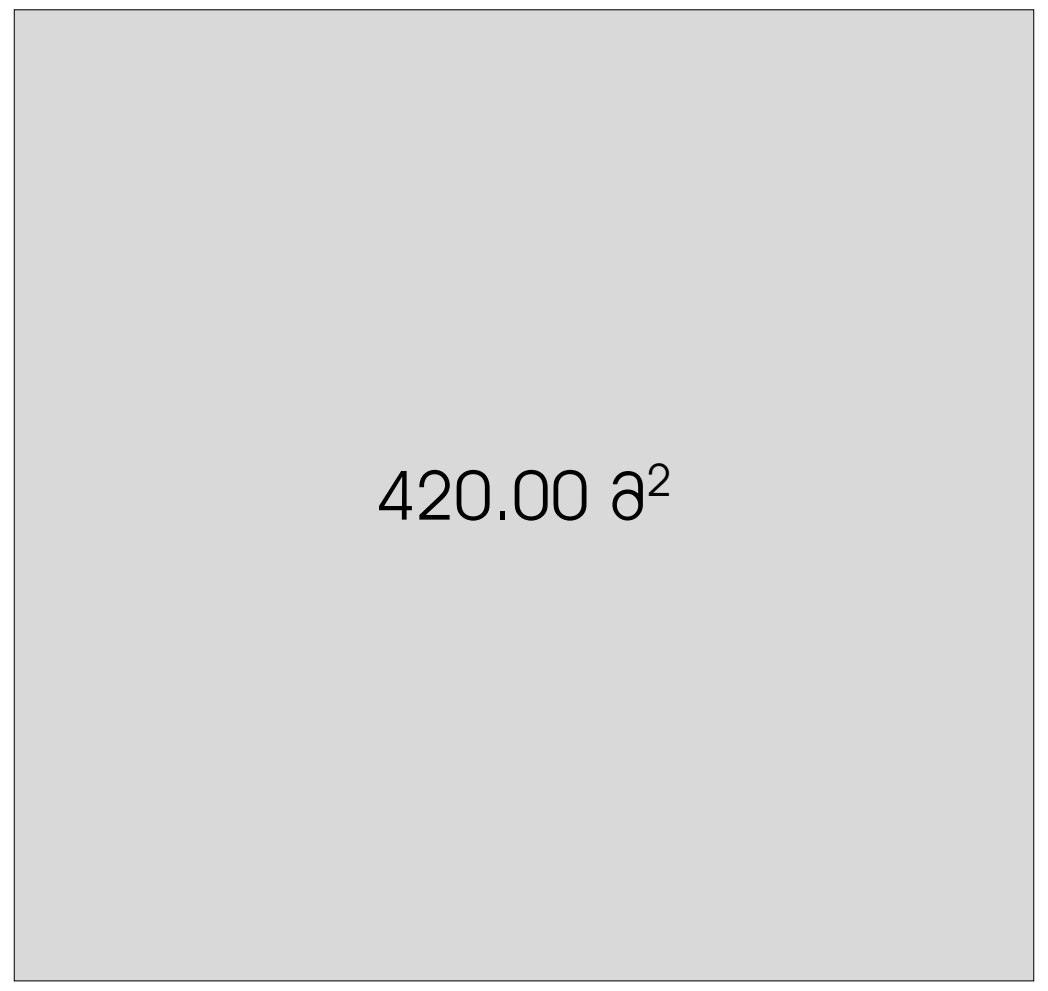

კ3 კოეფიციენტის საანგარიშო კონტური 245.09მ² /846 მ² = 0.3

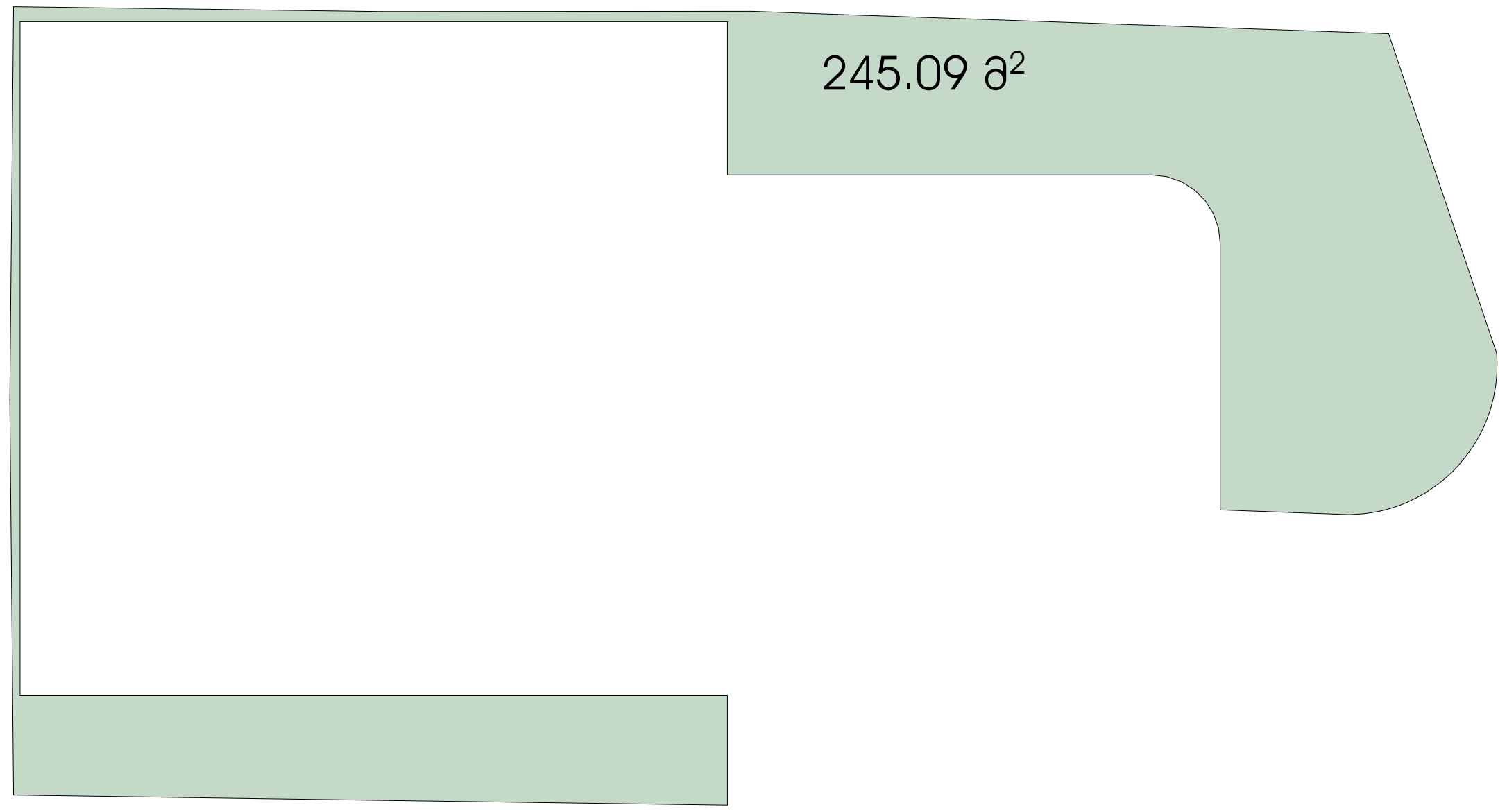

შპს „ნიუ მაქს"
საქართველო, თბილისი, მგალობლიშვილის ქ. 3, ოფისი №3 ს/ნ: 404957579

www.newmax.ge info@newmax.ge
mob / cell phone: +995 557 30 30 30

LTD "NEW MAX"
N3 Office , 3 Mgaloblishvili str, Tbilisi, Georgia. ID: 404957579

შენიშვნები — Notes

- ზომები მოცემულია სმ-ში
- ტერიტორიის აზომვები მოწოდებულია დამკვეთის მიერ
- მშენებლობის პროცესში ნებისმიერი ცვლილება შეთანხმებული უნდა იყოს არქიტექტორთან

ტექნიკურ-ეკონომიკური მაჩვენებლები — Technical-econimic indicators

საპროექტო ტერიტორიის ს/კ 01.19.25.001.397
საპროექტო ტერიტორიის ფართობი 846 მ²
განაშენიანების ფართობი 420.00 მ²
სართულების რაოდენობა 3
სამშენებლო მოცულობა 5208.0 მ³
პროექტირების შედეგად ათვისებული კოეფიციენტები :
კ2 კოეფიციენტის საანგარიშო ფართობი 840.00 მ² = 1.0
კ1 კოეფიციენტის საანგარიშო ფართობი 420.00 მ² = 0.5
კ3 კოეფიციენტის საანგარიშო ფარტობი 245.09 მ² = 0.3

ექსპლიკაცია — Explication

პროექტის დასახელება — Project
საწყობი

დამკვეთი — Client
მურმან ქათამაძე (პ/ნ: 61010003220)

მისამართი — Address
ქალაქი თბილისი , კახეთის გზატკეცილსა და მის საუწყებო რადიოსადგურებს შორის (ს/კ: 01.19.25.001.397)

თანამდებობა Position	სახელი გვარი Name Surname	ხელმოწერა Signature
დირექტორი Director	გიორგი კირკიტაძე Giorgi Kirkitadze	
პროექტის ავტორი Author	შპს „ნიუ მაქს" LTD "NEW MAX"	ს/ნ: 404957579 s/n: 404957579
არქიტექტორი Architect	მარიამ ქემერტელიძე Mariam Kemertelidze	
არქიტექტორი Architect		

არქიტექტურული ნაწილი
architecture

ნახაზი Drawing	თარიღი Date of issue	01/07/2021
კროკები	მასშტაბი Scale	1:100
	სტადია Stage	პროექტი
	ფორმატი Paper size	A3
	ფაილის სახელი File name	
	ფურცელი Pages	









შპს „ნიუ მაქს“
საქართველო, თბილისი, მგალობლიშვილის ქ. 3, ოფისი №3 ს/ნ: 404957579
www.newmax.ge info@newmax.ge
mob / cell phone: +995 557 30 30 30
LTD "NEW MAX"
N3 Office , 3 Mgaloblishvili str, Tbilisi, Georgia. ID: 404957579

შენიშვნები — Notes

- ზომები მოცემულია სმ-ში
- ტერიტორიის აზომვები მოწოდებულია დამკვეთის მიერ
- მშენებლობის პროცესში ნებისმიერი ცვლილება შეთანხმებული უნდა იყოს არქიტექტორთან

ტექნიკურ-ეკონომიკური მაჩვენებლები — Technical-econimic indicators

საპრექტო ტერიტორიის ს/კ 01.19.25.001.397
საპროექტო ტერიტორიის ფართობი 846 $მ^2$
განაშენიანების ფართობი 420.00 $მ^2$
სართულების დაოდენობა 3
სამშენებლო მოცულობა 5208.0 $მ^3$
პროექტირების შედეგად ათვისებული კოეფიციენტები :
კ2 კოეფიციენტის საანგარიშო ფართობი 840.00 $მ^2$ = 1.0
კ1 კოეფიციენტის საანგარიშო ფართობი 420.00 $მ^2$ = 0.5
კ3 კოეფიციენტის საანგარიშო ფარტობი 245.09 $მ^2$ = 0.3

ექსპლიკაცია — Explication

პროექტის დასახელება — Project

საწყობი

დამკვეთი — Client

მურმან ქათამაძე (პ/ნ: 61010003220)

მისამართი — Address

ქალაქი თბილისი , კახეთის გზატკეცილსა და მის საწყობო რადიოსადგურებს შორის (ს/კ: 01.19.25.001.397)

თანამდებობა Position	სახელი გვარი Name Surname	ხელმოწერა Signature
დირექტორი Director	გიორგი კირკიტაძე Giorgi Kirkitadze	
პროექტის ავტორი Author	შპს „ნიუ მაქს“ LTD "NEW MAX"	ს/ნ: 404957579 s/n: 404957579
არქიტექტორი Architect	მარიამ ქემერტელიძე Mariam Kemertelidze	
არქიტექტორი Architect		

არქიტექტურული ნაწილი
architecture

ნახაზი Drawing	თარიღი Date of issue	01/07/2021
არსებული სიტუაცია	მასშტაბი Scale	1:100
	სტადია Stage	პროექტი
	ფორმატი Paper size	A3
	ფაილის სახელი File name	
	ფურცელი Pages	

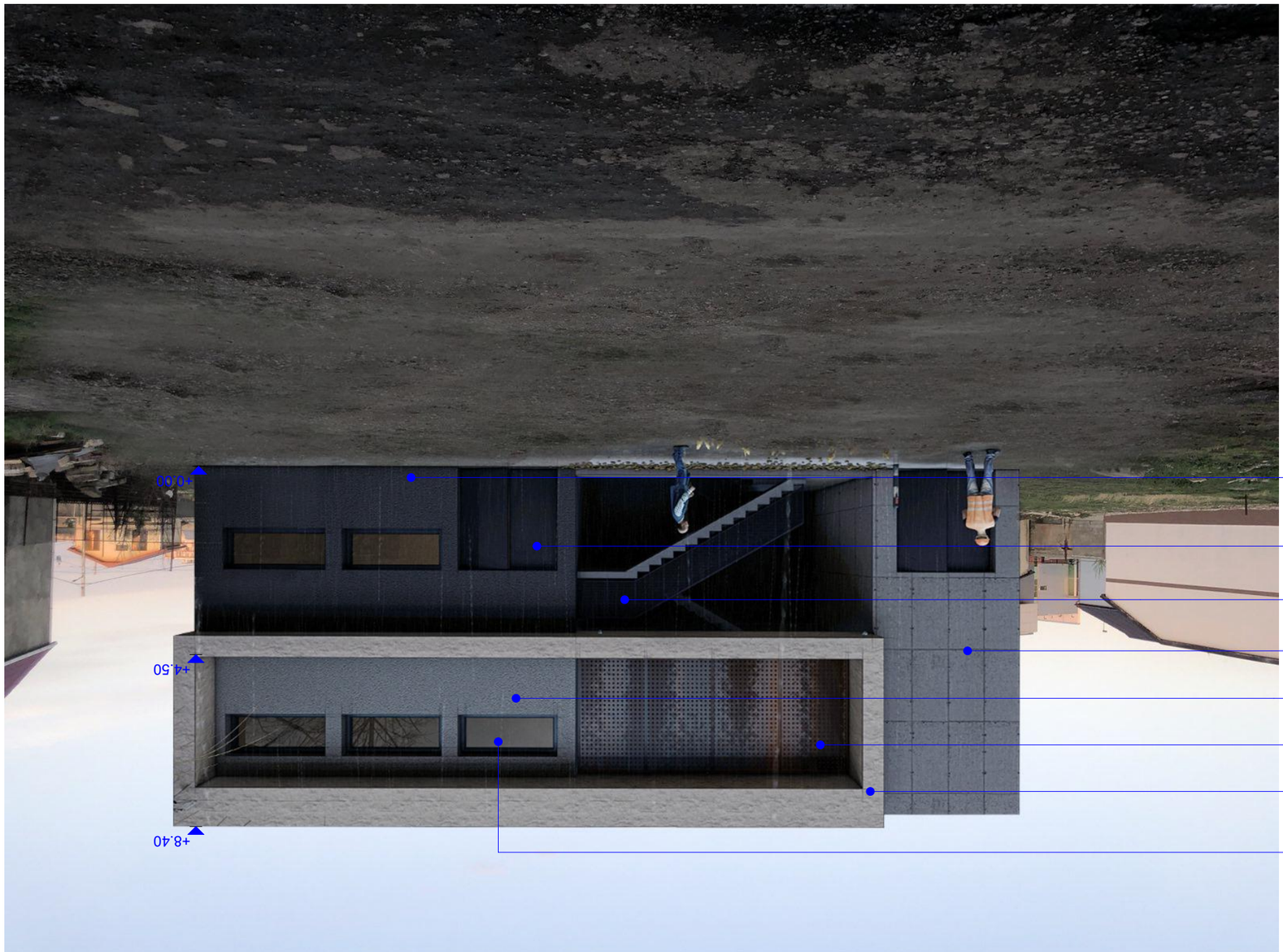

ალუმინის პანელი, ფერადოვანი RAL 9004
ალუმინის პანელი, ფერადოვანი RAL 9004
ალუმინის პანელი, ფერადოვანი RAL 9004

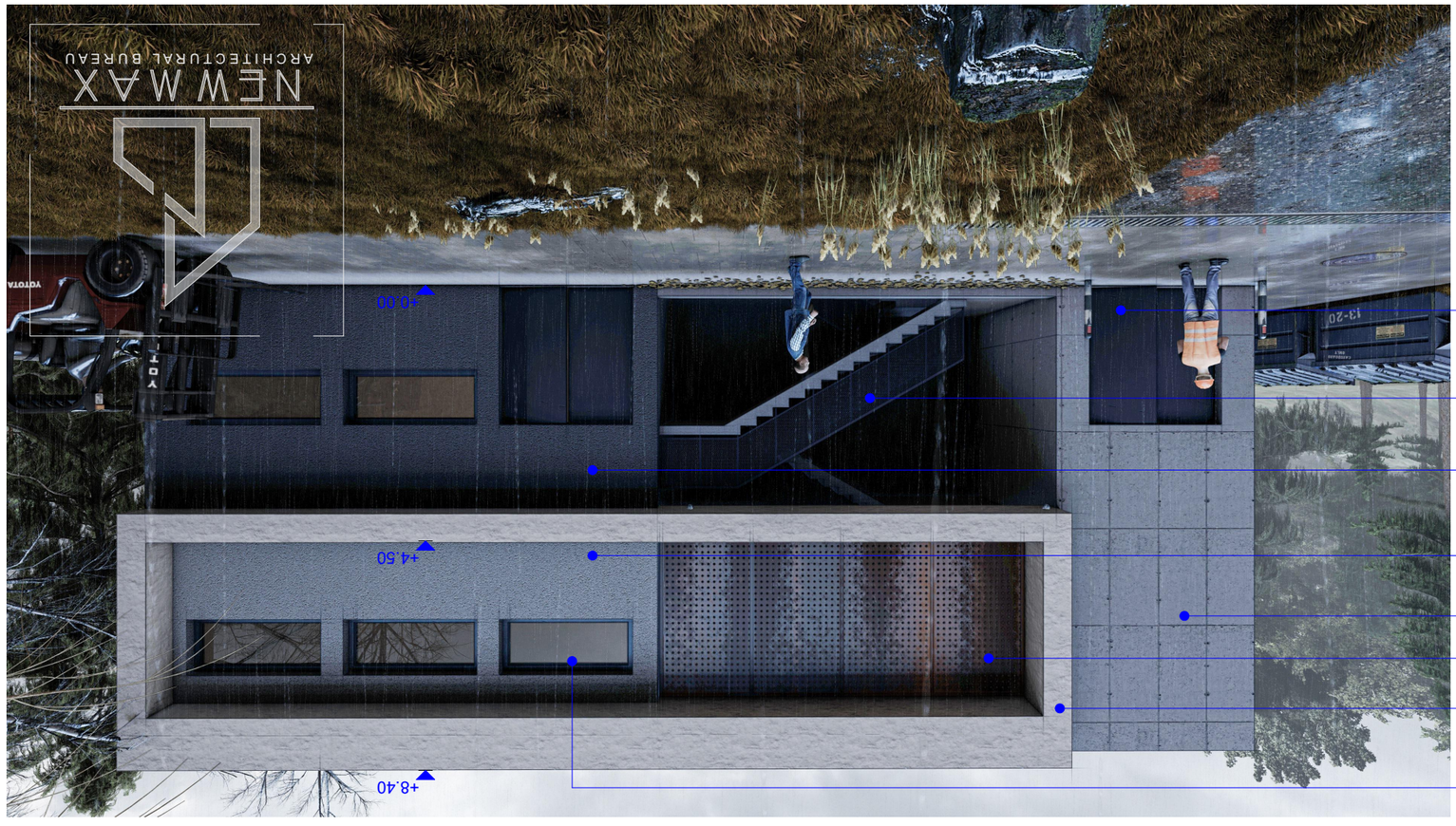

ალუმინის პანელი ანოდირებული ზედაპირით, ფერი RAL 9005
ალუმინის პანელი ანოდირებული ზედაპირით, ფერი RAL 9005 ან ანალოგი
ალუმინის პანელი ანოდირებული ზედაპირით, ფერი RAL 9006 ან ანალოგი
ალუმინის პანელი ანოდირებული ზედაპირით, ფერი RAL 9004 ან ანალოგი
ალუმინის პანელი ანოდირებული ზედაპირით, ფერი RAL 9005
ალუმინის პანელი ანოდირებული ზედაპირით, ფერი RAL 9005 ან ანალოგი
ალუმინის პანელი ანოდირებული ზედაპირით, ფერი RAL 9010 ან ანალოგი
ალუმინის პანელი ანოდირებული ზედაპირით, ფერი RAL 9005

Project	პროექტის დასახელება
	ქ.თბილისი, ვაკის რაიონი, გამოცდილების ქუჩა N3 კორპუსი
Client	დამკვეთი
Address	მისამართი
Notes	შენიშვნები
Technical-economic indicators	ტექნიკურ-ეკონომიკური მაჩვენებლები
Explication	ექსპლიკაცია

Position	პოზიცია	Signature
Name Surname	სახელი, გვარი	
Director	დირექტორი	Giorgi Kirkitadze
Author	ავტორი	შპს „NEW MAX" LTD
Architect	არქიტექტორი	Mariam Kemertelidze
Architect	არქიტექტორი	
architecture არქიტექტურა		

Drawing ნახაზი	Date of issue თარიღი
	01/07/2021
Scale მასშტაბი	1:100
Stage სტადია	პროექტი
Paper size ფორმატის ზომა	A3
File name ფაილის სახელი	
Pages ფურცლების რაოდენობა	

შპს „NEW MAX"
ქ. თბილისი, ვაკის რაიონი, გამოცდილების ქუჩა N3 კორპუსი
(ს/კ 404957579)
www.newmax.ge info@newmax.ge
mob / cell phone: +995 557 30 30 30

NEW MAX
ARCHITECTURAL BUREAU
LTD "NEW MAX"
N3 Office , 3 Mgaloblishvili str.
Tbilisi, Georgia, ID: 404957579

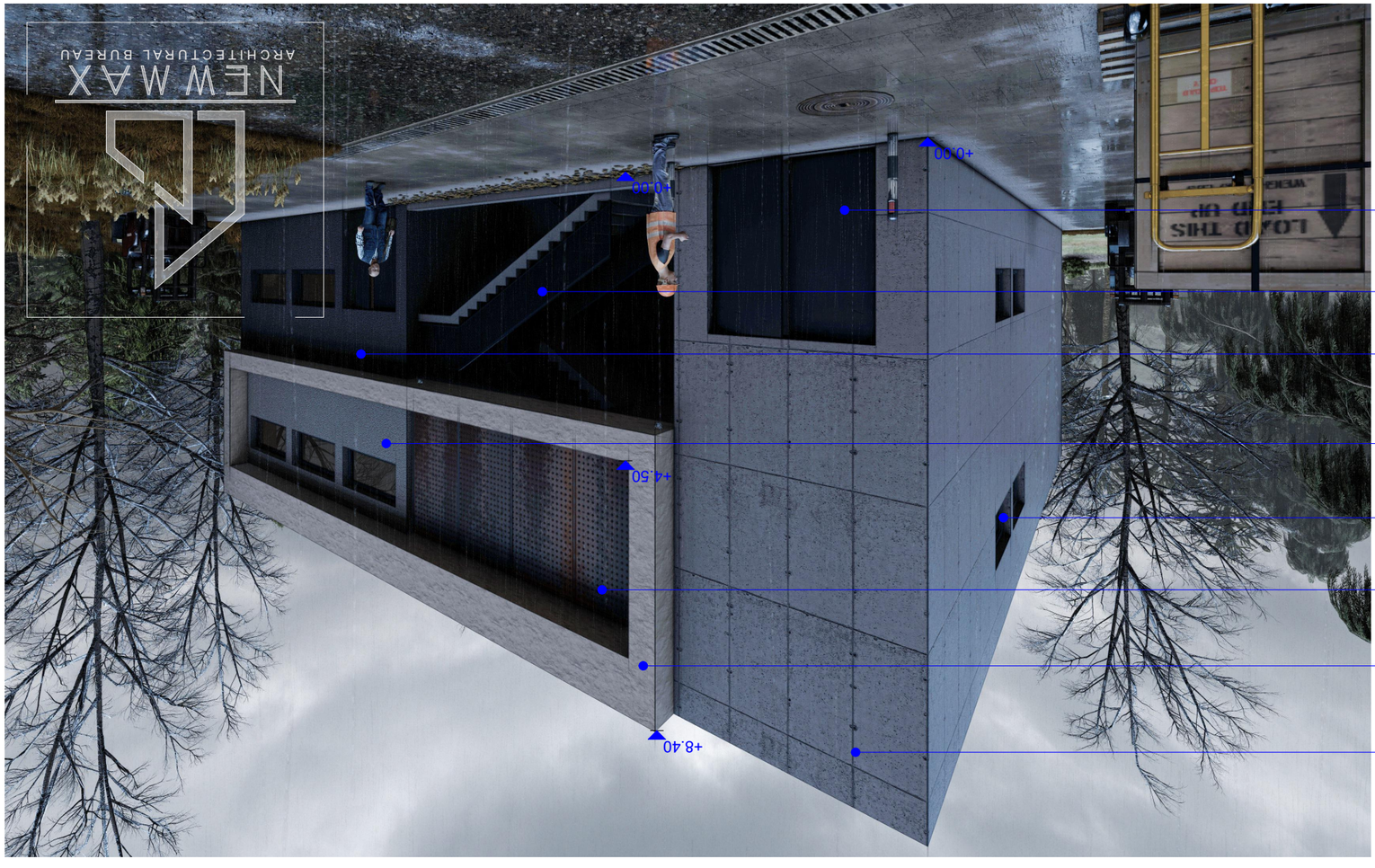

ნათება კიბის, დასაშვებია ფერის ცვლილება RAL 9005

ნათება კიბის, დასაშვებია ფერის ცვლილება RAL 9006

დასაშვებია ფერის ცვლილება ნათება შესასვლელი კარის RAL 9004 ფერის ცვლილება

ნათება ავარიული განათება, შესაძლებელია ფერის ცვლილება RAL 9005

ნათება ავარიული განათება, შესაძლებელია ფერის ცვლილება RAL 9006

ნათება ავარიული განათება, შესაძლებელია ფერის ცვლილება RAL 9010

ნათება ავარიული განათება

ნათება ავარიული განათება

ნათება ავარიული განათება