№ 06/21-0515334 D 21.05.2021

შპს „ალისფერი აფრები“
ელ-ფოსტა: gbendeliani@yahoo.com
ტელეფონი: 595 55 35 74

შპს „ჯორჯიან უოთერ ენდ ფაუერმა“ (შემდგომში „კომპანია“) განიხილა თქვენი განცხადება („კომპანიაში“ რეგისტრირებული IN21-0514396, დათარიღებული 17/05/2021წ.) მიწის ნაკვეთზე (ს/კ 01.12.12.001.407) მშენებლობის გენ. გეგმის შეთანხმების შესახებ.

გაცნობებთ, რომ თქვენს მიერ წარმოდგენილი გენ. გეგმა შეთანხმებულია „კომპანიის“ შესაბამის სამსახურთან. „კომპანია“ არ არის წინააღმდეგი განახორციელოთ სამშენებლო სამუშაოები წარმოდგენილი გენ. გეგმის შესაბამისად.

მშენებლობის ნებართვის გაცემის აუცილებელ წინა-პირობას წარმოადგენს „კომპანიასთან“ გაფორმებული ხელშეკრულების საფუძველზე, მიწის ნაკვეთზე (ს/კ 01.12.12.001.407) გამავალი წყალსადენის D=150 მმ-იანი ქსელის გადატანა.

ასევე გაცნობებთ, რომ საპროექტო ტერიტორიაზე შესაძლებელია გადიოდეს კერძო მფლობელობაში არსებული წყალსადენ-წყალარინების ქსელები, რომელთა შესახებ „კომპანია“ ინფორმაციას არ ფლობს.

ქსელის დაზიანების თავიდან აცილების მიზნით, სამუშაოების დაწყების წინ გთხოვთ, დაუკავშირდეთ „კომპანიის“ წარმომადგენელს: გლდანი-ნაძალადევის ბიზნეს ცენტრის მენეჯერი გიორგი ჯანიაშვილი. ტელ: 577 15 10 51.

დანართი: საპროექტო დოკუმენტაცია - 1 (ერთი) ფურცელი

პატივისცემით,

გიორგი სვანიშვილი
კომერციული დირექტორი

შემსრულებელი: ჯ. ჩაჩხალია; გ. მურღულია
ტელეფონი: 293 11 11 (11 27); (21 02)
ელ-ფოსტა: jchachkhalia@gwp.ge; gmurgulia@gwp.ge

შპს "ჯორჯიან უოთერ ენდ ფაუერი"
გლდანი-ნაძალადევის ბიზნეს ცენტრი
შეთანხმებულია

ხელმძღვანელი ____

რეგ. № ____ "20" 05 202_ წ.

სამუშაოების დაწყების წინ გამოძახებულ იქნას GWP-ს წარმომადგენელი
ტელ: 032 2 93 11 11

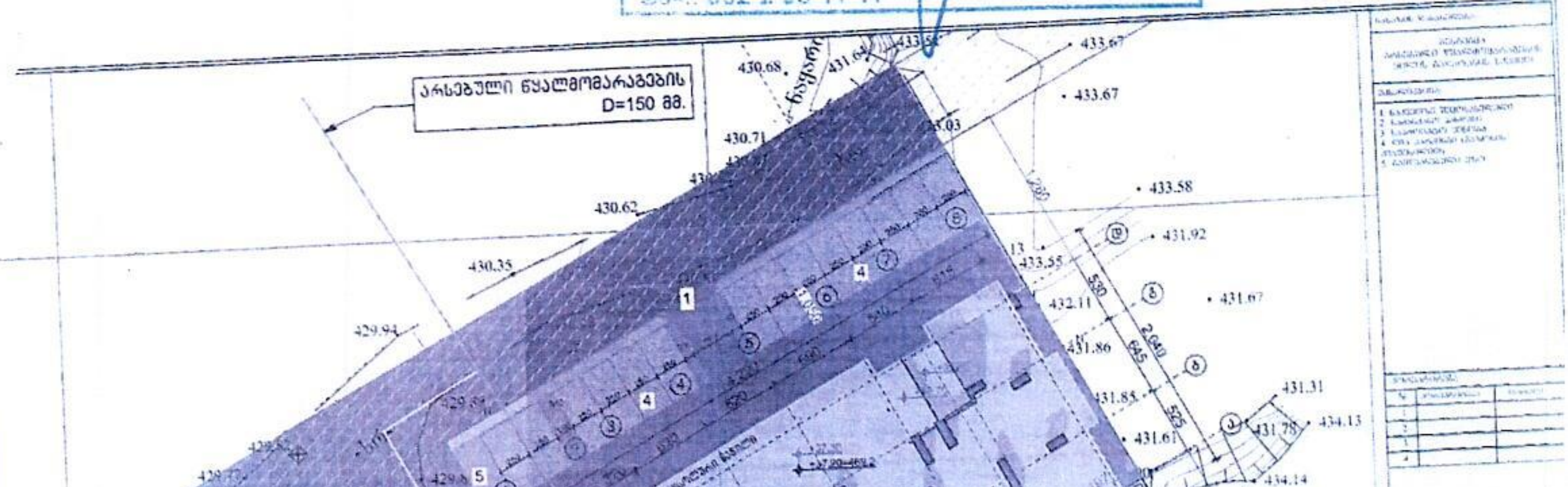

Sps "jorjian uoTer end faueri"
teqnikuri eqspertizis da proeqtirebis departamenti
saproeqto samsaxuri

ninusa q. #3. nak. 01.12.12.001.407-is wiTel xazebSi gamavali wyalsadenis qselis gadatanis proeqti

Tbilisi 2021

dakveTa #	IN21-0501021
stadia	muSa proeqti (mp)

winamdebare proeqtireba Sesrulebuli agare
wyalmomarageba-kanalizaciis qselebze sanitaruli normebis
СНиП 2.04.02-84 СНиП 2.04.03-85 Tanaxmad.
samuSao Ta organizacia da miReba-Cabarebis normebis
СНиП 3.05.04-85 Tanaxmad.

Sps "jorjian uoTer end faueri"
Sps "jorjian uoTer end faueri"
Sps "jorjian uoTer end faueri"

naxazebis uwyisi

# rigze	naxazis dasaxeleba	furc. #
1□	saerTo monacemebi.	w-1
2□	gegma arsebuli da saproeqto qselebis daniT.	w-2
□□	saproeqto ganStoebis Wa #1. wyalsadenis miwis Txrilis ganivi kveTi	w-3
4□	saproeqto ganStoebis Wa #2. wyalsadenis miwis Txrilis ganivi kveTi	w-4
5□	saproeqto wyalmzomis Wa #1. Wis qvabulis gegma. wyalsadenis miwis Txrilis ganivi kveTi	w-5
6□	saproeqto wyalmzomis Wa #2. Wis qvabulis gegma. wyalsadenis miwis Txrilis ganivi kveTi	w-6
7□	qvabulis gamagreba.	w-7

saerTo miTiTebebi

1. samuSaoebis dawyebamde dazustebul iqnas trasebis gaswvriv sainJinro komunikaciebis arseboba.
2. winamdebare proeqti Sesrulebulia gare wyalmomarageba-kanalizaciis qselis C 2.04.02-84 da C 2.04.03-85 miTiTebebis Tanaxmad.
3. samuSaoTa warmoebis zedamxedveloba da miReba-Cabareba ganxorcieldes C 3.05.04-85 mixedviT.
4. obieqtis saproeqto CarTvebi arsebul qselebTan dazustebuli da SeTanxmebuli iqnas S.p.s. "jorjian uoTer end faueri"-s raionis wyalsaden-kanalizaciis qselebis saeqsploatacio samsaxurebTan.
5. miwis samuSaoebis warmoebisas aucilebelia geologis zedamxedveloba.
6. samontaJo samuSaoebis warmoeba ganxorcieldes milis mwarmoebeli firmis teqnikuri miTiTebebis mixedviT.
7. samuSaoebis dasrulebis Semdeg milsadenebi gamoicados dawesebuli normebis Tanaxmad.

მოკლე განმარტებითი ბარათი

ninusa q. #3 nak. 01.12.12.001.407-is wiTel xazebSi gamavali wyalsadenis qselis gadatanis proeqti damuSavebulia Sps `jorjian uoTer end faueri~-s isanisamgoris biznes centris □□21□0501021 werilis da sqematuri naxazis safuZvelze. proeqti damuSavebulia saqarTveloSi moqmedi vadagagrZelebuli samSeneblo normebis da wesebis Tanaxmad.

nak-01.12.12.001.407-is wiTel xazebSi gaedineba wyalsadenis qseli nakveTis mepatrone iTxovs qselis gadatanas.

teqnikuri pirobis Tanaxmad wyalsadenis qselis gadatana SesaZlebelia polieTilenis *PE*100 *SDR11 PN16 D 160* mm kveTis mili sigrZiT 68 m. polieTilenis *PE*100 *SDR11 PN16 D 110* mm kveTis mili sigrZiT 12 m. polieTilenis *PE*100 *SDR11 PN16 D 50* mm kveTis mili sigrZiT 7 m. da polieTilenis *PE*100 *SDR11 PN16 D 32* mm kveTis mili sigrZiT 4 m.

saproeqto wyalsadenis qselze ewyoba ori ganSroebis Wa. da ori wyalmzomis Wa mricxvelis kvanZiT. saproeqto tranSeaSi milebi unda moewyos qviSis baliSebs Soris (2-5mm fraqcia), milis qveS 15sm, xolo milis zemodan 30sm. Semdeg Txrilis Sevseba xdeba qviSa-xreSovani safariT (ar unda iqnas gamoyenebuli 80mm-ze zeviT fraqcia - 15%). RorRis safari unda moewyos 0-40 mm fraqciiT.

mSeneblobis dros obieqtze adamianis janmrTelobisTvis saSiSi samSeneblo masalebis demontaJis da transportirebis dros gaTvaliswinebul iqnas muSa personalis janmrTelobis da Sromis usafrTxoebis normebi.

quCaze saproeqto qselis mowyobisas, mimdebare Senoba-nagebobebis deformaciisa da dazianebis tavidan acilebis mizniT, samuSaoebi warimarTos gansakuTrebuli sifrTxiliT, zog adgilebSi xeliT.

A H=1.7 m. CaRrmavebis Semdeg, aucilebelia moewyos miwis Txrilis da Wis qvabulis gamagreba.

saproeqto qselze samuSao usafrTxoebis normebis dacva - mSeneblobis dros obieqtze adamianis janmrTelobis saSiSi samSeneblo masalebis demontaJis da transportirebis dros, gaTvaliswinebul iqnas muSa personalis janmrTelobis da Sromis usafrTxoebis normebi (utilizacia).

winamdebare proeqti damuSavebulia saqarTveloSi moqmedi vadagagrZelebuli samSeneblo normebis da wesebis 2□04□02□84 (wyalmimarageba, gare qselebi da nagebobebi) da 2□04□0□□85 □wyalarineba, gare qselebi da nagebobebi) Tanaxmad.

formati	stadia	varianti
A3	m.p.	1

SeniSvnebi:

1. obieqtis gegma wyalsadenis arsebuli da saproeqto qselebis daniT ixileT furceli #wk-2.
2. mSeneblobis dros daculi iqnas usafrTxoebis wesebi.

pirobiTi aRniSvnebi:

damkveTi

dakveTa □□21□0501021

Semsrulebeli

S.p.s. "jorjian uoTer end faueri"
Tbilisi, kostavas I Sesaxvevi, #33
teqnikuri eqspertizis da proeqtirebis departamenti-saproeqto samsaxuri

saproeqtos ufrosi	m. nacvliSvili	
proeqtis xemZRvaneli	g. Canqseliani	
Seasrula	g. Canqseliani	
Seamowma	g. oqruaSvili	

proeqti

ninusa q. #3. nak. 01.12.12.001.407-is wiTel xazebSi gamavali wyalsadenis qselis gadatanis proeqti

TariRi aprili 2021

naxazi

saerTo monacemebi

masStabi	furceli #	furclebi
	w- 1	7

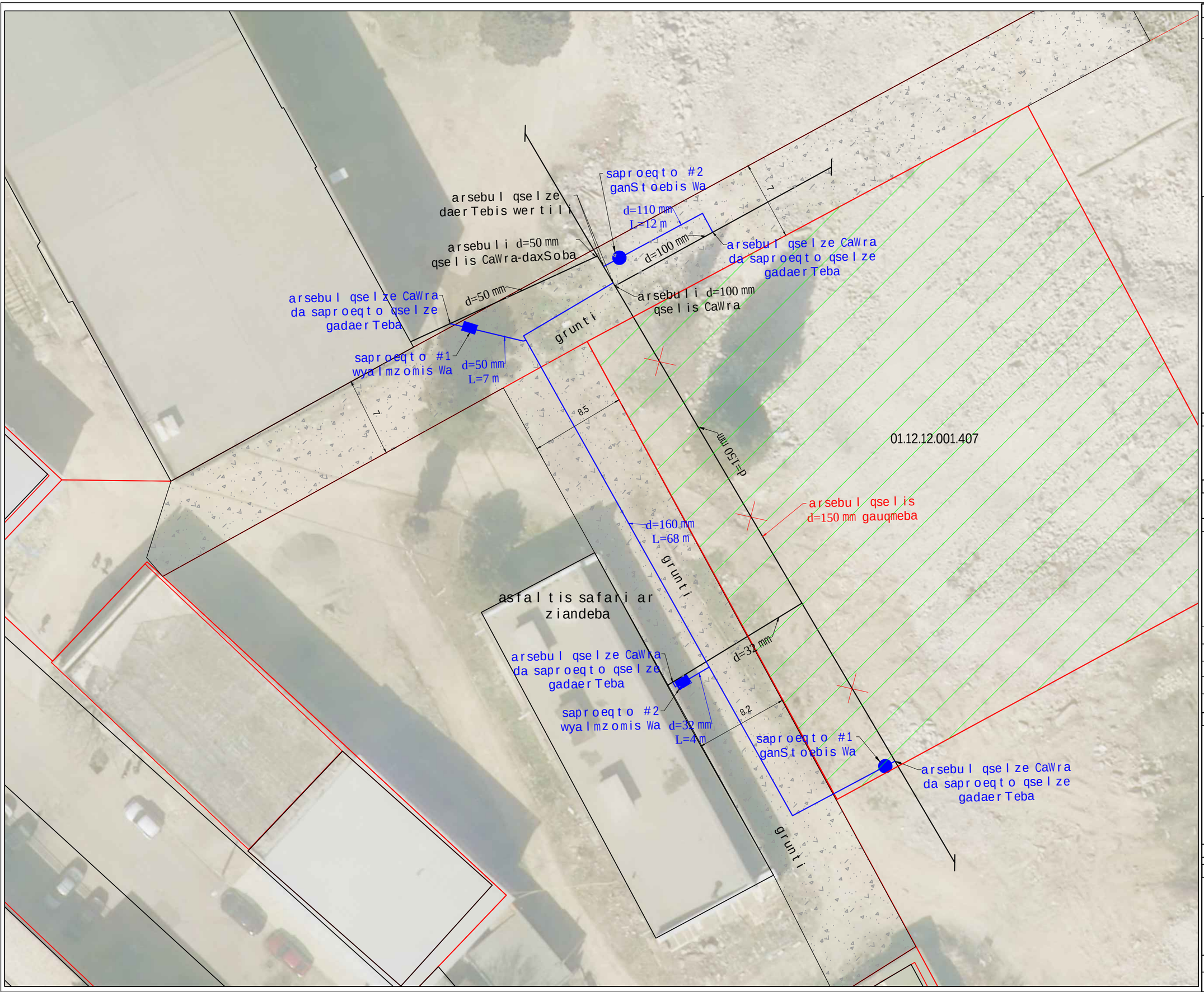

formati	stadia	varianti
A3	m.p.	1

SeniSvnebi:

1. saerTo monacemebi ix. ganmartebiT baraTSi.
2. naxazi ikiTxeba Nw-2 naxazTan erTad.
3. zomebi daniSnulebi m-Si.
4. miwis samuSaoebis dawyebamde dazustebul iqnas trasis gaswvriv sainJinro komunikaciebis arseboba.
5. Txrilis gaTxrisas da samontaJo samuSaoebis warmoebisas daculi iqnas usafrTxoebis wesebi.

pirobiTi aRniSvnebi:

- saproeqto wyalsadenis mili
- wyalsadenis arsebuli mili
- saproeqto ganStoebis Wa
- saproeqto wyalmzomis Wa

damkveTi

dakveTa

IN21-0501021

Semsrulebeli

S.p.s. "jorjian uoTer end faueri"
Tbilisi, kostavas I Sesaxvevi, #33
teqnikuri eqspertizis da proeqtirebis departamenti-saproeqto samsaxuri

saproeqtos ufrosi	m. nacvliSvili	
proeqtis xemZRvaneli	g. Canqseliani	
Seasrula	g. Canqseliani	
Seamowma	g. oqruaSvili	

proeqti

ninusa q. #3. nak. 01.12.12.001.407-is wiTel xazebSi gamavali wyalsadenis qselis gadatanis proeqti

TariRi: aprili 2021

naxazi

gegma arsebuli da saproeqto qselis dataniT.

masStabi	furceli #	furclebi
	w-2	7

saproeqto ganStoebis Wa #1 Wrili I-I

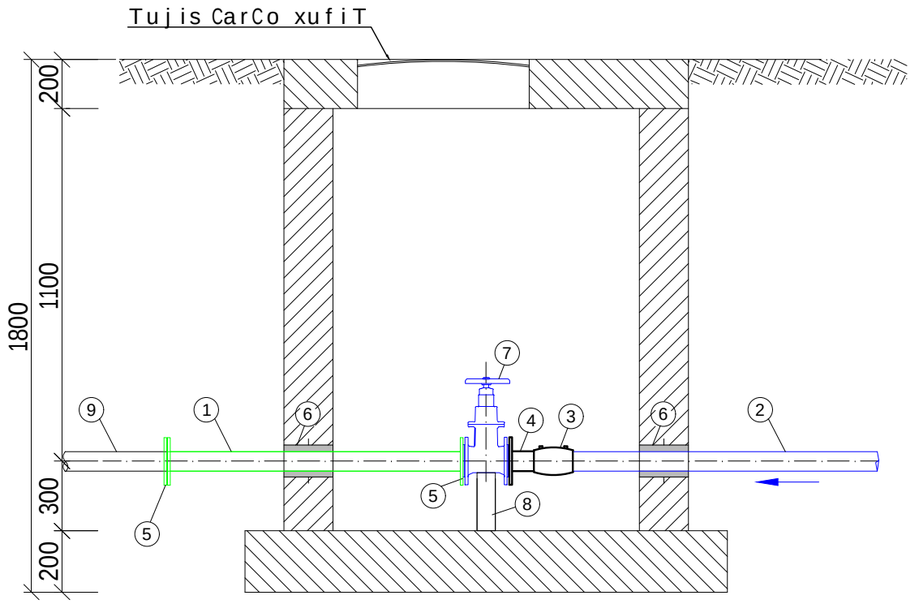

eqsplikacia

1. saproeqto foladismili D 159/5 mm.
2. saproeqto polietilenismili D 160 mm.
3. polieTilenis SemaerTebeli el. quro D 160 mm.
4. polieTilenis adaptorimiltuCiT D 160 mm.
5. foladismiltuCi d 150 mm;
6. Cobali d 273 mm;
7. urduli D 150 mm;
8. foladis sadgami D 50 mm;
9. arsebuli foladismili D 150 mm.

gegma

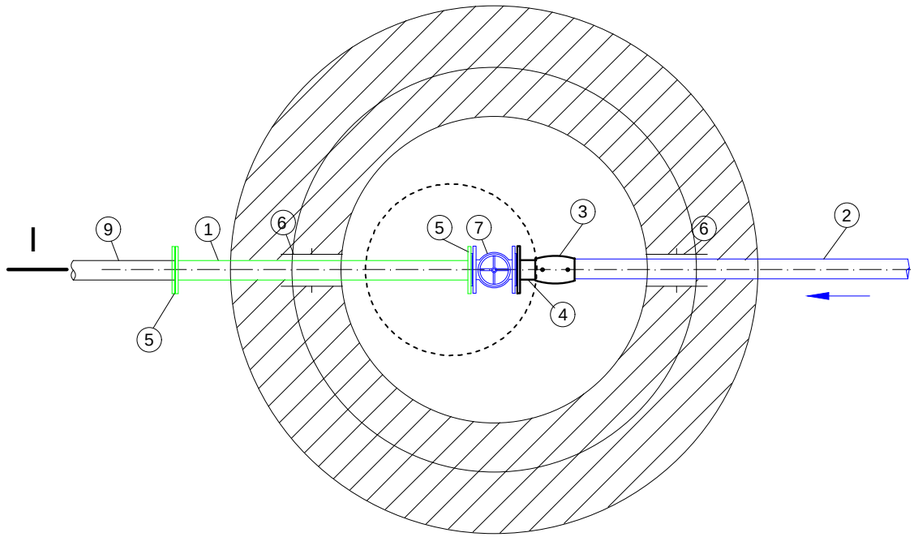

wyalsadenis miwis Txrilis ganivi kveTi

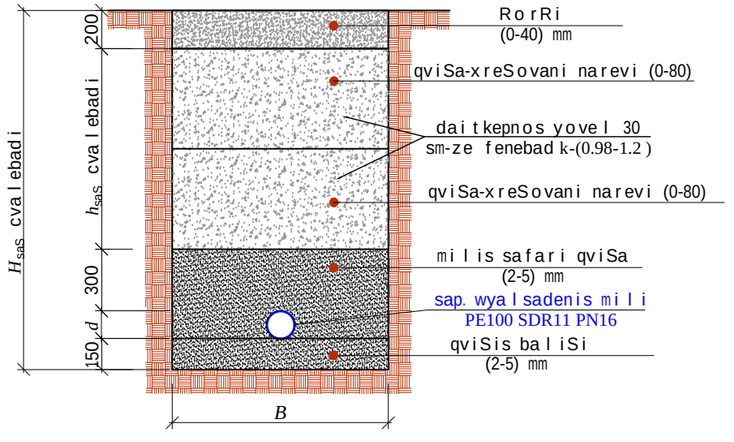

#	d	H_{saS}	B	h_{saS}	L (m)
1	160	1200	800	390	68

formati	stadia	varianti
A3	m.p.	1

SeniSvnebi:

1. obieqtis gegma wyalsadenis arsebuli da saproeqto qselebis dataniT ixileT furceli #w-2.
2. mSeneblobis drosdaculi iqnas usafrTxoebis wesebi!!!

pirobiTi aRniSvnebi:

damkveTi

dakveTa

IN21-0501021

Semsrulebeli

S.p.s. "jorjian uoTer end faueri"
Tbilisi, kostavas I Sesaxvevi, #33
teqnikuri eqspertizis da proeqtirebis departamenti-saproeqto samsaxuri

saproeqtos ufrosi	m. nacvliSvili	
proeqtis xemZRvaneli	g. Canqseliani	
Seasrula	g. Canqseliani	
Seamowma	g. ogruaSvili	

proeqti

ninusa q. #3. nak. 01.12.12.001.407-is wiTel xazebSi gamavali wyalsadenis qselis gadatanis proeqti

TariRi	aprili 2021

naxazi

saproeqto ganStoebis Wa #1.
wyalsadenis miwis Txrilis ganivi kveTi

masStabi	furceli #	furclebi
	w- 3	7

saproeqto ganStoebis Wa #2
Wrili I-I

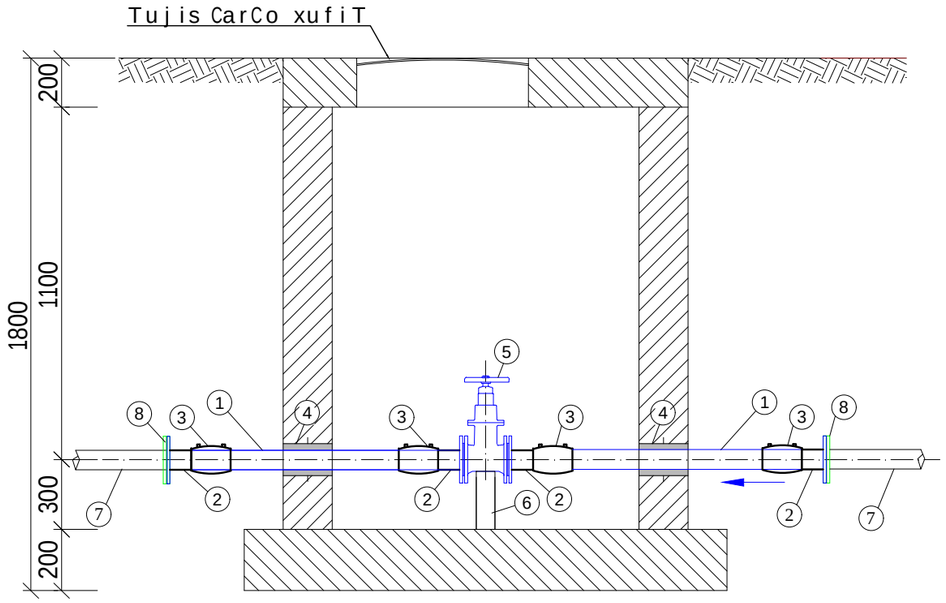

eqsplikacia

1. saproeqto polieTinelis mili PE100 SDR11 PN16 D 110 mm;
2. polieTilenis adaptori miltuCiT d 110 mm;
3. polieTilenis SemaerTebeli el. quro d 110 mm;
4. Cobali d 165 mm;
5. urduli D 100 mm;
6. foladis sadgami mili D 50 mm;
7. arsebuli foladis mili D100 mm
8. sap. foladis miltuCi D 100

gegma

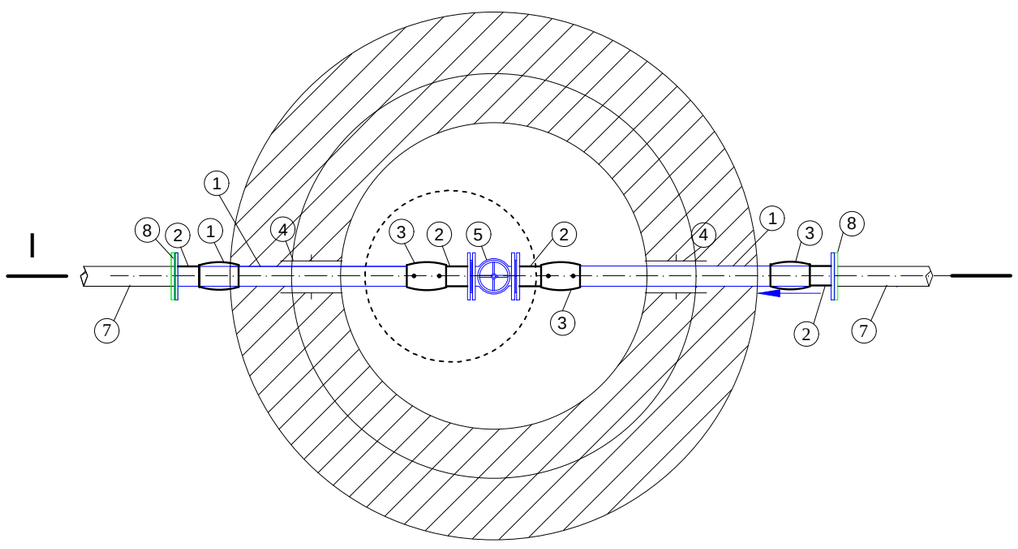

wyalsadenis miwis Txrilis ganivi kveTi

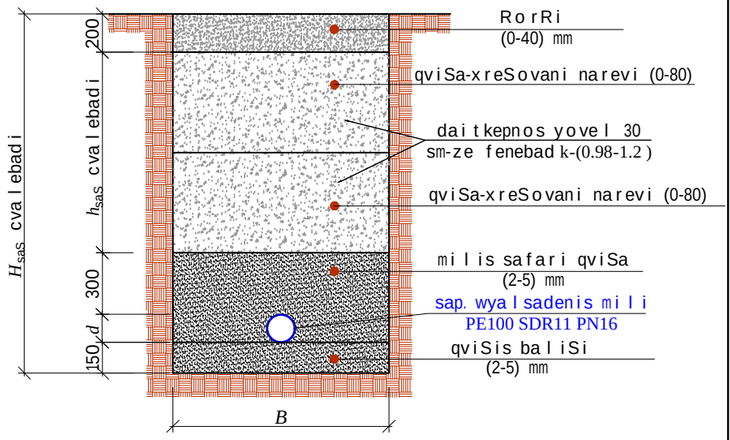

#	d	H_{saS}	B	h_{saS}	L (m)
1	110	1200	800	440	12

formati	stadia	varianti
A3	m.p.	1

SeniSvnebi:

1. obieqtis gegma wyalsadenis arsebuli da saproeqto qselebis dataniT ixileT furceli #wk-2.
2. mSenebloba dros daculi iqnas usafrTxoebis wesebi.

pirobiTi aRniSvnebi:

damkveTi

dakveTa

IN21-0501021

Semsrulebeli

S.p.s. "jorjian uoTer end faueri"
Tbilisi, kostavas I Sesaxvevi, #33
teqnikuri eqspertizis da proeqtirebis departamenti-saproeqto samsaxuri

saproeqtos ufrosi	m. nacvliSvili	
proeqtis xemZRvaneli	g. Canqseliani	
Seasrula	g. Canqseliani	
Seamowma	g. ogruaSvili	

proeqti

ninusa q. #3. nak. 01.12.12.001.407-is wiTel xazebSi gamavali wyalsadenis qselis gadatanis proeqti

TariRi	aprili 2021

naxazi

saproeqto ganStoebis Wa #2.
wyalsadenis miwis Txrilis ganivi kveTi

masStabi	furceli #	furclebi
	w-4	7

saproeqto wyalmzomis Wa #1
1000x650x700

Wrili I-I

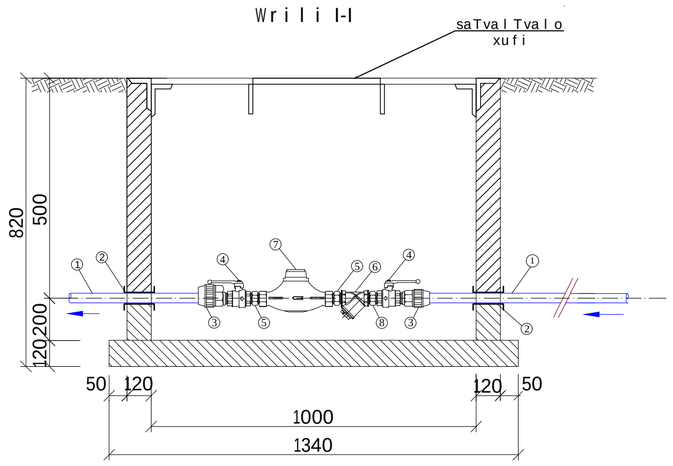

eqsplikacia

1. saproeqto polieTilenis mili *PE100 SDR11 PN16* *d* 50 mm;
2. Cobali *d* 114 mm;
3. gadamyvani pol/fol g/xr *d* 50X32 mm;
4. sferuli ventili *d* 32 mm;
5. moZravi qanCi *d* 32 mm;
6. filtri *d* 32 mm;
7. wyalmzomi *d* 32 mm;
8. damakavSirebeli (Cron) g/x *d* 32 mm;

Wis qvabulis gegma
m 1:20

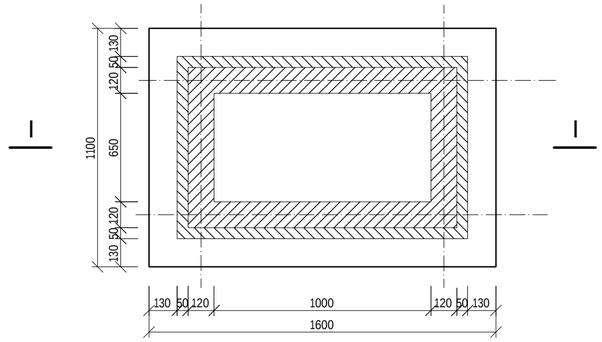

wyalsadenis miwis Txrilis ganivi kveTi

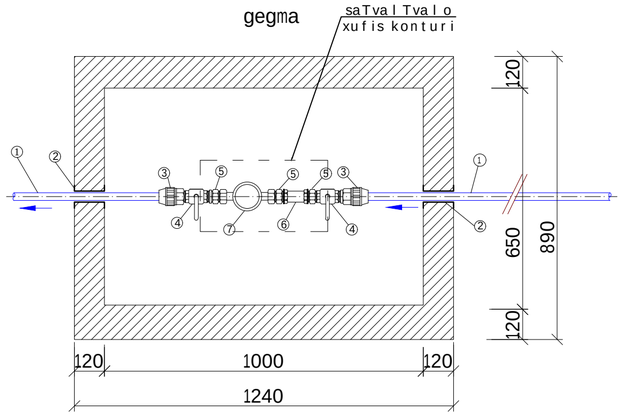

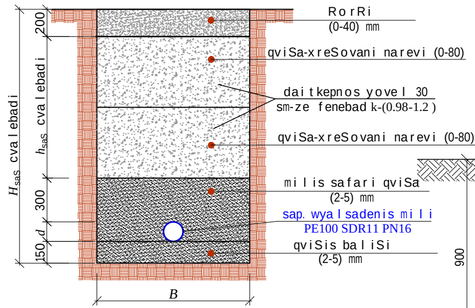

#	*d*	H_{saS}	*B*	h_{saS}	*L* (m)
1	50	1000	700	300	7

Wrili I-I
m 1:20

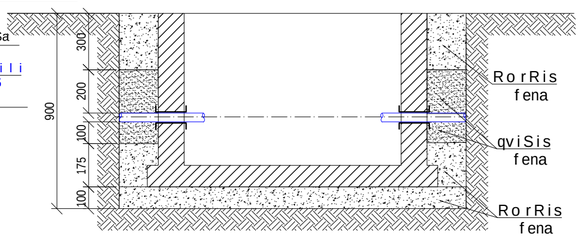

formati	stadia	varianti
A3	m.p.	1

SeniSvnebi:

1. obieqtis gegma wyalsadenis arsebuli da saproeqto qselebis dataniT ixileT furceli #wk-2.
2. mSeneblobis dros daculi iqnas usafrTxoebis wesebi.

pirobiTi aRniSvnebi:

damkveTi

dakveTa
IN21-0501021

Semsrulebeli

S.p.s. "jorjian uoTer end faueri"
Tbilisi, kostavas Sesaxvevi, #33
tegnikuri eqspertizis da proeqtirebis departamenti-saproeqto samsaxuri

saproeqtos ufrosi	m. nacvliSvili	
proeqtis xemZRvaneli	g. Canqseliani	
Seasrula	g. Canqseliani	
Seamowma	g. oqruaSvili	

proeqti

ninusa q. #3. nak. 01.12.12.001.407-is wiTel xazebSi gamavali wyalsadenis qselis gadatanis proeqti

TariRi: aprili 2021

naxazi

saproeqto wyalmzomis Wa #1
Wis qvabulis gegma.
wyalsadenis miwis Txrilis ganivi kveTi

masStabi	furceli #	furclebi
	w- 5	7

saproeqto wyalmzomis Wa #2
1000x650x700

Wrili I-I

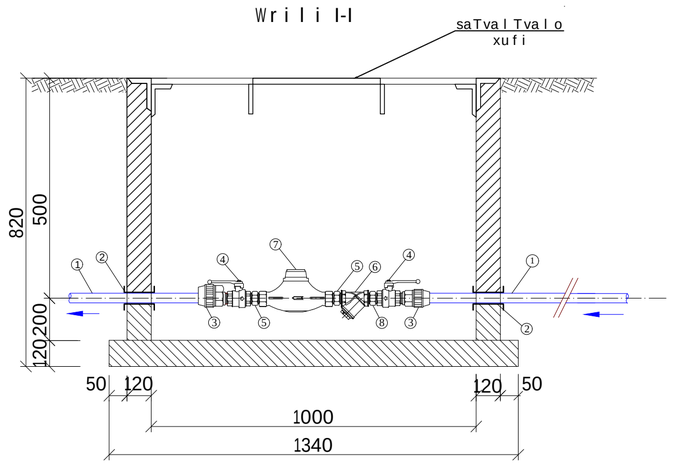

eqsplikacia

1. saproeqto polieTilenis mili *PE100 SDR11 PN16* *d* 32 mm;
2. Cobali *d* 80 mm;
3. gadamyvani pol/fol g/xr *d* 32X25 mm;
4. sferuli ventili *d* 25 mm;
5. moZravi qanCi *d* 25 mm;
6. filtri *d* 25 mm;
7. wyalmzomi *d* 25 mm;
8. damakavSirebeli (Cron) g/x *d* 25 mm;

Wis qvabulis gegma
m 1:20

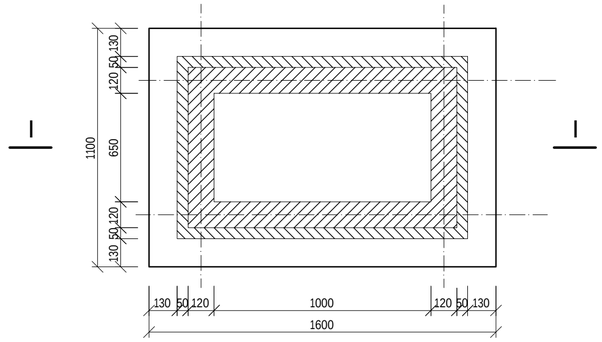

wyalsadenis miwis Txrilis ganivi kveTi

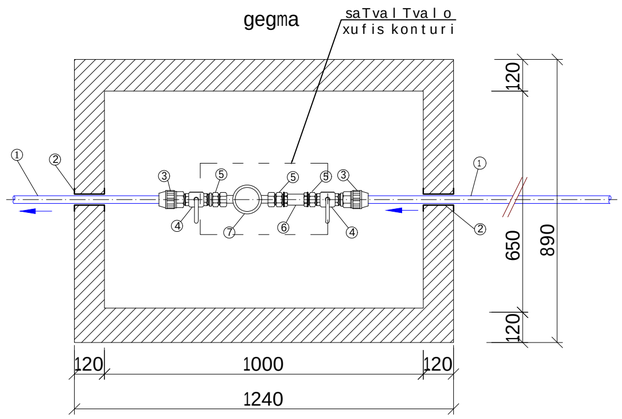

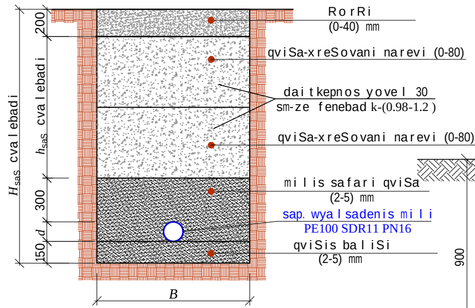

#	*d*	H_{saS}	*B*	h_{saS}	*L* (m)
1	32	1000	700	318	4

Wrili I-I
m 1:20

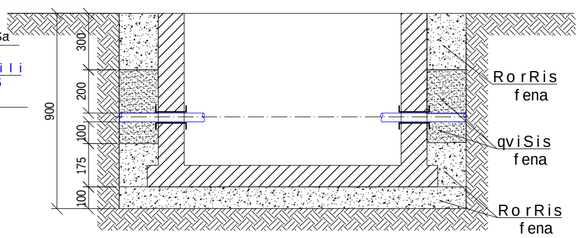

formati	stadia	varianti
A3	m.p.	1

SeniSvnebi:

1. obieqtis gegma wyalsadenis arsebuli da saproeqto qselebis dataniT ixileT furceli #wk-2.
2. mSeneblobis dros daculi iqnas usafrTxoebis wesebi.

pirobiTi aRniSvnebi:

damkveTi

dakveTa
IN21-0501021

Semsrulebeli

S.p.s. "jorjian uoTer end faueri"
Tbilisi, kostavas Sesaxvevi, #33
tegnikuri eqspertizis da proeqtirebis departamenti-saproeqto samsaxuri

saproeqtos ufrosi	m. nacvliSvili	
proeqtis xemZRvaneli	g. Canqseliani	
Seasrula	g. Canqseliani	
Seamowma	g. oqruaSvili	

proeqti

ninusa q. #3. nak. 01.12.12.001.407-is wiTel xazebSi gamavali wyalsadenis qselis gadatanis proeqti

TariRi: aprili 2021

naxazi

saproeqto wyalmzomis Wa #2
Wis qvabulis gegma.
wyalsadenis miwis Txrilis ganivi kveTi

masStabi	furceli #	furclebi
	w- 6	7

qvabuli s gamagreba

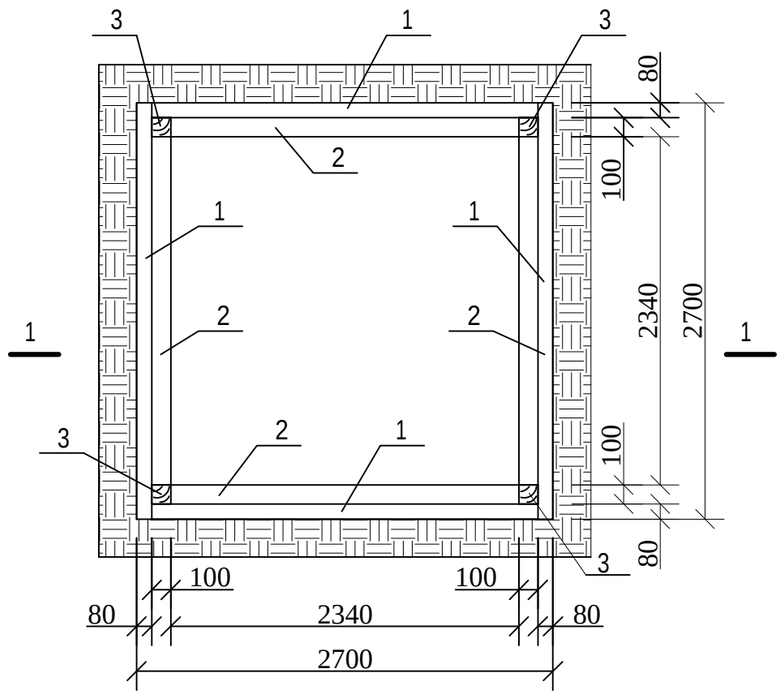

1-1

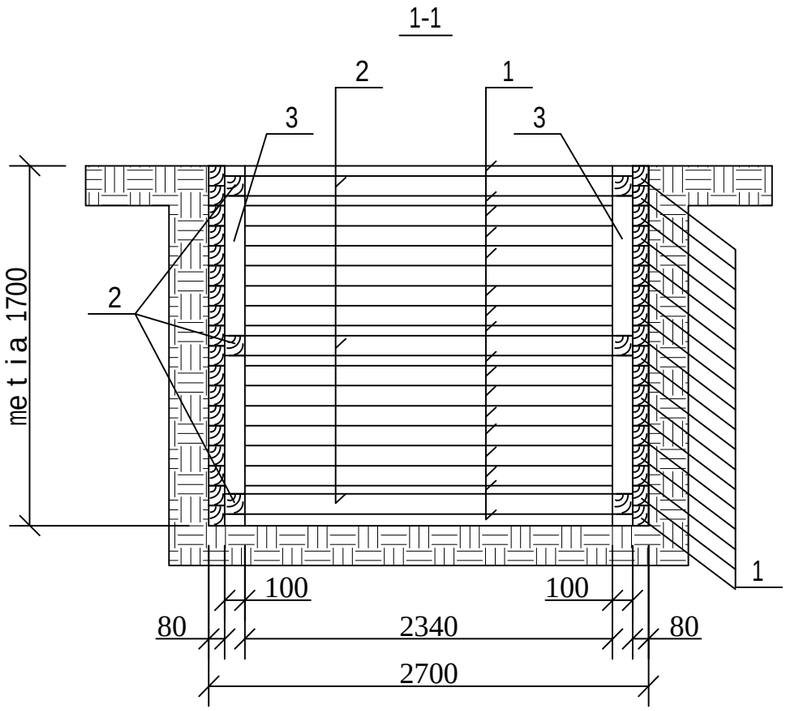

detalebi

pozicia 1

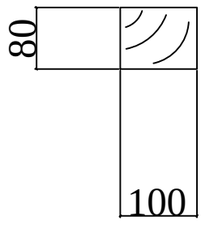

pozicia 2

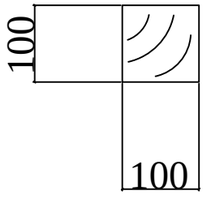

pozicia 3

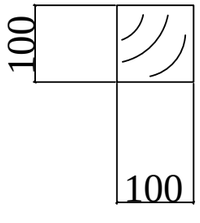

SeniSvnebi:

1. samuSaoTa warmoebisas daculi iqnas saqarTveloSi moqmedi usafrTxoebis normebi.
2. 3 m-ze metrze meti siRrmis qvabulis gamagrebisaTvis saWiro proeqti momzaddes adgilze inJiner mSeneblis mier.
3. horizontaluri gambrjenebi moewyos yovel 800 mm-Si.
4. qvabulis ferdis gamagreba ganxorcieldes qvevidan zeviT gruntis ukuCayriT.

formati	stadia	varianti
A3	m.p.	1

pirobiTi aRniSvnebi:

SeniSvnebi:

damkveTi

IN21-0501021

dakveTa

Semsrulebeli

S.p.s. "jorjian uoTer end faueri"
Tbilisi, kostavas l Sesaxvevi, #33
teqnikuri eqspertizis da proeqtirebis departamenti-saproeqto samsaxuri

saproeqtos ufrosi	m. nacvliSvili	
proeqtis xelmZRvaneli	g. Canqseliani	
Seasrula	g. gelaSvili	
Seamowma		

proeqti

ninusa q. #3. nak. 01.12.12.001.407-is wiTel xazebSi gamavali wyalsadenis qselis gadatanis proeqti

TariRi: Tebervali 2021

naxazi

qvabulis gamagreba

masStabi	furceli #	furclebi
	sk 7	7

ანაკრები რკინაბეტონის წყალმზომის ჭა

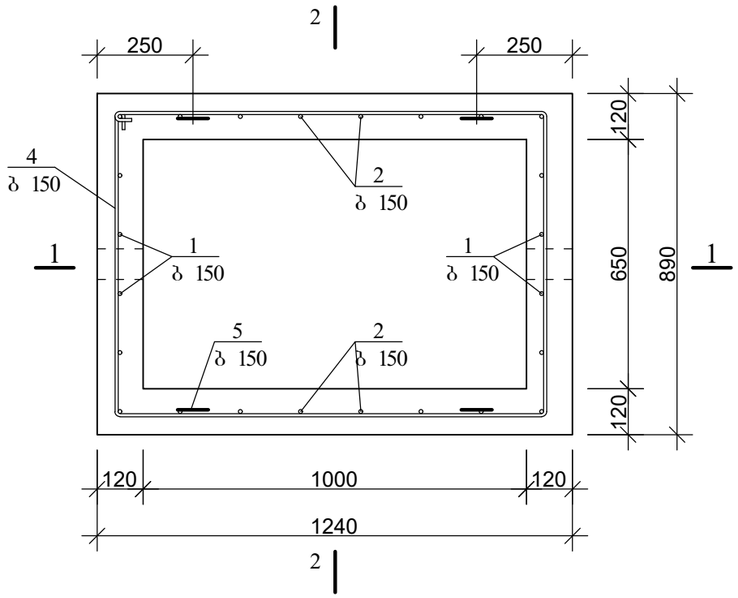

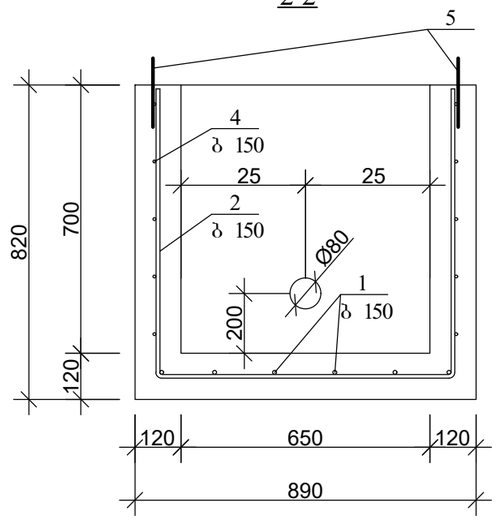

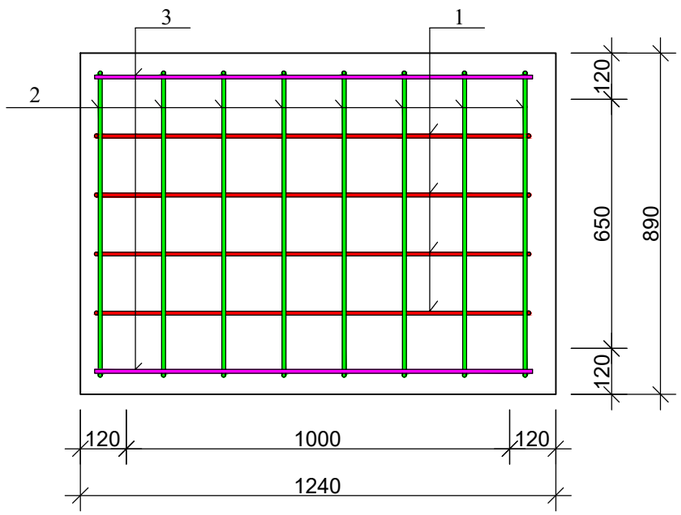

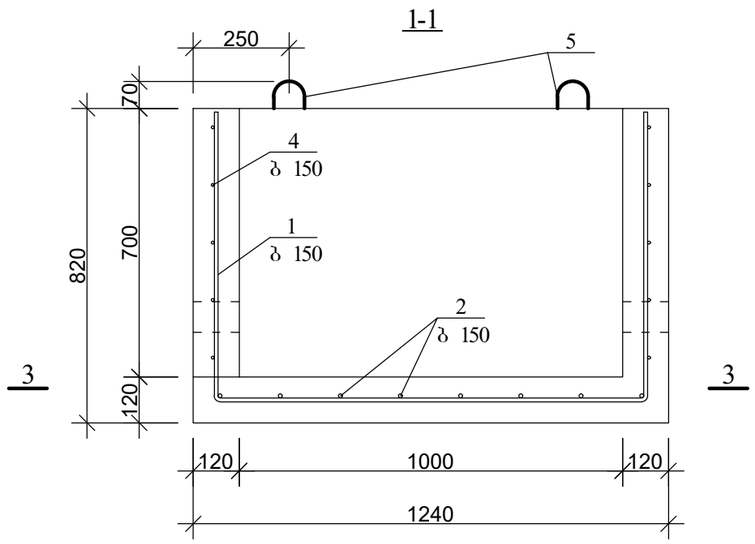

პოზ. 5

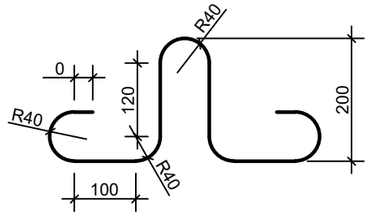

ანაკრები რკინაბეტონის წყალმზომის ჭის სპეციფიკაცია

პოზ.	ა ღ ნ ი შ ვ ნ ა	დ ა ს ა ხ ე ლ ე ბ ა	რაოდ.	მასა ერთ. კგ	შენიშვნა	
		დეტალები				
1*		Φ 10 A500c L=2670	4	1.66	6.62კგ	19.62კგ
2*		L=2320	8	1.44	11.51კგ	
3		L=1200	2	0.74	1.49კგ	
4*		Φ 8 B500c L=4100	5	1.64	8.20კგ	9.80კგ
5*		L=1005	4	0.4	1.60კგ	
		მასალები				
		ბეტონი კლასით B25			0.45 მ³	

დეტალების შაბლონი

პოზ.	ე ს კ ი ზ ი
1	760, 1150, 760
2	760, 800, 760
4	1250, 800, 2050

ფორმატი	სტადია	ვარიანტი
A3	მ.პ.	1

პირობითი აღნიშვნები:

შენიშვნები:

დამკვეთი

დაკვეთა

შემსრულებელი

შ.პ.ს. "ჯორჯიან უოთერ ენდ ფაუერი"
თბილისი, კოსტავას I შესახვევი, №33
ტექნიკური ექსპერტიზის და პროექტირების დეპარტამენტი-საპროექტო სამსახური

საპროექტოს უფროსი		
პროექტის ხელმძღვანელი		
შესასრულა	მ. გელაშვილი	
შეამოწმა		

პროექტი

თარიღი: ნოემბერი 2019

ნახაზი

ანაკრები რკინაბეტონის წყალმზომის ჭა

მასშტაბი	ფურცელი №	ფურცლები
	სკ 3	3

ծածկակալ ֆ10 նախագծված ժամանակավոր ցցասյուների համար
(նախատիպի հրահանգ)

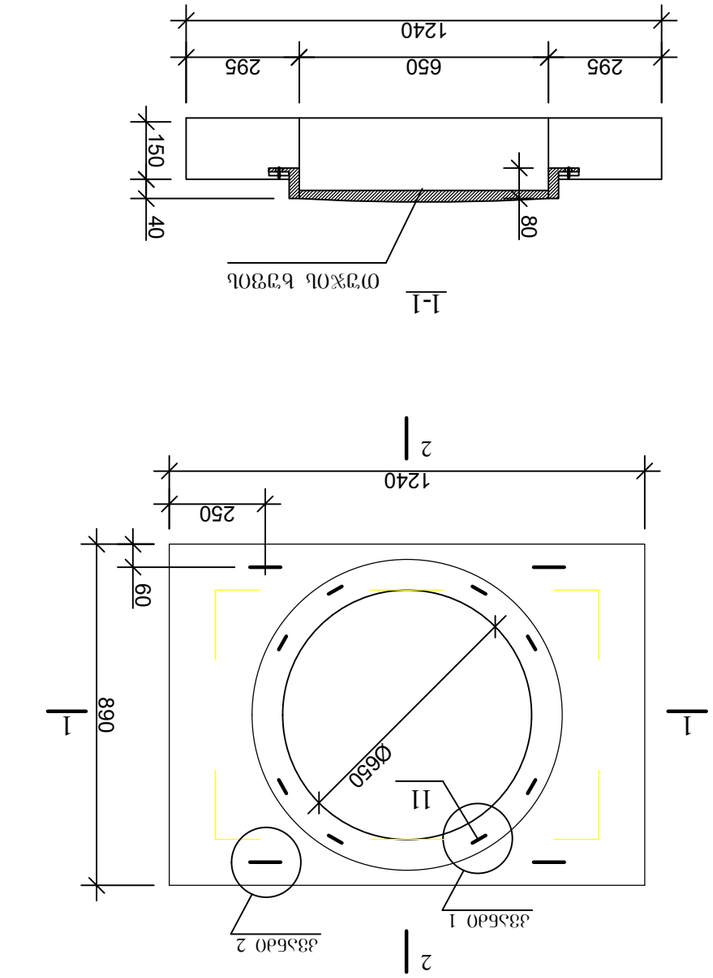

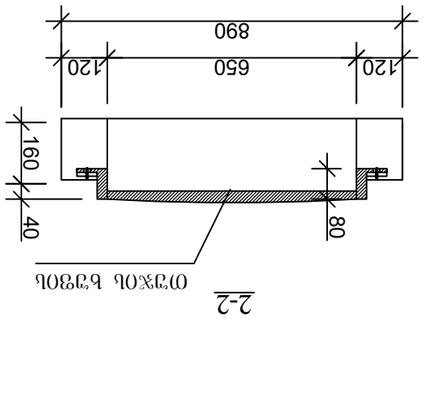

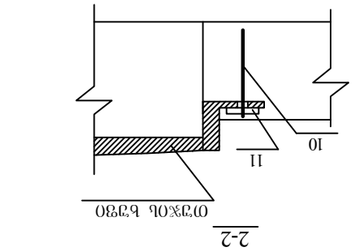

ձև 2

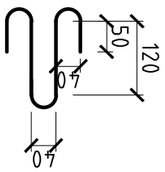

ձող.10

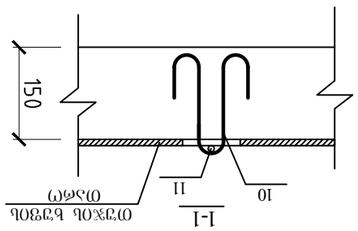

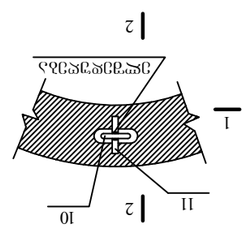

ձև 1

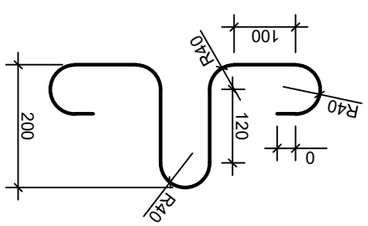

ձող. 9

ցուցակային №	նշագրային №	ծանոթագրություն
	Ա3	3

Ստանդարտ	Նշագրային №	Ծանոթագրություն

Ընդհանուր նախագծային տվյալներ

Գլխավոր նախագծող		
Գլխավոր ճարտարագետ		
Գլխավոր տեխնոլոգ		
Գլխավոր մասնագետ		
Նախագծող		

Նախագիծ	ԳՈՐԾԱՐԱՆԱՅԻՆ ՇԵՆՔԵՐԻ ԵՎ ՀԱՄԱԼԻՐՆԵՐԻ ՇԻՆԱՐԱՐՈՒԹՅԱՆ ՊԱՐԶԱՑՄԱՆ ՀԱՄԱՐ ՀԱՄԱԼԻՐ ՈՒՍՈՒՄՆԱԿԱՆ-ԱՐՏԱԴՐԱԿԱՆ ԿԱԶՄԱԿԵՐՊՈՒԹՅՈՒՆՆԵՐԻ ՀԱՄԱԼՍԱՐԱՆԻ ՀԱՄԱՐ
Փուլ	
Գլխ. ճարտարագետ	Ա. ՀՈՎՀԱՆՆԻՍՅԱՆ

Ծածկակալ ֆ10 նախագծված ցցասյուների համար
(նախատիպի հրահանգ)

Ստանդարտ	Նշագրային №	Ծանոթագրություն

Ձևաչափ	Թերթերի քանակ	Թերթ
A3	**a.3.**	**1**

Ծանոթագրություններ՝

წყალმზომის ჭის ანაკრები რკინაბეტონის გადახურვის ფილა
(ქვედა შრის არმირება)

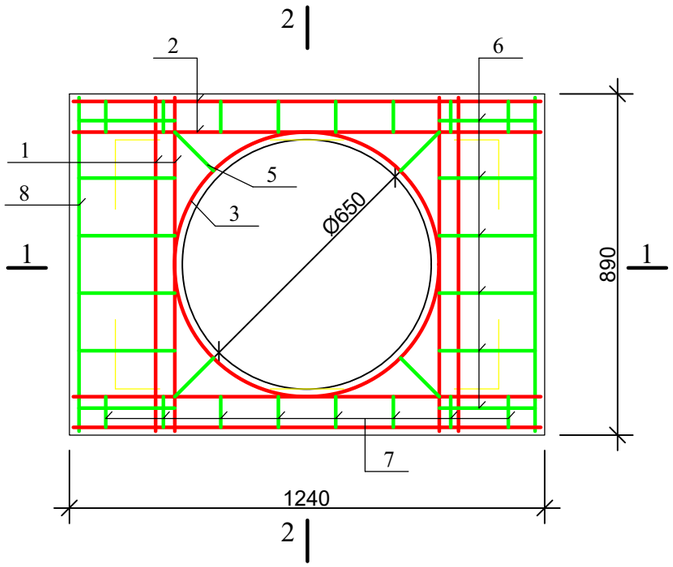

წყალმზომის ჭის ანაკრები რკინაბეტონის გადახურვის ფილა
(ზედა შრის არმირება)

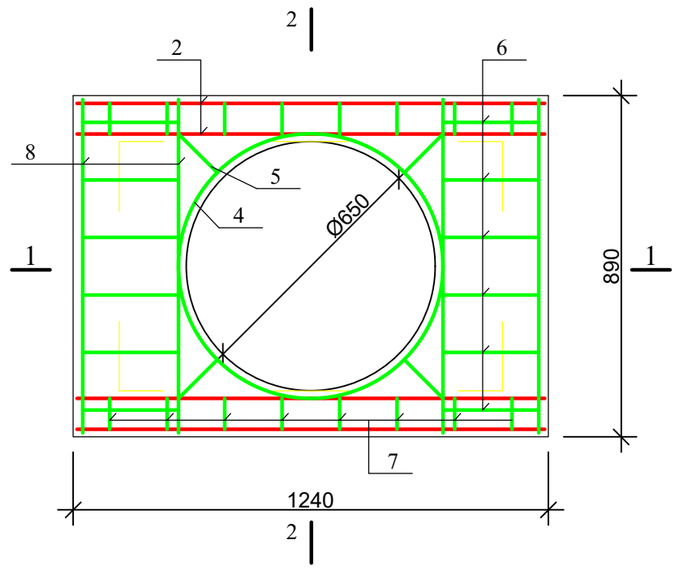

1-1

თუჯის ხუფის

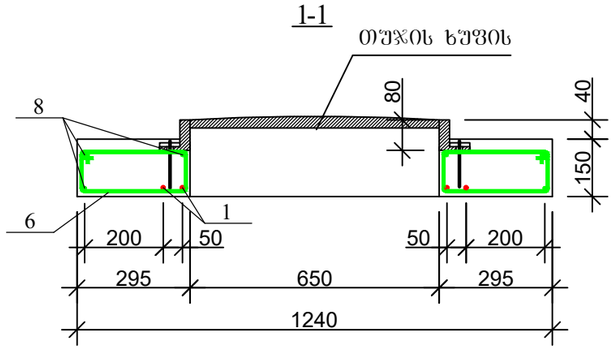

2-2

თუჯის ხუფის

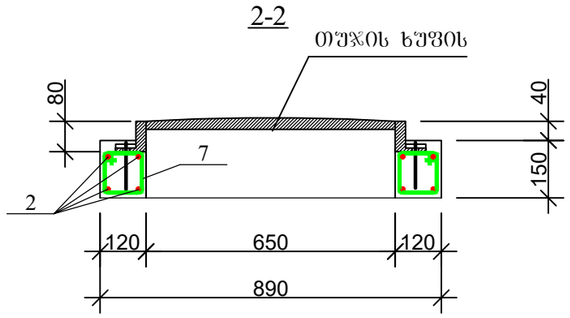

წყალმზომის ჭის ანაკრები რკინაბეტონის გადახურვის ფილის სპეციფიკაცია

პოზ.	ა დ ნ ი შ ვ ნ ა	დ ა ს ა ხ ე ლ ე ბ ა	რაოდ.	მასა ერთ. კგ	შენიშვნა
		დეტალები			
1		Ф 10 A500c L=860	4	0.53	2.13კგ
2		L=1200	8	0.74	5.95კგ
3*		L=2300	1	1.43	1.43კგ
11		L=100	8	0.06	0.48კგ
					9.99კგ
4*		Ф 6 B500c L=2300	1	0.51	0.51კგ
5		L=170	8	0.04	0.32კგ
6*		L=960	12	0.21	2.56კგ
7*		L=580	16	0.13	2.06კგ
8		L=860	6	0.19	1.15კგ
9*		L=1005	4	0.22	0.89კგ
10*		L=600	8	0.13	1.07კგ
					8.53კგ
		მასალები			
		ბეტონი კლასით B25			0.12 მ³

დეტალების უწყისი

პოზ.	ე ს კ ი ზ ი
3	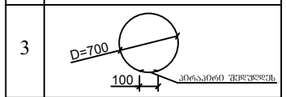
4	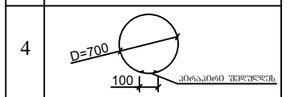
6	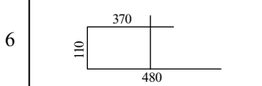
7	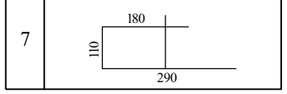

ფორმატი	სტადია	ვარიანტი
A3	მ.პ.	1

პირობითი აღნიშვნები:

შენიშვნები:

დამკვეთი

დასახელება

დაკვეთა

შემსრულებელი

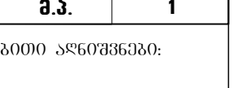

შ.პ.ს. "ჯორჯიან უოთერ ენდ ფაუერი"

თბილისი, კოსტავას I შესახვევი, №33

ტექნიკური ზედამხედველობის და პროექტირების დეპარტამენტი-საპროექტო სამსახური

საპროექტოს უფროსი		
პროექტის ხელმძღვანელი		
შეასრულა	გ. გელაშვილი	
შეამოწმა		

პროექტი

თარიღი: ნოემბერი 2019

ნახაზი

წყალმზომის ჭის ანაკრები რკინაბეტონის გადახურვის ფილა (არმირება)

მასშტაბი	ფურცელი №	ფურცლები
	სკ 3	3

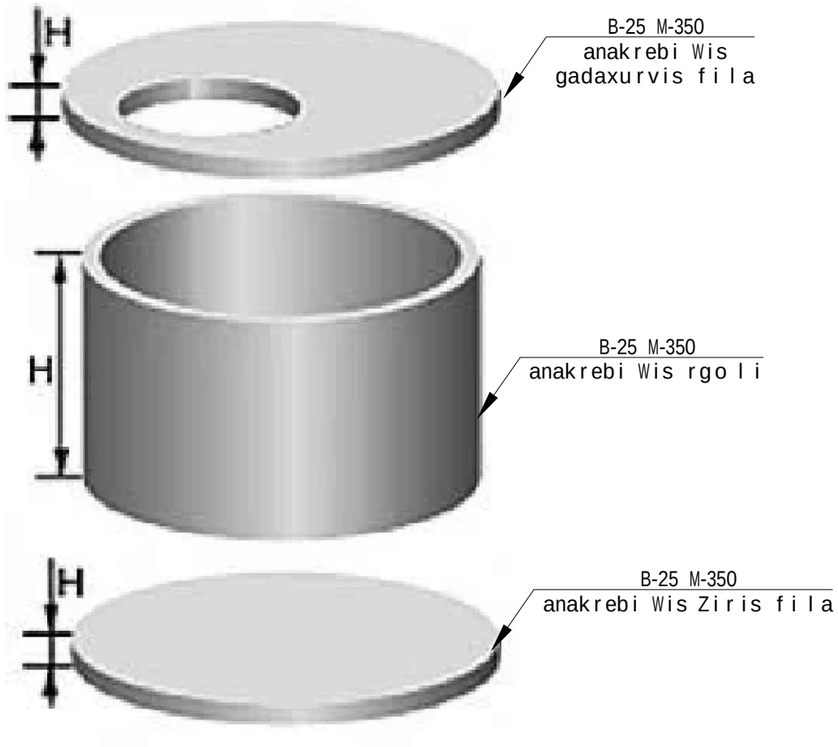

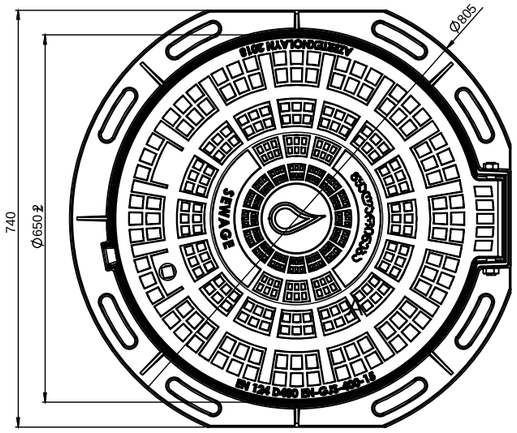

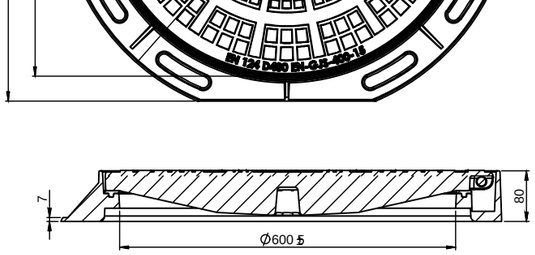

Detal A
90°

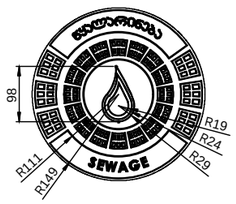

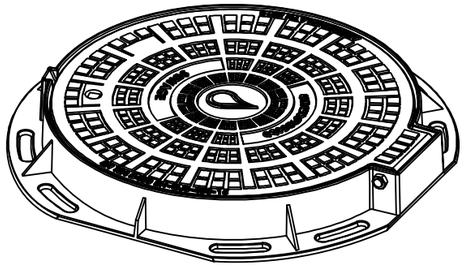

D	r	d		r	Quyu qapağı Ø00 D400 H80 SEWAGE	Liter		Miqyas
d	D							1:5
d	2D					r	r	
d					EN-GJS-400-15	TEXNİKİ AVADANLIQLAR İSTEHSALI SAHƏSİ MÜHƏNDİSLİK ŞÖBƏSİ		

Format A3

formati	stadia	varianti
A3	m.p.	1

pirobiTi aRniSvnebi:

- asfaltis gza
- RorRis fena
- qviSa-xreSovani fena
- adgilobrivi grunti
- qviSis fena

SeniSvnebi

1. samuSaoebis warmoebisas daculi iqnas usafrTxoebis wesebi.
2. gamagreba moewyos H=1.70 m CaRrmavebis Semdeg.
3. Txrilis gaTxris dros savaldebuloa geologis daswreba.

damkveTi

dakveTa

Semsrulebeli

S.p.s. "jorjian uoTer end faueri"
teqnikuri eqspertizis da proeqtirebis
departamenti-saproeqto samsaxuri
Tbilisi, medea (mzia) juReli s quCa #10

saproeqtos ufrosi	~~s. jafariZe~~	
proeqtis xelmZRvaneli	~~n. imnaZe~~	
Seasrula	~~n. imnaZe~~	
Seamowma	~~n. TeTraZe~~	

TariRi: ~~ivnisi~~ 2020

naxazi

rkinabetonis standartuli kanalizaciis Wa.

masStabi	furceli #	furclebi
------	k-1	6

Wis anakrebi rkinabetonis gadaxurvis fila
(sayalibe naxazi)

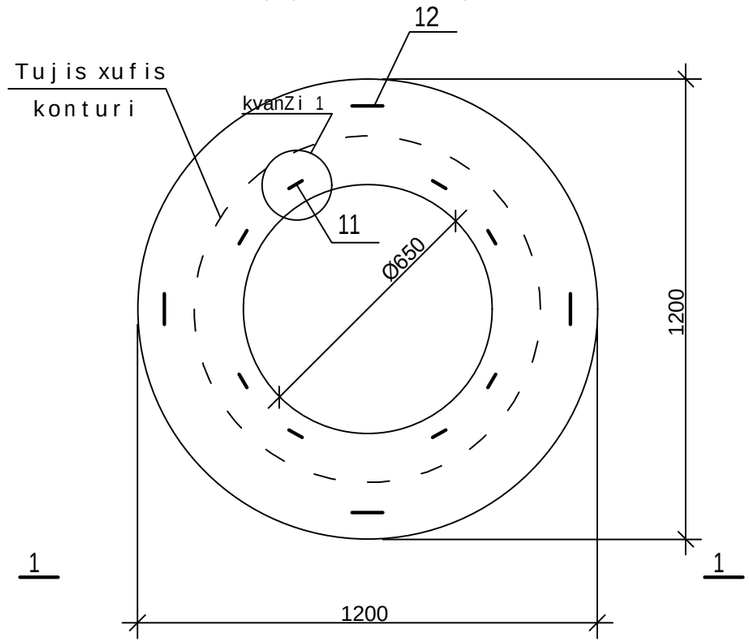

kvanZi 1

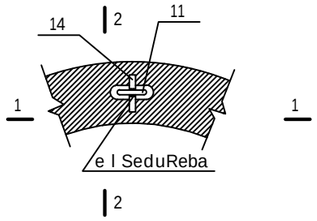

1-1

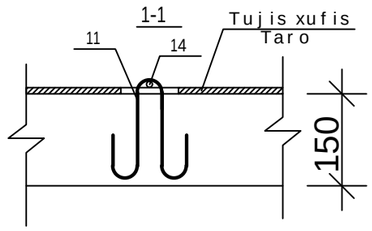

poz.11

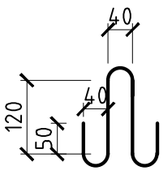

2-2

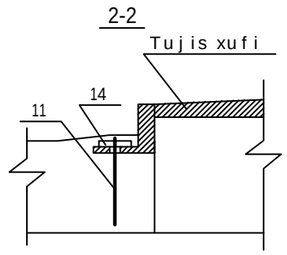

1-1

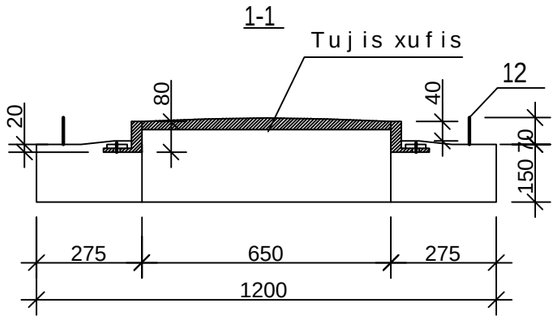

poz.12

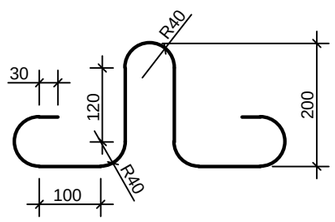

formati	stadia	varianti
A3	m.p.	1

pirobiTi aRniSvnebi:

- asfaltis gza
- RorRis fena
- qviSa-xreSovani fena
- adgilobrivi grunti
- qviSis fena

SeniSvnebi

1. samuSaoebis warmoebisas daculi iqnas usafrTxoebis wesebi.
2. gamagreba moewyos H=1.70 m CaRrmavebis Semdeg.
3. Txrilis gaTxris dros savaldebuloa geologis daswreba.

damkveTi

dakveTa

Semsrulebeli

S.p.s. "jorjian uoTer end faueri"
teqnikuri eqspertizis da proeqtirebis
departamenti-saproeqto samsaxuri
Tbilisi, medea (mzia) juRelis quCa #10

saproeqtos ufrosi	s. jafariZe	
proeqtis xelmZRvaneli	n. imnaZe	
Seasrula	n. imnaZe	
Seamowma	n. TeTraZe	

TariRi: ivnisi 2020

naxazi

Wis anakrebi rkinabetonis gadaxurvis fila D=1000 mm
(sayalibe naxazi)

masStabi	furceli #	furclebi
------	k-2	6

Wis anakrebi rkinabetonis gadaxurvis fila
(qveda Sris armireba)

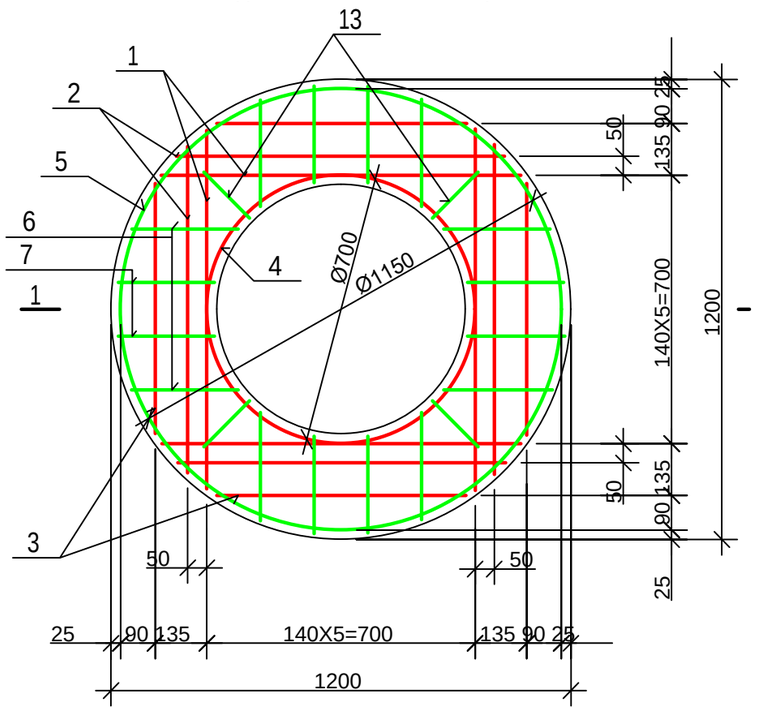

Wis anakrebi rkinabetonis gadaxurvis fila
(zeda Sris armireba)

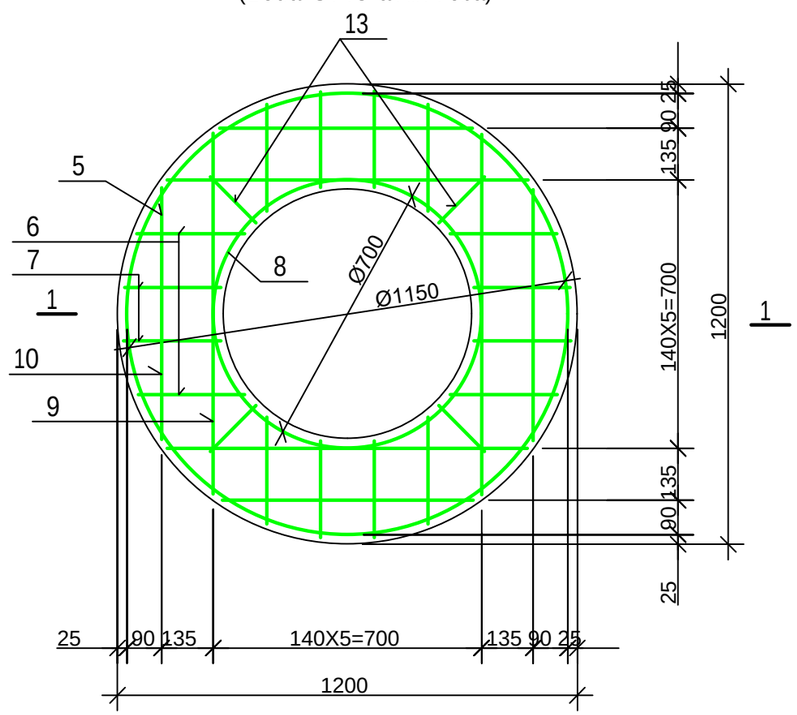

detalebis uwyisi

poz.	eskizi
4	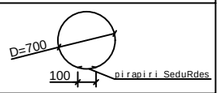
5	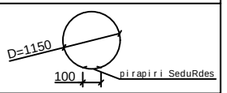
8	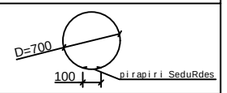
9	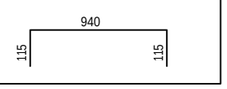

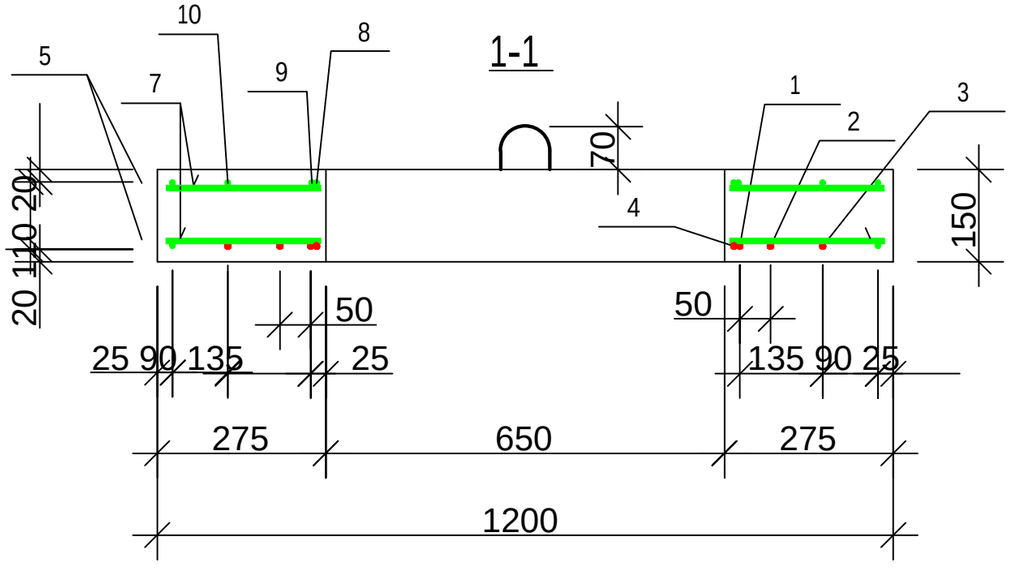

Wis anakrebi rkinabetonis gadaxurvis filis specifikacia

poz.	aRniSvna	dasaxeleba	raod.	masa erT. kg	SeniSvna	
		detalebi				
1		Φ 10 A500c L=940	4	0.58	2.33kg	7.99kg
2		L=860	4	0.53	2.13kg	
3		L=650	4	0.40	1.60kg	
4*		L=2300	1	1.43	1.43kg	
14		L=100	8	0.06	0.5kg	
5*		Φ 8 B500c L=3710	2	1.48	2.97kg	14.27kg
6		L=280	16	0.11	1.79kg	
7		L=250	16	0.10	1.60kg	
8*		L=2300	1	0.92	0.92kg	
9*		L=1170	4	0.47	1.87kg	
10		L=650	4	0.26	1.04kg	
11*		L=600	8	0.24	1.92kg	
12*		L=1005	4	0.4	1.60kg	
13		L=170	8	0.07	0.56kg	
		masalebi				
		betoni klasiT B25			0.12 m^3	

formati	stadia	varianti
A3	m.p.	1

pirobiTi aRniSvnebi:

- asfaltisgza
- RorRis fena
- qviSa-xreSovani fena
- adgilobrivi grunti
- qviSis fena

SeniSvnebi

1. samuSaoebis warmoebisas daculi iqnas usafrTxoebis wesebi.
2. gamagreba moewyos H=1.70 m CaRrmavebis Semdeg.
3. Txrilis gaTxris dros saval debuloa geologis daswreba.

damkveTi

dakveTa

Semsrulebeli

S.p.s. "jorjian uoTer end faueri"
teqnikuri eqspertizis da proeqtirebis departamenti-saproeqto samsaxuri
Tbilisi, medea (mzia) juRelis quCa #10

saproeqtos ufrosi	s. jafariZe	
proeqtis xelmZRvaneli	n. imnaZe	
Seasrula	n. imnaZe	
Seamowma	n. TeTraZe	

TariRi: ivnisi 2020

naxazi

Wis anakrebi rkinabetonis gadaxurvis fila D=1000 mm (armireba); specifikacia

masStabi	furceli #	furclebi
------	k-3	6

saya l ibe naxaz i

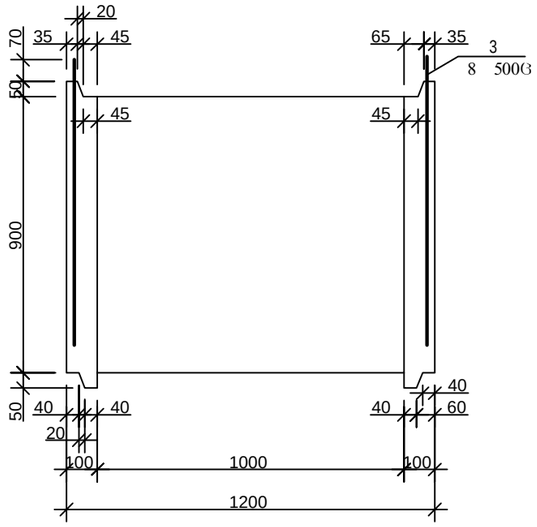

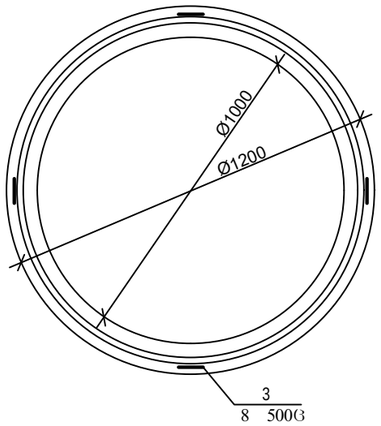

armi reba

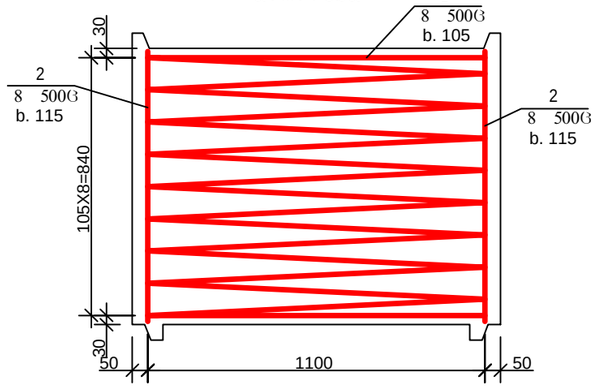

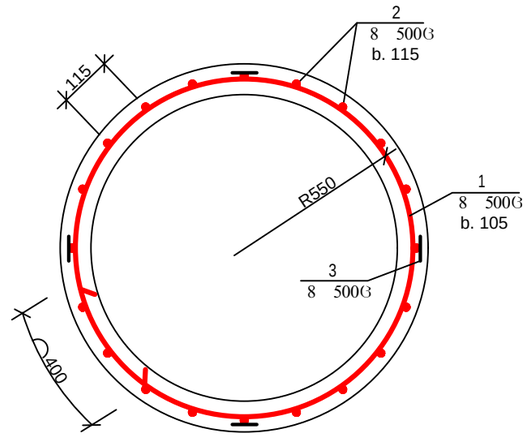

poz. 3

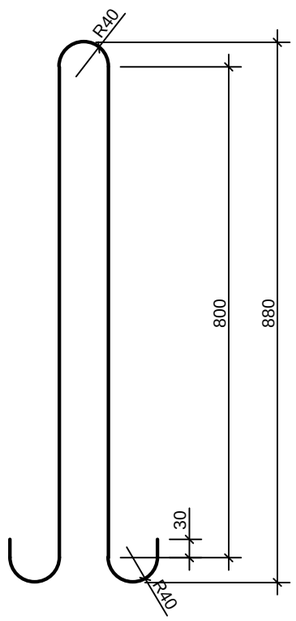

detalebis uwyisi

poz.	eskizi
1	

Wis anakrebi rkinabetonis rgoli s specifikacia

poz.	aRniSvna	dasaxeleba	raod.	masa erT. kg	SeniSvna	
		detalebi				
1*		ϕ 8 B500c L=35140	—	—	14.06kg	27.73kg
2*		L=870	30	0.35	10.5kg	
3*		L=1980	4	0.79	3.17kg	
		masalebi				
		betoni klasiT B25			0.31 m^3	

formati	stadia	varianti
A3	m.p.	1

pirobiTi aRniSvnebi:

- asfaltisgza
- RorRis fena
- qviSa-xreSovani fena
- adgilobrivi grunti
- qviSis fena

SeniSvnebi

1. samuSaoebis warmoebisas daculi iqnas usafrTxoebis wesebi.
2. gamagreba moewyos H=1.70 m CaRrmavebis Semdeg.
3. TxrilisgaTxris dros savaldebuloa geologis daswreba.

damkveTi

dakveTa

Semsrulebeli

S.p.s. "jorjian uoTer end faueri"
teqnikuri eqspertizis da proeqtirebis departamenti-saproeqto samsaxuri
Tbilisi, medea (mzia) juRelis quCa #10

saproeqtos ufrosi	s. jafariZe	
proeqtis xelmZRvaneli	n. imnaZe	
Seasrula	n. imnaZe	
Seamowma	n. TeTraZe	

TariRi: ivnisi 2020

naxazi

Wis anakrebi rkinabetonis rgoli D=1000 mm D=900 mm

masStabi	furceli #	furclebi
------	k-4	6

Wis anakrebi rkinabetonis rgoli ZiriT

D=1000 (sayalibe naxazi)

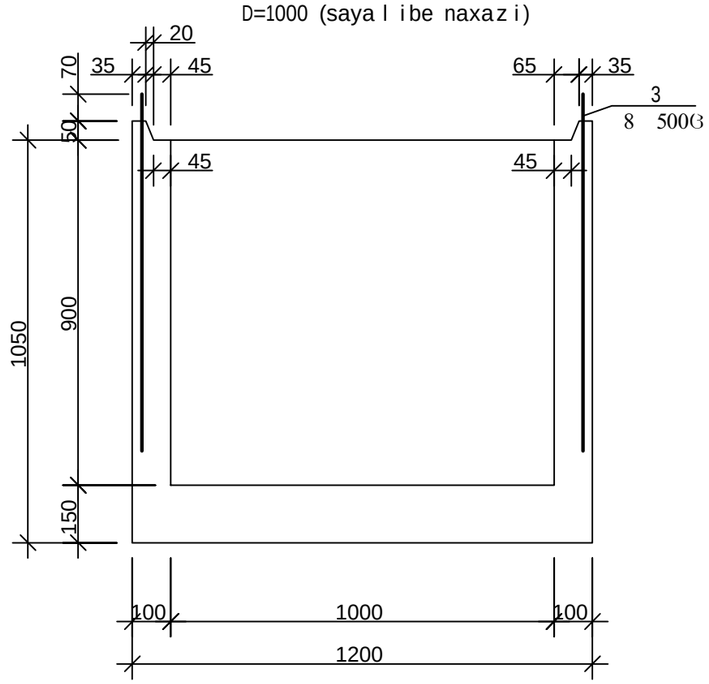

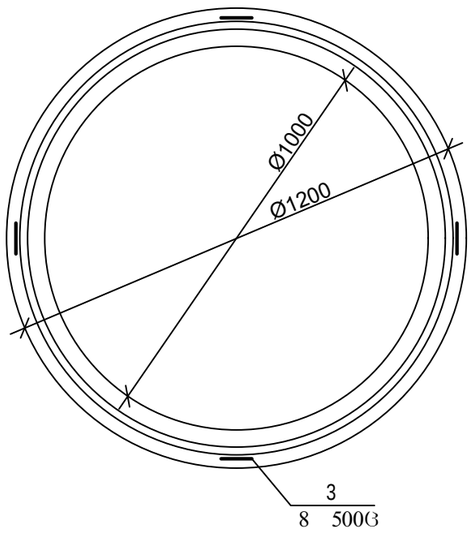

armireba

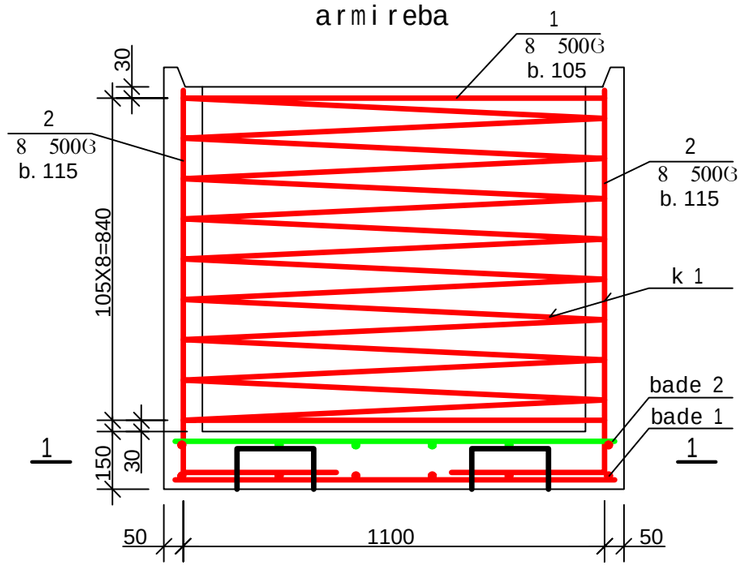

1-1

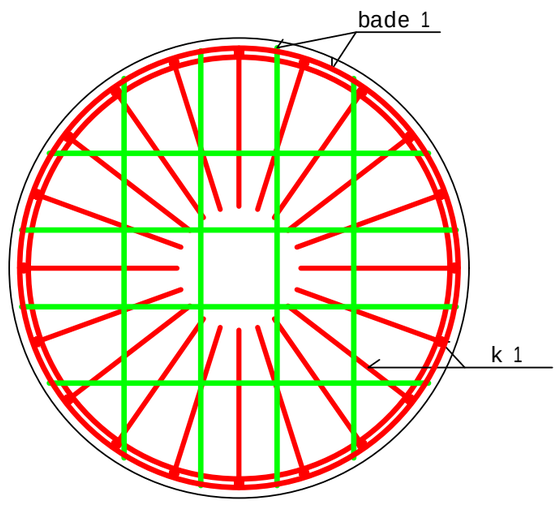

poz. 3

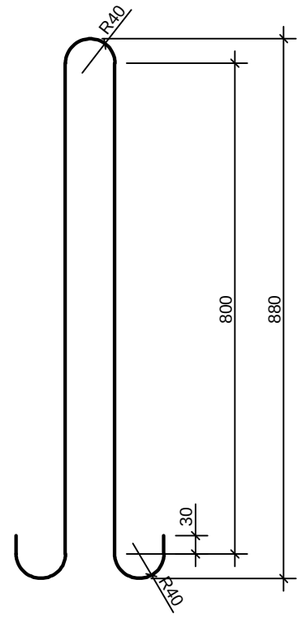

formati	stadia	varianti
A3	m.p.	1

pirobiTi aRniSvnebi:

- asfaltis gza
- RorRis fena
- qviSa-xreSovani fena
- adgilobrivi grunti
- qviSis fena

SeniSvnebi

1. samuSaoebis warmoebisas daculi iqnas usafrTxoebis wesebi.
2. gamagreba moewyos H=1.70 m CaRrmavebis Semdeg.
3. TxrilisgaTxris dros savaldebuloa geologis daswreba.

damkveTi

dakveTa

Semsrulebeli

S.p.s. "jorjian uoTer end faueri"
teqnikuri eqspertizis da proeqtirebis departamenti-saproeqto samsaxuri
Tbilisi, medea (mzia) juRelis quCa #10

saproeqtos ufrosi	s. jafariZe	
proeqtis xelmZRvaneli	n. imnaZe	
Seasrula	n. imnaZe	
Seamowma	n. TeTraZe	

TariRi: ivnisi 2020

naxazi

Wis anakrebi rkinabetonis rgoli ZiriT D=1000 mm

masStabi	furceli #	furclebi
------	k-5	6

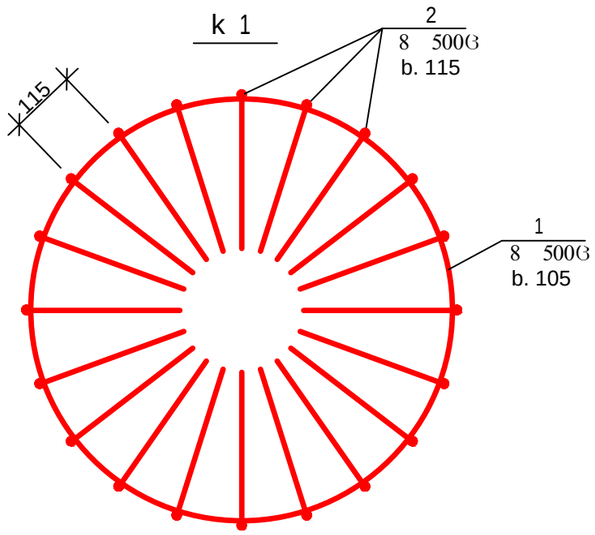

detalebis uwyisi

poz.	eskizi
1	
2	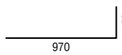
6	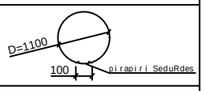
9	

Wis anakrebi rkinabetonis rgoliziriT specifikacia

poz.	aRniSvna	dasaxeleba	raod.	masa erT. kg	SeniSvna	
		detalebi				
1*	k 1	Φ 8 B500c L=27630	—	—	11.05kg	38.22kg
2*	k 1	L=1370	30	0.55	16.5kg	
3*		L=1980	4	0.79	3.17kg	
4	bade 1	L=1130	4	0.45	1.8kg	
5	bade 1	L=990	4	0.4	1.6kg	
6*		L=3560	2	1.42	2.85kg	
9*		L=780	4	0.31	1.25kg	
7	bade 2	Φ 10 A500c L=1130	4	0.70	2.80kg	5.26kg
8	bade 2	L=990	4	0.61	2.46kg	
		masalebi				
		betoni klasiT B25			0.48 m^3	

bade 1; bade 2

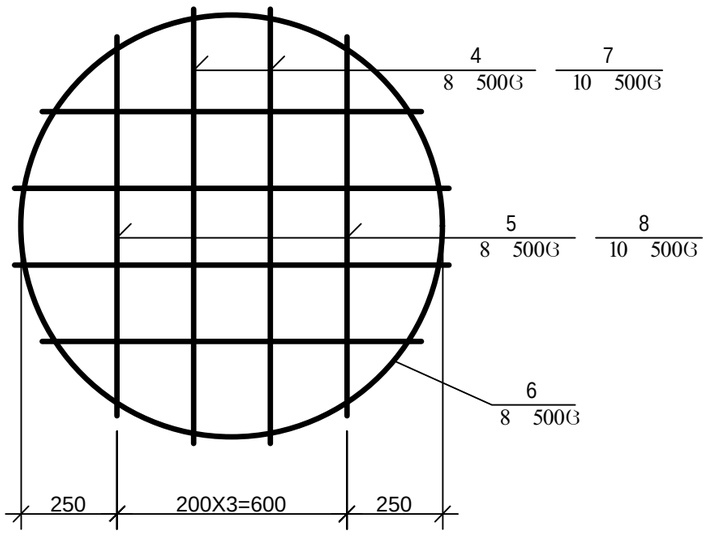

formati	stadia	varianti
A3	m.p.	1

pirobiTi aRniSvnebi:

- asfaltis gza
- RorRis fena
- qviSa-xreSovani fena
- adgilobrivi grunti
- qviSis fena

SeniSvnebi

1. samuSaoebis warmoebisas daculi iqnas usafrTxoebis wesebi.
2. gamagreba moewyos H=1.70 m CaRrmavebis Semdeg.
3. TxrilisgaTxris dros savaldebuloa geologis daswreba.

damkveTi

dakveTa

Semsrulebeli

S.p.s. "jorjian uoTer end faueri"
teqnikuri eqspertizis da proeqtirebis departamenti-saproeqto samsaxuri
Tbilisi, medea (mzia) juRelis quCa #10

saproeqtos ufrosi	s. jafariZe	
proeqtis xelmZRvaneli	n. imnaZe	
Seasrula	n. imnaZe	
Seamowma	n. TeTraZe	

TariRi: ivnisi 2020

naxazi

Wis anakrebi rkinabetonis rgoliziriT D=1000 mm specifikacia

masStabi	furceli #	furclebi
------	k-6	6

სარჩევი	
N:	დასახელება
1	მილსადენების ჩობალი და მისი მოწყობის მინიშნება
2	მილსადენების ჩობალი და მისი მოწყობის მინიშნება
3	მილსადენებზე სასიგნალო ლენტის მოწყობა
4	საპროექტო მოედანზე უსაფრთხოების საგზაო ჯებირები
5	წყალსადენის მილების ტესტირება
6	წყალსადენის მილების გამორეცხვა-დეზინფექცია
7	წყალსადენის მილების გამორეცხვა-დეზინფექცია
8	გამორეცხვა- დეზინფექციის დროს დაერთებისა და გადაღვრის ადგილების შერჩევა
9	კანალიზაციის მილის გამოცდა ჰერმეტულობაზე
10	ავარიის ადგილზე წყლის ამოტუმბვა-გადაგდება
11	სხვადასხვა მასალის მილების შედუღების ხარისხის შემოწმება
12	საგზაო ასფალტის მოწყობის მეთოდი არასებულ და საპროექტო ჭების არსებობის დროს
13	ფოლადის მილების შედუღების მეთოდოლოგია



ობიექტის დასახელება

საპროექტო დოკუმენტაციის ტექნიკურ-ტექნოლოგიური ნაწილის შესრულებისა და მითითებების პირობითი სქემები

		თარიღი
		2020

მილსადენების ჩობალი, მისი ტიპები და მოწყობის პირობითი სქემები

მილსადენების ჩობალი, მისი ფუნქციონალური დატვირთვით არის კომბინირებული ტიპის, რაც გამოიხატება შემდეგში;
1.როგორც ჰერმეტულობის გარანტი
2.როგორც დამცავი საშუალება ორ სხვადასხვა ფუნქციის კვანძების
3.განხოლვითი (განცალკავების) საშუალება ორ სხვადასხვა ფუნქციის კვანძების
4.როგორც თერმული შეკუმშვა-გაფართოების მარეგულირებელი საშუალება

-ჩობალი შესაძლებელია იყოს ქარხნული წარმოების სტანდარტული, რომლის ერთი ტიპი მიესადაგება მხოლოდ ერთი და იგივე დიამეტრის მილს, ხოლო არის მეორე კომბინირებული ტიპის, რომლის შესაძლებლობა შეიძლება იქნას გამოყენებული სხვადასხვა დიამეტრის მილზე შეზღუდულ დიაპაზონზე, მაგალითად ჩობალი ქარხნული მილსადენისთვის D=219 მმ დან D=217 მმ-მდე, დ.ა.შ.
-ჩობალის ტიპი ადგილზე დამზადებით არასტანდარტული, რომლლის ფუნქციონალური დატვირთვა ანალოგიურია იყოს;
1.როგორც ჰერმეტულობის გარანტი
2.როგორც დამცავი საშუალება ორ სხვადასხვა ფუნქციის კვანძების
3.განხოლვითი (განცალკავების) საშუალება ორ სხვადასხვა ფუნქციის კვანძების
4.როგორც თერმული შეკუმშვა-გაფართოების მარეგულირებელი საშუალება

ჩობალი გარსაცმ მილში არასტანდარტული

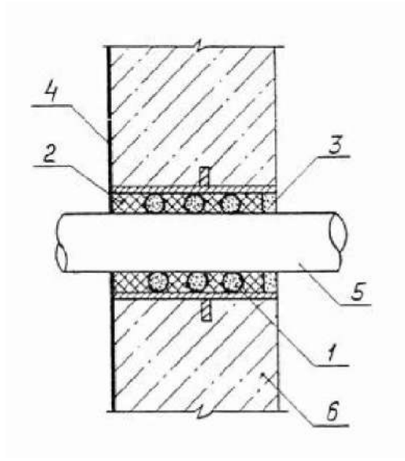



1.გარსაცმის მილი
2.გაჟღენთილი თოკი (ძენძი)
3.ქვიშა-ცემენტის ხსნარი
4.6.ბეტონის კედელი
5.საპროექტო მილი

ჩობალი ქარხნული სტანდარტული



ჩობალი ქარხნული, სტანდარტული აღინიშნება სიმბოლოთი +D, რაც ნიშნავს საპროექტო მილის d+ ანუ თუ საპროექტო მილია d-219 მაშინ ჩობალი იქნება D=+219 მმ.

ჩობალი ქარხნული კომბინირებული სტანდარტული



მილსადენების ჩობალი, მისი ტიპები და მოწყობის პირობები უნდა აკმაყოფილებდეს სტანდარტებს; სერიული N:5.900-2, 5.905-26.04, ГОСТ 10178-85, ГОСТ 12871-93, ГОСТ 6617-76, ГОСТ 21824-76, ГОСТ 25129-82, СНиП 2.03.11-85.
ნებისმიერი ტიპის ჩობალი უნდა იყოს უძრავად ჩამაგრებული კონსტრუქციაში, იყოს ჰერმეტული და დაცული ანტიკოროზიული საშუალებებით.

ფორმატი	სტადია	
A3	მ.პ.	1

პირობითი აღნიშვნები

შენიშვნები

ნებისმიერი ცვლილებები შეათანხმეთ საპროექტო სამსახურთან.
დასაშვებია ჩობალის ერთი ტიპის ჩანაცვლება ფუნქციონალურად სხვა ტიპით.

შ.პ.ს. "ჯორჯიან უოთერ ენდ ფაუერი"
თბილისი, კოსტავას I შესახვევი, №33
ბენეფიციარი ექსპერტიზის და პროექტირების დეპარტამენტი-საპროექტო სამსახური

საპროექტოს უფროსი		
პროექტის ხელმძღვანელი		
შეასრულა		
შეამოწმა		
პროექტი		

თარიღი 2020

ნახაზი

მილსადენების ჩობალი და მისი მოწყობის მინიშნება

მასშტაბი	ფურცელი №	ფურცლები
-	1	13

მილსადენების ჩობალის დიამეტრები

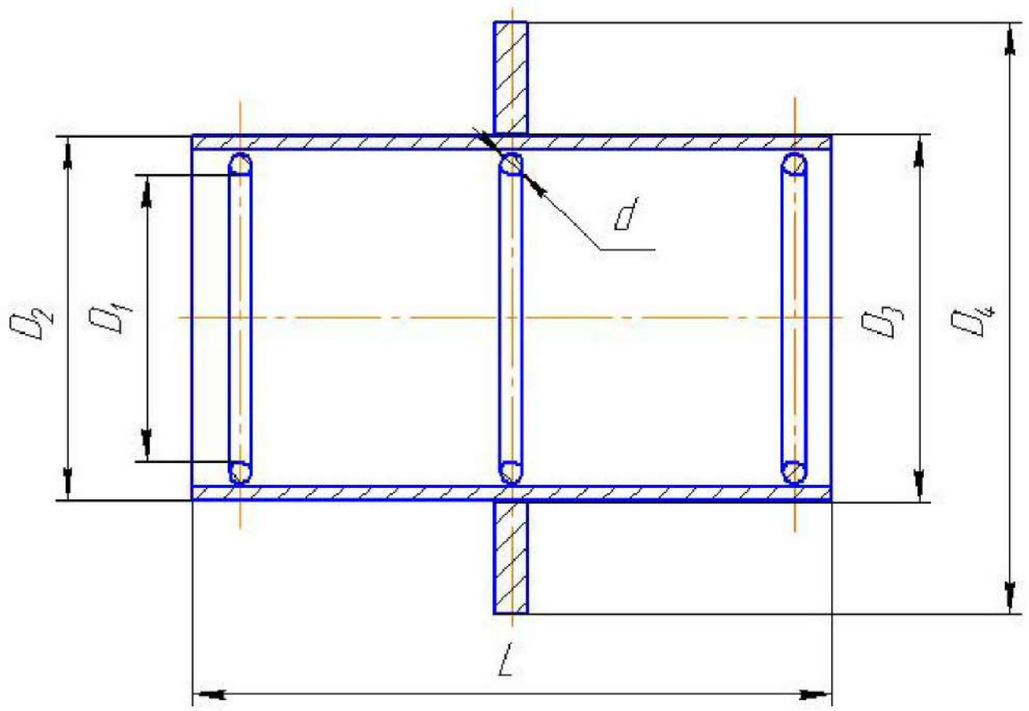



ძირითადი მაჩვენებლები

D-საპროექტო მილის გატარების დიამეტრი
D1-საპროექტო მილის დიამეტრი
D2-ჩობალის გარე დიამეტრი
D3-ჩობალის კედლის სისქეთა სხვაობა
D4-ჩობალის დიამეტრი დამცავი გვერდით
L-სალნიკის სიგრძე
-გარსაცმის მილის შიგა დიამეტრი D=D1+30 მმ (ჩობალის)
-ძენძის ანგარიშია შესავსები ფართის მოცულობა რომელიც ეწყობა გარსაცმის ორივე მხარეზე, არა ნაკლები 80 მმ-ისა ანუ პრაქტიკული ანგარიშით ძენძის (თოკის) სიგრძე L ტოლია საპროექტო მილის გარე დიამეტრის სიგრძე გამრავლებული 6-ზე, ე.ი L=2D1*6, რის შედეგაც დაითვლება თოკის წონა.



ფორმატი	სტადია	
A3	ვ.პ.	1

პირობითი აღნიშვნები

შენიშვნები

ნებისმიერი ცვლილებები შეათანხმეთ საპროექტო სამსახურთან.
დასაშვებია ჩობალის ერთი ტიპის ჩანაცვლება ფუნქციონალურად სხვა ტიპით.

შ.პ.ს. "ჯორჯიან უოთერ ენდ ფაუერი"
თბილისი, კოსტავას I შესახვევი, №33
ტექნიკური ექსპერტიზის და პროექტირების დეპარტამენტი-საპროექტო სამსახური

საპროექტოს უფროსი		
პროექტის ხელმძღვანელი		
შესრულა		
შეამოწმა		
პროექტი		

თარიღი 2020

ნახაზი

მილსადენების ჩობალი და მისი მოწყობის მინიშნება

მასშტაბი	ფურცელი №	ფურცლები
-	2	13

მილსადენზე სასიგნალო ლენტის მოწყობა

მილსადენზე სასიგნალო ლენტა არის სხვადასხვა ტიპის, რომლის შერჩევა კონკრეტულ ეტაპზე ექვემდებარება; მილსადენის მოძიების, მისი ტრაექტორიის დადგენისა და სარემონტო სამუშაოების დროს მილსადენთან მიახლოებისაგან დაცვას. სამძებრო აპარატურა და მისი შესაძლებლობები უნდა შეესაბამებოდეს ლენტის მონაცემებს, რაც სქემატურად უნდა ედრებოდეს ორივეს მახასიათებლებს.

მილსადენზე სასიგნალო ლენტა და მისი მოწყობის პირობითი მითითება









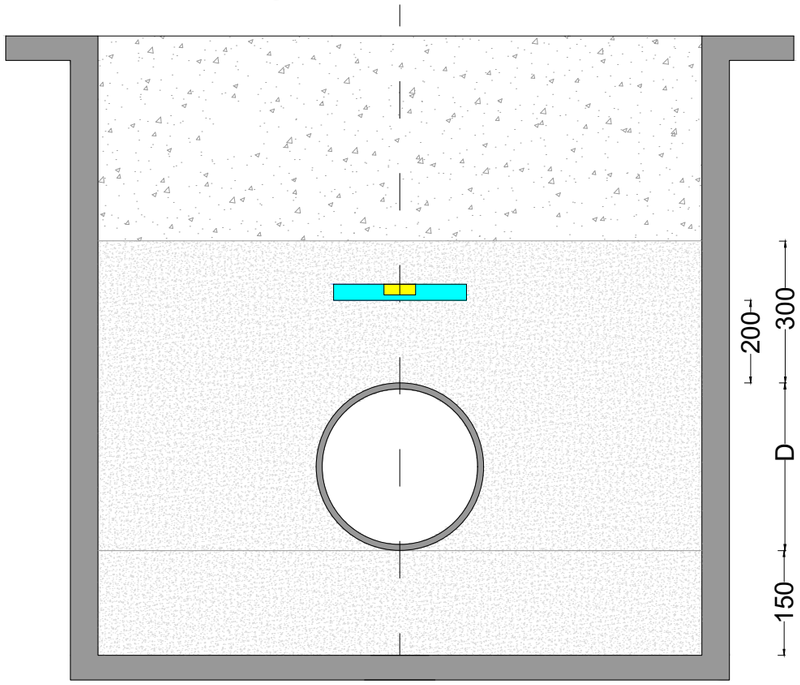



ფორმატი	სტადია	
A3	მ.პ.	1

პირობითი აღნიშვნები

შენიშვნები

ნებისმიერი ცვლილებები შეათანხმეთ საპროექტო სამსახურთან.
დასაშვებია ჩობალის ერთი ტიპის ჩანაცვლება ფუნქციონალურად სხვა ტიპით.

შ.პ.ს. "ჯორჯიან უოთერ ენდ ფაუერი"
თბილისი, კოსტავას I შესახვევი, №33
ტექნიკური ექსპერტიზის და პროექტირების დეპარტამენტი-საპროექტო სამსახური

საპროექტოს უფროსი		
პროექტის ხელმძღვანელი		
შესრულა		
შეამოწმა		
პროექტი		

თარიღი 2020

ნახაზი

მილსადენებზე სასიგნალო ლენტის მოწყობა

მასშტაბი	ფურცელი №	ფურცლები
-	3	13

საპროექტო მონაკვეთზე, დამცავი ჯებირების, საგზაო ნიშნების, გამაფრთხილებელი ლენტებისა და კომპანიის მაიდენტიფიცირებული ბანერების მოწყობა

1.სამშენებლო მონაკვეთზე უსაფრთხოების ნორმების დამცავი შემოღობვა (ჯებირები) უნდა აკმაყოფილებდეს სტანდარტის 23407-78 მოთხოვნებს, დამცავი ჯებირის სიმაღლე უნდა იყოს არანაკლები 1.6-2 მ.

2.ფეხითსავალი ტროტუარის სიგანე უნდა დადგინდეს ხალხის მოძრაობის ინტესიური ტრაექტორიით (მოუწესრიგებელ ტროტუარებისთვის) 0.7-1.2 მ ფარგლებში, შესაძლებელია მეტიც. ავტო-ტრანსპორტის მხარეს ტროტუარი უნდა აღიჭურვოს მოაჯირით, რომელიც შედგება დგარებისა და სახელურისაგან სიმაღლით 1.1 მ.

3.საპროექტო მონაკვეთზე უსაფრთხოების ნორმების დამცავი დროებითი, შემოღობვა, ჯებირები შესაძლებელია იყოს ნებისმიერი მასალისგან დამზადებული, რომელიც თავისი ფუნქციით შეესაბამება კონკრეტულ საქმიანობას.

4.საგზაო და ფეხითმოსიარულეთა გამაფრთხილებელი ლენტები უნდა იყოს მოწყობილი არანაკლები 0.85-1.1 მ სიმაღლის დამაგრებულს მყარად მდგომ სამაგრებზე გამაფრთხილებელი წარწერებით.

5.კომპანიისა და სამუშაოების შემსრულებელთა მაიდენტიფიცირებული ბანერების მოწყობა სავალდებულოა და ის უნდა იკითხებოდეს არანაკლებინ 12 მ მანძილიდან, სადაც მითითებულ უნდა იქნას სრული ინფორმაცია როგორც კომპანიის, აგრეთვე შემსრულებლისა და ობიექტის დასახელებით.







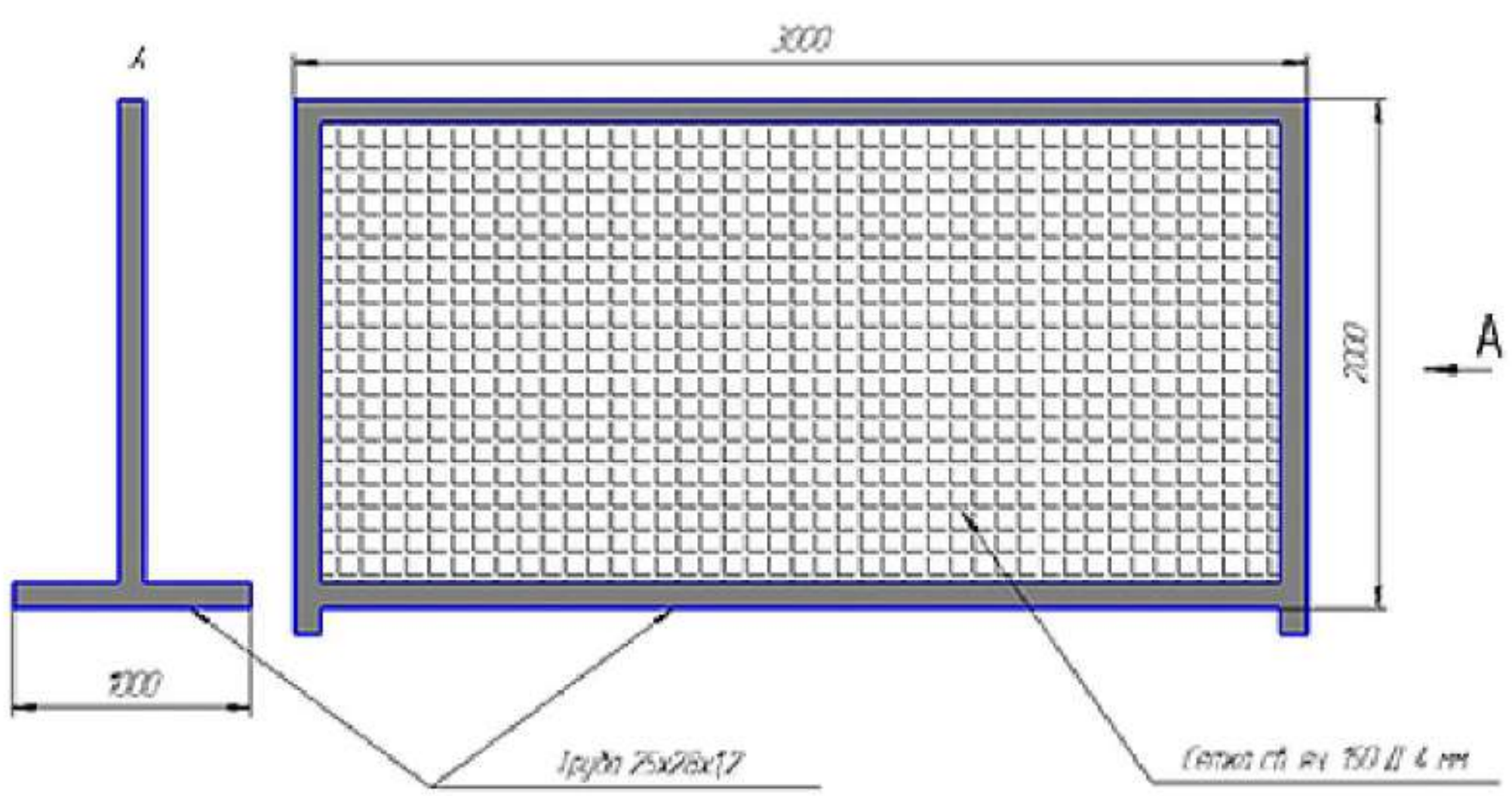



gwp

კომპანია "ჯორჯიან უოთერ ენდ ფაუერი"

მ. კოსტავას 1 შესახვევი N33, თბილისი, 0179, საქართველო
სამუშაო საათები: ორშაბათი-პარასკევი: 09:00 - 18:00 სთ.

ცხელი ხაზი: 2 93 11 11

ანდრონიკაშვილის ქუჩაზე წყალმომარაგების სისტემის განახლება

შემსრულებელი

xxxxxxxxxxxxxxxxxxxxxxxxxxxxxxxxxxxxxxxxxxxxxxxxxxxxxxxxxxxxxxxxxxxxxxxxxx

ცხელი ხაზი: --------------

ფორმატი	სტადია	
A3	მ.პ.	1

პირობითი აღნიშვნები

შენიშვნები

ნებისმიერი ცვლილებები შეათანხმეთ საპროექტო სამსახურთან. დასაშვებია ჩობალის ერთი ტიპის ჩანაცვლება ფუნქციონალურად სხვა ტიპით.

შ.პ.ს. "ჯორჯიან უოთერ ენდ ფაუერი"
თბილისი, კოსტავას I შესახვევი, №33
გეგმიური ექსპლუატაციის და პროექტირების დეპარტამენტი-საპროექტო სამსახური

საპროექტოს უფროსი	
პროექტის ხელმძღვანელი	
შეასრულა	
შეამოწმა	
პროექტი	

თარიღი	2020
ნახაზი	

საპროექტო მოედანზე უსაფრთხოების საგზაო ჯებირები

მასშტაბი	ფურცელი №	ფურცლები
-	4	13

წყალსადენის მილების ტესტირება

წყალსადენის მილების, თუჯი, პოლიეთილენი, პოლიპროპილენის და ფოლადის დაწნევითი ტესტირება უნდა ჩატარდეს სტანდარტი BS EN 805 ან მსგავსი DIN 4279 შესაბამისად თავისი სამონტაჟო არმატურის ჩათვლით.
კომპანიის შიგა განაწესით ქალაქის მასშტაბით შიგა ცენტრალური და გამანაწილებელი ქსელები უნდა იქნან გათვლილი თავისი სამონტაჟო არმატურით 16 ატმ/კგ.სმ2-ზე, წითელ ხაზამდე მომქმედ ქსელების ჩათვლით. რაც შეეხება დაწნევით მილსადენებს, როგორც კოლექტორის სახით ასევე სატუმბი სადგურებისა მასთან მიდგომა ინდივიდუალურია და ის განისაზღვრება კონკრეტული მილსადენის მუშა წნევითა და ჰიდრავლიკური ანგარიშების შესაბამისად, ხოლო ტესტირების დიაპაზონს ანგარიშების შესაბამისად ადგენს დამკვეთი, რომელიც აისახება საპტოექტო დავალებაში.
ტესტირების დროს ისინჯება ნებისმიერი სამონტაჟო არმატურა რომელიც სისტემასთან ერთად ჩართულია მუშა მდგომარეობაში, დაუშვებელია ასეთი სახის არმატურის გამოცდა ჩაკეტილ მდგომარეობაში, თუ მისი გაღება გამოცდის დროს შეუძლებელია, მაშინ კონტრაქტორმა არმატურის შემდეგ უნდა გამოიყენოს დროებითი ჩამხშობი.
მილსადენების მონაკვეთებზე საჭიროა მოეწყოს მანომეტრები, ხოლო საჭირო სიმძლავრის ტუმბო-აგრეგატები უნდა უზრუნველყოს კონტრაქტორმა, რომელიც აისახება მისი სიმძლავრისა და მილასადენის მოცულობს მიხედვით ხარჯთაღრიცხვაში.
მილსადენის დაწნევა უნდა დაიწყოს თანმიმდევრული აწევით მუშა წნევამდე და მის შემდეგ გათვლილს მაქსიმუმამდე, რომელიც დაპრესილ მდგომარეობაში უნდა დაყონვდეს არანაკლები 1 საათის განმალობაში, რის შედეგადაც უნდა დადგინდეს დანაკარგები და გამოჟონვის ადგილები, რაც საშუალებას იძლევა მისი აღდგენითი პროცესებისთვის მილსადენის განმუხტვის შემდეგ და საბოლოო დაწნევაზე მილსადენი საპროექტო დავალებით უნდა დადგეს 24 საათის განმალობაში, სადაც წნევითი დანაკარგი არ უნდა აღემატებოდეს 0.1 ბარს.
მილსადენის ტესტირების დროს მასზე დაერთებების, შეჭრების განშტოებები უნდა ჩაიკეტოს წითელ ხაზებში აბონენტისთვის მიმწოდ ურდულამდე მილსადენზე მიღებული 16 ატმ-ეს ზემოდ 1.2-ჯერ ბარი, ტესტირება მონაკვეთებად დასაშვებია სიტუაციური მდგომარეობით.
დაუშვებელია დაწნევით მილსადენზე წნევის ქვეშ რაიმე სამუშაოების ჩატარება.
წნევაზე ტესტირების შემდეგ უნდა შედგეს შესაბამისი გამოცდის აქტი პასუხისმგებელ თანამდებობისა და ზედამხედველი სტრუქტურის ჩათვლით.
რაც შეეხება მილსადენის გამოცდას სიმტკიცეზე, ის განისაზღვრება კონკრეტულ ქსელზე ინდივიდუალურად თუ რამდენია მუშა წნევა და საერთოდ რამდენზეა გათვლილი მილის დაწნევითი პარამეტრები, საშუალოდ სიმტკიცეზე დაწნევის შემთხვევაში მილსადენი უნდა იყოს გათვლილი თავისი მახასიათებლებით მაქსიმუმ 1.2- 1.5 ჯერ მეტზე, ანუ თუ მილი გათვლილია 16 ატმ-ზე, მაშინ მის სიმტკიცის ზღვარი უნდა განისაზღვროს 20-22 ატმ.





ფორმატი	სტადია	
A3	პ.პ.	1

პირობითი აღნიშვნები

შენიშვნები

შესრულების დროს ცვლილებების საჭიროების შემთხვევაში მიმართეთ საპროექტო სამსახურს

2020

შ.პ.ს. "ჯორჯიან უოთერ ენდ ფაუერი"
თბილისი, კოსტავას I შესახვევი, №33
ტექნიკური ექსპერტიზის და პროექტირების დეპარტამენტი-საპროექტო სამსახური

თარიღი

ნახაზი

წყალსადენის მილების ტესტირება

მასშტაბი	ფურცელი №	ფურცლები
-	გ-5	13

მაგისტრალური და შიდა წყალმომარაგების მილსადენების გამორეცხვა-დეზინფექციის რეგლამენტი

წყალსადენის ნაგებობების დეზინფექცია (ჭაბურღილების, რეზერვუარებისა და საწნეო ავზების, სალექარების, შემრევების, ფილტრების, წყალსადენის ქსელის) შეიძლება იყოს პროფილაქტიკური (ახალი ნაგებობების ექსპლუატაციაში მიღების წინ, პერიოდული გაწმენდის შემდეგ, სარემონტო-საავარიო სამუშაოების შემდეგ), აგრეთვე, ეპიდჩვენებების მიხედვით (ნაგებობების დაბინძურების შემთხვევაში, რომლის შედეგადაც მოსალოდნელია წყლის ფაქტორთან დაკავშირებული ნაწლავური ინფექციების აფეთქების საშიშროება).

წყალსადენის ნაგებობების დეზინფექციის წინ აუცილებლია მათი წინასწარი მექანიკური გაწმენდა და გარეცხვა.

წყალსადენის ქსელი, რომლის გაწმენდა გაძნელებულია, ინტენსიურად უნდა გაირეცხოს 4-5-საათის განმავლობაში, წყლის მოძრაობის მაქსიმალური სიჩქარის (არანაკლებ 1 მ/წმ) პირობებში.

წყალსადენის ქსელის დეზინფექცია წარმოებს მილების შევსების გზით ქლორის (ქლორიანი კირის) ხსნარით, რომელიც შეიცავს 75-დან-100 მგ/ლ-მდე აქტიურ ქლორს (ქსელის დაბინძურების ხარისხის, მისი ცვეთისა და სანიტარიულ-ეპიდემიური მდგომარეობის შესაბამისად). ქსელში აქტიური ქლორიანი ხსნარის შეტანა გრძელდება მანამ, სანამ მისი მიწოდების ადგილიდან ყველაზე დაცილებულ წერტილში აქტიური ქლორის შემცველობა არ იქნება მოცემული დოზის არანაკლებ 50%. ამ მომენტიდან წყდება ხსნარის მიწოდება და ქსელს ტოვებენ შევსებულს არანაკლებ 6 საათისა. კონტაქტის დამთავრების შემდეგ ქლორიან წყალს უშვებენ და ქსელს რეცხავენ სუფთა წყალსადენის წყლით. გარეცხვის დამთავრებისას (წყალში 0,3-0,5 მგ/ლ ნაშთი ქლორის შემცველობისას) ქსელიდან იღებენ სინჯებს საკონტროლო ბაქტერიოლოგიური ანალიზისათვის. დეზინფექცია ჩაითვლება დამთავრებულად, თუ ერთი წერტილიდან მიმდევრობით აღებული ორი ანალიზის შედეგი დამაკმაყოფილებელი იქნება.

ქსელის გაუსნებოვნებისათვის ქლორიანი ხსნარის მოცულობა გაიანგარიშება მილების შიდა მოცულობითა და 3-5% დამატებით (შესაძლებელი გადმოღვრა). მოცულობით 100 მ მილებისათვის 50 მმ დიამეტრისას, შეადგენს 0,2 მ3,
75 მმ – 0,5მ3, 100 მმ – 0,8 მ3, 150 მმ – 1,8 მ3, 200 მმ – 3,2 მ3, 250 მმ – 5 მ3.

გამორეცხვა- დეზინფექცია ხორციელდება სპეციალიზირებული სამონტაჟო ორგანიზაციის მიერ და სახელმწიფო სანიტარიული და ეპიდემიოლოგიური ზედამხედველობის სამსახურისა და ოპერაციის სამსახურის სავალდებულო ყოფნით, რომლებიც იღებენ წყლის ნიმუშებს ლაბორატორიული ანალიზისათვის. ლაბორატორიის წარმომადგენელი აკონტროლებს სადეზინფექციო ხსნარის მახასიათებლებს და განსაზღვრავს ქლორის რაოდენობას, რომელიც შეიცავს სარეცხი ხსნარში. ოპტიმალური შედეგის მიღების შემდეგ სახელმწიფო სანიტარიული და ეპიდემიოლოგიური ზედამხედველობის სამსახურის წარმომადგენელი ადგენს ოქმს, რომელშიც მითითებულია ტესტების შედეგები.

მილსადენის რეცხვითი სამუშაოები ცალკეულ მონაკვეთებზე (შიდა ქსელებზე არაუმეტეს 2 კმ) უნდა განხორციელდეს მანამ-სანამ მთლიანად არ იქნება მილის შიგა პერიმეტრი გასუფთავებული ჟანგისა და ნარჩენებისაგან, აგრეთვე არ იქნება მიღწეული ბაქტერიოლოგიურად მისაღები შედეგები, რომელიც უნდა დადასტურდეს წარმოების აქტში კომისიაში შემავალი სამსახურების წარმომადგენელთა ხელმოწერით.

გამორეცხვის დროს მონაკვეთზე სითხის სიჩქარე უნდა იყოს არანაკლები
V=1-3 მ/წმ, ხოლო წნევა მონაკვეთზე არა ნაკლები 1-2 კგძ/სმ2-ზე

გამოსარეცხი წყლის ეკონომიისა და გამორეცხვის ეფექტიური შედეგის მისაღწევად რეკომენდირებულია მილსადენის იმ მონაკვეთზე წყალთან ერთად შევუშვათ დაწნეხილი ჰაერი არა ნაკლები წყლის 50%-ისა და წნევით 0.5-1 ატმ-ით მეტი ვიდრე წყლისა, ჰაერის სიჩქარე დასაშვებია 2-3 მ/წმ-ში.

გადაღვრის ადგილად მხოლოდ გამორეცხვის დროს უმეტეს შემთხვევაში შიდა ქსელებზე შესაძლებელია იყოს მიჩნეული სანიაღვრე სისტემა, თუმცა ის უნდა იქნას შეთანხმებული შესაბამის სამსახურებთან.

ფორმატი	სტადია	
A3	პ.პ.	1

პირობითი აღნიშვნები

შენიშვნები

შესრულების დროს ცვლილებების საჭიროების შემთხვევაში მიმართეთ საპროექტო სამსახურს

2020

შ.პ.ს. "ჯორჯიან უოთერ ენდ ფაუერი"
თბილისი, კოსტავას I შესახვევი, №33
ტექნიკური ექსპერტიზის და პროექტირების დეპარტამენტი-საპროექტო სამსახური

თარიღი

ნახაზი

წყალსადენის მილების გამორეცხვა-დეზინფექცია

მასშტაბი	ფურცელი №	ფურცლები
-	გ-6	13

მილსადენის რეცხვითი და სადენზიფექციო სამუშაოების მიმდევრობა;

ქლორირინამდე უნდა ჩატარდეს შემდეგი მოსამზადებელი სამუშაოები:

1. ჩატარდეს წინასწარი მოკვლევა მაგისტრალური მილსადენის ტექნიკურ მდგომარეობაზე, მასზე დაერთების რაოდენობაზე და წერტილებზე.
2.წინასწარ მომზადეს სამუშაოების წარმოებისთვის საჭირო ფართობი.
3. წინასწარ განისაზღვროს და მოხდეს შეთანხმება შესაბამის სამსახურებთან გადაღვრის ჩაშვების ადგილზე.
4. ინფორმირებულობა როგორც მომხმარებლის ასევე სანიტარული ზედამხედველობის სამსახურების.
5.წინასწარ დამონტაჟდეს წყლის, დაწნეხილი ჰაერისა და ქლორირების შესაბამისი დანადგარები.
6.წინასწარ დაკომპლექტდეს ლაბორატორიული სინჯებისათვის საჭირო მოწყობილობები.
7. უსაფრთხოების ზედმიწევნით დაცვის მიზნით მოწვეულ იქნან ქლორთან შეხებაში მყოფი სპეციალისტები.
8. მილსადენის პარამეტრებზე დაყრდნობით წინასწარ მომზადეს გამორეცხვა-დეზინფექციის რეგლამენტი, განისაზღვროს ცალკეული ელემენტების რაოდენობა, დოზები და დაყოვნების პროცედურები.
9.მაგისტრალურ მილსადენის გამოსარეცხ მონაკვეთზე მილში არსებული წყლის 30%-ის გადაღვრის შემდეგ უნდა დაიწყოს მისი შევსება ქლორირებული წყლით, უმჯობესია თუ არსებობს შესაძლებლობა ყოველ 500 მეტრზე მოეწყოს სინჯების აღება და ველოდებით ბოლო მონაკვეთამდე წინასწარ განსაზღვრული ქლორის ნარჩენ რაოდენობას არა ნაკლებ 50%-ისა საწყისთან შედარებით.
10. ქლორის დოზა განისაზღვრება მილის მოცულობასთან შეფარდებით და განისაზღვრება ფორმულით T=0.082*D*I*K/A, სადაც

T-მყარი ქლორშემცვლელი რეაგენტის სასაქონლო მასას დამატებული 5% დანაკარგები (კგ)
D-მილის დიამეტრი (მმ)
I-მილის სიგრძე (მ)
K-წინასწარ დადგენილი აქტიური ქლორის დოზა (მგ/ლ)
A-აქტიური ქლორის % რაოდენობა სასაქონლო მოცულობიდან (%)
მაგალითისთვის: K=40 მგ/ლ, D=400 მმ, I=1000 მ, A=18%, მივიღებთ
T=40*0,2*0.2*3,14*1000/18=27,9+5%=29.2 კგ, ანუ 18%-იანი სუფთა ქლორის შემცველი რეაგენტი საჭიროა 29,2 კგ.

11. ქლორირებული წყლით მილის შებსება უნდა მოხდეს V=1 მ/წმ სიჩქარით, და შევსების შემდეგ წნევა არ უნდა აღემატებოდეს 1-1.5 ატმ. (გამონაკლისის გარდა)
12.დაწნეხილი ჰაერის მოცულობა განისაზღვრება მილში არსებული წყლის მოცულობის 50%-ით და მისი მიწოდება უნდა მოხდეს V=2-3 მ/წმ სიჩქარით წნევით

0.5-1 ატმ მეტი ვიდრე სითხის იქნება მილში, კომპრესორის წარმადობა განისაზღვრება ფორმულით; Q=q*V/2t, სადაც

Q-კომპრესორის წარმადობა (მ3/წთ) +12% დანაკარგი
q-წყლის მოცულობა მილში (მ3)
t-მიწოდების ხანგძლივობა (წთ)
V-სითხის დინების სიჩქარე (მ/წმ)
მაგალითისთვის; D=400 მმ, I=1000 მ, t=45 წთ, მაშინ მივიღებთ
Q=0,2*0,2*3,14*1000*1/90=0.7 მ3/წთ+12%=0.8-1 მ3/წთ, PN8, რესივერით.

დეზინფექციის შემდეგ იწყება გამორეცხვითი პროცედურები სუფთა სტანდარტული საექსპლუატაციო წყლით, მანამ-სანამ წყალი არ მიიღებს სტანდარტულ ფერს და ქლორის ნარჩენი არ იქნება ზღვას დაბლა ანუ მაქსიმუმ- 0.3-0.5 მგ/ლ-ზე. გაზავებული წყალ-ქლორიანი მასის გადაღვრის (ჩაშვების) ადგილი წინასწარ უნდა შეთანხმეს შესაბამის სამსახურებთან.

გაზავების გარეშე დაუშვებელია:-საკანალიზაციო ქსელში, მინდორ-ველზე თუ ტყით საფარ ადგილებში, ხევში, მდინარეში ან სანიაღვრეში.

ფორმატი	სტადია	
A3	პ.პ.	1

პირობითი აღნიშვნები

შენიშვნები

შესრულების დროს ცვლილებების საჭიროების შემთხვევაში მიმართეთ საპროექტო სამსახურს

2020

შ.პ.ს. "ჯორჯიან უოთერ ენდ ფაუერი"
თბილისი, კოსტავას I შესახვევი, №33
ბენეფიციარი ექსპერტიზის და პროექტირების დეპარტამენტი-საპროექტო სამსახური

თარიღი

ნახაზი

წყალსადენის მილების გამორეცხვა-დეზინფექცია

მასშტაბი	ფურცელი №	ფურცლები
-	გ-7	13

მილსადენის რეცხვითი და სადენზიფექციო სამუშაოების დროს დაერთებისა და გადაღვრის ადგილების შერჩევა

მილსადენის რეცხვითი და სადენზიფექციო სამუშაოების დროს აუცილებელია გამრეცხი სასმელი წყლის აღების წყარო, რომელის შერჩევის დროს აუცილებელია გავითვალისწინოთ საპროექტო მონაკვეთის ადგილ მდებარეობა, კერძოდ;
-ქსელზე ავარიის აღმოფხვრის შემთხვევაში ის შესაზლებელია იყოს არსებილი ქსელი
-ახალი ქსელის მოწყობის დროს შესაძლებელია იყოს არსებულთან დაერთების ვარიანტი
-ახალ განაშენიანების პირობებში კი, შემოტანით ან რადიუსზე სიახლოვეთ არსებულ ქსელიდან დროებითი დაერთება
სამივე ვარიანტი განიხილება პროექტირების დროს და ის ასახულია სახარჯთაღრიცხვო ღირებულებაში ინდივიდუალურად განფასების კოდების მიხედვით, რაც მიუთითებს ყველა პასუხისმგებლობის კონტრაქტორთან გადასვლაზე, ამის გარდა ნებისმიერ შემთხვევაში, დაერთების ადგილი და წყლის ხარჯი კონტრაქტორმა უნდა შეათანხმოს კომპანიის რეგიონის ბიზნესცენტრთან და სადისპეჩეროსთან, აგრეთვე კონტრაქტორი ვალდებულია წინასწარ განსაზღვროს დაერთების მილის დიამეტრი მის ხელთ არსებული ტუმბოს მახასიათებლებიდან გამომდინარე, გასათვალისწინებელია-რომ საპროექტო დოკუმენტაციის უმეტეს ნაწილში დაერთების ადგილი ან ტიპი არ იქნება მითითებული.

ახლა რაც შეეხება გამორეცხვა-დეზინფექციის დროს გადამღვრელის ადგილის შერჩევას, მის დიამეტრს და მიმღების წარმადობას, ყოველივე ზემოდ ხსენებული უნდა იქნას ჰარმონიაში გამორეცხვა-დეზინფექციის მეთოდთან, კერძოდ;
-როცა პროცედურა ხორციელდება მხოლოდ წყლით
-ან დაწნეხილი ჰაერის დახმარებით პარარერულ რეჟიმში
-და კიდევ დაბინძურების ხარისხზე
ნებისმიერი შემთხვევა განიხილება ადგილზე სამუშაოს წარმოების დროს და კონტრაქტორი ვალდებულია შეარჩიოს პროცედურების რეჟიმი ისე-რომ არ დაირღვეს რეგლამენტი, გასათვალისწინებელია წყალ-ჰაერით ერთობლივი გამოყენება ამცირებს წყლის ხარჯს, ზრდის დინების სიჩქარეს და გადაღვრის მიმღებში ამცირებს წყლის მოცულობას, რაც მთლიანობაში მიმღების გამტარიანობაზე დადებითად აისახება.

მილსადენის რეცხვითი და სადენზიფექციო სამუშაოების დროს დამატებითი ფასონური დეტალების ჩამონათვალი და მოწყობის პირობითი მითითება





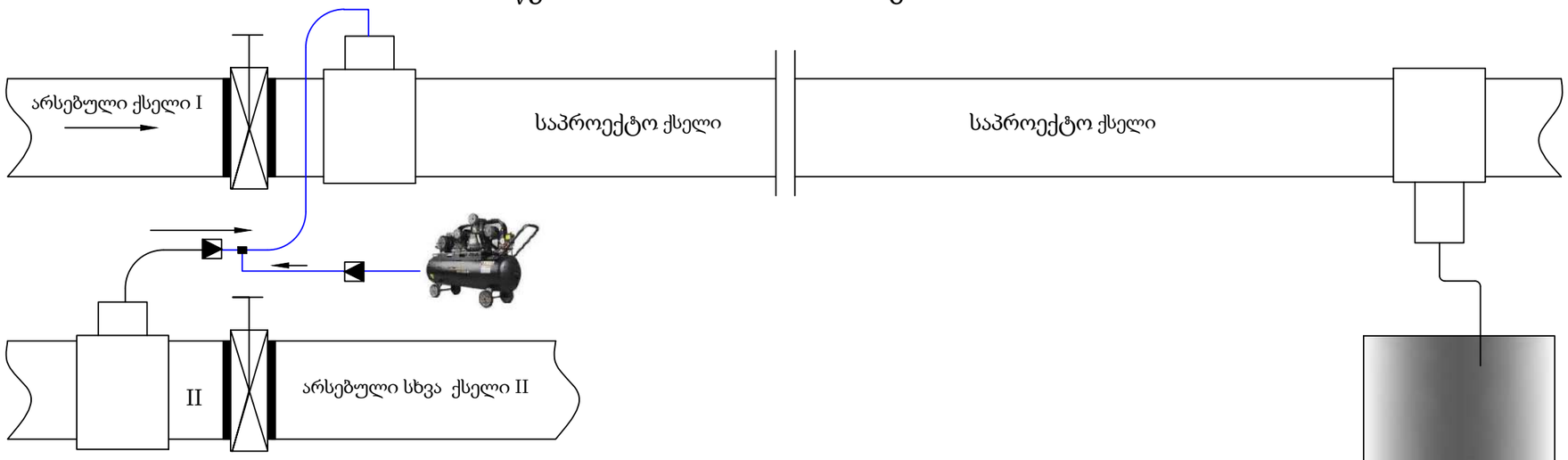

არსებული ქსელი I , რაც ნიშნავს საპროექტო ქსელის დაერთებას არსებულთან და წყლის რესურსად მისი გამოყენება

არსებული სხვა ქსელი II , რაც ნიშნავს საპროექტო ქსელის დაერთებას არსებულ სხვა ქსელთან და წყლის რესურსად მისი გამოყენება, აგრეთვე I-II ვარიანტებზე დაწნეხილი ჰაერის ჩართვა პარარერულ რეჟიმში.

ფორმატი	სტადია	
A3	პ.პ.	1

პირობითი აღნიშვნები

შენიშვნები

შესრულების დროს ცვლილებების საჭიროების შემთხვევაში მიმართეთ საპროექტო სამსახურს

2020

შ.პ.ს. "ჯორჯიან უოთერ ენდ ფაუერი"
თბილისი, კოსტავას I შესახვევი, №33
ტექნიკური ექსპერტიზის და პროექტირების დეპარტამენტი-საპროექტო სამსახური

თარიღი

ნახაზი

გამორეცხვა- დეზინფექციის დროს დაერთებისა და გადაღვრის ადგილების შერჩევა

მას.შტაბი	ფურცელი №	ფურცლები
-	გ-8	13

თვითდინებითი საკანალიზაციო ქსელის შემოწმება ჰერმეტულობაზე

თვითდინებითი საკანალიზაციო ქსელის შემოწმება ჰერმეტულობაზე ხორციელდება ორ ეტაპად;
1.მილსადენის ტესტირება ჭების გარეშე
2.ჭებთან ერთად ერთობლივად СНиП 3.05.04
პირველადი გამოცდა უნდა ჩატარდეს ტრანშეის შევსებამდე, სადც გამოცდის მონაკვეთი უნდა შეივსოს რელიეფური პროფილის შესაბამისად და გაგრძელდეს მინიმუმ 15 წუთით, ხოლო საბოლოო გამოცდა უნდა ჩაუტარდეს ტრანშეის შევსების შემდეგ და უნდა გაგრძელდეს 48 საათი, მონაკვეთების სიგრძე დასაშვებია 20-100 მ, ან რელიეფის შესაბამისად სადაც სითხის სიმაღლე არ უნდა აღემატებოდეს 2.5 მ.
მომქმედ საკანალიზაციო ქსელში გამდინარე სითხე გასაბერი სპეციალური ბუშტით უნდა ჩაიკეტოს იმ მონაკვეთზე სადაც შესაძლებელი იქნება რელიეფიდან გამომდინარე ისე-რომ სითხის სიმაღლე ჭაში არ უნდა აღემატებოდეს 2.5 მეტრს, ეს იქნება პირველადი გამოცდა ჰერმეტულობაზე, ხოლო ახალი ქსელი უნდა შეივსოს შემოტანილი წყლით იგივე მეთოდით, მისი რეგულიარული შემოტანა არაა საჭირო რადგან მისი გაგრძელება მოხდება სხვა მონაკვეთებზე, შესაძლებელი და დასაშვებია დამატებითი მოცულობის შემოტანა.

საკანალიზაციო ჭების შემოწმება ხორციელდება მილსადენთან ერთად, მომქმედი ან ახალ ქსელში სითხის შეტბორვის ხარჯზე ექსპლუატაციისთვის დასაშვებ დონეზე, რაც არ უნდა აღემატებოდეს 2.5 მეტრს.

მილსადენის თუ ჭის შემთხვევაში თუ ადგილი ექნება გაჟონვას ის უნდა იქნეს შეკეთებული დაზიანებული ადგილის მასალის მახასიათებლებთან შესაბამისი მასალით.

ფორმატი	სტადია	
A3	პ.პ.	1

პირობითი აღნიშვნები

შენიშვნები

შესრულების დროს ცვლილებების საჭიროების შემთხვევაში მიმართეთ საპროექტო სამსახურს

2020

შ.პ.ს. "ჯორჯიან უოთერ ენდ ფაუერი"
თბილისი, კოსტავას I შესახვევი, №33
ტექნიკური ექსპერტიზის და პროექტირების დეპარტამენტი-საპროექტო სამსახური

თარიღი

ნახაზი

საკანალიზაციო მილის გამოცდა ჰერმეტულობაზე

მასშტაბი	ფურცელი №	ფურცლები
-	გ-9	13

წყალსადენისა და წყალარინების მილსადენების მოწყობის დროს წყლის ამოტუმბვა-დაგაგდების სამუშაოები

წყალსადენისა და წყალარინების მილსადენების მოწყობის დროს წყლის ამოტუმბვა-დაგაგდების სამუშაოების ძირითადი მიზეზია ორი გარემოება;

1.როცა ხდება მომქმედი ქსელის შეცვლა, სარემონტო ან სარეაბილიტაციო სამუშაოები.

2.როცა ადგილი აქვს მიწისქვეშა დრენაჟის წყლების არსებობას

აღნიშნული მდგომარეობის განმუხვტა ისე-რომ ხელი არ შეეშალოს საპროექტო დავალებით გაწერილ სამუშაოებს, მოცულობებში დამატებით აისახება მონაკვეთზე წყლის გადატუმბვა სხვა წინასწარ განსაზღვრულ და შეთანხმებულ ადგილებში, წყლის გადაბუმბვისთვის საჭიროა შეირჩეს კონკრეტული წარმადობის ტუმბო თავისი ტიპის შესაბამისად და დამატებით მოეწყოს დროებითი ქსელი.

საერთოდ მომქმედი ქსელზე ჩასატარებელი სამუშაოების დროს ყოველთვის გასათვალისწინებელია წყლის ამოტუმბვითი სამუშაოები, რომლის ტუმბოს წარმადობა განისაზღვრება ქსელის დიამეტრისა და შესაძლო სამონტაჟო ჩამკეტი არმატურის დაზიანების შემთხვევაში დაღვრილი სითხის მასის შესაბამისად, უმეტეს შემთხვევაში წინასწარ შერჩეული პარამეტრები ვერ აკმაყოფილებს ფაქტიურ მოცულობებს, რის გამოც დასაშვებია მასში ცვლილებების შეტანა ზედამხედველი სამსახურის დამოწმებით.

რაც შეეხება გრუნტის წყლებს, ის დადგენილ უნდა იქნას წინა საპროექტო კვლევების დროს, როგორც დრენაჟის წყლების მოცულობის აგრეთვე ატმოსფერული ნალექების დროს შესაძლო გაზრდაზე, რომელიც როგორც პირველ შემთხვევაში ვერ იქნება ზუსტი, რის გამოც მისი მოცულობები დგინდება ფაქტიური სამუშაოების ხარჯზე.





წყალსადენისა და წყალარინების მილსადენების მოწყობის დროს წყლის ამოტუმბვა-დაგაგდების სამუშაოების წარმოების დროს გაითვალისწინეთ შემოსული წყლის მოცულობა და მისი შესაბამისი წარმადობის ტუმბო, დროებითი ბაიპასის მილის დიამეტრი, სიგრძედ მიიღეთ 50 მ, ხოლო დროის ხანგძლივობა, წყალსადენის დროს 4 საათი და კანალიზაციის დროს ყოველ 50 მეტრზე 48 საათი





ფორმატი	სტადია	
A3	ა.პ.	1

პირობითი აღნიშვნები

შენიშვნები

შესრულების დროს ცვლილებების საჭიროების შემთხვევაში მიმართეთ საპროექტო სამსახურს

2020

შ.პ.ს. "ჯორჯიან უოთერ ენდ ფაუერი"

თბილისი, კოსტავას I შესახვევი, №33

ტექნიკური ექსპერტიზის და პროექტირების დეპარტამენტი-საპროექტო სამსახური

თარიღი

ნახაზი

ავარიის ადგილზე წყლის ამოტუმბვა-გადაგდება

მასშტაბი	ფურცელი №	ფურცლები
-	გ-10	13

წყალსადენის პოლიეთილენის მილების ურთიერთ დაერთება

პოლიეთილენის მილების ურთიერთ შედუღება;
-პ.ე. მილების ურთიერთ შედუღება, ფიტინგებისა და სამონტაჟო არმატურის მოწყობა ხორციელდება თანმიმდევრობით და სხვადასხვა მეთოდით, მთავარია ნებისმიერ შემთხვევაში დაცულ იქნას მოსაწყობი მილის მახასიათებლებში მითითებული პროცედურები, უმთავრესად აუცილებელია დაცული და შერჩეულ იქნას შედუღების ტიპი, ტემპერატურა მილის მასალის შესაბამისად. ამის გარდა ნებისმიერ შემთხვევაში საჭიროა მოხდეს 2-3 წერტილის ტესტური შედუღება-გამოცდა, რის შემდეგაც შესაძლებელი იქნება მუშაობის გაგრძელება. შედუღების გარდა არსებობს შეწებვითი, ელ. ქუროებით და მექანიკური გადამყვანებით მილებისა თუ სამონტაჟო არმატურის ურთიერთ შეკავშირება.
-ნებისმიერი სამუშაოები რომელიც დაკავშირებულია მილსადენის მოწყობასთან უნდა ახორციელებდეს სპეციალურად მომზადებული პერსონალი, წინაღმდეგ შემთხვევაში მისი მედეგობა ან კიდევ საექსპლუატაციო ხანგძივობის დრო ვერ იქნება გარანტირებული.
(PE) პოლიეთილენის მილები და ფიტინგები უნდა შესრულდეს DIN 8074/75 და DIN 12201 მოთხოვნებით ან ექვივალენტური სტანდარტების შესაბამისად, ხოლო მაღალი სიმკრივის (PE) HDPE (SDR) მილები და ფიტინგები შესრულდეს DIN 16892 და DIN 16893 მოთხოვნებით ან ექვივალენტური სტანდარტების შესაბამისად.
-პოლიეთილენის მილების საექსპლუატაციო დროის ხანგძლივობას მისი საუკეთესო მახასიათებლების გარდა განსაზღვრავს ურთიერთ დაერთების ტიპები და შეერთების ხარისხი, კერძოდ შესაძლებელია მილების ურთიერთ დაკავშირება მოხდეს, შეწებვითი, ე. ქუროს და ურთიერთშედუღების მეთოდით, ნებისმიერ შემთხვევაში პირველ რიგში გასათვალისწინებელია მილის მასალა, შედუღების ტიპი, ატმოსფერული ტემპერატურა და მისი მოწყობის სტრუქტურა.
-მილსადენის ურთიერთ დაკავშირებამდე-როცა გადაწყდება შეერთების ტიპი აუცილებელია განხორციელდეს ტესტური იგივე დაერთებები, რისი დადებითი შედეგის შემდეგ შესაძლებელია განხორციელდეს გეგმური სახაზო დაერთებები.
-ნებისმიერი ურთიერთ დაერთებების ტიპები უნდა იქნას შერჩეული მილის მახასიათებლების მიხედვით, რაც თავისთავად გულისხმობს მისი მოწყობისთვის საჭირო და შესაბამის დანადგარებს თუ საშუალებებს, აუცილებელია მილსადენის ქარხნული საპასპორტო მონაცემები და მეთოდი ნებისმიერი დაერთებისადმი.
-პირობითად განვიხილოთ (PE) მილის ურთიერთ დაერთება შედუღების მეთოდით;
1.(PE) მილების ურთიერთშედუღების მეთოდით არის ყველაზე გავრცელებული თავისი ეკონომიურობით, მაგრამ მის შესრულებას თან ახლავს გაუთვალისწინებელი გარემოებები, როგორიცაა (PE) სხვადასხვა მწარმოებლის მიერ მოწოდებული მილებსა თუ ფიტინგების დეტალები, ასეთ შემთხვევაში აუცილებელია სხვადასხვა მწარმოებლის მიერ მოწოდებული მასალის დეტალური შემადგენლობა და რეგლამენტი თუ რა ანალოგებთანაა შესაძლებელი ურთიერთდაერთება თავისი მეთოოლოგიით.
2.შედუღების ნებისმიერი ადგილი უნდა იქნას შემოწმებული "შედუღების ხარისხზე", რომელიც ხორციელდება ინდივიდუალურად სამი მეთოდით; I-ვიზუალური. II-ულტრა-ხმოვანით. III-რენტგენული მეთოდით , ამის გარდა ტესტური მონაკვეთი მოწმდება გაჭიმვაზე და რკალურ დუგზე.
-ნებისმიერ შემთხვევაში შედუღების ხარისხი უნდა აკმაყოფილებდეს მილის მახასიათებლებს.
-(PE) მილების ურთიერთშედუღება უნდა განხორციელდეს "Plastics pipes and fittings - Butt fusion jointing procedures for polyethylene (PE) pipes and fittings used in the construction of gas and water distribution systems" ISO 21307-2011-ის შესაბამისად, სადაც ფიტინგებზე ISO 8085-2, ჰაერგამტარებისთვის ISO 4437, წყალსადენი მილებისთვის ISO 4427, შედუღების დანადგარები ISO 12176-1, შდუღების პროცედურები ISO/TC 10839, ძირითადად აღნიშნული სტანდარტები ვრცელდება (PE) მილებზე, რომლის კედლის სისქე არ აღემატება 70 მმ, თუ ის იქნება 70 მმ-ზე მეტი, აუცილებელია კონსულტაცია მწარმოებელთან, როგორც შედუღების მეთოდზე ასევე შედუღების დანადგარზე.

ტესტური შემოწმების ნიმუში

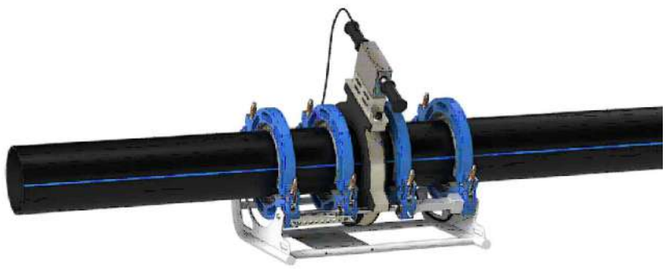

ვიზუალური დაკვირვების ნიმუში

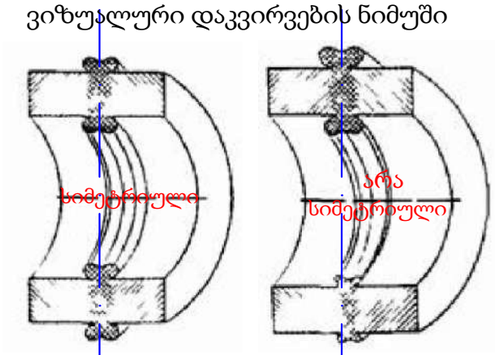

ელ. ქუროთი შემოწმების ნიმუში

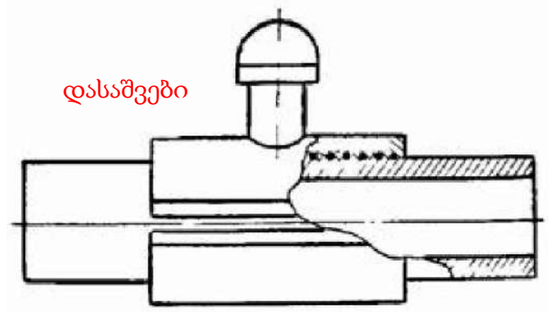

ელ. ქუროთი შემოწმების ნიმუში

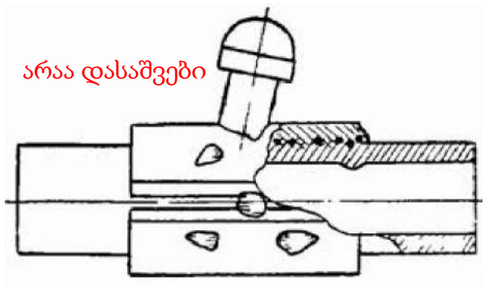

ულტრახმოვანი აპარატი



მაგნიტური აპარატი



რეტგენული აპარატი



ვიზუალურის შაბლონი



კომბინირებული შედუღების ხარისხის მაჩვენებელი აპარატურით შესაძლებელია შემოწმდეს ნებისმიერი მასალის მილსადენები

ფორმატი	სტადია	
A3	პ.პ.	1

პირობითი აღნიშვნები

შენიშვნები

შესრულების დროს ცვლილებების საჭიროების შემთხვევაში მიმართეთ საპროექტო სამსახურს

2020

შ.პ.ს. "ჯორჯიან უოთერ ენდ ფაუერი"
თბილისი, კოსტავას I შესახვევი, №33
ტექნიკური ექსპერტიზის და პროექტირების დეპარტამენტი-საპროექტო სამსახური

თარიღი

ნახაზი

სხვადასხვა მასალის მილების შედუღების ხარისხის შემოწმება

მასშტაბი	ფურცელი №	ფურცლები
-	გ-11	13

საგზაო ასფალტის მოწყობის მეთოდი არასებულ და საპროექტო ჭების არსებობის დროს

საგზაო ასფალტის მოწყობა საპროექტო სარეაბილიტაციო მონაკვეთზე ექვემდებარება სპეციალურ რეგლამენტს, რომელიც მიზნათ ისახავს არსებულ ან ახალ სათვალთვალო ჭების გარშემო, როგორც მოტკეპნით ასევე ასფალტის დაგების მითითებებს, კერძოდ აუცილებელია მომქმედი თუ ახალი სათვალთვალო ჭების რგოლების სიმაღლე უნდა აიწიოს სხვა დამათებითი რგოლით მოსაწყობი გზის ნიშნულიდან მინიმუმ 500 მმ და თან მასზე მოეწყოს ან თავისივე სტანდარტული სახურავის ფილა ან უნდა მოხდეს ხელოვნური დროებითი ჰერმეტული დახურვა.
რეგლამენტით გათვალისწინებული მითითებები;

1.უკვე საგზაო ინფრასტრუქტურის მოწყობის ნიშნულამდე მოყვანილი სათვალთვალო ჭების რგოლის სიმაღლე აიწიოს გზის საბოლოო ნიშნულიდან მინიმუმ 500 მმ.

2.ჭების ჰერმეტული დახურვა მოხდეს ან სტანდარტული სახურავის ფილით ან დროებითი ხელოვნური საფარით.

3.საგზაო სამუშაოების დროს შეტანილი ინერტული მასალების გაშლა-განაწილება ჭის რგოლის გარშემო 200 მმ -ის დიამეტრზე უნდა მოხდეს ხელით.

4.მოტკეპნითი სამუშაოები ჭის რგოლის გარშემო 500 მმ -ის დიამეტრით, უნდა შესრულდეს ხელის ვიბრო მექანიზმით მისი იმდენჯერ გავლით რომელიც დააკმაყოფილებს გზისთვის გათვალისწინებულ მოტკეპნის ხარისხს.

5.პირველადი თუ მეორადი უხეში ასფალტის შრის დაგების შემთხვევაშიც, მოტკეპნითი სამუშაოები უნდა შესრულდეს მე-4 პუნქტის შესაბამისად.

6.ჭის სახურავი ფილის ზედა ნიშნული მყარად დარეგულირდეს ასფალტის ბოლო შრის ზედა ნიშნულამდე.

7.საბოლოო ასფალტის შრის ჭების სახურავ ფილაზე გადავლის შემდეგ, მოიჭრას ჩასასვლელი ხუფის პერიმეტრზე და იგივე წესით (პნ-4)-ის მიხედვით გაუკეთდეს მოტკეპნითი სამუშაოები.

8.დაუშვებელია მომქმედ თუ ახალი სათვალთვალო ჭების თავზე ვერტიკალურად ან გვერდიდან 500 მმ-ამდე სადზაო მძლავრი ტექნიკით სამუშაოების წარმოება.













საგზაო ასფალტის მოწყობის სტანდარტები: СНиП II-К.3-62, СНиП 2.07.01-89, ГОСТ 22733-77, ISO 4389-84, ISO 9001-2000.

ფორმატი	სტადია	
A3	პ.პ.	1

პირობითი აღნიშვნები

შენიშვნები

შესრულების დროს ცვლილებების საჭიროების შემთხვევაში მიმართეთ საპროექტო სამსახურს

2020

შ.პ.ს. "ჯორჯიან უოთერ ენდ ფაუერი"
თბილისი, კოსტავას I შესახვევი, №33
ტექნიკური ექსპერტიზის და პროექტირების დეპარტამენტი-საპროექტო სამსახური

თარიღი

ნახაზი

საგზაო ასფალტის მოწყობის მეთოდი არასებულ და საპროექტო ჭების არსებობის დროს

მასშტაბი	ფურცელი №	ფურცლები
-	გ-12	13

შედუღების წერტილები ფოლადის მილსადენებში.
ძირითადი ტიპები, საპროექტო ელემენტები და ზომები
ISO 17659-2009; ISO 2046-73; ISO 6457-93

თანამედროვე შემდუღებლები მილების შესადუღებლად იყენებენ სამ ძირითად მეთოდს:

მექანიკური - ხახუნის ხარჯზე აფეთქების შედეგად
- თერმული - რომელიც ხორციელდება დნობის გზით, მაგალითად გაზის შედუღებით, პლაზმური ან ელექტრო სხივით.
- თერმომექანიკური - ხორციელდება მაგნიტიურად კონტროლირებადი რკალით, პირაპირა კონტაქტის მეთოდით.

შედუღების ნაკერის ტიპს, რომლებიც კლასიფიცირდება ოთხ მთავარ ჯგუფად: ჰორიზონტალური, ქვედა, ვერტიკალური და ზედა

შედუღების ელექტროდის ტიპები ГОСТ 9467-75. (ერთგვაროვანის დროს)

АНО-1, АНО-5А, АНО-6М, АНО-17, ОЗС-6о, ОММ5, ОМ-6

АНО-3, АНО-4, АНО-4ж; АНО-13, АНО-14, АНО-18, АНО-20, МР-3, РБУ-4, РБУ-5, ОЗС-3, ОЗС-4, ОЗС-6, ЗРС-1; УОНИИ-13/55У, У340/55

სხვადასხვა ფოლადის მარკის შედუღების ელექტროდები

Ст. 3, 10, 20	10Г2, 09Г2С	17ГС, 17Г1С, 15ГС, 16ГС	12Х1МФ, 15Х1МФ, 15Х1М1Ф	12Х18Н10Т, 10Х17Н13М3Т
Э42А	Э42А	Э42А	Э42А*	Э-10Х25Н13Г2
Э46А	Э50А	Э50А	Э-09МХ**	Э-11Х15Н25М6АГ2
Э50А	Э50А	Э50А	Э-09Х1М**	Э-10Х25Н13Г2
Э42А	Э50А	Э50А	Э50А**	АНЖР-2
Э50А		Э50А	Э-09Х1МФ	
Э42А				
Э50А				

გამოყენებადი სტანდარტები:

ISO 17659-2009; ISO 2046-73; ISO 6457-93
Гост 16037-80; ГОСТ 14098-91; ГОСТ 14098-2014;
ГОСТ 14098-85; ГОСТ Р 53192-2014;
ГОСТ 33976-2016; ГОСТ 16098-80; ГОСТ 16310-80;
ГОСТ Р 57180-2016; ГОСТ 3242-79;
ГОСТ 26388-84; ГОСТ 26389-84; ГОСТ 26294-84;
ГОСТ 19292-73; ГОСТ 23858-79









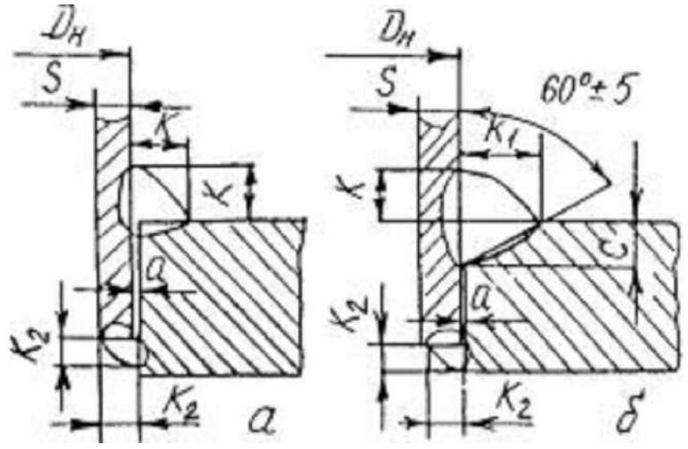



ფორმატი	სტადია	
A3	ვ.ა.	1

პირობითი აღნიშვნები

სტანდარტების მოთხოვნები ვრცელდება ყველა სამონტაჟო სამუშაოებზე მათ შორის ტრანშეის მოჭრა ამოვსებაზე

შენიშვნები

შესრულების დროს ცვლილებების საჭიროების შემთხვევაში მიმართეთ საპროექტო სამსახურს

შ.პ.ს. "ჯორჯიან უოთერ ენდ ფაუერი"
თბილისი, კოსტავას I შესახვევი, №33
ტექნიკური ექსპერტიზის და პროექტირების დეპარტამენტი-საპროექტო სამსახური

თარიღი

ნახაზი

ფოლადის მილების შედუღების მეთოდოლოგია

მასშტაბი	ფურცელი №	ფურცლები
-	გ-13	13

საქართველო

სააქციო საზოგადოება «ბამბის ნართი»

GEORGIA

JOINT-STOCK VENTURE "BAMBIS NARTI"

თბილისი, 0180, ვახტანგ ნინუას ქ. №3. ტელ: (995 32) 269 37 52 ა/ა GE 82BG0000000482087200, ბანკის კოდი BAGAGE22,ს/ს „საქართველოს ბანკი" ცენტრ. ფილიალი

E-mail: s.s.bambisnarti@mail.ru

3, Vakhtang Ninua str., Tbilisi 0180, Tel: (995 32) 2693752, Acc. GE 82BG0000000482087200, B/c BAGAGE22, "Sakartvelos banki" centr. branch

„____" ___________ 20__ წ

№________

22/04/2021

თბილისი

შპს. „ჯორჯიან უოთერ ენდ ფაუერის'' 04.03.2021 წლის N OG-21-0489416 წერილის თანახმად, გაცნობებთ , რომ ნაკვეთის ს.კოდით 01.12.12.001.208 მეპატრონე, სააქციო საზოგადოება „ბამბის ნართი" ს/კ **200003085**, წარმოდგენილი მისი დირექტორის თეონა ლებანიძის პ.ნ **01030045186** სახით, თანახმაა მიწის ნაკვეთზე ს.კ **01.12.12.001.407** არსებული შპს „ჯორჯიან უოთერ ენდ ფაუერის" კუთვნილი ქსელი **01.01.834** გადმოვიდეს ჩვენს საკუთრებაში არსებულ ტერიტორიაზე, სერვიტუტით დატვირთულ ნაკვეთებზე ს.კოდით:01.12.12.001.208 და ს.კოდით:01.12.12.001.415 წყალსადენის ქსელის გადატანის პროექტში არსებულ ნახაზზე წარმოდგენილი ტრაექტორიის სახით.

ს.ს. „ბამბის ნართის''

დირექტორი : თეონა ლებანიძე

სანოტარო მოქმედების რეგისტრაციის ნომერი	**N210393627**
სანოტარო მოქმედების რეგისტრაციის თარიღი	**22.04.2021 წ**
სანოტარო მოქმედების დასახელება	**ხელმოწერის ნამდვილობის დამოწმება**
ნოტარიუსი	**თამარ დიაკონიძე**
სანოტარო ბიუროს მისამართი	**ქ. თბილისი, ცოტნე დადიანის ქუჩა, N 77**
სანოტარო ბიუროს ტელეფონი	**595 26 11 33**
სანოტარო მოქმედების ინდივიდუალური ნომერი	**02203677936521**

სანოტარო მოქმედებისა და სანოტარო აქტის შესახებ ინფორმაციის (მისი შექმნის, შეცვლის და/ან გაუქმების შესახებ) მიღება–გადამოწმება შეგიძლიათ საქართველოს ნოტარიუსთა პალატის ვებ–გვერდზე: www.notary.ge ასევე შეგიძლიათ დარეკოთ ტელეფონზე: **+995(32) 2 66 19 18**

ორი ათას ოცდაერთი წლის ოცდაორ აპრილს

მე, ნოტარიუს თამარ დიაკონიძეს, ჩემს სანოტარო ბიუროში, რომელიც მდებარეობს მისამართზე: ქ. თბილისი, ცოტნე დადიანის ქ. N 77-ში, მომმართა: **თეონა ლებანიძემ,** რომელმაც განაცხადა, რომ სურს ხელმოწერის სანოტარო წესით დამოწმება მის მიერ წარმოდგენილ 22.04.2021 წლის თანხმობაზე.
დავადგინე მისი პირადობა მის მიერ წარმოდგენილი პირადობის დამადასტურებელი დოკუმენტით და დავრწმუნდი, რომ მე ნამდვილად მომმართა:
თეონა ლებანიძემ, დაბ. 26.03.1989წ. რეგისტრირებული და მცხოვრები მისამართზე: ქ. თბილისი კამანის ქ. N 3 ბ. 18, **პირადი N 01030045186,**
აღნიშნული მომენტისათვის მის ქმედუნარიანობაში ეჭვის შეტანის საფუძველი არ მქონია.
წინამდებარე დოკუმენტს პირადად ჩემი თანდასწრებით მოაწერა ხელი, რასაც ვამოწმებ, ხოლო მისი უფლებამოსილება ჩემს მიერ არ შემოწმებულა. ასევე წარმოდგენილ დოკუმენტში მითითებული ფაქტები ჩემს მიერ შემოწმებული და დადასტურებული არ არის და შესაბამისად, პასუხს არ ვაგებ მათზე.
გადახდილია სანოტარო მომსახურების საზღაური სულ 4 (ოთხი) ლარი, აქედან: 2 (ორი) ლარი სანოტარო მოქმედების საფასური, თანახმად საქართველოს მთავრობის 2011 წლის 29 დეკემბრის N 507-ე დადგენილების, "სანოტარო მოქმედებათა შესრულებისათვის საზღაურისა და საქართველოს ნოტარიუსთა პალატისათვის დადგენილი საფასურის ოდენობის მათი გადახდევინების წესისა და მომსახურების ვადების დამტკიცების შესახებ" 31-ე მუხლისა და 2 (ორი) ლარი სანოტარო მოქმედების რეგისტრაციის საფასური, თანახმად ამავე დადგენილების 39-ე მუხლისა.

ნოტარიუსი: /თამარ დიაკონიძე/



მომსახურების ხელშეკრულება

წინამდებარე მომსახურების ხელშეკრულება (შემდგომში „ხელშეკრულება“) გაფორმებულია ქ. თბილისში, 2021 წლის ____ მაისს შემდეგ მხარეებს შორის:

ერთი მხრივ შ.პ.ს „ალისფერი ოფრები“-ს, საიდენტიფიკაციო კოდი 402059240 დირექტორი ირაკლი ფოფხაძე, (შემდგომში „დამკვეთი“).

და

მეორე მხრივ, შპს „ჯორჯიან ფიშინგ ენდ ფაკერი“, საიდენტიფიკაციო კოდი 204826002 (შემდგომში „შემსრულებელი“), წარმოდგენილი მისი დირექტორის გიორგი სვანიძეების მიერ;

შემდგომში „დამკვეთი“ და „შემსრულებელი“ ერთობლივად ხსენებული, როგორც „მხარეები“, ხოლო ცალ-ცალკე ორივე „მხარე“.

1. „ხელშეკრულების“ საგანი

1.1. წინამდებარე „ხელშეკრულების“ საგანს წარმოადგენს და მისი პირობების შესაბამისად, „დამკვეთი“ აკისრებს „შემსრულებელი“ იღებს ვალდებულებას შესრულოს წინამდებარე „ხელშეკრულების“ 1.2 პუნქტით გათვალისწინებული „მომსახურება“. „დამკვეთი“ თანახმაა, მიღებული „მომსახურების“ სანაცვლოდ, გადაუხადოს „შემსრულებელს“ შეთანხმებული ანაზღაურება.

1.2. წინამდებარე „ხელშეკრულების“ საგანს წარმოადგენს მომსახურება, რომელიც მოიცავს „მომსახურება“ გულისხმობს „შემსრულებლის“ მიერ, შესაბამისი ხელმოწერების სანაცვლოდ, ქ. თბილისში, [illegible] ს/კ N34-ში ს/კ 01.12.12.001.407) მდებარე ობიექტისათვის ჭაობალმარგების ქსელის გადაადგილების პროექტის მომზადებასა და შესაბამისი ნებართვების მოპოვებას.

2. მომსახურების ღირებულება და ანგარიშსწორების წესი

2.1 წინამდებარე „ხელშეკრულების“ ფარგლებში „მომსახურების“ ხარჯი [illegible] და იტყვება შეადგენს 27,733,5 ლარს (ოცდა შვიდი ათას შვიდას ორმოცდა [illegible] ლარი და ორმოცდაათი თეთრი). ხარჯი წყალსადენის ქსელის გადატანის პროექტის ღირებულება შეადგენს 2,963.5 ლარს (ორი ათას ცხრაასსამოცდაცამეტი ლარი და ორმოცდახუთი თეთრი) ლარს ჩაითვლის, ხოლო წყალსადენის გადატანის პროექტის ხარჯთაღრიცხვა-ნაშრომის ღირებულება 25,697.7 (ოცდა ხუთი ათას ექვსას ოთხმოცდაშვიდი ლარი და ოცდაშვიდი თეთრი) ლარს, შემდგომში „მომსახურების ღირებულება“), დღგ. [illegible]

2.2. „დამკვეთი“ „შემსრულებელს“ „მომსახურების ღირებულებას“ გადაურიცხავს წინამდებარე „ხელშეკრულების“ ხელმოწერიდან 5 (ხუთი) კალენდარული დღის ვადაში შემდეგ საბანკო ანგარიშზე „მომსახურების მიმღების“ დადასტურების შემდეგ:

მიმღები: შპს „ჯორჯიან ფიშინგ ენდ ფაკერი“
ბანკი: „ხალიკბანკი“
ბანკის კოდი: HALIGE22
ანგ. #GE80BG0000000002773511001

1

3. მხარეთა ვალდებულებები

3.1 „შემსრულებელი“ უფლებამოსილია:
3.1.1 „მომსახურება“ გაწიოს პირადად ან ქვეკონტრაქტორის დახმარებით და ამისთვის ის არ საჭიროებს „დამკვეთის“ დამატებით თანხმობას ან წინასწარ შეტყობინებას;

3.1.2 მოითხოვოს „დამკვეთის“ „მომსახურების საფასურის“ გადახდა წინამდებარე ხელშეკრულების პირობების შესაბამისად;
3.1.3 „მომსახურების“ დასრულების შემდეგ მოითხოვოს „დამკვეთის“ „მომსახურების მიღება-ჩაბარების აქტის ხელმოწერა.

3.2 „შემსრულებელი“ ვალდებულია:
3.2.1 „მომსახურების“ გაწევა დაიწყოს “დამკვეთის“ მიერ „მომსახურების დირექტივების“ წარდგენის შემდეგ და დასრულებულ პროექტად 2021 წლის 20 სექტემბრისა, იმ პირობით, თუ „დამკვეთი“ „შემსრულებელს“, საჭიროების შემთხვევაში, წინასწარ შეთანხმებით ტერიტორიის „მომსახურების“ გაწევისთვის აუცილებელი ყველა პირობით და „შემსრულებლის“ წარმომადგენლის ცნობით ხელის და შეუფერხებელი დაშვება „დამკვეთის“ ტერიტორიაზე;

3.2.2 „ხელშეკრულებით“ გათვალისწინებული „მომსახურება“ გასწიოს კეთილსინდისიერად, ჯეროვნად, ხარისხიანად და დათქმულ ვადაში.

3.3 „დამკვეთი“ უფლებამოსილია:
3.3.1 მოითხოვოს „შემსრულებლის“ წინამდებარე „ხელშეკრულებით“ გათვალისწინებული „მომსახურების“ შესრულება კეთილსინდისიერად, ჯეროვნად, ხარისხიანად და დათქმულ ვადაში.

3.4 „დამკვეთი“ ვალდებულია:
3.4.1 საქართველოს შესაბამისი ტერიტორიის „შემსრულებელი“ „მომსახურების“ გაწევისთვის აუცილებელი ყველა პირობით და „შემსრულებლის“ წინასწარი შეთანხმების საფუძველზე ხელის და შეუფერხებელი დაშვება ტერიტორიაზე;

3.4.2 „ხელშეკრულებით“ დადგენილი წესის შესაბამისად, ჩათანხმებულ ვადაში ხარისხიანად შესრულებული „ხელშეკრულებით“ გათვალისწინებული „მომსახურების“ მიღება;

3.4.3 მიღება-ჩაბარების აქტის წარდგენიდან 5 (ხუთი) კალენდარული დღის ვადაში დაამტკიცოს „შემსრულებლის“ ხელმოწერილი მიღება-ჩაბარების აქტი;
3.4.4 ამ შემთხვევაში, თუ „შემსრულებელი“ მიღება-ჩაბარების აქტის ხელმოწერილად წარდგენიდან 5 (ხუთი) კალენდარული დღის ვადაში „დამკვეთი“ „შემსრულებელს“ არ დაუბრუნებს ხელმოწერილ მიღება-ჩაბარების აქტს ან მოტივირებული უარის „მომსახურების“ მიღებაზე, ითვლისწინება, რომ „დამკვეთის“ მიერ „შემსრულებლის“ მიერ გაწეული მომსახურება

4. განსაკუთრებული პირობები

4.1 „მხარეები“ თანხმდებიან, რომ „შემსრულებლის“ მიერ წინამდებარე „ხელშეკრულებით“ გათვალისწინებული „მომსახურების“ გაწევის დროს შექმნილი/დამუშავებული ნებისმიერი და ყველა მასალა და ინფორმაცია ან ამ ინფორმაციის ნებისმიერი ნაწილი წარმოადგენს „შემსრულებლის“ საკუთრებას და „დამკვეთს“ ეკრძალება მათ გადაცემა მესამე პირებისთვის, გარდა იმ შემთხვევისა, თუ ასეთი ქმედება უკავშირდება წინამდებარე ხელშეკრულების ფარგლებში „მომსახურების“ გაწევას. „შემსრულებლის“ ნებისმიერი ინფორმაციის ან მასალის დამოწმებულ ასლად მიჩნეულია ის ასლი, რომელიც ატარებს „შემსრულებლის“ ოფიციალურ ბეჭედს და ხელმოწერილია „შემსრულებლის“ უფლებამოსილი პირის მიერ. ამ შემთხვევაში, თუ „შემსრულებელს“ რეგისტრაციის შესახებ დამატებითი თანხმობა არ ექნება „დამკვეთისგან“, „დამკვეთი“ ვალდებულია, იმის დადგენისთანავე, რომ ინფორმაცია „შემსრულებლის“ ყველა ასეთი დოკუმენტი.

4.2. საკუთრების უფლების ტრანსფერის მიუხედავად, „შემსრულებლის“ ვალდებულება შესრულდეს სრულმოცულობით ასლი მიმსრულებლის დოკუმენტის მოთხოვნის შემთხვევაში. „შემსრულებელი“, ნებისმიერ ქონების შესაკეთებლად, იმოქმედებს მიღებული კანონმდებლობის თანახმად. კერძოდ, თანახმად მიმართულების განსაზღვრის, ტექნიკური ასლი მეთოდების და დარეგულირების ხელის 2008 წლის 26 ნოემბრის N32 დადგენილების დანართი N1 „ასლის წესის მიმოდებისა და მიმართების წესების შესაბამისად. „დამკვეთის“ მიერ ამ დებულებაზე რაიმე ცვლილების ან ნებართვის ხელმოწერა.

5. ფორს-მაჟორი

5.1 „მხარეები“ ათავისუფლებენ ამ ხელშეკრულებით ნაკისრი ვალდებულებების შეუსრულებლობისათვის ან არაჯეროვანი შესრულებისათვის, თუ აღნიშნული გამოწვეული იქნა ისეთი მოვლენით (ფორს-მაჟორული გარემოებით), რომლის „გონივრული ვითარება“).

5.2 წინამდებარე „ხელშეკრულების“ ფარგლებში ფორს-მაჟორული ვითარება“ შესაძლებელია იქნას: ომი, აჯანყება, ხანძარი, ავარია, ბუნებრივი კატასტროფა, მიწისძვრა, ხანძარი, აფეთქება, ქარიშხალი, წყალდიდობა და სხვა ბუნებრივი კატასტროფები, ასევე საგანგებო დაწესებულებების სხვა ქმედებანი და უმოქმედობა, რომელიც „მხარეთა“ გონივრული კონტროლის ფარგლებს ხელდება და რომლის დადგომის შესაძლებლობა „ხელშეკრულების“ დადებისას გონივრულად წინასწარმეტყველებული არ იყო და რომელიც „ხელშეკრულებით“ ნაკისრი ვალდებულებების შესრულების შეუძლებელს ხდის.

5.3 „მხარე“, რომელსაც „ფორს-მაჟორული ვითარება“ შეეხო, უმოკლეს ვადაში, მაგრამ არაუგვიანეს 5 (ხუთი) კალენდარული დღისა, წერილობით შეატყობინებს მეორე „მხარეს“ ასეთი „ფორს-მაჟორული ვითარების“ არსებობის, აგრეთვე მისი სავარაუდო ვითარების ხასიათის და მისი შესაძლო ხანგრძლივობის შესახებ.

5.4 „ფორს-მაჟორული ვითარების“ დადგომის შემთხვევაში, „მხარეთა“ მიერ „ხელშეკრულებით“ ნაკისრი ვალდებულებების შესრულების ვადა გადაიწევს „ფორს-მაჟორული ვითარების“ ფარგლებში ხანგრძლივობის ტოლი ვადით.

5.5 იმ შემთხვევაში, თუ „ფორს-მაჟორული ვითარება“ გაგრძელდება ზედიზედ 45 კალენდარული დღეზე მეტი ხნის, თითოეულ „მხარეს“ უფლება აქვს მეორე „მხარისათვის“ გაგზავნილი წერილობითი შეტყობინების საშუალებით, შეწყვიტოს წინამდებარე „ხელშეკრულება“ ამგვარი შეწყვეტის შესახებ ამ შეტყობინების გაგზავნის მომენტიდან.

მუხლი 6. „ხელშეკრულების“ მოქმედების ვადა და შეწყვეტა

6.1 წინამდებარე „ხელშეკრულება“ ძალაში შედის მხარეთა მიერ მისი ხელმოწერის თარიღიდან და მოქმედებს „მხარეთა“ მიერ ნაკისრი ვალდებულებების ხარვეზის და ჯეროვნად შესრულებამდე.

6.2 წინამდებარე „ხელშეკრულების“ შეწყვეტა მისი მოქმედების ვადის ამოწურვამდე შესაძლებელია:

ა) ყოველთვის „მხარის“ მიერ, თუ სხვაგვარ „მხარეს“ დაეკისრება წინამდებარე „ხელშეკრულებით“ ნაკისრი ვალდებულებების ნებისმიერის ხარვეზით ან ნაწილობრივ და მიუხედავად დარღვევის გამოსწორების თაობაზე წერილობითი შეტყობინების გაგზავნისა ამ ხელშეკრულების 7.2 პუნქტში (შეტყობინებაში) მითითებული ვადის ამოწურვისა, თუ ეს ვადა ნაკლებია 30 (ოცდაათ) კალენდარულ დღეზე;

ბ) „შემსრულებლის“ მიერ ნებისმიერი დროს, „დამკვეთისთვის“ სულ ცოტა 7 (შვიდი) კალენდარული დღით ადრე გაგზავნილი წერილობითი შეტყობინების საშუალებით;

გ) „მხარეთა“ ურთიერთშეთანხმებით წერილობითი ფორმით.

6.3 ღა „ხელშეკრულება“ "დამკვეთმა" მაშინ შეწყვიტა, როდესაც „შემსრულებელმა“ ყველა დანიშნული ხასიათის სამუშაოები, "დამკვეთმა" უნდა აუხსნა/ახსნის „შემსრულებელს“ ფაქტობრივად გაწეული მომსახურების“ და ასევე დაკვეთილი ნივთები და „ხელშეკრულების“ შეწყვეტით მიყენებული ზიანი.

მუხლი 7. მარეგულირებელი კანონმდებლობა და დავების გადაჭრის წესი

7.1 წინამდებარე „ხელშეკრულების“ შესრულება და განმარტება საქართველოს მოქმედი კანონმდებლობის შესაბამისად.

7.2 „მხარეთა“ შორის წინამდებარე „ხელშეკრულებასთან“ დაკავშირებული ან მის საფუძველზე წარმოშობილი დავები წყდება მოლაპარაკების გზით. თუ „მხარეები“ მოლაპარაკების გზით ვერ მიაღწევენ შეთანხმებას, მაშინ დავის გადაწყვეტისას „მხარეები“ მიმართავენ საქართველოს შესაბამისი განსჯადობის სასამართლოს.

მუხლი 8. სხვა დასხვა დებულებები

8.1 „ხელშეკრულების“ პირობების წინამდებარე ცვლილება ან დამატება ქმედუნარიანი ძალის მქონედ ჩაითვლება მაშინ თუ ისინი შედგენილია წერილობითი და ხელმოწერილია ორივე „მხარის“ მიერ.

8.2 წინამდებარე „ხელშეკრულება“ ცალსახა და აღწერს „მხარეებს“ შორის მის საგანთან დაკავშირებით არსებულ ურთიერთობის წერილობით ფორმას. გარიგებას არ და დათქმას.

8.3 წინამდებარე „ხელშეკრულების“ თითოეული დებულების მათი ცალკეული ნაწილების ბათილობა არ იწვევს მისი სხვა დებულებების ან მისი ნაწილების ბათილად „ხელშეკრულების“ მთლიანობაში. ბათილი დებულების ნაცვლად, ვინაიდან ეს შესაძლებელია, ეყრდნობა „ხელშეკრულებით“ (მათ შორის მათთან დაკავშირებით გაფორმებული) ნებისმიერი ნაწილის ბათილობა.

8.4 „მხარეები“ ადასტურებენ, რომ მათ გაეცნობიერებული აქვთ წინამდებარე „ხელშეკრულების“ ნებისმიერი ფუნქცია და ვალდებულებები და „მხარეთა“ თანხმობით ნებას აძლევენ რომ მათ შორის ნების გამოვლენა მოხდეს „ხელშეკრულების“ შესაბამისად ელექტრონული ფორმის მეშვეობით.

8.5 წინამდებარე „ხელშეკრულება“ შედგენილია 2 (ორ) თანაბარი იურიდიული ძალის მქონე ეგზემპლარად და ხელმოწერილია „მხარეების“.

ყოველგვარი შეხვედრების დამატებით, „მხარეებმა“ უზრუნველყოს წინამდებარე „ხელშეკრულების“ ხელმოწერა შემდეგი პირველადი ადმინისტრაციული თანამდებობის.

„დამკვეთი“
შპს „ალიხიდრო აგრო“

„შემსრულებელი“
შპს „ჯიორგიან ფრიდომ ფუდსი“

მიღება-ჩაბარების აქტი

ქ. თბილისი "_____" მაისი 2021 წ

ჩვენ ქვემოთ ხელის მომწერნი, ერთის მხრივ "ახალი მომხმარებელი" შ.პ.ს „ალისფერი აფრები"-ს წარმომადგენელი ივანე გოგოლაძე და მეორეს მხრივ შ.პ.ს "ჯორჯიან ფლაუერ ენდ ფაუერი"-ს კომერციული დირექტორი გიორგი სვანიძვილი ვადგენთ აქტს მასზედ, რომ კომპანიამ მხარეებს შორის 2021 წლის __ მაისს გაფორმებული ხელშეკრულების თანახმად მიაწოდა, ტრიკოტაჟის ქ. N3-ში (ს/კ: 01.12.12.001.407;) არსებული [illegible] წყალმომარაგების გარე ქსელის მოწყობის საპროექტო დოკუმენტაცია ღირებულებით 2,055.8 (ორი ათას ორმოცდა თხუთმეტი ლარი და ოთხმოცი) ლარი.

აღნიშნული თანხა მითითებულია დღგს ჩათვლით.

"კომპანია"

შ.პ.ს "ჯორჯიან ფლაუერ ენდ ფაუერი"

გიორგი სვანიძვილი

"ახალი მომხმარებელი"

შ.პ.ს „ალისფერი აფრები"

ივანე გოგოლაძე

საგადასახადო დავალება # 0 GEL
Payment Order

თარიღი / Date: 14/05/2021

რეფერენსი / Ref. Num.: 4928592882

გადამხდელი / sender
შპს ალისფერი აფრები, 402059240

გადამხდელის ანგარიში / Sender's Account: GE94TB7648936080100004

გადამხდელის ბანკი / Sender's bank: სს "თიბისი ბანკი"
ბანკის კოდი / Bank Code: TBCBGE22

თანხა / Amount: 25697.70 GEL

თანხა სიტყვიერად / Amount in words: ოცდახუთი ათას ექვსას ოთხმოცდაჩვიდმეტი ლარი 70 თეთრი

ინფორმაცია პირზე, რომლის მაგივრადაც სრულდება გადახდა
inforamtion on a person on behalf of whom the payment is made

დასახელება / Name: შპს ალისფერი აფრები, 402059240

საიდენთიფიკაციო კოდი / Sender"s Tax Code: 402059240

მიმღები / ReceIver
შპს "ჯორჯიან უოთერ ენდ ფაუერი"

გადარიცხვის საკომისიო / Transfer Fee: 0 GEL

მიმღების ანგარიში / სახაზინო კოდი Receiver's Acc. /Treasury Code: GE11TB1100000100467748

მიმღები ბანკი / ხაზინა Receiver's Bank / Treasury: სს "თიბისი ბანკი"
ბანკის კოდი / Bank Code: TBCBGE22

ბანკში საგადახდო დავალების მიღების წარდგენის თარიღი Document submission receiving date: 14/05/2021

გადახდის დანიშნულება / Operation Details
მომსახურების ხელშეკრულების თანახმად წყლის მილის გადატანა ახალი პროექტი ნინუაზე

დამატებითი ინფორმაცია / Additional information

ხელმოწერები
Signatures

ბ.ა.

ხელმოწერა
Signature

შემსრულებელი

ამ დოკუმენტის ხელმოწერით კლიენტი ადასტურებს, რომ: დეტალურად იცნობს სს თიბისი ბანკის ფილიალებსა და ინტერნეტ-გვერდზე www.tbcbank.ge განთავსებული ... სარმოების შესახებ ხელშეკრულების პირობებს (ამ ხელშეკრულებაში შეტანილ ყველა ცვლილებასა და დამატებას) და ეთანხმება მათ, რითაც ... ავალების საკომისიოს დათვლის პრინციპი შეგიძლიათ იხილოთ ბანკის ინტერნეტ გვერდზე: www.tbcbank.ge