შპს "ენსი გრუპი"

ქალაქი თბილისი, მასივი ვარკეთილი, მიკრო/რაიონი IV, კორპუსი №417-ის მიმდებარედ მრავალბინიანი საცხოვრებელი სახლის პროექტი

ა რ ქ ი ტ ე ქ ტ უ რ უ ლ ი ნ ა წ ი ლ ი



თბილისი - 2021

კიბის უჯრედის დეტალები

მრავალფუნქციური შენობა (საცხოვრებელი, კომერციული)			
№	ფურცლის №	ნახაზის დასახელება	მაშტაბი
A-001			
1	A-001	ფურცლების ჩამონათვალი	
2	A-002	ჰირობითი აღნიშვნები	
3	A-003	დაგეგმარების მიზნის აღწერა	
4	A-004	შენობა ნაგებობის უსაფრთხოების წესებთან შესაბამისობის ანალიზი	
5	A-005	სიტუაციური გეგმა	1:2000
6	A-006	მიწის ნაკვეთის ტოპოგეგმა	1:500
7	A-007	გენგეგმა	1:500

A-100 შენობა ნაგებობის უსაფრთხოების წესებთან შესაბამისობა

8	A-100	შენობა ნაგებობის უსაფრთხოების წესებთან შესაბამისობა გეგმა -5.700 ნიშნულზე	1:250
9	A-101	შენობა ნაგებობის უსაფრთხოების წესებთან შესაბამისობა გეგმა -2.850 ნიშნულზე	1:250
10	A-102	შენობა ნაგებობის უსაფრთხოების წესებთან შესაბამისობა გეგმა 0.000 ნიშნულზე	1:250
11	A-103	შენობა ნაგებობის უსაფრთხოების წესებთან შესაბამისობა გეგმა +3.150 ნიშნულზე	1:250
12	A-104	შენობა ნაგებობის უსაფრთხოების წესებთან შესაბამისობა გეგმა +6.300 ნიშნულზე	1:250
13	A-105	შენობა ნაგებობის უსაფრთხოების წესებთან შესაბამისობა გეგმა +9.450 ნიშნულზე	1:250
14	A-106	შენობა ნაგებობის უსაფრთხოების წესებთან შესაბამისობა გეგმა +12.600 ნიშნულზე	1:250
15	A-107	შენობა ნაგებობის უსაფრთხოების წესებთან შესაბამისობა გეგმა +15.750 ნიშნულზე	1:250
16	A-108	შენობა ნაგებობის უსაფრთხოების წესებთან შესაბამისობა გეგმა +18.900 ნიშნულზე	1:250
17	A-109	შენობა ნაგებობის უსაფრთხოების წესებთან შესაბამისობა გეგმა +22.050 ნიშნულზე	1:250
18	A-110	შენობა ნაგებობის უსაფრთხოების წესებთან შესაბამისობა გეგმა +25.200 ნიშნულზე	1:250
19	A-111	შენობა ნაგებობის უსაფრთხოების წესებთან შესაბამისობა გეგმა +28.350 ნიშნულზე	1:250
20	A-112	შენობა ნაგებობის უსაფრთხოების წესებთან შესაბამისობა გეგმა +31.500 ნიშნულზე	1:250
21	A-113	სახურავის გეგმა	1:250

A-200 ჭრილი

22	A-201	ჭრილი 1 - 1	1:250
23	A-202	ჭრილი 2 - 2	1:250

A-400 ფრაგმენტები

24	A-401	გზა პიბე; ტიპიური პიბე	1:25
25	A-402	ჯედლის და იატაკის ტიპები მოაჯირის ფრაგმენტი	1:25
26	A-403	მოაჯირის ფრაგმენტი	1:25
27	A-404	ვიზუალური ფრაგმენტი	

A-300 ფასადები

28	A-301	ფასადი X - Y ღერძებში	1:250
29	A-302	ფასადი ა - ზ ღერძებში	1:250
30	A-303	ფასადი 1 - 7 ღერძებში	1:250
31	A-304	ფასადი 7 - 1 ღერძებში	1:250

A-900 ვიზუალიზაცია

32	A-901	სამგანზომილებიანი გამოსახულება	
33	A-902	სამგანზომილებიანი გამოსახულება	
34	A-903	სამგანზომილებიანი გამოსახულება	
35	A-904	ფოტომონტაჟი	
36	A-905	ფოტომონტაჟი	
37	A-906	ფრაგმენტები	

A-1000 მაქსიმალური სიმაღლის განსაზღვრა

1	A-1001	გენგეგმა	1:500
1	A-1002	ჭრილი 2 - 2	1:250

პროექტის დასახელება:

მრავალ ბინიანი საცხოვრებელი სახლი

ნახაზი:

ფურცლების ჩამონათვალი

დამკვეთი:	მაშტაბი	1:200
შპს "ენსი გრუპი" ს/კ 405186365	ფურცელი	ა - 001
	ფურცელი	55
	სტადია	მ.პ.

მისამართი:

ქალაქი თბილისი, მასივი ვარკეთილი, მიკრო/რაიონი IV, პროსპექტი №417-ის მიმდებარედ

შპს "ენსი გრუპი"

თანამდებობა	გვარი	ხელმოწერა
დირექტორი	ნ. ჯუნგალიანი	
მთ. არქიტექტორი	თ. მალანია	
არქიტექტორი	თ. მალანია	
კონსტრუქტორი	რ. სილაგაძე	

პირობითი აღნიშვნები

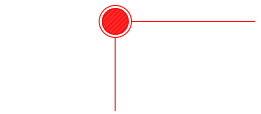

მიწის ნაკვეთის საკადასტრო საზღვარი

შენობიდან გასასვლელი

მისაწვდომი სვლაგეზი

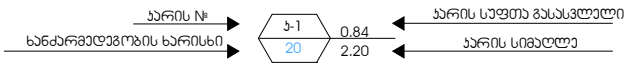

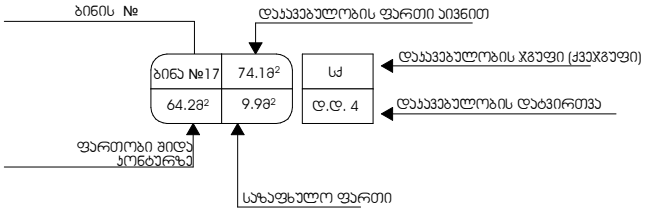

საცხოვრებელი ჯგუფი სც

სავაჭრო ჯგუფი სვ

დამხმარე ჯგუფი დს

სასაწყობო ჯგუფი სწ

ჯედლის ცეცხლმედეგობა (ერთსაათიანი)

ჯედლის ცეცხლმედეგობა (ორსაათიანი)

ჭრილის ხაზი

ღერძის ხაზი

ჩრდილოეთის აღმნიშვნელი ნიშანი

შენობიდან გასასვლელი

შენობიდან გასასვლელის მიმართულების მაჩვენებელი

ხელის ცეცხლმაქრი

სახანძრო სამაშველო სამსახურის მიერ გამოსაყენებლი მისაერთებელი - ჰიდრანტი

ჯვამლზე მორეაგირე მაუწყებელი

ცეცხლის ავტომატური აღმომჩენი

ავტოსაშხეფი სისტემა

სახანძრო განგაშის ხელით სამართავი სისტემა

საგანგებო ხმოვანი განგაშის საკომუნიკაციო სისტემა

სახანძრო მილდგარი

პროექტის დასახელება:

მრავალ ბინიანი საცხოვრებელი სახლი

ნახაზი:

პირობითი აღნიშვნები

დამკვეთი:	მასშტაბი	1:200
შპს "ენსი გრუპი"	ფურცელი	ა - 002
ს/კ 405186365	ფურცელი	55
	სტადია	მ.პ.

მისამართი:

ქალაქი თბილისი, მასივი ვარკეთილი, მიკრო/რაიონი IV, კორპუსი №417-ის მიმდებარედ

შპს "ენსი გრუპი"

თანამდებობა	გვარი	ხელმოწერა
დირექტორი	ნ. ჯანდალიანი	
მთ. არქიტექტორი	თ. მალანია	
არქიტექტორი	თ. მალანია	
კონსტრუქტორი	რ. სილაგაძე	

განმარტება
დაგეგმარების მიზნები

დაგეგმარების საფუძვლები და მიზანები

პროექტი მიზნად ისახავს მრავალბინიანი შენობის (საცხოვრებელი, კომერციული) დაგეგმარებას, თანამედროვე გეგმარებითი პრინციპებისა და ნაკვეთის სამშენებლოდ გამოყენების პირობების "ბრძანება #5486997, 06.07.2021 შესაბამისად.

მიწის ნაკვეთის მდებარეობა, აღწერილობა

საპროექტო მიწის ნაკვეთი (ს/კ 01.19.39.002.374 ფართობი 796.0მ²) მდებარეობს ქ.თბილისში ვარკეთილის მასივი, IV მიკრო რაიონი, კორპუსი N417-ის მიმდებარედ. მიწის ნაკვეთს ჩრდილოეთიდან, აღმოსავლეთიდან და დასავლეთიდან ესაზღვრება სამეზობლო ნაკვეთები, ხოლო სამხრეთით საზოგადოქუჩრივი სივრცე - ქუჩა. ტერიტორია ხასიათდება მარტივი რელიეფით. პროექტის აბსოლიტური ნიშნული შეადგენს ზღვის დონიდან (530.09). ტერიტორიაზე არის ხენარგავები.

პროექტის შინაარსობრივი აღწერა

საპროექტო ნაკვეთზე(ს/კ 01.19.39.002.374) გათვალისწინებულია მრავალბინიანი საცხოვრებელი სახლის დაპროექტება. საპროექტო საცხოვრებელი სახლი ექვს სართულიანის, -3.00 ნიშნულზე მიწისქვეშა ავტოსადგომით. საპროექტო ტერიტორიაზე განთავსებულია 14 ავტოსადგომი, აქედან 9 -3.00 ნიშნულზე და 5 მიწისპირა -1.05 ნიშნულზე. ±0.00 ნიშნულზე დაგეგმარებულია კომერციული ფართი და საგენერატორო, შენობის დროებითი ელმომარაგებისათვის. მეორე სართულიდან მეექვსეს ჩათვლით გათვალისწინებულია საცხოვრებელი ბინები, მათ შორის ერთი ბინის მოჭყობა შშმ პირთათვის.შენობაში დაგეგმარებულია ერთი კიბის უჯრედი და ერთი ლიფტი.

შენობის ფასადების მოპირკეთება გადაწყვეტილია: ბუნებრივი ტრავერტინის ქვით, კომპოზიტპანელით და შეღებება საფასარე მაღალი ხარისხის კაპაროლის ფირმის საღებავებით. შენობა გადაიხურება ბრტყელი სახურავით.

შენობის და ძირითადი სტრუქტურული სისტემის აღწერა

შენობის სტრუქრუა წარმოადგენს საძირკვლის გაძლიერებული ბეტონის ფილაზე დაფუძნებულ სტრუქტურულ ჩარჩოს, რომელიც შედგება გაძლიერებული ბეტონის სვეტებისგან, კოჭებისგან. სართულშუა გადახურვის ფილისგან. კიბის სტრუქტურა შედგება გაძლიერებული ბეტონისგან. კედლის შემავსებლად გათვალისწინებულია მცირე სამშენებლო ბლოკი.

საპროექტო შენობაში უნდა მოეწყოს

1. შენობა აღიჭურვება NFPA 13-ისან საქართველოში არსებული შესაბამისი სტანდარტის მიხედვით დამონტაჟებული ავტოსაშხეფი სისტემით

2. სახანძრო მილდგარები განთავსდება NFPA 14-ის ან საქართველოში აღიარებული სხვა სტანდარტების შესაბამისად.

3. შენობა აღიჭურვება ავტომატური სახანძრო განგაშის სისტემით.

4. შენობაში განთავსდება ხელით სამართავი სახანძრო განგაშის კოლოფები

5. შენობა აღიჭურვება კვამლაღმომჩენი სისტემით

6. შენობა აღიჭურვება ცეცხლის ავტომატური აღმომჩენებით;

7. არხის კვალაღმომჩენები განთავსდება კონდიცირების თითოეული სისტემის და ჰაერგამწოვ მთავარ არხებში, ასევე ყველა ასეთი სისტემის მისაერთებლებთან.

8. შენობა აღიჭურვება საგანგებო ხმოვანი განგაშის საკომუნიკაციო სისტემით,რომელიც დაგეგმარდება და დამონტაჟდება NFPA 72 -ის ან საქართველოში აღიარებული სხვა სტანდართის შესაბამისად.

9. ელექტრომომარაგება და განათება: ცეცხლის ავტომატური აღმომჩენი მოწყობილებები, ლიფტები, გასასვლელი ნიშნები, გასასვლელი საშუალების განათება, ლიფტის კაბინის განათება, საგანგებო ხმოვანი განგაშის საკომუნიკაციო სისტემები, კვამლის ავტომატურად აღმომჩენი სისტემები, სახანძრო განგაშის სისტემები, უზრუნველყოფილი იქნება შესაბამისი სათადარიგო ელექტრომომარაგების სისტემებით - დიზელგენერატორის საშუალებით.

პროექტის დასახელება:		
მრავალ ბინიანი საცხოვრებელი სახლი		
ნახაზი:		
დაგეგმარების მიზნები		
დამკვეთი:	მასშტაბი	1:200
	ფურცელი	ა - 003
შპს "ენსი გრუპი"	ფურცელი	55
ს/კ 405186365	სტადია	მ.პ.
მისამართი:		
ქალაქი თბილისი, მასივი ვარკეთილი, მიკრო/რაიონი IV, კორპუსი №417-ის მიმდებარედ		

შპს "ენსი გრუპი

თანამდებობა	გვარი	ხელმოწერა
დირექტორი	ნ. ჯუნგალიანი	
მთ. არქიტექტორი	თ. მალანია	
არქიტექტორი	თ. მალანია	
კონსტრუქტორი	რ. სილაგაძე	

შენობა-ნაგებობის უსაფრთხოების წესებთან შესაბამისობის ანალიზი

გამოყენებული წესები - „შენობა-ნაგებობის უსაფრთხოების წესები“

ჩამოთვალეთ შენობის დაკავებულებები და აღწერეთ თითოეული გამოყენება	
1.	სასწყობო ჯგუფი სწ-2 (შემოზღუდული ავტომატიკით -3.00 ნიშნულზე)
2.	დამხმარე და სხვა დანიშნულების ჯგუფი დს (წყლის ტუმბო -3.00 ნიშ, საკერტატორო ±0.00 ნიშნულზე)
3.	სავაჭრო ჯგუფი სვ (კომერციული ფართი ±0.00 ნიშნულზე)
4.	საცხოვრებელი ჯგუფი სც-2 (საცხოვრებელი ბინები +3.30, +6.45, +9.60, +12.75, +15.90 მ ნიშ-ზე).

კონსტრუქციის ტიპი:	
განსაზღვრეთ კონსტრუქციის არსებული შენობისთვის: მაგალითი: II-A, II-B, V-A, V-B	
განსაზღვრეთ კონსტრუქციის ტიპი ახალი შენობისთვის: მაგალითი: II-A, II-B, V-A, V-B	I-B
მრავალი კონსტრუქციის შემთხვევაში მიუთითეთ ტიპები, რომელიც გამოყენებული იქნება, განსაზღვრეთ ტიპები და მათი მდებარეობა:	

ფართობის შეზღუდვები ცხრილი 503 -ის მიხედვით		
დაკავებულობები	დასაშვები ფართობი (სართულზე მ²)	შემოთავაზებული ფართობი (სართულზე მ²)
1. სასწყობო ჯგუფი სწ-2 (-3.00 ნიშ.)	7340	256.9
2. დამხმარე და სხვა დანიშნულების ჯგუფი დს (-3.00 ნიშ.)	3300	17.5
3. დამხმარე და სხვა დანიშნულების ჯგუფი დს (±0.00 ნიშ.)	3300	9.7
4. სავაჭრო ჯგუფი სვ (±0.00 ნიშ.)	შეუზღუდავი	223.1
5. საცხოვრებელი ჯგუფი სც-2 (+3.30 ნიშ-დან +12.75-ის ჩათვლით)	შეუზღუდავი	307.0X4=1228
6. საცხოვრებელი ჯგუფი სც-2 (+15.90 ნიშ.)	შეუზღუდავი	151.6
შემოთავაზებული ფართობების ჯამი =	1885.9	
სართულების რაოდენობა =	7	
შენობის საერთო ფართობი =	2365.15	

სიმაღლის შეზღუდვები ცხრილი 503 -ის მიხედვით		
დაკავებულობები	დასაშვები სართულიანობა	შემოთავაზებული სართულიანობა
1. დამხმარე და სხვა დანიშნულების ჯგუფი დს	5	2
2. სასწყობო ჯგუფი სწ-2	11	1
3. სავაჭრო ჯგუფი სვ	11	1
4. საცხოვრებელი ჯგუფი სც-2	11	5
	დასაშვები სიმაღლე	შემოთავაზებული სიმაღლე
შენობის სიმაღლე =	48.80	19.57
მიწის დონის ზემოთ სართულ(ებ)ის რაოდენობა =		6

ხანძრისაგან დაცვის სისტემებისადმი მოთხოვნები							
დაკავებულობები/სივრცეები/გასასვლელი სშუალებები	ავტომატური სისტემა	ალტერნატიული ავტომატური ცეცხლსაქრობი სისტემები	სახანძრო განგაშისა, კვამლაღმოჩენები და ცეცხლაღმოჩენი სისტემები	სახანძრო მილდგარების სისტემები	კვამლის საკონტროლო სისტემები	ხელის ცეცხლსაქრობები	საავარიო განგაშის სისტემები
დამხმარე და სხვა დანიშნულების ჯგუფი დს			კი-ცეცხლის ავტომატური აღმოჩენი			კი	
სასწყობო ჯგუფი სწ-2	კი		კი-სახანძრო განგაშის ხელით სამართავი კოლოფები	კი		კი	
სავაჭრო ჯგუფი სვ			კი 1)ცეცხლის ავტომატური აღმოჩენი 2) სახანძრო განგაშის სისტემა	კი		კი	
საცხოვრებელი ჯგუფი სც-2	-	-	კი -1) კვამლის ავტომატური აღმოჩენი 2) სახანძრო განგაშის სისტემა	კი	- - -		
კიბის უჯრედები					კი დაწნევის სისტემა		
ლიფტები					კი დაწნევის სისტემა		
დერეფნები	-		კი-სახანძრო განგაშის ხელით სამართავი კოლოფები	კი	კი მექანიკური განიავების სისტემით		
სახანძრო-სამშველო სამსახურის მიერ გამოსაყენებელი მისაერთებლები	კი						
სახანძრო ტუმბოები და წყლის რეზერვუარი (განთავსებულია -3.00 ნიშ.)	კი						

თითოეული სართულიდან გასასვლელი სშუალება								
სართულები	დაკავებულობა და დაკავებულობის დატვირთვის უკაშერი მაჩვენებელი	მოთხოვნილი გასასვლელების/გასასვლელების რაოდენობა	გაითვალისწინებული გასასვლელების/გასასვლელის სელულოან მისადგომის რაოდენობა და ტიპი	გასასვლელი სამუალებების სიგანე(მეტრი)				
				გზა-კიბეები		დერეფანი,		გასასვლელის გზა-კარი
				მოითხოვილი	გათვალისწინებული	მოითხოვნილი	გათვალისწინებული	მოითხოვნილი
-3.00 ნიშ-ზე	დს, სწ-2 ს.დ.დ. 15	1	1 გზა -კიბე	1.20	1.20			0.82
პირველი სართული	დს დ.დ. 1	1	1 გზა-კარი					0.82
პირველი სართული	სვ დ.დ. 80	2	3 გზა-კარი					0.82
მეორედან მეხუთე სართულის ჩათვლით	სც-2 ს.დ.დ. 17	1	1 გზა-კიბე 1 გასასვლელის გზა-ღერეფანი	1.20	1.20	1.20	1.70	0.82
მეექვსე სართული	სც-2 ს.დ.დ. 9	1	1 გზა-კიბე 1 გასასვლელის გზა-ღერეფანი	1.20	1.20	1.20	1.60	0.82

განიავებისადმი მოთხოვნები		
დაკავებულობები/სივრცეები/გასასვლელი სშუალებები	ბუნებრივი განიავება	ხელოვნური განიავება
სასწყობო ჯგუფი სწ-2		კი
დამხმარე და სხვა დანშნულების ჯგუფი დს		კი
სავაჭრო ჯგუფი სვ	კი	
საცხოვრებელი ჯგუფი სც-2	კი	
კიბის უჯრედი	-	კი
ლიფტები	-	კი
დერეფანი	-	კი

გარე კედლის ცეცხლმედეგობისა და ღიობისადმი მოთხოვნები ცხრილების 602-ის და 705.8 -ის მიხედვით									
გარე კედელი	ხანძრისაწინააღმდეგო მანძილი (მეტრი)	ცეცხლმედეგობის ხარისხი (საათი)		კედლის ღიობების ფართობი (კედლის %)					
		მოთხოვნილი	გათვალისწინებული	დასავლეთი			გათვალისწინებული		
				დაცული	დაუცველი სამეფეებით	დაუცველი	დაცული	დაუცველი სამეფეებით	დაუცველი
„1-4“ ღერძებში	12.70 (ტის ღერძებლა ხაზამდე)	0	0	მეუზღუდავი	მეუზღუდავი	მეუზღუდავი			მეუზღუდავი
„4-1“ ღერძებში	7.80	1	1	მეუზღუდავი	მეუზღუდავი	70			47
„-“ ღერძებში (0.00ნიშ)	0	2	2	დაუშვებელია	დაუშვებელია	დაუშვებელია			0
„-“ ღერძებში	0	1	1	დაუშვებელია	დაუშვებელია	დაუშვებელია			0
„-“ ღერძებში	4.40	1	1	45	45	15			0

წყალსადენი სისტემის ფიქსირებული მოწყობილობების რაოდენობა-საცხოვრებელი ჯგუფი სც-2 და სც-3 ქვეჯგუფები ცხრილი 1602.1-ის მიხედვით											
სართულები	საცხოვრებელი ერთეულების სც-2	ფიქსირებული მოწყობილობები									
		უნიტაზი (ერთ საცხოვრებელ ერთეულზე)		ტუალეტის ხელსაბანები (ერთ საცხოვრებელ ერთეულზე)		აბაზანა/მხაო (ერთ საცხოვრებელ ერთეულზე)		სამზარეულოს ნიგარა (ერთ საცხოვრებელ ერთეულზე)		ავტომატური სარქვლი მანქანის მისაერთებელი	
		ცხაფმადიდ	ცხაწმენდ ნიადაგ	ცხაფმადიდ	ცხაწმენდ ნიადაგ	ცხაფმადიდ	ცხაწმენდ ნიადაგ	ცხაფმადიდ	ცხაწმენდ ნიადაგ	ცხაფმადიდ	ცხაწმენდ ნიადაგ
მეორე სართულიდან მეექვსის ჩათვლით	ბინა: N1 -დან №22-ს ჩათვლით	1	1	1	1	1	1	1	1	1 (20 საბ. ერთეულზე)	1 (თითო საბ. ერთეულზე)

წყალსადენი სისტემის ფიქსირებული მოწყობილობების რაოდენობა ცხრილი 1602.1-ის მიხედვით													
სართულები	დაკავებულობა და დაკავებულობის დატვირთვის უკაშერი მაჩვენებელი	ფიქსირებული მოწყობილობები(ცალი)											
		უნიტაზი		ტუალეტის ხელსაბანები		აბაზანა/მხაო		სამზარეულოს ნიგარა		სამრეცხაო ნიგარა		სამზარეულოს ნიგარა	
		ცხაფმადიდ	ცხაწმენდ ნიადაგ	ცხაფმადიდ	ცხაწმენდ ნიადაგ	ცხაფმადიდ	ცხაწმენდ ნიადაგ	ცხაფმადიდ	ცხაწმენდ ნიადაგ	ცხაფმადიდ	ცხაწმენდ ნიადაგ	ცხაფმადიდ	ცხაწმენდ ნიადაგ
პირველი სართული	სვ დ.დ. 80	1	2	1	2			1	1	1	2		
მეორედან მეხუთე სართულის ჩათვლით	სც-2 ს.დ.დ. 17	5	5	5	5	5	5					5	5
მეექვსე სართული	სც-2 ს.დ.დ. 9	2	2	2	2	2	2					2	2

პროექტის დასახელება:

მრავალ ბინიანი საცხოვრებელი სახლი

ნახაზი:

შენობა ნაგებობის უსაფრთხოების წესებთან შესაბამისობის ანალიზი

დამკვეთი:	მასშტაბი	1:200
	ფურცელი	ა - 004
	ფურცელი	55
	სტადია	მ.პ.

მისამართი:

ქალაქი თბილისი, მასივი ვარკეთილი, მიკრო/რაიონი IV, პროექტი №417-ის მიმდებარედ

შპს "ენსი გრუპი

თანამდებობა	გვარი	ხელმოწერა
დირექტორი	ნ. ჯუნგალიანი	
მთ. არქიტექტორი	თ. მალანია	
არქიტექტორი	თ. მალანია	
კონსტრუქტორი	რ. სილაგაძე	

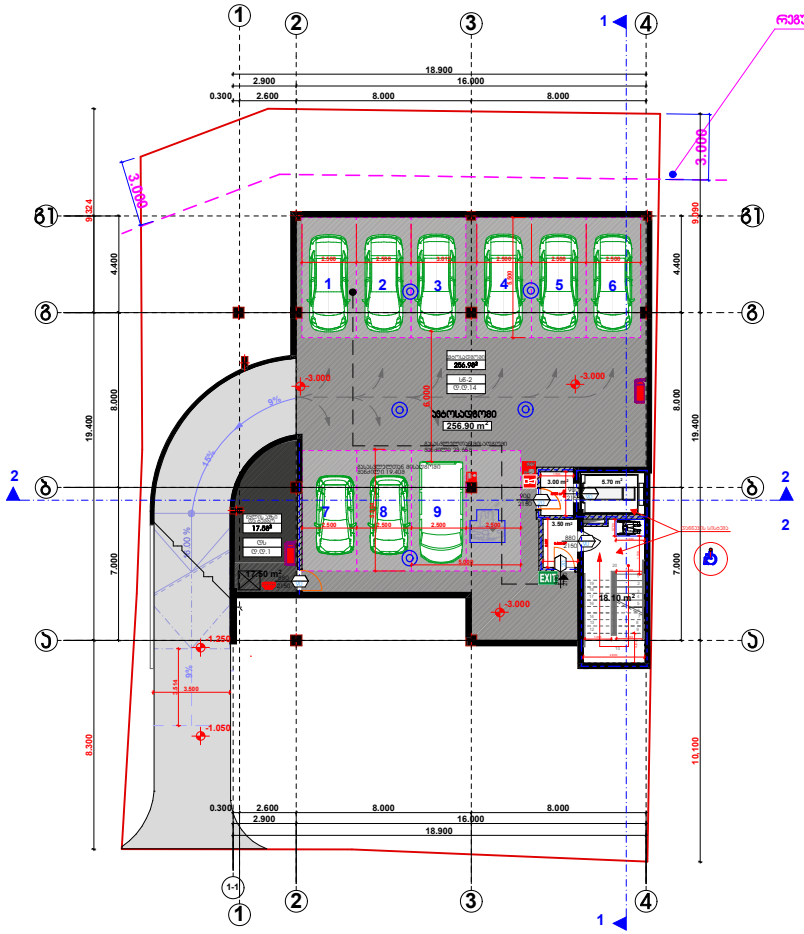

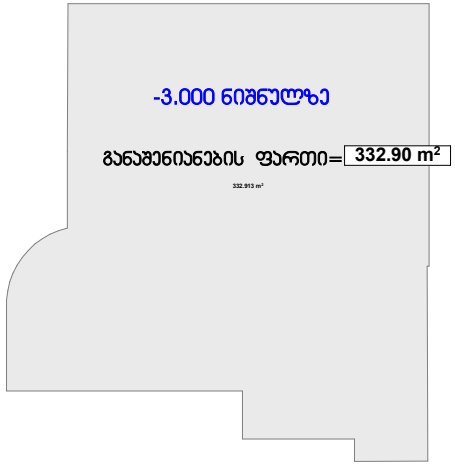

პროექტის დასახელება:

მრავალ ბინიანი საცხოვრებელი სახლი

ნახაზი: შენობა ნაგებობის უსაფრთხოების წესებთან შესაბამისობა

გეგმა -3.000 ნიშნულზე

დამკვეთი:	მასშტაბი	1:200
	ფურცელი	ა - 003
შპს "ენსი გრუპი"	ფურცელი	55
ს/კ 405186365	სტადია	მ.პ.

მისამართი:

ქალაქი თბილისი, მასივი ვარკეთილი, მიკრო/რაიონი IV, კორპუსი №417-ის მიმდებარედ

ტექნიკურ ეკონომიური მაჩვენებლები

საერთო ფართი 318.40 m²

მათ შორის:

1. ავტოსადგომი 256.90 m²
2. ჯიბის და სადარბაზოს ფართი 31.90 m²
3. დამხმარე სათავსო 17.50 m²

შპს "ენსი გრუპი

თანამდებობა	გვარი	ხელმოწერა
დირექტორი	ნ. ჯანგალიანი	
მთ. არქიტექტორი	თ. გულუა	
არქიტექტორი	თ. გულუა	
კონსტრუქტორი	რ. სილაგაძე	

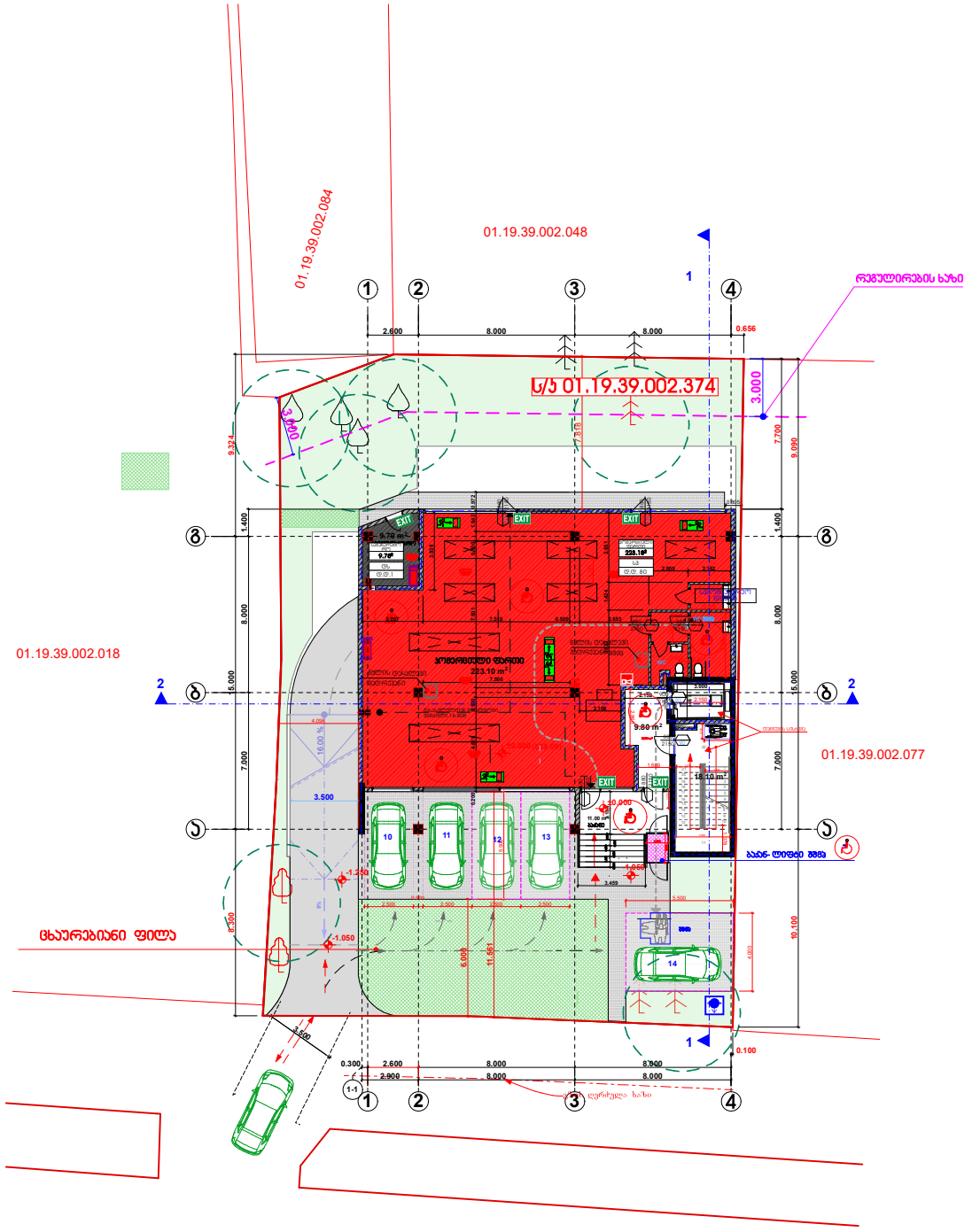

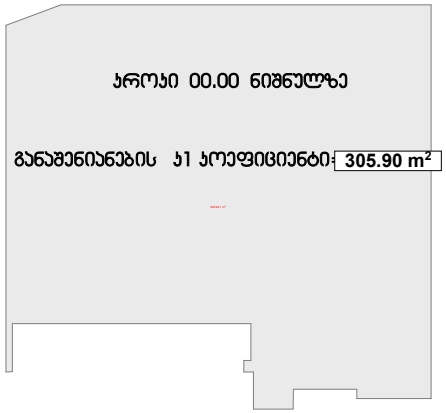

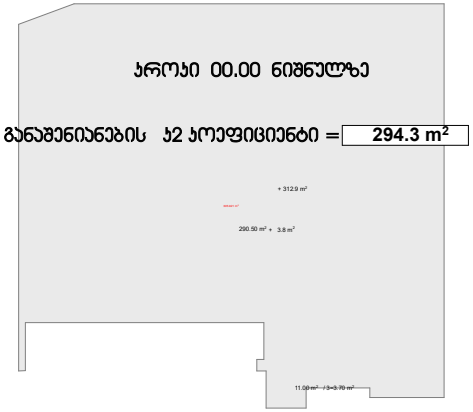



პროექტის დასახელება:

მრავალ ბინიანი საცხოვრებელი სახლი

ნახაზი: შენობა ნაგებობის უსაფრთხოების წესებთან შესაბამისობა

გეგმა 00.00 ნიშნულზე

დამკვეთი: შპს "ენსი გრუპი" ს/კ 405186365	მაშტაბი	1:200
	ფურცელი	ა - 003
	ფურცელი	55
	სტადია	მ.პ.

მისამართი:

ქალაქი თბილისი, მასივი ვარკეთილი, მიკრო/რაიონი IV, კორპუსი №417-ის მიმდებარედ

ტექნიკურ ეკონომიური მაჩვენებლები

განაშენიანების პ1 კოეფიციენტი
= 305.9 m²

განაშენიანების პ2 კოეფიციენტი
= 294.3 m²

საერთო ფართი 271.70 m²

მათშორის:

1. კომერციული ფართი 223.10 m²
2. კიბის და სადარბაზოს ფართი 27.90 m²
3. საზაფხულო ფართი 11.00 m²
4. დამხმარე სათავსო 9.70 m²

შპს "ენსი გრუპი

თანამდებობა	გვარი	ხელმოწერა
დირექტორი	ნ. ჯანდალიანი	
მთ. არქიტექტორი	თ. მალანია	
არქიტექტორი	თ. მალანია	
კონსტრუქტორი	რ. სილაგაძე	

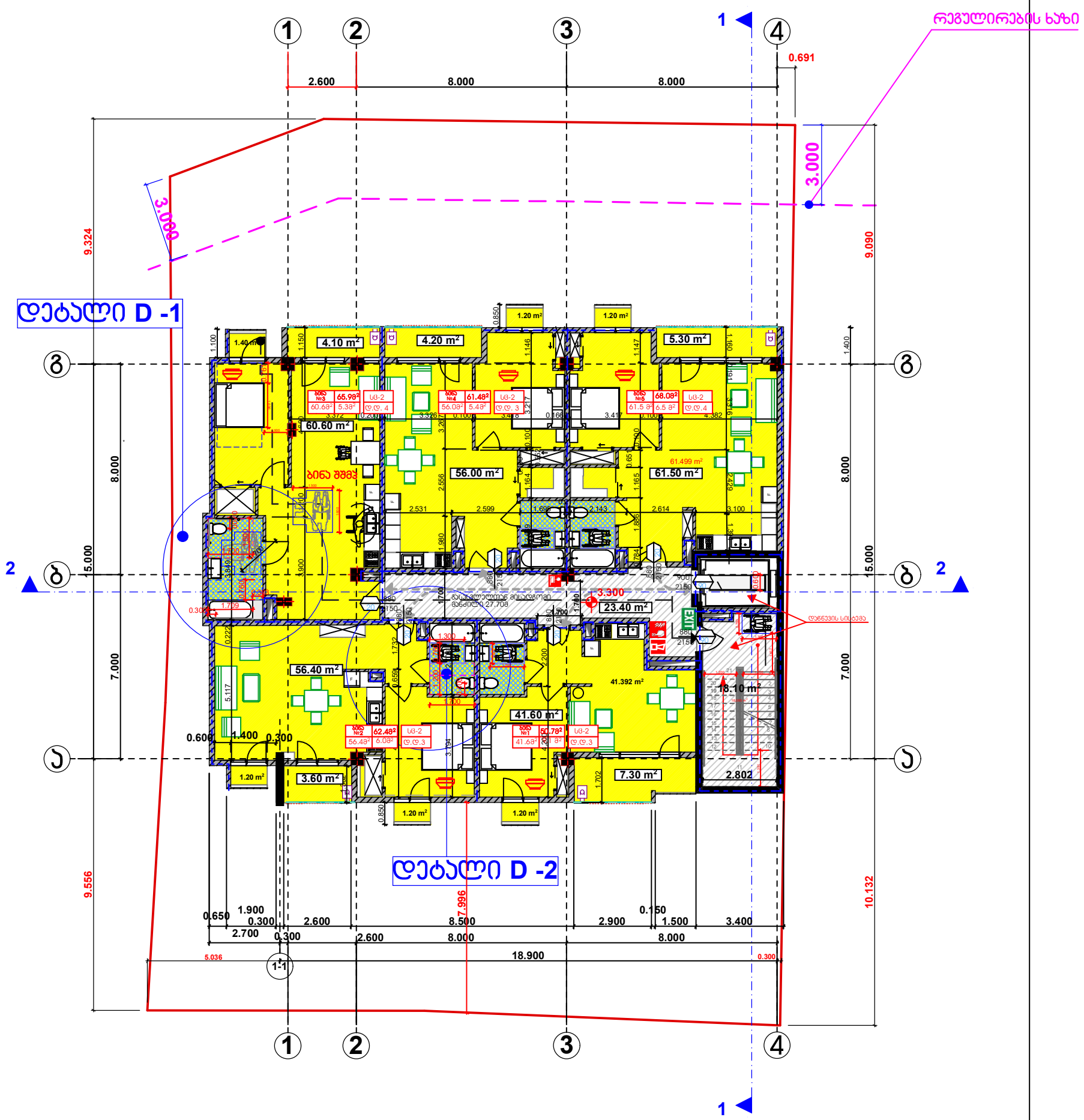

ბინა	დაკავებულობა	დაკავებულობის დატვირთვის ფაქტორი	საერთო დაკავებულობის დატვირთვა
№1- №5	სც-2	18,6	17



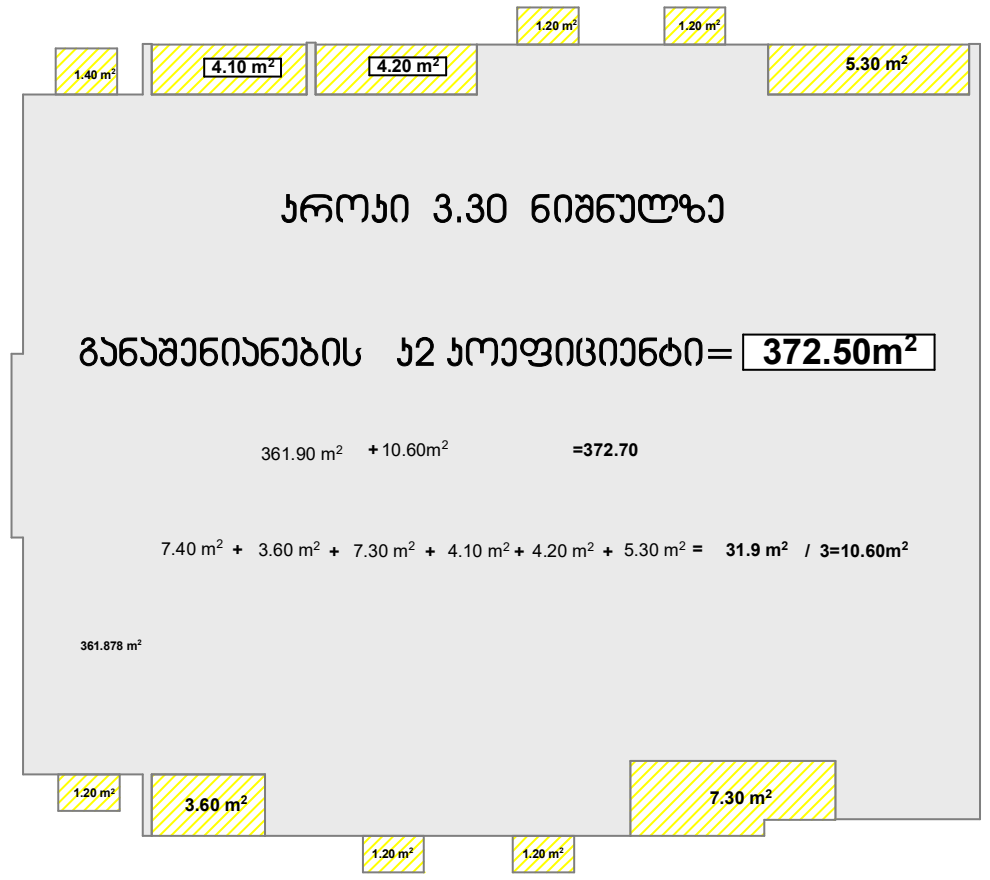

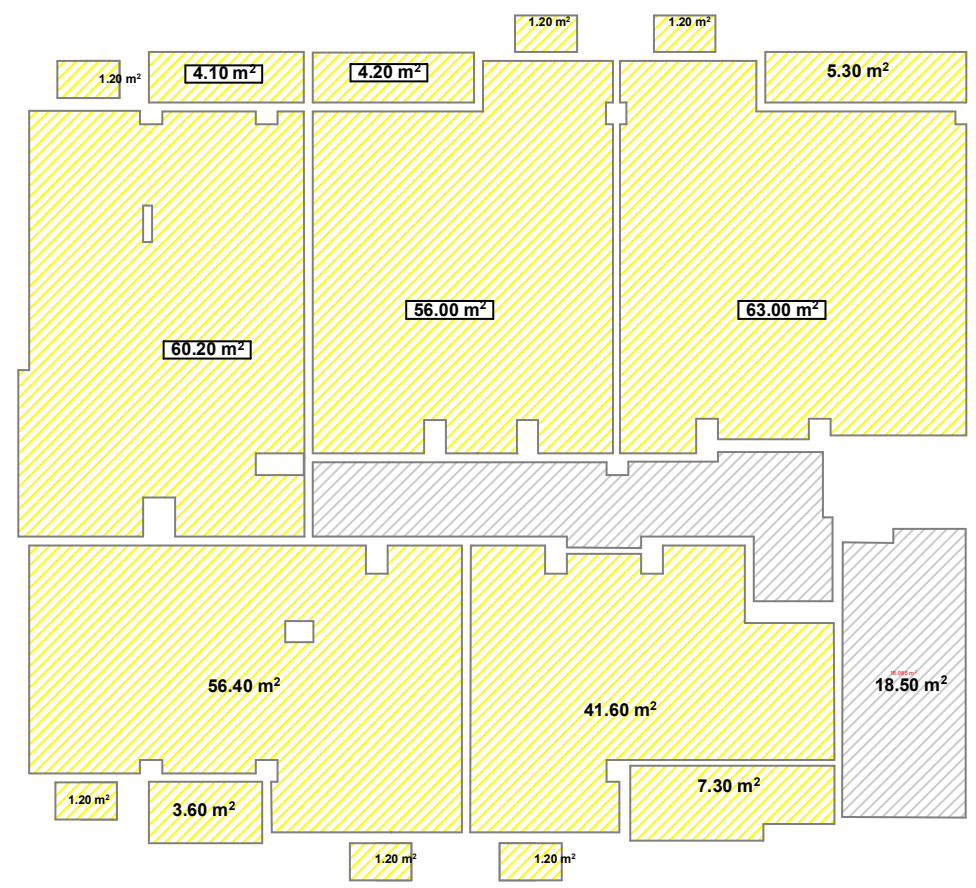

პროექტის დასახელება:

მრავალ ბინიანი საცხოვრებელი სახლი

ნახაზი: შენობა ნაგებობის უსაფრთხოების წესებთან შესაბამისობა

გეგმა 3.300 ნიშნულზე

დამკვეთი:	მასშტაბი	1:200
შპს "ენსი გრუპი" ს/კ 405186365	ფურცელი	
	ფურცელი	
	სტადია	მ.პ.

მისამართი:

ქალაქი თბილისი, მასივი ვარკეთილი, მიკრო/რაიონი IV, კორპუსი №417-ის მიმდებარედ

ტექნიკურ ეკონომიური მაჩვენებლები

განაშენიანების კ2 კოეფიციენტი

= 372.50 m²

საერთო ფართი **348.30 m²**

მათშორის:

1.საცხოვრებელი ფართი **277.20 m²**

2.კიბის და სადარბაზოს ფართი **39.50 m²**

3. საზაფხულო ფართი **31.60 m²**

შპს "ენსი გრუპი

თანამდებობა	გვარი	ხელმოწერა
დირექტორი	ნ. კვანტალიანი	
მთ. არქიტექტორი	თ. მალანია	
არქიტექტორი	თ. მალანია	
კონსტრუქტორი	რ. სილაგაძე	

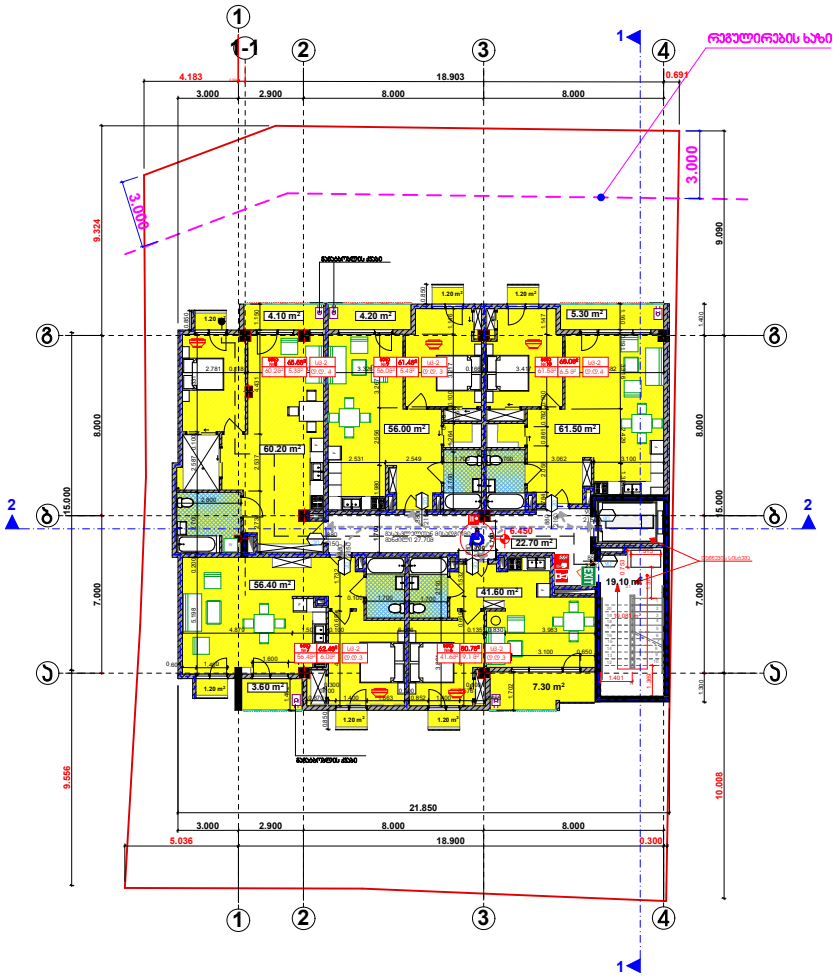



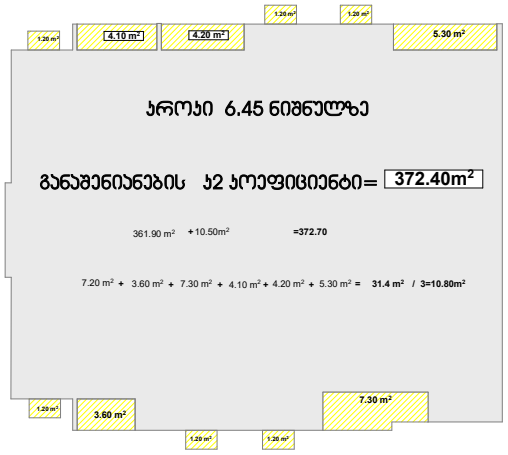

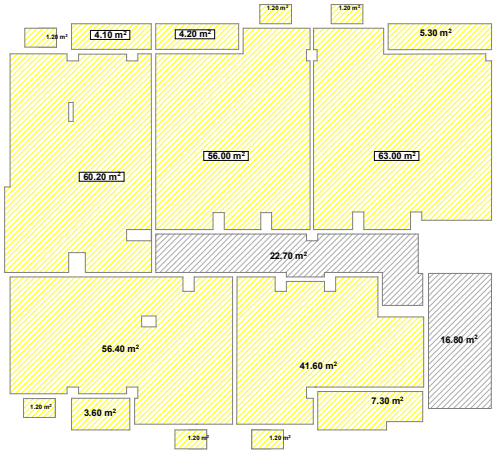

პროექტის დასახელება:

მრავალ ბინიანი საცხოვრებელი სახლი

ნახაზი: შენობა ნაგებობის უსაფრთხოების წესებთან შესაბამისობა

მეგმა 6.450 ნიშნულზე

დამკვეთი: შპს "ენსი გრუპი" ს/კ 405186365	მაშტაბი	1:200
	ფურცელი	
	ფურცელი	
	სტადია	მ.პ.

მისამართი:

ქალაქი თბილისი, მასივი ვარკეთილი, მიკრო/რაიონი IV, კორპუსი №417-ის მიმდებარედ

ტექნიკურ ეკონომიური მაჩვენებლები

განაშენიანების კ2 კოეფიციენტი

= 372.40 m²

საერთო ფართი 348.10 m²

მათ შორის:

1.საცხოვრებელი ფართი 277.20 m²
2.ბინის და სადარბაზოს ფართი 39.50 m²
3. სახანძრო ფართი 31.40 m²

შპს "ენსი გრუპი"

თანამდებობა	გვარი	ხელმოწერა
დირექტორი	ნ. ჯუნგალიანი	
მთ. არქიტექტორი	თ. მალანია	
არქიტექტორი	თ. მალანია	
კონსტრუქტორი	რ. სილაგაძე	

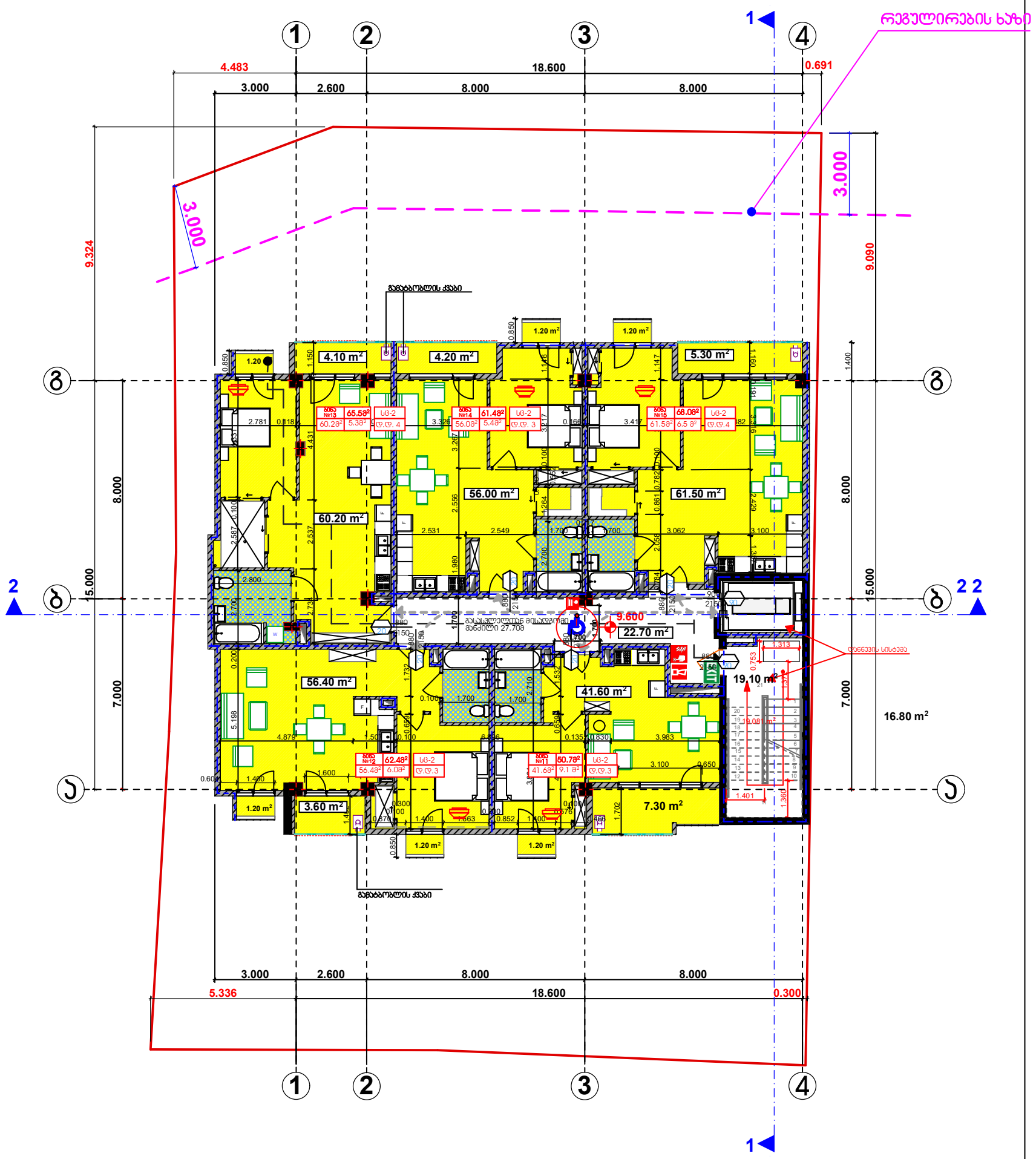

ბინა	დაკავებულობა	დაკავებულობის დატვირთვის ფაქტორი	საერთო დაკავებულობის დატვირთვა
№11- №15	სც-2	18.6	17



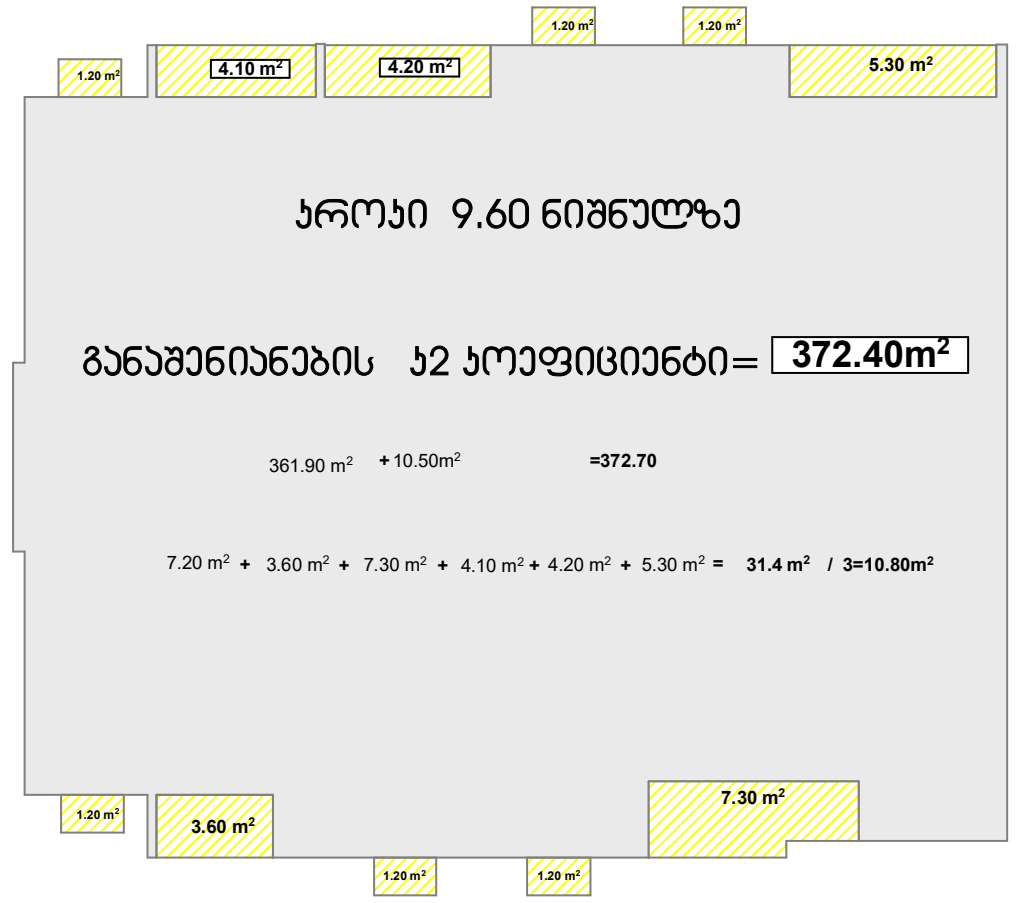

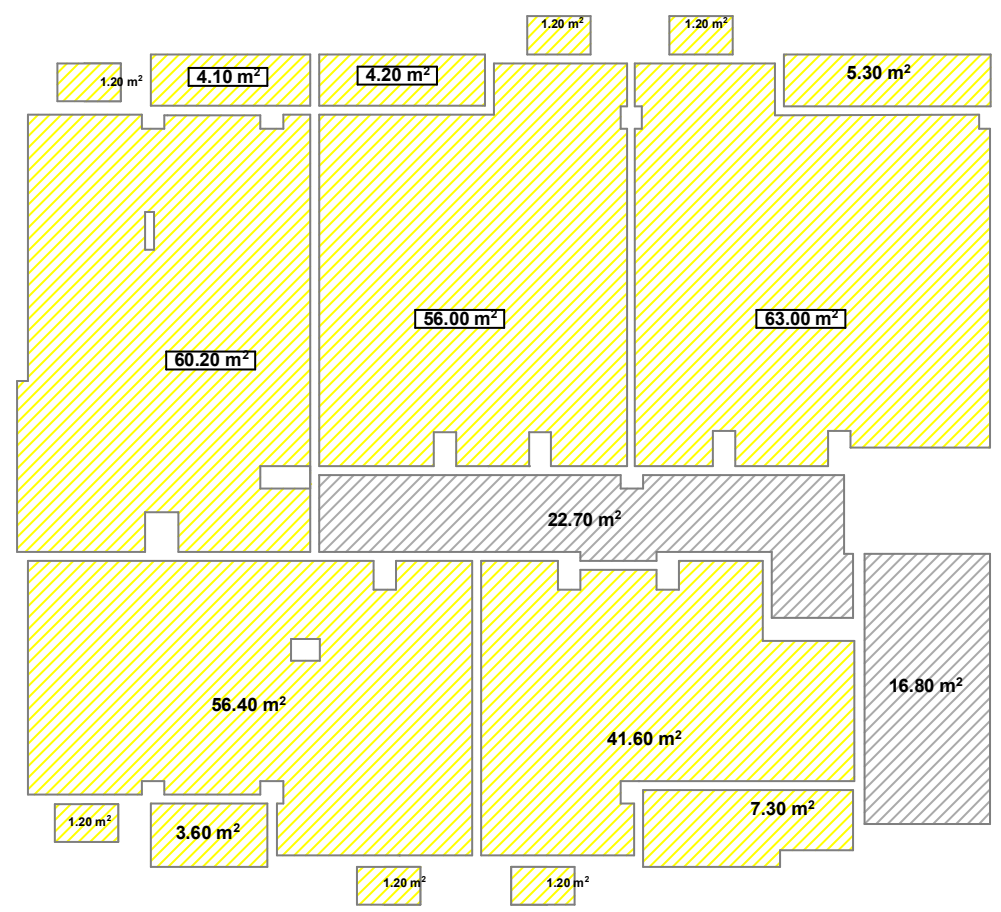

პროექტის დასახელება:

მრავალ ბინიანი საცხოვრებელი სახლი

ნახაზი: შენობა ნაგებობის უსაფრთხოების წესებთან შესაბამისობა

გეგმა 9.600 ნიშნულზე

დამკვეთი:	მასშტაბი	1:200
შპს "ენსი გრუპი" ს/კ 405186365	ფურცელი	
	ფურცელი	
	სტადია	მ.პ.

მისამართი:

ქალაქი თბილისი, მასივი ვარკეთილი, მიკრო/რაიონი IV, კორპუსი №417-ის მიმდებარედ

ტექნიკურ ეკონომიური მაჩვენებლები

განაშენიანების კ2 კოეფიციენტი

= 372.60 m^2

საერთო ფართი 348.40 m^2

მათშორის:

1.საცხოვრებელი ფართი 277.20 m^2

2.კიბის და სადარბაზოს ფართი 39.50 m^2

3. საზაფხულო ფართი 31.70 m^2

შპს "ენსი გრუპი

თანამდებობა	გვარი	ხელმოწერა
დირექტორი	ნ. კვანტალიანი	
მთ. არქიტექტორი	თ. მალანია	
არქიტექტორი	თ. მალანია	
კონსტრუქტორი	რ. სილაგაძე	

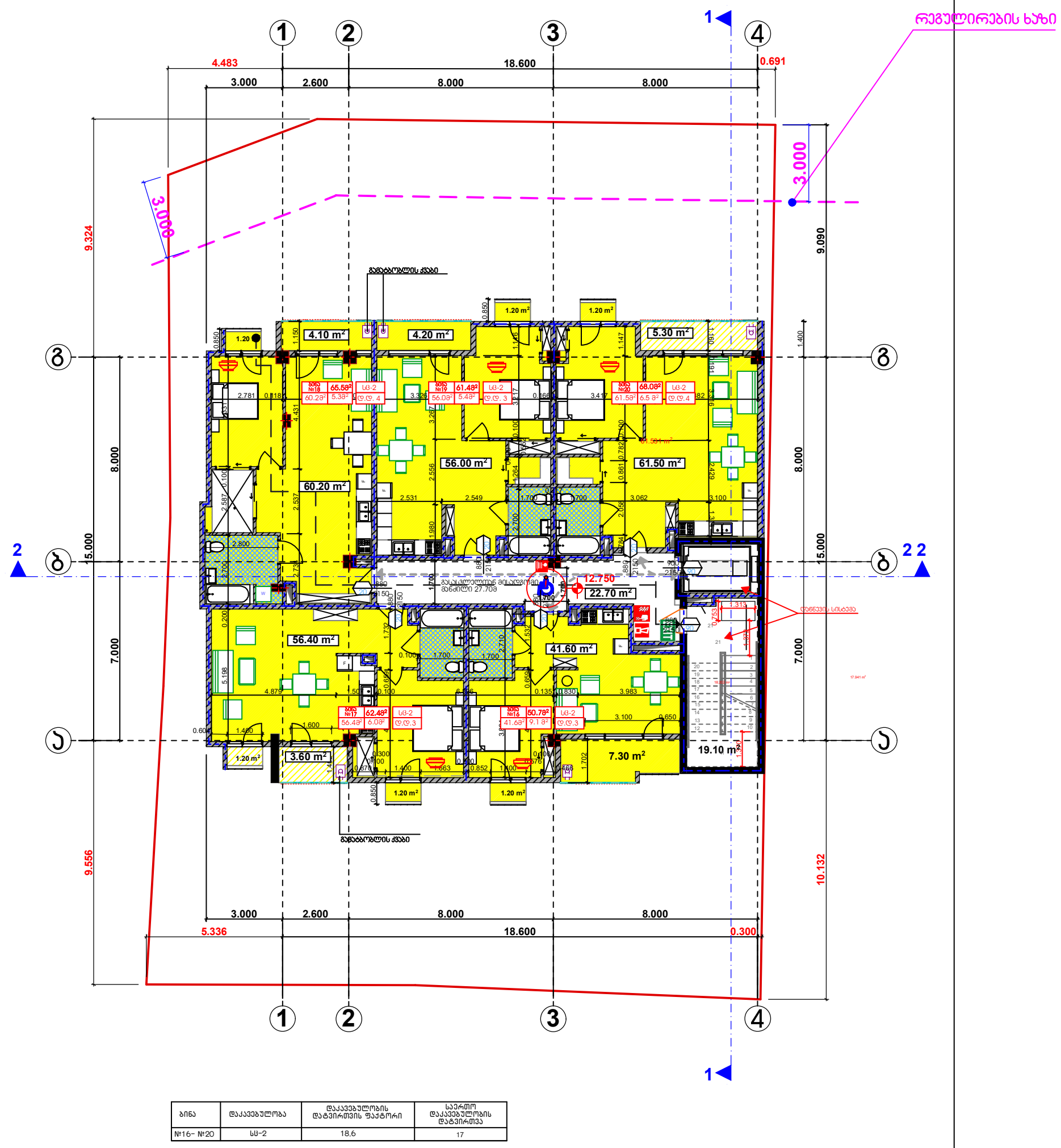

ბინა	დასახელება		
№16- №20	სს-2	18.6	17



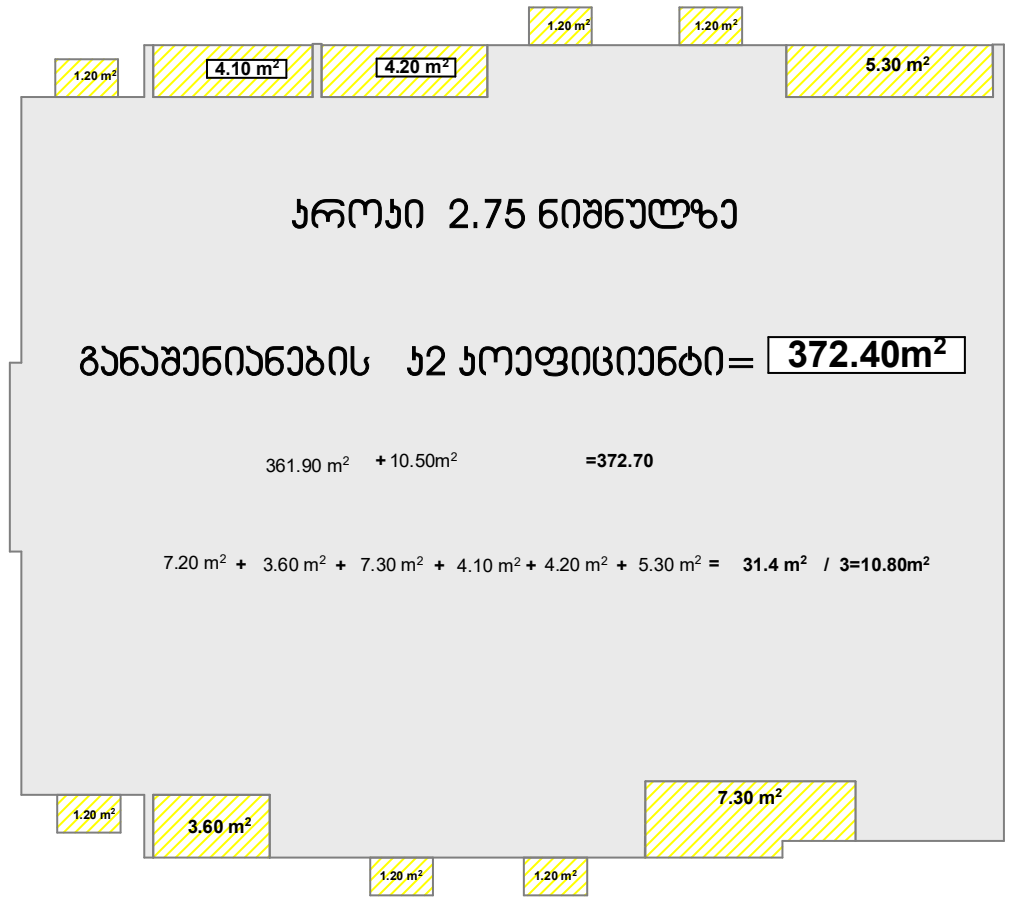

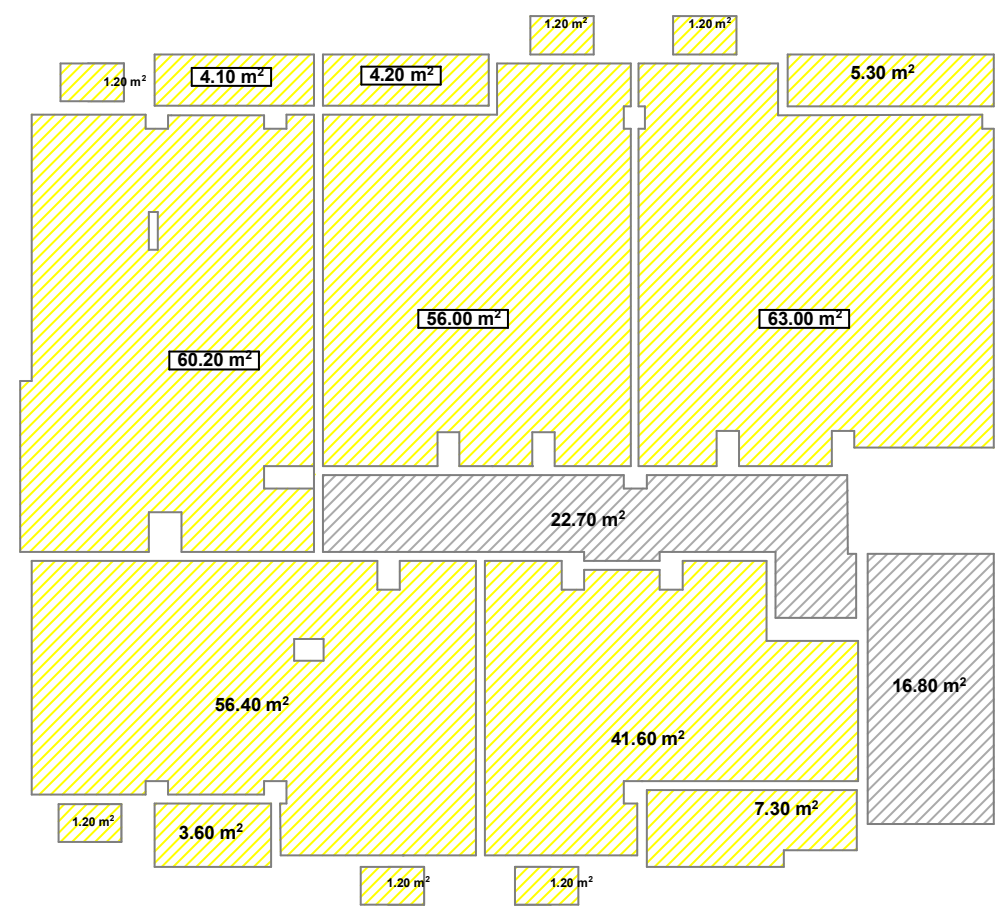

პროექტის დასახელება:

მრავალ ბინიანი საცხოვრებელი სახლი

ნახაზი: შენობა ნაგებობის უსაფრთხოების წესებთან შესაბამისობა

გეგმა 12.750 ნიშნულზე

დამკვეთი:	მასშტაბი	1:200
შპს "ენსი გრუპი"	ფურცელი	
	ფურცელი	
ს/კ 405186365	სტადია	მ.პ.

მისამართი:

ქალაქი თბილისი, მასივი ვარკეთილი, მიკრო/რაიონი IV, კორპუსი №417-ის მიმდებარედ

ტექნიკურ ეკონომიური მაჩვენებლები

განაშენიანების კ2 კოეფიციენტი

= 372.60 m²

საერთო ფართი 348.40 m²

მათ შორის:

1.საცხოვრებელი ფართი 277.20 m²

2.კიბის და სადარბაზოს ფართი 39.50 m²

3. საზაფხულო ფართი 31.70 m²

შპს "ენსი გრუპი

თანამდებობა	გვარი	ხელმოწერა
დირექტორი	ნ. კვანტალიანი	
მთ. არქიტექტორი	თ. მალანია	
არქიტექტორი	თ. მალანია	
კონსტრუქტორი	რ. სილაგაძე	

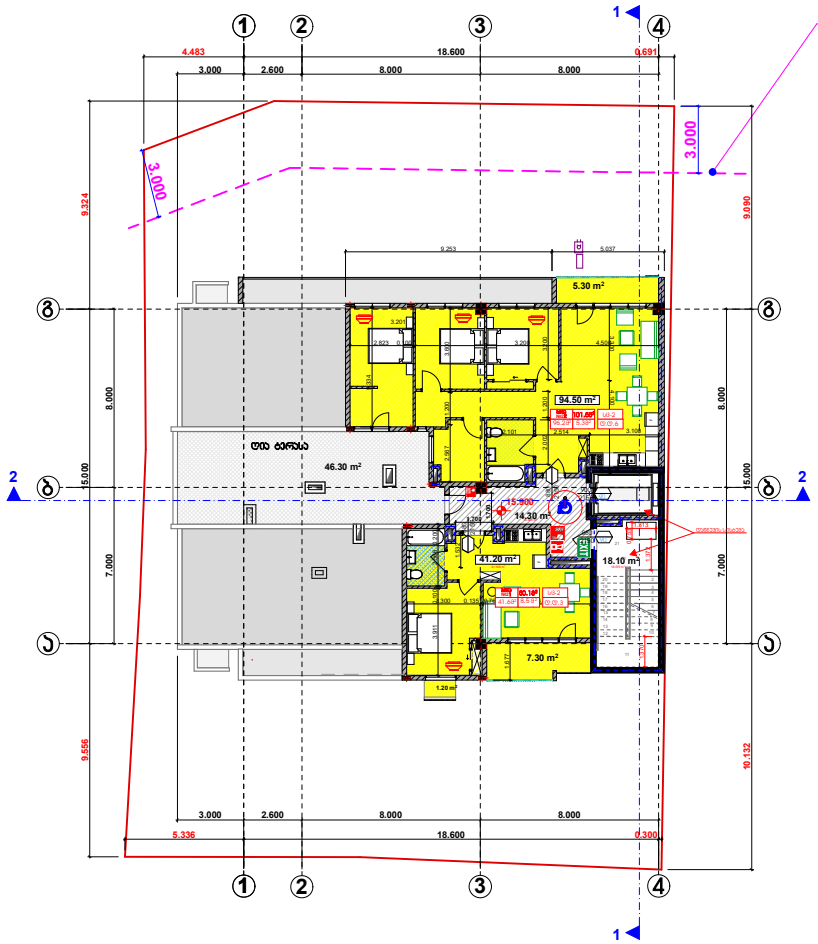

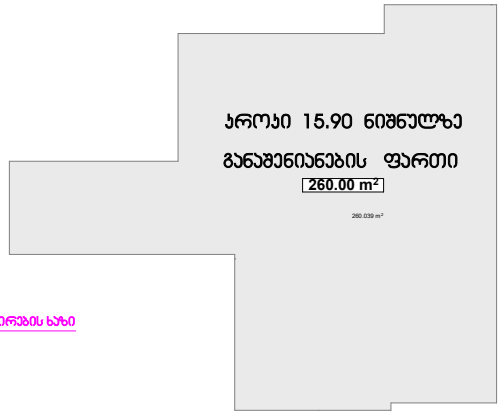

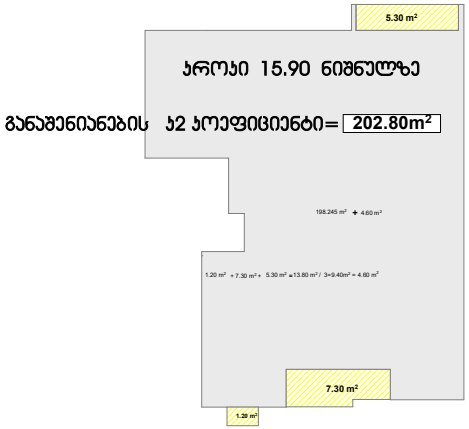

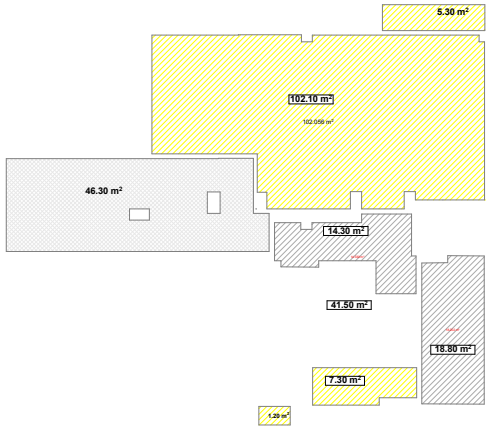

სრული	ფასადებელემენტის	ფასადის ელემენტის ფასადის ზედაპირი	სადარბაზოს ფასადის ფასადის
№21 - №22	სმ-2	18.6	9

პროექტის დასახელება:

მრავალ ბინიანი საცხოვრებელი სახლი

ნახაზი: შენობა ნაგებობის უსაფრთხოების წესებთან შესაბამისობა

გეგმა 15.900 ნიშნულზე

დამკვეთი:	მაშტაბი	1:200
შპს "ენსი გრუპი" ს/კ 405186365	ფურცელი	
	ფურცელი	
	სტადია	მ.პ.

მისამართი:

ქალაქი თბილისი, მასივი ვარკეთილი, მიკრო/რაიონი IV, კორპუსი №417-ის მიმდებარედ

ტექნიკურ ეკონომიური მაჩვენებლები

განაშენიანების კ2 კოეფიციენტი

= 202.80 m²

საერთო ფართი 133.80 m²

მათშორის:

1.საცხოვრებელი ფართი 143.60 m²
2.ჯიხის და სადარბაზოს ფართი 30.10 m²
3. სახანძრო ფართი 13.80 m²
4. ღია ტერასა 46.30 m²

შპს "ენსი გრუპი

თანამდებობა	გვარი	ხელმოწერა
დირექტორი	ნ. ჯანდალიანი	
მთ. არქიტექტორი	თ. მალანია	
არქიტექტორი	თ. მალანია	
კონსტრუქტორი	რ. სილაგაძე	

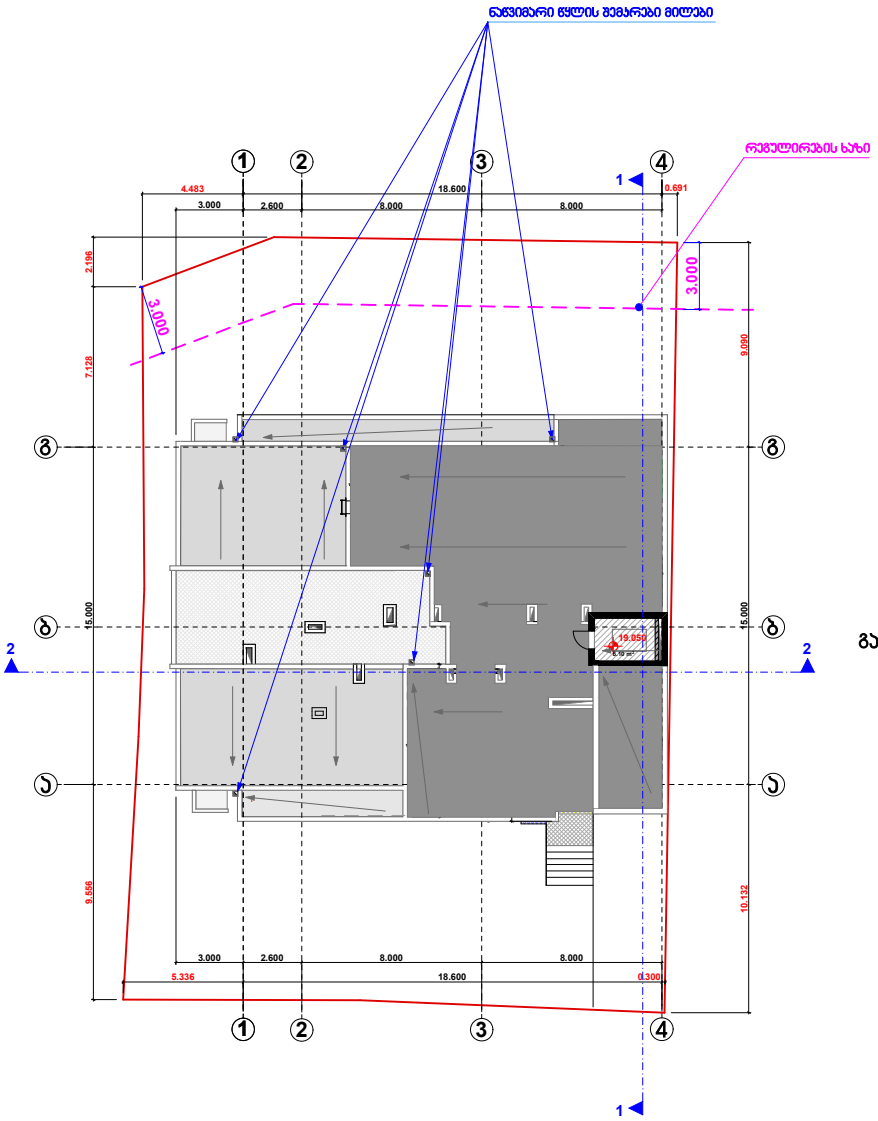

განაშენიანების ფართი

54.90 m²



განაშენიანების კოეფიციენტი= 4.10m²





პროექტის დასახელება:

მრავალ ბინიანი საცხოვრებელი სახლი

ნახაზი:

გეგმა 19.050 ნიშნულზე

დამკვეთი:	მაშტაბი	1:200
შპს "ენსი გრუპი"	ფურცელი	
ს/კ 405186365	ფურცელი	
	სტადია	მ.პ.

მისამართი:

ქალაქი თბილისი, მასივი ვარკეთილი, მიკრო/რაიონი IV, კორპუსი №417-ის მიმდებარედ

ტექნიკურ ეკონომიური მაჩვენებლები

განაშენიანების კ2 კოეფიციენტი

= 4.20 m²

საერთო ფართი 5.10 m²

მათ შორის:

1.სამანქანე 5.10 m²

შპს "ენსი გრუპი

თანამდებობა	გვარი	ხელმოწერა
დირექტორი	ნ. ჯუნგალიანი	
მთ. არქიტექტორი	თ. მალანია	
არქიტექტორი	თ. მალანია	
კონსტრუქტორი	რ. სილაგაძე	

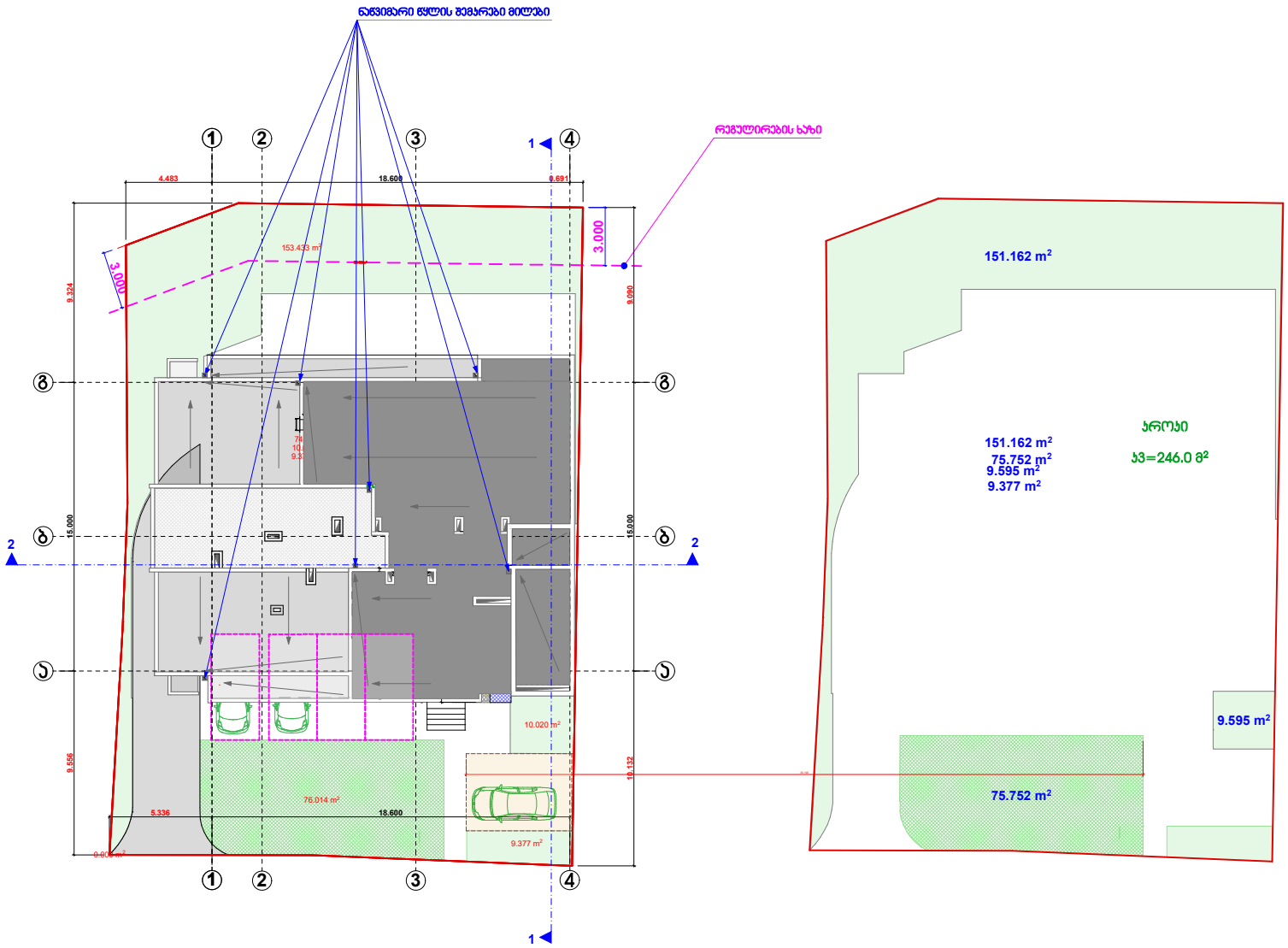

პროექტის დასახელება:

მრავალ ბინიანი საცხოვრებელი სახლი

ნახაზი:

სახურავის გეგმა

დამკვეთი:	მაშტაბი	1:200
შპს "ენსი გრუპი"	ფურცელი	
ს/კ 405186365	ფურცელი	
	სტადია	მ.პ.

მისამართი:

ქალაქი თბილისი, მასივი ვარკეთილი, მიკრო/რაიონი IV, კორპუსი №417-ის მიმდებარედ

შპს "ენსი გრუპი

თანამდებობა	გვარი	ხელმოწერა
დირექტორი	ნ. ჯუნგულიანი	
მთ. არქიტექტორი	თ. მალანია	
არქიტექტორი	თ. მალანია	
კონსტრუქტორი	რ. სილაგაძე	

მიწისქვეშა ავტოსადგომი

გეგმა -3.000 ნიშნულზე

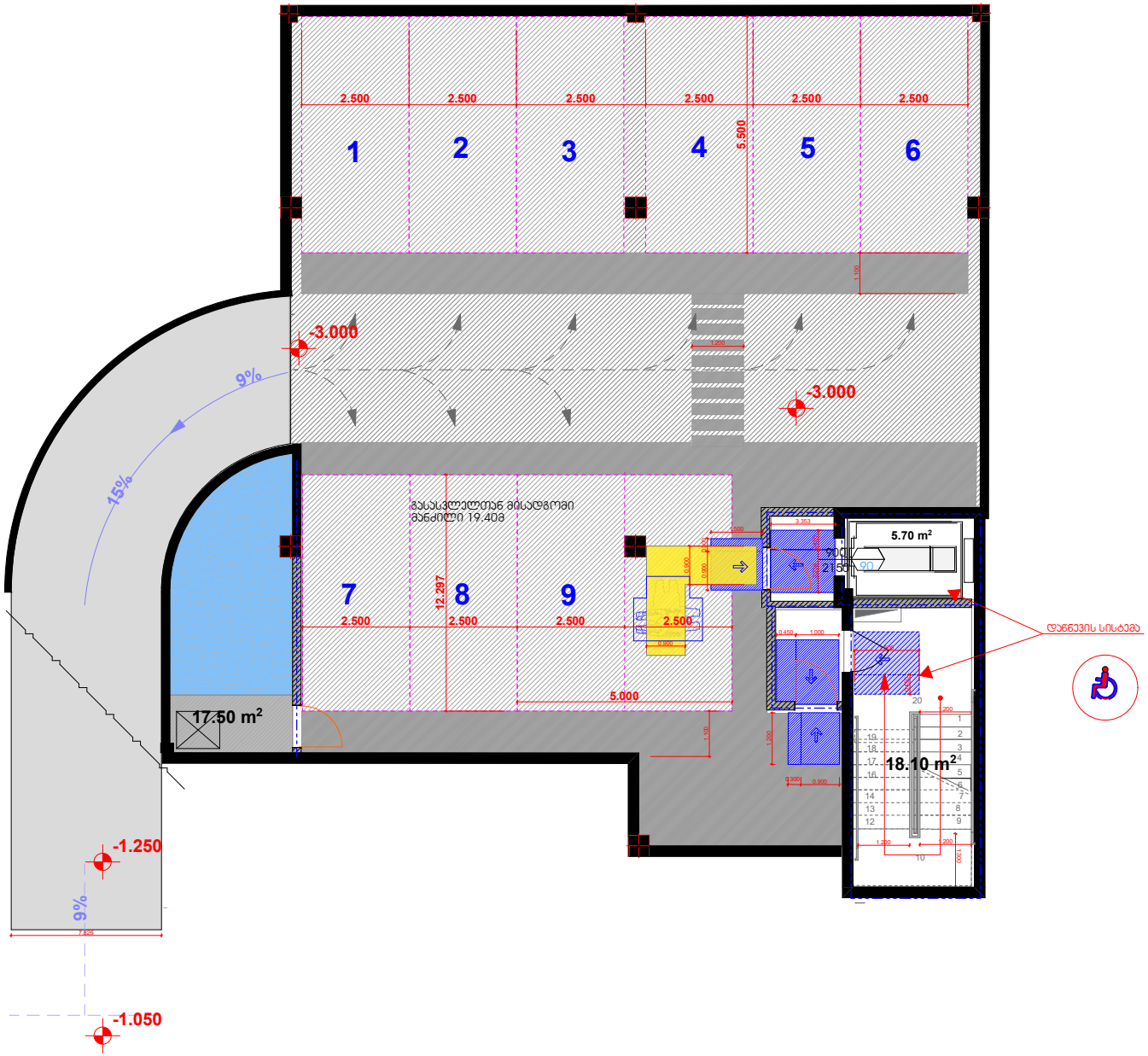

პროექტის დასახელება:

მრავალ ბინიანი საცხოვრებელი სახლი

ნახაზი:

გეგმა -3.000 ნიშნულზე

დამკვეთი:	მასშტაბი	1:200
შპს "ენსი გრუპი" ს/კ 405186365	ფურცელი	ა - 003
	ფურცელი	55
	სტადია	მ.პ.

მისამართი:

ქალაქი თბილისი, მასივი ვარკეთილი, მიკრო/რაიონი IV, კორპუსი №417-ის მიმდებარედ

ტექნიკურ ეკონომიური მაჩვენებლები

შპს "ენსი გრუპი

თანამდებობა	გვარი	ხელმოწერა
დირექტორი	ნ. ჯუნგალიანი	
მთ. არქიტექტორი	თ. მალანა	
არქიტექტორი	თ. მალანა	
კონსტრუქტორი	რ. სილაგაძე	

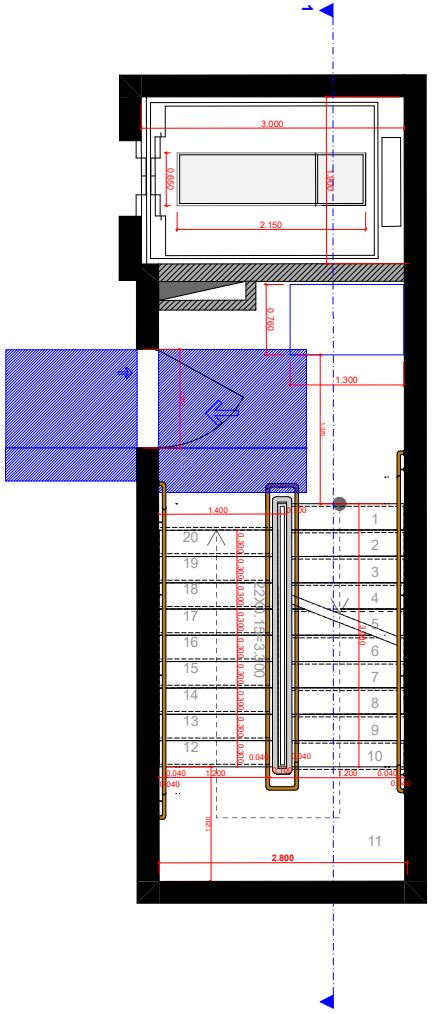

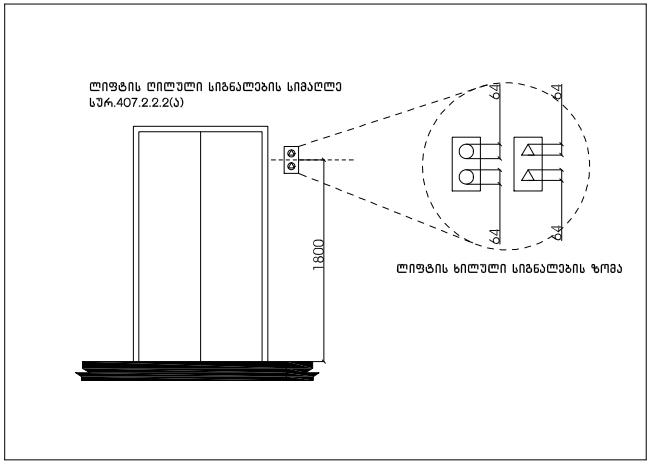

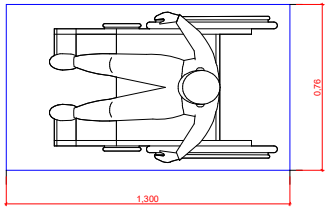

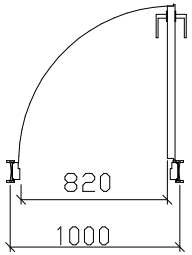

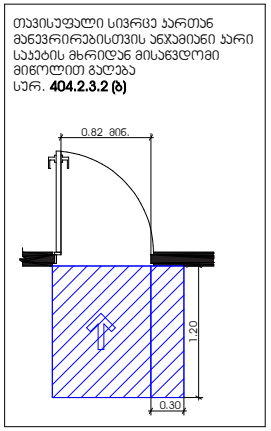

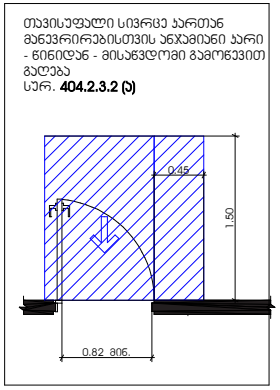

პროექტის დასახელება:

მრავალ ბინიანი საცხოვრებელი სახლი

ნახაზი:

დამკვეთი:	მაშტაბი	1:200
შპს "ენსი გრუპი"	ფურცელი	
ს/კ 405186365	ფურცელი	
	სტადია	მ.პ.

მისამართი:

ქალაქი თბილისი, მასივი ვარკეთილი, მიკრო/რაიონი IV, კორპუსი №417-ის მიმდებარედ

შპს "ენსი გრუპი

თანამდებობა	გვარი	ხელმოწერა
დირექტორი	ნ. ჯანგალიანი	
მთ. არქიტექტორი	თ. მალანია	
არქიტექტორი	თ. მალანია	
კონსტრუქტორი	რ. სილაგაძე	

პომერციული

გეგმა 00.00 ნიშნულზე

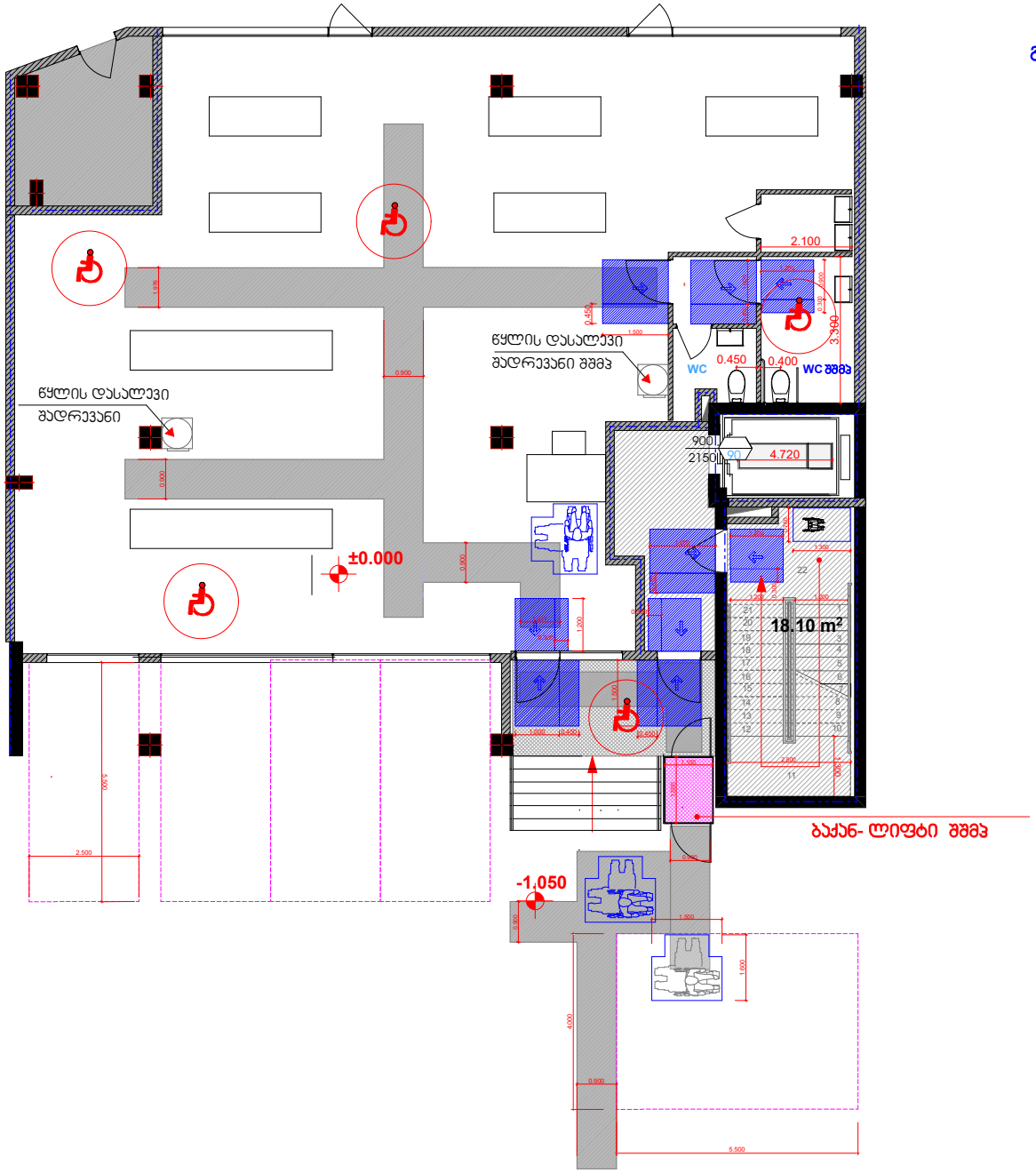

პროექტის დასახელება:

მრავალ ბინიანი საცხოვრებელი სახლი

ნახაზი:

გეგმა 00.00 ნიშნულზე

დამკვეთი:	მაშტაბი	
შპს "ენსი გრუპი"	ფურცელი	ა - 003
ს/კ 405186365	ფურცელი	55
	სტადია	მ.პ.

მისამართი:

ქალაქი თბილისი, მასივი ვარკეთილი, მიკრო/რაიონი IV, კორპუსი №417-ის მიმდებარედ

შპს "ენსი გრუპი"

თანამდებობა	გვარი	ხელმოწერა
დირექტორი		
მთ. არქიტექტორი	თ. მალანია	
არქიტექტორი		
კონსტრუქტორი	რ. სილაგაძე	

პომერციული

გეგმა 00.00 ნიშნულზე

მისაწვდომი ტუალეტი შშმ პირთათვის

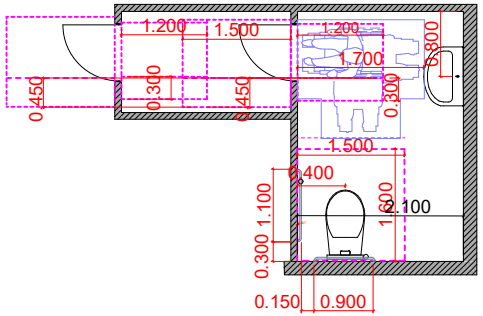

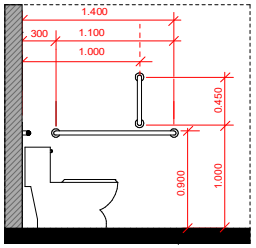

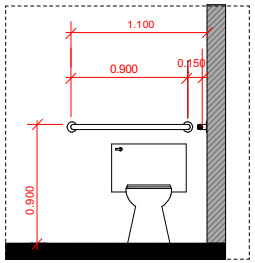

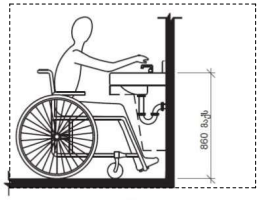

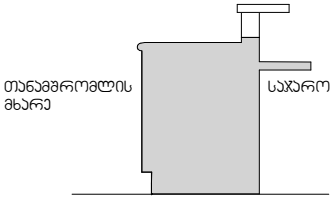

სურათი 904.3(ა)

საჯარო და მომსახურებისთვის განკუთვნილი დახლები.

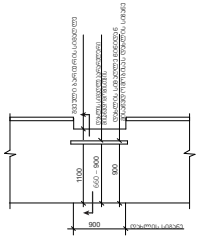

სურათი 904.3(ბ)

საჯარო და მომსახურებისთვის განკუთვნილი დახლები- ამაღლება

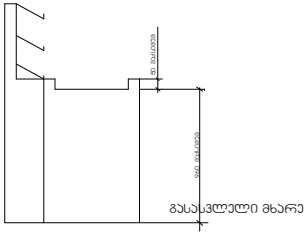

სურათი 904.4.2

სალაროს დახლების სიმაღლე

იატაკის თავისუფალი სივრცის ზომა ახალი შენობა ნაგებობისთვის
სურ. **305.3.1.**

შენიშვნა:
იატაკის ზედაპირი უნდა იყოს მდგრადი, მჟავი და არ სრიალა. იატაკის თავისუფალ სივრცეში დონის ცვლილება დაუშვებელია

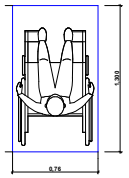

თავისუფალი სივრცე კართან მანევრირებისთვის ანჯამიანი კარი საკეტის მხრიდან მისაწვდომი მიწოლით გაღება
სურ. **404.2.3.2 (ბ)**

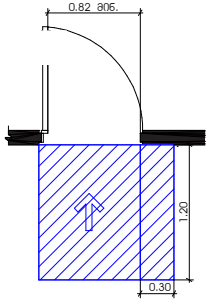

T ფორმის მოსატრიალებელი სივრცე
სურ. **304.3.2.1 (ბ)**

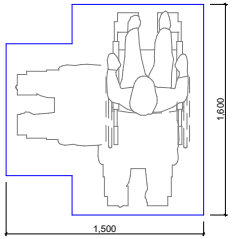

თავისუფალი სივრცე კართან მანევრირებისთვის ანჯამიანი კარი - ნინიდან - მისაწვდომი გამოწევით გაღება
სურ. **404.2.3.2 (ა)**

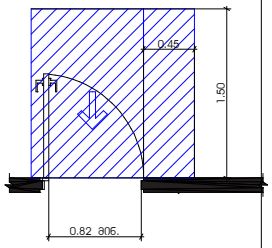

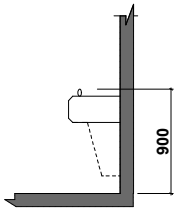

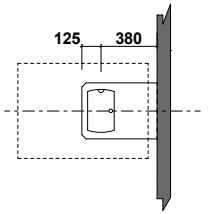

ეტლით მოსარგებლეთათვის განკუთვნილი წყლის დასალევი შადრევანი

პროექტის დასახელება:

მრავალ ბინიანი საცხოვრებელი სახლი

ნახაზი:

დამკვეთი: შპს "ენსი გრუპი" ს/კ 405186365	მაშტაბი	
	ფურცელი	ა - 003
	ფურცელი	55
	სტადია	მ.პ.

მისამართი:

ქალაქი თბილისი, მასივი ვარკეთილი, მიკრო/რაიონი IV, პორპუსი №417-ის მიმდებარედ

შპს "ენსი გრუპი"

თანამდებობა	გვარი	ხელმოწერა
დირექტორი		
მთ. არქიტექტორი	თ. მალანია	
არქიტექტორი		
კონსტრუქტორი	რ. სილაგაძე	

გეგმა 3.300 ნიშნულიდან 12.750 ნიშნულამდე

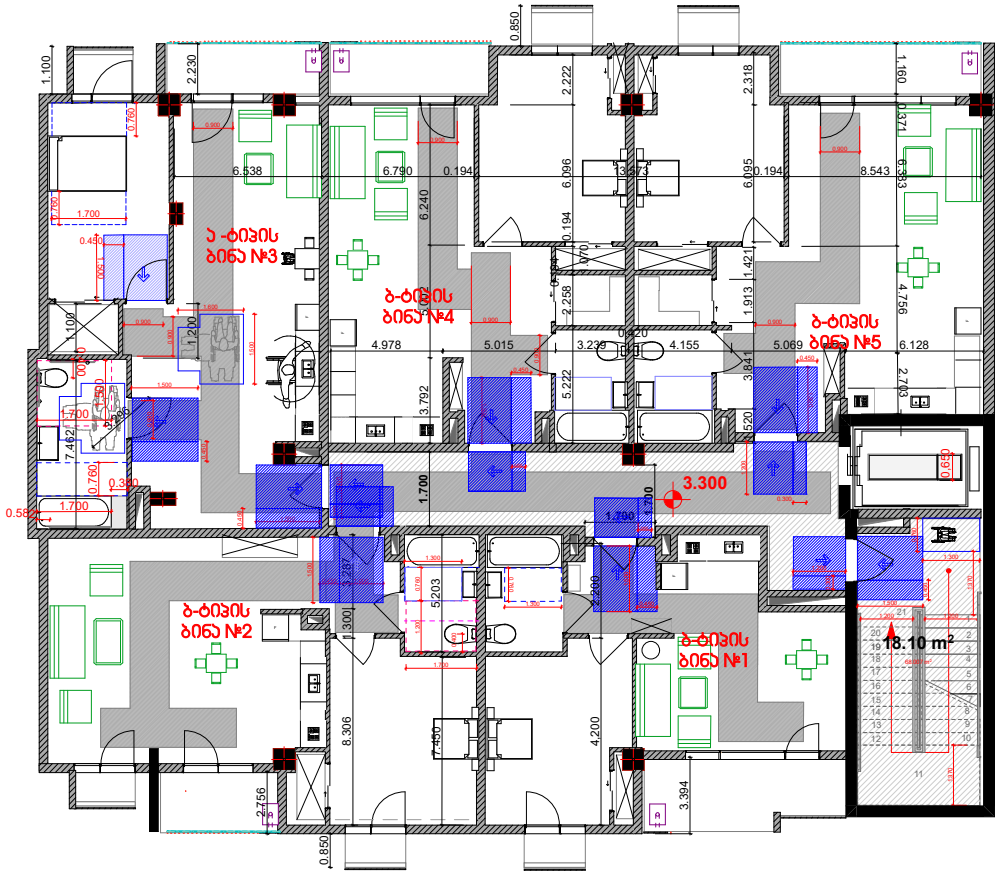

იატაკის თავისუფალი სივრცის ზომა ახალი შენობა ნაგებობისთვის
სარ. **305.3.1.**

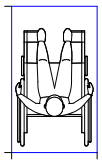

შენიშვნა:
იატაკის ზედაპირი უნდა იყოს მდგრადი, მყარი და არ სრიალა. იატაკის თავისუფალ სივრცეში დონის ცვლილება დაუშვებელია

თავისუფალი სივრცე კართან მანევრირებისთვის აწყობილი კარი საკეტის მხრიდან მისაწვდომი მიწოლით გაღება
სარ. **404.2.3.2 (ბ)**

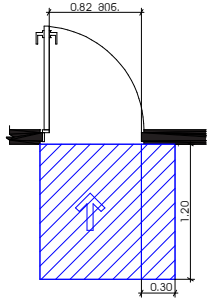

T ფორმის მოსატრიალებელი სივრცე
სარ. **304.3.2.1 (ბ)**

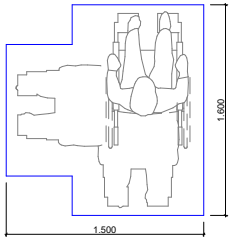

თავისუფალი სივრცე კართან მანევრირებისთვის აწყობილი კარი - წინიდან - მისაწვდომი გამოწვეთით გაღება
სარ. **404.2.3.2 (ა)**

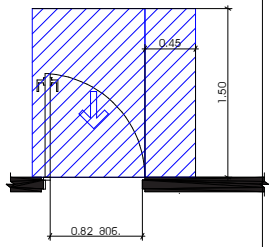

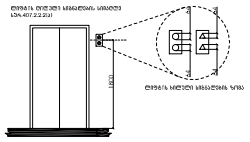

პროექტის დასახელება:
მრავალ ბინიანი საცხოვრებელი სახლი

ნახაზი:
გეგმა 3.300 ნიშნულიდან 12.750 ნიშნულამდე

დამკვეთი:	მაშტაბი	1:200
შპს "ენსი გრუპი"	ფურცელი	
ს/კ 405186365	ფურცელი	
	სტადია	მ.პ.

მისამართი:
ქალაქი თბილისი, მასივი ვარკეთილი, მიკრო/რაიონი IV, კორპუსი №417-ის მიმდებარედ

შპს "ენსი გრუპი"

თანამდებობა	გვარი	ხელმოწერა
დირექტორი	ნ. ჯუნგალიანი	
მთ. არქიტექტორი	თ. მალანია	
არქიტექტორი	თ. მალანია	
კონსტრუქტორი	რ. სილაგაძე	

"ა- ტიპი" - 1 ბინა

ბინა №3

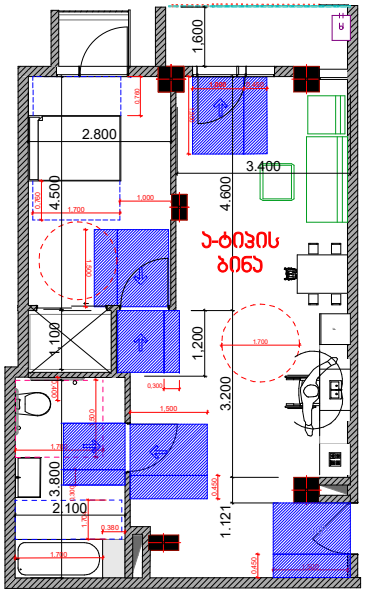

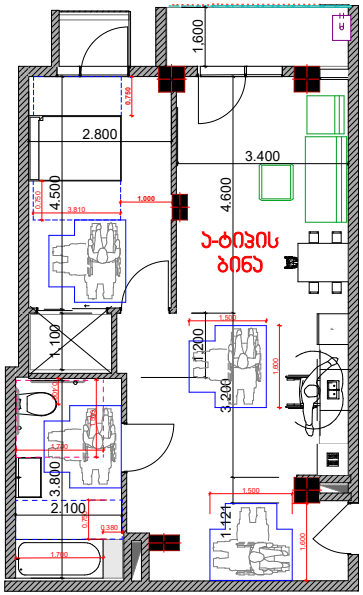

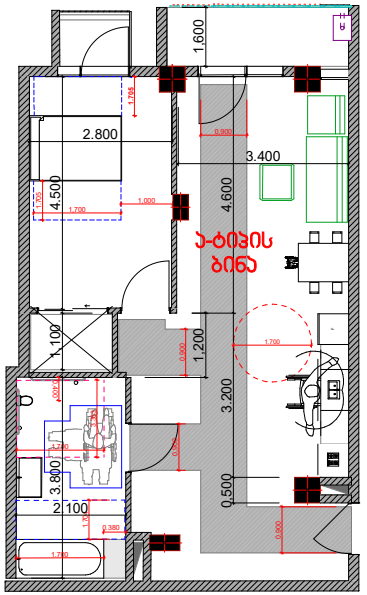

თავისუფალი სივრცე კართან მანევრირებისთვის ანკვმიანი კარი საპატის მხრიდან მისაწვდომი მიწოლით გაღება
სურ. **404.2.3.2 (ბ)**

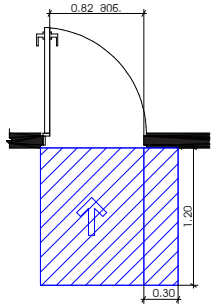

თავისუფალი სივრცე კართან მანევრირებისთვის ანკვმიანი კარი - წინიდან - მისაწვდომი გამოწევით გაღება
სურ. **404.2.3.2 (ა)**

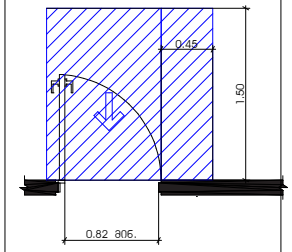

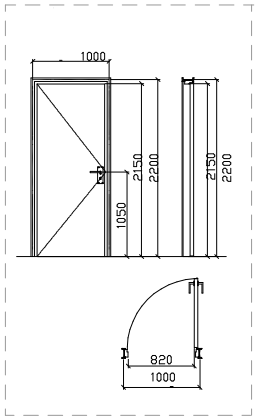

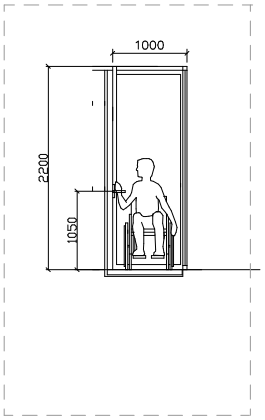

პროექტის დასახელება:

მრავალ ბინიანი საცხოვრებელი სახლი

ნახაზი:

გეგმა 3.300 ნიშნულზე

დამკვეთი:	მაშტაბი	1:200
შპს "ენსი გრუპი"	ფურცელი	
ს/კ 405186365	ფურცელი	
	სტადია	მ.პ.

მისამართი:

ქალაქი თბილისი, მასივი ვარკეთილი, მიკრო/რაიონი IV, კორპუსი №417-ის მიმდებარედ

შპს "ენსი გრუპი

თანამდებობა	გვარი	ხელმოწერა
დირექტორი	ნ. ჯუნგლიანი	
მთ. არქიტექტორი	თ. მალანია	
არქიტექტორი	თ. მალანია	
კონსტრუქტორი	რ. სილაგაძე	

"ა- ტიპი" - ბინა

დეტალი D -1

ბინა №3

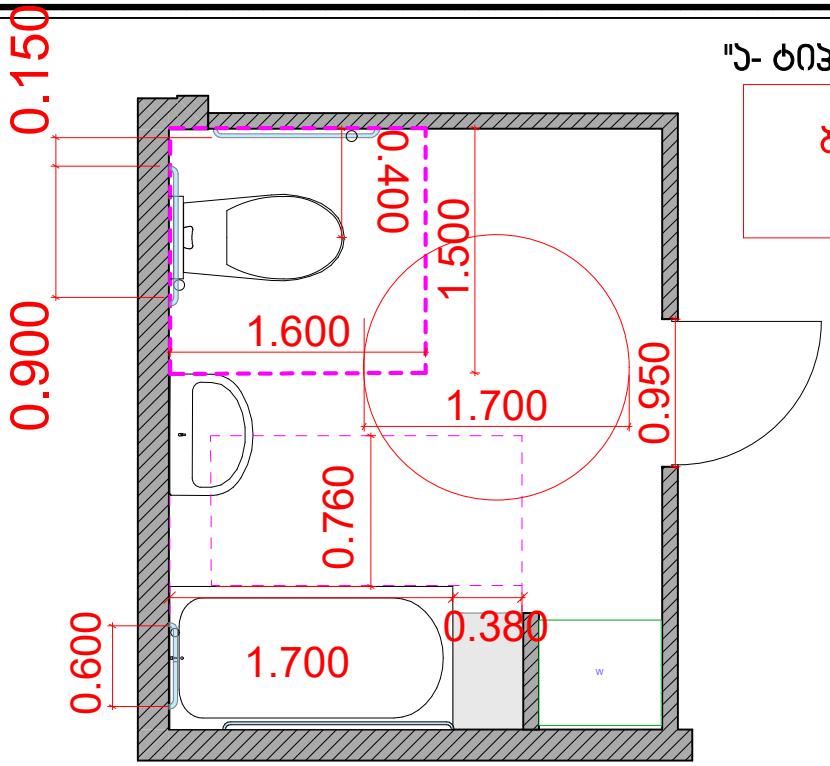

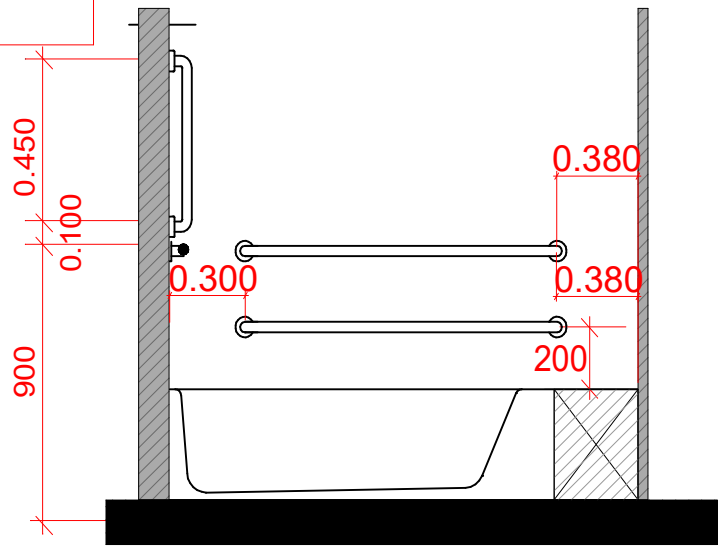

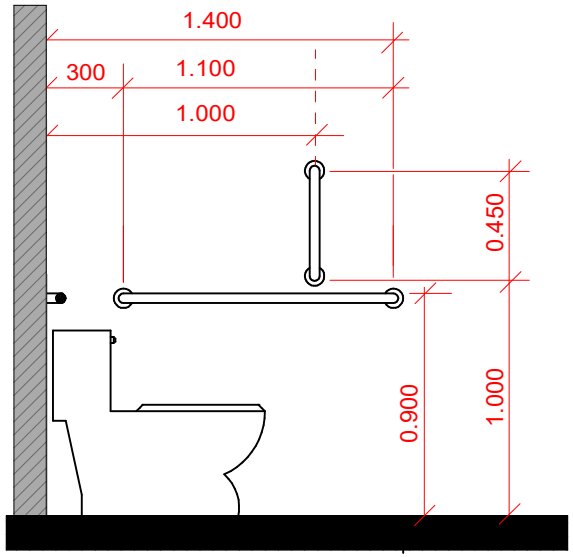

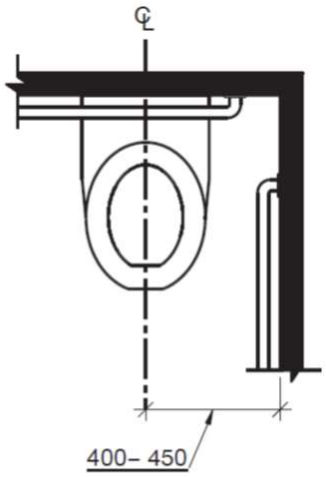

((ა)) მისაწვდომი უნიტაზები

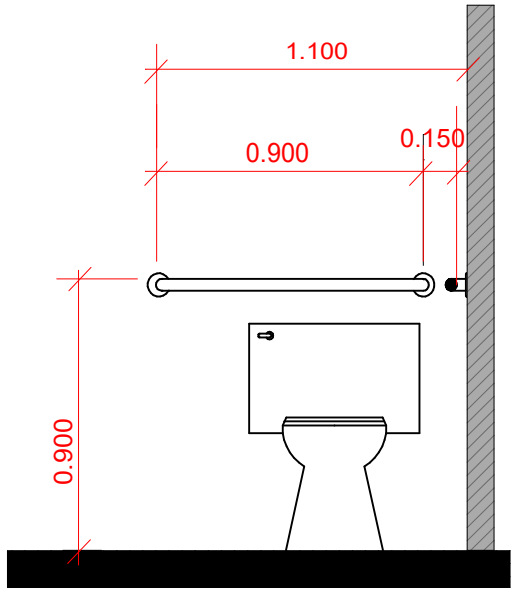

პროექტის დასახელება:

მრავალ ბინიანი საცხოვრებელი სახლი

ნახაზი:

დამკვეთი: შპს "ენსი გრუპი" ს/ს 405186365	მაშტაბი	
	ფურცელი	
	ფურცელი	
	სტადია	მ.პ.

მისამართი:
ქალაქი თბილისი, მასივი ვარკეთილი, მიკრო/რაიონი IV, კორპუსი №417-ის მიმდებარედ

შპს "ენსი გრუპი

თანამდებობა	გვარი	ხელმოწერა
დირექტორი		
მთ. არქიტექტორი	თ. გალანია	
არქიტექტორი		
კონსტრუქტორი	რ. სილაგაძე	

"ა- ტიპი" - 1 ბინა

ბინა №3

სამზარეულოს მინვდომა

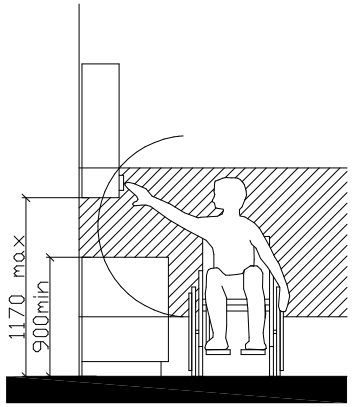

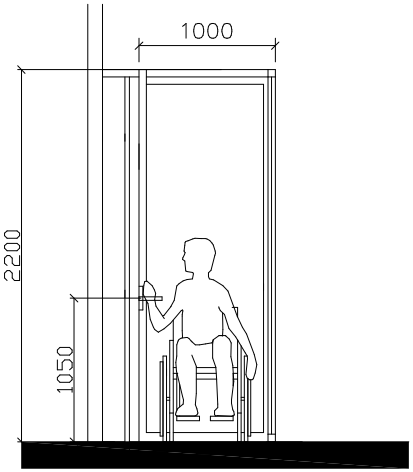

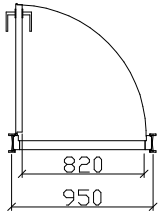

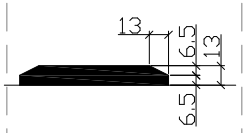

"ა" ტიპის ბინაში ფანჯრის სახელურის სიმაღლე მ. 1:50

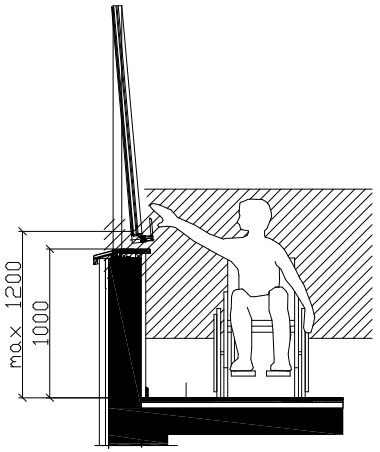

შენიშვნა:

კარის ზედაპირი უნდა იყოს გლუვი მინიმუმ 250 მმ-ის სახელურები, ჩამოსაწევი სახელურები, საკეტები, რაზები და მისაწვდომი კარის სხვა სამართავები ისეთი ფორმის იქნება, რომ ადვილად შეიძლებოდეს ერთი ხელით მოჭიდება და ასამუშავებლად საჭირო არიქნება მაგრად მოჭიდება, წვალება ან მაჯის ტრიალი დახურული კარის კავეულის ნაწილები და გაღებისთვის განკუთვნილი ძალა შესაბამისობაში იქნება შემდეგთან:

1. წინიდან მისაწვდომობისას ან მოწოლით გაღებადი, არაუმეტეს 66.7ნიუტონი
2. ბრუნვითი მოძრაობით გასაღები, არაუმეტეს 315 ნიუტონი სმ.
3. კარის მომხურავები ისე მოეწყობა რომ 90 გრადუსით ღია მფგომარეობიდან 12 გრადუსით გაღებულ მდგომარეობამდე კარის მისახურად საჭირო დრო არაუმცირეს 5 წამი იქნება კარის ზამბარიანი ანჯამები ისე მოეწყობა, რომ 70 გრადუსით ღია მდგომარეობიდან დახურულ მდგომარეობამდე კარი არაუმცირეს 1.5 წამში გადავა.

ცეცხლმედები კარისგან განსხვავებული კარის მოწოლით ან გამოწევით გაღებისთვის საჭირო ძალა შესაბამისობაში იქნება შემდეგთან შენობაში განთავსებული ანჯამიანი კარი: არაუმეტეს 22.2 ნიუტონი

პროექტის დასახელება:

მრავალ ბინიანი საცხოვრებელი სახლი

ნახაზი:

დამკვეთი:	მაშტაბი	
შპს "ენსი გრუპი" ს/ს 405186365	ფურცელი	
	ფურცელი	
	სტადია	მ.პ.

მისამართი:
ჯალაძი თბილისი, მასივი ვარაკეთილი, მიკრო/რაიონი IV, პორპუსი №417-ის მიმდებარედ

შპს "ენსი გრუპი

თანამდებობა	გვარი	ხელმოწერა
დირექტორი		
მთ. არქიტექტორი	თ. გალანია	
არქიტექტორი		
პონსტრუქტორი	რ. სილაბაძე	

"ა- ტიპი" - 1 ბინა

ბინა №3

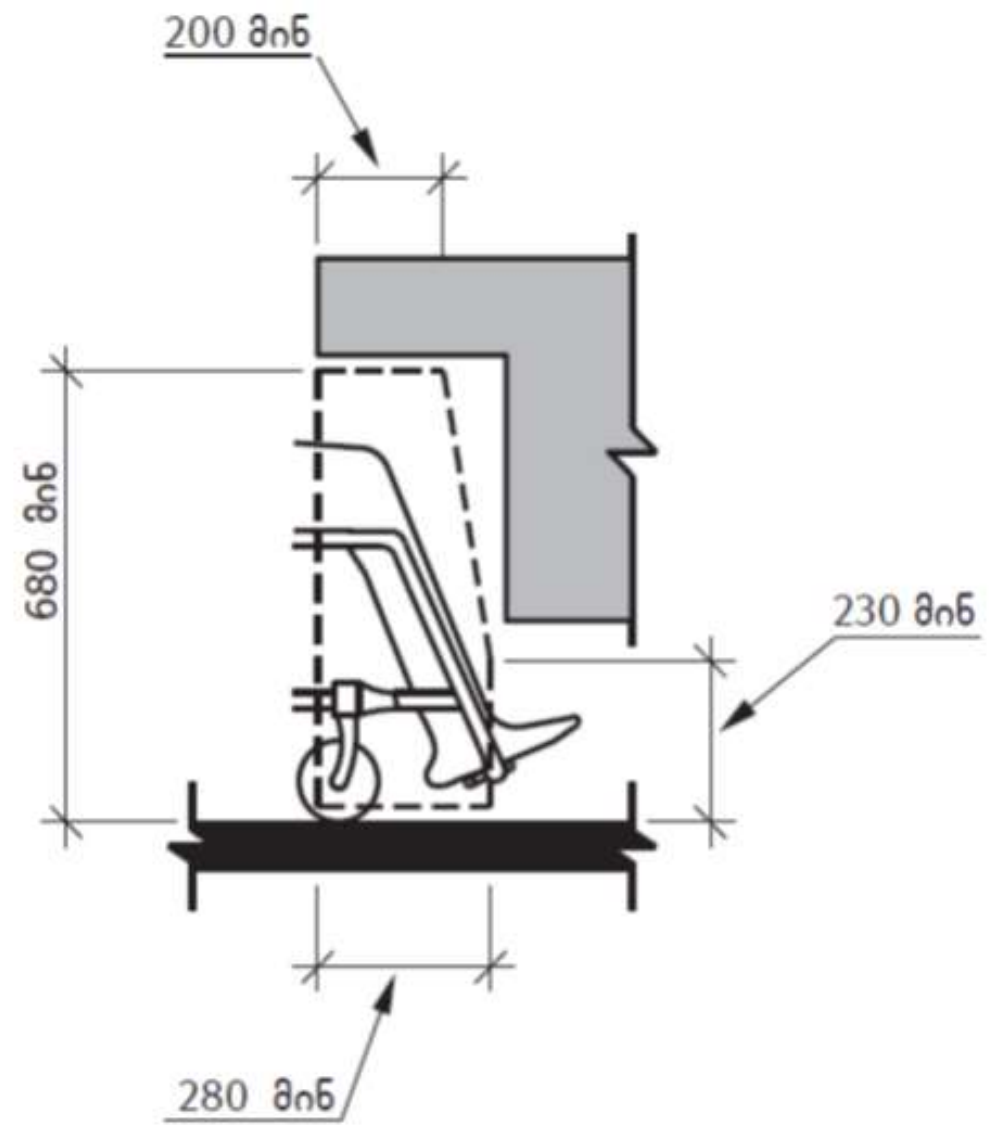

სურ. 306.3 (ა) მუხლის სიმაღლემდე
სივრცე - ამაღლება

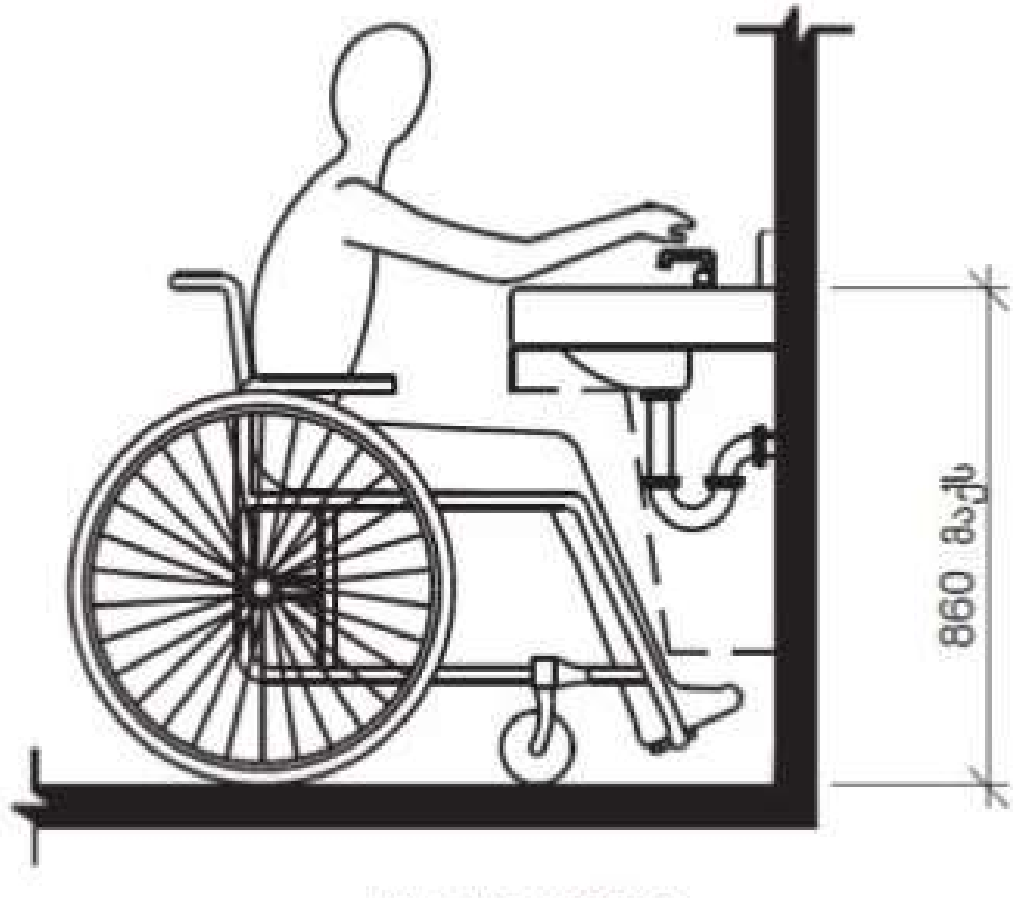

სიმაღლე

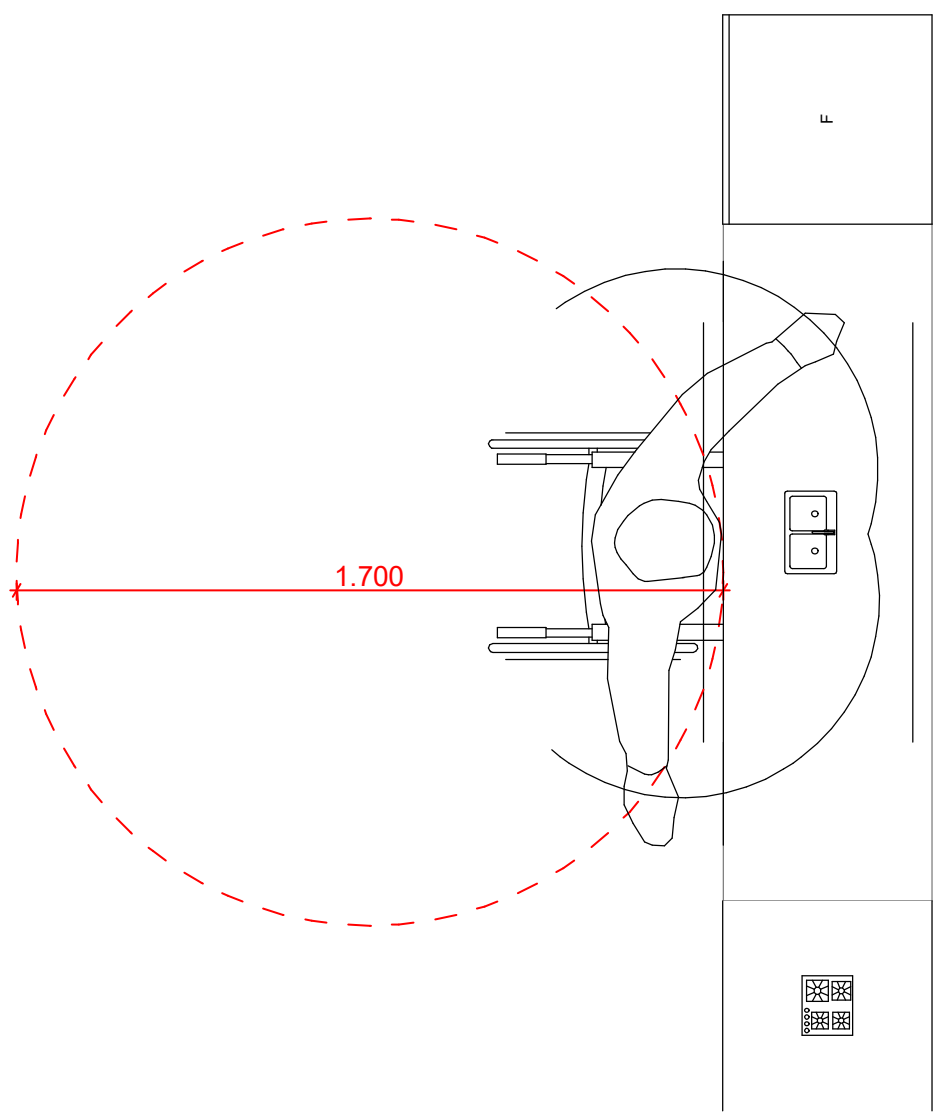

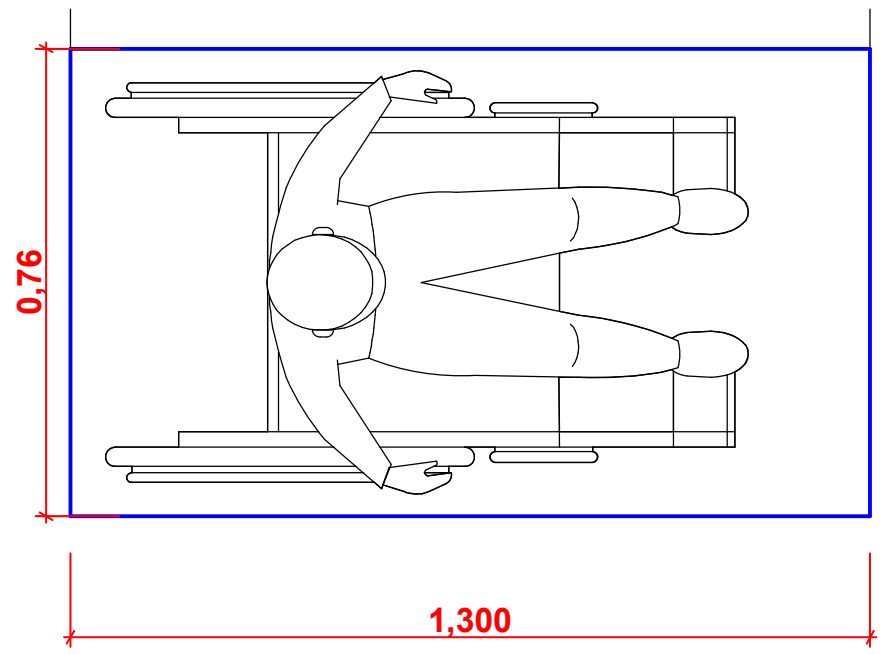

T ფორმის მოსატრიალებელი
სივრცე
სურ. 304.3.2.1 (ბ)

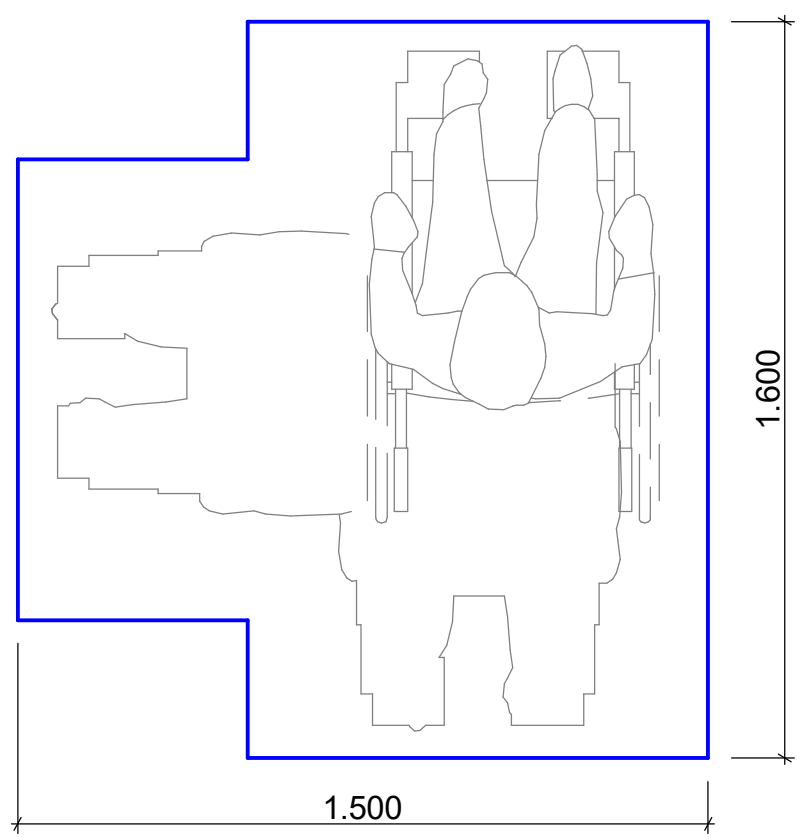

პროექტის დასახელება:

მრავალ ბინიანი საცხოვრებელი სახლი

ნახაზი:

დამკვეთი:		
შპს "ენსი გრუპი" ს/კ 405186365	მასშტაბი	
	ფურცელი	
	ფურცელი	
	სტადია	მ.პ.

მისამართი:
ქალაქი თბილისი, მასივი ვარკეთილი, მიკრო/რაიონი IV, კორპუსი №417-ის მიმდებარედ

შპს "ენსი გრუპი

თანამდებობა	გვარი	ხელმოწერა
დირექტორი		
მთ. არქიტექტორი	თ. მალანია	
არქიტექტორი		
კონსტრუქტორი	რ. სილაგაძე	

დეტალი D -2

"ბ- ტიპი" - ს ბინები

ბინა №1,№6,№11,№16,№21.

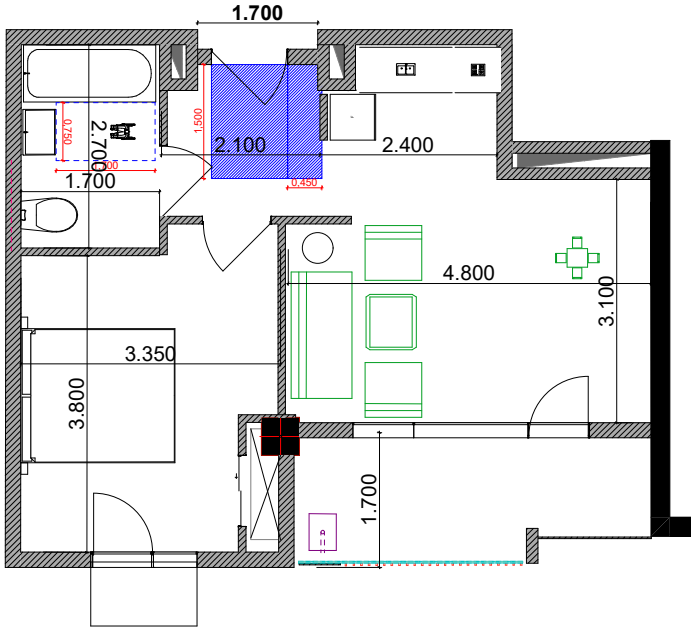

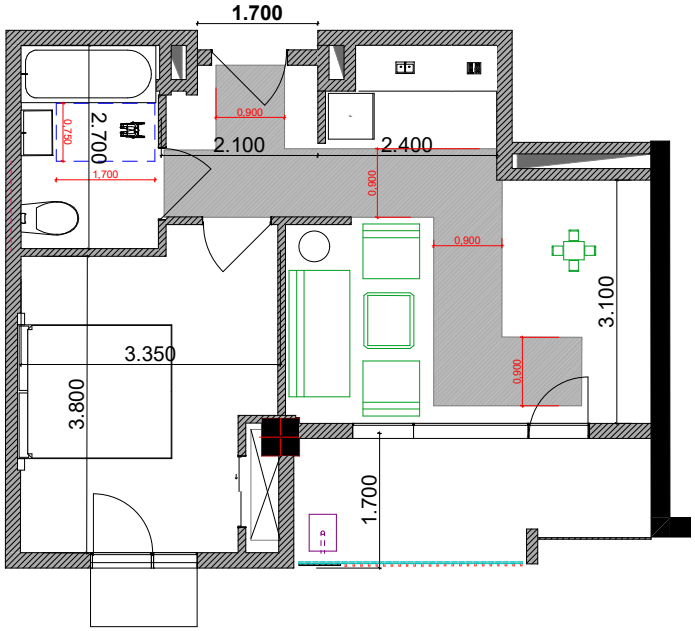

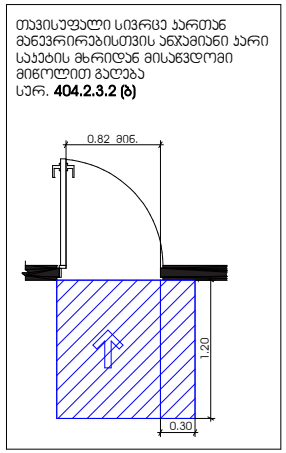

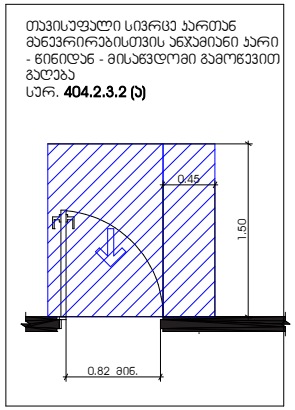

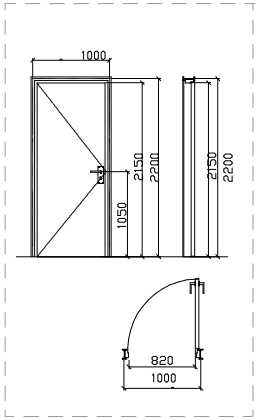

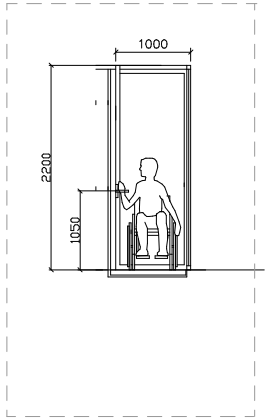

პროექტის დასახელება:

მრავალ ბინიანი საცხოვრებელი სახლი

ნახაზი:

დამკვეთი:		
შპს "ენსი გრუპი" ს/კ 405186365	მაშტაბი	1:200
	ფურცელი	
	ფურცელი	
	სტადია	მ.პ.

მისამართი:

ქალაქი თბილისი, მასივი ვარკეთილი, მიკრო/რაიონი IV, კორპუსი №417-ის მიმდებარედ

შპს "ენსი გრუპი

თანამდებობა	გვარი	ხელმოწერა
დირექტორი	ნ. ჯანტალიანი	
მთ. არქიტექტორი	თ. მალანია	
არქიტექტორი	თ. მალანია	
კონსტრუქტორი	რ. სილაგაძე	

"ბ- ტიპი" - ს ბინები

ბინა
№1,№6,№11,№16,№21.

"ბ" ტიპის ბინაში მისაწვდომი ტუალეტი

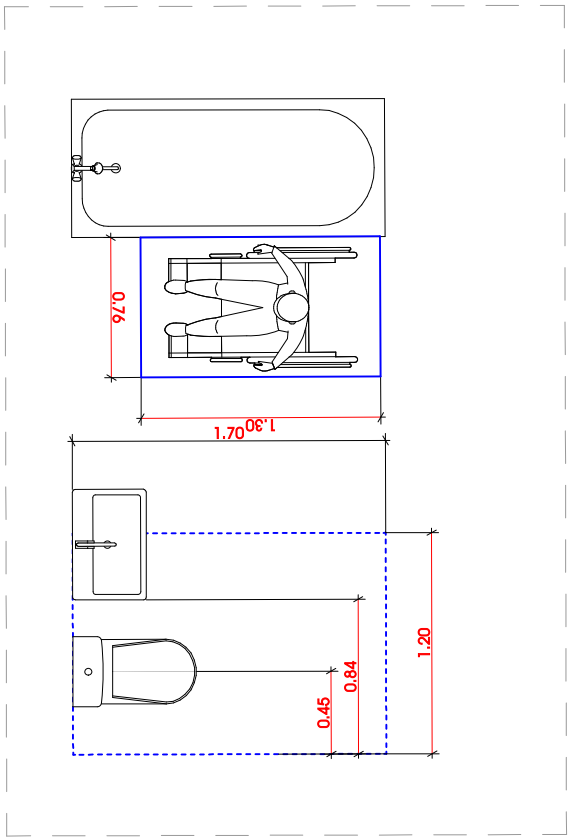

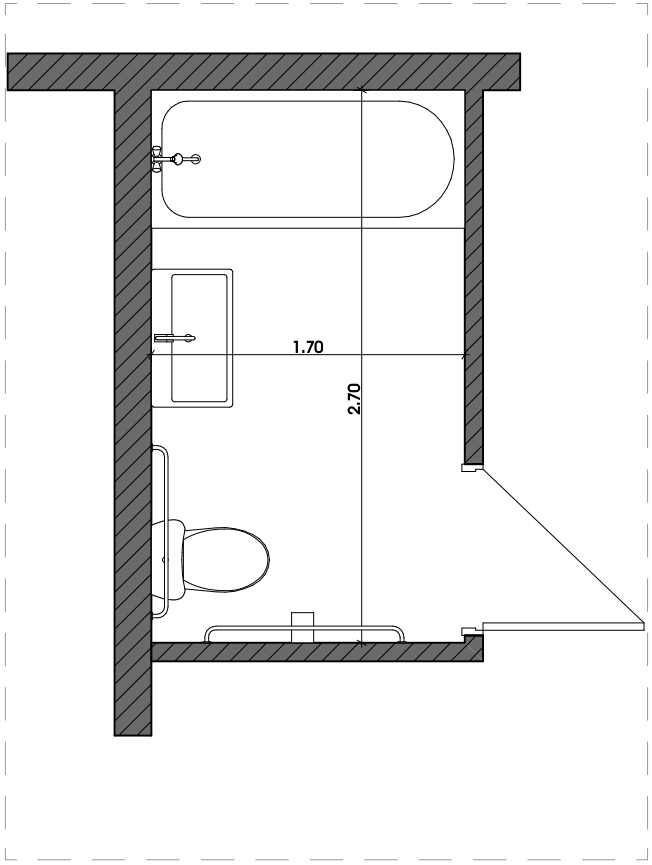

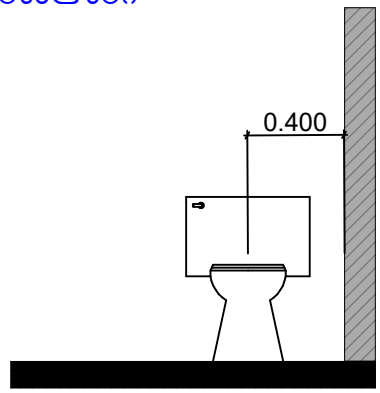

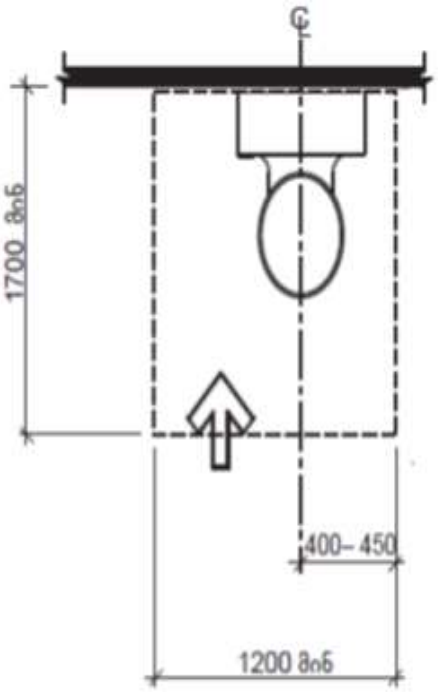

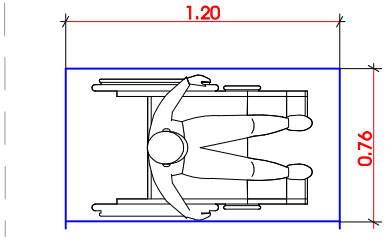

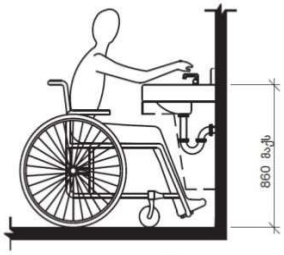

სურათი 606.3
ხელსაბანებისა და ნიშნარების სიმაღლე

სურათი 1104.11.3.1.2 (გ)
თავისუფალი სივრცე უნიტაზებთან
ბ ტიპის ორთეულებში თავისუფალი სივრცის
გაზრდილი სიღრმე - წინიდან მისაწვდომი

პროექტის დასახელება:
მრავალ ბინიანი საცხოვრებელი სახლი

ნახაზი:
წვნობა ნაგებობის უსაფრთხოების წესებთან შესაბამისობა

დამკვეთი:	მაშტაბი	
შპს "ენსი გრუპი" ს/კ 405186365	ფურცელი	
	ფურცელი	
	სტადია	მ.პ.

მისამართი:
ქალაქი თბილისი, მასივი ვარკეთილი, მიკრო/რაიონი IV, პორჯესი №417-ის მიმდებარედ

შპს "ენსი გრუპი

თანამდებობა	გვარი	ხელმოწერა
დირექტორი		
მთ. არქიტექტორი	თ. გალანია	
არქიტექტორი		
კონსტრუქტორი	რ. სილაგაძე	

"ბ- ტიპი" - ს ბინები

ბინა
№8, №13, №18.

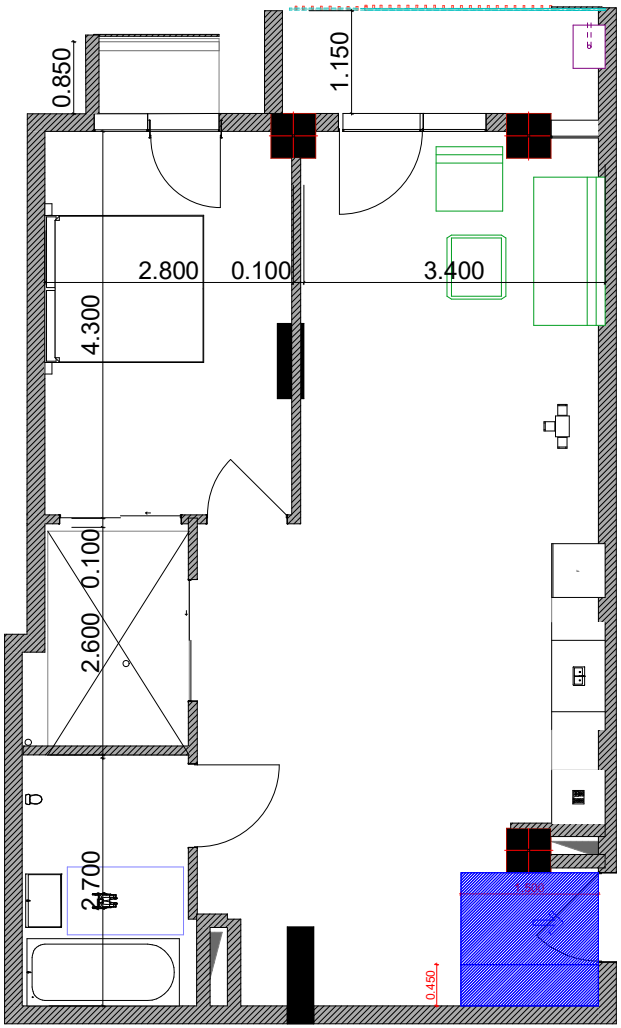

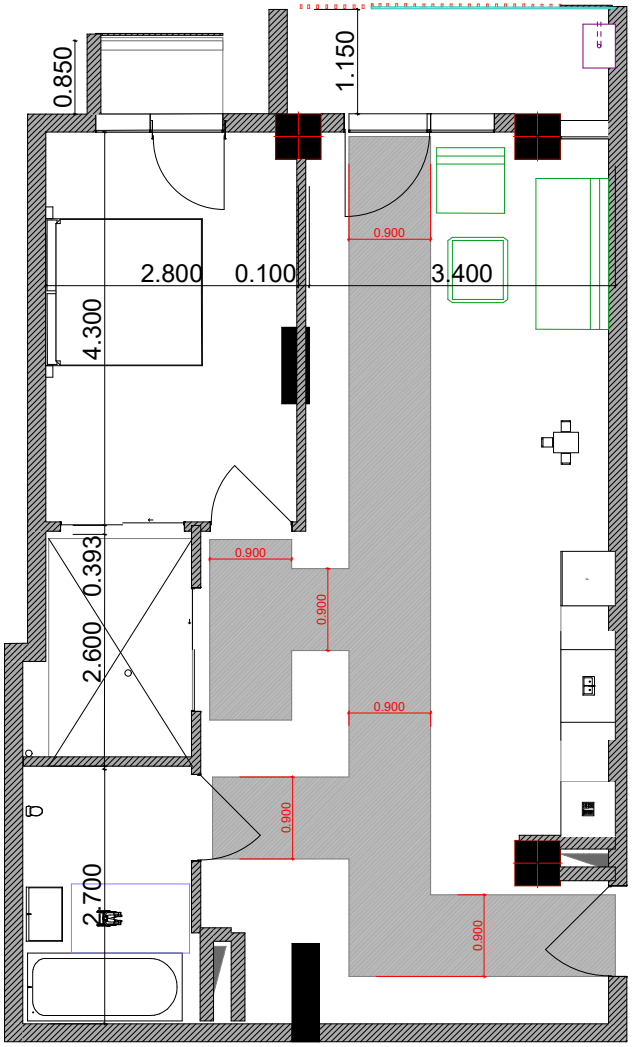

პროექტის დასახელება:

მრავალ ბინიანი საცხოვრებელი სახლი

ნახაზი: შენობა ნაგებობის უსაფრთხოების წესებთან შესაბამისობა

ბინა
№8, №13, №18.

დამკვეთი:	მაშტაბი	
	ფურცელი	
	ფურცელი	
	სტადია	მ.ს.

მისამართი:

შპს "ენსი გრუპი

თანამდებობა	გვარი	ხელმოწერა
დირექტორი		
მთ. არქიტექტორი	თ. გალანია	
არქიტექტორი		
ჯონსტრუქტორი	რ. სილაგაძე	

"ბ- ტიპი" - ს ბინები

ბინა
№8, №13, №18.

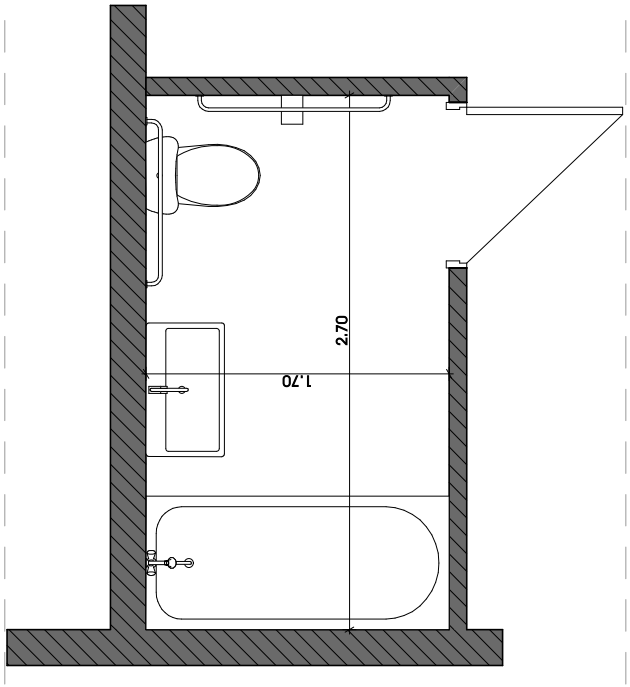

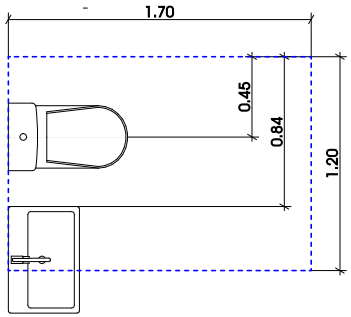

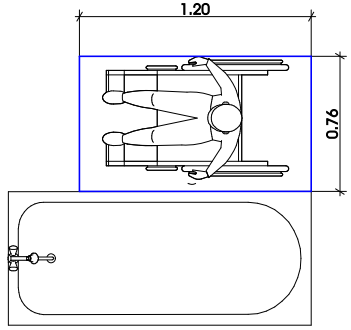

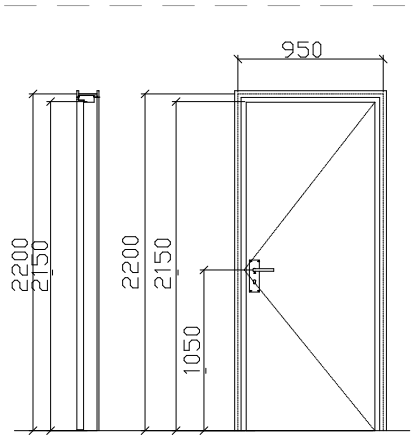

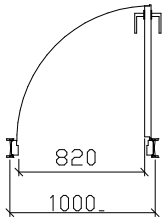

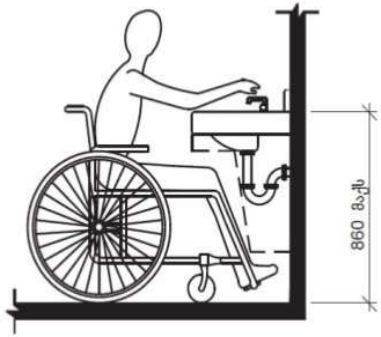

სურათი 606.3
ხელსაბანებისა და ნიშარების სიმაღლე

პროექტის დასახელება:
მრავალ ბინიანი საცხოვრებელი სახლი

ნახაზი: შენობა ნაგებობის უსაფრთხოების წესებთან შესაბამისობა

დამკვეთი:	მაშტაბი	
შპს "ენსი გრუპი" ს/ს 405186365	ფურცელი	
	ფურცელი	
	სტადია	მ.პ.

მისამართი:
ქალაქი თბილისი, მასივი ვარკეთილი, მიკრო/რაიონი IV, კორპუსი №417-ის მიმდებარედ

შპს "ენსი გრუპი"

თანამდებობა	გვარი	ხელმოწერა
დირექტორი		
მთ. არქიტექტორი	თ. მალანია	
არქიტექტორი		
კონსტრუქტორი	რ. სილაგაძე	

"ზ- ბივი" - ს ბინები

ბინა
№4, №9, №14, №19.

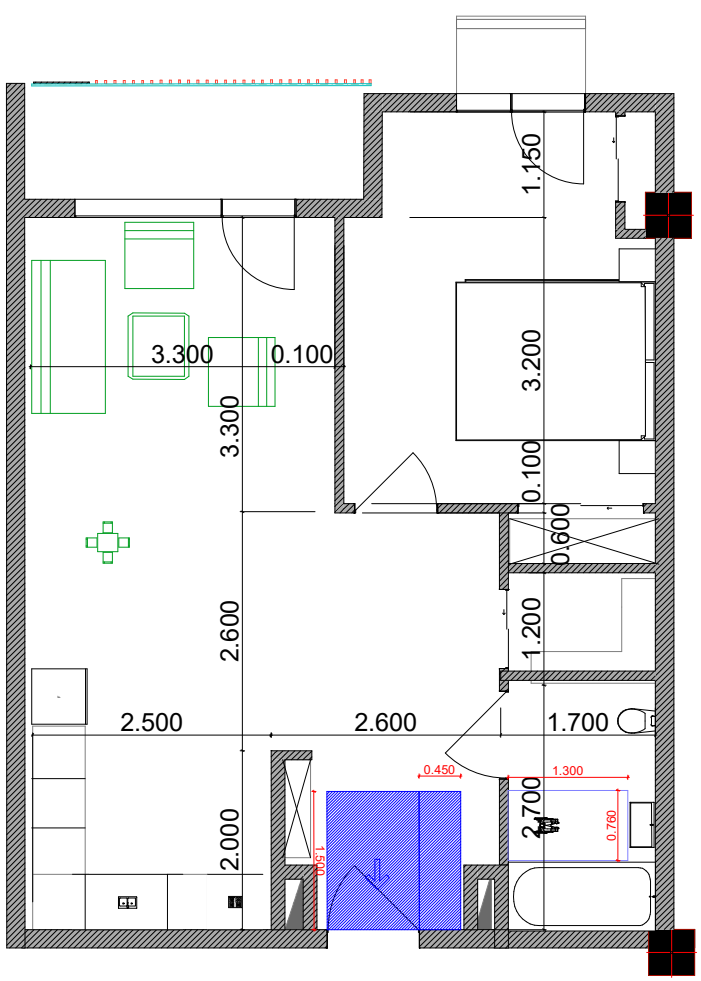

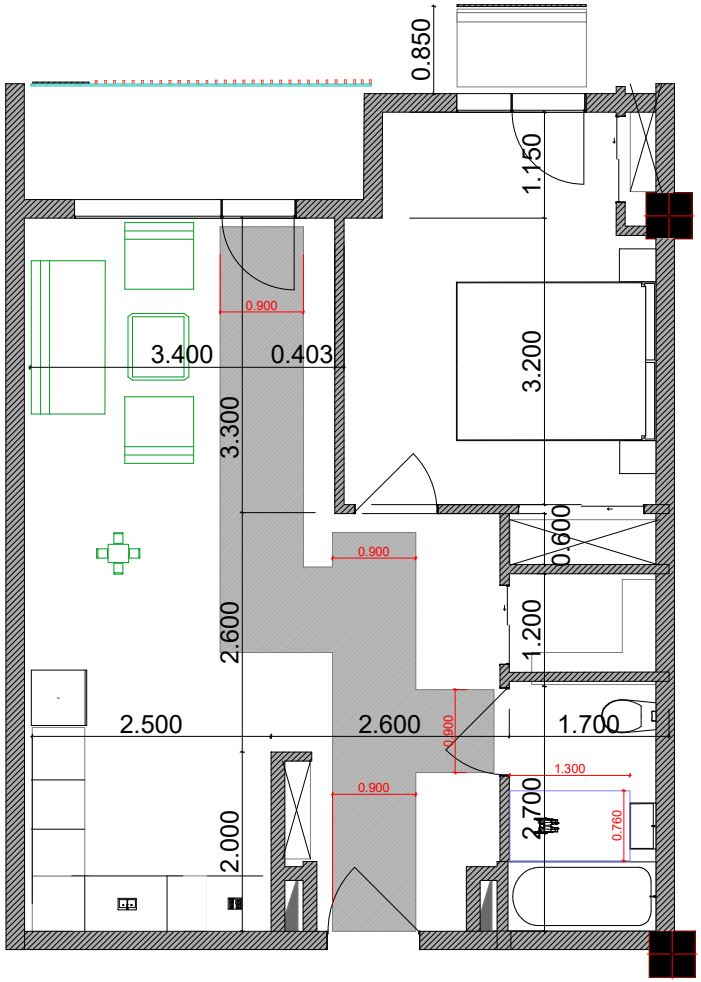

პროექტის დასახელება:

მრავალ ბინიანი საცხოვრებელი სახლი

ნახაზი:

ბინა
№4, №9, №14, №19.

დამკვეთი:	მაშტაბი	1:200
შპს "ენსი გრუპი"	ფურცელი	
ს/ს 405186365	ფურცელი	
	სტადია	მ.პ.

მისამართი:

ქალაქი თბილისი, მასივი ვარკეთილი, მიკრო/რაიონი IV, კორპუსი №417-ის მიმდებარედ

შპს "ენსი გრუპი

თანამდებობა	გვარი	ხელმოწერა
დირექტორი	ნ. ჯანგალიანი	
მთ. არქიტექტორი	თ. მალანია	
არქიტექტორი	თ. მალანია	
კონსტრუქტორი	რ. სილაგაძე	

"ბ- ტიპი" - ს ბინები

"ბ" ტიპის ბინა №4, №9, №14, №19 - განლაგებულია + 3.30 ნიშნულიდან +12.750 ნიშნულის ჩათვლით და აკმაყოფილებს 1107.6.2.1.1 ქვეთავის მოთხოვნებს

ბინა
№4, №9, №14, №19.

"ბ" ტიპის ბინაში მისაწვდომი ტუალეტი

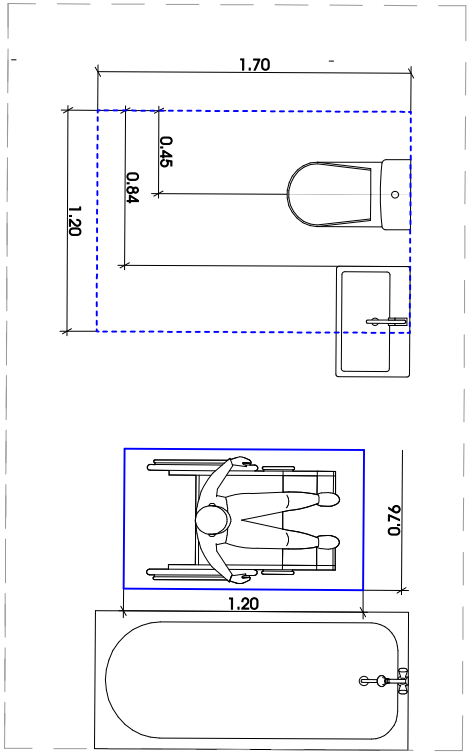

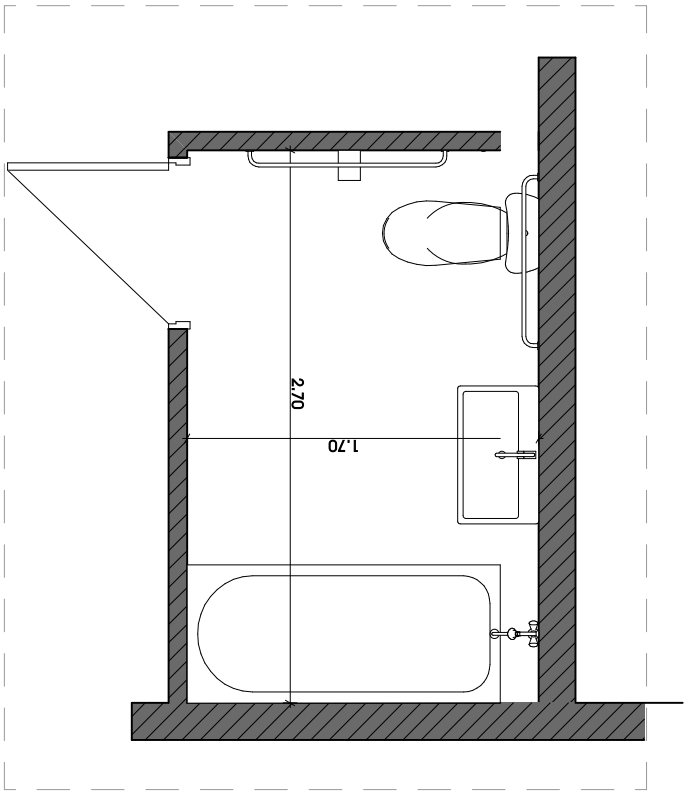

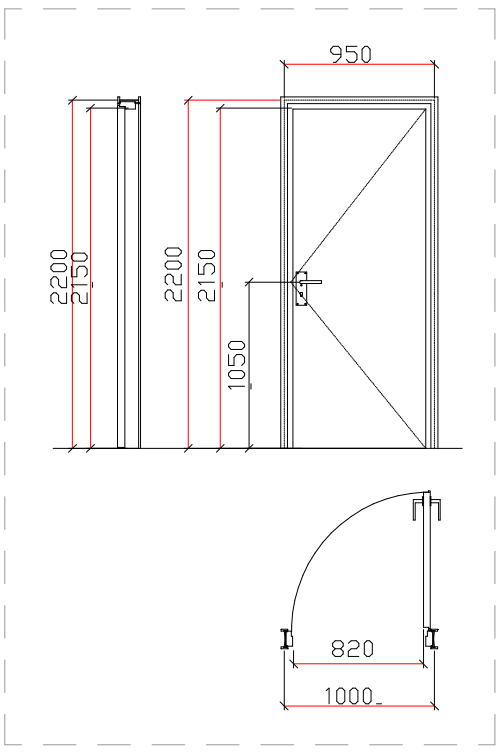

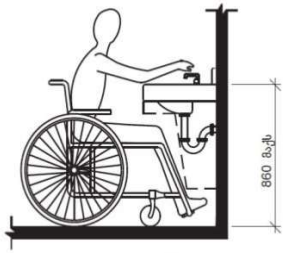

სურათი 606.3
ხელსაბანებისა და ნიშარების სიმაღლე

პროექტის დასახელება:

მრავალ ბინიანი საცხოვრებელი სახლი

ნახაზი: შენობა ნაგებობის უსაფრთხოების წესებთან შესაბამისობა

დამკვეთი:	მაშტაბი	1:200
შპს "ენსი გრუპი"	ფურცელი	
ს/კ 405186365	ფურცელი	
	სტადია	მ.პ.

მისამართი:

ქალაქი თბილისი, მასივი ვარკეთილი, მიკრო/რაიონი IV, კორპუსი №417-ის მიმდებარედ

შპს "ენსი გრუპი

თანამდებობა	გვარი	ხელმოწერა
დირექტორი	ნ. ჯუნდალიანი	
მთ. არქიტექტორი	თ. მალანია	
არქიტექტორი	თ. მალანია	
კონსტრუქტორი	რ. სილაგაძე	

"ზ- ბიპი" - ს ბინები

ბინა
№2, №7, №12, №17.

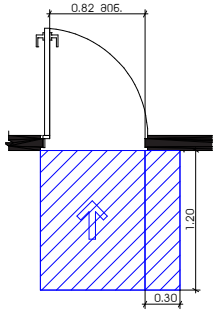

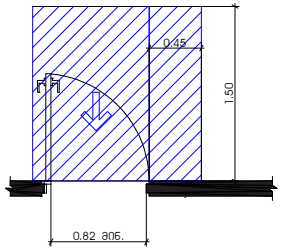

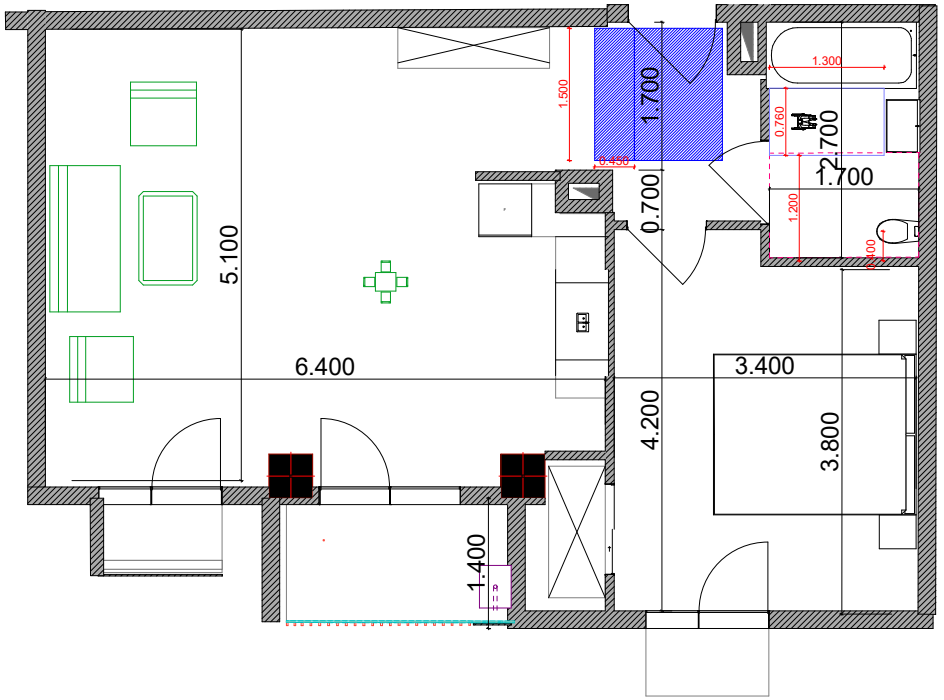

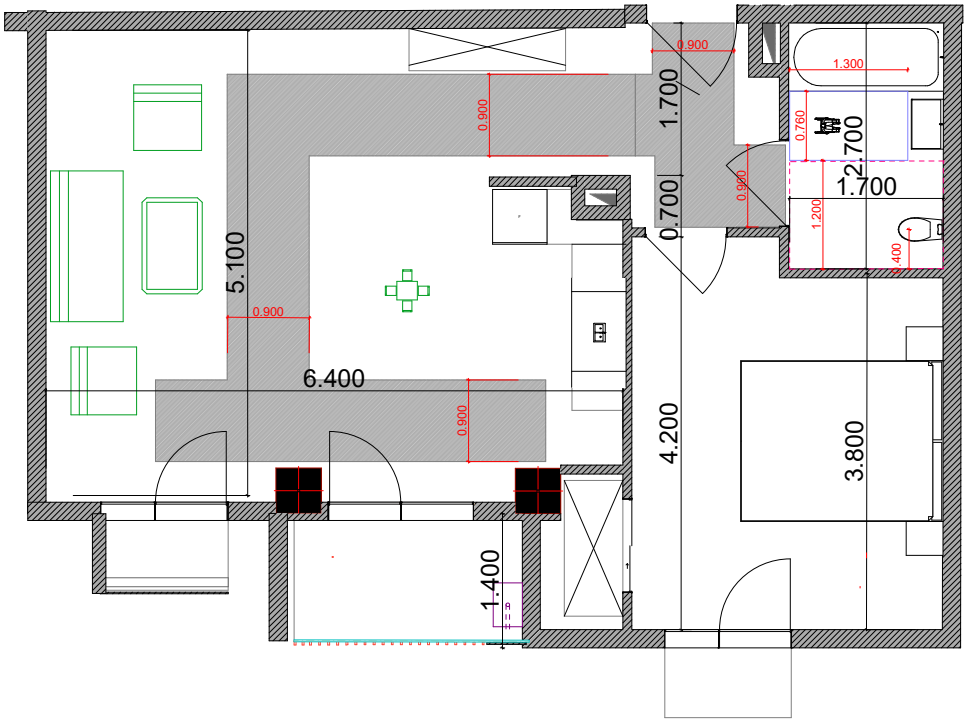

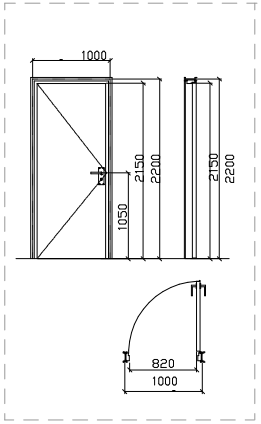

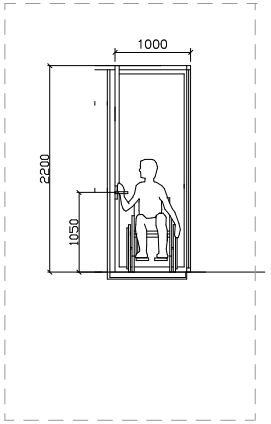

პროექტის დასახელება:

მრავალ ბინიანი საცხოვრებელი სახლი

ნახაზი:

ბინა
№2, №7, №12, №17.

დამკვეთი:	მაშტაბი	1:200
შპს "ენსი გრუპი"	ფურცელი	
ს/ს 405186365	ფურცელი	
	სტადია	მ.პ.

მისამართი:

ქალაქი თბილისი, მასივი ვარკეთილი, მიკრო/რაიონი IV, კორპუსი №417-ის მიმდებარედ

შპს "ენსი გრუპი

თანამდებობა	გვარი	ხელმოწერა
დირექტორი	ნ. ჯუნგასიანი	
მთ. არქიტექტორი	თ. მალანია	
არქიტექტორი	თ. მალანია	
კონსტრუქტორი	რ. სილაგაძე	

ბ-ტიპის ბინები
№2, №7, №12, №17.

"ბ" ტიპის ბინაში მისაწვდომი ტუალეტი

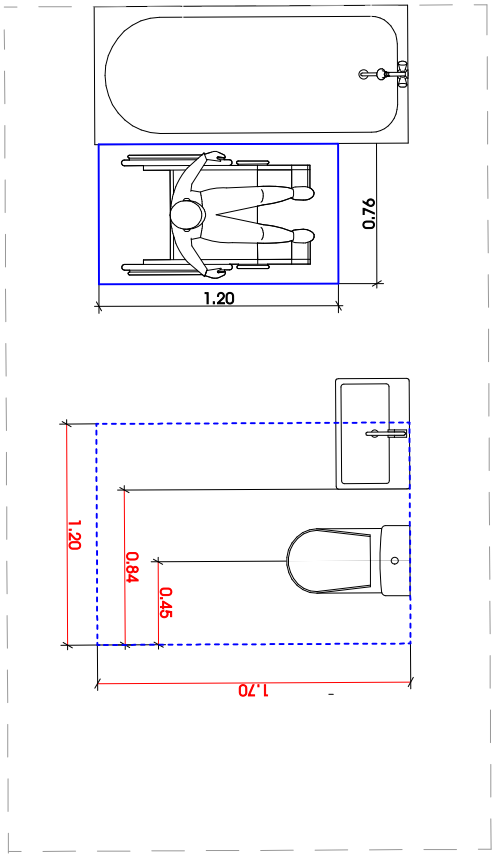

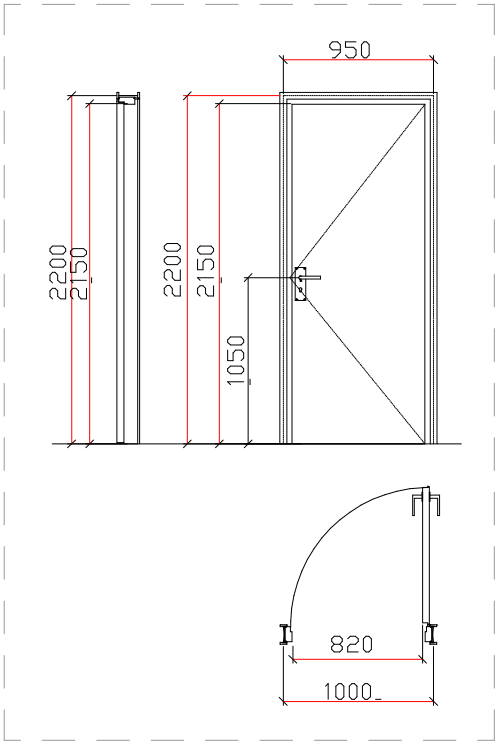

ხელსაბანის მდებარეობა

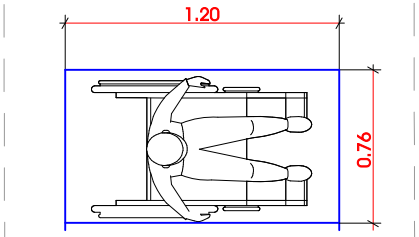

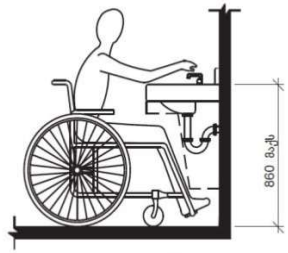

სურათი 606.3
ხელსაბანებისა და ნიშარების სიმაღლე

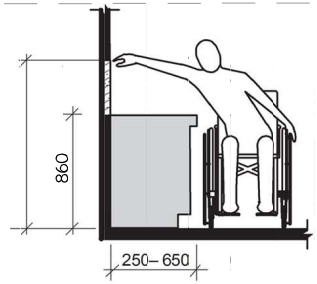

ხელსაბანი ბ ტიპის ერთეულებში
ვარიანტი ბ საბანაოებში

პროექტის დასახელება:

მრავალ ბინიანი საცხოვრებელი სახლი

ნახაზი:

ბ-ტიპის ბინები
№2, №7, №12, №17.

დამკვეთი:	მაშტაბი	
შპს "ენსი გრუპი" ს/კ 405186365	ფურცელი	
	ფურცელი	
	სტადია	მ.პ.

მისამართი:

ქალაქი თბილისი, მასივი ვარკეთილი, მიკრო/რაიონი IV, კორპუსი №417-ის მიმდებარედ

შპს "ენსი გრუპი"

თანამდებობა	გვარი	ხელმოწერა
დირექტორი		
მთ. არქიტექტორი	თ. გალანია	
არქიტექტორი		
კონსტრუქტორი	რ. სილაგაძე	

"ბ- ტიპი" - ს ბინები

ბინა
№5, №10, №15, №20.

"ბ" ტიპის ბინა №5, №10, №15, №20 - განლაგებულია +3.30 ნიშნულიდან +12.750 ნიშნულის ჩათვლით და აკმაყოფილებს 1107.6.2.1.1 ქვეთავის მოთხოვნებს

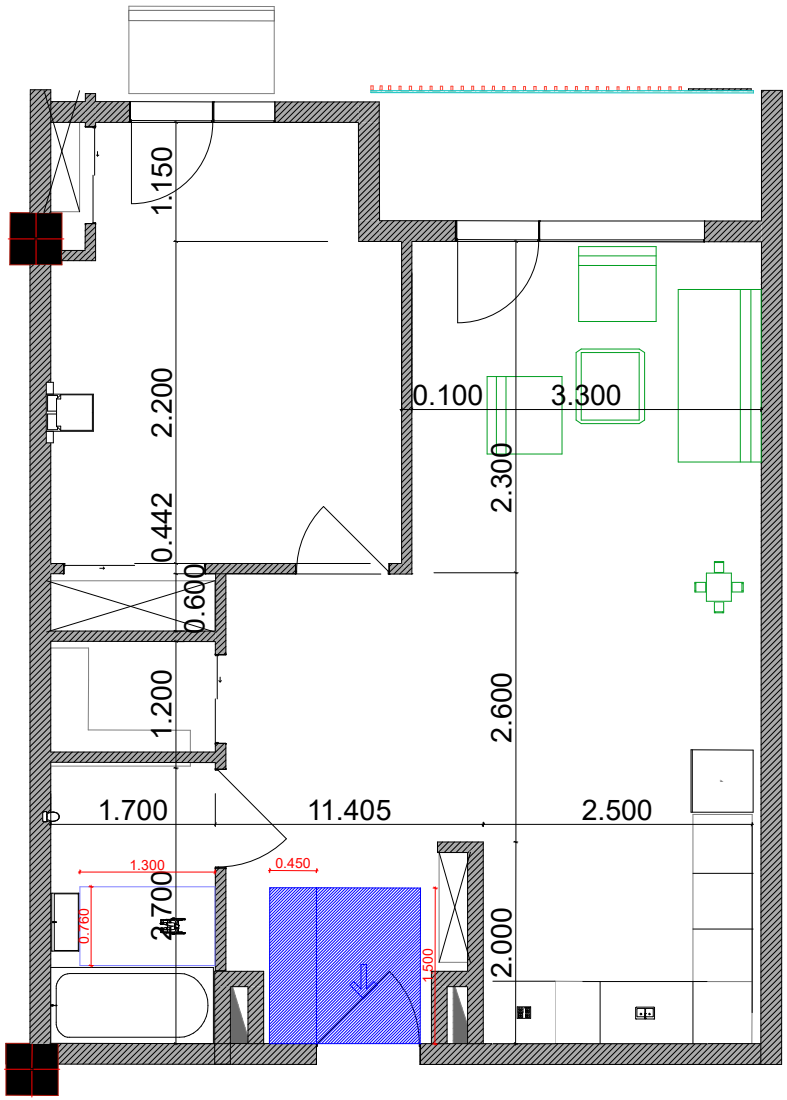

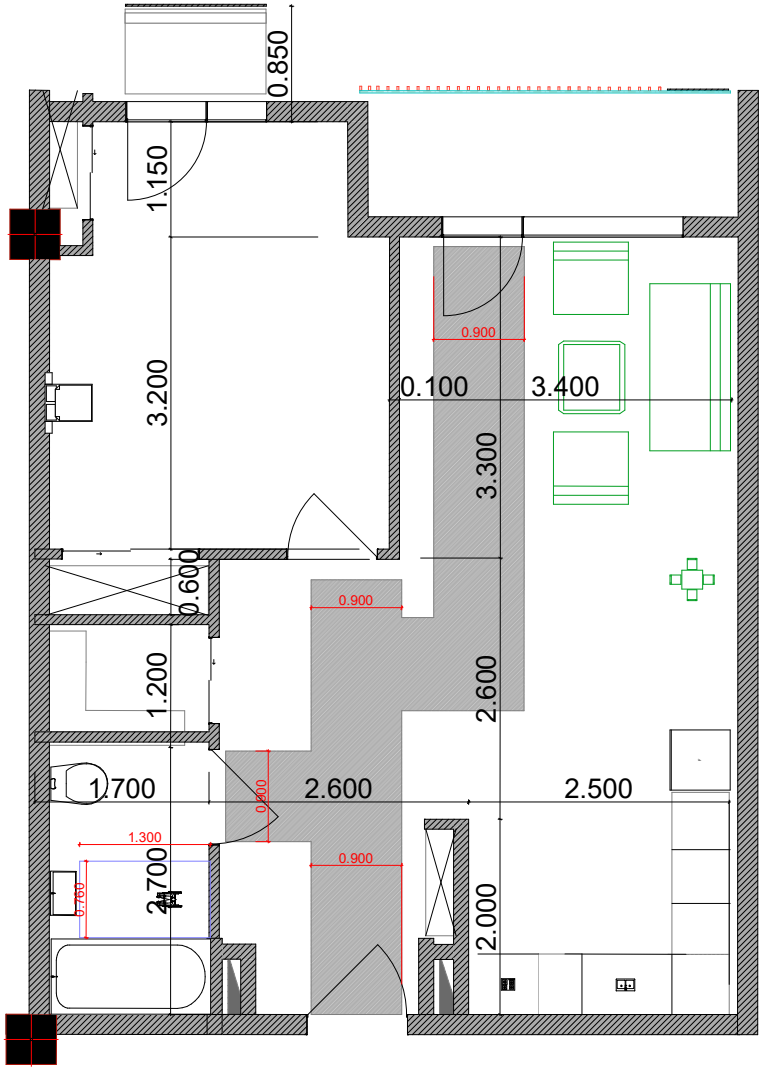

პროექტის დასახელება:

მრავალ ბინიანი საცხოვრებელი სახლი

ნახაზი:

ბინა
№5, №10, №15, №20.

დამკვეთი:	მაშტაბი	1:200
შპს "ენსი გრუპი"	ფურცელი	
ს/ს 405186365	ფურცელი	
	სტადია	მ.პ.

მისამართი:

ქალაქი თბილისი, მასივი ვარკეთილი, მიკრო/რაიონი IV, კორპუსი №417-ის მიმდებარედ

შპს "ენსი გრუპი

თანამდებობა	გვარი	ხელმოწერა
დირექტორი	ნ. ჯუნდლიანი	
მთ. არქიტექტორი	თ. მალანია	
არქიტექტორი	თ. მალანია	
კონსტრუქტორი	რ. სილაგაძე	

ბ-ტიპის ბინები №5, №10, №15, №20.

"ბ" ტიპის ბინაში მისაწვდომი ტუალეტი

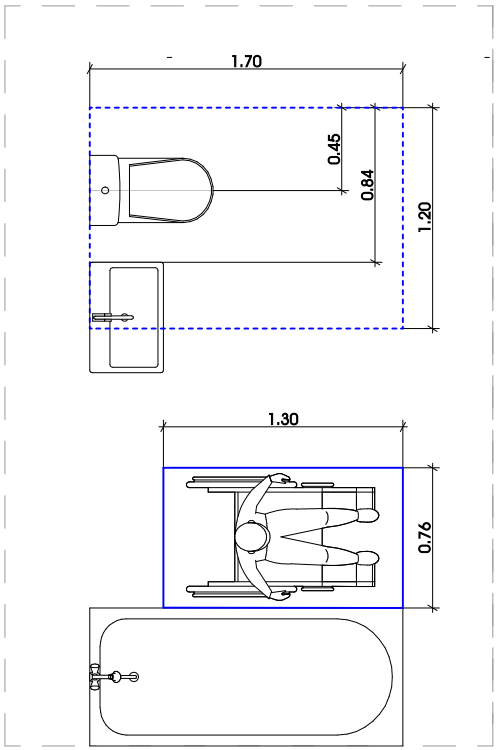

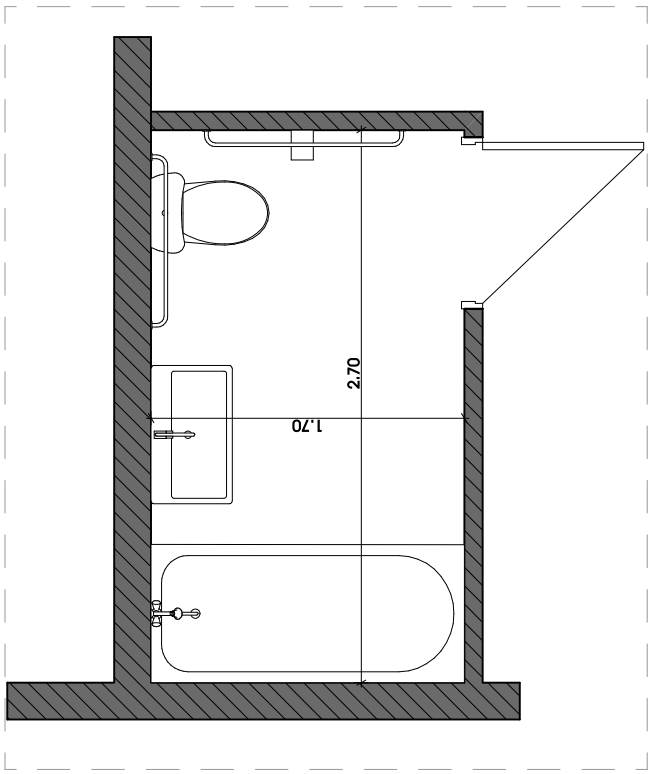

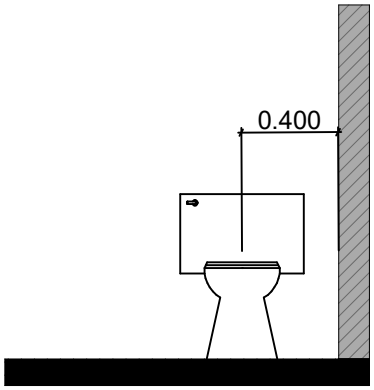

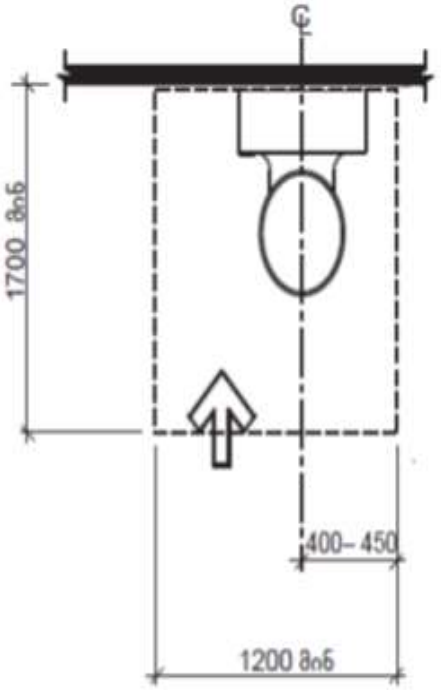

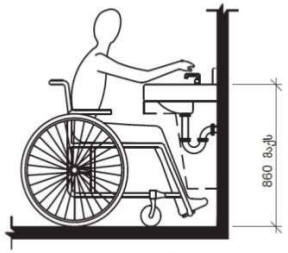

სურათი 606.3
ხელსაბანებისა და ნიშნარების სიმაღლე

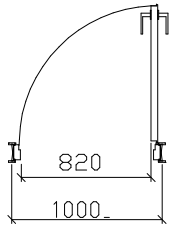

სურათი 1104.11.3.1.2 (ბ)
თავისუფალი სივრცე უნიტაზებთან
ბ ტიპის ერთეულებში თავისუფალი სივრცის
გაზრდილი სიღრმე - წინიდან მისაწვდომი

პროექტის დასახელება:

მრავალ ბინიანი საცხოვრებელი სახლი

ნახაზი: ბ-ტიპის ბინები №5, №10, №15, №20.

დამკვეთი:	მაშტაბი	1:200
შპს "ენსი გრუპი"	ფურცელი	
ს/ს 405186365	ფურცელი	
	სტადია	მ.პ.

მისამართი:

ქალაქი თბილისი, მასივი ვარკეთილი, მიკრო/რაიონი IV, კორპუსი №417-ის მიმდებარედ

შპს "ენსი გრუპი"

თანამდებობა	გვარი	ხელმოწერა
დირექტორი	ნ. ჯუნდალიანი	
მთ. არქიტექტორი	თ. მალანია	
არქიტექტორი	თ. მალანია	
კონსტრუქტორი	რ. სილაგაძე	

№21, №22.

1:200

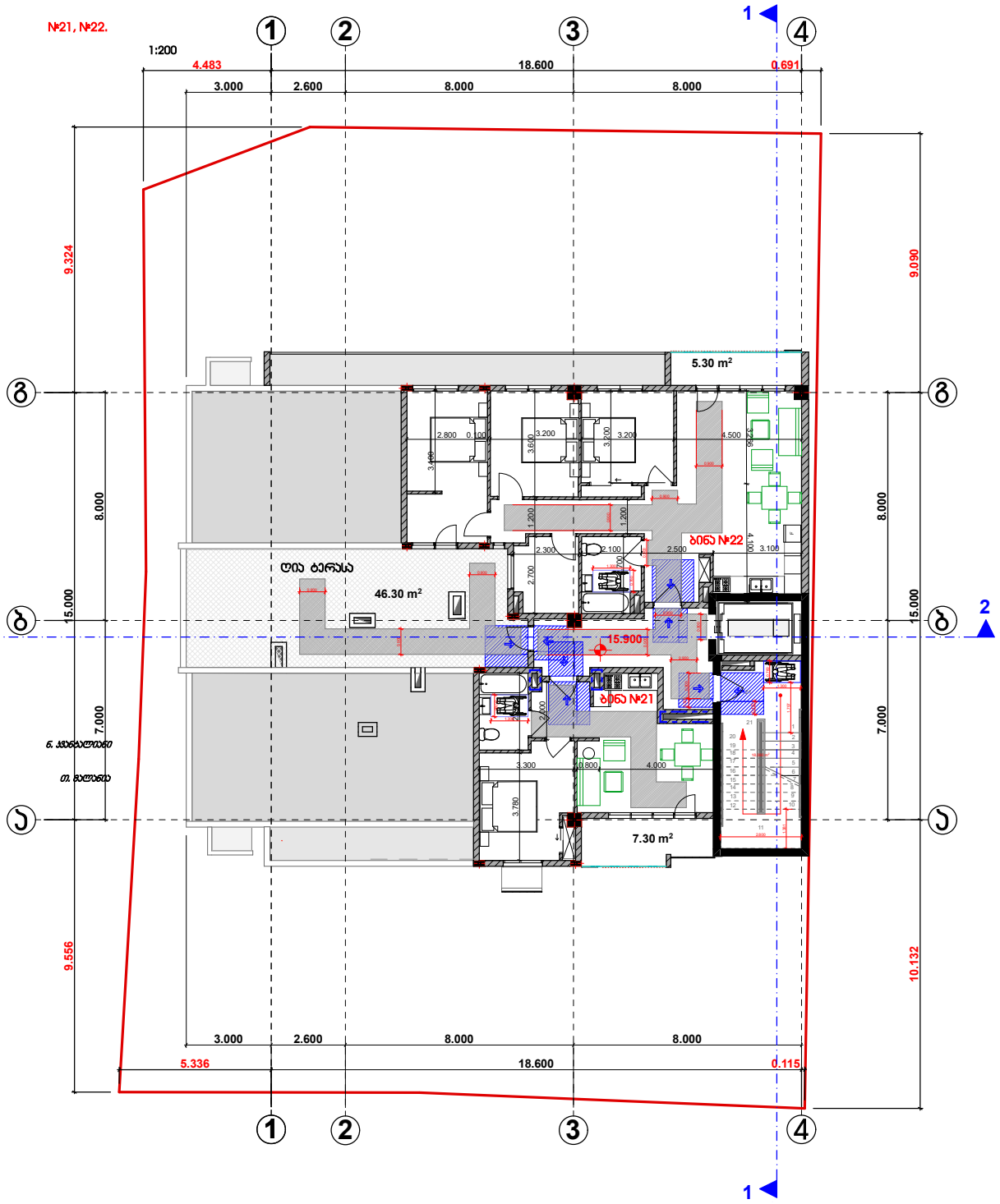

"ბ- ტიპი" - ს ბინები

ბინა
№21, 22

პროექტის დასახელება:

მრავალ ბინიანი საცხოვრებელი სახლი

ნახაზი: გეგმა 15.900 ნიშნულზე
ბინა
№21, 22

დამკვეთი:	მაშტაბი	1:200
შპს "ენსი გრუპი"	ფურცელი	
ს/კ 405186365	ფურცელი	
	სტადია	მ.პ.

მისამართი:

ქალაქი თბილისი, მასივი ვარკეთილი, მიკრო/რაიონი IV, კორპუსი №417-ის მიმდებარედ

ტექნიკურ ეკონომიური მაჩვენებლები

განაშენიანების კოეფიციენტი

= 202.80 m²

საერთო ფართი 133.80 m²

მათშორის:

1.საცხოვრებელი ფართი 143.60 m²
2.ბინის და სადარბაზოს ფართი 30.10 m²
3. საზაფხულო ფართი 13.80 m²
4. ღია ტერასა 46.30 m²

შპს "ენსი გრუპი

თანამდებობა	გვარი	ხელმოწერა
დირექტორი	ნ. ჯუნგალიანი	
მთ. არქიტექტორი	თ. მალანია	
არქიტექტორი		
კონსტრუქტორი	რ. სილაგაძე	

ბ-ბივპს ბინა
№22

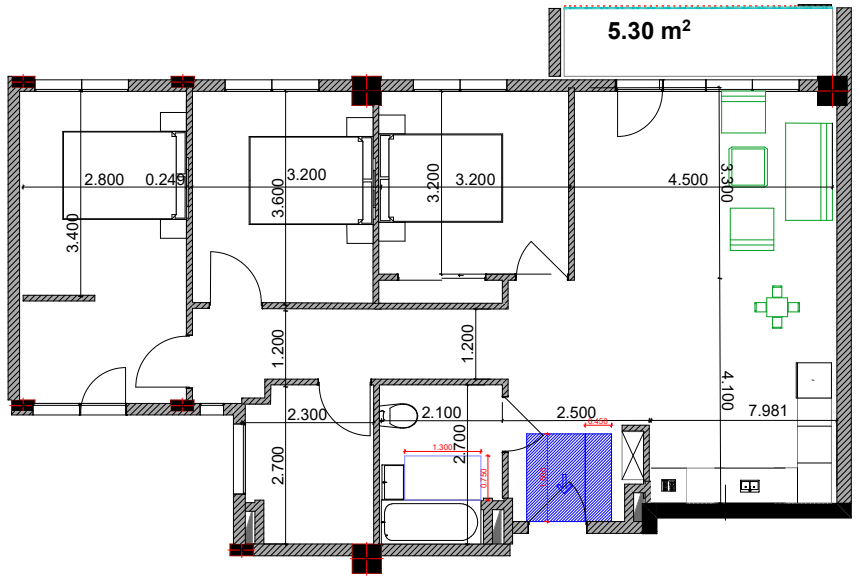

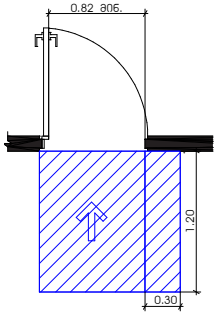

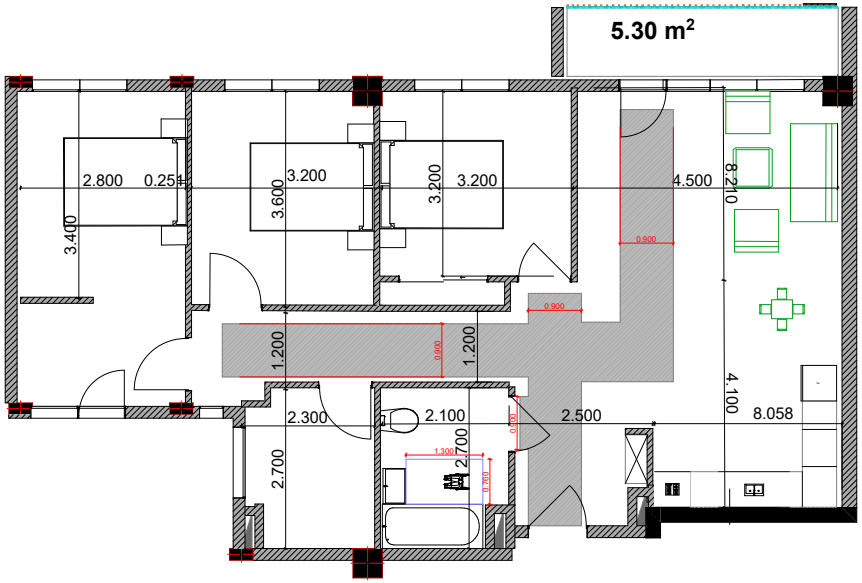

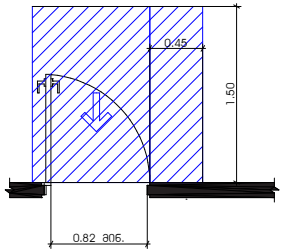

პროექტის დასახელება:

მრავალ ბინიანი საცხოვრებელი სახლი

ნახაზი: გეგმა 15.900 ნიშნულზე

ბ-ბივპს ბინა
№22

დამკვეთი: შპს "ენსი გრუპი" ს/კ 405186365	მაშტაბი	1:200
	ფურცელი	
	ფურცელი	
	სტადია	მ.პ.

მისამართი:

ქალაქი თბილისი, მასივი ვარკეთილი, მიკრო/რაიონი IV, კორპუსი №417-ის მიმდებარედ

შპს "ენსი გრუპი

თანამდებობა	გვარი	ხელმოწერა
დირექტორი	ნ. ჯუანტალიანი	
მთ. არქიტექტორი	თ. მალანია	
არქიტექტორი	თ. მალანია	
კონსტრუქტორი	რ. სილაგაძე	

"ბ- ტიპი" - ს ბინა

ბინა №22

"ბ" ტიპის ბინაში მისაწვდომი ტუალეტი

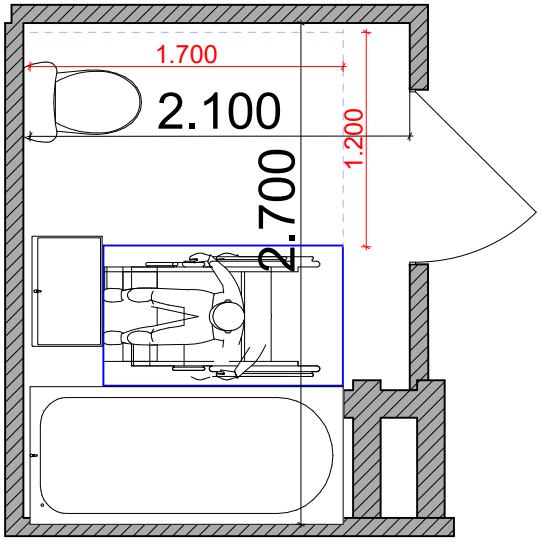

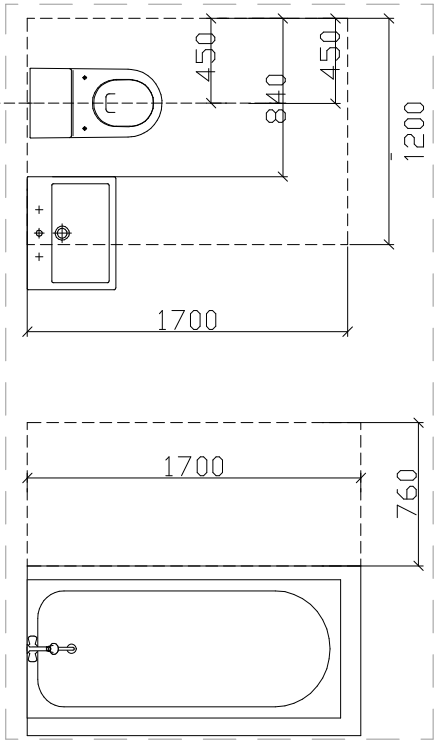

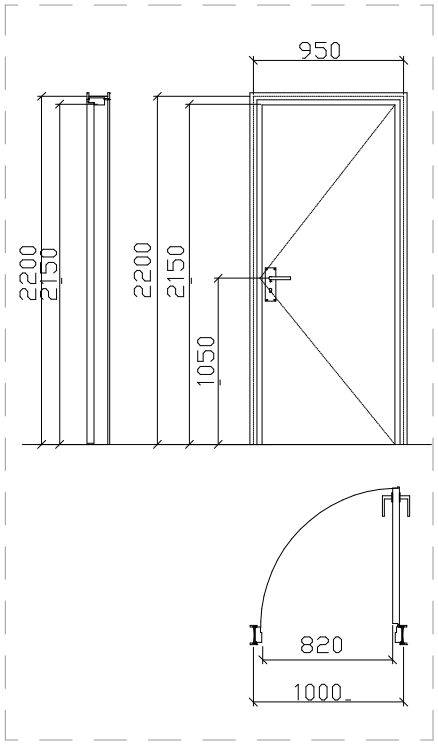

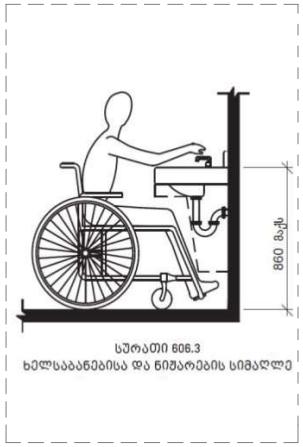

სურათი 606.3
ხელსაბანებისა და ნიშარების სიმაღლე

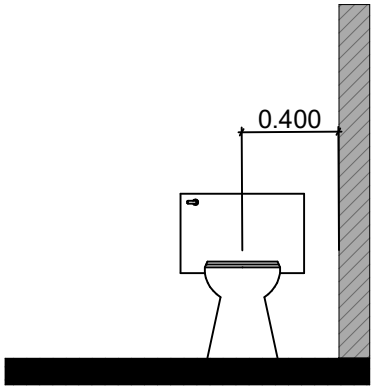

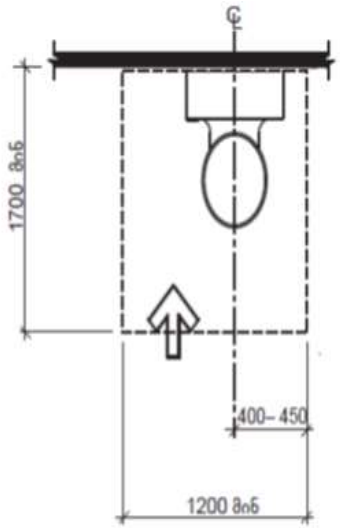

სურათი 1104.11.3.1.2 (ბ)
თავისუფალი სივრცე უნიტაზებთან
ბ ტიპის ერთეულებში თავისუფალი სივრცის
გაზრდილი სიღრმე - წინიდან მისაწვდომი

პროექტის დასახელება:

მრავალ ბინიანი საცხოვრებელი სახლი

ნახაზი:

გეგმა 15.900 ნიშნულზე
ბინა №22

დამკვეთი:	მაშტაბი	
	ფურცელი	
	ფურცელი	
	სტადია	მ.პ.

მისამართი:
ქალაქი თბილისი, მასივი ვარკეთილი, მიკრო/რაიონი IV, პორპუსი №417-ის მიმდებარედ

შპს "ენსი გრუპი

თანამდებობა	გვარი	ხელმოწერა
დირექტორი		
მთ. არქიტექტორი	თ. გალანია	
არქიტექტორი		
კონსტრუქტორი	რ. სილაგაძე	

ბაქან- ლიფტი შშპ

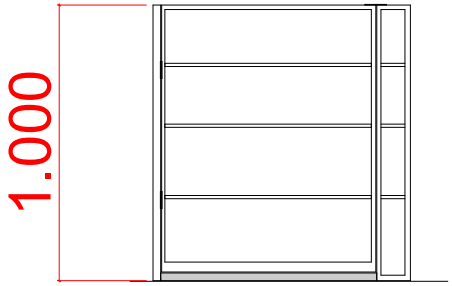

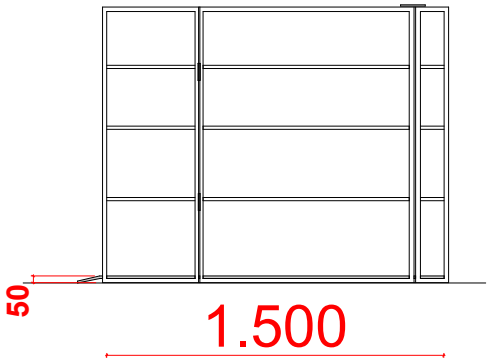

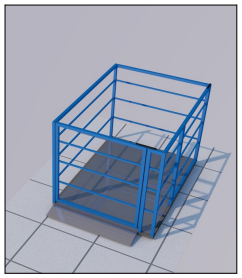

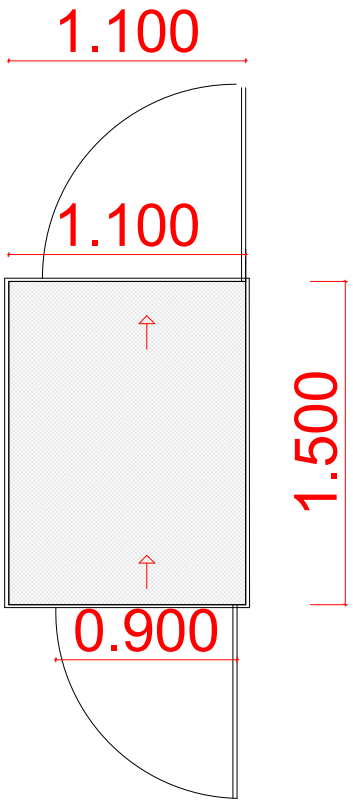

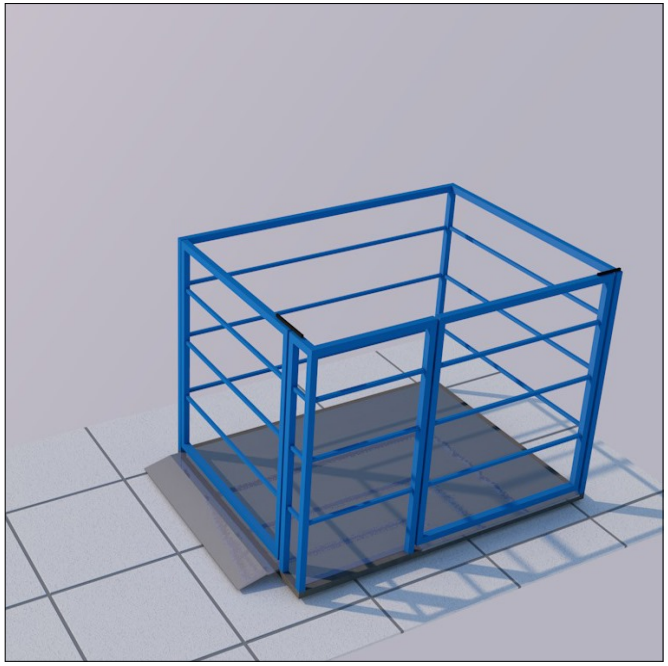

პროექტის დასახელება:

მრავალ ბინიანი საცხოვრებელი სახლი

ნახაზი:

ბაქან- ლიფტი შშპ

დამკვეთი:	მაშტაბი	1:20
შპს "ენსი გრუპი"	ფურცელი	
ს/ს 405186365	ფურცელი	
	სტადია	

მისამართი:

ქალაქი თბილისი, მასივი ვარკეთილი, მიკრო/რაიონი IV, კორპუსი №417-ის მიმდებარედ

შპს "ენსი გრუპი

თანამდებობა	გვარი	ხელმოწერა
დირექტორი	ნ. ჯუნგასიანი	
მთ. არქიტექტორი	თ. მალანია	
არქიტექტორი	თ. მალანია	
კონსტრუქტორი	რ. სილაგაძე	