
მიწის ნაკვეთის საკადასტრო საზღვარი
იატაკის მოპირკეთების ნიშნული
სართული (ი.მ.ნ. X.XX)
1
ჭრილის ხაზი
E
ღერძის ხაზი
გასასვლელი
ხელის ცეცხლმაქრი
სახანძრო განგაშის ხელით სამართავი სისტემა
ხმოვანი განგაშის სისტემა
სახანძრო-სამაშველო სამსახურის მიერ გამოსაყენებელი მისაერთებელი - ჰიდრანტი
კარის თავისუფალი სიგანე
კარის ნომერი
0.82
0
კარის აღნიშვნა
2.20
20
ხანძარმედეგობა (წთ)
კარის თავისუფალი სიმაღლე
ოთახის/სივრცის დასახელება
ოთახის/სივრცის აღნიშვნა
0.0 m2
ოთახის/სივრცის საერთო ფართობი
დაკავებულობის ჯგუფი (ქვეჯგუფი)
ღ.ღ -
დაკავებულობის დატვირთვა
ოთახის/სივრცის ნომერი
კვამლის ავტომატური აღმომჩენი
საშხეფი სისტემა
კედლის ცეცხლმედეგობა (ერთსაათიანი)
კედლის ცეცხლმედეგობა (ორსაათიანი)
გასასვლელამდე სავალი მანძილი
მისაწვდომი სვლაგეზი
სავაჭრო ჯგუფი სვ
სენდვიჩპანელი

შენობა-ნაგებობის უსაფრთხოების წესებთან შესაბამისობის ანალიზი

გამოყენებული წესები - „შენობა-ნაგებობის უსაფრთხოების წესები “

ჩამოთვალეთ შენობის დაკავებულებები და აღწერეთ თითოეული გამოყენება
1. სავაჭრო ჯგუფი სვ ±0.00 ნიშნულზე

<u>კონსტრუქციის ტიპი :</u>	
განსაზღვრეთ კონსტრუქციის არსებული შენობისთვის : მაგალითი: II-A, II-B, V-A, V-B	
განსაზღვრეთ კონსტრუქციის ტიპი ახალი შენობისთვის : მაგალითი: II-A, II-B, V-A, V-B	III -A მიწის ზემოთ 1 სართული
შერეული კონსტრუქციის შემთხვევაში მიუთითეთ ტიპები , რომელიც გამოყენებული იქნება , განსაზღვრეთ ტიპები და მათი მდებარეობა :	

სიმაღლის შეზღუდვა ცხრილი 503_ის მიხედვით		
დაკავებულობა	დასაშვები სართულიანობა	შეთავაზებული სართულიანობა
1. სავაჭრო ჯგუფი სვ	4	1 სართული
	დასაშვები სიმაღლე	შემოთავაზებული სიმაღლე
შენობის საერთო სიმაღლე =	19.80	9 .95
მიწის ზემოთ სართულის რაოდენობა =		1
მიწის დონის ქვედა სართულის რაოდენობა =		0

ფართობის შეზღუდვა ცხრილი 503_ის მიხედვით			
დაკავებულობა		დასაშვები ფართობი კვ.მ.	შემოთავაზებული ფართობი კვ.მ.
1. სავაჭრო ჯგუფი სვ	±0.00	1720	1382.0
იატაკის რაოდენობა =		მიწის დონის ზედა 1	
იატაკის საერთო ფართობი = შენობის საერთო ფართობი =			

გარე კედლის ცეცხლმედეგობისა და ღიობისადმი მოთხოვნები ცხრილების 602_ის და 705.8_ის მიხედვით									
გარე კედლები	ხანძარსაწინააღმდეგო მანძილი (მეტრი)	ცეცხლმედეგობის ხარისხი (საათი)		კედლის ღიობების ფართობი (კედლის%)					
		მოთხოვნილი	გათვალისწინებული	დასაშვები			გათვალისწინებული		
				დაცული	დაუცველი საშველებით	დაუცველი	დაცული	დაუცველი საშველებით	დაუცველი
1-4 ღერძებს შორის	0,00 მეტრი (მომიჯნავე შენობამდე)	1	1	დაუშვებელი	დაუშვებელი	დაუშვებელი	–	–	–
4-8 ღერძებს შორის	9 მ-ზე მეტი	0	0	შეუზღუდავი	შეუზღუდავი	შეუზღუდავი	–	შეუზღუდავი	–
8-11 ღერძებს შორის	4,5 მეტრი (მომიჯნავე შენობამდე)	1	1	25 %	75 %	75 %	–	75 %	–
ა-გ ღერძებს შორის	3,01 მეტრი (საკადასტრო საზღვრიდან)	1	1	15 %	45 %	45 %	–	45 %	–
10-1 ღერძებს შორის	3,00 მეტრი (საკადასტრო საზღვრიდან)	1	1	15 %	45 %	45 %	–	45 %	–
გ-ა ღერძებს შორის	3,00 მეტრი (საკადასტრო საზღვრიდან)	1	1	15 %	45 %	45 %	–	45 %	–

ხანძრისაგან დაცვის სისტემებისადმი მოთხოვნები							
დაკავებულობები / სივრცეები / გასასვლელი საშუალებები	ავტოსაშ ხეფი სისტემა	სახანძრო განგაშისა და ცეცხლაღმომჩენი სისტემა	სახანძრო მილდ გარების სისტემა	კვამლის საკონ ტროლო სისტემა	ხელის ცეცხლ მაქრები	ხანძრის მართვის ცენტრი	სახანძროსა- მაშველო სამსახურის მიერ გამოსაყენებელი მისაერთებელი
1. სავაჭრო ჯგუფი სვ	კი	კვამლზე მორეაგირე მაუწყებლის მოწყობილობა საგანგებო ხმოვანი განგაშის საკომუნიკაციო სისტემა სახანძრო განყოფილებასთან კავშირის სისატემა	კი	ბუნებრივი განიავება	კი		კი (ეზოში)

გარე კედლის ცეცხლმედეგობისა და ღიობისადმი მოთხოვნები		
დაკავებულობები /სივრცეები /გასასვლელი საშუალებები	ბუნებრივი განიავება	ხელოვნური განიავება
სავაჭრო ჯგუფი სვ	კი	–

ხანძრისაგან დაცვის სისტემებისადმი მოთხოვნები									
სართული სართული	დაკავებულობა და დატვირთვის ჯამური მაჩვენებელი	მოთხოვნილი გასასვლელების/ გასასლელთან მისადგომის რაოდენობა	გათვალისწი ნებული გასასვლელების/ გასასვლელთან მისადგომის რაოდენობა და ტიპი	გასასვლელი საშუალებების სიგანე (მეტრი)					
				გზა -კიბეები		დერეფანი		გასასვლელის გზა -კარი	
				მოთხოვ ნილი	გათვალის წინებული	მოთხოვ ნილი	გათვალის წინებული	მოთხოვ ნილი	გათვალის წინებული
სავაჭრო ჯგუფი სვ 0 .00 ნიშნულზე სართულის ს .დ.დ. 494		2	4	–	–	–	–	0.82	0.88 1.10 1.10 0.88

წყალსადენი სისტემების აუცილებელი ფიქსირებული მოწყობილობების მინიმალური რაოდენობა													
სართული	დაკავებულობა და დაკავებულობის ჯამური მაჩვენებელი	ფიქსირებული მოწყობილობები (ცალი)											
		უნიტაზი		ტუალეტის ხელსაბანი		აბაზანა /შხაპი		სასმელი წყლის აპარატი		სამომსახურეო ნიჟარა		სამზარეულოს ნიჟარა	
		მოთხოვნილი	გათვალისწინებული	მოთხოვნილი	გათვალისწინებული	მოთხოვნილი	გათვალისწინებული	მოთხოვნილი	გათვალისწინებული	მოთხოვნილი	გათვალისწინებული	მოთხოვნილი	გათვალისწინებული
0 .00 ნიშნულზე	სვ დ.დ. 494	1	3	1	2	-	-	1	2	1	1	-	-

დაჯავებულობის ჯგუფები	დაჯავებულობის ჯგუფის აღნიშვნა	ფერის კოდი	დაშტრიხვა/HATCH	ხაზის სისქე/LINE THICKNESS	დაშტრიხვის მასშტაბი/HATCH SCALE	დაშტრიხვის კუთხე/HATCH ANGLE
თავშეყრის ჯგუფი (თ3)		RGB (34,139,34)	ANSI31	0.05 მმ	40	0
საქმიანი ჯგუფი (სქ)		RGB (79,12,187)	ANSI31	0.05 მმ	40	0
საგანმანათლებლო ჯგუფი - (სგ)		RGB (245,99,20)	ANSI31	0.05 მმ	40	0
სამრეწველო ჯგუფი (სმ)		RGB (160,32,240)	ANSI31	0.05 მმ	40	0
დიდი საფრთხის შემცველი ჯგუფი - (დსშ)	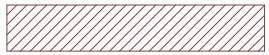	RGB (94,8,58)	ANSI31	0.05 მმ	40	0
დაწესებულებითი ჯგუფი (დწ)	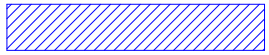	RGB (0,0,255)	ANSI31	0.05 მმ	40	0
სავაჭრო ჯგუფი (ს3)		RGB (255,0,0)	ANSI31	0.05 მმ	40	0
საცხოვრებელი ჯგუფი (ს3)		RGB (255,255,0)	ANSI31	0.05 მმ	40	0
სასაწყობო ჯგუფი (სწ)		RGB (136,135,134)	ANSI31	0.05 მმ	40	0
დამხმარე ჯგუფი (დს)	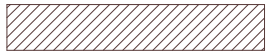	RGB (57,57,56)	ANSI31	0.05 მმ	40	0

შენიშვნა:

დაჯავებულობის აღნიშვნის დაშტრიხვა, ხაზის სისქე, დაშტრიხვის მასშტაბი და დაშტრიხვის კუთხე მორგებულია AutoCAD - ის სახაზავ პროგრამისთვის, სხვა სახაზავი პროგრამის გამოყენების შემთხვევაში, დაშტრიხვის ტიპი, ხაზის სისქე, მასშტაბი და კუთხე უნდა იყოს აღნიშნულთან მაქსიმალურად მიახლოებული, ხოლო დაჯავებულობის ფერი სხვა სახაზავი პროგრამების შემთხვევაშიც უნდა იყოს მოცემული კოდების მიხედვით.

ქ.თბილისი , გზატკეცილი კახეთი №103,(ნაკვ 04/001),ქ.თბილისი,გზატკეცილი კახეთი მე-12 კილომეტრზე,(ნაკვ 01/024)

გეგმა +0.20



დეტალები



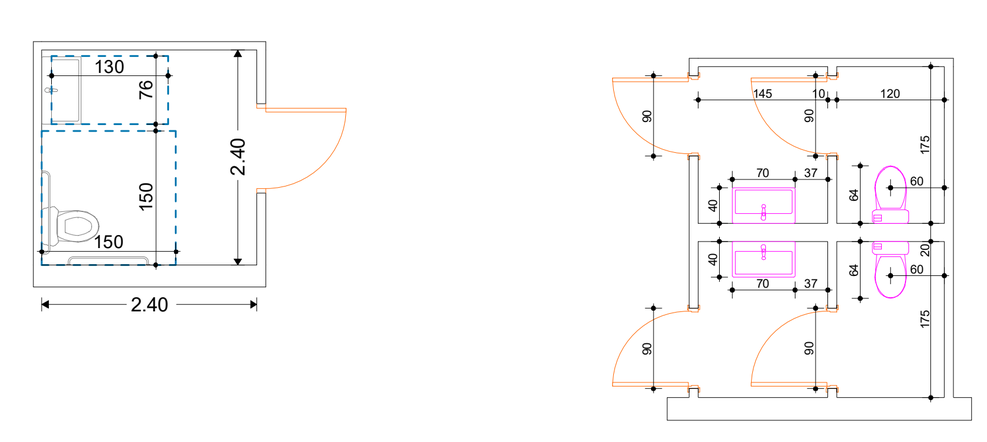

შ.პ.ს. "აერ ქონსალტინგ"
L.T.D. "AR consulting"
(404580388)

თანამდებობა	გვარი	ხელმოწერა
არქიტექტორი	გ. ჯანიაშვილი	
დირექტორი	გ. ჯანიაშვილი	
დამკვეთი	შპს "ზიკო 4" (205281069)	
თარიღი	21.12.2020	

ქ.თბილისი , გზატკეცილი კახეთი №103,(ნაკვ 04/001),ქ.თბილისი,გზატკეცილი კახეთი მე-12 კილომეტრზე,(ნაკვ 01/024)

კოეფიციენტები

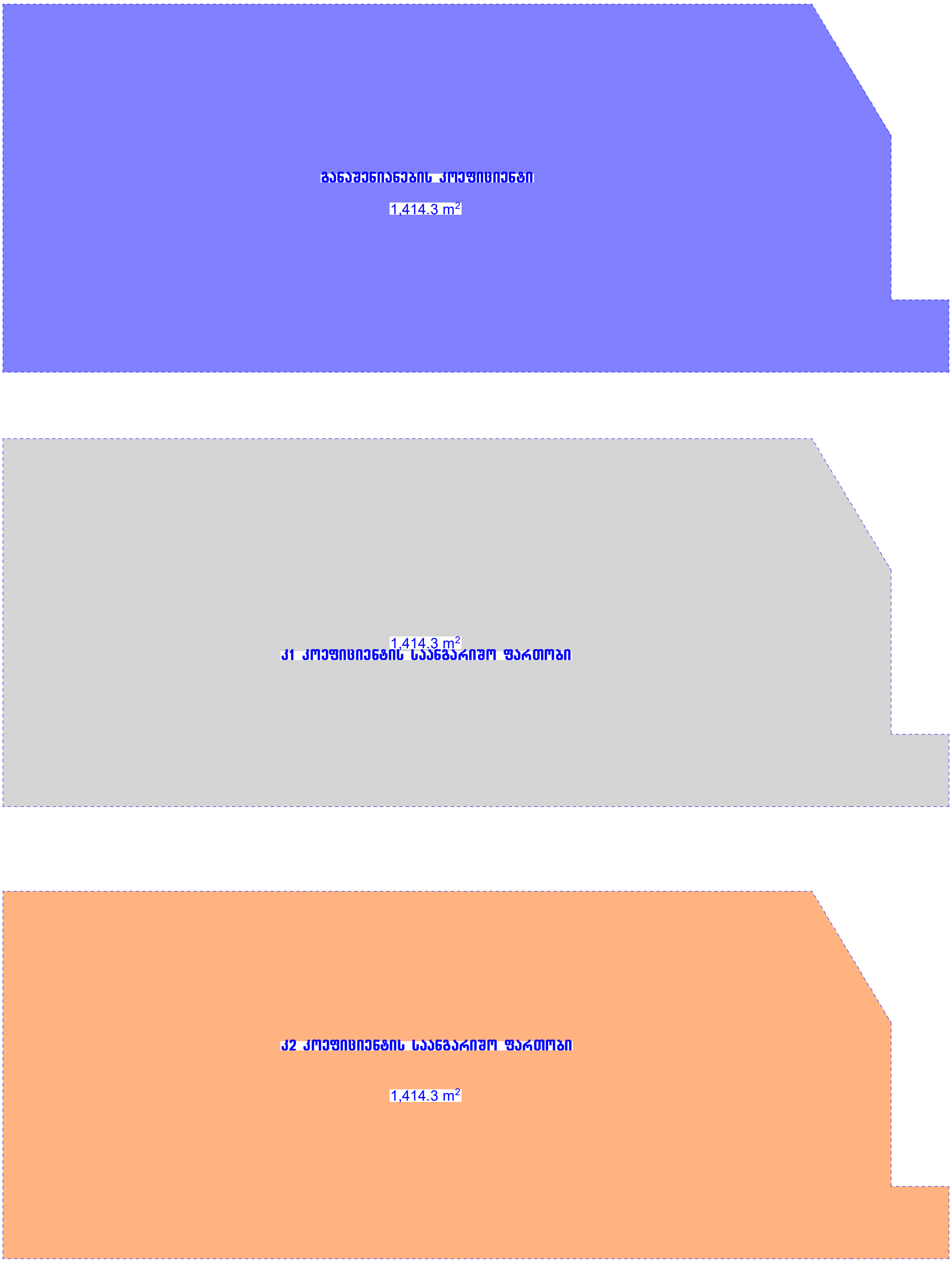

შ.პ.ს. "აერ კონსალტინგ"
L.T.D. "AR consulting"
(404580388)

თანამდებობა	გვარი	ხელმოწერა
არქიტექტორი	გ. ჯანიაშვილი	
დირექტორი	გ. ჯანიაშვილი	
დამკვეთი	შპს "ვიკო 4" (205281069)	
თარიღი	21.12.2020	

ԼԱՆԴԱՇԱՖՏԱՅԻՆ ՀԱՏԱԿ

յ.ՄԱՅՄՊՈՒՆ , ՀԱՆՐԱՊԵՏՈՒԹՅԱՆ ԱՐԱՐԱՏՅԱՆ ՄԱՐԶԻ ԳԱՎԱՌ ՀԱՄԱՅՆՔԻ ԱՇԽԱՏԱՆՔԱՅԻՆ ՀՈՂԱՄԱՍ N°103,(ԳՀԽ 04/001),յ.ՄԱՅՄՊՈՒՆ,ՀԱՆՐԱՊԵՏՈՒԹՅԱՆ ԳԱՎԱՌ ՄԱՐԶ,(ԳՀԽ 01/024)

ՊՐՈՅԵԿՏԱՅԻՆ ԿԱԶՄԱԿԵՐՊՈՂ	ՀԱՅԿ ՍՊԸ "AR consulting" (40458038 8)	Ե.Յ.Ս. "ՀՀԿ ՅՈՒՆԵՍԿՕ"ՀՀ
ՀԱՇՎԱՌՈՒ	Ա. Ղազարյան	
ԳԼԽԱՎՈՐ ՃԱՐՏԱՐԱՊԵՏ	Ա. Ղազարյան	
ԳԼԽԱՎՈՐ ՆԱԽԱԳԻԾ	Ա. Ղազարյան	
ՀԱՏԱԿԻ ՄԱՍՆԱԳԻՏԱԿԱՆ	[illegible] (20528106 9)	
ՀԱՏԱԿԻ ԱՆՎԱՆՈՒՄ	21.12.2020	

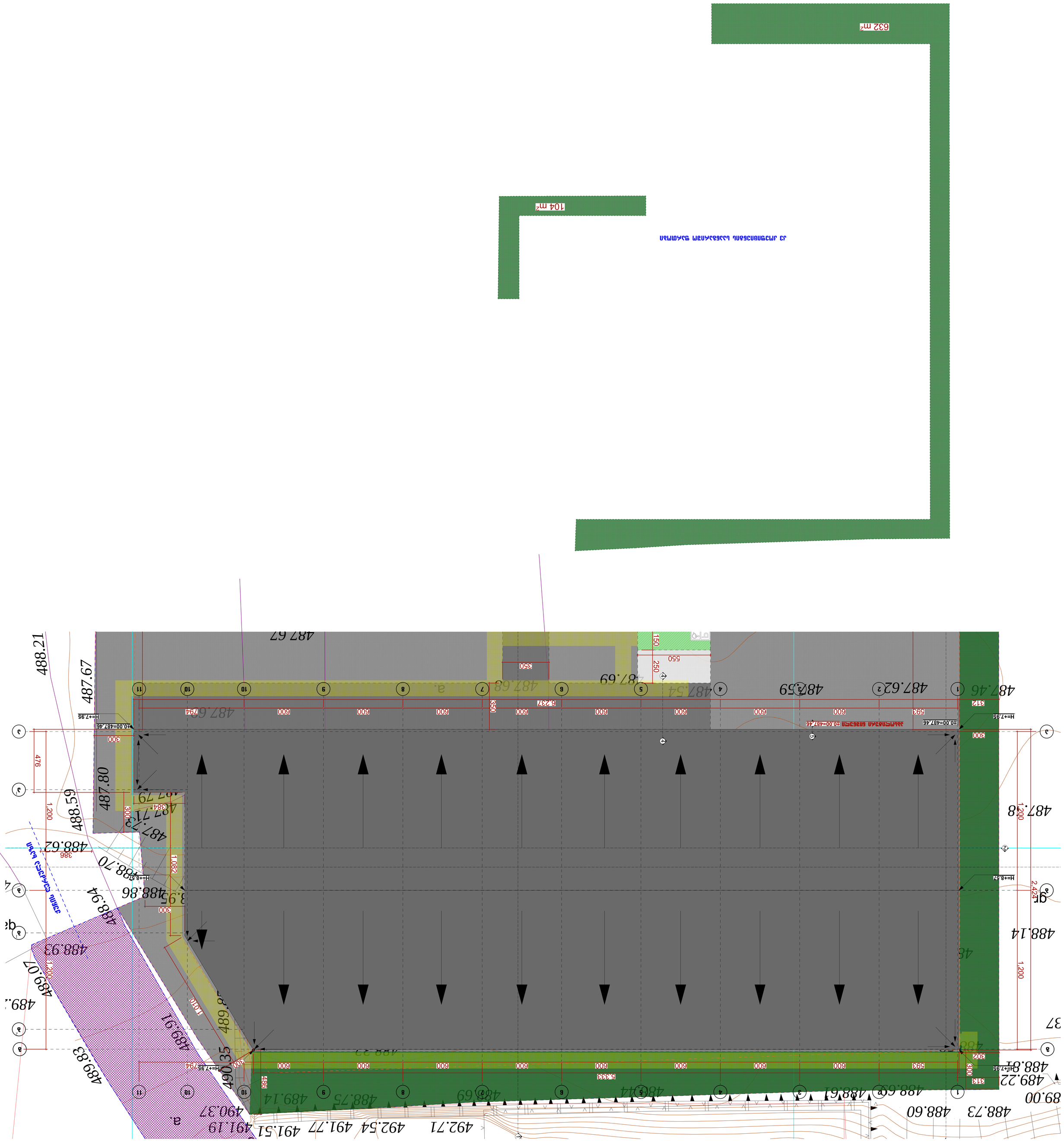
632 m²
104 m²
ՀԱՄԱՁԱՅՆՔԻ ԱՇԽԱՏԱՆՔԱՅԻՆ ՀՈՂԱՄԱՍ
ՀԱՐԱՎԱՅԻՆ ՀԱՏՎԱԾ
ՀՀ ԱՐԱՐԱՏՅԱՆ ՄԱՐԶ
ՀՀ ԱՐԱՐԱՏՅԱՆ ՄԱՐԶ ԳԱՎԱՌ ՀԱՄԱՅՆՔ
ՀՀ ԱՐԱՐԱՏՅԱՆ ՄԱՐԶ ԳԱՎԱՌ ՀԱՄԱՅՆՔ ՀՀ ԱՐԱՐԱՏՅԱՆ ՄԱՐԶ ԳԱՎԱՌ ՀԱՄԱՅՆՔ

ქ.თბილისი , გზატკეცილი კახეთი №103,(ნაკვ 04/001),ქ.თბილისი,გზატკეცილი კახეთი მე-12 კილომეტრზე,(ნაკვ 01/024)

ტექნიკური რეგლამენტი- "მისაწვდომობის ეროვნული სტანდარტები"

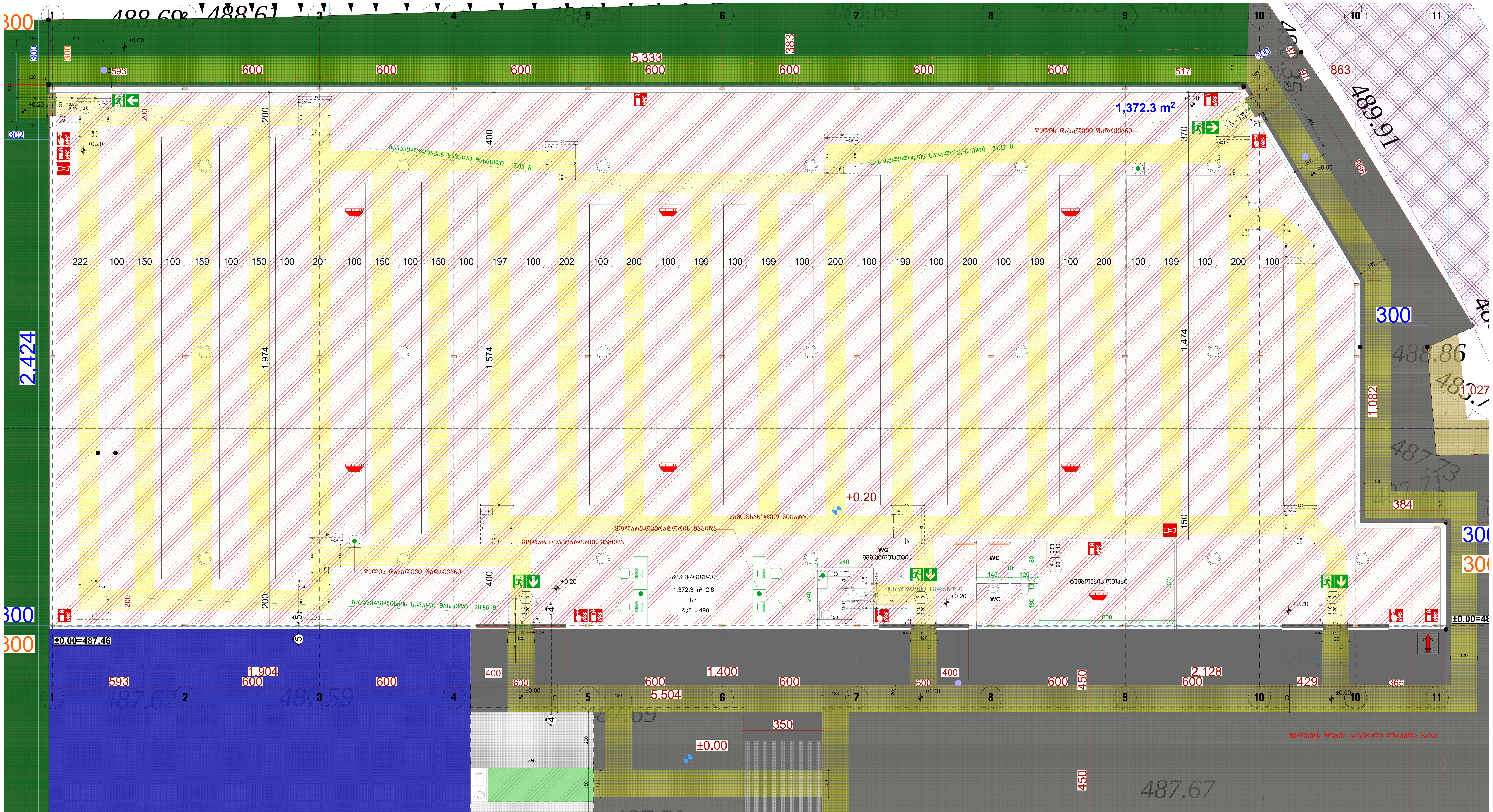

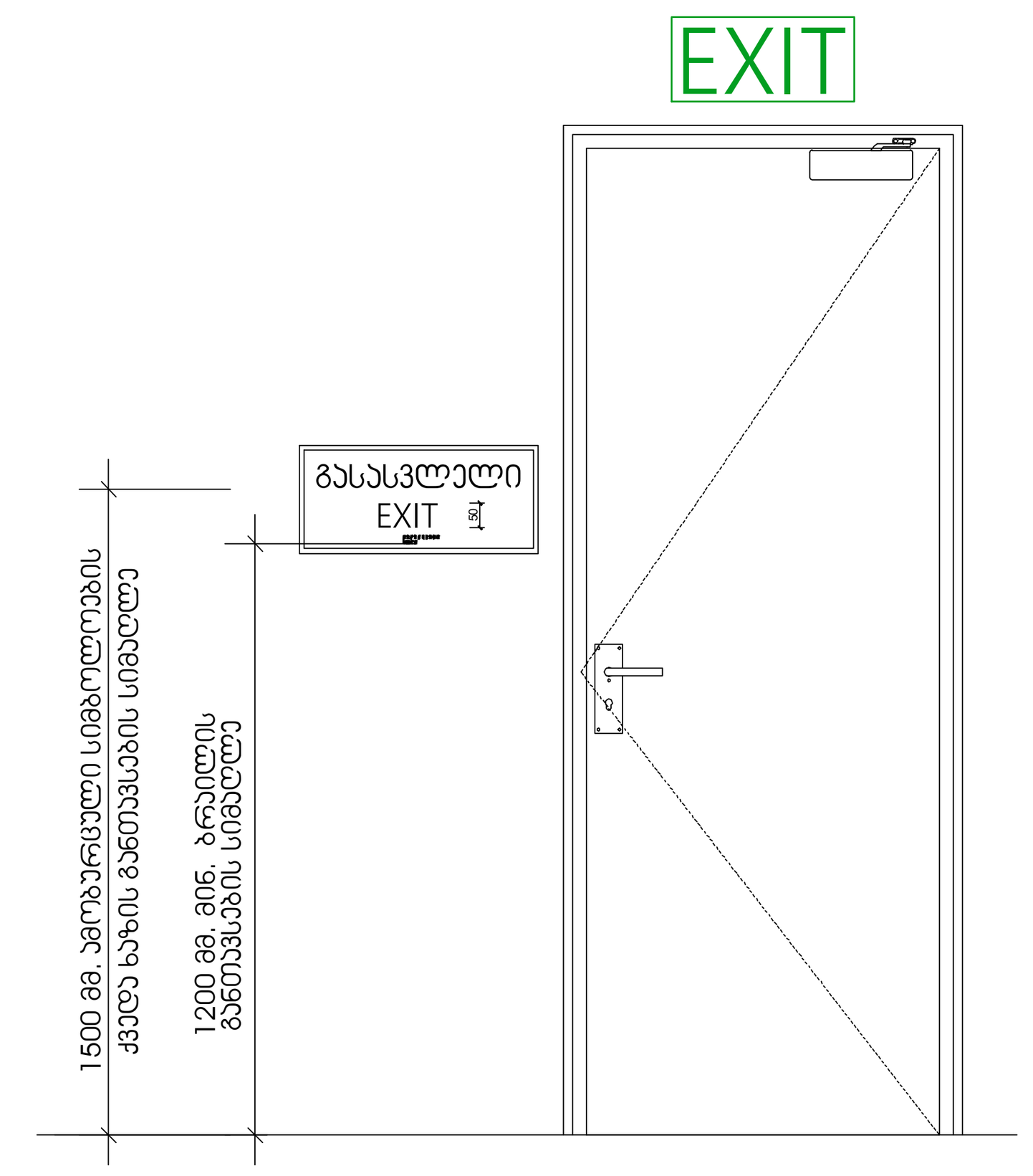

ნიშანი ამობურცული სიმბოლოებით და ბრაილით გზა-კიბის შესასვლელთან და გარეთ გამავალ ყველა კართან

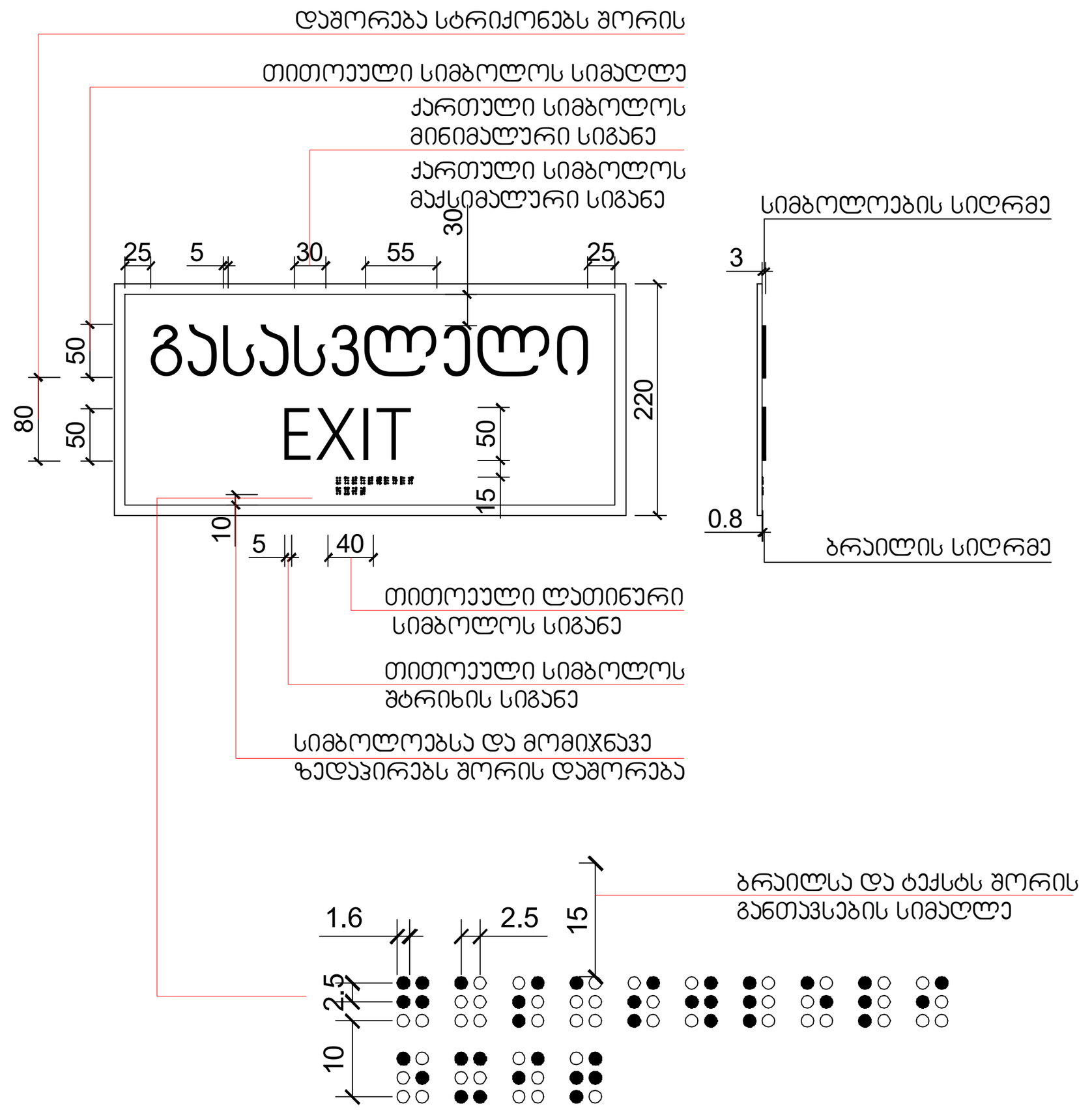

გასასვლელის განათებული ნიშანი

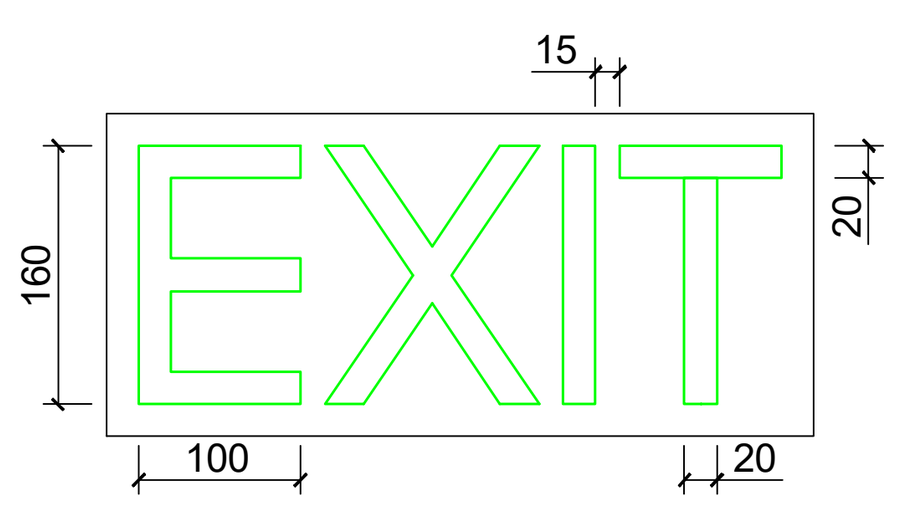

მისაწვდომი სვლაგეზი

ეტლის მანევრირებისთვის განკუთვნილი თავისუფალი სივრცეები

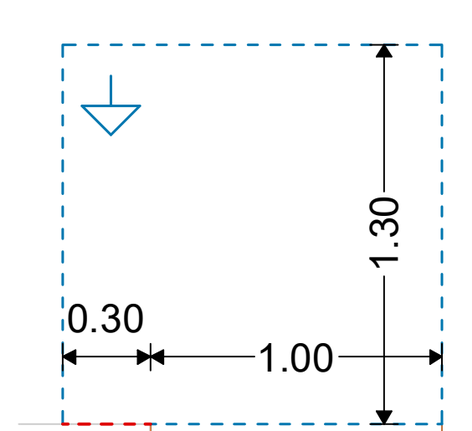

თავისუფალი სივრცე კართან მანევრირებისთვის - ანჯამიანი კარი - წინიდან მისაწვდომი - **მიწოლით გაღება** - ახალი შენობები

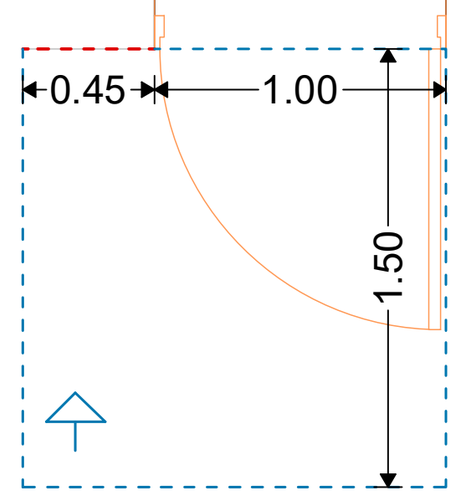

თავისუფალი სივრცე კართან მანევრირებისთვის - ანჯამიანი კარი - წინიდან მისაწვდომი - **გამოწევით გაღება**

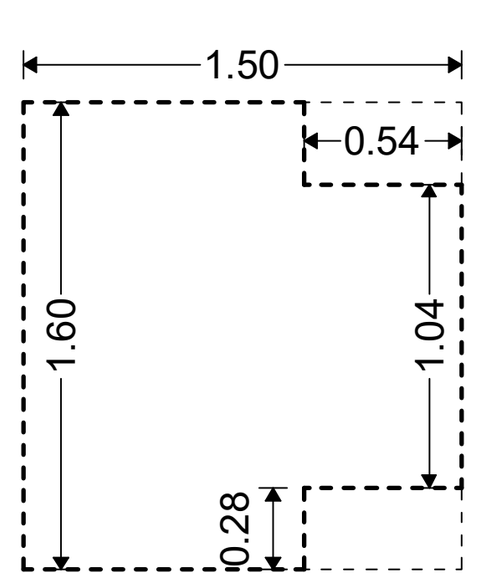

T-ის ფორმის მოსატრიალებელი სივრცე ახალი შენობა-ნაგებობებისთვის

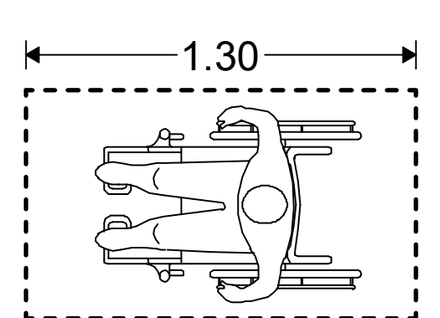

იატაკის თავისუფალი სივრცის მდებარეობა

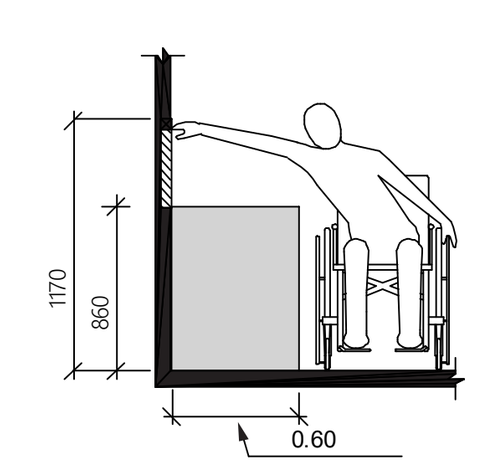

308.3.2 მისაწვდომი სივრცე შემზღუდავის ზემოთ. სადაც 305-ე ქვეთავის შესაბამისი იატაკის თავისუფალი სივრცე ელემენტთან პარალელური მიწვდომის შესაძლებლობას იძლევა და ზედა მისაწვდომი ჩახერგილია, ბარიერის სიმაღლე იატაკიდან არაუმეტეს 860 მმ, ხოლო სიღრმე არაუმეტეს 600 მმ უნდა იყოს.

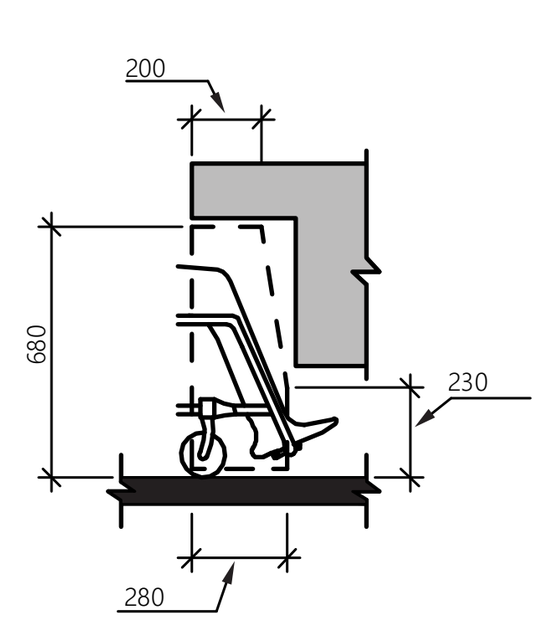

306.3.1 ზოგადი. იატაკიდან 230 მმ-დან 680 მმ სიმაღლემდე მდებარე სივრცე ელემენტის ქვემოთ მიიჩნევა მუხლის სიმაღლემდე სივრცედ და იგი უნდა შეესაბამებოდეს 306.3 ქვეთავს.

სან. კვანძის წყალსადენის ელემენტები და მოწყობილობები

უნიტაზი

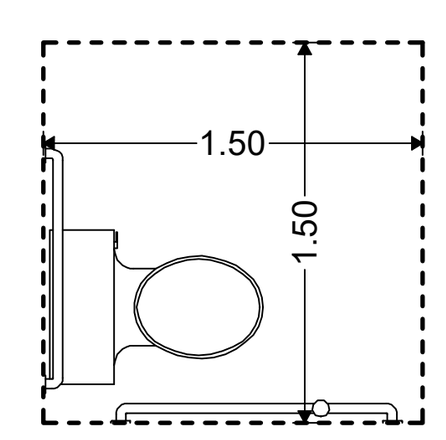

604.3.1 თავისუფალი სივრცის სიგანე. გვერდითა კედლიდან პერპენდიკულარულად გაზომვისას უნიტაზის გარშემო დატოვებულ უნდა იქნას, არაუმცირეს, 1500 მმ თავისუფალი სივრცე.

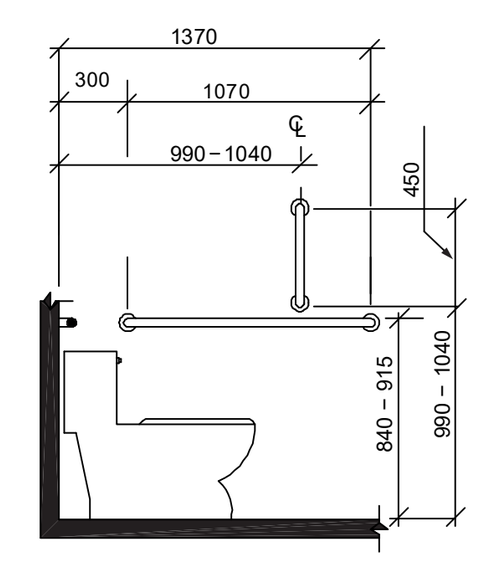

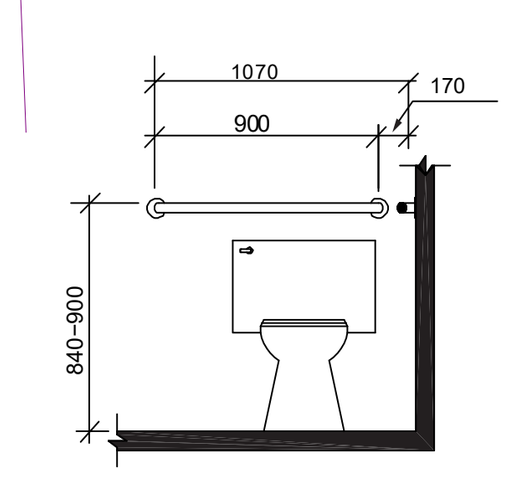

ხელსაბანი

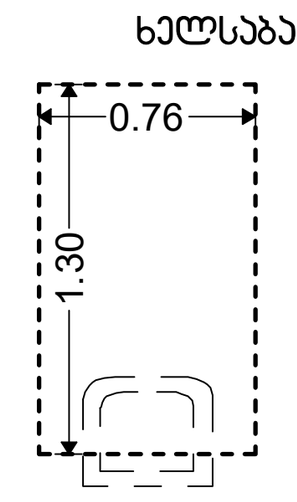

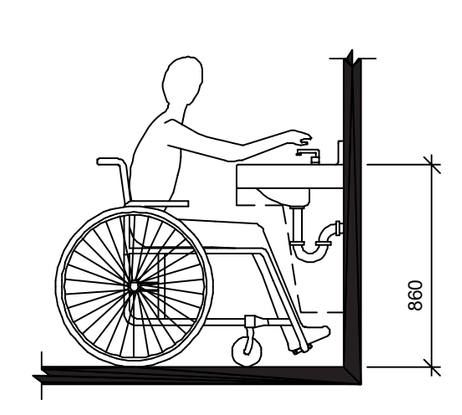

606.5 ხელსაბანები მიწვდომის გაზრდილი დიაპაზონით. სადაც ხელსაბანებთან საჭიროა მიწვდომის გაზრდილი დიაპაზონი, ონკანები და საპნის დისპენსერების სამართავების მიწვდომის სიღრმე, არაუმეტეს, 280 მმ უნდა იყოს. წყლისა და საპნის სადინართან მიწვდომის სიღრმე უნდა იყოს, არაუმეტეს, 280 მმ. ხელსაბანები იატაკიდან არაუმეტეს 860 მმ სიმაღლეზე უნდა იყოს, რკალის ან დახლის ზედაპირის ყველაზე მაღალ წერტილში გაზომვისას.

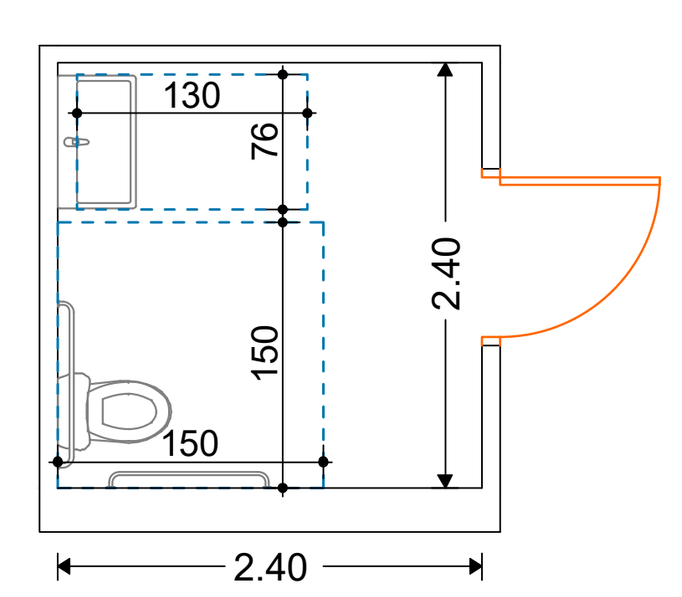

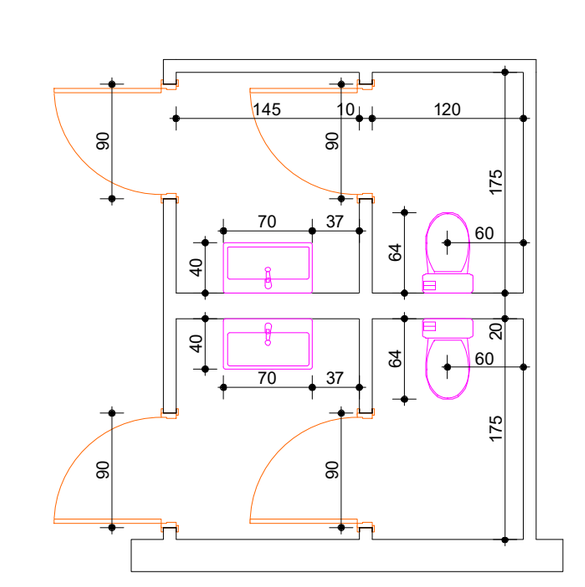

სველი წერტილის კვანძი მასშ: 1:100

შ.პ.ს. "აერ კონსალტინგ"
L.T.D. "AR consulting"
(404580388)

თანამდებობა	გვარი	ხელმოწერა
არქიტექტორი	გ. ჯანიაშვილი	
დირექტორი	გ. ჯანიაშვილი	
დამკვეთი	შპს "მიკო 4" (205281069)	
თარიღი	21.12.2020	