შენობა-ნაგებობის უსაფრთხოების წესებთან შესაბამისობის ანალიზი

მრავალბინიანი საცხოვრებელი სახლი

ქალაქი თბილისი, დასახლება ვარკეთილი-3,
მიკრო/რაიონი III ა, №180 სკოლის მიმდებარედ,
ნაკვეთი 10/041

მრავალფუნქციური კომპლექსი/შენობა			
#	ფურცლის #	ფაილის დასახელება	მასშტაბი
A-000			
1	A-001	ფურცლების ჩამონათვალი	
2	A-002	პირობითი აღნიშვნები	
3	A-003	დაგეგმარების მიზნის აღწერა	
4	A-004	შენობა-ნაგებობების უსაფრთხოების წესებთან შესაბამისობის ანალიზი	
A-100		არქიტექტურული გეგმები	
5	A-101	გენერალური გეგმა	1:500
6	A-102	ავტოსადგომის გეგმა -3.50 ნიშნულზე	1:100
7	A-103	ავტოსადგომის გეგმა ±0.00 ნიშნულზე	1:100
8	A-104	სართულის გეგმა +3.20 ნიშნულზე	1:100
9	A-105	სართულის გეგმა +6.40 ნიშნულზე	1:100
10	A-106	სართულის გეგმა +9.60 ნიშნულზე	1:100
11	A-107	სართულის გეგმა +12.80 ნიშნულზე	1:100
12	A-108	სართულის გეგმა +16.00 ნიშნულზე	1:100
13	A-109	სახურავის გეგმა +19.80 ნიშნულზე	1:100
A-200		ჭრილები	
14	A-201	ჭრილი 1-1	1:100
15	A-202	ჭრილი 2-2	1:100
16	A-203	სიმაღლის განსაზღვრის სქემა (ჭრილი 1-1)	1:150

A-300		ფასადები	
17	A-301	ფასადი ღერძებში "1-5"	1:100
18	A-302	ფასადი ღერძებში "5-1"	1:100
19	A-303	ფასადი ღერძებში "ა-გ"	1:100
20	A-304	ფასადი ღერძებში "გ-ა"	1:100
A-400		ფრაგმენტები; ჭრილები და დეტალები	
21	A-401	გზა კიბე #1; 2; ჭრილები დეტალები	1:100; 1:20
A-500		ვიზუალიზაცია	
22	A-501	პერსპექტიული ხედი #1	
23	A-502	პერსპექტიული ხედი #2	
24	A-503	პერსპექტიული ხედი #3	
25	A-504	ფოტომონტაჟი	

ფორმატი A-3 | 2020 წ.

შენიშვნები:

1. ნახაზზე ზომები მოცემულია სანტიმეტრებში.
2. ნახაზზე ნიშნულები მოცემულია მეტრებში.
3. ნახაზის ჭედლა ცვლილება შშენებლობისას შეთანხმებული უნდა იყოს პროექტის ავტორთან.

ტექნიკურ-ეკონომიკური მაჩვენებლები:

ექსპლიკაცია :

დამკვეთი:	ნუგზარ თარაშვილი	
მისამართი:	ქალაქი თბილისი, დასახლება ვარკეთილი-3, მიკრორაიონი III ა, №180 სკოლის მიმდებარედ, ნაკვეთი 10/041	
პროექტის სახელწოდება	მრავალბინიანი საცხოვრებელი სახლი	
თანამდებობა	სახელი გვარი	ხელმოწერა
დირექტორი:	ი. კვარაცხელია	
პრ. მთ. არქ.:	ლ. ხუხაშვილი	
ავტორები:	ლ. ხუხაშვილი	
	ბ. გვანცელაძე	
შესრულა:	ბ. გვანცელაძე	

შ.პ.ს თბილქალაქპროექტი

ნახაზის დასახელება:

ფურცლების ჩამონათვალი

სტადია:	ფურცელი:	რაოდენობა:	მასშტაბი:
ა.პ.	A-104	34	1:100

გამოყენებული პირობითი აღნიშვნები

საკადასტრო საზღვარი

±0.000 ნიშნული გეგმაზე

1 პარკინგის ნუმერაცია

ჭრილის ხაზი

კედლის ცეცხლმედეგობის ხარისხი 1 საათი

კედლის ცეცხლმედეგობის ხარისხი 2 საათი

გასასვლელამდე სავალი მანძილი

მისაწვდომი სვლაბეზი

ნიშნული ჭრილზე, ფასადზე

გაძლიერებული ბეტონის სტრუქტურული ელემენტები 3 სთ-იანი ხანძარმედეგობით (სვეტი, კოჭი, დიაფრაგმა, იატაკისა და სახურავის ანაწყობი)

ბეტონის ბლოკის კედელი

სავენტილაციო შახტა

1 ღერძის ხაზი

სახანძრო მილდგარებთან მისადგომი სავალი მანძილი

880 / 2.200 კ-2 / 90
- კარის თავისუფალი სიგანე
- კარის სპეციფიკაციის №
- ხანძარმედეგობა
- კარის თავისუფალი სიმაღლე

№3 | სც-2 | დ.ფ.18.6
23.7 მ² | დ.დ 2
- ბინის №
- დაკავებულობის ზგუფი (ძვეზგუფი)
- დაკავებულობის ფაქტორი
- დაკავებულობის დატვირთვა
- ფართი შიგა კონტურზე

საცხოვრებელი ზგუფი (სც-2)

დამხმარე ზგუფი (დს)

სასაწყობო ზგუფი (სწ-2)

	სიმბოლოს სახელწოდება
	სახანძრო მილდგარი
	სახანძრო-სამაშველო სამსახურის მიერ გამოსაყენებელი მისაერთებელი - ჰიდრანტი
	ხელის ცეცხლსაქრობი
	სახანძრო განგაშის ხელით სამართავი კოლოფი
	კვამლის ავტომატური აღმომჩენი
	კვამლზე მორეაგირე მაუწყებელი
	საევაკუაციო გასასვლელის მაჩვენებელი

დამგეგმარებელი DESIGNER IDENTIFICATION BLOCK	პროექტი PROJECT NAME	დამკვეთი CLIENT	ეტაპი STAGE	ფორმატი PAPER SIZE	შეთლის № SHEET #
				A-4	A-002

დაბებმაიების საფუძველი და მიზნის აღწერა:

პროექტის მიზანს წარმოადგენს 6 სართულიანი მრავალბინიანი საცხოვრებელი შენობის დაგეგმარება, ოფისით და სარდაფის სართულით. თანამედროვე გეგმარებითი პრინციპების და შენობა-ნაგებობების უსაფრთხობის ნორმების გამოყენებით.

მიწის ნაკვეთის მდებარეობის აღწერა:

საპროექტო მრავალბინიანი საცხოვრებელი სახლი დაპროექტებულია ქალაქი თბილისი, დასახლება ვარკეთილი-3, მიკორ/რაიონი III ა, #180 სკოლის მიმდებარედ, ნაკვეთი 10/041 (საკ კოდი 01.19.36.010.045) ტერიტორიას ჩრდილოეთით ესაზღვრება საზოგადოებრივი სივრცე (დ.ალექსიძის ქ.) დანარჩენ სამ მხარეს მომიჯნავე საკადასტრო ერთეულებია. არსებული რელიეფი თითქმის სწორია, ნიშნულებს შორის სხვაობა + 537,14-დან +537,88-მდე მერყეობს. აბსოლუტური ნიშნული ±0.00 შეესაბამება +537,20-ს.

პროექტის კონცეფცია, იდეა:

პროექტის კონცეფცია სივრცით-მოცულობითი გადაწყვეტისას განპირობებულია მრავალბინიანი შენობის თავისებურებიდან გამომდინარე.

პროექტის შინაარსობრივი აღწერა:

ტერიტორიის საერთო ფართობი შეადგენს 400 კვ.მ-ს სადაც გათვალისწინებულია, მრავალბინიანი საცხოვრებელი სახლის მშენებლობა. აღნიშნულ საკადასტრო ერთეულებზე გაცემულია აგდ-ბრძანება #4216386 17/10/2017 წ. რომლის მიხედვით განსაზღვრულია ფუნქციური დანიშნულება: მრავალბინიანი საცხოვრებელი სახლი. წარმოდგენილი პროექტით შენობა 6 სართულიანია, მიწისქვეშა სარდაფით და მიწის ზედა ღია ავტოსადგომით. პირველ სართულზე გათვალისწინებულია 2 საოფისე ფართობი ინდივიდუალური შესასვლელებით. ავტოსადგომი 7 ავტომობილზე, მათ შორის 1 შშმპ ადგილი, სადარბაზოს, ერთი კიბის უჯრედის და ლიფტის განთავსება. შენობის მეორე სართულიდან მეექვსე სართულის ჩათვლით საცხოვრებელი ბინები სულ 17 ბინა.

პროექტის ძირითადი სტრუქტურული სისტემის აღწერა:

შენობის ძირითადი სტრქუქტურული სისტემა წარმოადგენს რკინაბეტონის კარკასს, მონოლითური რკინაბეტონის გადახურვის ფილებით და პემზო-ბლოკის შევსებით. შენობის საძირკველი მონოლითური რკინაბეტონის ფილაა, სახურავი არის პარაპეტში მოქცეული მცირე ქანობიანი მრავალშრიანი გადახურვა. შენობის კონსტრუქციის ტიპი, მისი სიმაღლისა და ფართობებიდან გამომდინარე, სახანძრო უსაფრთხოების წესების შესაბამისად I-B ტიპისაა.

შენობის დაბებმაიებისას გამოყენებული ნორმატიული აღწერა:

მრავალბინიანი საცხოვრებელი შენობის და საპროექტო მიწის ნაკვეთის დაგეგმარებისათვის გამოყენებულია საქართველოს მთავრობის #41 დადგენილება, ტექნიკური რეგლამენტი "შენობა-ნაგებობების უსაფრთხოების წესები".

	დამგეგმარებელი DESIGNER IDENTIFICATION BLOCK	პროექტი დასახელება PROJECT NAME	დამკვეთი CLIENT	ეტაპი STAGE	ფორმატი PAPER SIZE	ფურცლის № SHEET #
					A-4	A-003

შენობა-ნაგებობის უსაფრთხოების წესებთან შესაბამისობის ანალიზი

გამოყენებული წესები - „შენობა-ნაგებობის უსაფრთხოების წესები“

ჩამოთვალეთ შენობის დაკავებულებები და აღწერეთ თითოეული გამოყენება
1.დამხმარე ჯგუფი დს (სარდაფის სართული, დამხმარე სათავსები, სახანძრო ტუმბოს ოთახი -3.50 ნიშნულზე)
2.სასაწყობო ჯგუფი სწ-2 (ღია ავტოსადგომი -3.50 ნიშნულზე)
3.საქმიანი ჯგუფი სქ (ოფისები ±0.00 ნიშნულზე)
4.საცხოვრებელი ჯგუფი სც-2 (საცხოვბრებელი ბინები +3.20 დან +16.00 ნიშნულების ჩათვლით)

კონსტრუქციის ტიპი:	
განსაზღვრეთ კონსტრუქციის არსებული შენობისთვის: მაგალითი: II-A, II-B, V-A, V-B	
განსაზღვრეთ კონსტრუქციის ტიპი ახალი შენობისთვის: მაგალითი: II-A, II-B, V-A, V-B	I-B - მიწის დონის ქვედა 1 სართული I-B - მიწის დონის ზემოთ 6 სართული
შერეული კონსტრუქციის შემთხვევაში მიუთითეთ ტიპები, რომელიც გამოყენებული იქნება, განსაზღვრეთ ტიპები და მათი მდებარეობა:	

სიმაღლის შეზღუდვები ცხრილი 503 -ის მიხედვით		
დაკავებულობები	დასაშვები სართულიანობა	შემოთავაზებული სართულიანობა
სასაწყობო ჯგუფი დს	5	1 სართული (მიწისქვეშ)
დამხმარე ჯგუფი სწ -2	11	1 სართული (მიწი ზევით)
საქმიანი ჯგუფი სქ	11	1 სართული (მიწი ზევით)
საცხოვრებელი ჯგუფი სც-2	11	5 სართული (მიწის ზემოთ)
	დასაშვები სიმაღლე	შემოთავაზებული სიმაღლე
საერთო სიმაღლე =	48.8 მ	19.05
მიწის ზემოთ სართულის რაოდენობა =		6
მიწის დონის ქვედა სართულის რაოდენობა =		1

ფართობის შეზღუდვები ცხრილი 503 -ის მიხედვით			
დაკავებულობები		დასაშვები ფართობი კვ.მ.	შემოთავაზებული ფართობი კვ.მ.
1. დამხმარე ჯგუფი დს (სარდაფის სართული,დამხმარე სათავსები, სახანძრო ტუმბოს ოთახი)	-3.50	3300.0	131.0
3. საქმიანი ჯგუფი სქ (ოფისები)	±0.00	შეუზღუდავი	68.4

4. სასაწყობო ჯგუფი სწ-2 (ავტოსადგომი)		7340.0	22.0
5. საცხოვრებელი ჯგუფი სც-2 (საცხოვრებელი ბინები)	+3.20	შეუზღუდავი	157.8
6. საცხოვრებელი ჯგუფი სც-2 (საცხოვრებელი ბინები)	+6.40	შეუზღუდავი	157.8
7. საცხოვრებელი ჯგუფი სც-2 (საცხოვრებელი ბინა)	+9.60	შეუზღუდავი	157.8
8. საცხოვრებელი ჯგუფი სც-2 (საცხოვრებელი ბინა)	+12.80	შეუზღუდავი	158.3
9. საცხოვრებელი ჯგუფი სც-2 (საცხოვრებელი ბინა)	+16.00	შეუზღუდავი	108.2
იატაკის საერთო ფართობი =		961.3	
იატაკების რაოდენობა =		მიწის დონის ქვედა 1 + მიწის დონის ზედა 6	
შენობის საერთო ფართობი =		961.3 + 18.7 (-3.50 ნიშნ) + 19.3 (±0.00 ნიშნ) + 22.3 (+3.20 ნიშნ) + 22.3 (+6.40 ნიშნ) + 22.3 (+9.60 ნიშნ) + 22.3 (+12.80 ნიშნ) + 18.8 + 46.1 (+16.00 ნიშნ) = 1153.4	

გარე კედლის ცეცხლმედეგობისა და ღიობისადმი მოთხოვნები
ცხრილების 602-ის და 705.8 -ის მიხედვით

გარე კედელი	ხანძარსაწინააღმდეგო მანძილი (მეტრი)	ცეცხლმედეგობის ხარისხი (საათი)		კედლის ღიობების ფართობი (კედლის %)					
		მოთხოვნილი	გათვალისწინებული	დასაშვები			გათვალისწინებული		
				დაცული	დაუცველი საშხეფებით	დაუცველი	დაცული	დაუცველი საშხეფებით	დაუცველი
1-5 ღერძებში	9.0-ზე მეტი	0	0	1შეუზღუდავი	შეუზღუდავი	შეუზღუდავი	-	-	აკმაყოფილებს
ა-გ ღერძებში	1 მ	1	1	დაუშვებელია	დაუშვებელია	დაუშვებელია	-	-	0

გ-ბ ღერძებში	1.8 მ	1	1	10%	25%	25%	-	-	0
გ-ა ღერძებში	0.7 მ	1	1	დაუშვებელია	დაუშვებელია	დაუშვებელია	-	-	0
1-4 ღერძებში ±0.00 ნიშნულზე	7.7 მ	0	0	შეუზღუდავი	შეუზღუდავი	70%	-	-	47%
4-5 ღერძებში ±0.00 ნიშნულზე	9.0-ზე მეტი	0	0	შეუზღუდავი	შეუზღუდავი	შეუზღუდავი	-	-	აკმაყოფილებს
1-2; 3-5; ღერძებში +3.20; +6,40; +9,60 და 12,80 ნიშნულებზე	7.85 მ (მინიმალური)	1	1	შეუზღუდავი	შეუზღუდავი	70%	-	-	56%
2-3 ღერძებში +3.20; +6,40; +9,60 და 12,80 ნიშნულებზე	7,14 მ (მინიმალური)	1	1	შეუზღუდავი	შეუზღუდავი	45%	-	-	30%
1-5 ღერძებში +16.00 ნიშნულზე	7.7 მ (მინიმალური)	1	1	შეუზღუდავი	შეუზღუდავი	70%	-	-	57%

ხანძრისაგან დაცვის სისტემების მოთხოვნები							
დაკავებულობები/სივრცეები/გასასვლელი საშუალებები	ავტოსაშხეფი სისტემა	ალტერნატიული ავტომატური ცეცხლსაქრობი სისტემები	სახანძრო განგაშისა და ცეცხლაღმომჩენი სისტემები	სახანძრო მილდგარების სისტემები	კვამლის საკონტროლო სისტემები	ხელის ცეცხლმაქრები	სახანძრო-სამაშველო სამსახურის მიერ გამოსაყენებელი მისაერთებელი
დამხმარე ჯგუფი დს (სარდაფის სართული,დამხმარე სათავსები)	არა	არა	კვამლის ავტომატური აღმომჩენი	კი / არა	არა / არა	არა / არა	
სასაწყობო ჯგუფი სწ-2 (ღია ავროსადგომი)	არა	არა	არა	არა	არა	კი	
საცხოვრებელი ჯგუფი სც-2 (ბინები)	არა	არა	კვამლზე მორეაგირე მაუწყებლის მოწყობილობები	არა	არა	არა	კი
კიბის უჯრედები	არა	არა	კვამლის ავტომატური აღმომჩენი	არა	არა	არა	
დერეფნები	არა	არა	სახანძრო განგაშის ხელით სამართავი კოლოფები	კი	არა	არა	
ლიფტის სამანქანო	არა	არა	კვამლის ავტომატური აღმომჩენი	არა	არა	არა	

განიავებისადმი მოთხოვნები		
დაკავებულობები/სივრცეები/გასასვლელი საშუალებები	ბუნებრივი განიავება	ხელოვნური განიავება
დამხმარე ჯგუფი დს	კი	კი
სასაწყობო ჯგუფი სწ-2	კი	არა
საცხოვრებელი ჯგუფი სც-2	კი	არა
კიბის უჯრედი	კი	-
დერეფანი	-	კი

თითოეული სართულიდან გასასვლელი საშუალება									
სართულები	დაკავებულობა და დაკავებულობის დატვირთვის ჯამური მაჩვენებელი	მოთხოვნილი გასასვლელების/გასასვლელთან მისადგომის რაოდენობა	გათვალისწინებული გასასვლელების/გასასვლელთან მისადგომის რაოდენობა და ტიპი	გასასვლელი საშუალებების სიგანე					
				გზა-კიბეები		დერაფანი,		გასასვლელის გზაკარი	
				მოთხოვნილი	გათვალისწინებული	მოთხოვნილი	გათვალისწინებული	მოთხოვნილი	გათვალისწინებული
-3.20 ნიშნულზე სართულს ს.დ.დ. 8		1	1 გზა-კიბე	1,1	1,1	1,20	2,45	0,82	0,88

±0.00 ნიშნულზე	სქ ს.დ.დ. 5 და 3	1 (თითოეულს)	1 გზა-კარი (თითოეულს)	-	-	-	-	0,82	0,88
+3.20 ნიშნულზე	სც 2 ს.დ.დ.10	1	1 გზა-კიბე	1,1	1,1	1,20	2,3	0,82	0,88
+6.40 ნიშნულზე	სც 2 დ.დ.10	1	1 გზა-კიბე	1,1	1,1	1,20	2,3	0,82	0,88
+9.60 ნიშნულზე	სც 2 დ.დ10	1	1 გზა-კიბე	1,1	1,1	1,20	2,3	0,82	0,88
+12.80 ნიშნულზე	სც 2 დ.დ.10	1	1 გზა-კიბე	1,1	1,1	1,20	2,3	0,82	0,88
+16.00 ნიშნულზე	სც 2 დ.დ.7	1	1 გზა-კიბე	1,1	1,1	1,20	2,3	0,82	0,88

წყალსადენი სისტემის ფიქსირებული მოწყობილობების რაოდენობა
ცხრილი 1602.1-ის მიხედვით

სართულები	დაკავებულობა და დაკავებულობის დატვირთვის ჯამური მაჩვენებელი	ფიქსირებული მოწყობილობები											
		უნიტაზი		ტუალეტის ხელსაბანები		აბაზანა/შხაპი		სასმელი წყლის ფანტანი		სამომსახურეო ნიჟარა		სამზარეულოს ნიჟარა	
		მოთხოვნილება	გათვალისწინებული	მოთხოვნილება	გათვალისწინებული	მოთხოვნილება	გათვალისწინებული	მოთხოვნილება	გათვალისწინებული	მოთხოვნილება	გათვალისწინებული	მოთხოვნილება	გათვალისწინებული
-3.20 ნიშნულზე	დს ს.დ.დ.8	-	-	-	-	-	-	-	-	-	-	-	-

წყალსადენი სისტემის ფიქსირებული მოწყობილობების რაოდენობა-საცხოვრებელი ჯგუფი

სც-2 ქვეჯგუფი

ცხრილი 1602.1-ის მიხედვით

სართულები	საცხოვრებელი ერთეულები	ფიქსირებული მოწყობილობები									
		უნიტაზი (ერთ საცხოვრებელ ერთეულზე)		ტუალეტის ხელსაბანები (ერთ საცხოვრებელ ერთეულზე)		აბაზანა/შხაპი (ერთ საცხოვრებელ ერთეულზე)		სამზარეულოს ნიჟარა (ერთ საცხოვრებელ ერთეულზე)		ავტომატური სარეცხი მანქანის მისაერთებელი	
		მოთხოვნილი	გათვალისწ.	მოთხოვნილი	გათვალისწ.	მოთხოვნილი	გათვალისწ.	მოთხოვნილი	გათვალისწ.	მოთხოვნილი (20 სგხ. ერთეულზე)	გათვალისწ. (თითო სგხ. ერთეულზე)
±0.00 ნიშ.	სქ ოფისები №1; №2;	1	1	1	1	1	1	1	1	1	1
+3.20 ნიშ.	სც-2 ბინები №1; №2; №3; №4;	1	1	1	1	1	1	1	1	1	1
+6.40 ნიშ.	სც-2 ბინა ბინები №5; №6; №7; №8;	1	3	1	3	1	3	1	1	1	1
+9.60 ნიშ.	სც-2 ბინა ბინები №9; №10; №11; №12;	1	1	1	1	1	1	1	1	1	1
+12.80 ნიშ.	სც-2 ბინა №13; №14; №15;	1	1	1	1	1	1	1	1	1	1
+16.00 ნიშ.	სც-2 ბინა №16; №17;	1	1	1	1	1	1	1	1	1	1

სარდაფის გეგმა
-3.50 ნიშნ-ზე მ. 1:100

ფორმატი A-3 | 2020 წ.

შენიშვნები:

1. ნახაზზე ზომები მოცემულია სანტიმეტრებში.
2. ნახაზზე ნიშნულები მოცემულია მეტრებში.
3. ნახაზის ჭრელა ცვლილება შშნებლობისას შეთანხმებული უნდა იყოს პროექტის ავტორთან.

ტექნიკურ-ეკონომიკური მაჩვენებლები:

სარდაფის ფართი	131.0	მ²
კიბისა და კორიდორების ფართი	18.7	მ²

ექსპლიკაცია :

დამკვეთი:	ნუგზარ თარაშვილი
მისამართი:	ქალაქი თბილისი, დასახლება ვარკეთილი-3, მიკრორაიონი III ა, N-180 ხაზის მიმდებარედ, ნაკვეთი 10/041
პროექტის სახელწოდება	მრავალბინიანი საცხოვრებელი სახლი

თანამდებობა	სახელი გვარი	ხელმოწერა
დირექტორი:	ი. ჯაფარიძე	
არ. მთ. არძ.:	ლ. ხუნაშვილი	
ავტორები:	ლ. ხუნაშვილი	
	ბ. ბებიაშვილი	
შემსრულა:	ბ. ბებიაშვილი	

შპს თბილქალაქპროექტი

ნახაზის დასახელება:

სარდაფის გეგმა -3.50 ნიშნ-ზე

სტადია:	ფურცელი:	რაოდენობა:	მასშტაბი:
ა.პ.	A-102	25	1:100

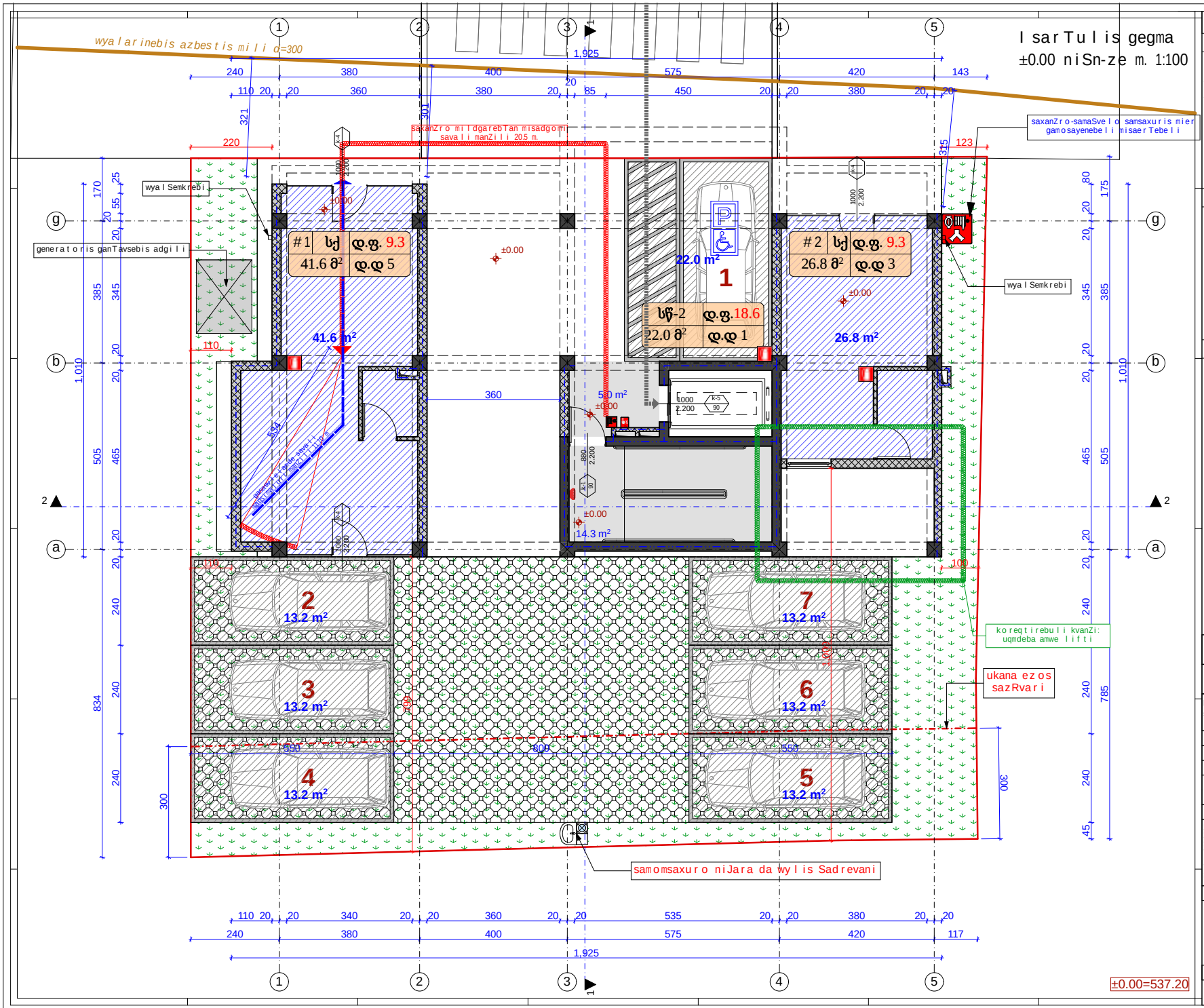

IsarTulis gegma
±0.00 niSn-ze m. 1:100

formati A-3	2020 w.

SeniSvnebi:

1. naxazze zomebi mocemulia santimetrebSi.
2. naxazze niSnulebi mocemulia metrebSi.
3. naxazis yvela cvlileba mSeneblobisas SeTanxmebuli unda iyos proeqtis avtorTan.

teqnikur-ekonomikuri maCveneblebi:

saofise farTi	68.4 m²
avtosadgomis farTi	101.2 m²
kibisa da koridorebis farTi	19.3 m²

eqsplikacia:

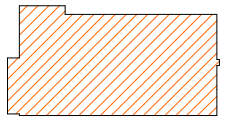

$k_{1\ kroki}$=178.0

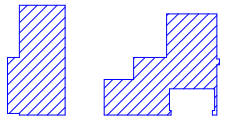

$k_{2\ kroki\ (\pm0.00)}$=106.1

damkveTi:	nugzar TaraSvili
misamarTi:	qalaqi Tbilisi, dasaxleba varkeTili-3, mikroraioni III a, #180 skolis mimdebared, nakveTi 10/041
proeqtis saxelwodeba	mravalbiniani sacxovrebeli saxli

Tanamdeboba	saxeli	gvari	xelmowera
direqtori:	i.	kvaracxelia	
pr. mT. arq.:	l.	xuxaSvili	
avtorebi:	l.	xuxaSvili	
	g.	gvancelaZe	
Seasrula:	g.	gvancelaZe	

S.p.s Tbilqalaqproeqti

TBILQALAQPROEQTI Tbilqalaqproeqti

naxazis dasaxeleba:

IsarTulis gegma
±0.00 niSn-ze

stadia:	furceli:	raodenoba:	masStabi:
a.p.	A-103	25	1:100

II სართულის გეგმა +3.20 ნიშნ-ზე მ. 1:100

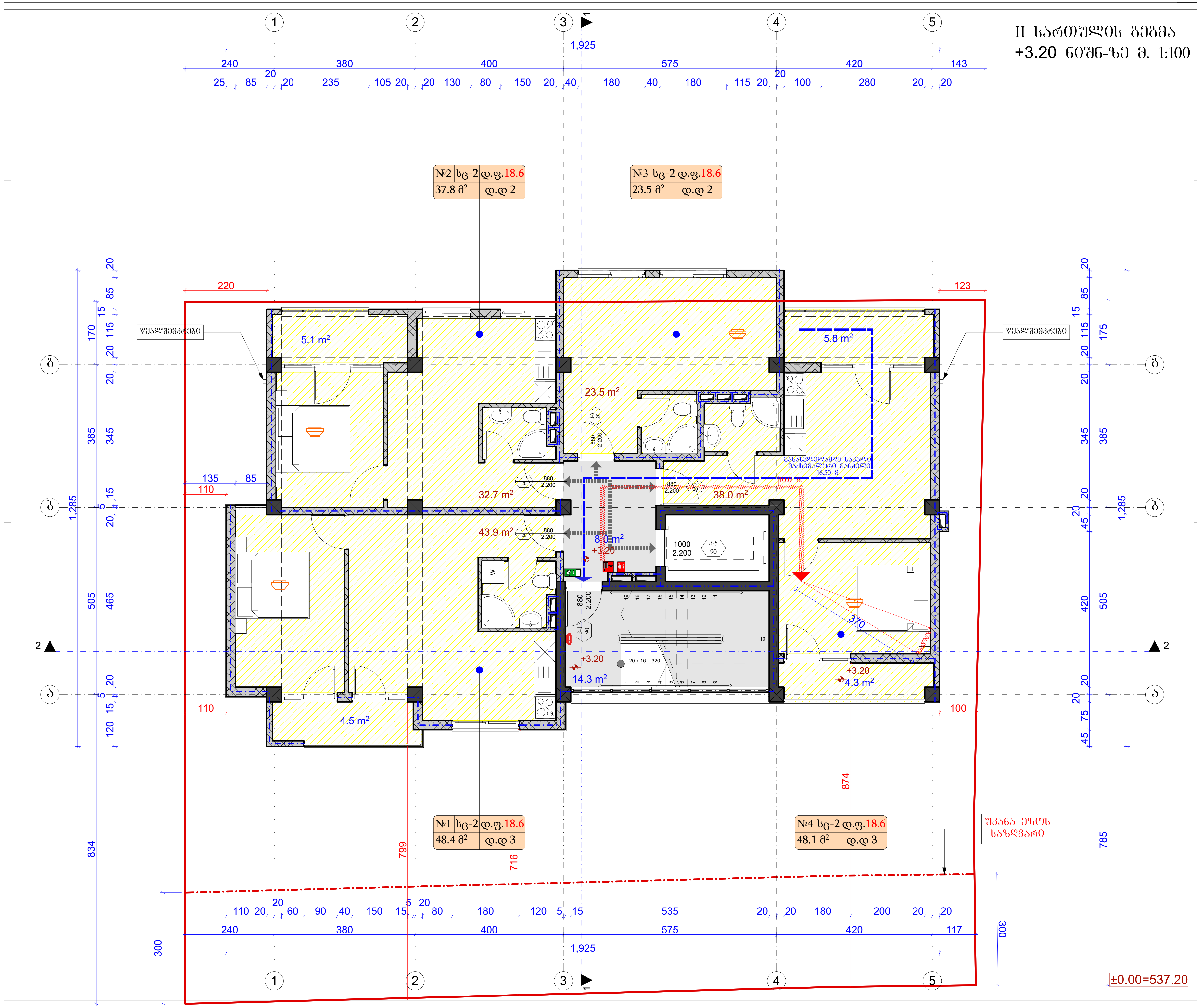

ფორმატი A-3	2020 წ.

შენიშვნები:

1. ნახაზზე ზომები მოცემულია სანტიმეტრებში.
2. ნახაზზე ნიშნულები მოცემულია მეტრებში.
3. ნახაზის ყველა ცვლილება მშენებლობისას შეთანხმებული უნდა იყოს პროექტის ავტორთან.

ტექნიკურ-ეკონომიკური მაჩვენებლები:

საცხოვრებელი ფართი	138.1 მ²
საზაფხულო ფართი	19.7 მ²
კიბისა და კორიდორების ფართი	22.3 მ²

ექსპლიკაცია :

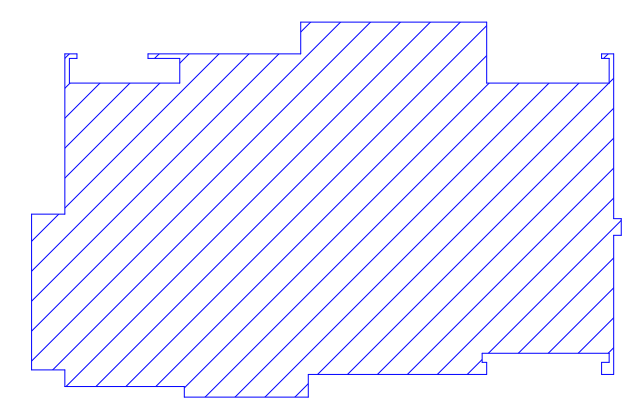

$კ_2$ კროკი (+3.20)=199.3

დამკვეთი:	ნუგზარ თარაშვილი
მისამართი:	ქალაქი თბილისი, დასახლება ვარკეთილი-3, მიკორ/რაიონი III ა, №180 სკოლის მიმდებარედ, ნაკვეთი 10/041
პროექტის სახელწოდება	მრავალბინიანი საცხოვრებელი სახლი

თანამდებობა	სახელი გვარი	ხელმოწერა
დირექტორი:	ი. კვარაცხელია	
პრ. მთ. არქ.:	ლ. ხუხაშვილი	
ავტორები:	ლ. ხუხაშვილი	
	გ. გვანცელაძე	
შეასრულა:	გ. გვანცელაძე	

TBILQALAQPROEQTI
თბილქალაქპროექტი

შ.პ.ს თბილქალაქპროექტი

ნახაზის დასახელება:

II სართულის გეგმა
+3.20 ნიშნ-ზე

სტადია:	ფურცელი:	რაოდენობა:	მასშტაბი:
ა.პ.	A-104	25	1:100

III სართულის გეგმა
+6.40 ნიშნ-ზე მ. 1:100

ფორმატი A-3	2020 წ.

შენიშვნები:

1. ნახაზზე ზომები მოცემულია სანტიმეტრებში.
2. ნახაზზე ნიშნულები მოცემულია მეტრებში.
3. ნახაზის ჭრილა ცვლილება მშენებლობისას შეთანხმებული უნდა იყოს პროექტის ავტორთან.

ტექნიკურ-ეკონომიკური მაჩვენებლები:

საცხოვრებელი ფართი	138.1 მ²
საზაფხულო ფართი	19.7 მ²
კიბისა და კორიდორების ფართი	22.3 მ²

ექსპლიკაცია :

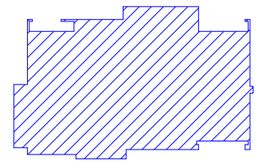

ჰ₂ კროკი (+6.40)=199.3

დამკვეთი:	ნუგზარ თარაშვილი	
მისამართი:	ქალაქი თბილისი, დასახლება ვარკეთილი-3, მიკრორაიონი III ა, N-180 სართის მიმდებარედ, ნაკვეთი 10/041	
პროექტის სახელწოდება	მრავალბინიანი საცხოვრებელი სახლი	
თანამდებობა	სახელი გვარი	ხელმოწერა
დირექტორი:	ი. კვარაცხელია	
პრ. მთ. არქ.:	ლ. ხუხაშვილი	
ავტორები:	ლ. ხუხაშვილი	
	ბ. გვანცელაძე	
შესრულა:	ბ. გვანცელაძე	

შ.პ.ს თბილჰალაპროექტი

ნახაზის დასახელება:

III სართულის გეგმა
+6.40 ნიშნ-ზე

სტადია:	ფურცელი:	რაოდენობა:	მასშტაბი:
პ.პ.	A-105	25	1:100

IV სართულის გეგმა
+9.60 ნიშნ-ზე მ. 1:100

ფორმატი A-3	2020 წ.

შენიშვნები:

1. ნახაზზე ზომები მოცემულია სანტიმეტრებში.
2. ნახაზზე ნიშნულები მოცემულია მეტრებში.
3. ნახაზის ყველა ცვლილება მშენებლობისას შეთანხმებული უნდა იყოს პროექტის ავტორთან.

ტექნიკურ-ეკონომიკური მაჩვენებლები:

საცხოვრებელი ფართი	138.1 მ²
საზაფხულო ფართი	19.7 მ²
კიბისა და კორიდორების ფართი	22.3 მ²

ექსპლიკაცია :

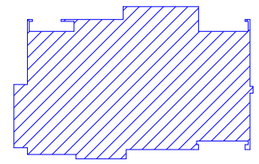

A_2 კროკი (+9.60)=199.3

დამკვეთი:	ნუგზარ თარაშვილი	
მისამართი:	ქალაქი თბილისი, დასახლება ვარკეთილი-3, მიკრორაიონი III ა, N-180 სკოლის მიმდებარედ, ნაკვეთი 10/041	
პროექტის სახელწოდება	მრავალბინიანი საცხოვრებელი სახლი	
თანამდებობა	სახელი გვარი	ხელმოწერა
დირექტორი:	ი. კვარაცხელია	
პრ. მთ. არქ.:	ლ. ხუხაშვილი	
ავტორები:	ლ. ხუხაშვილი	
	ბ. გვანცელაძე	
შესრულა:	ბ. გვანცელაძე	

TBILOALAQPROJECT1 თბილქალაქპროექტი

შ.პ.ს თბილქალაქპროექტი

ნახაზის დასახელება:

IV სართულის გეგმა
+9.60 ნიშნ-ზე

სტადია:	ფურცელი:	რაოდენობა:	მასშტაბი:
პ.პ.	A-106	25	1:100

V სართულის გეგმა
+12.80 ნიშნ-ზე მ. 1:100

ფორმატი A-3	2020 წ.

შენიშვნები:

1. ნახაზზე ზომები მოცემულია სანტიმეტრებში.
2. ნახაზზე ნიშნულები მოცემულია მეტრებში.
3. ნახაზის ყველა ცვლილება შშენებლობისას შეთანხმებული უნდა იყოს პროექტის ავტორთან.

ტექნიკურ-ეკონომიკური მაჩვენებლები:

საცხოვრებელი ფართი	133.2 მ²
სახაფხულო ფართი	25.1 მ²
კიბისა და კორიდორების ფართი	22.3 მ²

ექსპლიკაცია :

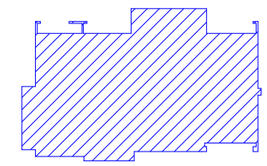

S_2 კროკი (+12.80)=195.6

დამკვეთი:	ნუგზარ თარაშვილი
მისამართი:	ქალაქი თბილისი, დასახლება ვარკეთილი-3, მიკრორაიონი III ა, №180 სკოლის მიმდებარედ, ნაკვეთი 10/041
პროექტის სახელწოდება	მრავალბინიანი საცხოვრებელი სახლი

თანამდებობა	სახელი გვარი	ხელმოწერა
დირექტორი:	ი. კვარაცხელია	
არ. მთ. არძ.:	ლ. ხუხაშვილი	
ავტორები:	ლ. ხუხაშვილი	
	ბ. გვანცელაძე	
შესრულა:	ბ. გვანცელაძე	

შ.პ.ს თბილძალაპროექტი

ნახაზის დასახელება:

V სართულის გეგმა
+12.80 ნიშნ-ზე

სტადია:	ფურცელი:	რაოდენობა:	მასშტაბი:
ა.პ.	A-107	25	1:100

VI სართულის გეგმა
+16.00 ნიშნ-ზე მ. 1:100

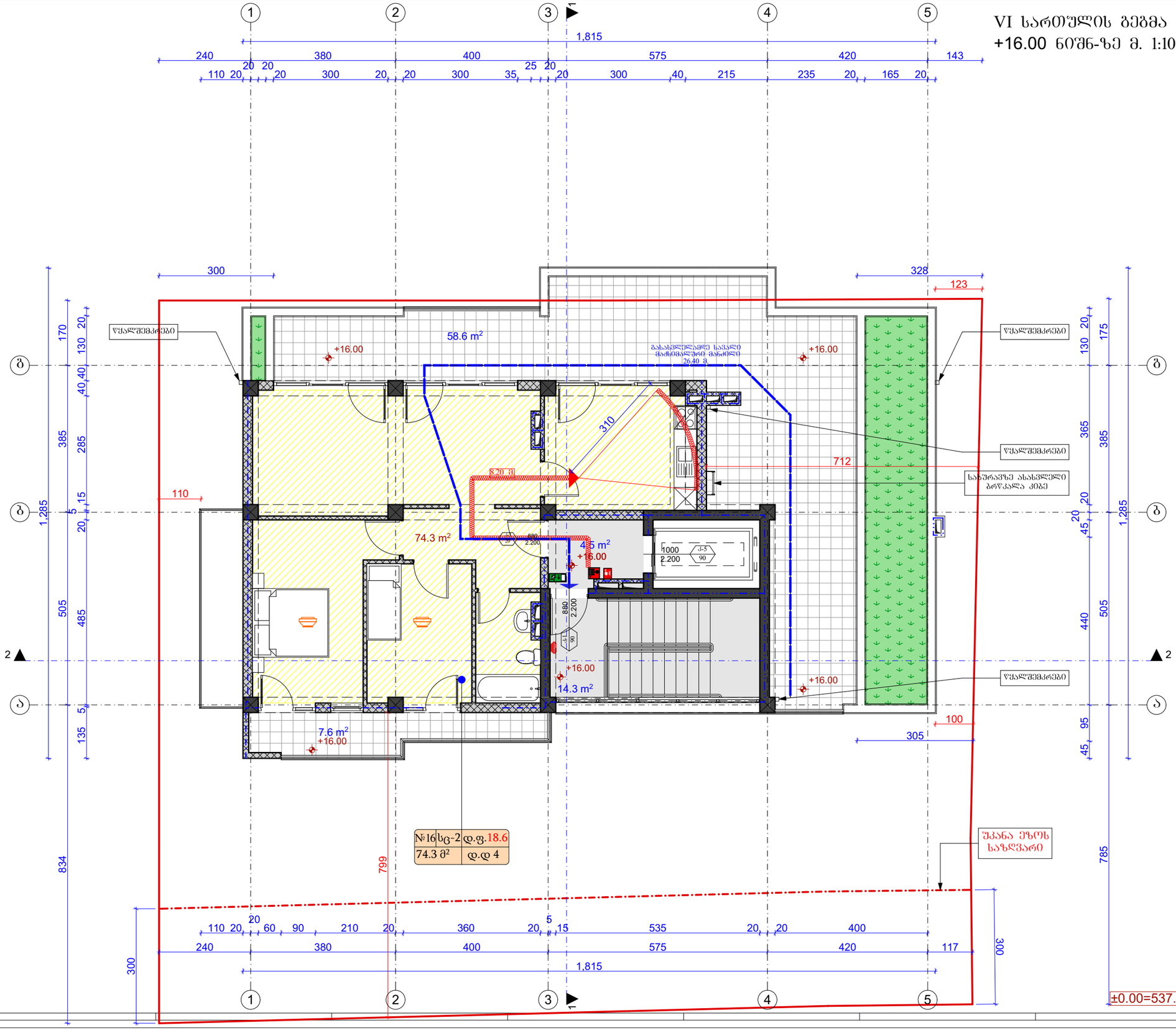

ფორმატი A-3	2020 წ.

შენიშვნები:

1. ნახაზზე ზომები მოცემულია სანტიმეტრებში.
2. ნახაზზე ნიშნულები მოცემულია მეტრებში.
3. ნახაზის ყველა ცვლილება მშენებლობისას შეთანხმებული უნდა იყოს პროექტის ავტორთან.

ტექნიკურ-ეკონომიკური მაჩვენებლები:

საცხოვრებელი ფართი	74.3	მ²
საზაფხულო ფართი	66.2	მ²
კიბისა და კორიდორების ფართი	18.8	მ²

ექსპლიკაცია :

S_2 კროკი (+16.00)=115.8

დამკვეთი:	ნუგზარ თარაშვილი
მისამართი:	ქალაქი თბილისი, დასახლება ვარკეთილი-3, მიკრორაიონი III ა, №180 სკოლის მიმდებარედ, ნაკვეთი 10/041
პროექტის სახელწოდება	მრავალბინიანი საცხოვრებელი სახლი

თანამდებობა	სახელი გვარი	ხელმოწერა
დირექტორი:	ი. კვარაცხელია	
პრ. მთ. არქ.:	ლ. ხუხაშვილი	
ავტორები:	ლ. ხუხაშვილი	
	გ. გვანცელაძე	
შემსრულა:	გ. გვანცელაძე	

თბილქალაქპროექტი — შ.პ.ს თბილქალაქპროექტი

ნახაზის დასახელება:

VI სართულის გეგმა
+16.00 ნიშნ-ზე

სტადია:	ფურცელი:	რაოდენობა:	მასშტაბი:
ა.პ.	A-108	25	1:100

სახურავის გეგმა
+20.10 ნიშნ-ზე მ. 1:100

ფორმატი A-3 | 2020 წ.

შენიშვნები:

1. ნახაზზე ზომები მოცემულია სანტიმეტრებში.
2. ნახაზზე ნიშნულები მოცემულია მეტრებში.
3. ნახაზის ჭედლა ცვლილება შშენებლობისას შეთანხმებული უნდა იყოს პროექტის ავტორთან.

ტექნიკურ-ეკონომიკური მაჩვენებლები:

ექსპლიკაცია :

წყალშემკრები
საბურავზე ასასვლელი ბრტყალა კიბე
შკანა ეზოს საზღვარი
+16.00
+19.30
+20.00
2.0 %
1,815
±0.00=537.20

დამკვეთი:	
მისამართი:	
პროექტის სახელწოდება	მრავალბინიანი საცხოვრებელი სახლი

თანამდებობა	სახელი გვარი	ხელმოწერა
დირექტორი:	ი. კვარაცხელია	
არ. მთ. არძ.:	ლ. ხუხაშვილი	
ავტორები:	ლ. ხუხაშვილი	
	ბ. გვანცელაძე	
შესრულა:	ბ. გვანცელაძე	

შ.პ.ს თბილქალაქპროექტი

ნახაზის დასახელება:

სახურავის გეგმა
+20.10 ნიშნ-ზე

სტადია:	შტრიხი:	რაოდენობა:	მასშტაბი:
ა.პ.	A-109	25	1:100

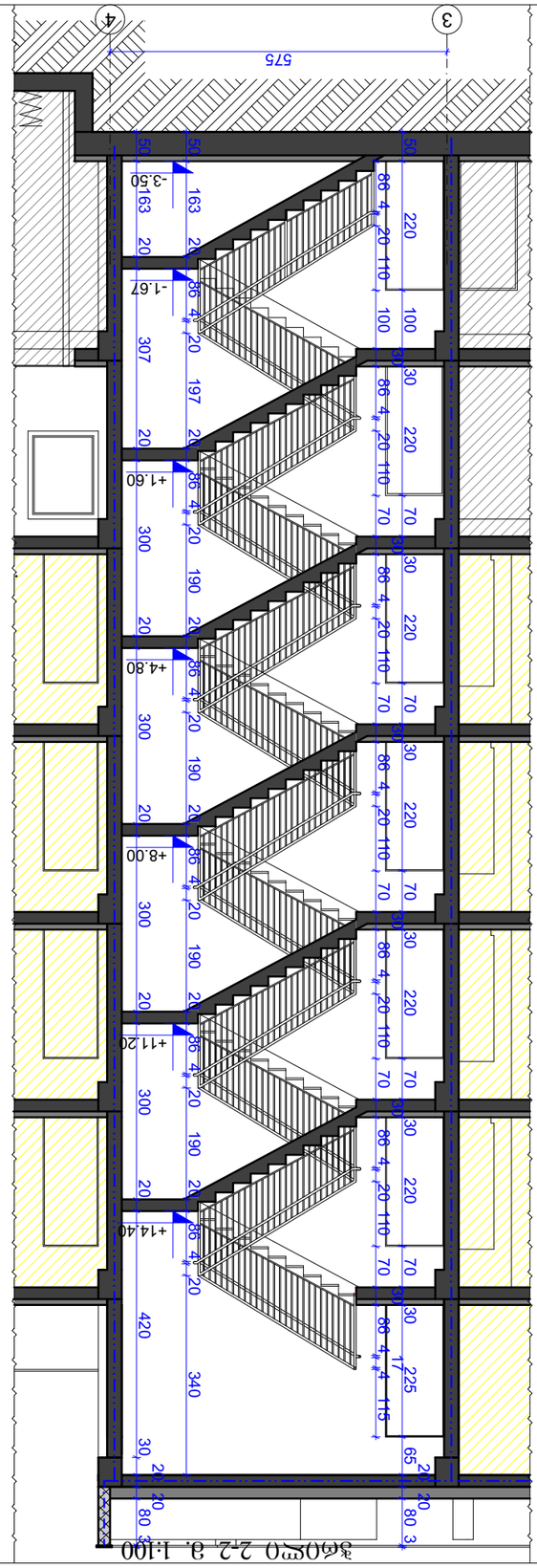

Зображення 2-2. 1:100

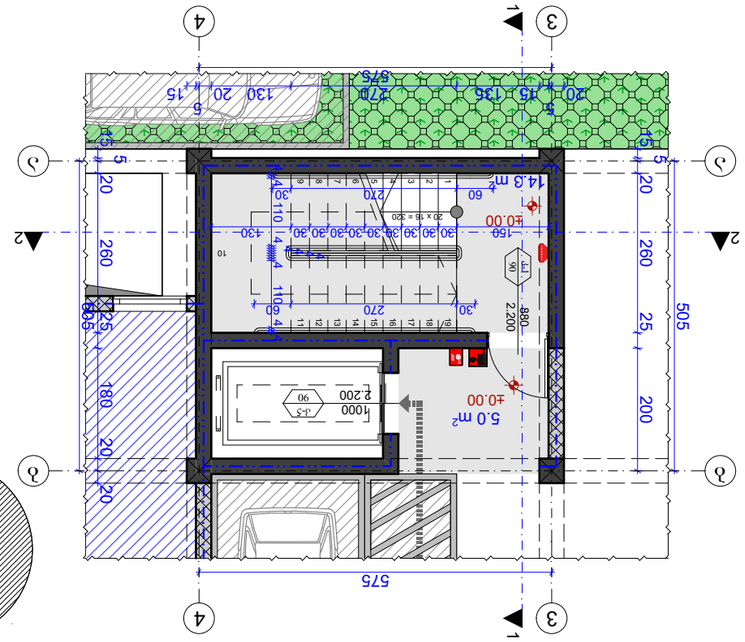

Розріз №1 відмітка -3.50 бетон-ц/п 1:100

Розріз №1 відмітка -3.20 бетон-ц/п 1:100

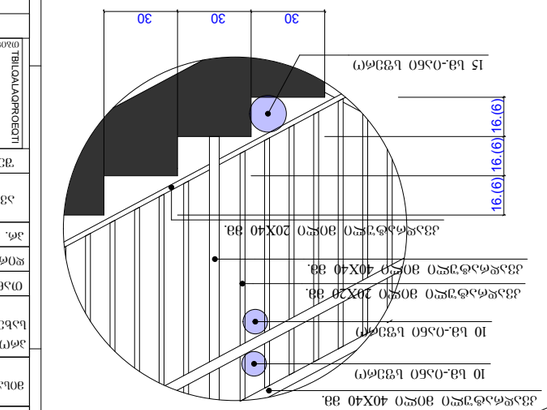

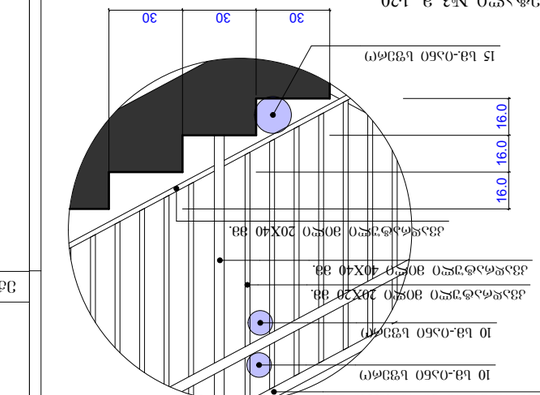

Замовник:	Благодійний фонд "Благодійний фонд "Благодійний фонд "