საქართველოს იუსტიციის სამინისტრო
საჯარო რეესტრის ეროვნული სააგენტო

საკადასტრო გეგმა

მიწის ნაკვეთის საკადასტრო კოდი: *01.13.03.023.001*
განცხადების რეგისტრაციის ნომერი: 882014406880
მიწის ნაკვეთის ფართობი: *685* კვ.მ.
დანიშნულება: *არასასოფლო-სამეურნეო*
მომზადების თარიღი 20.08.14

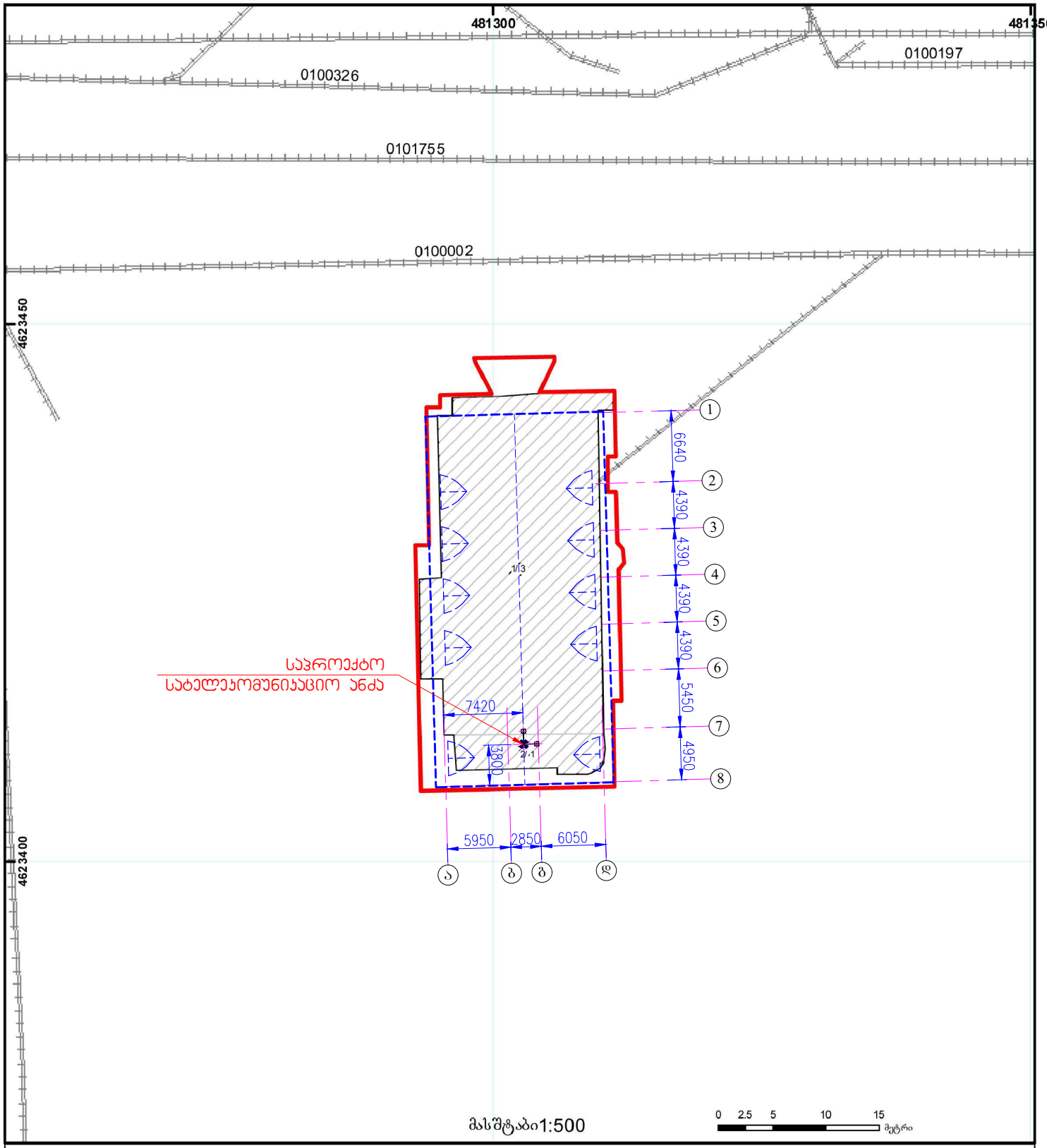

მასშტაბი1:500

0 2.5 5 10 15 მეტრი

შენობა-ნაგებობა, პირობითი ნომერი/სართულიანობა
მიწის ნაკვეთის საკადასტრო საზღვარი
ვალდებულება
მშენებარე ნაგებობა
ხაზობრივი ნაგებობა
მიწისქვეშა ნაგებობა
UTM (საერთაშორისო) სისტემის კოორდ.

შენობის სახურავზე სატელეკომუნიკაციო ანძის განთავსების გეგმა მ. 1:200

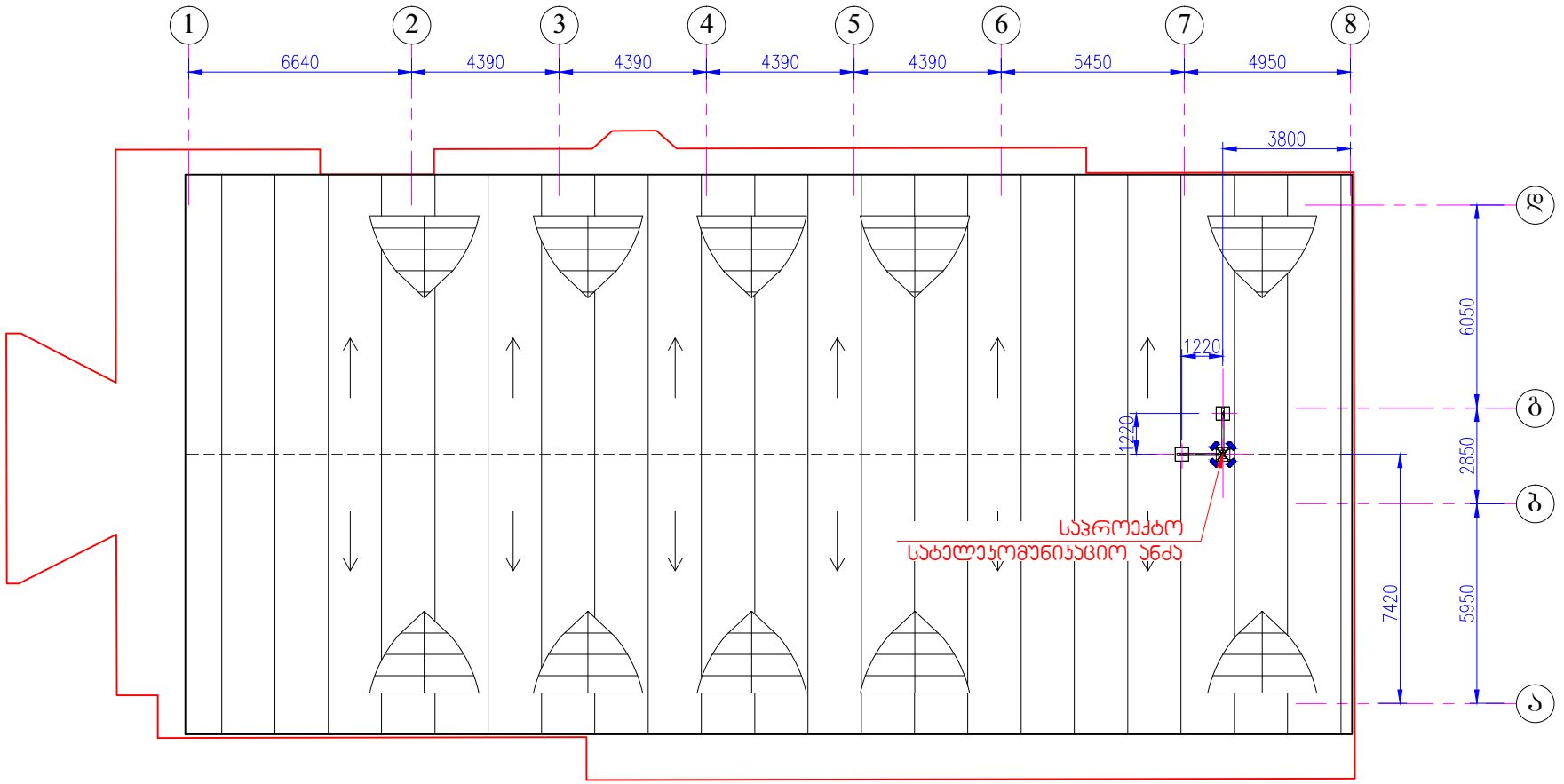

სატელეკომუნიკაციო ანძის გეგმა /შრაბმენტი/ მ. 1:100

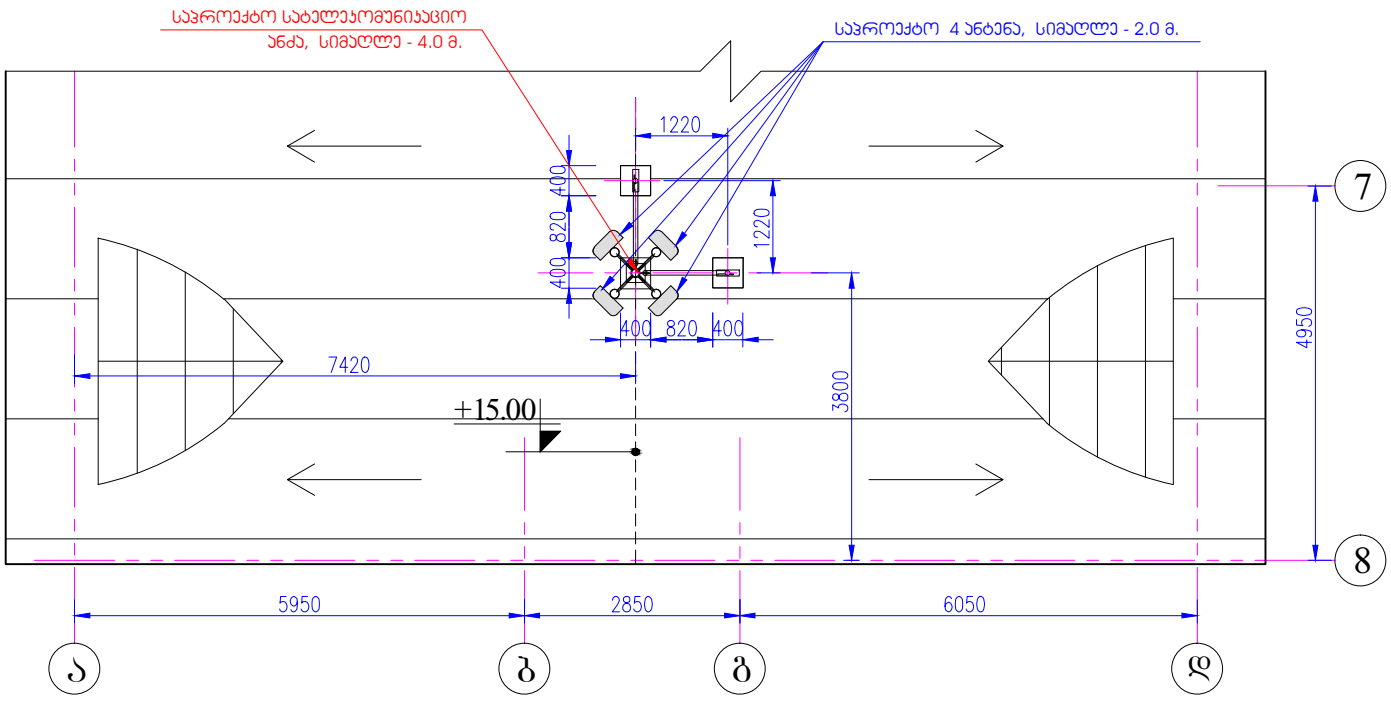

ანძის ხედი ა-დ ღერძებში მ. 1:100

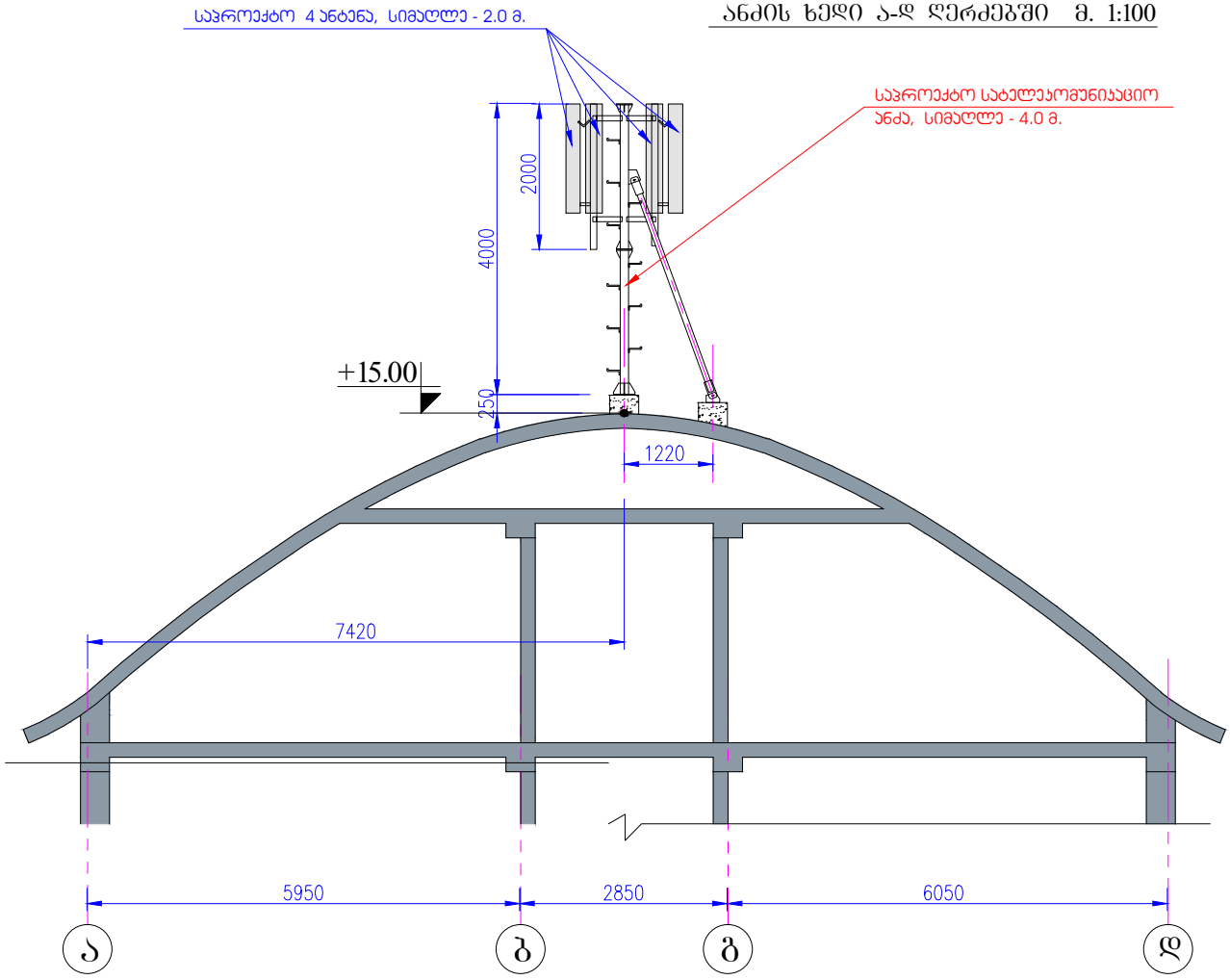

ფოტომონტაჟი



ფოტომონტაჟი

