შპს „ბალავერი“

ვამტკიცებ“, შპს „ბალავერი“-ს
დირექტორი მ.გეგია



საექსპერტო დასკვნა

ქ. თბილისი, ბიორბი ტერევერკოს ქუჩის პირველი შესახვევი №4, ს.კ.01.13.01.018.116 საოფისე შენობის მშენებლობის მომიჯნავე შენობების ტექნიკურ მდგომარეობაზე ზეგავლენის შესახებ

თბილისი 2021 წ

დავალების თანახმად საჭიროა შედგეს საექსპერტო დასკვნა, ქ. თბილისი, გიორგი ტერეველკოს ქუჩის პირველი შესახვევი №4, ს.კ.01.13.01.018.116 საოფისე შენობის მშენებლობის მომიჯნავე შენობების ტექნიკურ მდგომარეობაზე ზეგავლენის შესახებ

გამოყენებული მასალები:

1. ქ. თბილისი, გიორგი ტერეველკოს ქუჩის პირველი შესახვევი №4, ს.კ.01.13.01.018.116 საოფისე შენობის პროექტის არქიტექტურული ნაწილი;

2. ქ. თბილისი, გიორგი ტერეველკოს ქუჩის პირველი შესახვევი №4, ს.კ.01.13.01.018.116 საოფისე შენობის კონსტრუქციული ნაწილი;

3. ქ. თბილისი, გიორგი ტერეველკოს ქუჩის პირველი შესახვევი №4, ს.კ.01.13.01.018.116 საოფისე შენობის მშენებლობისთვისგამოყოფილი ტერიტორიის, საინჟინრო გეოლოგიური პირობები.

4. ქ. თბილისი, დიღმის სასწავლო საცდელი მეურნეობა (ს.კ. 01.72.14.006.904) ინდივიდუალური ერთ ბინიანი საცხოვრებელი სახლის კომპიუტერული გაანგარიშების შედეგები

წარმოდგენილი პროექტის არქიტექტურული ნაწილი დამუშავებულია ლ. ხვიბლიანის მიერ, კონსტრუქციული ნაწილის კონსტრუქტორია ლ.ზამბახიძე

კონსტრუქციული ნაწილი შესრულებულია შესაბამისი არქიტექტურული პროექტის და საქართველოში მოქმედი სათანადო ნორმატიული დოკუმენტების საფუძველზე.

ნაგებობა გაანგარიშებულია დატვირთვების შემდეგ ზემოქმდებაზე:

- სამშენებლო მოედნის სეისმიურობა - 8 ბალი
- ქარის ნორმატიული დატვირთვა - 85 კგ/მ^2;
- თოვლის ნორმატიული დატვირთვა - 50 კგ/მ^2.

შენობის მზიდი სივრცითი კონსტრუქციული სისტემა და ფუძე-საძირკვლები გაანგარიშებულია „LIRA SAPR-2011“ საანგარიშო კომპლექსის გამოყენებით სპექტრული მეთოდით.

წარმოდგენილი პროექტის თანახმად დასაპროექტებელი შენობა წარმოადგენს საოფისე შენობას. იგი გეგმაში მართკუთხა მოიხაზულობისაა, ღერძებს შორის მაქსიმალური ზომებით 12.45 X 31.00 მ.

საინჟინრო-გეოლოგიური გამოკვლევების მიხედვით, რომელიც ჩატარებულია შპს „ნიუ პოინტ“-ს საინჟინრო გეოლოგიური კვლევების განყოფილების თანამშრმელთა მიერ, სამშენებლო ტერიტორია იმყოფება დამაკმაყოფილებელ საინჟინრო-გეოლოგიურ პირობებში.

ნაგებობის დაფუძნება ხდება ძნელადპლასტიურ თიხნარებზე, რომლის მახასიათებლებია:

სიმკვრივე – 1,79 კგ/სმ2

შინაგანი ხახუნის კუთხე – 19^0

დეფორმაციის მოდული – 110 კგ/სმ2

პირობითი საანგარიშო წინაღობა – R0=1,8 კგ/სმ2.

უასონის კოეფიციენტი – 0,42

შენობა გადაწყვეტილია რკინაბეტონის კარკასში, მონოლითური რკინაბეტონი სვეტები, რიგელები და გადახურვის ფილები ხისტადაა დაკავშირებულ ერთმანეთთან, ამით იქმნება ერთიანი ხისტი დიაფრაგმა, რაც მნიშვნელოვანი სეისმიური დატვირთვების მისაღებად.

საძირკვლებად მიღებულია მონოლითური რკინაბეტონის ერთიანი ფილა სისქით 500 მმ.

საპროექტო შენობას ს.კ.01.13.01.018.116 ესაზღვრება:

ჩრდილოეთის მხრიდან – ს.კ. 01.13.01.018.399 (1 ორსართულიანი და 2 ერთსართულიანი შენობა-ნაგებობა)

ჩრდილო აღმოსავლეთის მხრიდან ს.კ. - 01.13.01.018.409 (ოთხსართულიანი მშენებარე შენობა-ნაგებობა)

სამხრეთიდან. - ს.კ.01.13.01.018.079 (ცარიელი ტერიტორია)

სამხრეთ აღმოსავლეთიდან - ს.კ.01.13.01.018.359 (ხუთსართულიანი მრავალბინიანი საცხოვრებელი სახლი)

დასავლეთიდან. - ს.კ.01.13.01.018.413 (3 ერთსართულიანი და 2 ორსართულიანი შენობა-ნაგებობა)

ჩრდილო დასავლეთიდან - ს.კ. 01.13.01.018.365 (თერთმეტსართულიანი მრავალბინიანი საცხოვრებელი სახლი)

სამხრეთ დასავლეთიდან - ს.კ.01.13.01.018.715 (2 ერთსართულიანი შენობა-ნაგებობა)

იმისათვის, რომ საპროექტო შენობის მშენებლობამ, არ იქონიოს უარყოფითი ზეგავლენა მომიჯნავე შენობების ტექნიკურ მდგომარეობაზე, მშენებარე და მომიჯნავე შენობებს შორის სრულდება ქვაბულის გამაგრება (იხ. დანართი 2)

დ ა ს კ ვ ნ ა

ქ. თბილისი, გიორგი ტერეველაძის ქუჩის პირველი შესახვევი №4, ს.კ.01.13.01.018.116 საოფისე შენობისს მშენებლობა არ იქონიებს უარყოფით ზეგავლენას მომიჯნავე შენობების ტექნიკურ მდგომარებაზე, მშენებლობის დაწყებამდე მშენებარე შენობის გარშემო დამცავი კედლის დანართი 2-ს შესაბამისად მშენებლობის შემთხვევაში

ექსპერტი,
ინჟინერ-კონსტრუქტორი /თ.გეგეჭკორი/

☎: 555-41-95-08

✉: gegechkori1951@gmail.com

14.07.2021

დანართი 1


01.13.01.018.365
01.00.002
1 (11)
01.13.01.018.365
01.13.01.018.409
3 (4)
01.13.01.018.399
2 (1)
01 ()
01.13.01.018.409
04 (1)
02 (2)
01.13.01.018.413
01.13.01.018.116
03 (2)
06 (0)
01.13.01.018.715
01.13.01.018.359
01.13.01.018.079

ქვაბულის გამაგრების სქემა

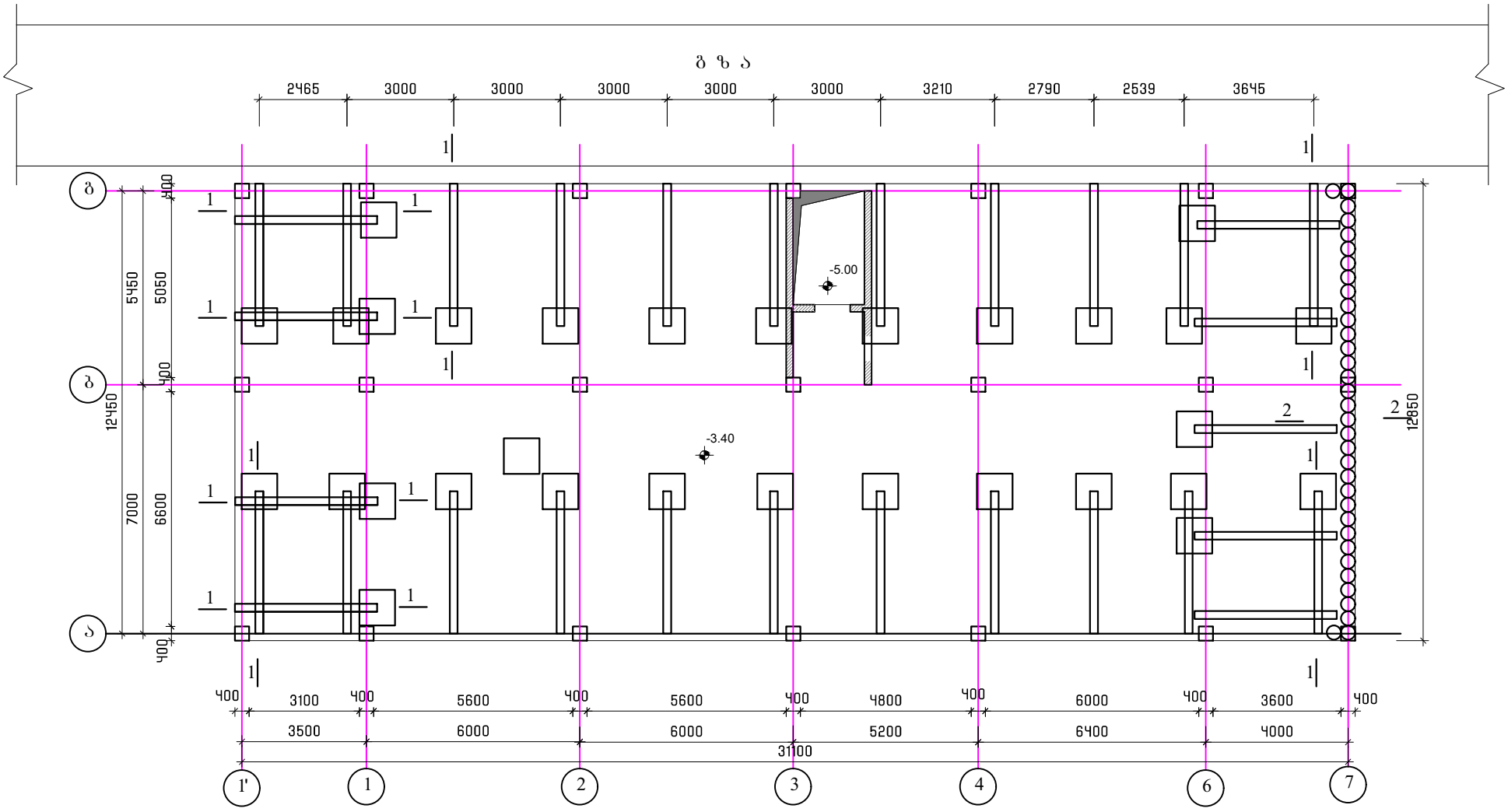

ჭრილი 1-1

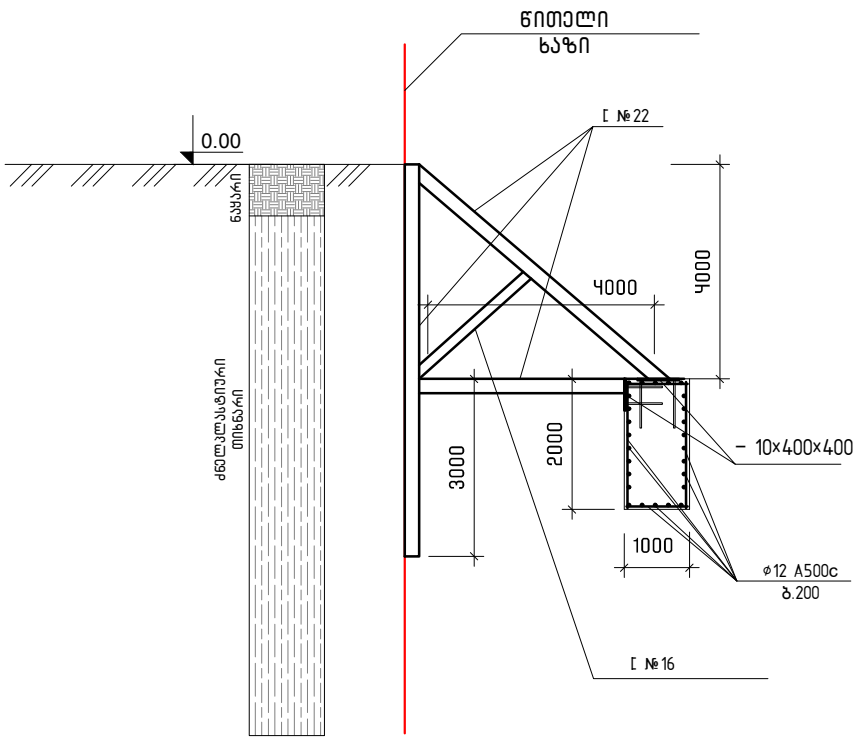

ჭრილი 2-2

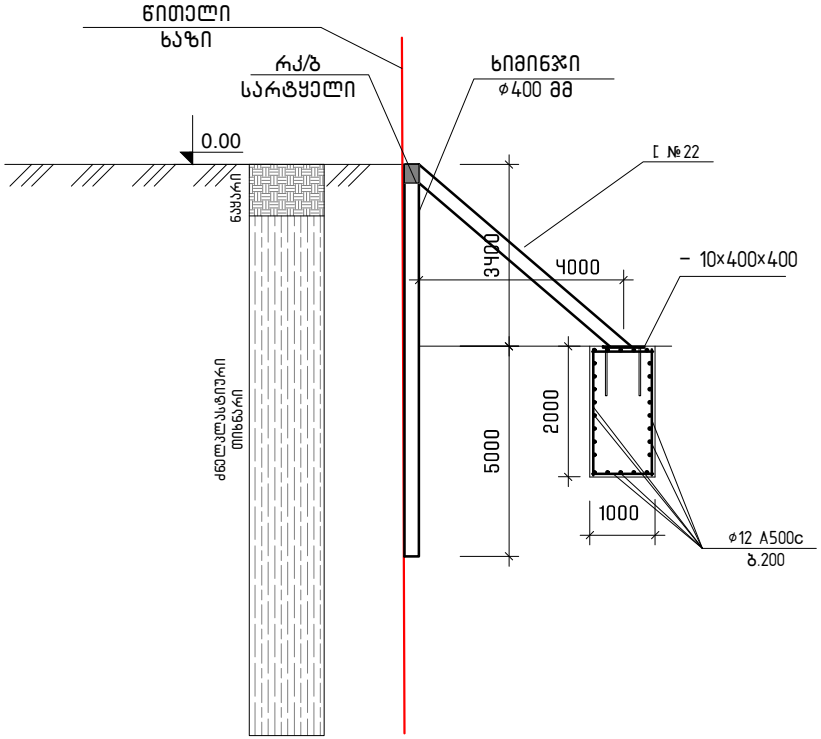

ხიმინჯი - 1

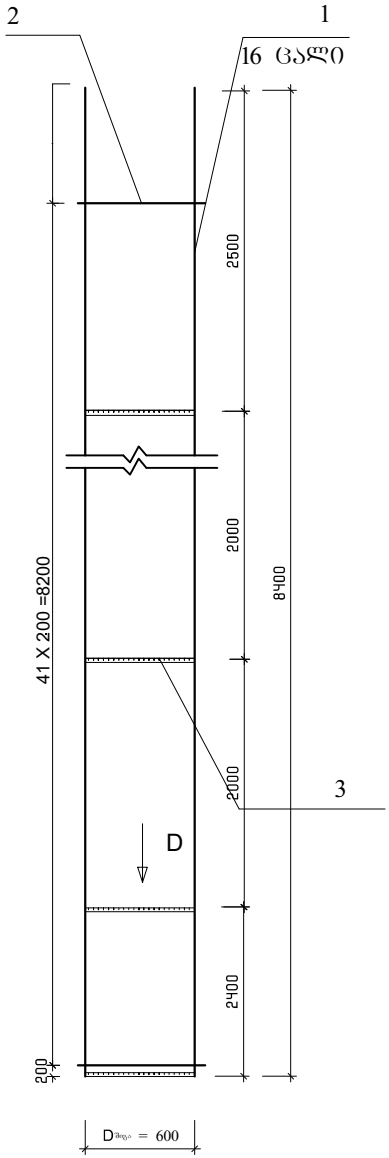

ხედი A - A

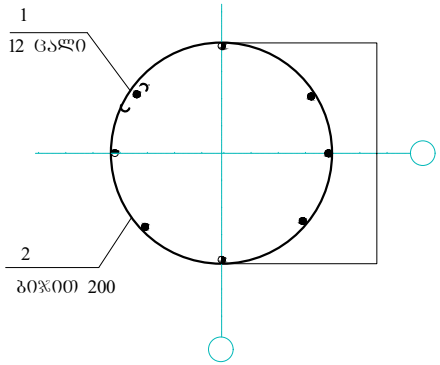

შემრავი კოჭი
(10 მეტრი)

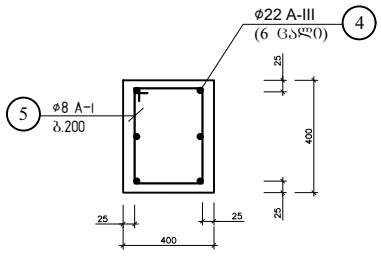

სპეციფიკაცია სკ1, სკ2,სკ3 სივრცითი კარკასებისს

ფორმა	ზონა	პოზიცია	აღნიშვნა	დასახელება	რაოდენობა	შენიშვნა
				ხიმინჯი		
	1			Ø 20 A III ГОСТ 5781-82, L = 8000	272	4809 კბ
	2			Ø 8 A I ГОСТ 5781-82, L = 1560	1360	848 კბ
	3			- 30x6 ГОСТ 103-86, L = 1600	6	163 კბ
				ბეტონი B20		V=115 მ³
				შემკრავი კოჭი		
	4			Ø 20 A III ГОСТ 5781-82, L = 51,4	---	34 კბ
	5			Ø 8 A I ГОСТ 5781-82, L =1560	65	102 კბ
				ბეტონი B25		V=2,14 მ³

CV

თამაზ გეგეჭკორი



ეროვნება: ქართველი
სქესი: მამრობითი
დაბადების თარიღი: 10.05.1951 წ.
ოჯახური მდგომარეობა: დაოჯახებული
კონტაქტი: მობ: 555 419 508
E-mail: gegechkori1951@gmail.com

1951 დავიბადე მარტვილის რაიონში.
1968 დავამთავრე თბილისის კომაროვის სახელობის მათემატიკური სკოლა.
1973 დავამთავრე საქართველოს პოლიტექნიკური ინსტიტუტის სამშენებლო ფაკულტეტი წარჩინებით და მივიღე ინჟინერ-მშენებლის სპეციალობა.
1973-74 განაწილებით ვმუშაობდი ინჟინერ-კონსტრუქტორად თბილზნიეპის მე-2 არქიტექტურულ სახელოსნოში. ამავე წლებში ვსწავლობდი სეისმომედეგობის ინსტიტუტის ასპირანტურაში დაუსწრებლად.
1977-83 ვმუშაობდი ტიპიური პროექტების ცენტრალური ინსტიტუტის ექსპერტიზის განყოფილებაში ჯგუფის ხელმძღვანელად, მშენებარე ობიექტის ტექნიკურ ზედამხედველად.
1983-98 ვიყავი საქსახპროექტის მე-2 სამშენებლო განყოფილების უფროსის მოადგილე, შემდეგ უფროსი. ამ პერიოდში დაპროექტებული მაქვს რესპუბლიკით მასშტაბით მრავალი სამრეწველო ობიექტი და განხორციელებული მათი მშენებლობის ტექნიკური ზედამხედველობა.
1991-93 ვმონაწილეობდი მიწისძვრით დაზიანებული სახლების აღწერასა და აღდგენაში.
1994-98 შევასრულეთ ქ. ფოთის პორტის რეკონსრუქციის პროექტი.
2009-11 ვმუშაობდი ინჟინერ-კონსტრუქტორად შ.პ.ს. “ედრი+”-ში.
2011-16 ვმუშაობდი ინჟინერ-კონსტრუქტორად შ.პ.ს. “ჯორჯიან ჰიდრო ფაუერი”-ში.
2016-დღემდე ვმუშაობ კონსულტანტად საქართველოს ტექნიეკური უნივერსიტეტის სასწავლო-სამეცნიერო ცენტრში “ტექნიკური ექსპერტიზა და უსაფრთხოება”

ოჯახური მდგომარეობა : მყავს მეუღლე მანანა გეგეჭკორი, პროფესიით ეკონომისტი და ვაჟი გიორგი გეგეჭკორი, კავკასიის უნივერსიტეტის მაგისტრანტი.
ენები: ქართული – მშობლიური; რუსული – სრულყოფილად.

მისამართი : თბილისი, ნუცუბიძის პლატო 2 მ.კ. 1 კვ. 1 კორპ. ბ.50

СВИДЕТЕЛЬСТВО О ПЕРЕМЕНЕ ФАМИЛИИ, ИМЕНИ, ОТЧЕСТВА
გვარის, სახელის, მამის სახელის გამოცვლის მოწმობა

Гражданин (ка) [illegible]

фамилия, имя, отчество [illegible]

родившийся (аяся) 10. [illegible] 19 57

место рождения [illegible]

переменил (а) фамилию, имя, отчество на [illegible]

о чем в книге регистрации актов о перемене фамилии, имени, отчества

19 82 года [illegible] месяца 10 числа

произведена запись за № 57

Место регистрации [illegible]

наименование и местонахождение органа ЗАГСа

Дата выдачи 10. 07 1982

Заведующий отделом (бюро) записи актов гражданского состояния

I-ТИ № 263478

КП Госзнак. 1987. Грузинск. яз.

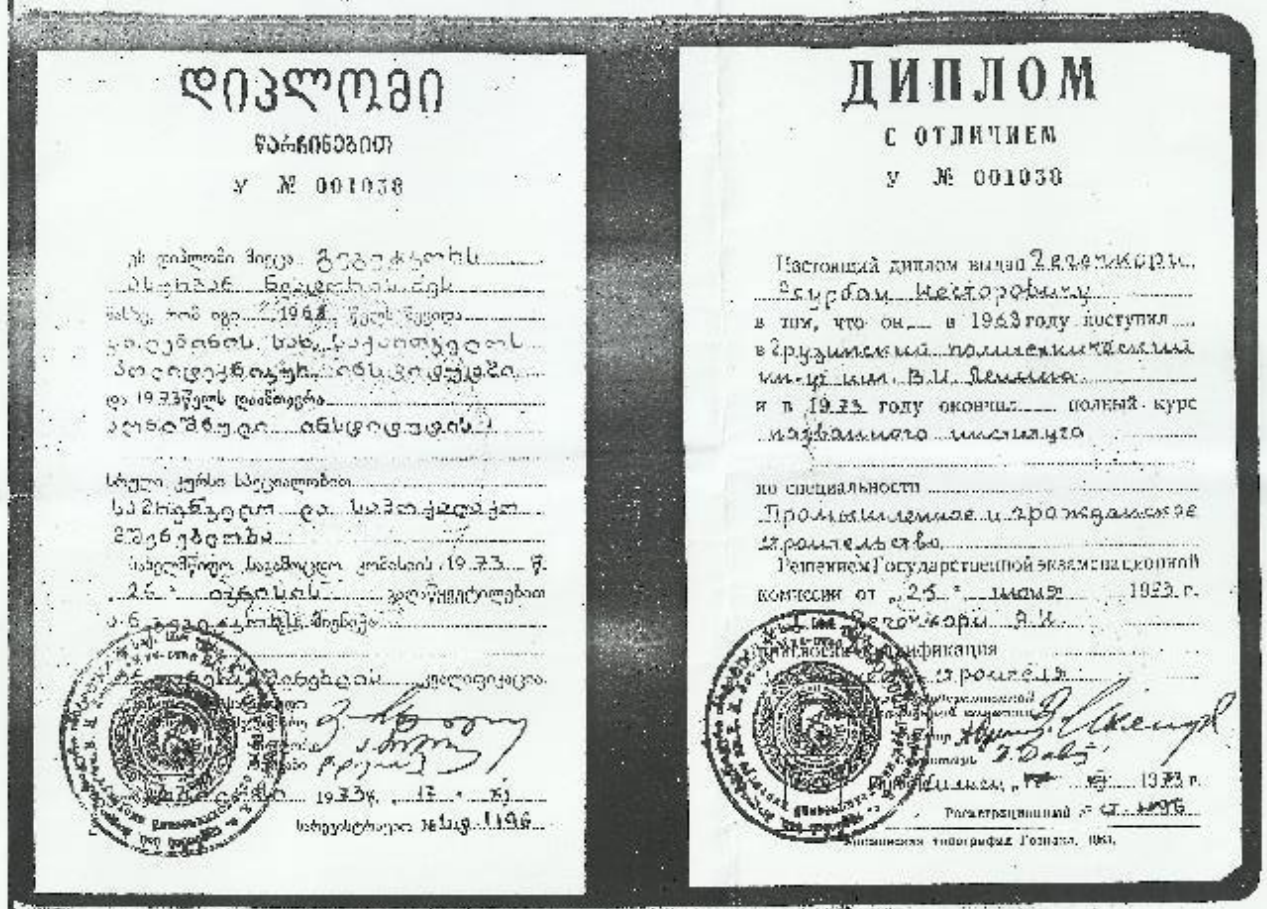

დიპლომი

ფარნიანებით

ა № 001038

ДИПЛОМ

С ОТЛИЧИЕМ

А № 001038

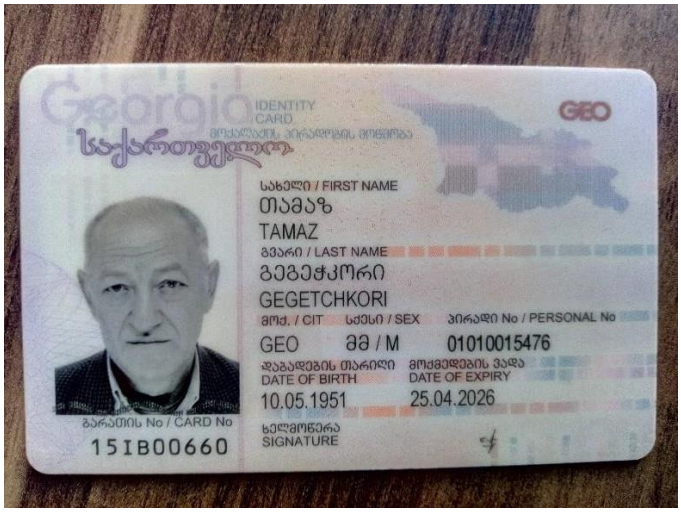
Georgia
IDENTITY CARD
საქართველო
GEO
სახელი / FIRST NAME
თამაზ
TAMAZ
გვარი / LAST NAME
გეგეჭკორი
GEGETCHKORI
მოქ. / CIT
სქესი / SEX
პირადი No / PERSONAL No
GEO
მმ / M
01010015476
დაბადების თარიღი
DATE OF BIRTH
10.05.1951
მოქმედების ვადა
DATE OF EXPIRY
25.04.2026
ხელმოწერა
SIGNATURE
გარათის No / CARD No
15IB00660


დაბადების ადგილი / PLACE OF BIRTH
მარტვილი
MARTVILI
გაცემის თარიღი / DATE OF ISSUE
25.04.2016
გამცემი ორგანო / ISSUING AUTHORITY
იუსტიციის სამინისტრო
MINISTRY OF JUSTICE
IDGE015IB00660701010015476<<<<
5105106M2604251GE0<<<<<<<<<<<1
GEGETCHKORI<<TAMAZ<<<<<<<<<<<