k1 koeficientis saangariSo konturebi

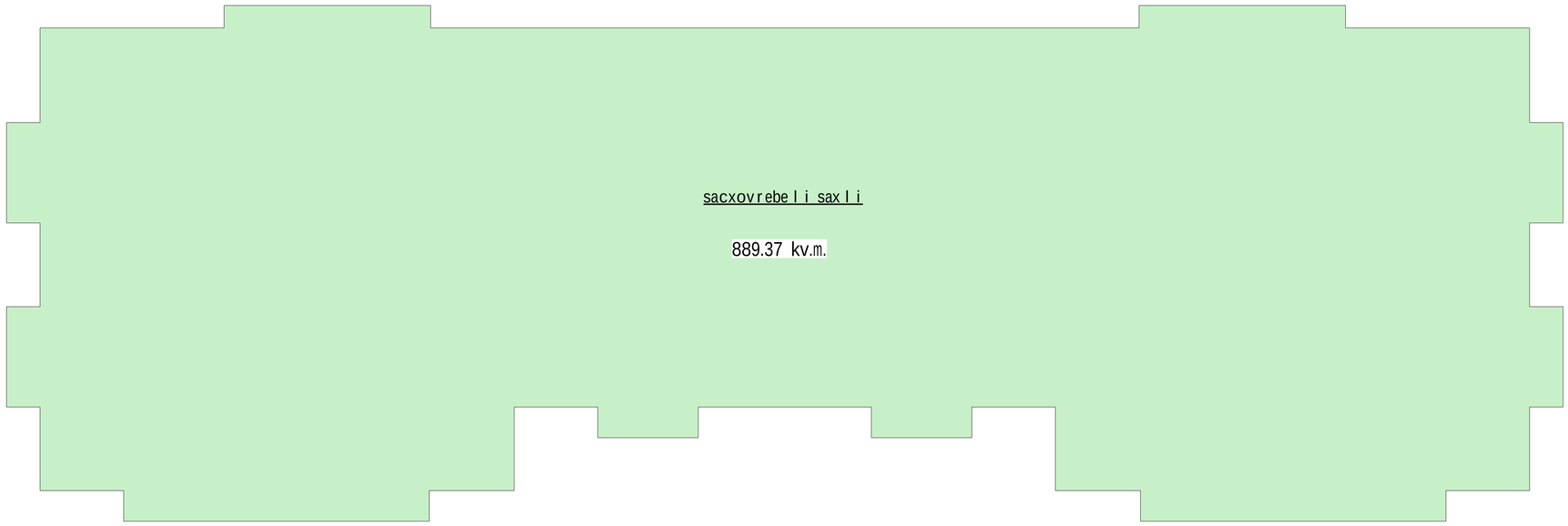

miwiszeda avtosadgomi
47.12 kv.m.

koreqtirebuli

prima & KO	i.ba."saxli saxli"-s mravalbiniani sacxovrebeli saxli					
		dakveTa	stadia	furc.#	furc. rao d.	invent.#
		43/12	proeqti	a-2	22	
	arqiteqturuli nawili.	direqtori.				i. kupraSvili
		pr.inf.arq.				i. kupraSvili
		Seasrula				j. kvitatiani
	k1 koeficientis saangariSo konturi m 1:100					

I sarTulis gegma 0.00 niS-ze m. 1:100

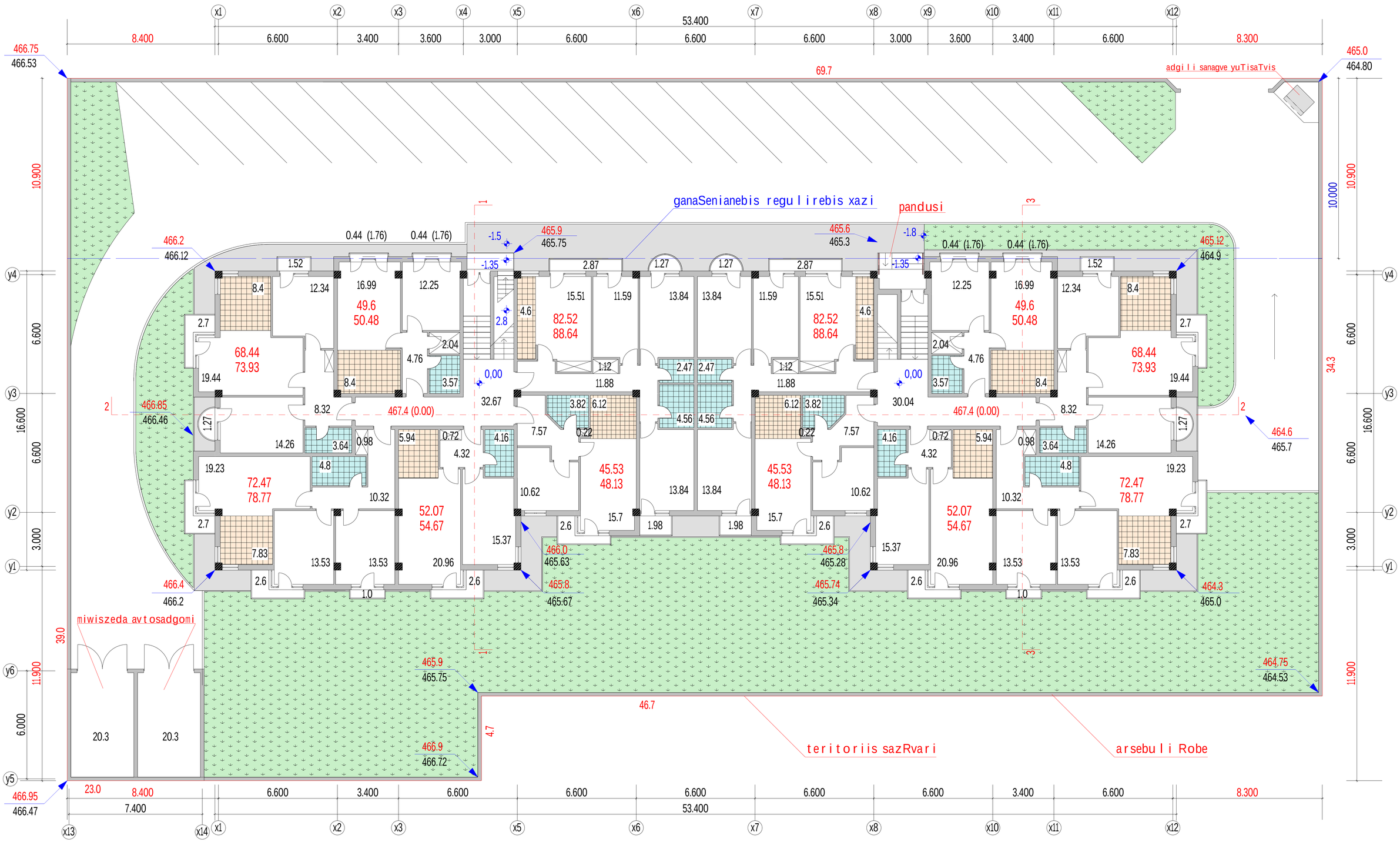

koreqtirebuli

	iba "axali saxli"s nravalbiniani sacxovrebeli saxli	dakveTa	stadia	furc.#	furc. raod.	invent.#
		43/12	proeqti	a-6	22	
	arqiteqturuli nawili.	direqtori.				l. kupraSvili
		pr. nT. arq.				l. kupraSvili
prima & KO	I sarTulis gegma m. 1:100	Seasrula				j. kvitatiani

gegma m. 1:100

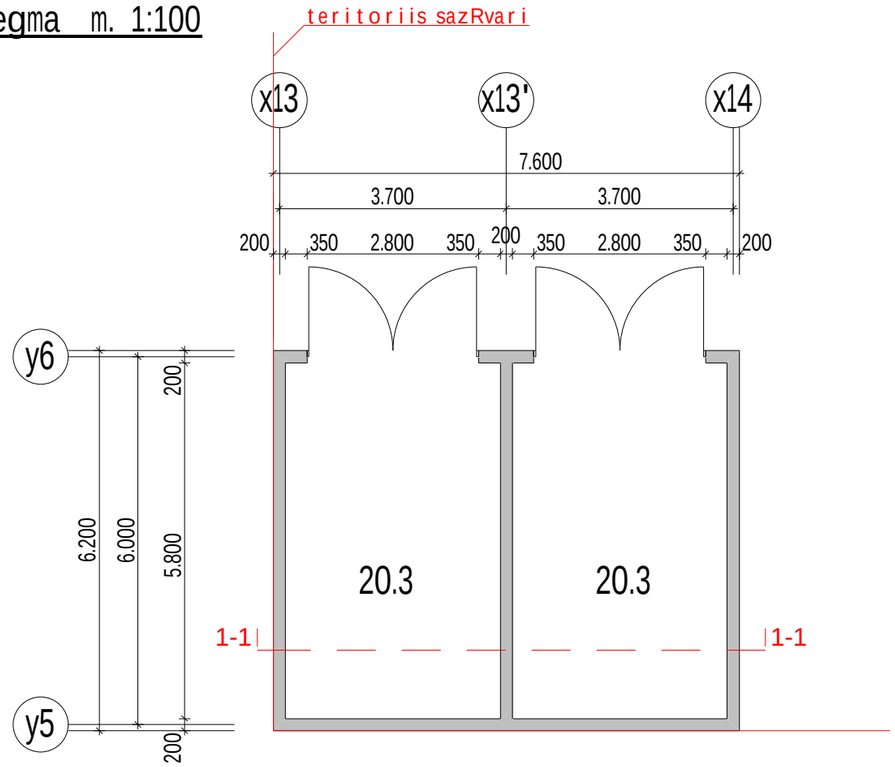

saxuravis gegma m. 1:100

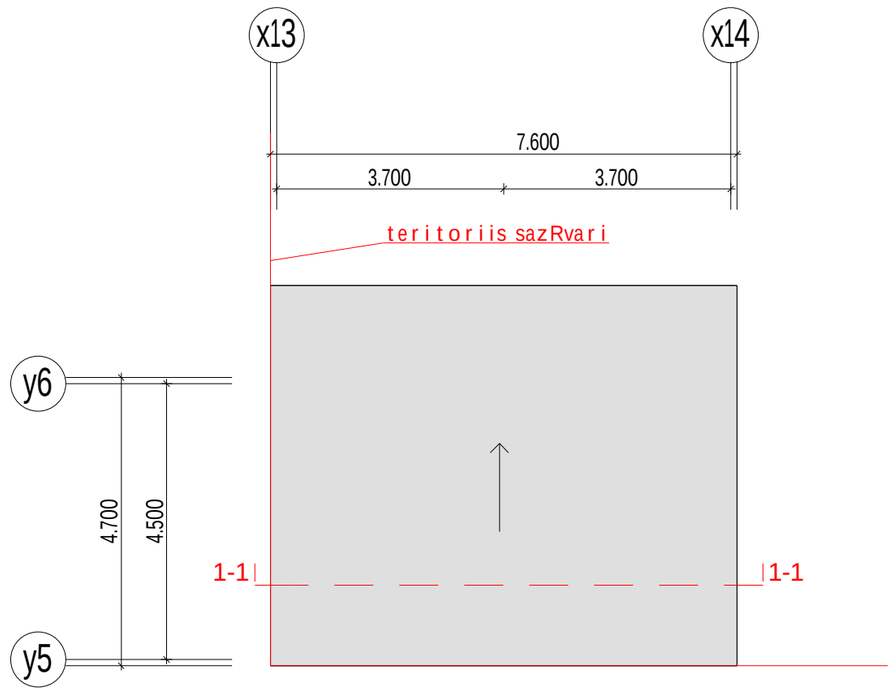

miwiszeda avtofarexi

fasadi x13 - x14 RerZebs Soris m. 1:100

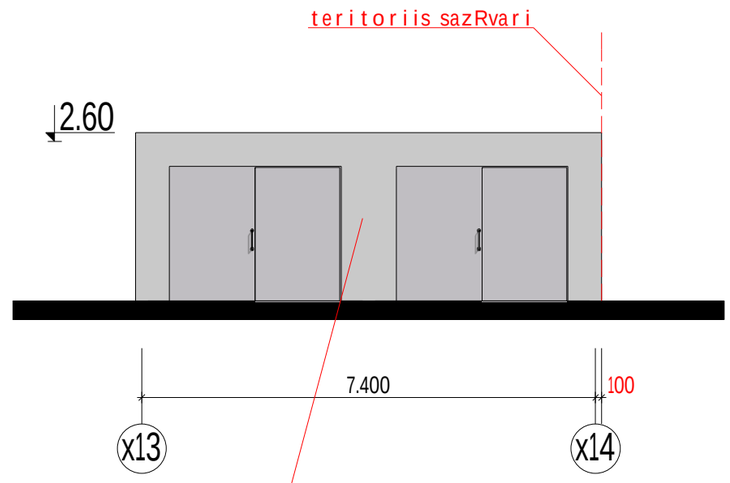

Wrili m. 1:100

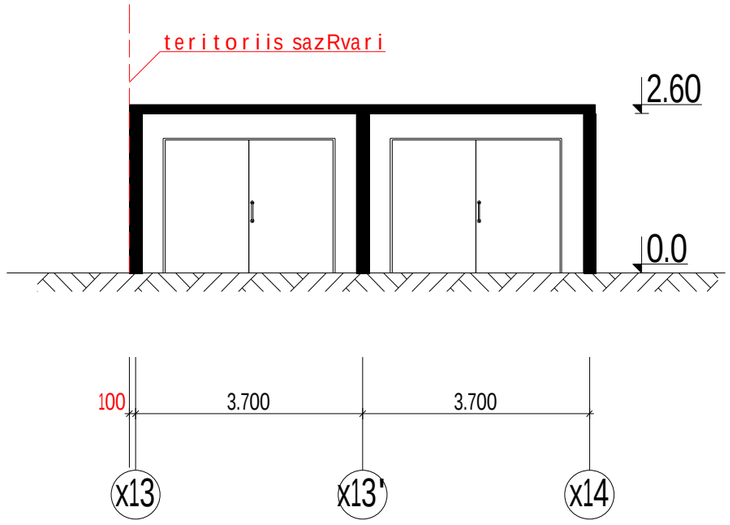

maRali xarisxis Selesva da SeRebva Ria nacrisferi fasadis saRebaviT

koreqtirebuli

prima & KO	i.b.a. "axali saxli"-s mravalbiniani sacxovrebeli saxli	dakveTa	stadia	furc.#	furc. raod.	invent.#
		43/12	proeqti	a-22	22	
	arqiteqturuli nawili.	direqtori.			l. kupraSvili	
		pr. mT. arq.			l. kupraSvili	
		Seasrula			j. kvitatiani	
	miwiszeda avtofaxeri m. 1:100					

saxuravis gegma m. 1:100

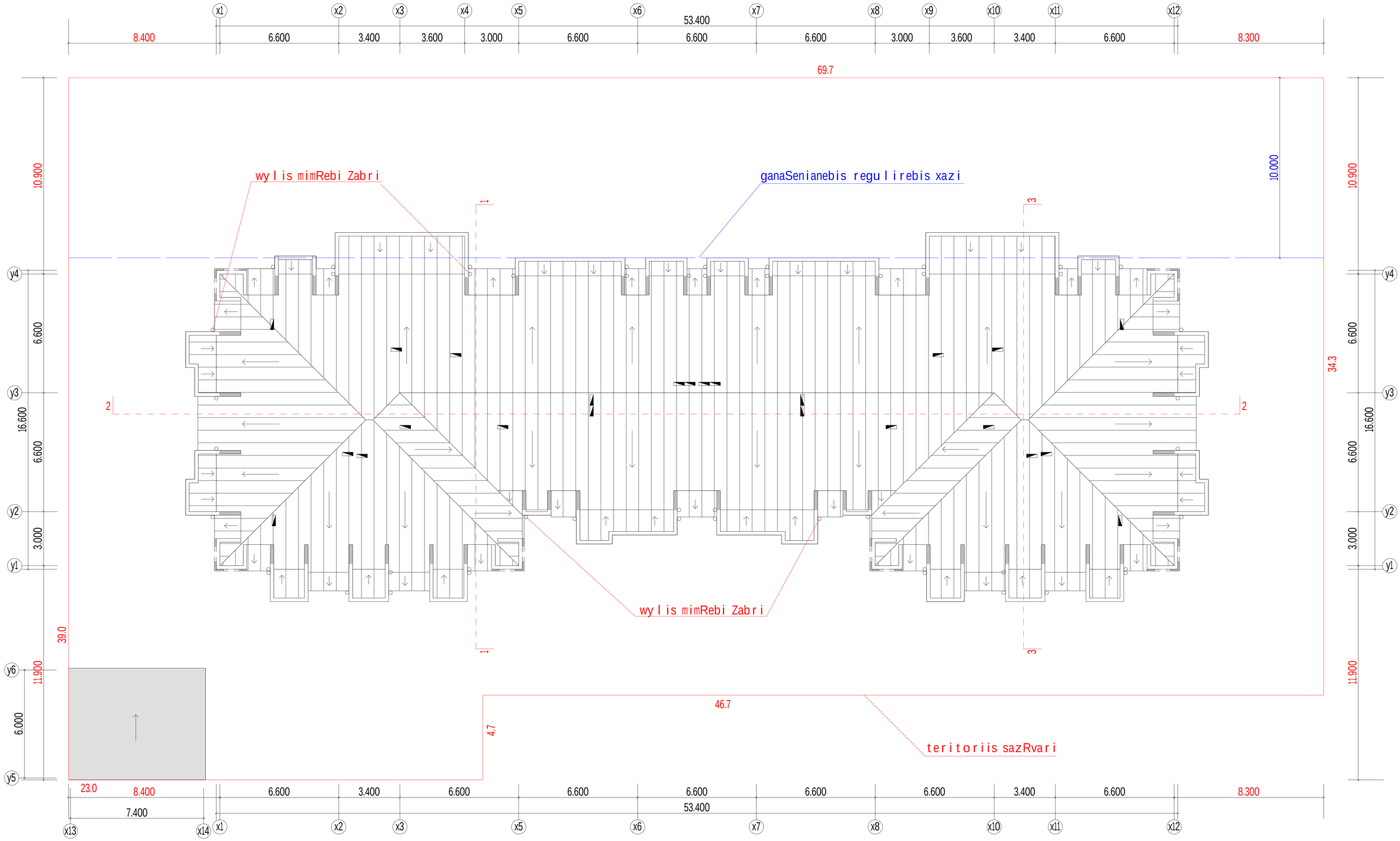

koreqtirebuli

i.b.a. "saxli saxli"-s nravlebiani sacxovrebeli saxli	dakveTa	stadia	furc.#	furc. rend.	invent.#	
	43/12	proeqti	a-9	22		
arqiteqturuli nawili.	direqtori:					I. kupraSvili
	pr. inf. arq.					I. kupraSvili
	Seasrula					j. kvitatiani
prima & KO	saxuravis gegma m. 1:100					