ჭრილები

ჭრილი 1

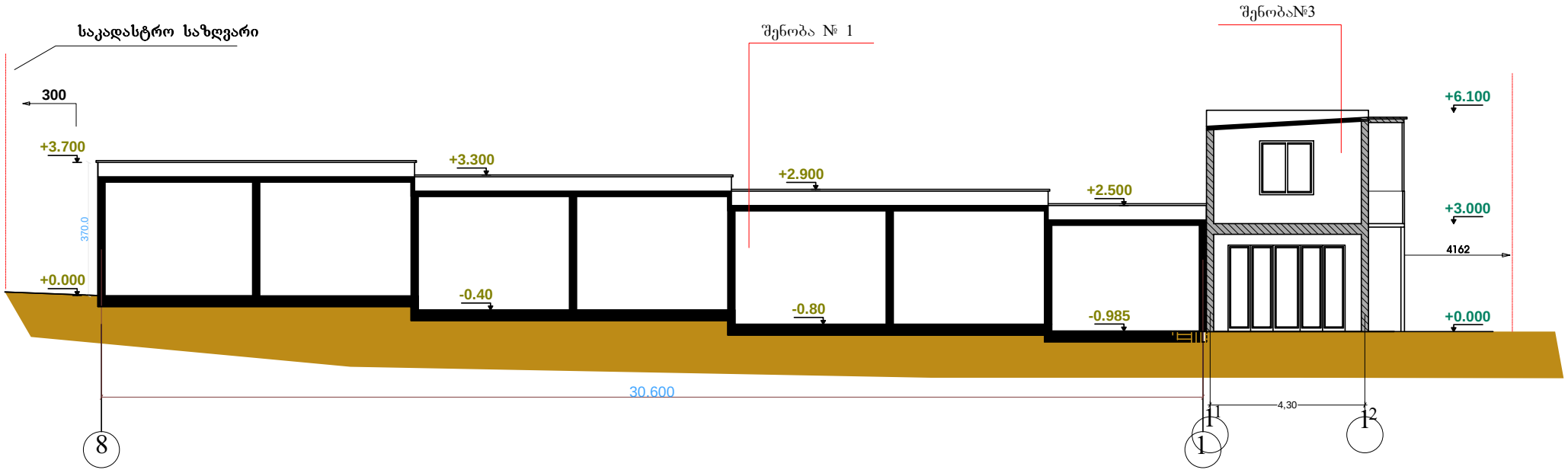

ჭრილი 1

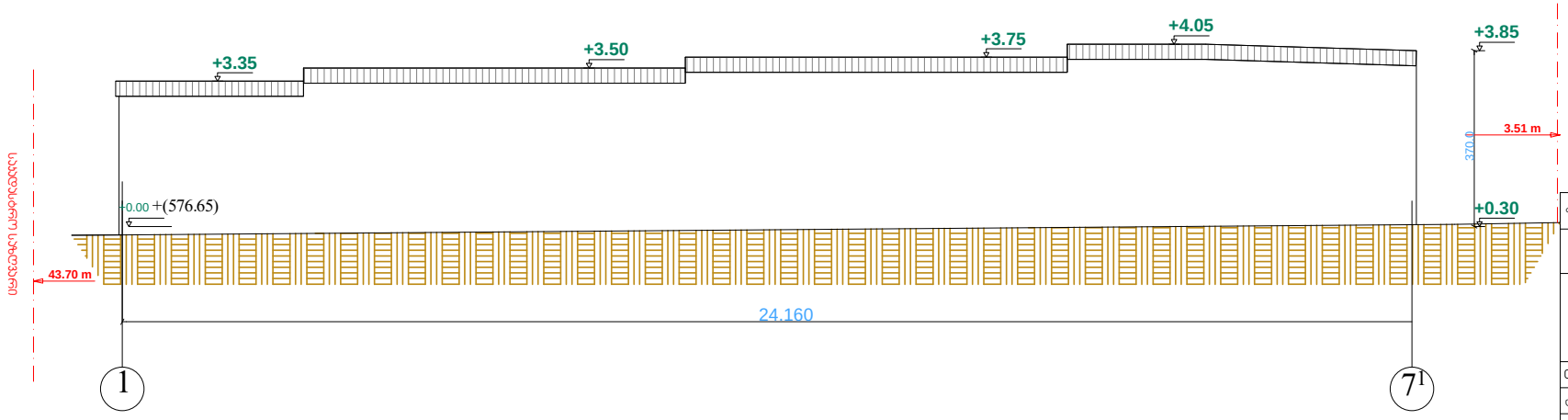

ფორმატი A-3	თბილისი 2011 წ.		
	დაკვეთა № 01/11		
კორექტირებული პროექტი			
შპს. ნეონორი			
თანამდებობა	გვარი	ხელმოწერა	თარიღი
დირექტორი	ნ.ლუდუშაური		
მპასრულა	გ.გოგოჭაია		
დამკვეთი	ა.ალექსანდრიული		
მასშტაბი	1 : 150	ჭრილები	
სტადია:		ფურცლები	ფურცელი

შენობა № 4

ჭრილი 1-1

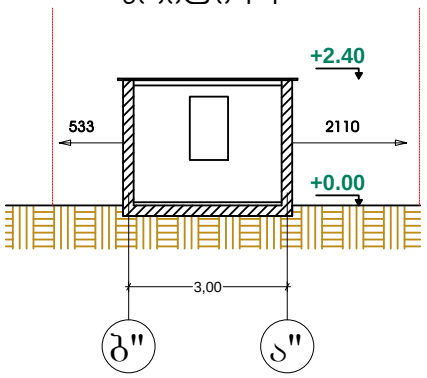

შენიშვნა:
შენობა აშენებულია ბლოკით. ბლოკის ფაქტურა და ნაშენი შენარჩუნებულია ფასადზე.
სახურავი მოწყობილია ფერადი ტუნუქის საფარით.

ფორმატი A-3	თბილისი 2011 წ.		
	დაკვეთა № 01/11		
პორექტირებული პროექტი			
შპს. ნეონორი			
თანამდებობა	გვარი	ხელმოწერა	თარიღი
დირექტორი	ნ.ლუდუშაური		
მპასრულა	გ.ბოკუჩავა		
დამკვეთი	ა.ალლვამვილი		
მასშტაბი	1 : 100	შენობა № 4	
სტადია:		ფურცლები	ფურცელი