ფასადები

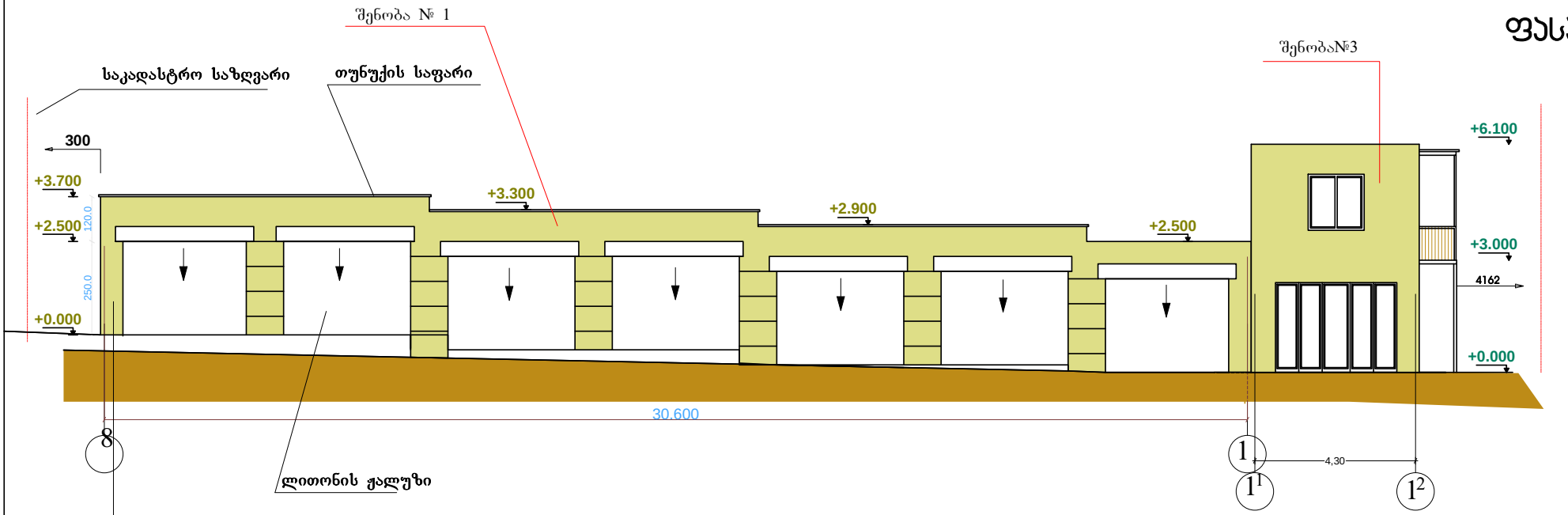

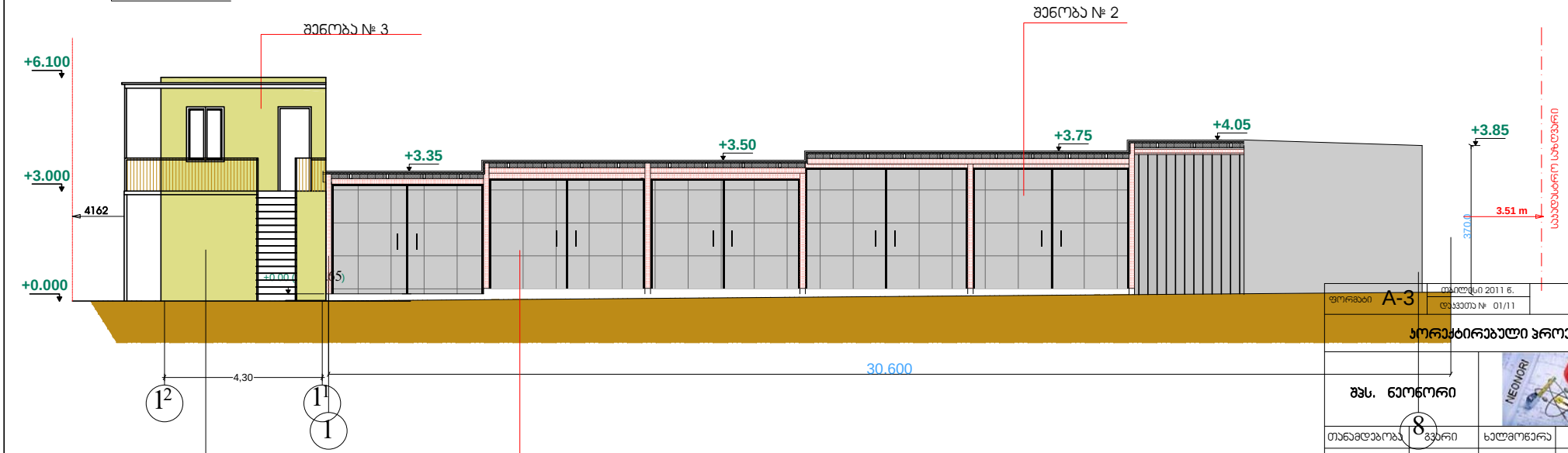

შენიშვნა:
შენობა შეიფუება თუნუქის ფირფიტებით.

ფორმატი A-3		პროექტი 2011 წ.	
		დავალება № 01/11	
პორექტირებული პროექტი			
შპს. ნეონორი			
თანამდებობა	გვარი	ხელმოწერა	თარიღი
დირექტორი	ნ.ლუდუშაური		
შესრულა	გ.გოგიჩაიშვ		
დამკვეთი	ა.ალექსანიშვილი		
მასშტაბი	1 : 150	ფასადები	
სტადია:		ფურცლები	ფურცელი

ფასადები

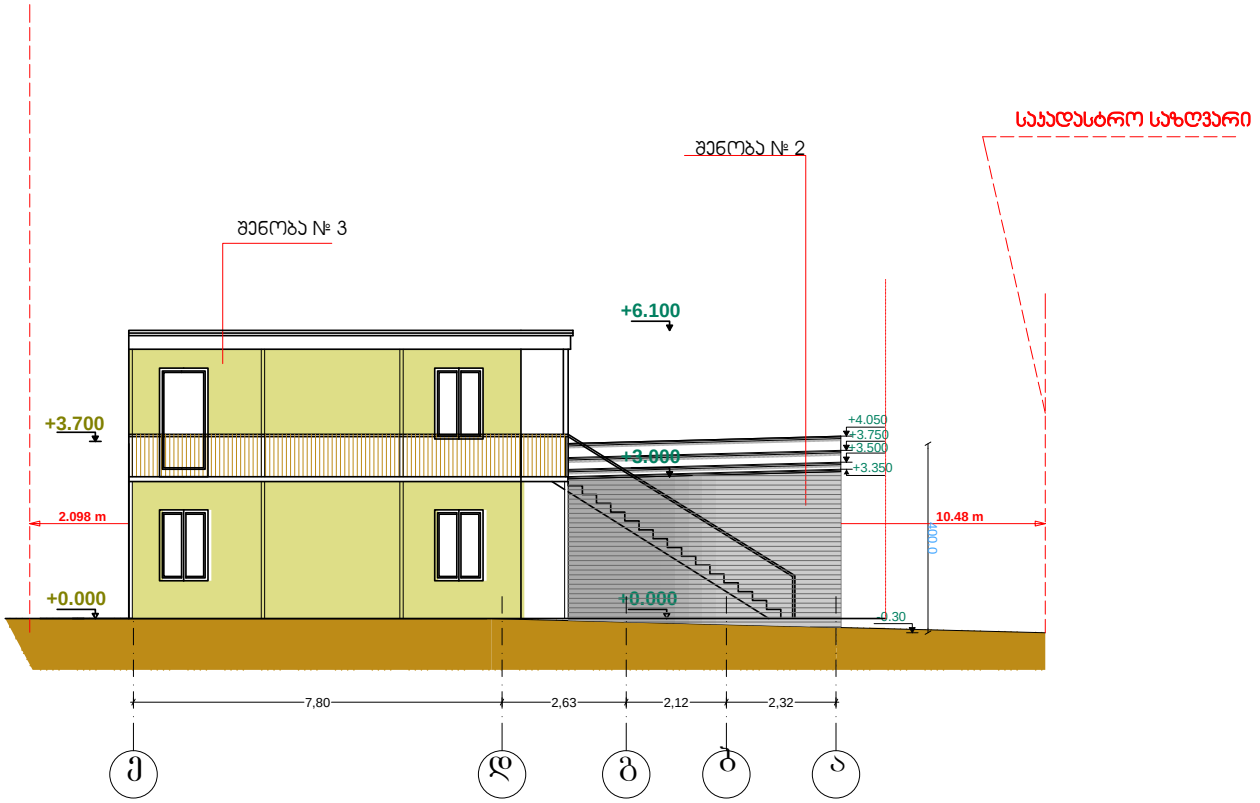

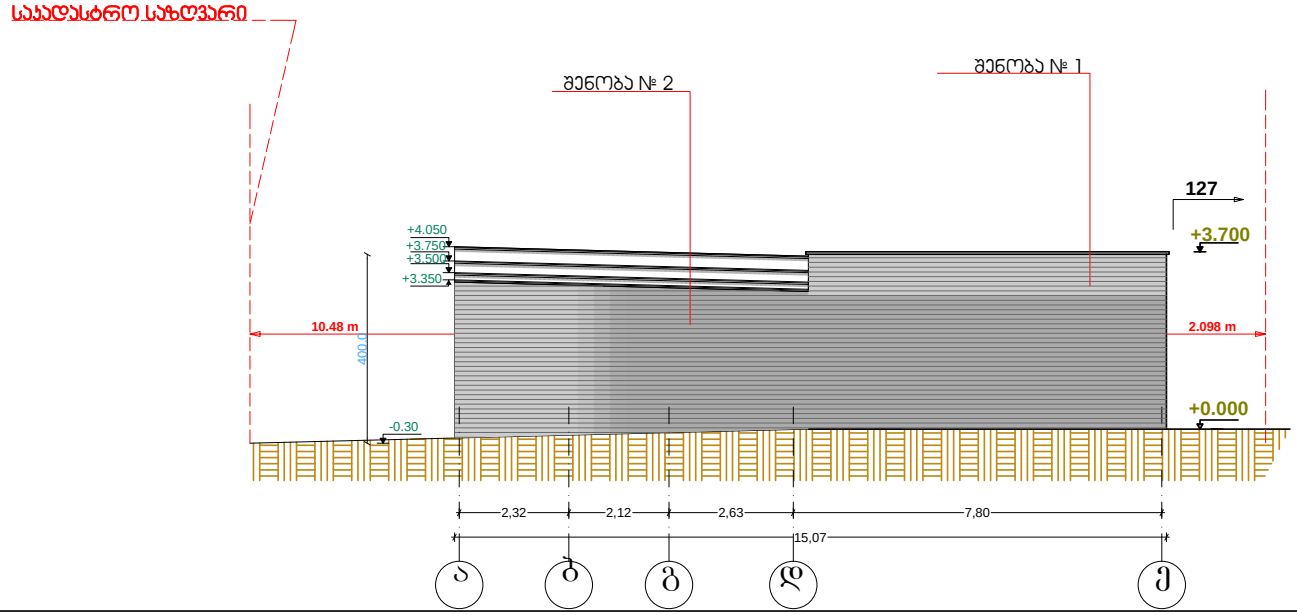

ფორმატი A-3	თბილისი 2011 წ.		
	დაკვეთა № 01/11		
პორექტირებული პროექტი			
შპს. ნეონორი			
თანამდებობა	გვარი	ხელმოწერა	თარიღი
დირექტორი	ნ.ლუდუშაური		
შესრულა	გ.ბოკუჩავა		
დამკვეთი	ა.ალლეგაშვილი		
მასშტაბი	1 : 150	ფასადები	
სტადია:		ფურცლები	ფურცელი

შენობა № 4

ფასადები

ფასადი 1-2

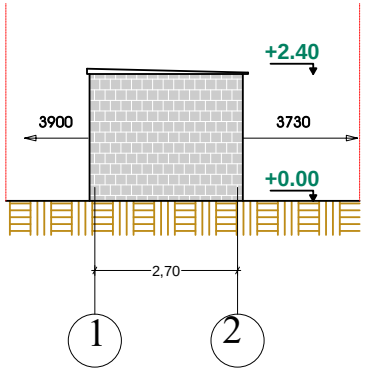

ფასადი ბ"-ა"

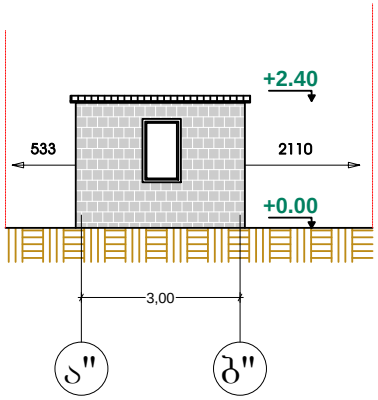

ფასადი 2-1

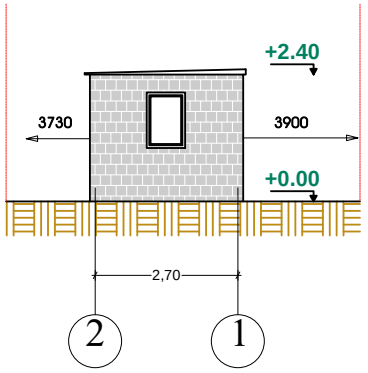

ფასადი ა"-ბ"

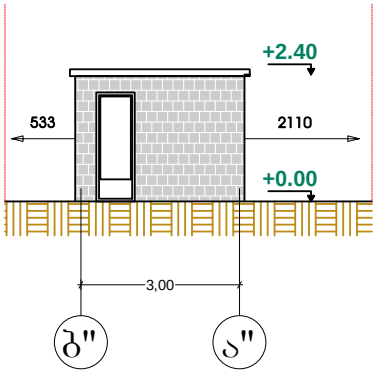

შენიშვნა:
შენობა აშენებულია ბლოკით. ბლოკის ფაქტურა და ნაშენი შენარჩუნებულია ფასადზე.
სახურავი მოწყობილია ფერადი ტუნუქის საფარით.

ფორმატი A-3	თბილისი 2011 წ.		
	დავალება № 01/11		
კორექტირებული პროექტი			
შპს. ნეონორი			
თანამდებობა	გვარი	ხელმოწერა	თარიღი
დირექტორი	ნ.ლუდუშაური		
მეურნელა	გ.გოგუაძვა		
დამკვეთი	ა.აღლოველაშვილი		
მასშტაბი	1 : 100	შენობა № 4	
სტადია:		ფურცლები	ფურცელი