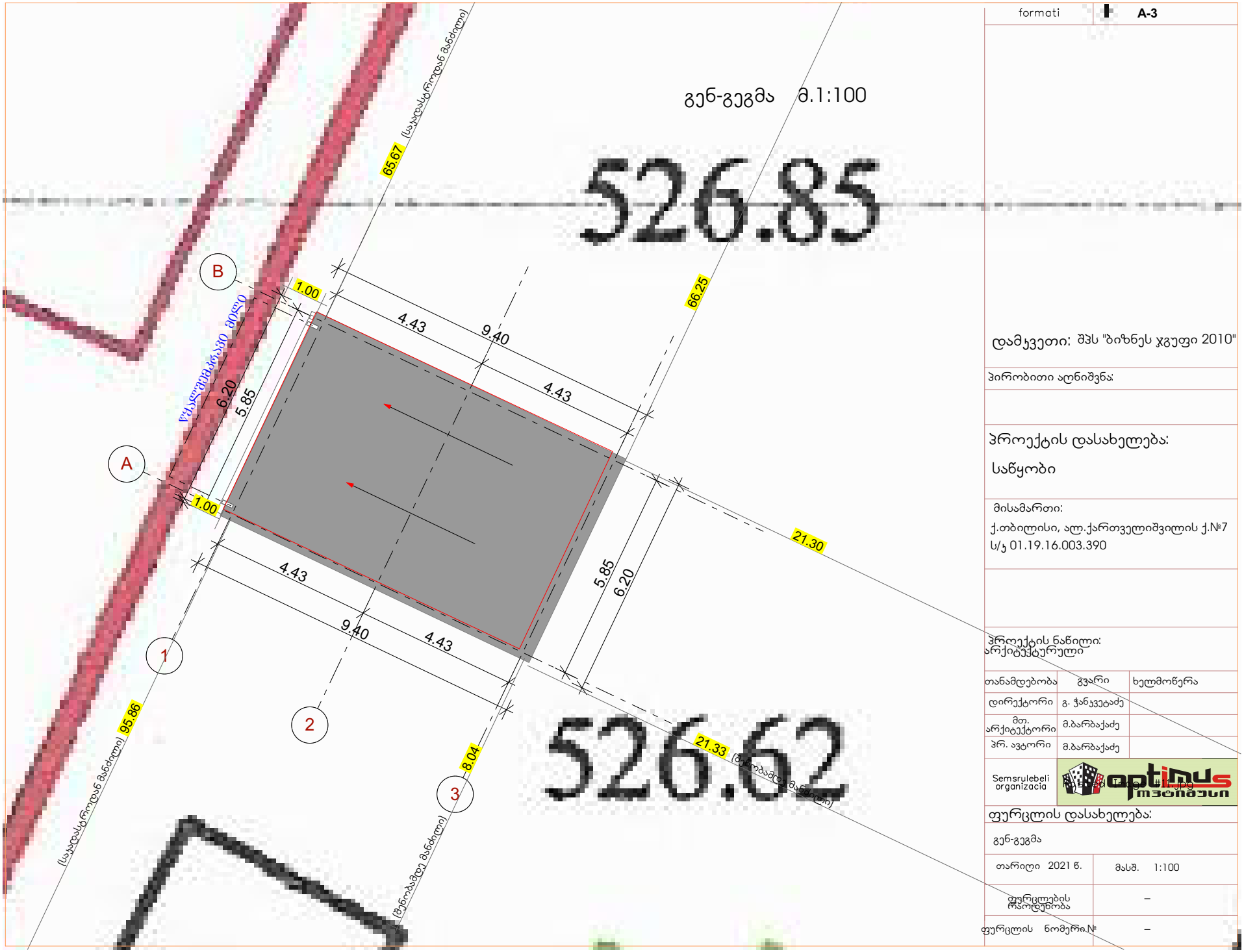

formati A-3

დამკვეთი: შპს "ბიზნეს ჯგუფი 2010"

პირობითი აღნიშვნა:

პროექტის დასახელება:

საწყობი

მისამართი:

ქ.თბილისი, ალ.ქართველიშვილის ქ.№7

ს/კ 01.19.16.003.390

პროექტის ნაწილი:

არქიტექტურული

თანამდებობა	გვარი	ხელმოწერა
დირექტორი	გ. ჭანკვეტაძე	
მთ. არქიტექტორი	მ.ბარბაქაძე	
პრ. ავტორი	მ.ბარბაქაძე	

Semsrulebeli organizacia

ფურცლის დასახელება:

გენ-გეგმა

თარიღი 2021 წ.	მასშ. 1:100
ფურცლების რაოდენობა	–
ფურცლის ნომერი№	–



formati	A-3

დამკვეთი: შპს "ბიზნეს ჯგუფი 2010"

პირობითი აღნიშვნა:

პროექტის დასახელება:

საწყობი

მისამართი:

ქ.თბილისი, ალ.ქართველიშვილის ქ.№7

ს/კ 01.19.16.003.390

პროექტის ნაწილი:
არქიტექტურული

თანამდებობა	გვარი	ხელმოწერა
დირექტორი	გ. ჭანკვეტაძე	
მთ. არქიტექტორი	მ.ბარბაქაძე	
პრ. ავტორი	მ.ბარბაქაძე	
Semsrulebeli organizacia		

ფურცლის დასახელება:

ფოტომონტაჟი

თარიღი 2021 წ.	მასშ. 1:100
ფურცლების რაოდენობა	–
ფურცლის ნომერი №	–

გეგმა ნიშნულზე +0.00 მ.1:100

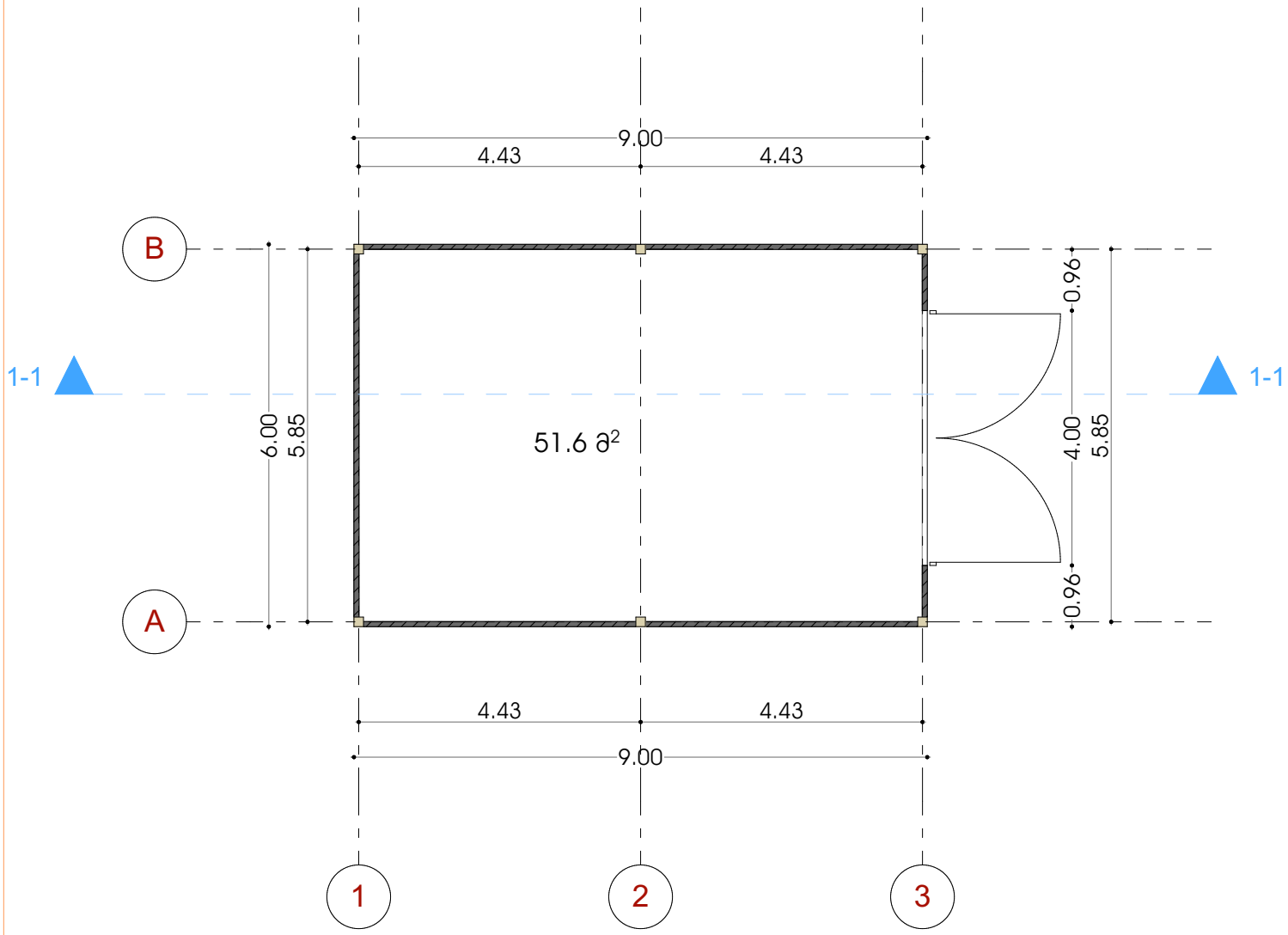

formati	A-3

დამკვეთი: შპს "ბიზნეს ჯგუფი 2010"

პირობითი აღნიშვნა:

პროექტის დასახელება:

საწყობი

მისამართი:

ქ.თბილისი, ალ.ქართველიშვილის ქ.№7

ს/კ 01.19.16.003.390

პროექტის ნაწილი:
არქიტექტურული

თანამდებობა	გვარი	ხელმოწერა
დირექტორი	გ. ჭანკვეტაძე	
მთ. არქიტექტორი	მ.ბარბაქაძე	
პრ. ავტორი	მ.ბარბაქაძე	

Semsrulebeli organizacia

ფურცლის დასახელება:

გეგმა ნიშნულზე +0.00

თარიღი 2021 წ.	მასშ. 1:100
ფურცლების რაოდენობა	–
ფურცლის ნომერი №	–

გადახურვის გეგმა მ.1:100

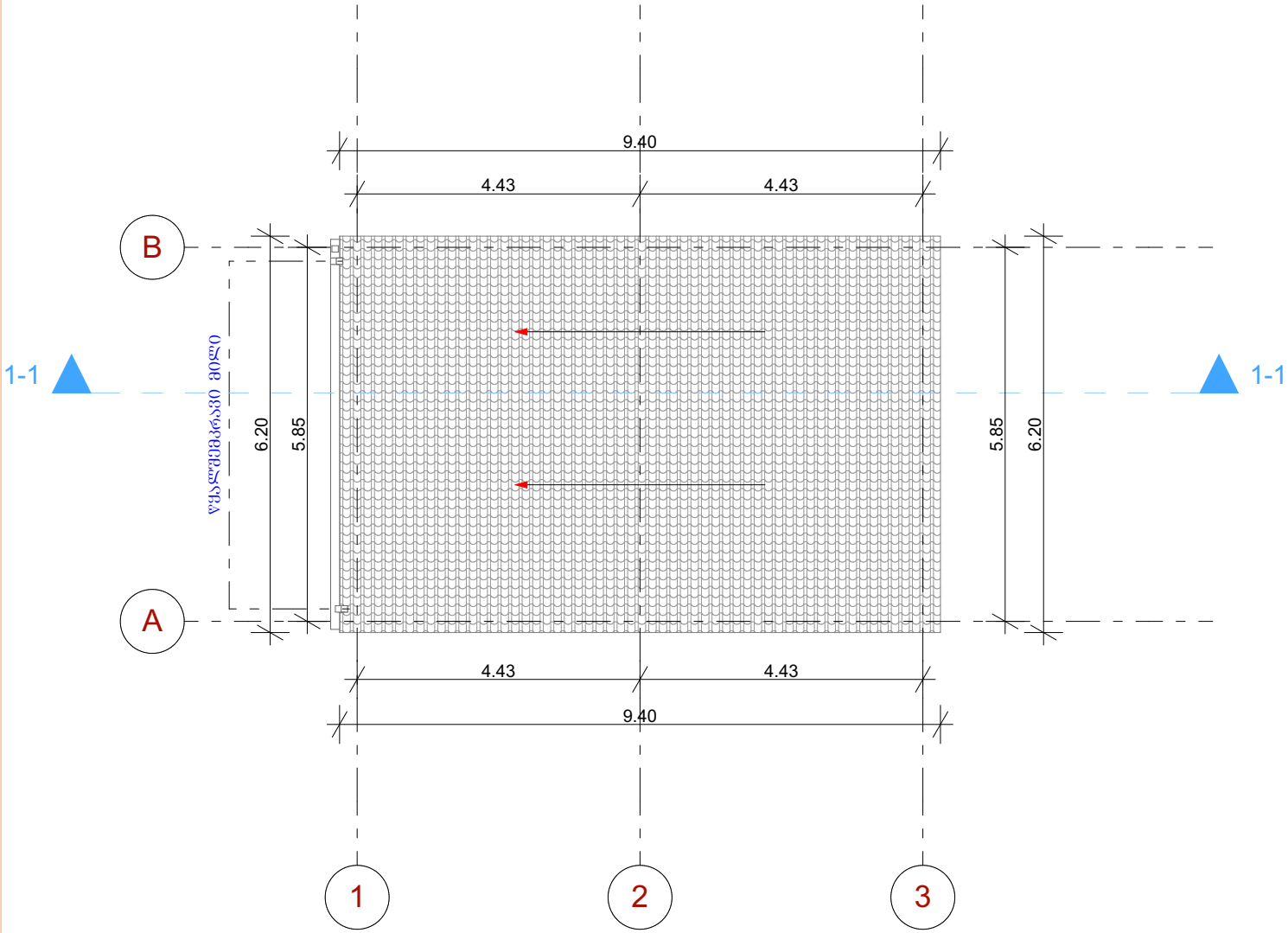

formati	A-3

დამკვეთი: შპს "ბიზნეს ჯგუფი 2010"

პირობითი აღნიშვნა:

პროექტის დასახელება:

საწყობი

მისამართი:

ქ.თბილისი, ალ.ქართველიშვილის ქ.№7

ს/კ 01.19.16.003.390

პროექტის ნაწილი:
არქიტექტურული

თანამდებობა	გვარი	ხელმოწერა
დირექტორი	გ. ჭანკვეტაძე	
მთ. არქიტექტორი	მ.ბარბაქაძე	
პრ. ავტორი	მ.ბარბაქაძე	

Semsrulebeli organizacia

ფურცლის დასახელება:

გადახურვის გეგმა

თარიღი 2021 წ.	მასშ. 1:100
ფურცლების რაოდენობა	–
ფურცლის ნომერი №	–

ჭრილი 1-1 მ.1:100

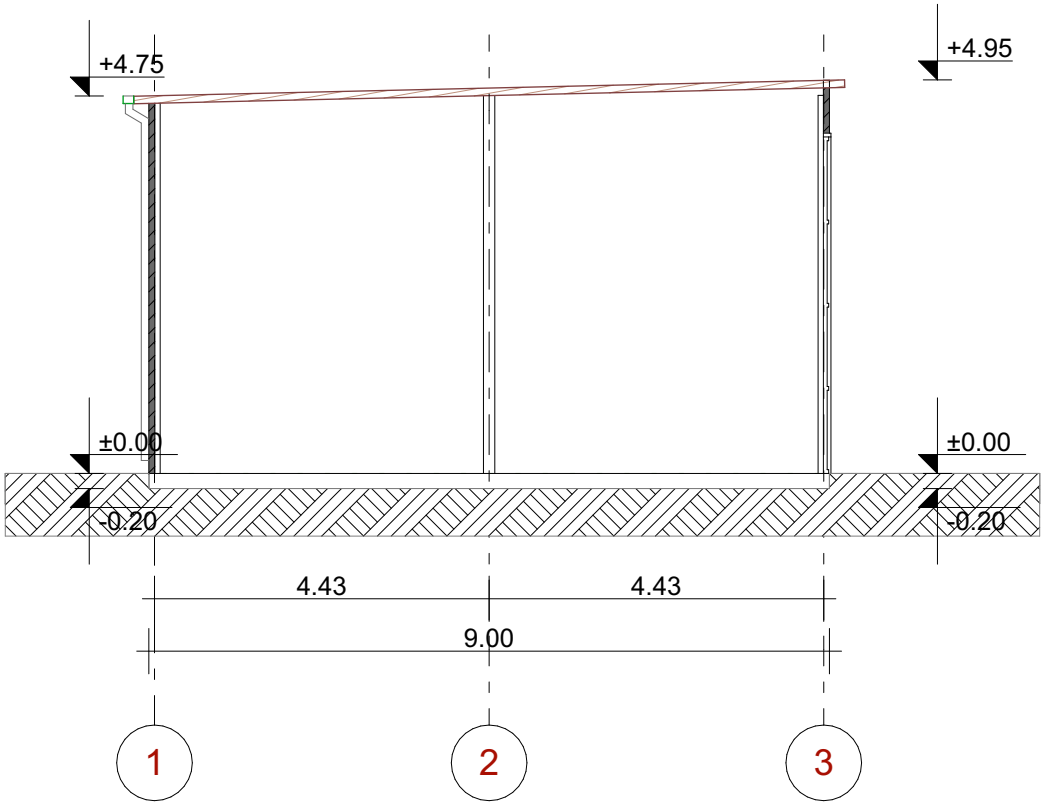

formati	A-3

დამკვეთი: შპს "ბიზნეს ჯგუფი 2010"

პირობითი აღნიშვნა:

პროექტის დასახელება:

საწყობი

მისამართი:
ქ.თბილისი, ალ.ქართველიშვილის ქ.№7
ს/კ 01.19.16.003.390

პროექტის ნაწილი:
არქიტექტურული

თანამდებობა	გვარი	ხელმოწერა
დირექტორი	გ. ჭანკვეტაძე	
მთ. არქიტექტორი	მ.ბარბაქაძე	
პრ. ავტორი	მ.ბარბაქაძე	

Semsrulebeli organizacia

ფურცლის დასახელება:

ჭრილი 1-1

თარიღი 2021 წ.	მასშ. 1:100
ფურცლების რაოდენობა	–
ფურცლის ნომერი №	–

ფასადი ა-ბ მ.1:100

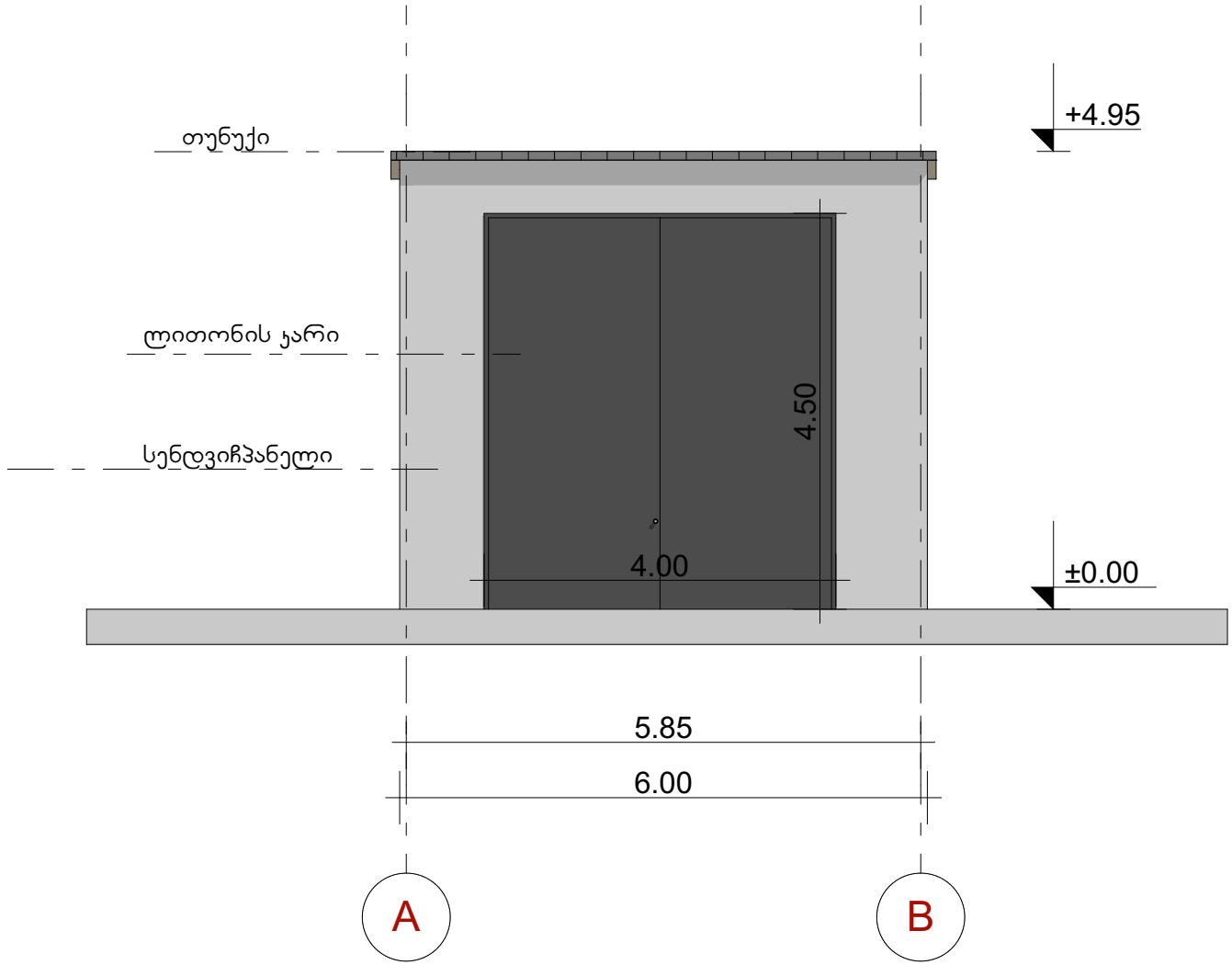

formati	A-3

დამკვეთი: შპს "ბიზნეს ჯგუფი 2010"

პირობითი აღნიშვნა:

პროექტის დასახელება:

საწყობი

მისამართი:

ქ.თბილისი, ალ.ქართველიშვილის ქ.№7

ს/კ 01.19.16.003.390

პროექტის ნაწილი:
არქიტექტურული

თანამდებობა	გვარი	ხელმოწერა
დირექტორი	გ. ჭანკვეტაძე	
მთ. არქიტექტორი	მ.ბარბაქაძე	
პრ. ავტორი	მ.ბარბაქაძე	

Semsrulebeli organizacia

ფურცლის დასახელება:

ფასადი ა-ბ

თარიღი 2021 წ.	მასშ. 1:100
ფურცლების რაოდენობა	–
ფურცლის ნომერი №	–

ფასადი 1-3 მ.1:100

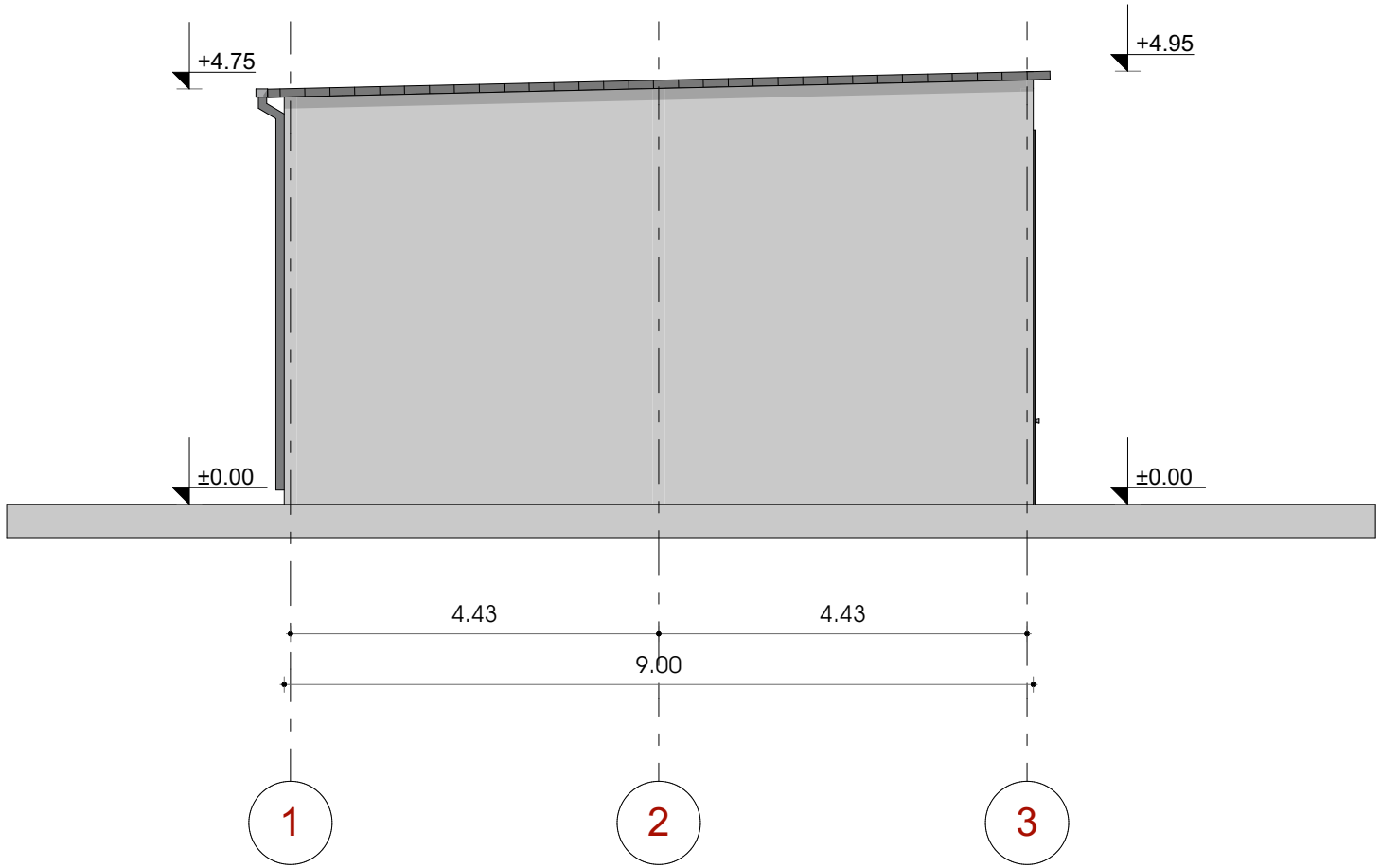

formati	A-3

დამკვეთი: შპს "ბიზნეს ჯგუფი 2010"

პირობითი აღნიშვნა:

პროექტის დასახელება:

საწყობი

მისამართი:
ქ.თბილისი, ალ.ქართველიშვილის ქ.№7
ს/კ 01.19.16.003.390

პროექტის ნაწილი:
არქიტექტურული

თანამდებობა	გვარი	ხელმოწერა
დირექტორი	გ. ჭანკვეტაძე	
მთ. არქიტექტორი	მ.ბარბაქაძე	
პრ. ავტორი	მ.ბარბაქაძე	

Semsrulebeli organizacia

ფურცლის დასახელება:

ფასადი 1-3

თარიღი 2021 წ.	მასშ. 1:100
ფურცლების რაოდენობა	–
ფურცლის ნომერი №	–

ფასადი 3-1 მ.1:100

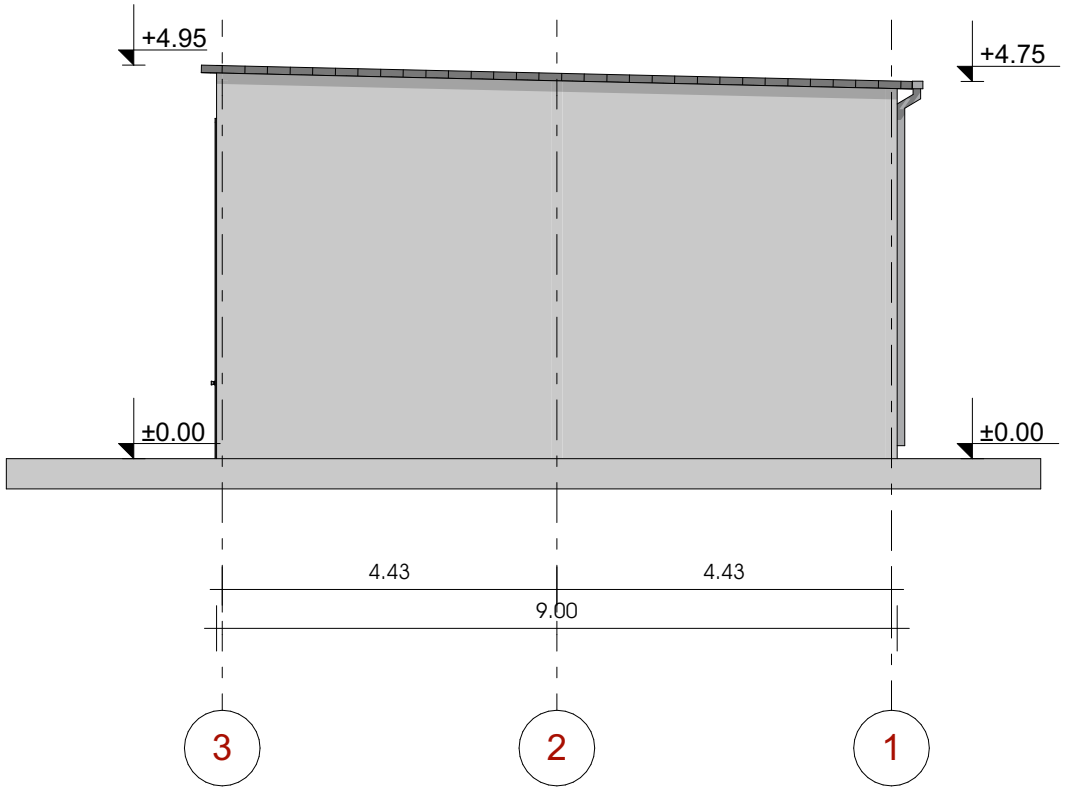

formati	A-3

დამკვეთი: შპს "ბიზნეს ჯგუფი 2010"

პირობითი აღნიშვნა:

პროექტის დასახელება:

საწყობი

მისამართი:
ქ.თბილისი, ალ.ქართველიშვილის ქ.№7
ს/კ 01.19.16.003.390

პროექტის ნაწილი:
არქიტექტურული

თანამდებობა	გვარი	ხელმოწერა
დირექტორი	გ. ჭანკვეტაძე	
მთ. არქიტექტორი	მ.ბარბაქაძე	
პრ. ავტორი	მ.ბარბაქაძე	

Semsrulebeli organizacia

ფურცლის დასახელება:

ფასადი 3-1

თარიღი 2021 წ.	მასშ. 1:100
ფურცლების რაოდენობა	–
ფურცლის ნომერი №	–

ფასადი ბ-ა მ.1:100

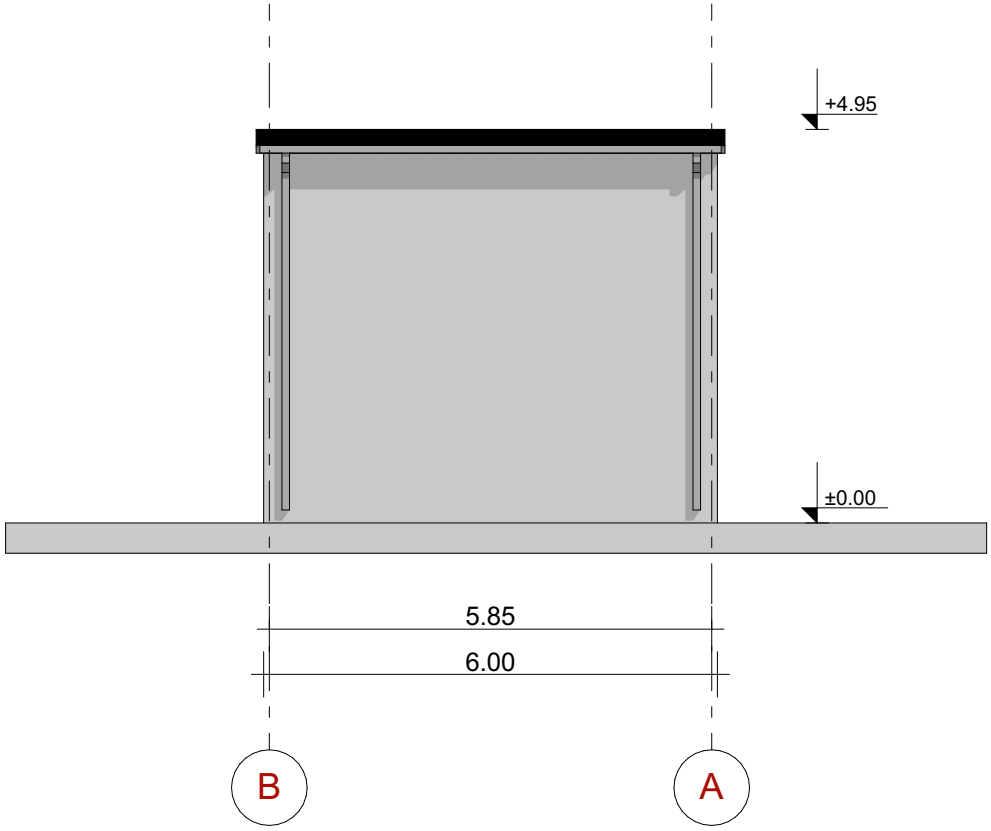

formati	A-3

დამკვეთი: შპს "ბიზნეს ჯგუფი 2010"

პირობითი აღნიშვნა:

პროექტის დასახელება:

საწყობი

მისამართი:
ქ.თბილისი, ალ.ქართველიშვილის ქ.№7
ს/კ 01.19.16.003.390

პროექტის ნაწილი:
არქიტექტურული

თანამდებობა	გვარი	ხელმოწერა
დირექტორი	გ. ჭანკვეტაძე	
მთ. არქიტექტორი	მ.ბარბაქაძე	
პრ. ავტორი	მ.ბარბაქაძე	

Semsrulebeli organizacia

ფურცლის დასახელება:

ფასადი ბ-ა

თარიღი 2021 წ.	მასშ. 1:100
ფურცლების რაოდენობა	–
ფურცლის ნომერი №	–