Հեղինակային իրավունքով պաշտպանված նյութ է: Արգելվում է առանց հեղինակի գրավոր թույլտվության պատճենել, տարածել, փոխանցել կամ այլ կերպ օգտագործել սույն նյութը կամ դրա մասերը: Խախտման դեպքում կիրառվում է ՀՀ օրենսդրությամբ նախատեսված պատասխանատվություն:			
Գլխավոր ճարտարապետ	Ա. Ղազարյան		
Գլխավոր նախագծող	Ա. Ղազարյան		
Նախագծող			
Նախագծող			
Նախագծող

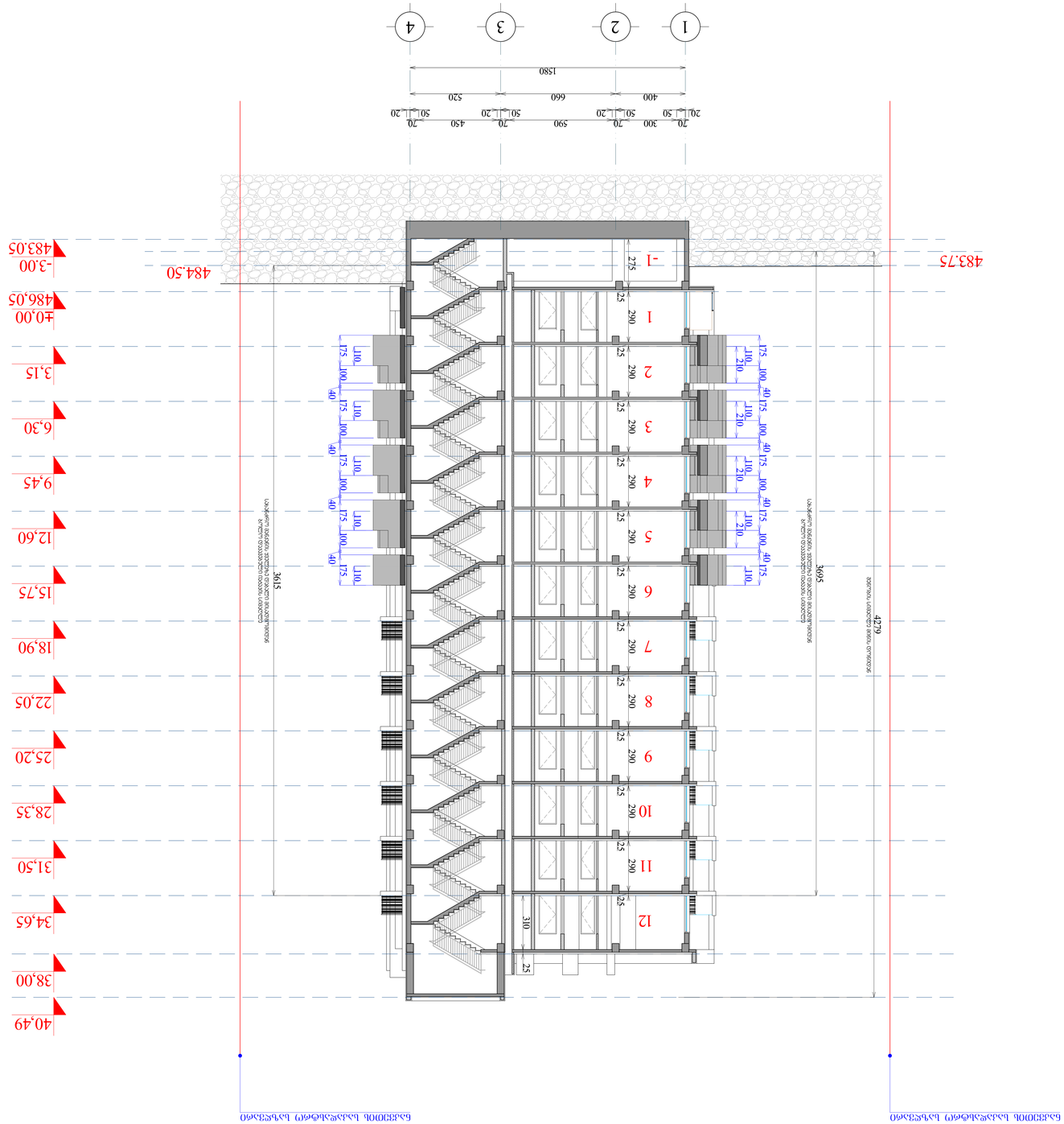

Հեղինակ	Ա. Մկրտչյան		
Ղեկավար	Ա. Եղոյան		
Նախագծի գլխ.	Ա. Եղոյան		
Ստուգող	Ա. Ավետիսյան		
Նախագծի մասնագետ			
Հաստատող	Ա. Եղոյան		
Գլխավոր ճարտ.	Ա. Եղոյան		

Մասշտաբ	1:100	
Ամսաթիվ	15/05/2021	
Փուլ	Layout	

Նախագծի անվանում	Թաղամաս 2-2
Ք. Մանուշյան, 0. Նազարյան փող. №21, Հ.Ծ.Ծ №7	

Նախագծի մ. Հ.	22	28

Գլխավոր ճարտարապետ	Ա. Եղոյան

Գլխ. «Ղ.Ա.Ա.Ա

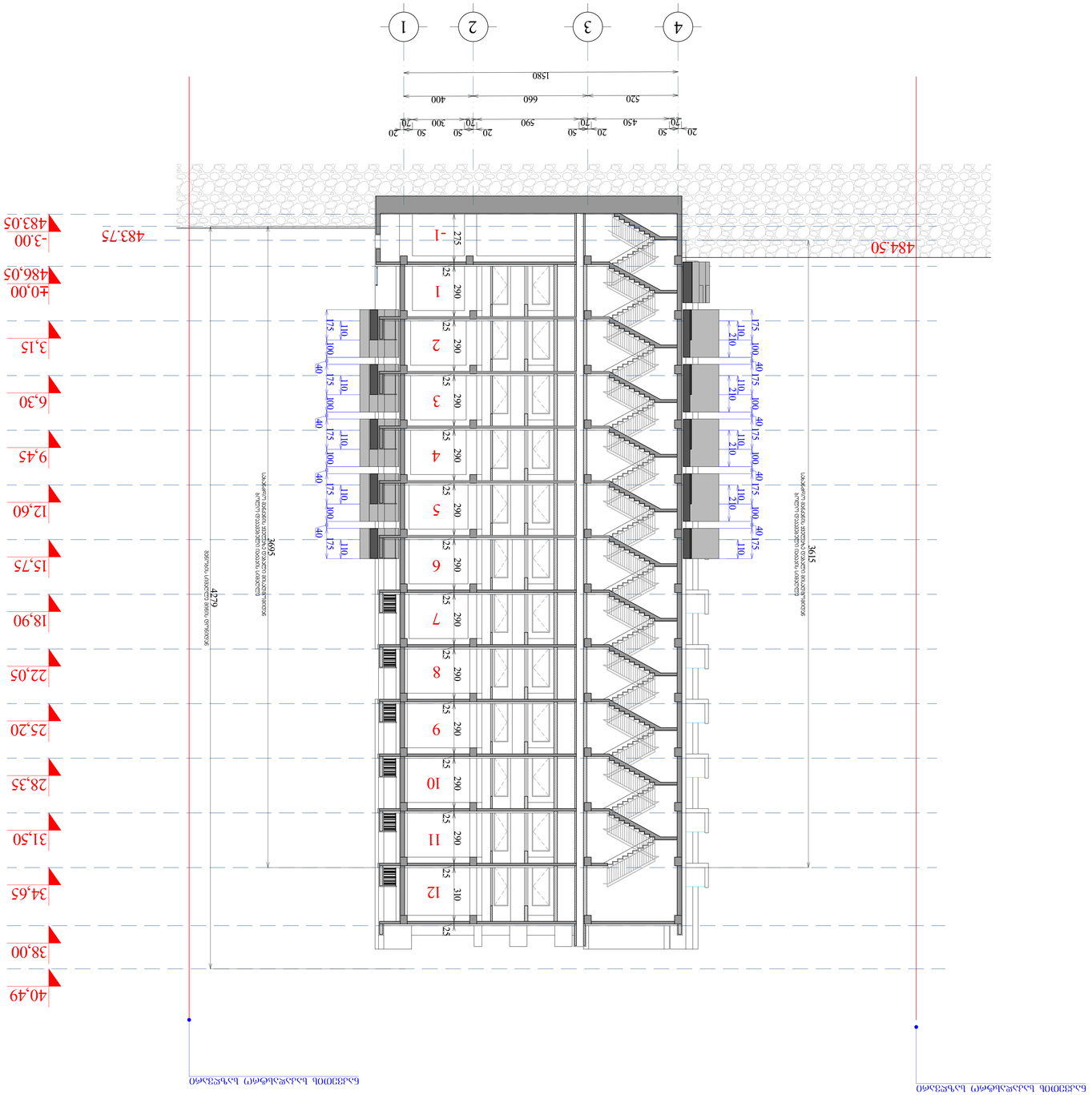

ტიპიური სართულის გეგმა	0.00	3.15	6.30
სველი წერტილების ფრაგმენტი	9.45	12.60	15.75
ტიპიური სართულის გეგმა	18.90	22.05	25.20
სველი წერტილების ფრაგმენტი	28.35	31.50	34.65
ტექნიკური სართულის გეგმა	38.00	40.49	

ნახაზის სახელწოდება

შენობის ფასადის ნაწილი

ნახაზის ნომერი

ტექნიკური სართულის გეგმა	0.00	40.49
სველი წერტილების ფრაგმენტი	3.15	6.30
ტიპიური სართულის გეგმა	9.45	12.60
სველი წერტილების ფრაგმენტი	15.75	18.90
ტექნიკური სართულის გეგმა	22.05	25.20
სველი წერტილების ფრაგმენტი	28.35	31.50
ტექნიკური სართულის გეგმა	34.65	38.00

ტიპიური სართულის გეგმა	3.15	6.30
სველი წერტილების ფრაგმენტი	9.45	12.60
ტიპიური სართულის გეგმა	15.75	18.90
სველი წერტილების ფრაგმენტი	22.05	25.20
ტექნიკური სართულის გეგმა	28.35	31.50
სველი წერტილების ფრაგმენტი	34.65	38.00
ტექნიკური სართულის გეგმა	40.49	

ტექნიკური სართულის გეგმა	0.00	3.15	6.30
სველი წერტილების ფრაგმენტი	9.45	12.60	15.75
ტიპიური სართულის გეგმა	18.90	22.05	25.20
სველი წერტილების ფრაგმენტი	28.35	31.50	34.65
ტექნიკური სართულის გეგმა	38.00	40.49	

ტექნიკური სართულის გეგმა	0.00	40.49
სველი წერტილების ფრაგმენტი	3.15	6.30
ტიპიური სართულის გეგმა	9.45	12.60
სველი წერტილების ფრაგმენტი	15.75	18.90
ტექნიკური სართულის გეგმა	22.05	25.20
სველი წერტილების ფრაგმენტი	28.35	31.50
ტექნიკური სართულის გეგმა	34.65	38.00

ტიპიური სართულის გეგმა	3.15	6.30
სველი წერტილების ფრაგმენტი	9.45	12.60
ტიპიური სართულის გეგმა	15.75	18.90
სველი წერტილების ფრაგმენტი	22.05	25.20
ტექნიკური სართულის გეგმა	28.35	31.50
სველი წერტილების ფრაგმენტი	34.65	38.00
ტექნიკური სართულის გეგმა	40.49

კიბის ჭრილი №1
მას. 1:100

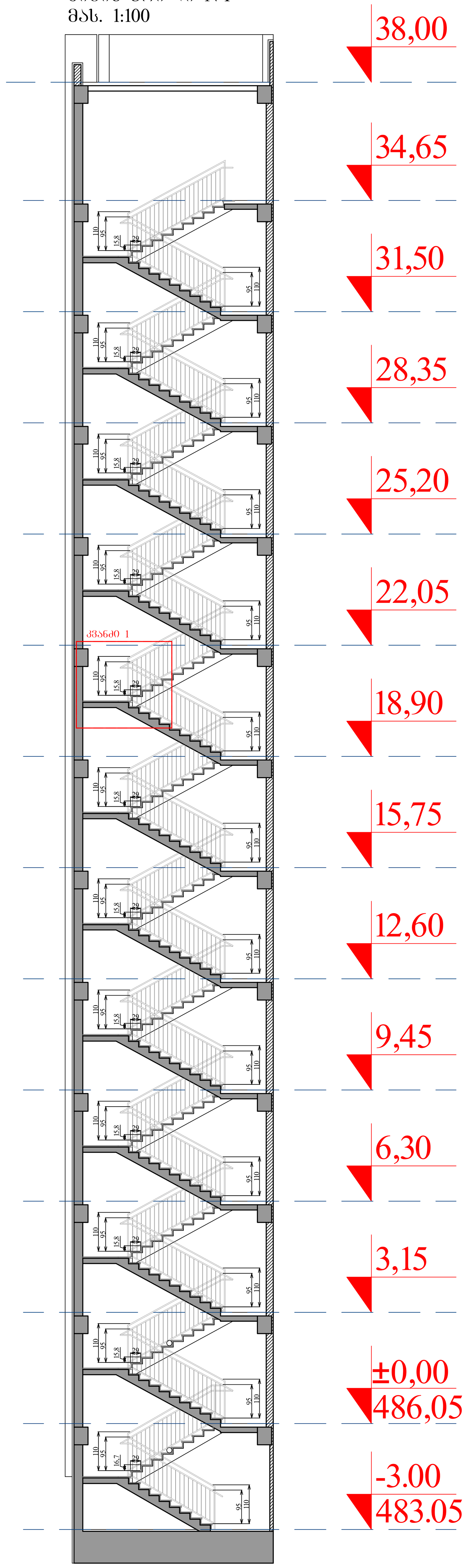

კიბის გეგმა №1
მას. 1:50

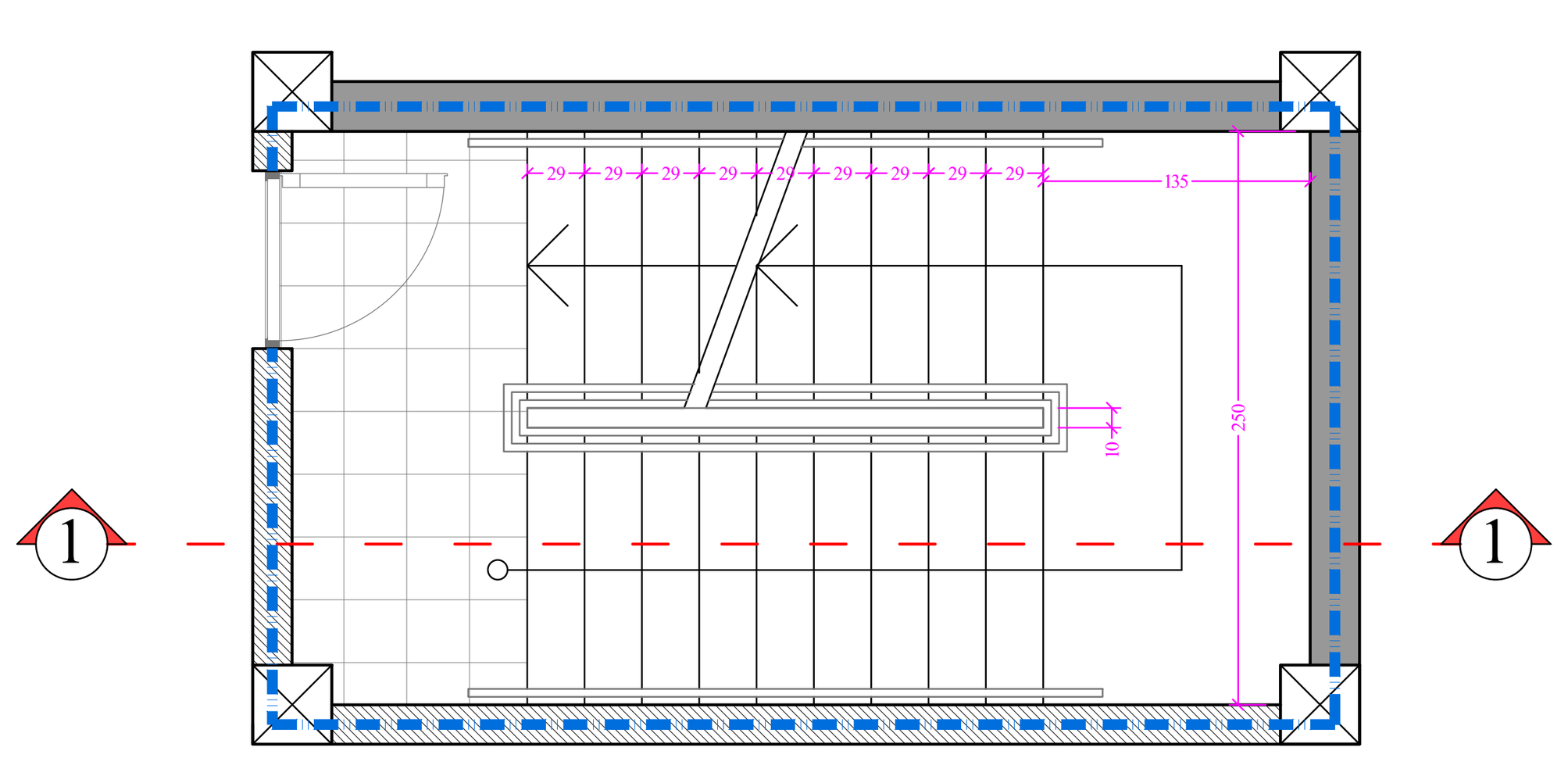

კიბის გეგმა №2
მას. 1:50

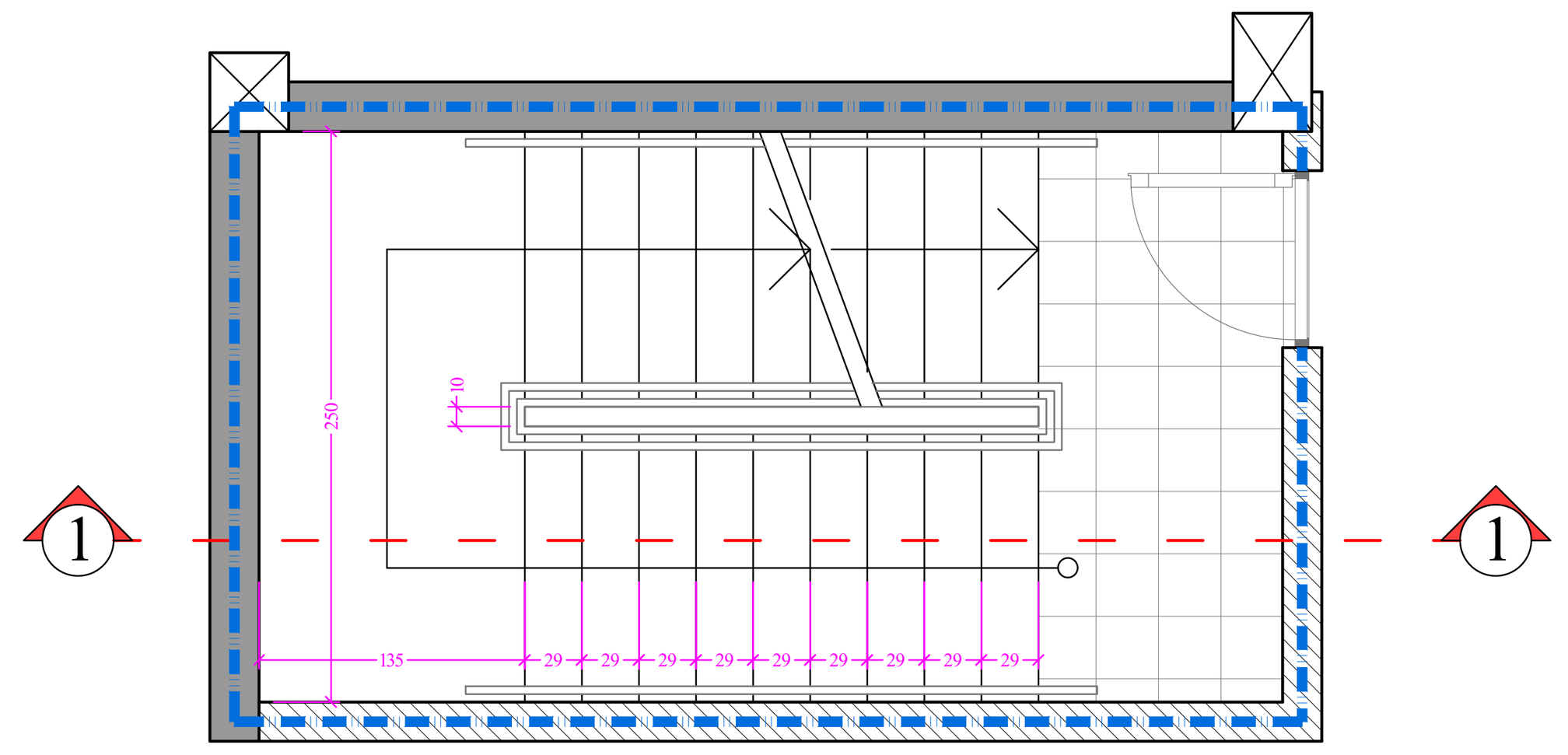

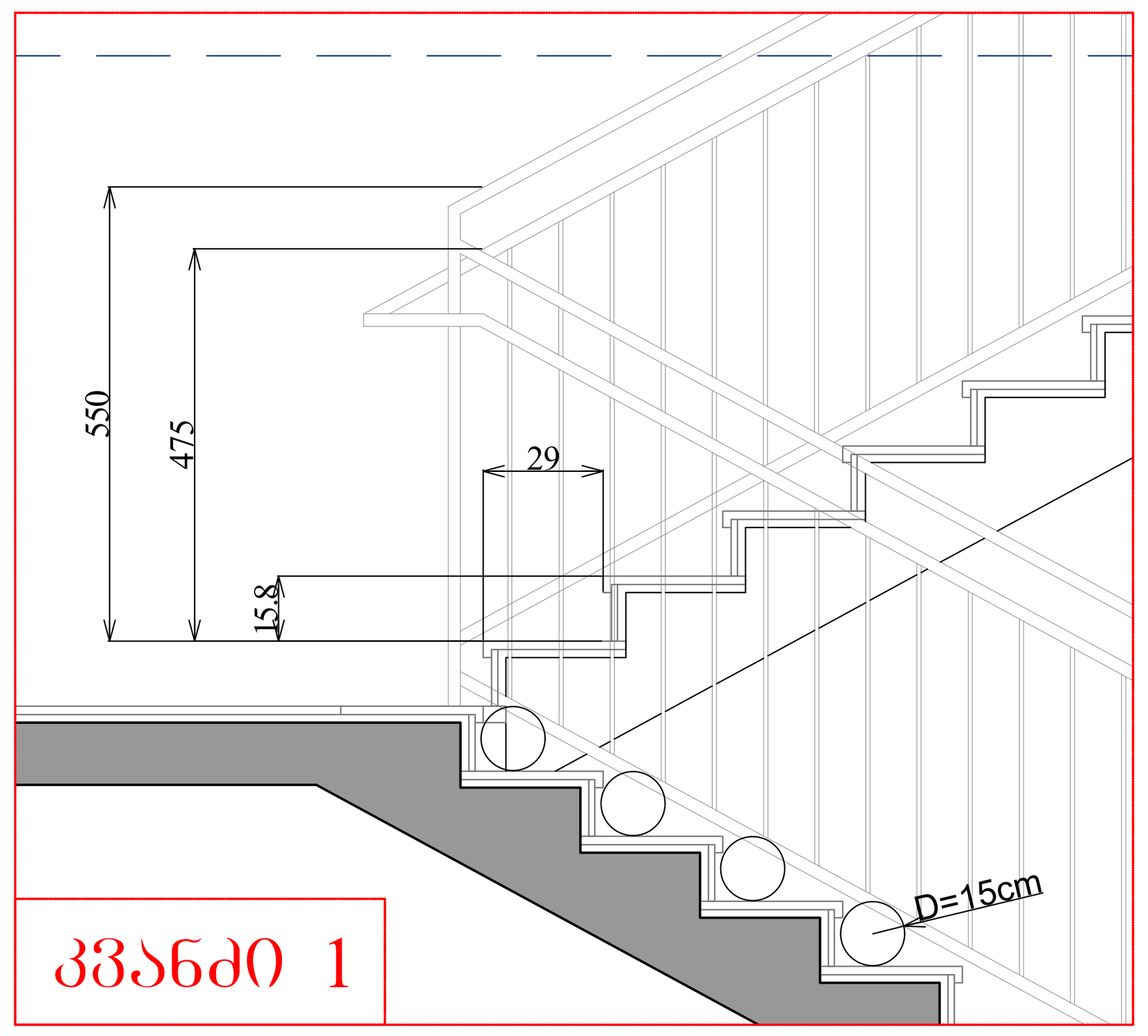

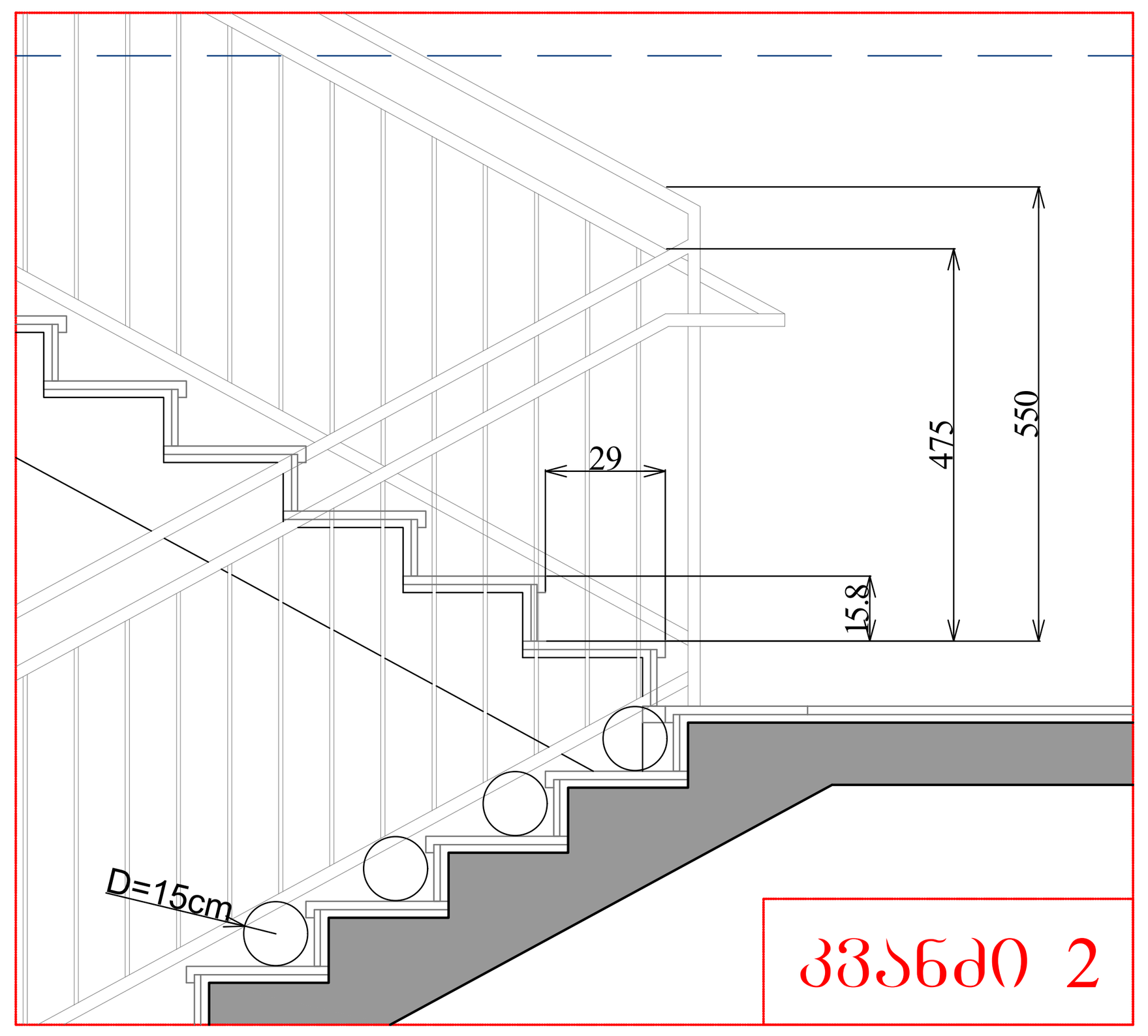

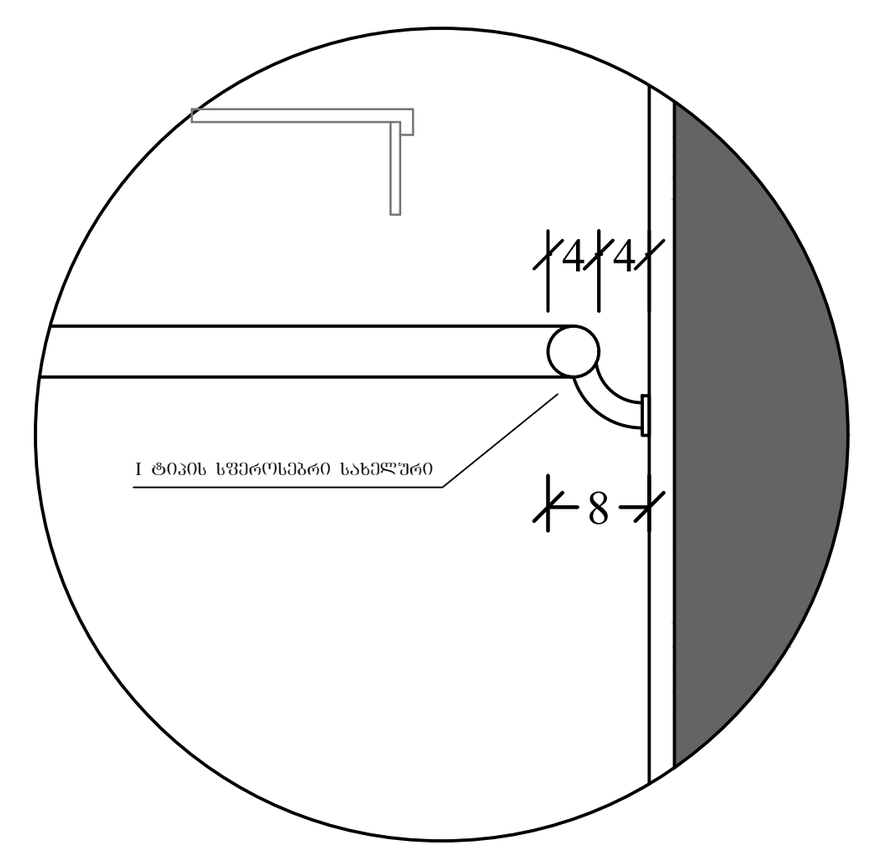

ჭრილი მ 1:20

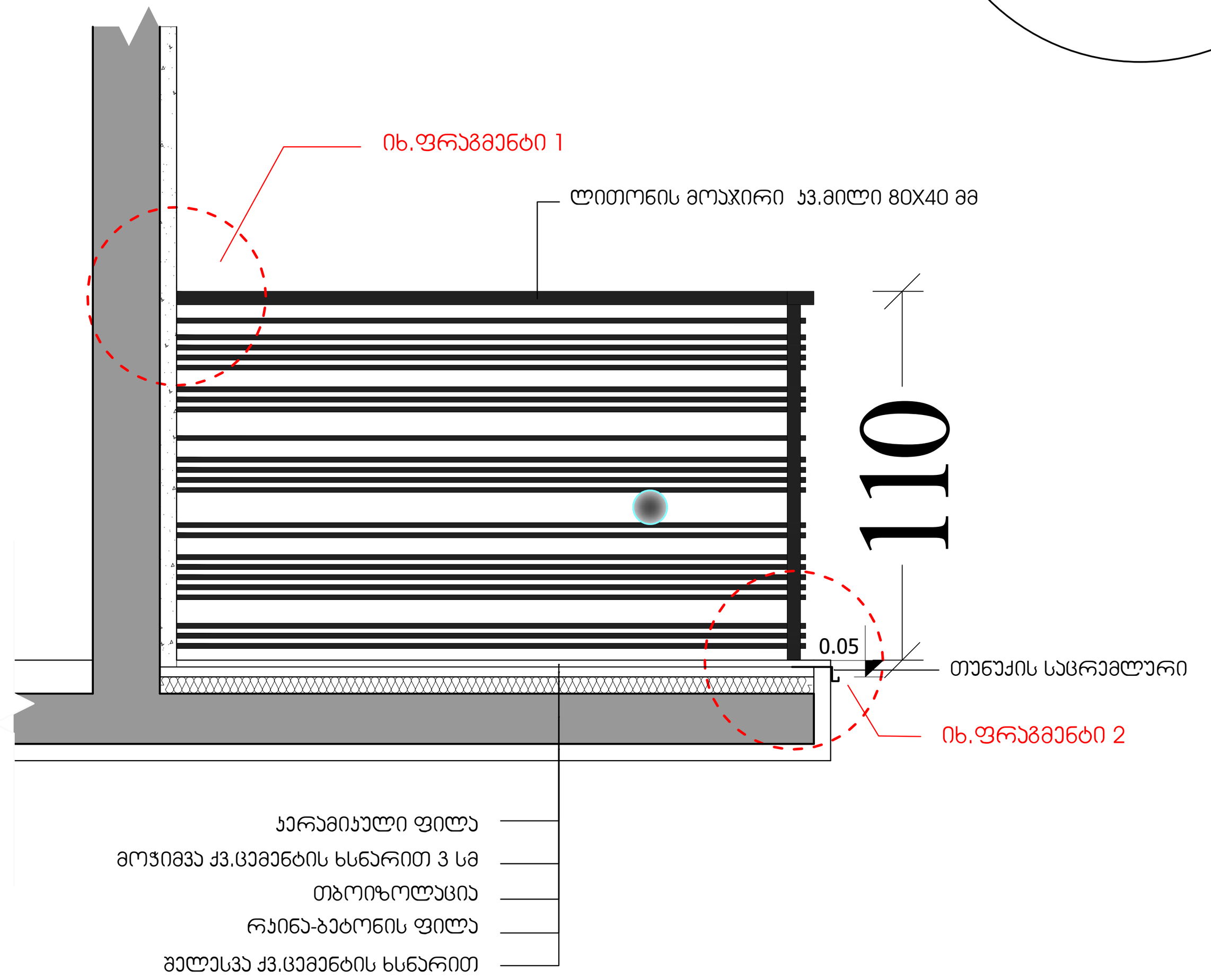

ჭრილი მ 1:20

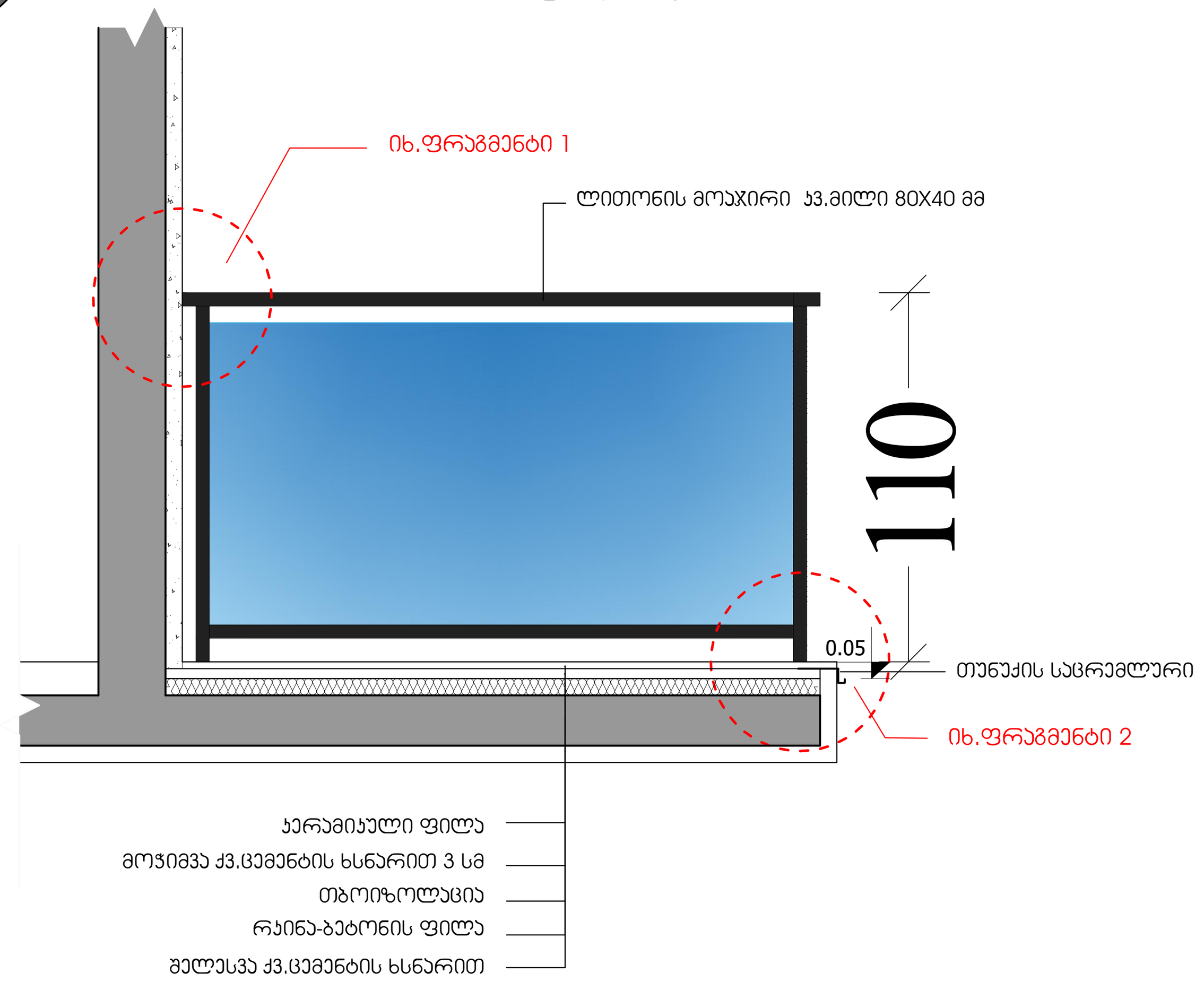

ფრაგმენტი №2 მ. 1:5

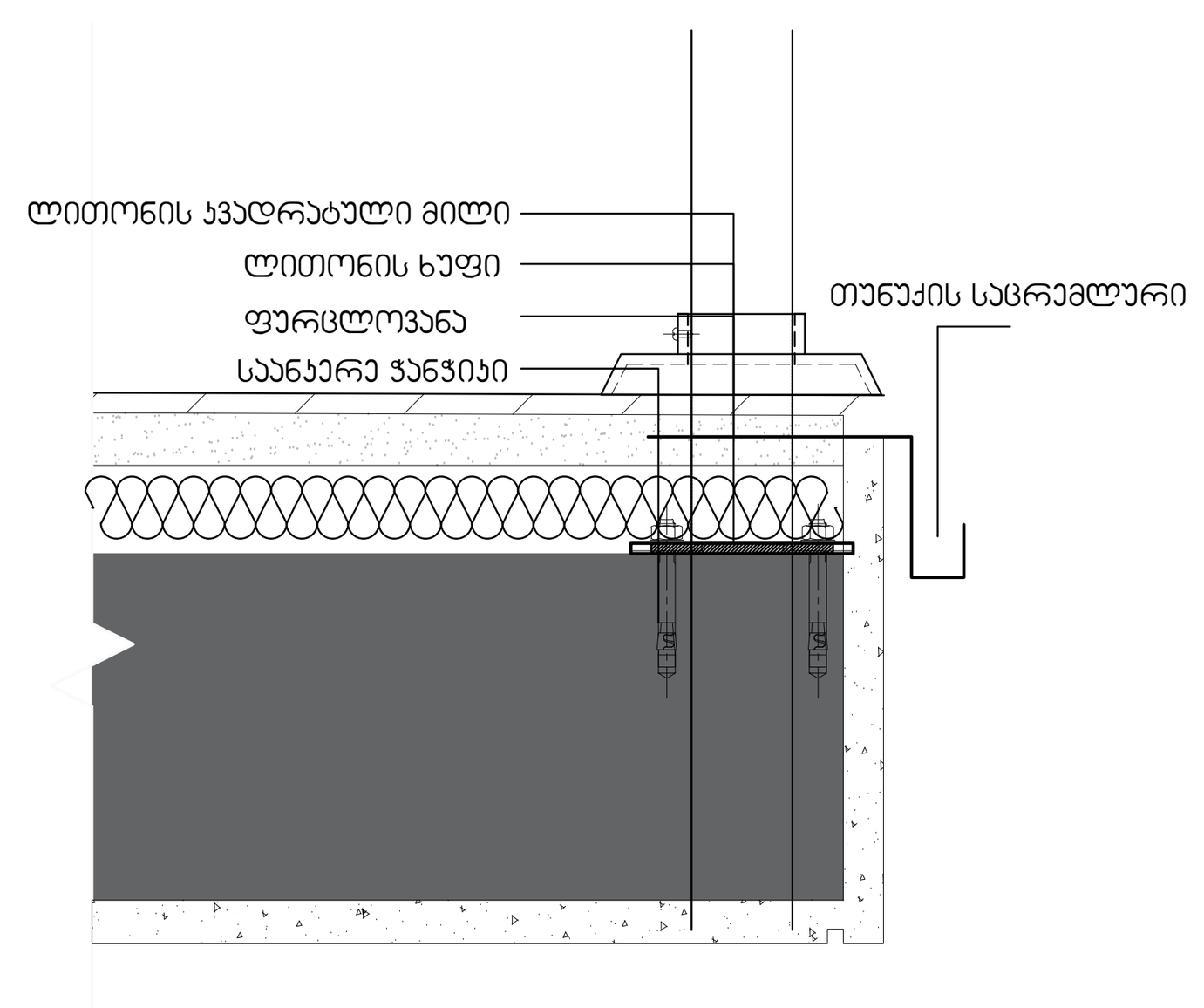

ფრაგმენტი №1 მ. 1:5

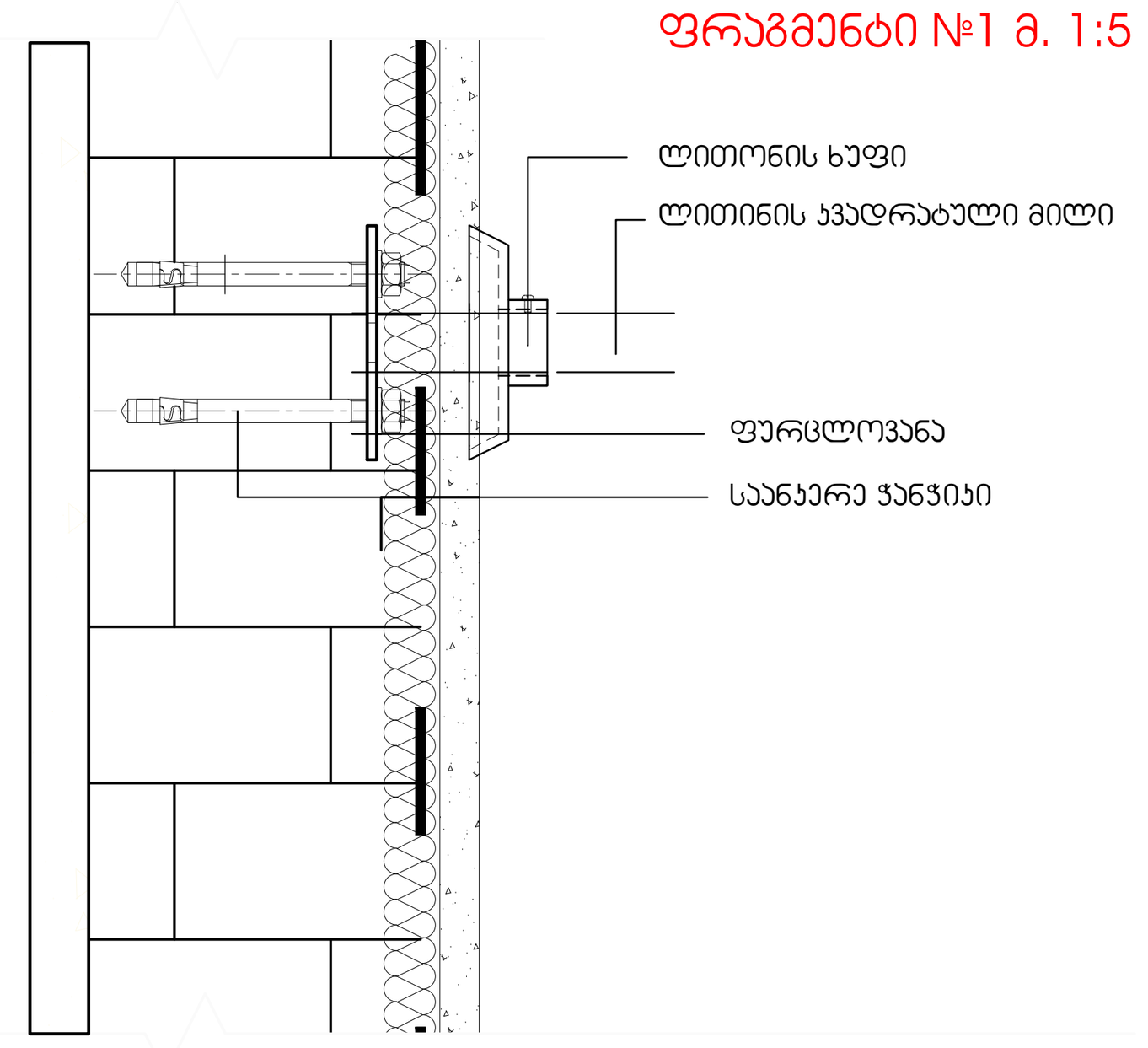

კიბის ჭრილი №2
მას. 1:100

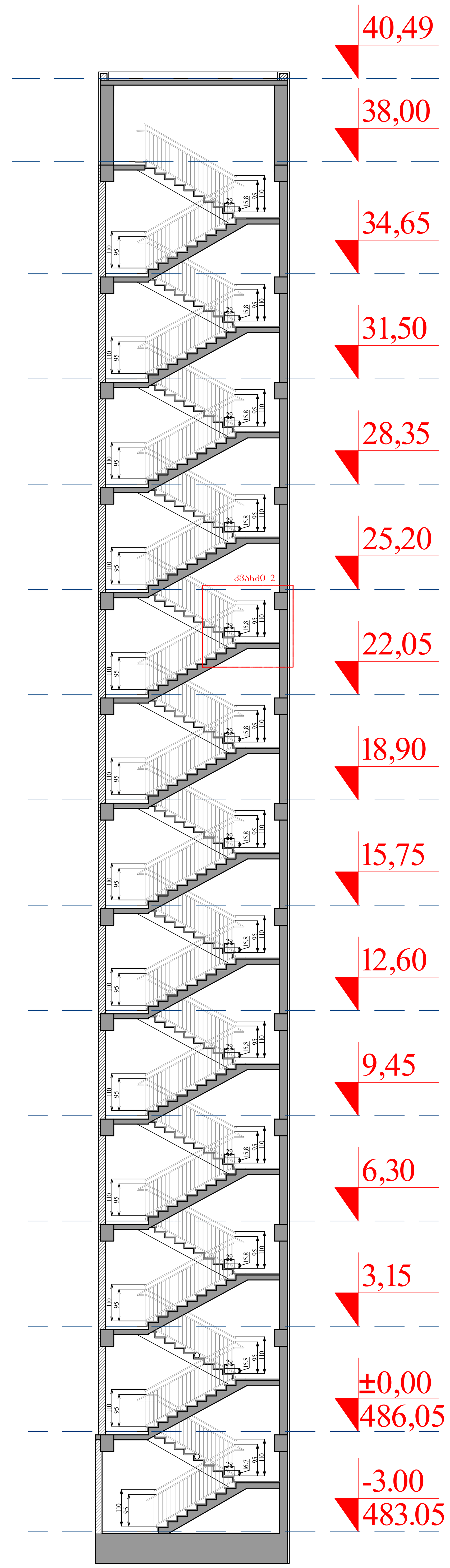

ფორმატი A-1	დაკვეთა №	dwg. ფაილის სახელი gegmebi . dwg

პირობითი ნიშნები:

- n – ექსპლიკაციის ნუმერაცია
- – არქიტექტურული ნიშნული
- – კედლები
- – კოლონები
- – ღერძის ხაზი

ექსპლიკაცია

შენიშვნები:

ნახაზზე ზომები მოცემულია სანტიმეტრებში.

ნახაზის ყველა ცვლილება მშენებლობისას შეთანხმებული უნდა იყოს პროექტის ავტორთან.

ტექნიკური მაჩვენებლები

შენიშვნები:

შენიშვნა:

ყველა კიბის (მათ შორის გარე) ყოველი საფეხურის და საბიჯელის 40 მმ სავალ ნაწილს, რომელიც იზომება საფეხურის ნაშვერიდან თარაზულად, უნდა ჰქონდეს ერთგვაროვანი ფერის მქონე ზედაპირი, რომელიც საფეხურის დანარჩენი ნაწილისგან მკვეთრად განსხვავებული უნდა იყოს (მუქი ღია ფონზე). ხილვადი კონტრასტი გაგრძელდეს ყოველი საფეხურის ერთი კიდიდან საფეხურის მეორე კიდემდე.

შენიშვნა:
მისაწვდომი გზაკიბის საზღვრებში იატაკის ზედაპირები იქნება მდგრადი, მყარი და არასრიალა.
კიბის საფეხურების განსხვავებული მონიშვნა იქნება გამძლე, შენობის გარეთ მდებარე კიბის საფეხურები და ბაქნები ისე დაგეგმარდება, რომ სავალ ზედაპირზე წყალი არ დაგროვდება.
გასანათებელი საშუალებები უზრუნველყოფს კიბეების განათებას, რომელიც გაიზომება საბიჯელების ზედაპირების და ბაქნების ზედაპირების ცენტრში გაზომვისას საფეხურის წინაპირიდან 600 მმ-ის საზღვრებში, შემდეგი წესის შესაბამისად:

- არაუმცირეს 11 ლუქსი განათება.
- არაუმცირეს 110 ლუქსი განათება, კიბით სარგებლობის დროს.
- კიბეების გამოყენებისას 11 ლუქსიდან 110 ლუქსზე გადასვლა შესაძლებელი უნდა იყოს განათების სამართავებით უზრუნველყოფილი ავტომატური, მოძრავი სენსორული ტიპის განათების ჩამრთველებით, რომლებიც შეესაბამება ყველა ქვემოთ ჩამოთვლილს:
- განათების სამართავები აღჭურვილი იქნება საიმედო ოპერაციული სისტემით და შეფასებული იქნება ამ მიზნით გამოყენებისთვის.
- მოძრავი სენსორი გააქტიურდება დამკავებლის მოძრაობით საფეხურებზე ან საფეხურების ბაქნებზე.
- განათების გამააქტიურებლები დაყენებული იქნება არაუმცირეს 15 წუთიანი მოქმედების პერიოდით.
- გზა–კიბის განათება ჩაირთვება ავტომატური სენსორული ჩამრთველებით, ასეთის არსებობის შემთხვევაში, ისე, რომ შესასვლელში მდებარე ბაქანზე, შესასვლელში მდებარე ბაქნის მოსაზღვრე თითოეულ კიბის მარშსა და შესასვლელში მდებარე ბაქნის ზემოთ და ქვემოთ მდებარე ბაქნებზე მე–4 პუნქტით დადგენილი განათებულობის დონე საფეხურის გამოყენებამდე იქნება უზრუნველყოფილი.
- კიბის სახელურები და ნებისმიერი კედელი ან მათ მომიჯნავედ მდებარე სხვა ზედაპირი არ იქნება ბასრი ან უხეში ელემენტების შემცველი.
- კიბის სახელურები არ იტრიალებს მათი ბუდეების საზღვრებში.

დამკვეთი: შპს "ბილდერზ"

მისამართი: ქ. თბილისი, სოფელი დიღომი, არქანჯელო ლამბერტის ქუჩა №31; ქ. თბილისი, სოფელი დიღომი, სტრაბონის ქუჩა №40-ის მიმდებარედ

პროექტის სახელწოდება: მრავალფუნქციური შენობა/კომპლექსი

თანამდებობა	გვარი	ხელმოწერა	თარიღი
დირექტორი	გ. არველაძე		
არქიტექტორი	გ. ხვიტია		
არქიტექტორი			
პრ. კონსტრუქტორი			
დაამუშავა	ლ. წაქაძე		
შეამოწმა	გ. ხვიტია		

შპს "ბილდერზ"	მასშტაბი	1:100
	თარიღი	
	layout	

მისამართი	ნახაზი
ქ. თბილისი, ი. აბაშიძის ქუჩა №21, ბინა №7	ფრაგმენტული ჭრილები

სტადია	ფურცელი	ფურცლები
მ. პ.	11	31