არსებული სიტუაცია

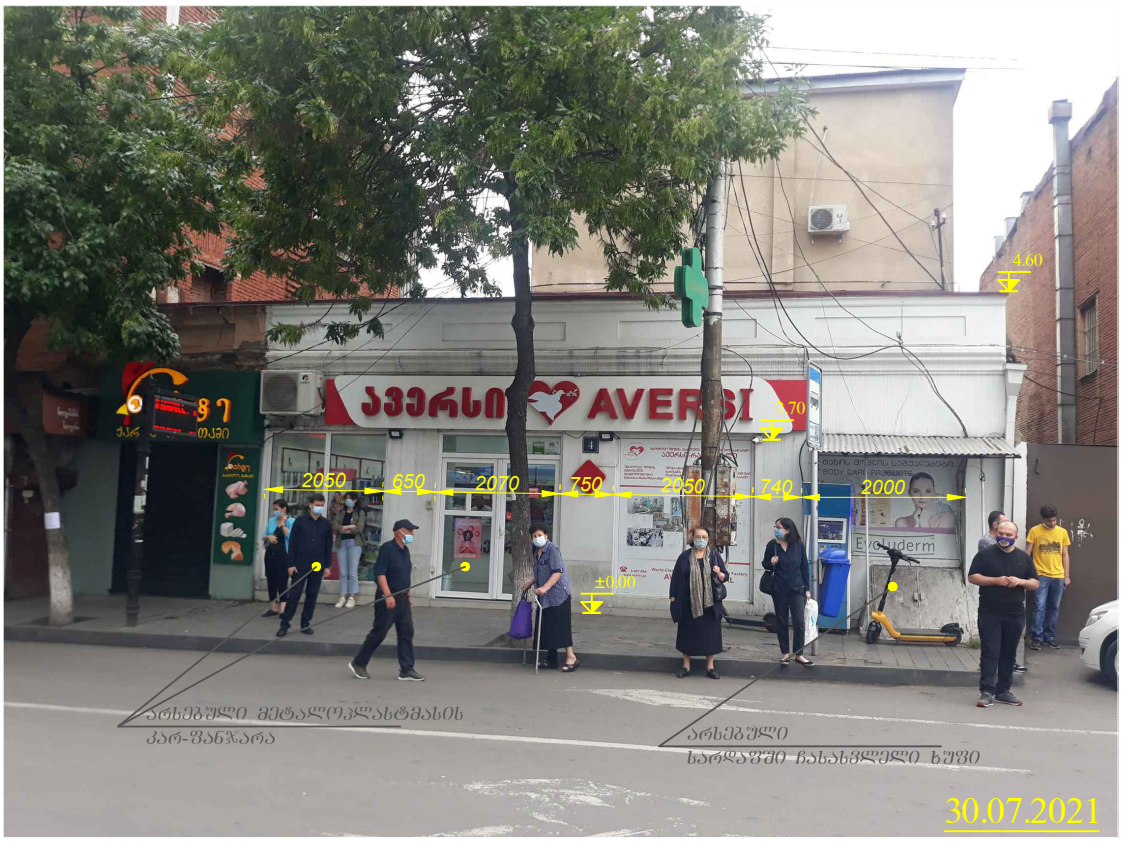


არსებული ფასადი
მ. 1:100

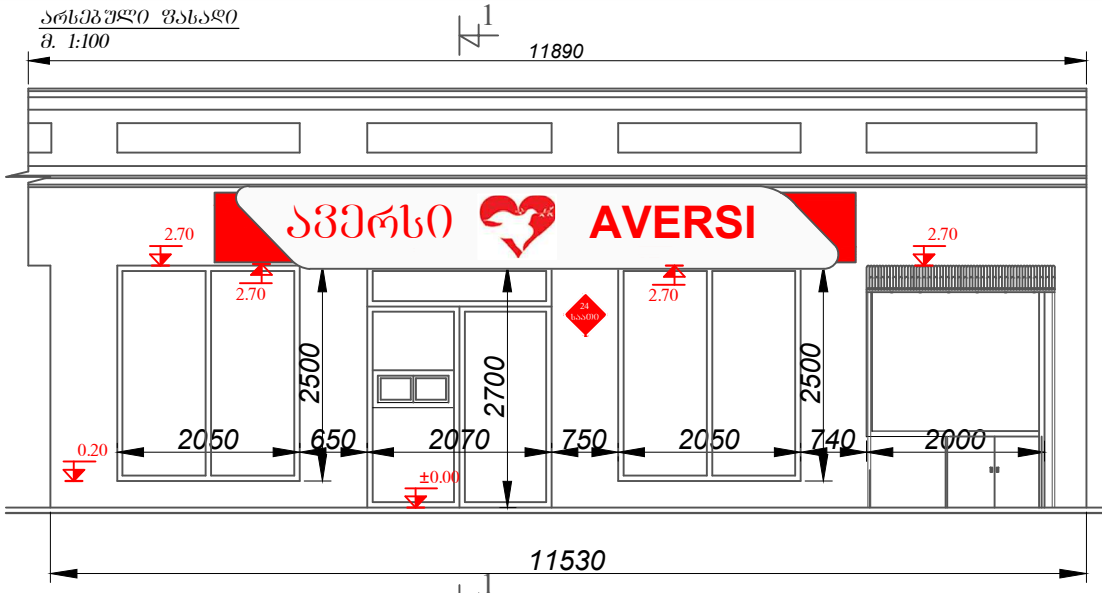


ჭრილი 1-1 მ1:100

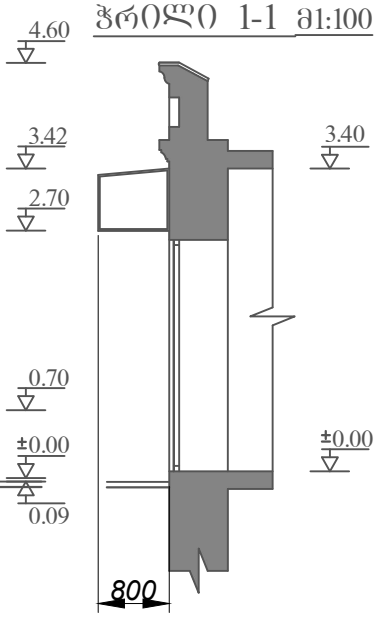


არსებული გეგმის ფრაგმენტი
მ. 1:100

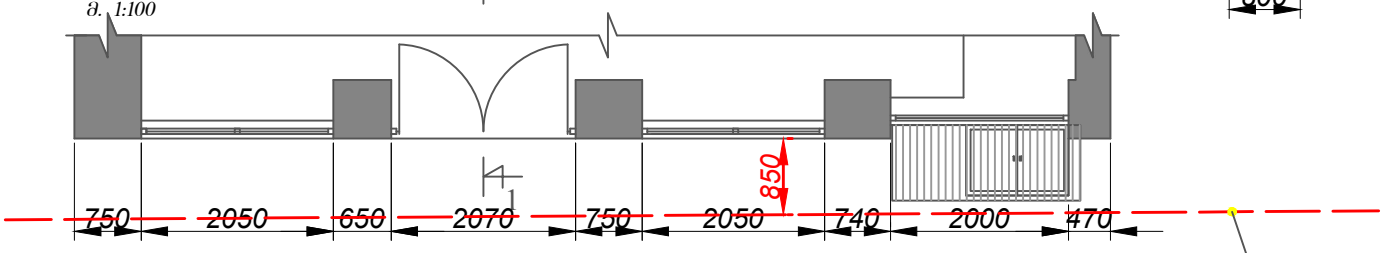


საკადასტრო საძღვარი