საქართველო, ქ. თბილისი
შ.პ.ს. „მონოლითი“
202242233
თევდორე მღვდლის ქ. №5

GEORGIA, TBILISI
„MONOLITI“ L.T.D.
202242233
5 TEVDORE MGVDELI STR.

№44/21 „11“ მაისი 2021 წ.

ტექნიკური დასკვნა ქალაქ თბილისში, ც. დადიანის ქ. №47 და №49-ში მრავალფუნქციური კომპლექსის გავლენისა, ირგვლივ მდებარე შენობა-ნაგებობებზე.

ქალაქ თბილისში, ც. დადიანის ქ. №47 და №49-ში, შ.პ.ს. „დეველოპმენტ გრუპს“ თავის კუთვნილ მიწის ნაკვეთზე (ს/კ №01.12.20.030.027) აგებული აქვს სარდაფის მქონე ცხრა სართულიანი, მრავალფუნქციური კომპლექსი. შენობის მზიდი კონსტრუქციული ნაწილი გადაწყვეტილია მონოლითური რკინაბეტონის ჩარჩო-კავშიროვან ვარიანტში. შენობა გეგმაში მართკუთხა მოხაზულობისაა, ზომებით ღერძებში ℓ×b=29.42×15.45 მ.

მშენებარე შენობის ტერიტორიას ჩრთილოეთის მხრიდან ესაზღვრება ცხრა სართულიანი სარდაფის მქონე მრავაფუნქციური შენობა (ს/კ: 01.12.20.030.008), აღმოსავლეთის (ს/კ: 01.12.20.030.016 და ს/კ: 01.12.20.030.007) მხრიდან მცირე ზომის ერთ სარულიანი დამხმარე და საცხოვრებელი შენობები, ხოლო სამხრეთიდან (ს/კ: 01.12.20.030.009) ორი ერთ სართულიანი შენობა.

შ.პ.ს. „მონოლითი“ წარმოდგენილი მასალების საფუძველზე გაცნობებთ, რომ მომიჯნავედ არსებული შენობების გასწვრივ აღმოსავლეთისა (ს/კ: 01.12.20.030.016 და ს/კ: 01.12.20.030.007) და სამხრეთის (ს/კ: 01.12.20.030.009) მიმართულებით მოწყობილია შპუნტური კედლის ე.წ. „ფარდა“ Ø15 სმ. ნაბურღ-ინექცირებული ხიმინჯებისაგან. მანძილი ხიმინჯის ცენტრებს შორის შეადგენს 80 სმ.-ს, ხოლო ხიმინჯების სიგრძე ჩაღრმავებულია საძირკვლის ფილის ძირის ქვეშ არანაკლები 1მ.-ისა.

დასკვნა:

ქალაქ თბილისში, ნაძალადევის რაიონში, ც. დადიანის ქუჩა №47 და №49-ში მრავალფუნქციური კომპლექსის მზიდი კონსტრუქციული ნაწილის მშენებლობა, კორექტირებული პროექტის მიხედვით დასრულებულია. კორექტირებული პროექტის მიხედვით აგებული შენობა არ იქონიებს უარყოფით ტექნიკურ ზეგავლენას, როგორც ირგვლივ, მომიჯნავედ არსებული შენობა-ნაგებობებისათვის, ასევე თავდაპირველად დამუშავებული პროექტის მიხედვით აგებული ძირითადი შენობისათვის. კორექტირებით გათვალისწინებული ცვლილებები არ იქონიებს შენობის მზიდ კონსტუქციულ ნაწილზე უარყოფით ტექნიკურ ზეგავლენას, მასზე, როგორც სტატიკური, აგრეთვე სეისმური დატვირთვების ზემოქმედების თვალსაზრისით შენობის ექსპლოატაციის მთელი პერიოდის განმავლობაში.

შ.პ.ს. ”მონოლითი”-ს დირექტორი. /გ. იაშვილი/

მთავარი ინჟინერი /მ. საველიძე/

ტელეფონის ნომერი: +995 599 15 66 49
ელექტრონული ფოსტა: Ltdmonoliti@gmail.com

შ.პ.ს. "დეველოპმენტ გრუპ,,

ქ. თბილისი, ც. დადიანის ქ №47 და №49
(ს.კ. 01.12.20.030.027)

ნაბურღ-ინექციური ხიმინჯების მოწყობის პროექტი

კონსტრუქციული ნაწილი

(მუშა პროექტი)

თბილისი 2019 წელი

ГЛАВНЫЙ ИНЖЕНЕР	Э. ЦИЦЕВА				
ГЛАВНЫЙ АРХИТЕКТОР	В. ЗОВОЛОВСКАЯ				
ГЛАВНЫЙ КОНСТРУКТОР	Б. ЗЛЫДНЕВ				
ГРУППА ПРОЕКТИРОВАНИЯ	Б. ЗЛЫДНЕВ				
ГИП	Б. ЗЛЫДНЕВ				

კვეთი 1-1
მ. 1:25

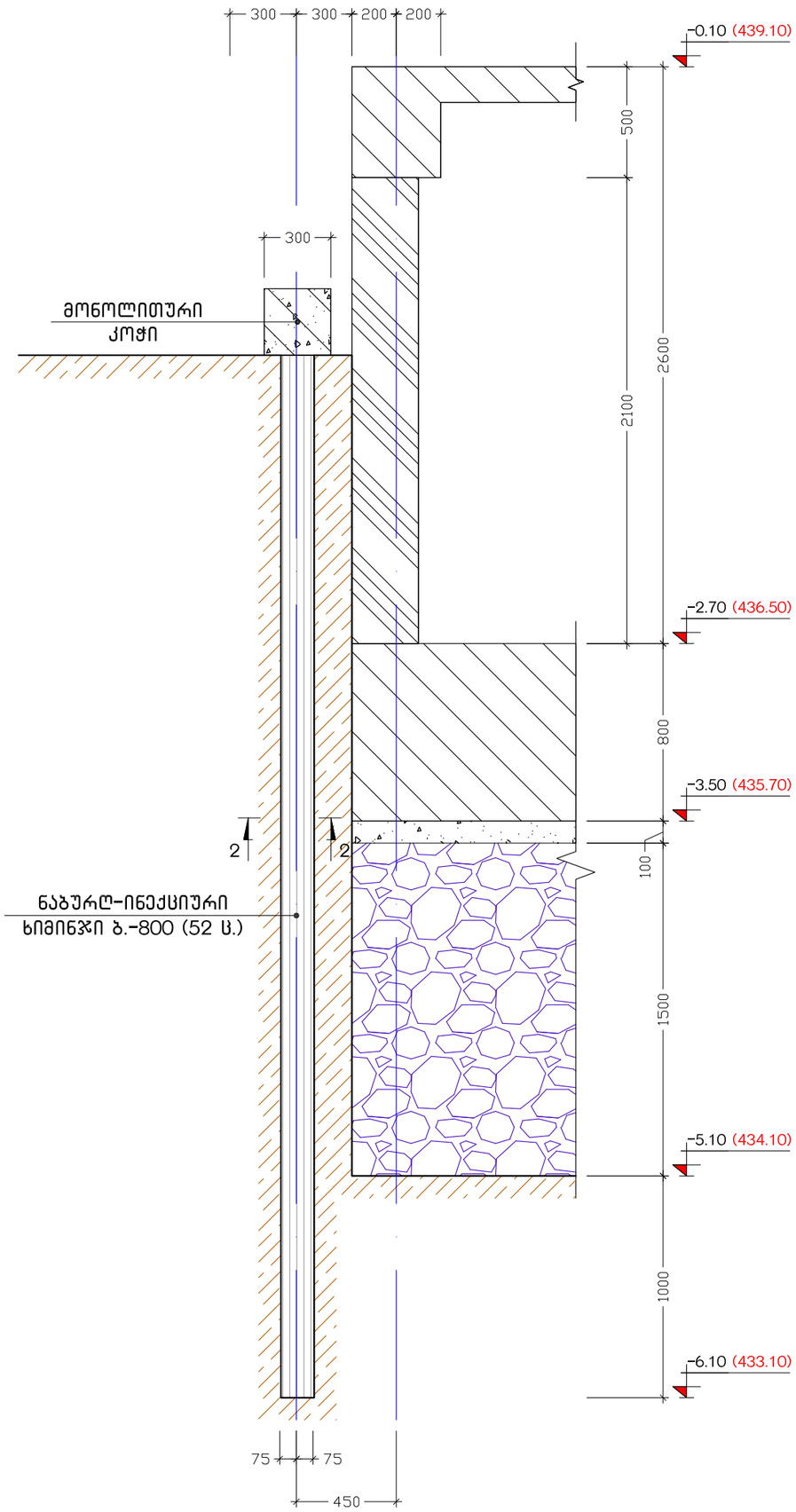

კვეთი 2-2
მ. 1:5

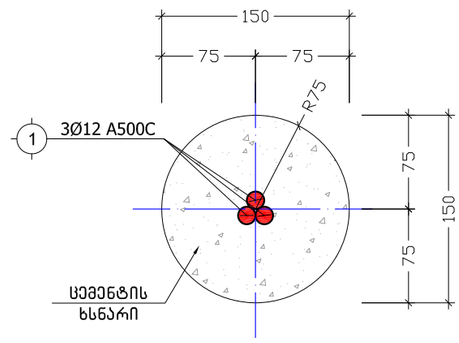

მონოლითური კოჭი
მ. 1:10

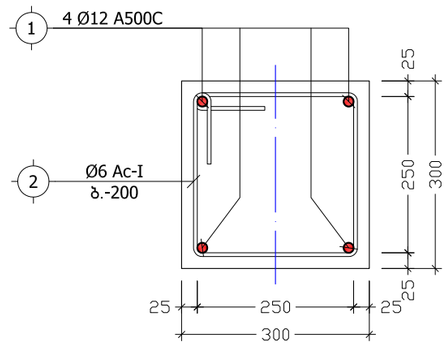

პოზ. №	ესკიზი	L
2	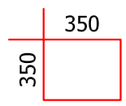	1200

ქ. თბილისი, ს. დადიანის ქ №47 და №49 (ს.კ. 01.12.20.030.027)				კვეთები 1-1, 2-2; მონოლითური კოჭი			2019 წ.
დირექტორი	ე. სოსინა			ფურც. №	რაოდენ.	მასშტ.	დაკვ. №
მთ. არქიტექ.	გ. მეტრეველი			კ. - 02	2	-	
კონსტრუქტ.	ნ. არჩვაძე			დამკვეთი:			
შეასრულა	ნ. არჩვაძე			შ.პ.ს. "დეველოპმენტ გრუპ,,			
შეამოწმა							