pekinis q. #27 t: 2 37 23 00 mob: 5 99 56 22 76, faqsi: 2 37 23 00

qalaqi Tbilisi, Jiuli Sartavas q. #1, (s/k 01.10.13.015.114)
i.b.a. "TabukaSvili 88"- is (ID 204959633) sakuTrebaSi arsebuli 2184 kv.m. arasasoflo-sameurneo
daniSnulebis miwis nakveTis da misi mimdebare teritoriis topografiuli

gegma

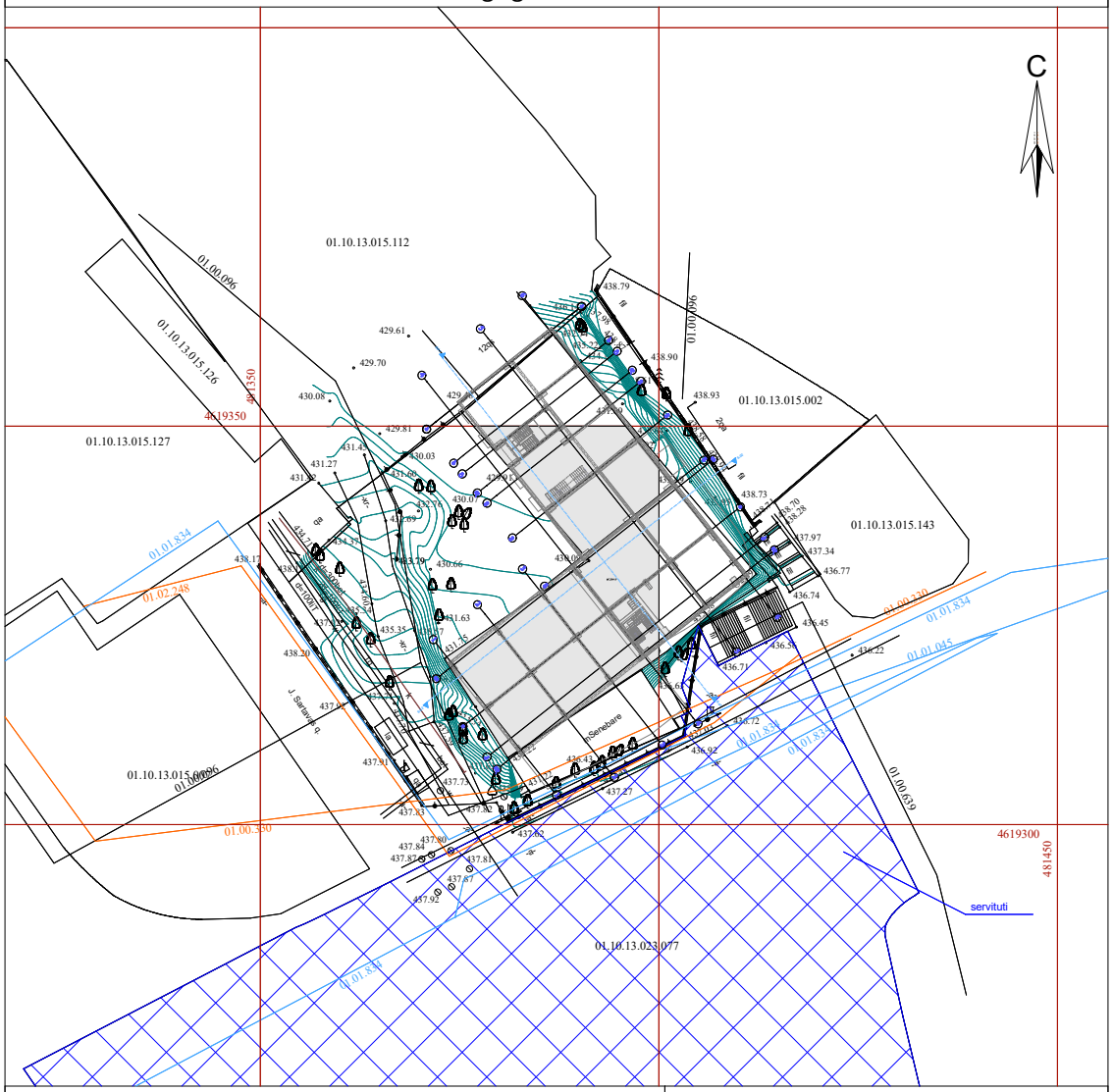

pirobiTi aRniSvnebi

WGS 1984 -is koordinatTa sistemis UTM proeqcia

sacx. Senoba	xis Robe	w	wyalgayvaniloba
arasacx. Senoba	Robe	g	gazi
farduli	qvis kedeli	k	kanalizacia
mSenebare Senoba	kedeli	san	saniaRvre
wiwvovani xe	flate	kg	kavSirgabmuloba
foTlovani xe	rkinigza		el. qselebi
xilkenkrovani mcenare	sameTvalyureo Webi	Tg	gaTboba gauqmebuli
gare ganaTeba	el. gadamcemi xazi		

SeniSvna: 1) gegmaze datanilia sajaro reestrSi registrirebuli nakveTis sazRvrebi
2) vinaidan gegmaze datanilia mxolod registrirebuli miwisqveSa komunikaciebi maTi mdebareobebis dazusteba moxdes yvela komunikaciis warmomadgenlebTan

S.p.s. "kirkitaZe da kompania" (s/n416294067)
pekinis q. #27/10 t: 2 37 23 00 mob: 5 99 56 22 76, faqsi: 2 37 23 00
Pekini str. N 27/10 tel: 2 37 23 00 mob: 5 99 56 22 76, fax: 2 37 23 00

direqtori:		r. kirkitaZe
azoma:		m. basilaZe
daxaza:		e. kvekvecia
damkveTi		i.b.a. "TabukaSvili 88"
masStabi: 1:500		06.07.2021w.

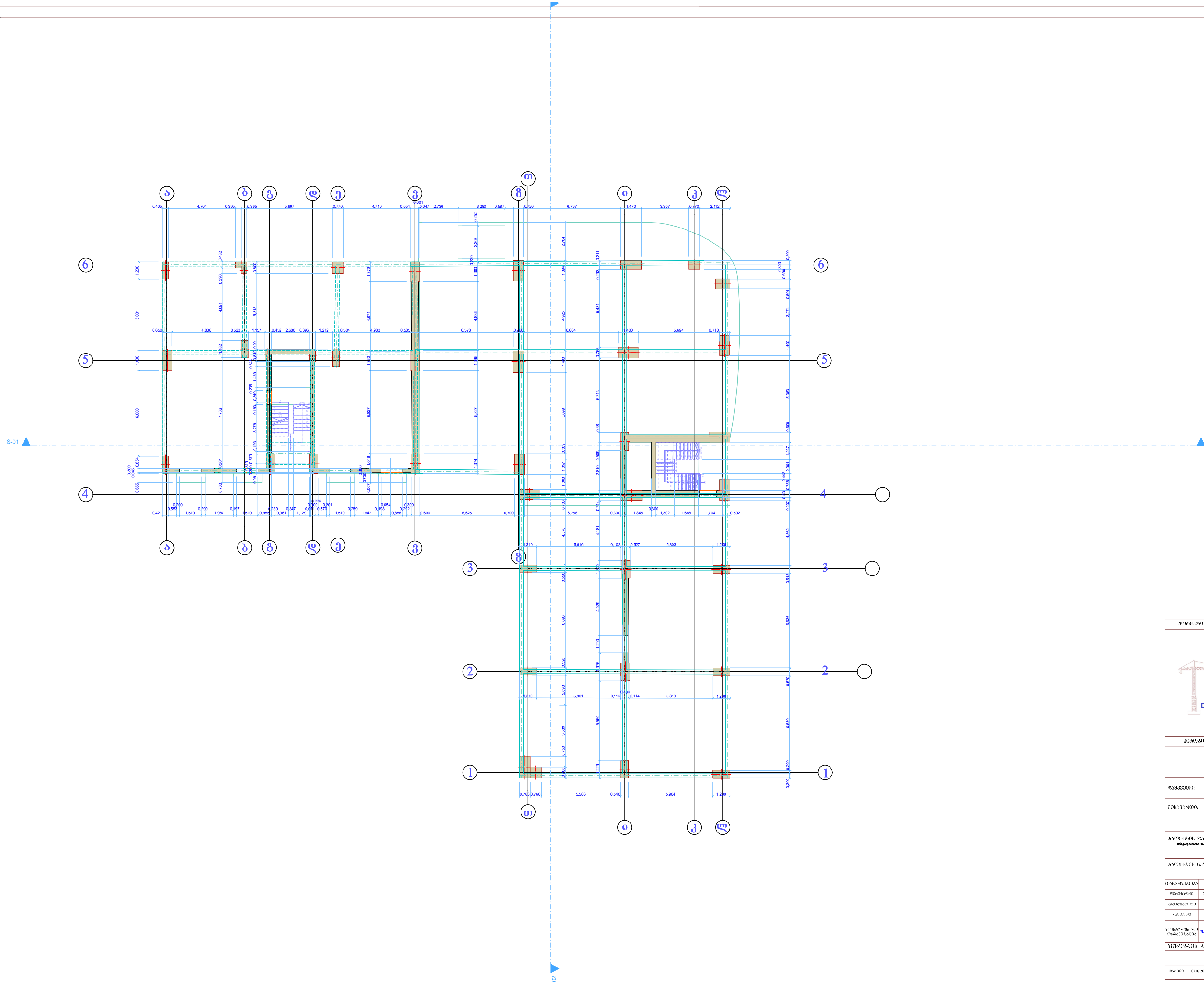

ფორმატი	A-3

EXPERT DEVELOPMENT

პირობითი აღნიშვნა:

დამკვეთი:

მისამართი:

პროექტის დასახელება:
მრავალბინიანი საცხოვრებელი სახლის დემონტაჟი

პროექტის ნაწილი:

თანამდებობა	გვარი	ხელმოწერა
დირექტორი	ა. ყურაშვილი	
არქიტექტორი	ბესალაშვილი	დემეტრე
დამკვეთი		
შემსრულებელი ორგანიზაცია	შპს ექსპერტ დეველოპმენტი	

ფურცლის დასახელება:

თარიღი 07.07.2021 წ.	მასშ. 1:100
ფურცლების რაოდენობა	
ფურცლის ნომერი №	

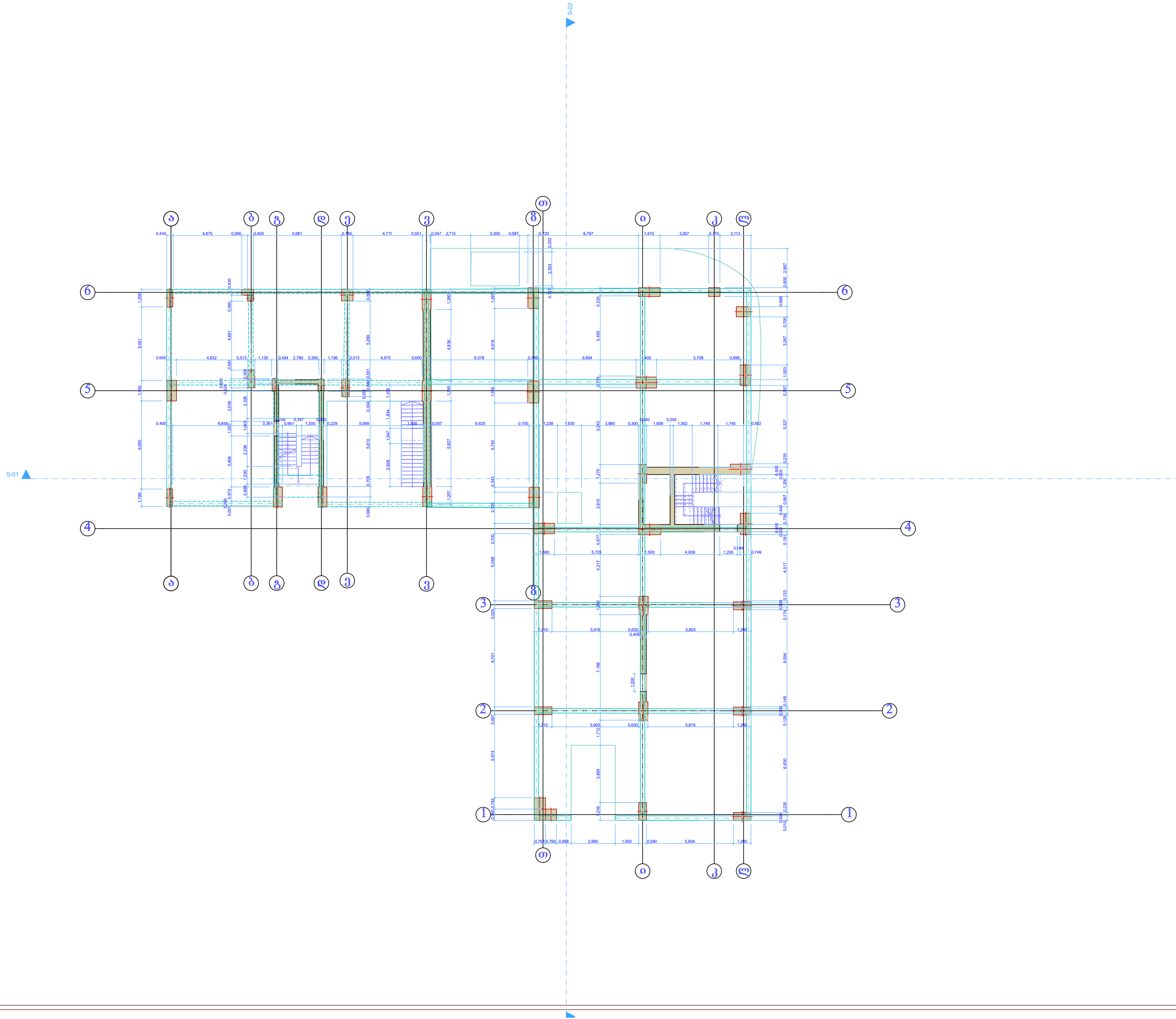

ფორმატი	A-3

EXPERT DEVELOPMENT

პირობითი აღნიშვნა:

დამკვეთი:

მისამართი:

პროექტის დასახელება:
მრავალბინიანი საცხოვრებელი სახლის დემონტაჟი

პროექტის ნაწილი:

თანამდებობა	გვარი	ხელმოწერა
დირექტორი	ა. ყურაშვილი	
არქიტექტორი	ბესალაშვილი	დემეტრე
დამკვეთი		
შემსრულებელი ორგანიზაცია	შპს ექსპერტ დეველოპმენტი	

ფურცლის დასახელება:

თარიღი 07.07.2021 წ.	მასშ. 1:100
ფურცლების რაოდენობა	
ფურცლის ნომერი №	

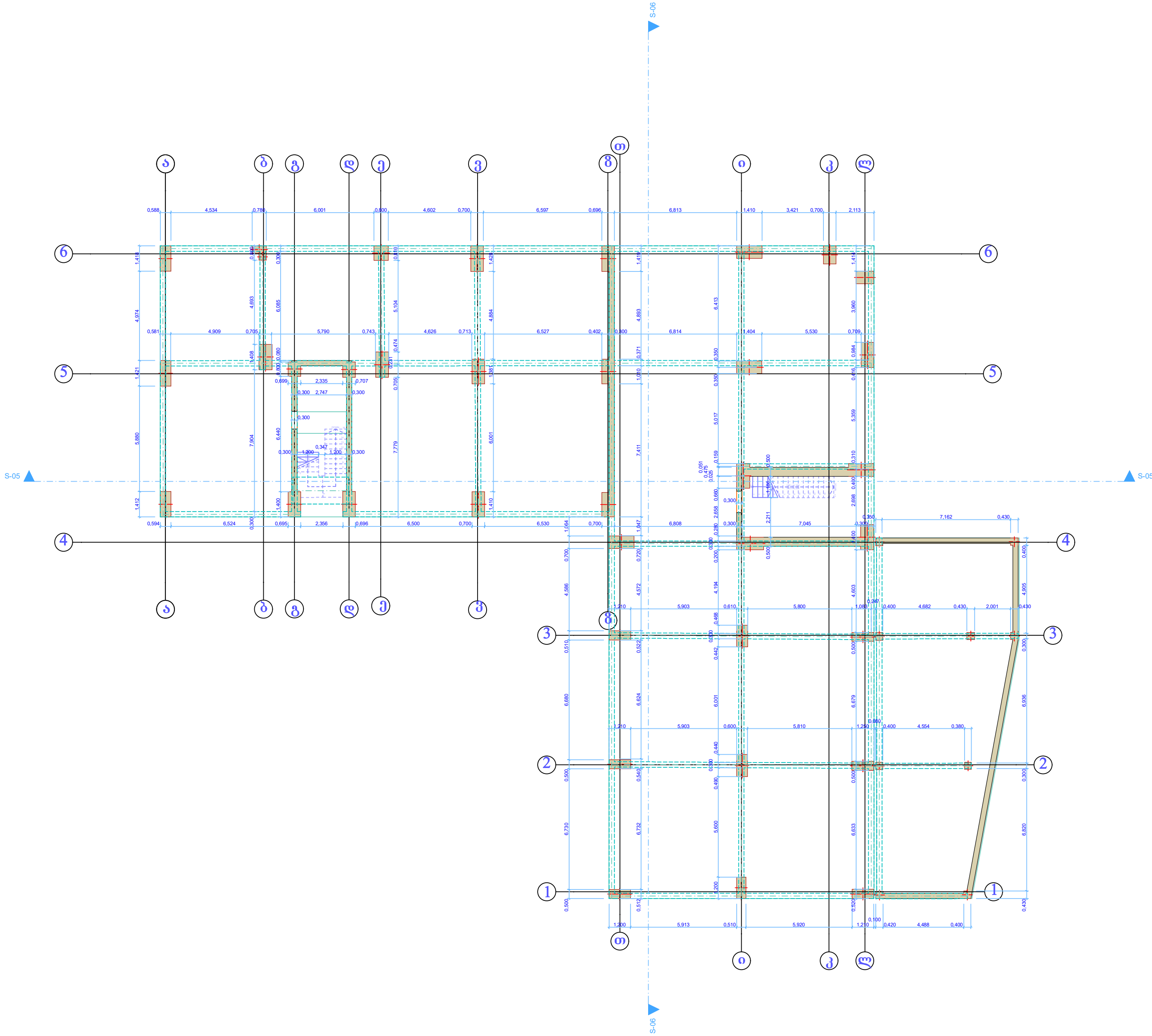

ფორმატი	A-3
EXPERT DEVELOPMENT	
პირობითი აღნიშვნა:	
დამკვეთი:	
მისამართი:	
პროექტის დასახელება: მრავალბინიანი საცხოვრებელი სახლის დემონტაჟი	
პროექტის ნაწილი:	

თანამდებობა	გვარი	ხელმოწერა
დირექტორი	ა. ჟურაშვილი	
არქიტექტორი	ბესალაშვილი	დემეტრე
დამკვეთი		
შემსრულებელი ორგანიზაცია	შპს ექსპერტ დეველოპმენტი	

ფურცლის დასახელება:	
თარიღი 07.07.2021 წ.	მასშ. 1:100
ფურცლების რაოდენობა	
ფურცლის ნომერი №	

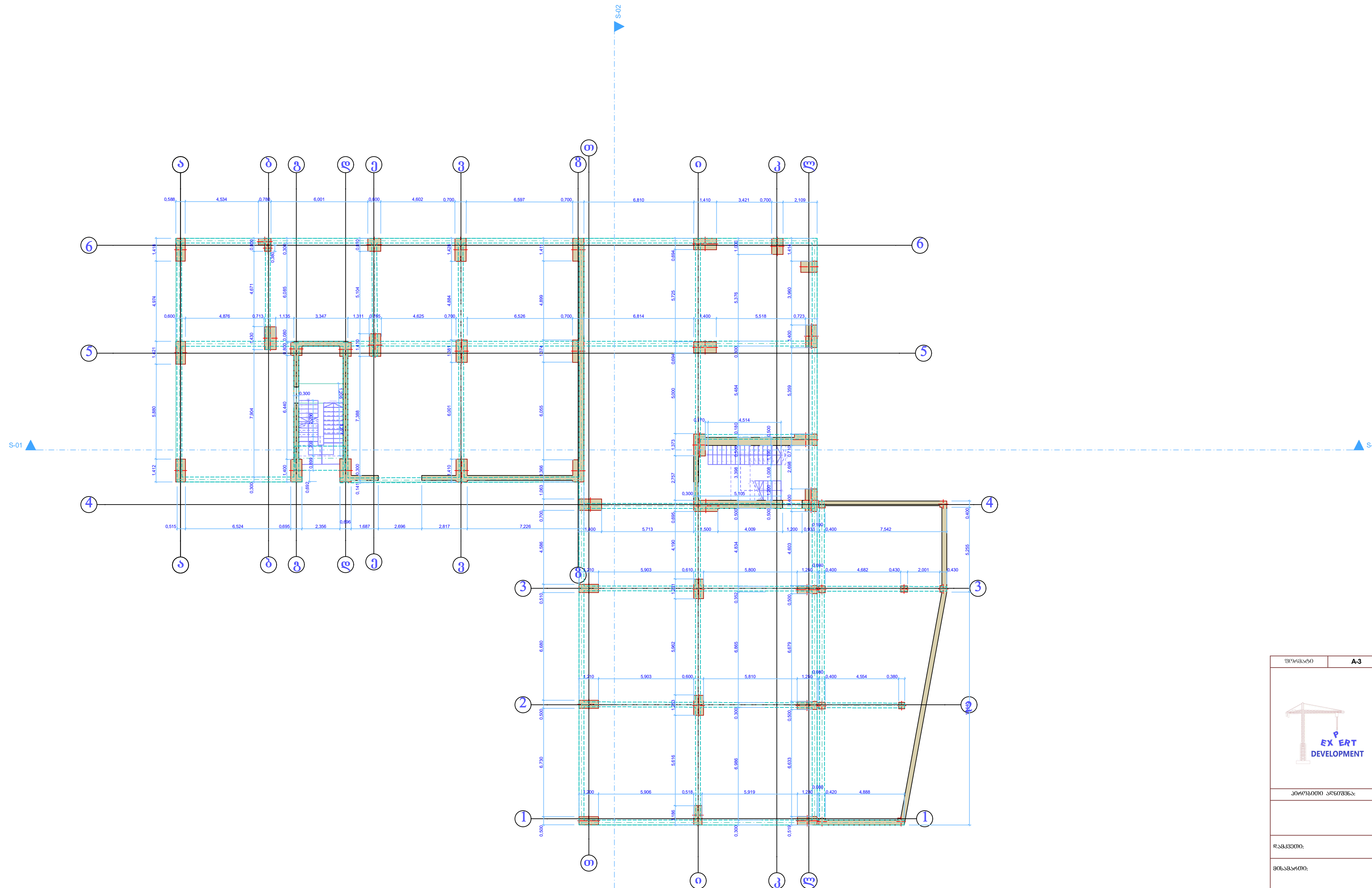

ფორმატი	A-3

EXPERT DEVELOPMENT

პირობითი აღნიშვნა:

დამკვეთი:

მისამართი:

პროექტის დასახელება:
მრავალბინიანი საცხოვრებელი სახლის დემონტაჟი

პროექტის ნაწილი:

თანამდებობა	გვარი	ხელმოწერა
დირექტორი	ა. ყურაშვილი	
არქიტექტორი	ბესალაშვილი	დემეტრე
დამკვეთი		
შემსრულებელი ორგანიზაცია	შპს ექსპერტ დეველოპმენტი	

ფურცლის დასახელება:

თარიღი 07.07.2021 წ.	მასშ. 1:100
ფურცლების რაოდენობა	
ფურცლის ნომერი №	

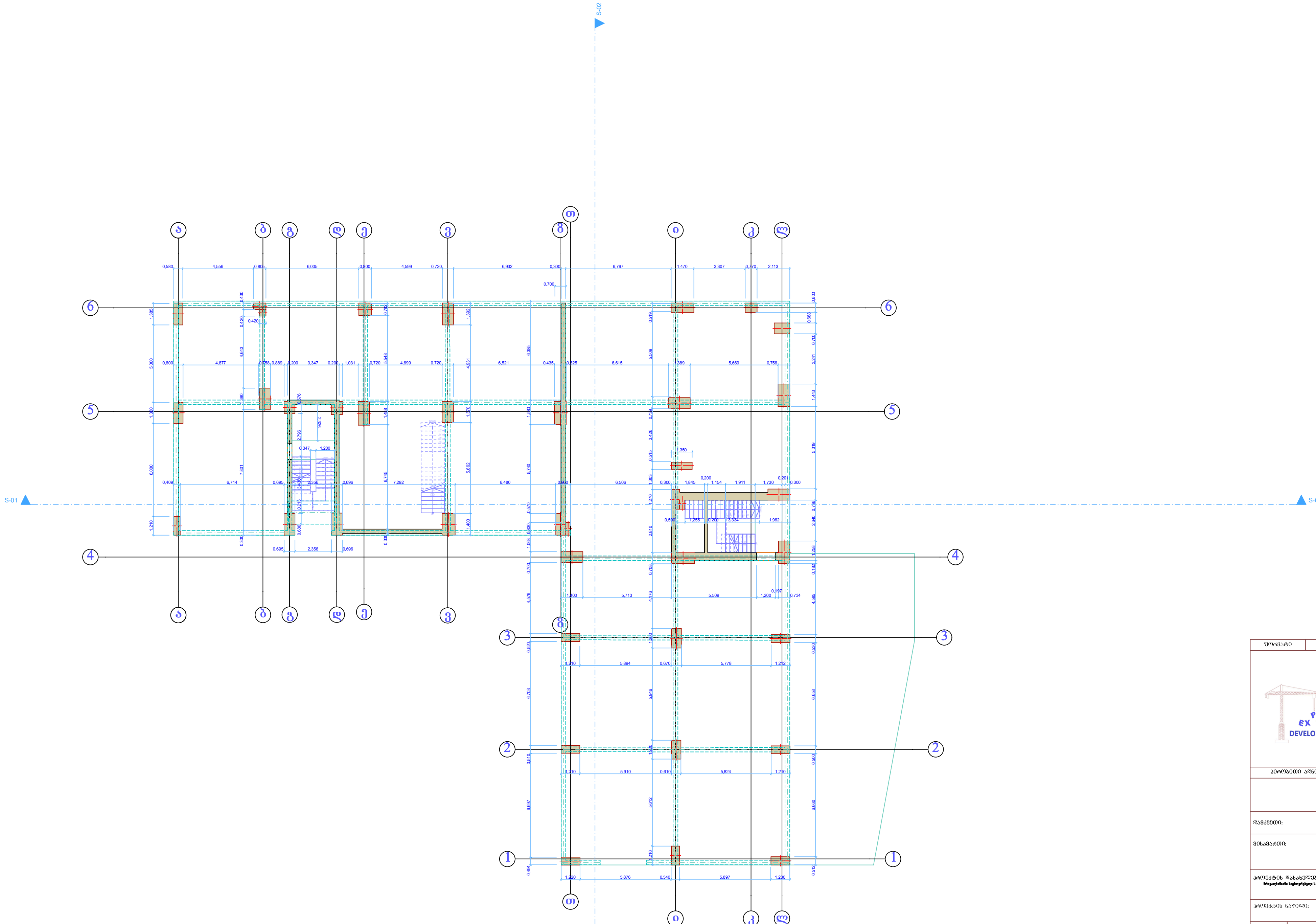

ფორმატი	A-3

პირობითი აღნიშვნა:

დამკვეთი:

მისამართი:

პროექტის დასახელება:
მრავალბინიანი საცხოვრებელი სახლის დემონტაჟი

პროექტის ნაწილი:

თანამდებობა	გვარი	ხელმოწერა
დირექტორი	ა. ყურაშვილი	
არქიტექტორი	ბესალაშვილი	დემეტრე
დამკვეთი		
შემსრულებელი ორგანიზაცია	შპს ექსპერტ დეველოპმენტი	

ფურცლის დასახელება:

თარიღი 07.07.2021 წ.	მასშ. 1:100
ფურცლების რაოდენობა	
ფურცლის ნომერი №	

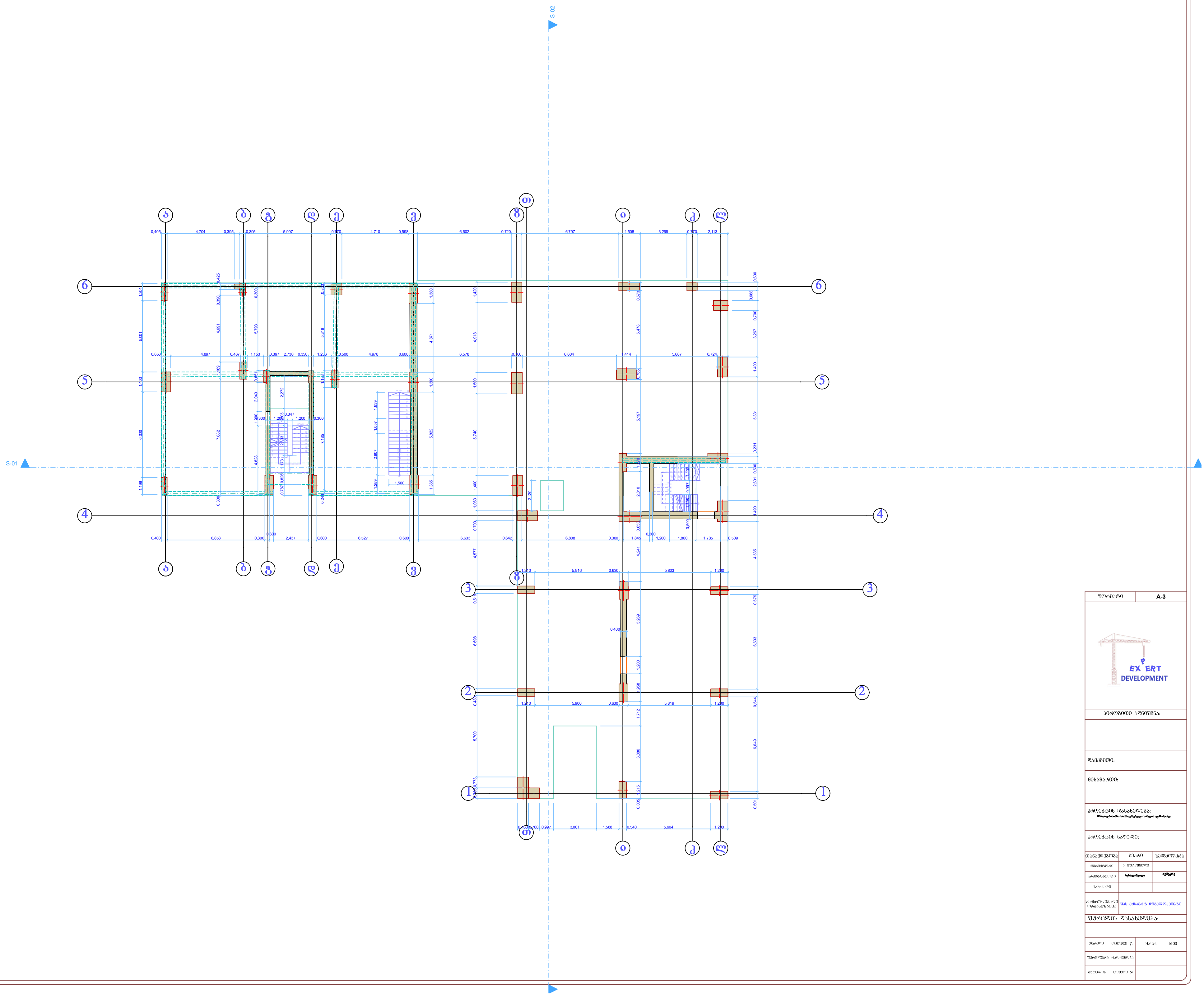

ფორმატი	A-3

EXPERT DEVELOPMENT

პირობითი აღნიშვნა:

დამკვეთი:

მისამართი:

პროექტის დასახელება:
მრავალბინიანი საცხოვრებელი სახლის დემონტაჟი

პროექტის ნაწილი:

თანამდებობა	გვარი	ხელმოწერა
დირექტორი	ა. ყურაშვილი	
არქიტექტორი	ბესალაშვილი	დემეტრე
დამკვეთი		
შემსრულებელი ორგანიზაცია	შპს ექსპერტ დეველოპმენტი	

ფურცლის დასახელება:

თარიღი 07.07.2021 წ.	მასშ. 1:100
ფურცლების რაოდენობა	
ფურცლის ნომერი №	

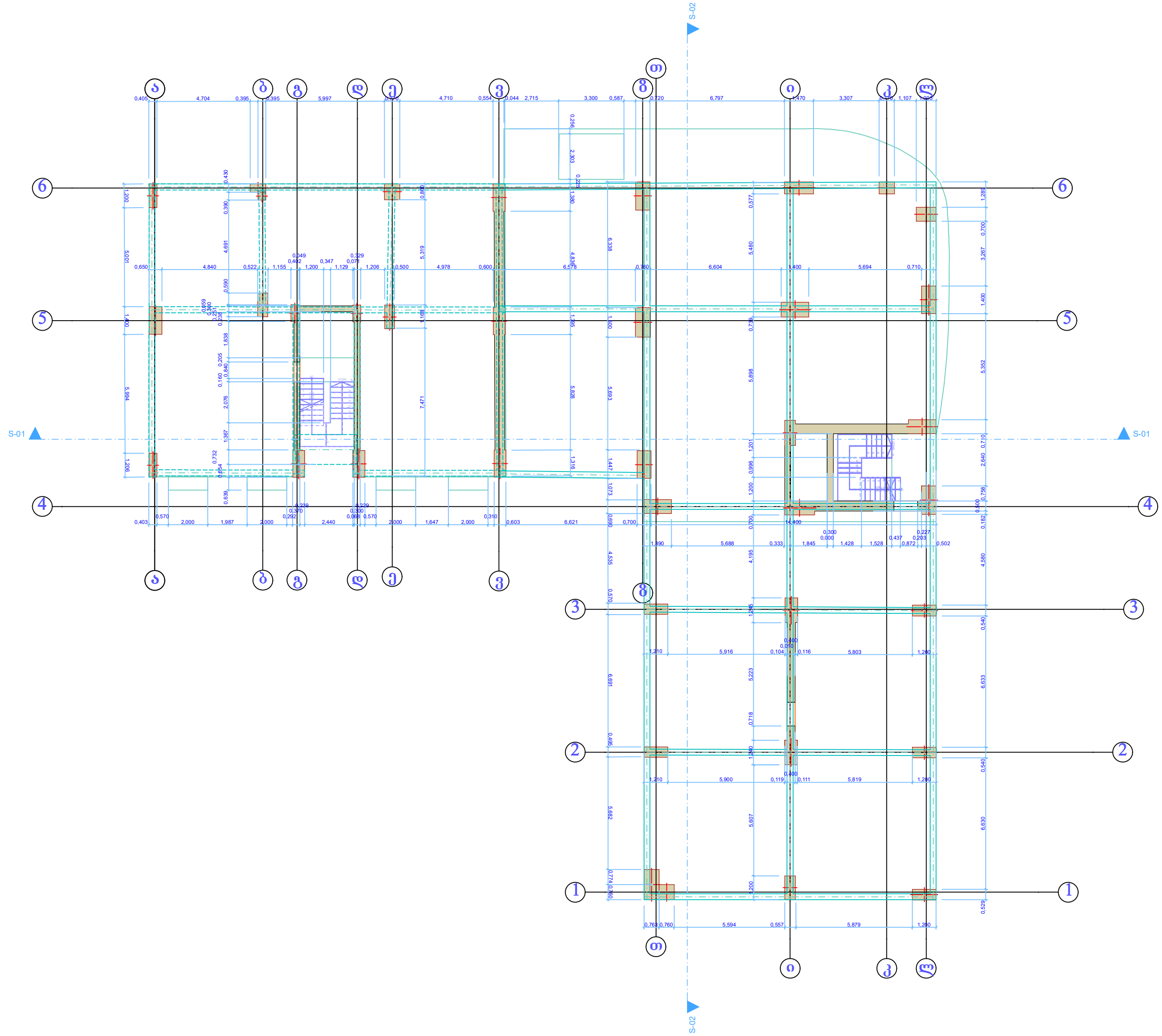



ფორმატი	A-3	
პირობითი აღნიშვნა:		
დამკვეთი:		
მისამართი:		
პროექტის დასახელება: მრავალბინიანი საცხოვრებელი სახლის დემონტაჟი		
პროექტის ნაწილი:		
თანამდებობა	გვარი	ხელმოწერა
დირექტორი	ა. ჟურაშვილი	
არქიტექტორი	ბესალაშვილი	დემეტრე
დამკვეთი		
შემსრულებელი ორგანიზაცია	შპს ექსპერტ დეველოპმენტი	
ფურცლის დასახელება:		
თარიღი 07.07.2021 წ.	მასშ. 1:100	
ფურცლების რაოდენობა		
ფურცლის ნომერი №		

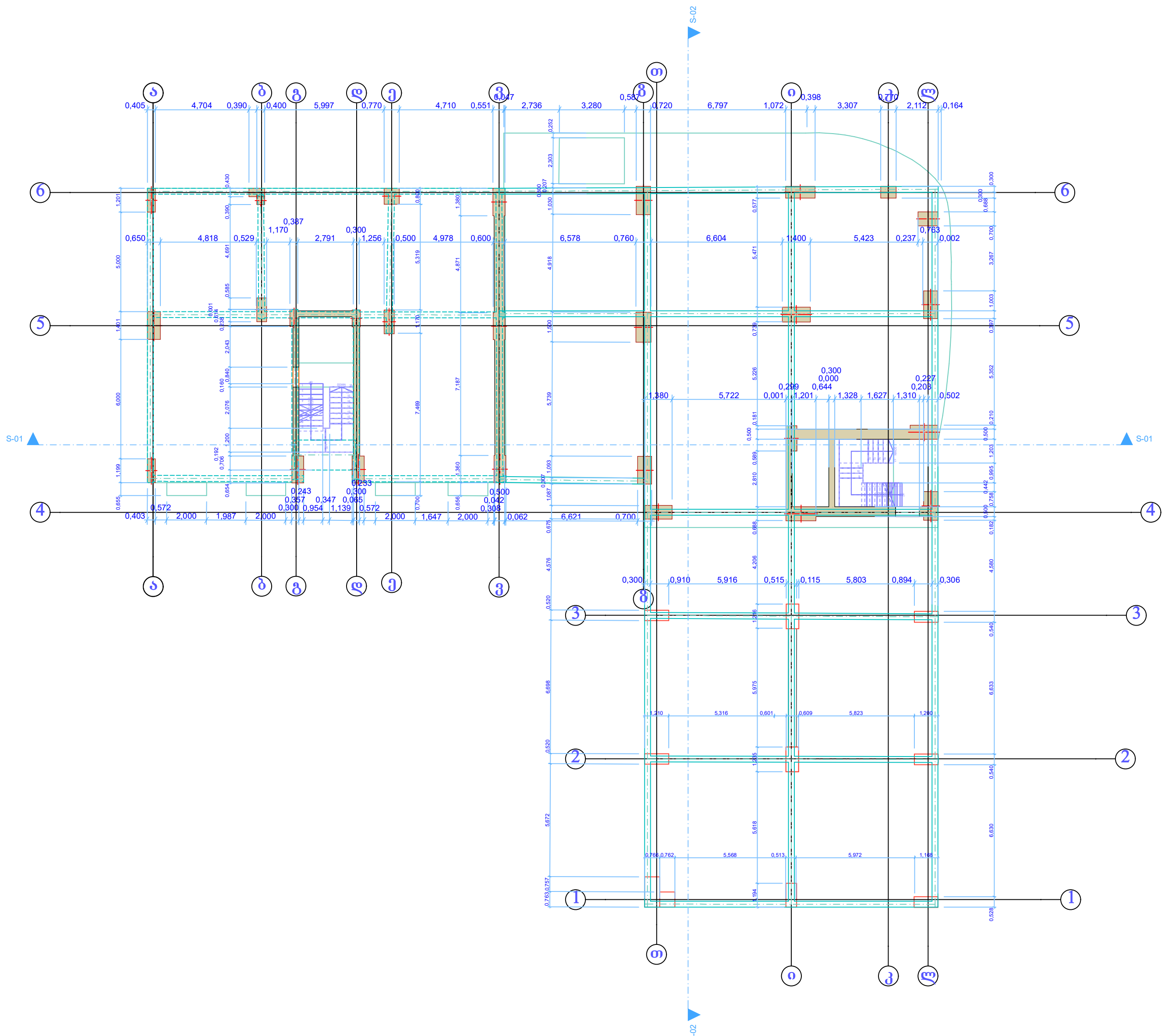

ფორმატი	A-3	
EXPERT DEVELOPMENT		
პირობითი აღნიშვნა:		
დამკვეთი:		
მისამართი:		
პროექტის დასახელება: მრავალბინიანი საცხოვრებელი სახლის დემონტაჟი		
პროექტის ნაწილი:		
თანამდებობა	გვარი	ხელმოწერა
დირექტორი	ა. ჟურაშვილი	
არქიტექტორი	ბესალაშვილი	დემეტრე
დამკვეთი		
შემსრულებელი ორგანიზაცია	შპს ექსპერტ დეველოპმენტი	
ფურცლის დასახელება:		
თარიღი 07.07.2021 წ.	მასშ. 1:100	
ფურცლების რაოდენობა		
ფურცლის ნომერი №		

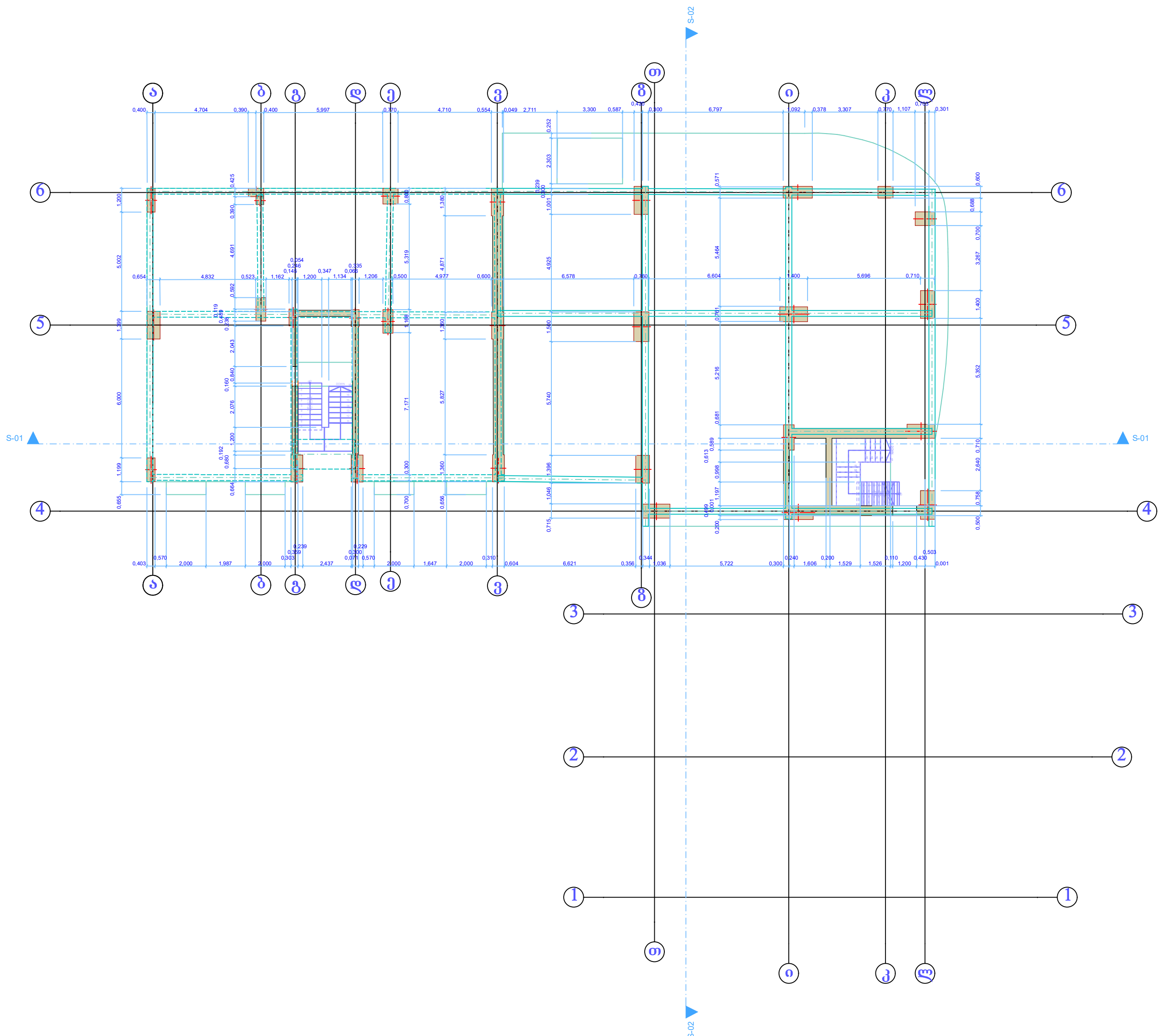

ფორმატი	A-3

EXPERT DEVELOPMENT

პირობითი აღნიშვნა:

დამკვეთი:

მისამართი:

პროექტის დასახელება:
მრავალბინიანი საცხოვრებელი სახლის დემონტაჟი

პროექტის ნაწილი:

თანამდებობა	გვარი	ხელმოწერა
დირექტორი	ა. ჟურაშვილი	
არქიტექტორი	ბესალაშვილი	
დამკვეთი		
შემსრულებელი ორგანიზაცია	შპს ექსპერტ დეველოპმენტი	

ფურცლის დასახელება:

თარიღი 07.07.2021 წ.	მასშ. 1:100
ფურცლების რაოდენობა	
ფურცლის ნომერი №	

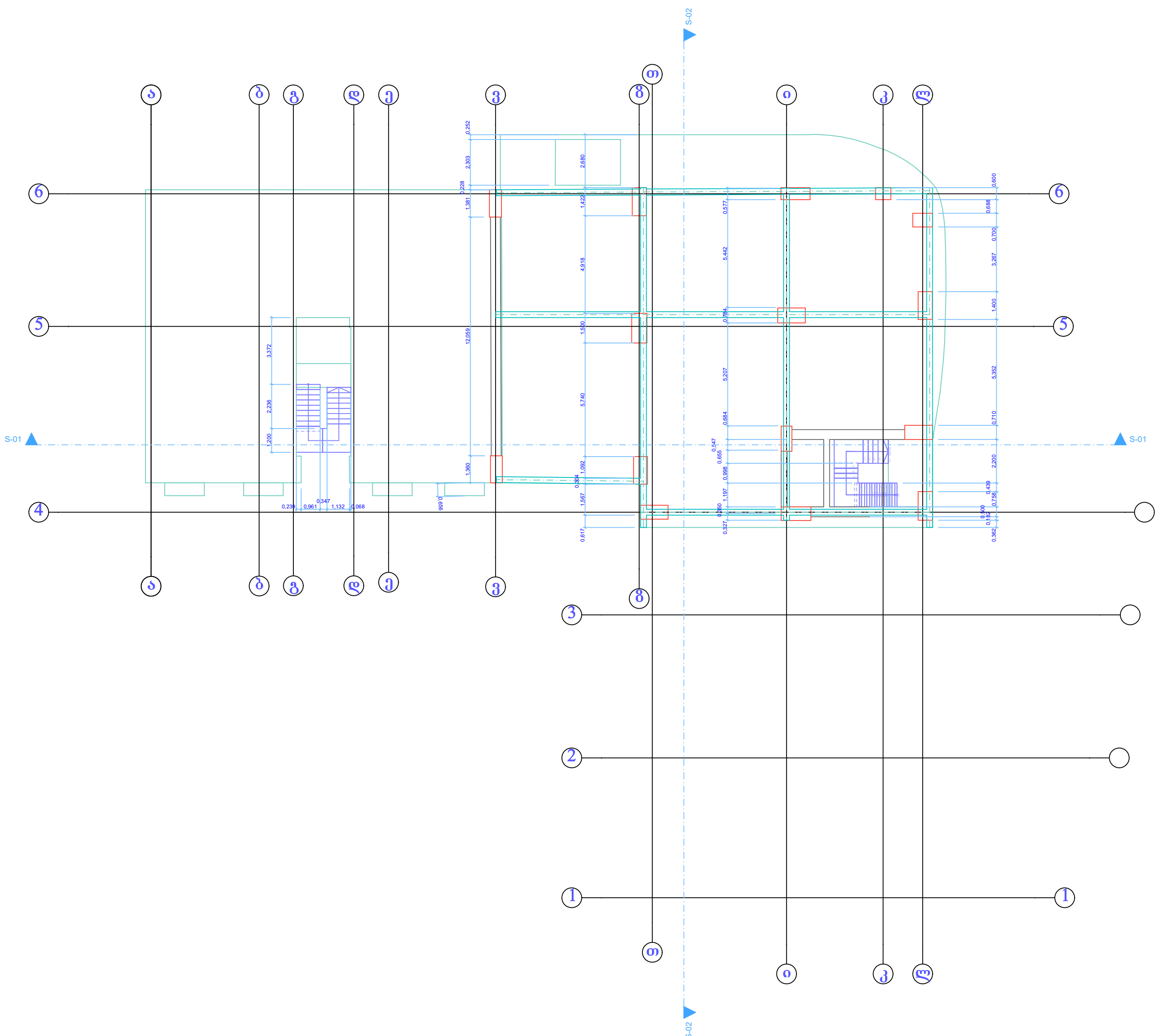

ფორმატი	A-3

EXPERT DEVELOPMENT

პირობითი აღნიშვნა:		
დამკვეთი:		
მისამართი:		
პროექტის დასახელება: მრავალბინიანი საცხოვრებელი სახლის დემონტაჟი		
პროექტის ნაწილი:		
თანამდებობა	გვარი	ხელმოწერა
დირექტორი	ა. ჟურაშვილი	
არქიტექტორი	ბესალაშვილი	დემეტრე
დამკვეთი		
შემსრულებელი ორგანიზაცია	შპს ექსპერტ დეველოპმენტი	
ფურცლის დასახელება:		
თარიღი 07.07.2021 წ.	მასშ. 1:100	
ფურცლების რაოდენობა		
ფურცლის ნომერი №		

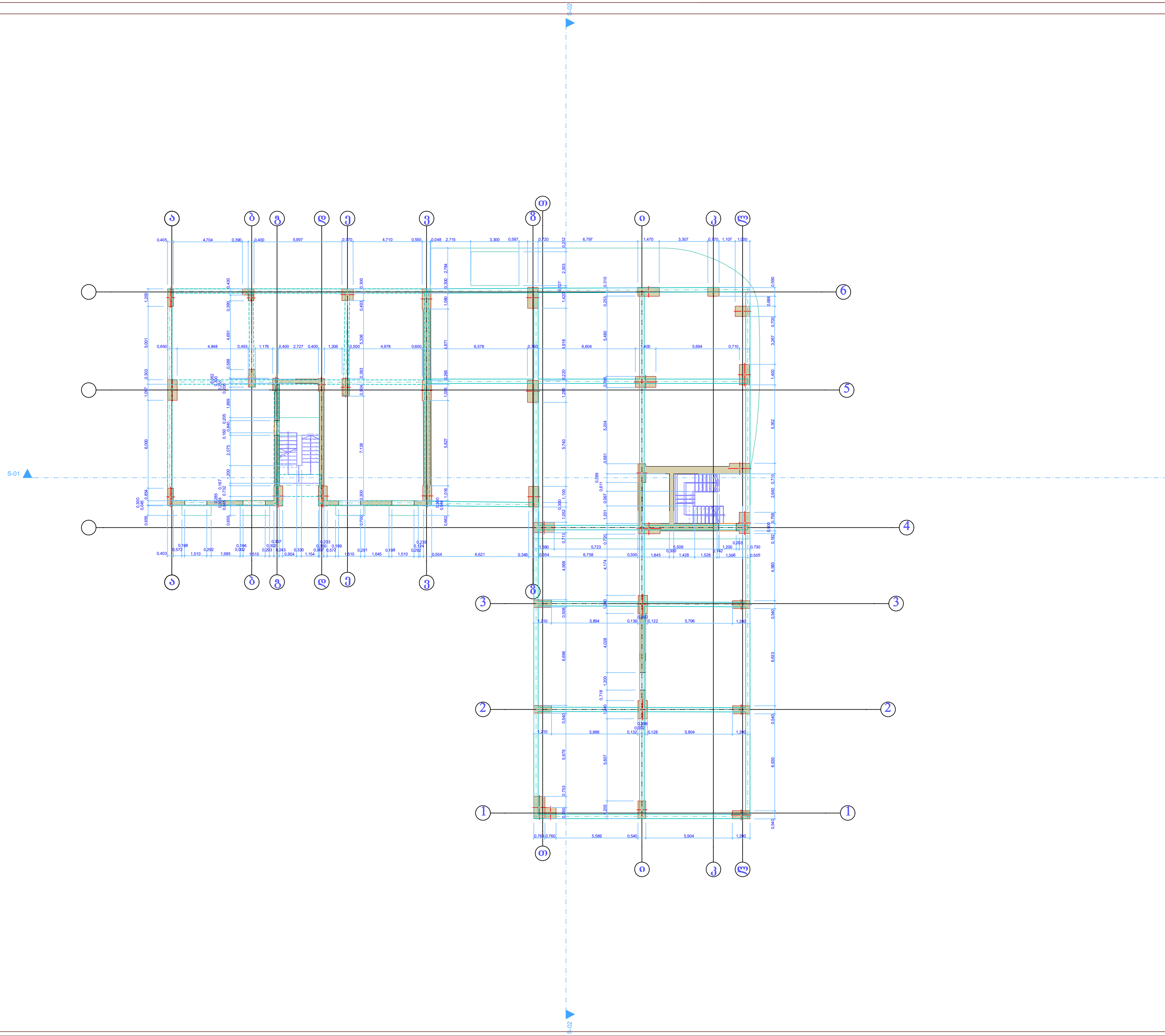

ფორმატი	A-3

EXPERT DEVELOPMENT

პირობითი აღნიშვნა:

დამკვეთი:

მისამართი:

პროექტის დასახელება:
მრავალბინიანი საცხოვრებელი სახლის დემონტაჟი

პროექტის ნაწილი:

თანამდებობა	გვარი	ხელმოწერა
დირექტორი	ა. ჭურაშვილი	
არქიტექტორი	ბესალაშვილი	დემეტრე
დამკვეთი		
შემსრულებელი ორგანიზაცია	შპს ექსპერტ დეველოპმენტი	

ფურცლის დასახელება:

თარიღი 07.07.2021 წ.	მასშ. 1:100
ფურცლების რაოდენობა	
ფურცლის ნომერი №	

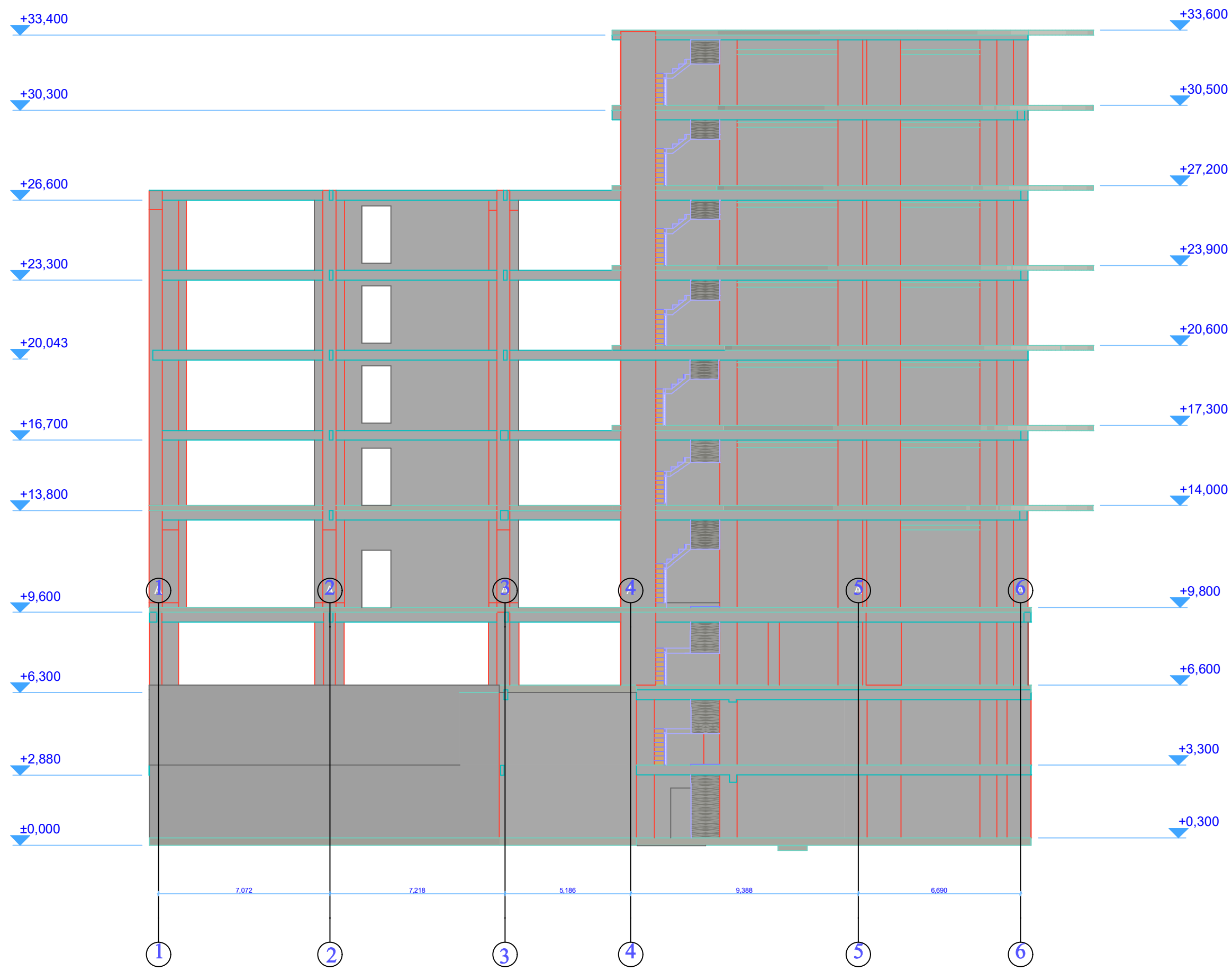

ფორმატი	A-3



პირობითი აღნიშვნა:

დამკვეთი:

მისამართი:

პროექტის დასახელება:
მრავალბინიანი საცხოვრებელი სახლის დემონტაჟი

პროექტის ნაწილი:

თანამდებობა	გვარი	ხელმოწერა
დირექტორი	ა. ყურაშვილი	
არქიტექტორი	ბესალაშვილი	დემეტრე
დამკვეთი		
შემსრულებელი ორგანიზაცია	შპს ექსპერტ დეველოპმენტი	

ფურცლის დასახელება:

თარიღი 07.07.2021 წ.	მასშ. 1:100
ფურცლების რაოდენობა	
ფურცლის ნომერი №	

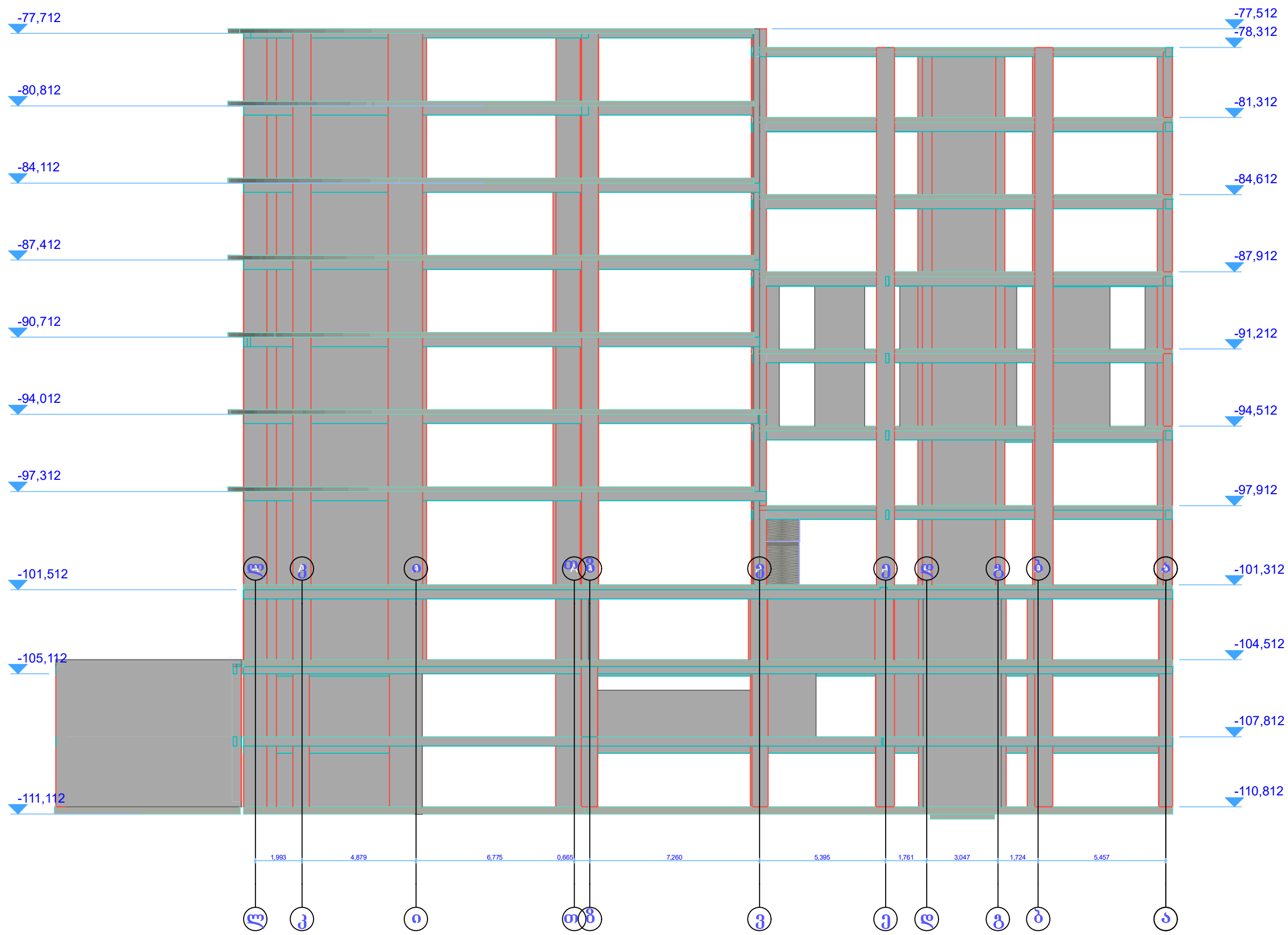

ფორმატი	A-3

EXPERT DEVELOPMENT

პირობითი აღნიშვნა:

დამკვეთი:

მისამართი:

პროექტის დასახელება:
მრავალბინიანი საცხოვრებელი სახლის დემონტაჟი

პროექტის ნაწილი:

თანამდებობა	გვარი	ხელმოწერა
დირექტორი	ა. ჟურაშვილი	
არქიტექტორი	ბესალაშვილი	დემეტრე
დამკვეთი		
შემსრულებელი ორგანიზაცია	შპს ექსპერტ დეველოპმენტი	

ფურცლის დასახელება:

თარიღი 07.07.2021 წ.	მასშ. 1:100
ფურცლების რაოდენობა	
ფურცლის ნომერი №	

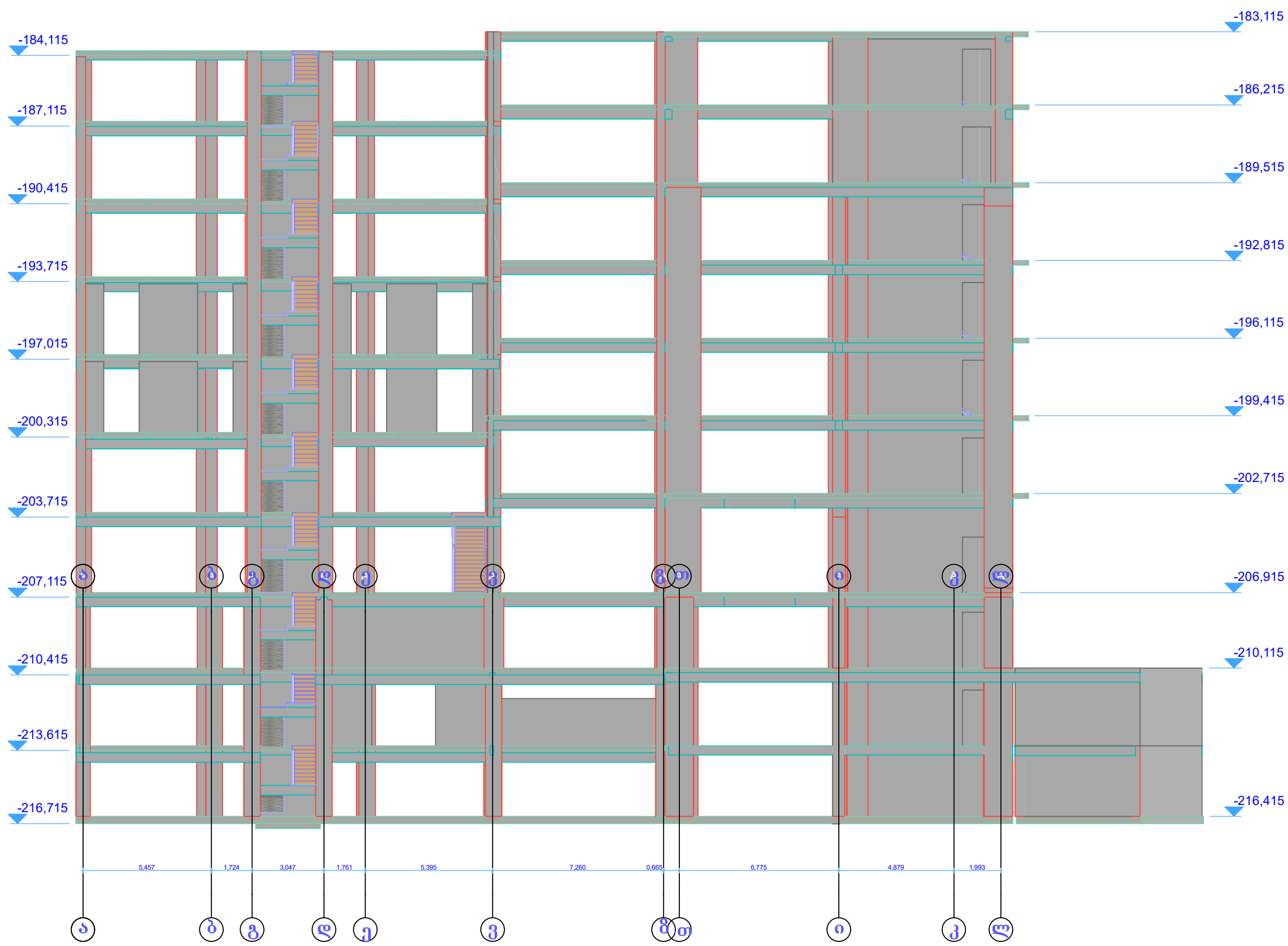

ფორმატი	A-3

EXPERT DEVELOPMENT

პირობითი აღნიშვნა:

დამკვეთი:

მისამართი:

პროექტის დასახელება:
მრავალბინიანი საცხოვრებელი სახლის დემონტაჟი

პროექტის ნაწილი:

თანამდებობა	გვარი	ხელმოწერა
დირექტორი	ა. ჟურაშვილი	
არქიტექტორი	ბესალაშვილი	დემეტრე
დამკვეთი		
შემსრულებელი ორგანიზაცია	შპს ექსპერტ დეველოპმენტი	

ფურცლის დასახელება:

თარიღი 07.07.2021 წ.	მასშ. 1:100
ფურცლების რაოდენობა	
ფურცლის ნომერი №	

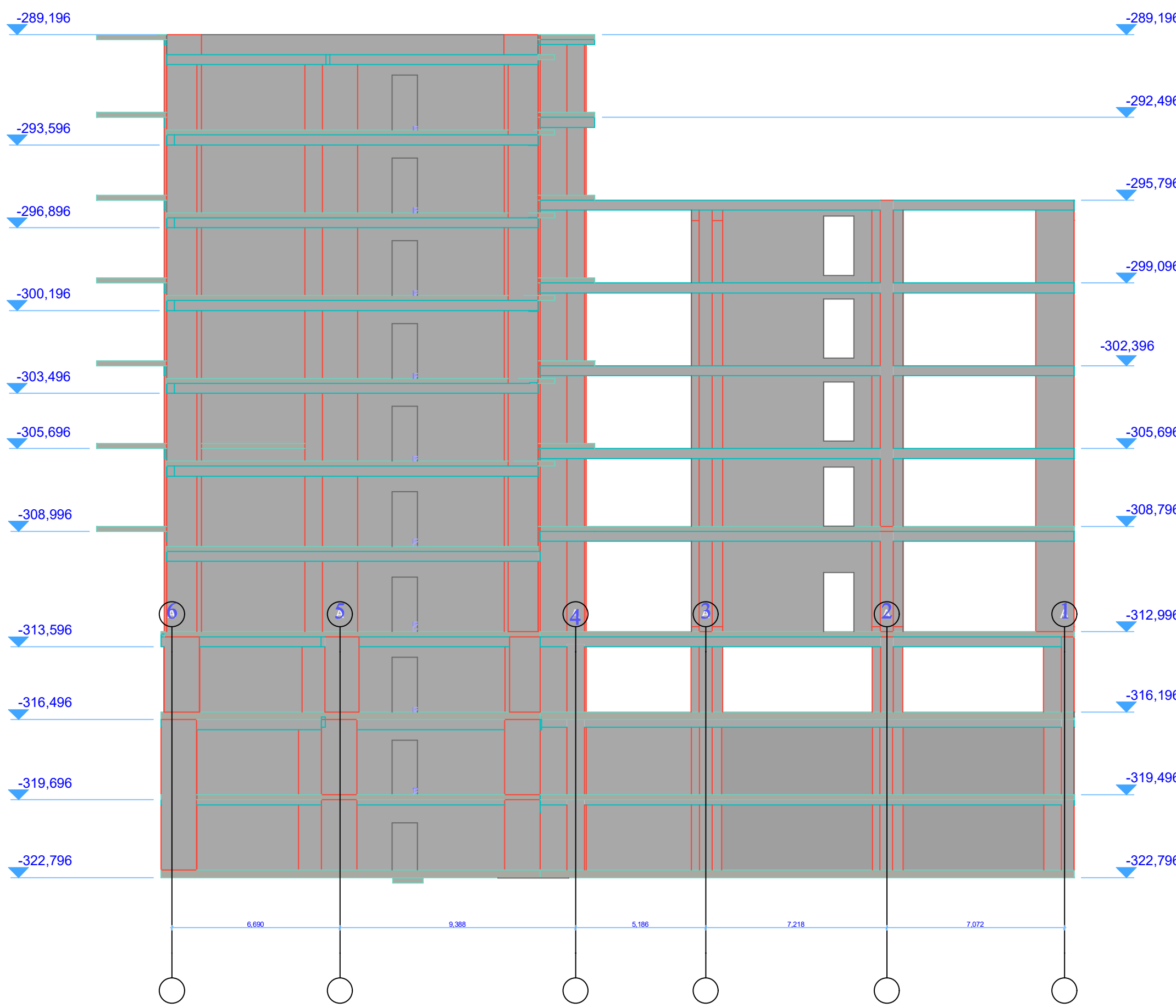

ფორმატი	A-3

EXPERT DEVELOPMENT

პირობითი აღნიშვნა:

დამკვეთი:

მისამართი:

პროექტის დასახელება:
მრავალბინიანი საცხოვრებელი სახლის დემონტაჟი

პროექტის ნაწილი:

თანამდებობა	გვარი	ხელმოწერა
დირექტორი	ა. ყურაშვილი	
არქიტექტორი	ბესალაშვილი	დემეტრე
დამკვეთი		
შემსრულებელი ორგანიზაცია	შპს ექსპერტ დეველოპმენტი	

ფურცლის დასახელება:

თარიღი 07.07.2021 წ.	მასშ. 1:100
ფურცლების რაოდენობა	
ფურცლის ნომერი №	

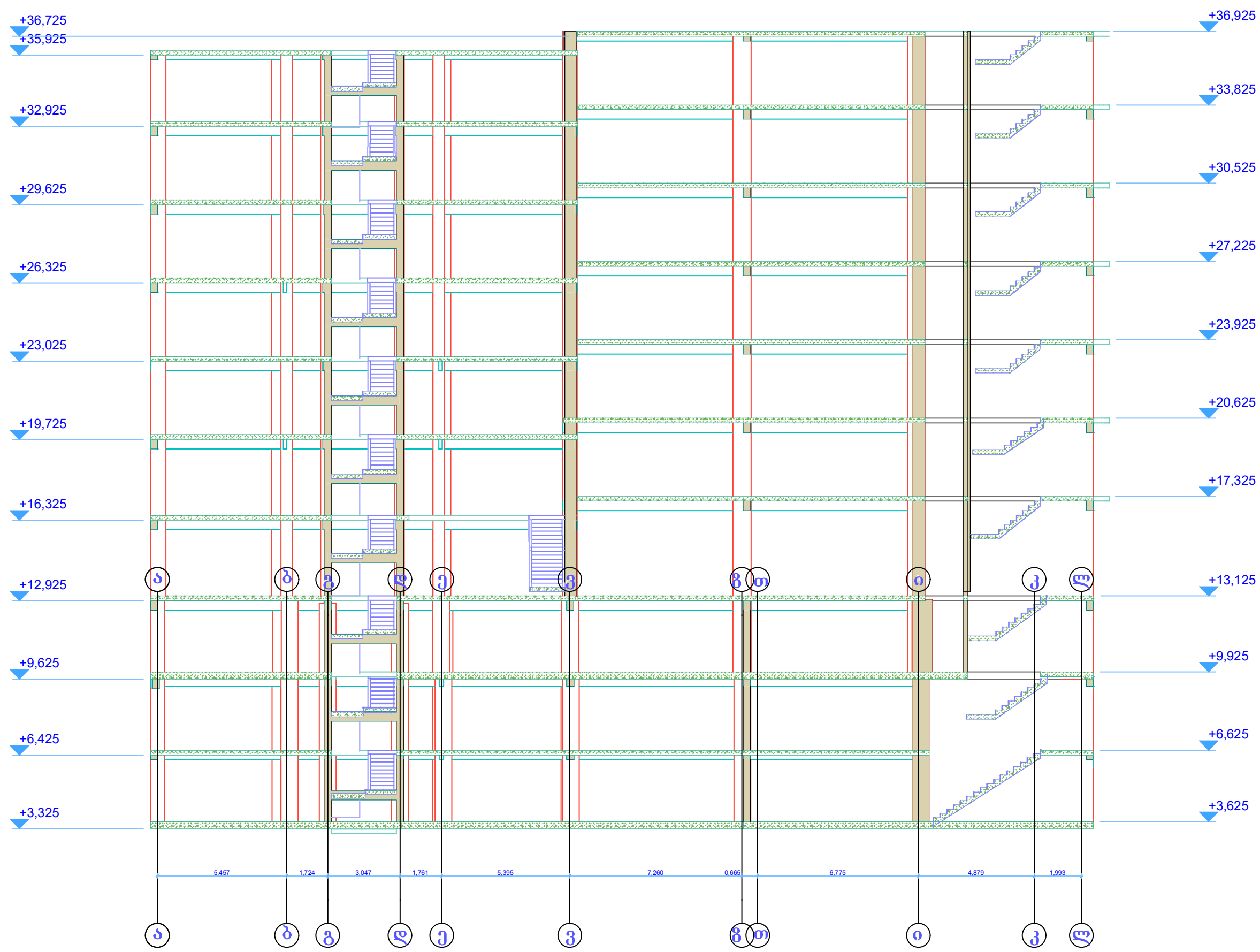

ფორმატი	A-3	
EXPERT DEVELOPMENT		
პირობითი აღნიშვნა:		
დამკვეთი:		
მისამართი:		
პროექტის დასახელება: მრავალბინიანი საცხოვრებელი სახლის დემონტაჟი		
პროექტის ნაწილი:		
თანამდებობა	გვარი	ხელმოწერა
დირექტორი	ა. ჭურაშვილი	
არქიტექტორი	ბესალაშვილი	დემეტრე
დამკვეთი		
შემსრულებელი ორგანიზაცია	შპს ექსპერტ დეველოპმენტი	
ფურცლის დასახელება:		
თარიღი 07.07.2021 წ.	მასშ. 1:100	
ფურცლების რაოდენობა		
ფურცლის ნომერი №		

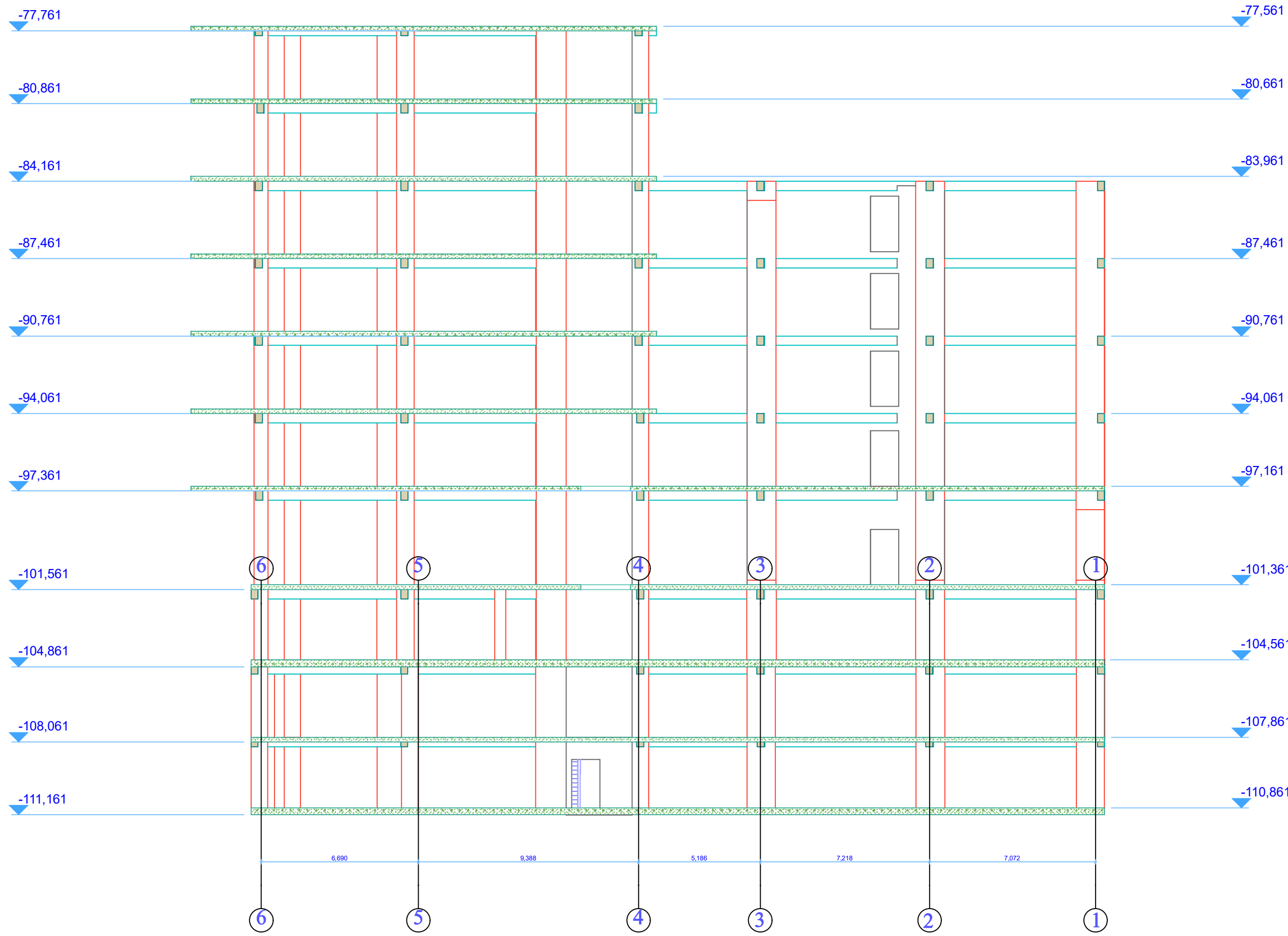

ფორმატი	A-3	
EXPERT DEVELOPMENT		
პირობითი აღნიშვნა:		
დამკვეთი:		
მისამართი:		
პროექტის დასახელება: მრავალბინიანი საცხოვრებელი სახლის დემონტაჟი		
პროექტის ნაწილი:		
თანამდებობა	გვარი	ხელმოწერა
დირექტორი	ა. ჟურაშვილი	
არქიტექტორი	ბესალაშვილი	დემეტრე
დამკვეთი		
შემსრულებელი ორგანიზაცია	შპს ექსპერტ დეველოპმენტი	
ფურცლის დასახელება:		
თარიღი 07.07.2021 წ.	მასშ. 1:100	
ფურცლების რაოდენობა		
ფურცლის ნომერი №		

სანოტარო მოქმედების ინდივიდუალური ნომერი

15061339393721

საქართველო

სანოტარო მოქმედების დასახელება

ინდივიდუალური ბინათმშენებლობის ამხანაგობა "თაბუკაშვილი-88"-ის გამგეობის კრების ოქმის შედგენა

სანოტარო მოქმედების რეგისტრაციის ნომერი

N210802966

რეგისტრაციის თარიღი

30.07.2021 წ

ნოტარიუსი: ლუიზა ცხადაძე
მისამართი: ქალაქი თბილისი, ფიროსმანის ქუჩა #23
ტელეფონი: 2943164 599535661

სანოტარო მოქმედებისა და სანოტარო აქტის შესახებ ინფორმაციის (მისი შექმნის, შეცვლის და/ან გაუქმების შესახებ) მიღება–გადამოწმება შეგიძლიათ საქართველოს ნოტარიუსთა პალატის ვებ–გვერდზე: www.notary.ge ასევე შეგიძლიათ დარეკოთ ტელეფონზე: +995(32) 2 66 19 18

ს ა ნ ო ტ ა რ ო ა ქ ტ ი

საქართველო

ორიათას ოცდაერთი წლის ოცდაათ ივლისს, მე, საქართველოს ნოტარიუსი ლუიზა ცხადაძე, რომლის სანოტარო ბიურო მდებარეობს მისამართზე: ქალაქი თბილისი ფიროსმანის ქ. #23, პირველი სართული, დავესწარი ინდივიდუალური ბინათმშენებლობის ამხანაგობა "თაბუკაშვილი-88"-ის გამგეობის კრებას (შემოსავლების სამსახურის ინფორმაცია საგადასახადო რეგისტრაციის შესახებ (გარდა მეწარმეთა შესახებ კანონით განსაზღვრული სუბიექტებისა) სახელწოდება ი/ბ ამხანაგობა "თაბუკაშვილი-88" იურიდიული მისამართი: ქ. თბილისის საბურთალოს რაიონი/თაბუკაშვილის 7, საიდენტიფიკაციო კოდი: 204959633 სამართლებრივი ფორმა: ამხანაგობა, იდ. მინიჭების თარიღი: 20/03/2001 ხელმძღვანელობაზე /წარმომადგენლობაზე უფლებამოსილი პირები: 01024024617 ზურაბ თაბუკაშვილი) და კრების მიმდინარეობისა და გადაწყვეტილებების შესახებ შევადგინე წინამდებარე აქტი (გამგეობის კრების ოქმი).

კრების მოწვევის ინიციატორი: ამხანაგობის თავმჯდომარე ზურაბ თაბუკაშვილი (დაბ. 07.06.1950 წ. დაბადების ადგილი: საქართველო, ზესტაფონი, სქესი: მამრობითი, მამის სახელი: გიორგი, რეგისტრირებული მისამართზე: თბილისი მისამართის გარეშე, პირადი #01024024617)

ინდივიდუალური ბინათმშენებლობის ამხანაგობა "თაბუკაშვილი-88"-ის გამგეობის კრება ჩატარდა მისამართზე: ქალაქი თბილისი ფიროსმანის ქ. #23, კრება გაიხსნა ორიათას ოცდაერთი წლის ოცდაათ ივლისს თორმეტ საათზე 17 წუთზე /12.17/

კრებას თავმჯდომარეობდა ზურაბ თაბუკაშვილი (დაბ. 07.06.1950 წ. დაბადების ადგილი: საქართველო, ზესტაფონი, სქესი: მამრობითი, მამის სახელი: გიორგი, რეგისტრირებული მისამართზე: თბილისი მისამართის გარეშე, პირადი #01024024617) რომელიც ბინათმშენებლობის ამხანაგობის გამგეობის კრების მიერ ერთხმად იქნა დასახელებული კრების თავმჯდომარედ.

გამგეობის კრების თავმჯდომარემ ბატონმა ზურაბ თაბუკაშვილმა თავმჯდომარის და გამგეობის წევრების უფლებამოსილების დასტურად წარმოადგინა შემდეგი დოკუმენტები:

1/ შემოსავლების სამსახურის ინფორმაცია საგადასახადო რეგისტრაციის შესახებ (გარდა მეწარმეთა შესახებ კანონით განსაზღვრული სუბიექტებისა) სახელწოდება ი/ბ ამხანაგობა "თაბუკაშვილი-88",

2/ ინდივიდუალური ბინათმშენებლობის ამხანაგობა "თაბუკაშვილი-88" 8 დეკემბერი 2000 წლის დებულება.

3/ ინდივიდუალური ბინათმშენებლობის ამხანაგობა "თაბუკაშვილი-88"-ის 20 ნოემბერი 2003 წელი, დებულება.

4/ ინდივიდუალური ბინათმშენებლობის ამხანაგობა "თაბუკაშვილი-88" 07 ნოემბერი 2012 წლის დებულება.

5/ ინდივიდუალური ბინათმშენებლობის ამხანაგობა "თაბუკაშვილი-88" 8 დეკემბერი 2000 წლის კრების ოქმი #1.

6/ ინდივიდუალური ბინათმშენებლობის ამხანაგობა "თაბუკაშვილი-88" 20 ნოემბერი 2003 წლის კრების ოქმი #1.

7/ ინდივიდუალური ბინათმშენებლობის ამხანაგობა "თაბუკაშვილი-88" 29 ოქტომბერი 2008 წლის დამფუძნებელ წევრთა საერთო კრების მიერ 8 დეკემბერი 2000 წლის დებულებაში ცვლილებების დამატების შეტანის თაობაზე.

8/ ამონაწერი ინდივიდუალური ბინათმშენებლობის ამხანაგობა "თაბუკაშვილი-88" 29 ოქტომბერი 2008 წლის დამფუძნებელ წევრთა საერთო კრების ოქმიდან.

9/ ინდივიდუალური ბინათმშენებლობის ამხანაგობა "თაბუკაშვილი-88" 07 ნოემბერი 2012 წლის კრების ოქმი,

მე შევისწავლე ზემოაღნიშნული დოკუმენტაცია სრულად და ვამოწმებ წინამდებარე ოქმის შინაარსს. წარმოდგენილი დოკუმენტაციის საფუძველზე დავადგინე, რომ ინდივიდუალური ბინათმშენებლობის ამხანაგობა "თაბუკაშვილი-88"-ის გამგეობის წევრებს წარმოადგენენ:

1. ფიზულა კიკილაშვილი (პ/ნ 01024012750)
2. ბორის ნატროშვილი (პ/ნ 01024041589)
3. ანზორ ჭეიშვილი (პ/ნ 01024040613)
4. იოსებ კახაძე (პ/ნ 01024009334)
5. გენადი თავართქილაძე (პ/ნ 01024008500)
6. ზურაბ თაბუკაშვილი (პ/ნ 01024024617)

ასევე, შესწავლილი დოკუმენტაციის საფუძველზე დავადგინე, რომ დღევანდელი მდგომარეობით, ინდივიდუალური ბინათმშენებლობის ამხანაგობა "თაბუკაშვილი-88"-ის გამგეობის თავმჯდომარეს წარმოადგენს ზურაბ თაბუკაშვილი (პ/ნ 01024024617). (2012 წლის 07 ნოემბრის დებულების მე-15 პუნქტი).

ინდივიდუალური ბინათმშენებლობის ამხანაგობა "თაბუკაშვილი-88"-ის ამხანაგობის თავმჯდომარე და გამგეობის წევრები უფლებამოსილნი არიან მონაწილეობა მიიღონ ამხანაგობის გამგეობის კრების ოქმის შედგენაში და შეასრულონ დადგენილი პროცედურები, ამხანაგობის თავმჯდომარემ ზურაბ თაბუკაშვილმა განაცხადა, რომ კრების ჩატარების ადგილის და თარიღის შესახებ გამგეობის/წევრებს ეცნობათ შესაბამისი ზეპირი, სატელეფონო, ონლაინ განცხადების საფუძველზე. ამდენად, ორიათას ოცდაერთი წლის ოცდაათ ივლისს შედგა ინდივიდუალური ბინათმშენებლობის ამხანაგობა "თაბუკაშვილის 88" გამგეობის კრება და კრება უფლებამოსილი იყო შედგომოდა მუშაობას და მიეღო გადაწყვეტილებები.

კრებაზე დამსწრე პირების პირადობის დამადასტურებელი დოკუმენტებით და სამოქალაქო რეესტრის ელექტრონული ბაზის მეშვეობით მოვახდინე გამგეობის კრებაზე დამსწრე პირების იდენტიფიკაცია და დავრწმუნდი, რომ გამგეობის კრების ჩატარებაში მონაწილეობა მიიღეს შემდეგმა ფიზიკურმა პირებმა-გამგეობის წევრებმა:

1/ ზურაბ თაბუკაშვილმა (დაბ. 07.06.1950 წ. დაბადების ადგილი: საქართველო, რეგისტრირებული მისამართზე: თბილისი მისამართის გარეშე, პირადი #01024024617)

2/ გენადი თავართქილაძემ (დაბადებული: 01.05.1944 დაბადების ადგილი: ხობი, რეგისტრირებული მისამართზე: თბილისი ლ. თაბუკაშვილის ქ. N 7, პირადი: 01024008500)

3/ ფიზულა კიკილაშვილმა (დაბადებული 01.01.1948 წელს, დაბადების ადგილი: საქართველო, სიღნაღი, რეგისტრირებული მისამართზე: თბილისი ჟიული შარტავას ქ. N3 ბლოკი 6 ბ. 174, პირადი #01024012750)

4/ ბორის ნატროშვილმა (დაბადებული 14.05.1950 წელს, დედოფლისწყაროში, რეგისტრირებული მისამართზე: თბილისი ლ.თაბუკაშვილის ქ. N 7,9,11,11ა,16,18,19, პირადი #01024041589)

5. ანზორ ჭეიშვილის (დაბადებული 09.09.1940 წ. დაბადების ადგილი: საქართველო, ოზურგეთი, რეგისტრირებული მისამართზე: თბილისი ჟიული შარტავას ქ. N 3 ბლოკი 6 ბ. 185, პირადი #01024040613) წარმომადგენელმა-მინდობილმა პირმა თინათინ კობერიძემ (დაბ.08.09.1954 წ. დაბადების ადგილი: საქართველო, ონი, რეგისტრირებული მისამართზე: ქალაქი თბილისი, ვეძინის ქუჩა, N10, პირადი #01017008684) თანახმად რწმუნებულების/მინდობილობის დამოწმება დამოწმებული ნოტარიუს თამარ პოლიკაშვილის მიერ 01.07.2021 წელს, სანოტარო მოქმედების რეგისტრაციის ნომერი: #210676125) და

6. იოსებ კახაძემ (დაბადებული 20.02.1940 წელს, დაბადების ადგილი: საქართველო, თბილისი, რეგისტრირებული მისამართზე: თბილისი ოთარ თაქთაქიშვილის ქ. N 10, პირადი #01024009334)

კრების დღის წესრიგში შეტანილი იყო ორი /02/ საკითხი:

1. განშლის ოქმის დარეგისტრირება საჯარო რეესტრში ამხანაგობის სახელზე, რის საფუძველზეც უნდა მოხდეს შემდგომში ამხანაგობის წევრებზე საკუთრების უფლების გადაცემა და მათზე განხორციელდეს შესაბამისი საკუთრების უფლების რეგისტრაცია.

2. წითელი ხაზების კორექტირება.

წარმოდგენილი დღის წესრიგი კენჭისყრაზე დააყენა კრების თავმჯდომარემ. კრებაზე დამსწრე გამგეობის წევრებმა დაამტკიცეს დღის წესრიგით გათვალისწინებულ საკითხები. წინააღმდეგი არ დაფიქსირებულა. თავი არავის შეუკავებია. მოისმინეს:

1. განშლის ოქმის დარეგისტრირება საჯარო რეესტრში ამხანაგობის სახელზე,

მომხსენებელმა - კრების თავმჯდომარემ ზურაბ თაბუკაშვილმა დამსწრე წევრებს გააცნო განშლის ოქმის დარეგისტრირების თაობაზე საჯარო რეესტრში ამხანაგობის სახელზე წარსადგენი დოკუმენტაცია. შემოიტანა წინადადება რომ ინფორმაცია მიღებულ იქნას ცნობად, იმის შესახებ რომ აღნიშნულის საფუძველზე უნდა მოხდეს ამხანაგობის წევრებზე საკუთრების უფლების გადაცემა და შემდგომში მათ სახელზე განხორციელდეს შესაბამისი საკუთრების უფლების რეგისტრაცია.

1.2. აზრი გამოთქვეს გამგეობის წევრებმა: ბორის ნატროშვილმა, ფიზულა კიკილაშვილმა.

1.3. აღნიშნულ წინადადებას გამგეობის წევრებმა ერთხმად დაუჭირეს მხარი.

2. დღის წესრიგით გათვალისწინებულ მე-2 საკითხთან დაკავშირებით მოისმინეს კრების თავმჯდომარის ზურაბ თაბუკაშვილის ინფორმაცია წითელი ხაზების კორექტირების შესახებ.

წითელი ხაზების კორექტირება - ფართის უცვლელად შეიცვალოს მიწის კონფიგურაცია შემდეგ საკადასტრო კოდზე: 01.10.13.015.112, საჯარო რეესტრის ეროვნულ სააგანტოში წარდგენილი დოკუმენტაციის საფუძველზე (რეგ N 882020747254).

2.2. აზრი გამოთქვეს ამხანაგობის წევრებმა: ანზორ ჭეიშვილის მინდობილმა პირმა თინათინ კობერიძემ, იოსებ კახაძემ, გენადი თავართქილაზემ.

2.3. კრებაზე დამსწრე ამხანაგობის წევრებმა ერთხმად დაუჭირეს მხარი წარმოდგენილ წინადადებას.

დაადგინეს:

1. დამტკიცდეს წარმოდგენილი განშლის ოქმი 2007 წლის 06 აგვისტოს დამტკიცებული ბრძანების #03/839 საფუძველზე და წარდგენილი იქნეს საჯარო რეესტრის ეროვნულ სააგენტოში რეგისტრაციისათვის ამხანაგობის სახელზე,

2. წითელი ხაზების კორექტირება - ფართის უცვლელად შეიცვალოს მიწის კონფიგურაცია შემდეგ საკადასტრო კოდზე: 01.10.13.015.112, საჯარო რეესტრის ეროვნულ სააგანტოში წარდგენილი დოკუმენტაციის საფუძველზე (რეგ N 882020747254).

ინდივიდუალური ბინათმშენებლობის ამხანაგობა "თაბუკაშვილის 88" საერთო კრებაზე დღის წესრიგით გათვალისწინებული საკითხების განხილვის/ამოწურვის შემდეგ კრების თავჯდომარემ ზურაბ თაბუკაშვილმა კრება დახურულად გამოაცხადა.

გამგეობის კრება დასრულდა 13 საათსა და 15 წუთზე.

დანართები:

1. სანოტარო აქტს თან ერთვის ინდივიდუალური ბინათმშენებლობის ამხანაგობა "თაბუკაშვილი-88" შესახებ შემდეგი დოკუმენტები:

2.1. შემოსავლების სამსახურის ინფორმაცია საგადასახადო რეგისტრაციის შესახებ (გარდა მეწარმეთა შესახებ კანონით განსაზღვრული სუბიექტებისა) სახელწოდება ი/ბ ამხანაგობა "თაბუკაშვილი-88",

2.2. ინდივიდუალური ბინათმშენებლობის ამხანაგობა "თაბუკაშვილი-88" 8 დეკემბერი 2000 წლის დებულება. ასლი დამოწმებული სათანადო წესით საქართველოს იუსტიციის სამინისტრო სსიპ იუსტიციის სახლის მიერ 28 ივლისი 2021 წელს. 026

2.3. ინდივიდუალური ბინათმშენებლობის ამხანაგობა "თაბუკაშვილი-88"-ის 20 ნოემბერი 2003 წელი, დებულება. ასლი დამოწმებული სათანადო წესით 29.07.2021 წელს ნოტარიუს ლუიზა ცხადაძის მიერ. სანოტარო მოქმედების რეგისტრაციის ნომერი: #210800070.

2.4. ინდივიდუალური ბინათმშენებლობის ამხანაგობა "თაბუკაშვილი-88" 07 ნოემბერი 2012 წლის დებულება. ასლი დამოწმებული სათანადო წესით 29.07.2021 წელს ნოტარიუს ლუიზა ცხადაძის მიერ. სანოტარო მოქმედების რეგისტრაციის ნომერი: #210800220.

2.5. ინდივიდუალური ბინათმშენებლობის ამხანაგობა "თაბუკაშვილი-88" 8 დეკემბერი 2000 წლის კრების ოქმი #1. ასლი დამოწმებული სათანადო წესით საქართველოს იუსტიციის სამინისტრო სსიპ იუსტიციის სახლის მიერ 28 ივლისი 2021 წელს. 026

2.6. ინდივიდუალური ბინათმშენებლობის ამხანაგობა "თაბუკაშვილი-88" 20 ნოემბერი 2003 წლის კრების ოქმი #1. ასლი დამოწმებული სათანადო წესით 29.07.2021 წელს ნოტარიუს ლუიზა ცხადაძის მიერ. სანოტარო მოქმედების რეგისტრაციის ნომერი: #210799777.

2.7. ინდივიდუალური ბინათმშენებლობის ამხანაგობა "თაბუკაშვილი-88" 29 ოქტომბერი 2008 წლის დამფუძნებელ წევრთა საერთო კრების მიერ 8 დეკემბერი 2000 წლის დებულებაში ცვლილებების დამატების შეტანის თაობაზე. ასლი დამოწმებული სათანადო წესით 29.07.2021 წელს ნოტარიუს ლუიზა ცხადაძის მიერ. სანოტარო მოქმედების რეგისტრაციის ნომერი: #210800500.

2.8. ამონაწერი ინდივიდუალური ბინათმშენებლობის ამხანაგობა "თაბუკაშვილი-88" 29 ოქტომბერი 2008 წლის დამფუძნებელ წევრთა საერთო კრების ოქმიდან. ასლი დამოწმებული სათანადო წესით 29.07.2021 წელს ნოტარიუს ლუიზა ცხადაძის მიერ. სანოტარო მოქმედების რეგისტრაციის ნომერი: #210800405.

2.9. ინდივიდუალური ბინათმშენებლობის ამხანაგობა "თაბუკაშვილი-88" 07 ნოემბერი 2012 წლის კრების ოქმი, ასლი დამოწმებული სათანადო წესით 29.07.2021 წელს ნოტარიუს ლუიზა ცხადაძის მიერ. სანოტარო მოქმედების რეგისტრაციის ნომერი: #210800560.

2.10. რწმუნებულების/მნდობილობის დამოწმება დამოწმებული ნოტარიუს თამარ პოლიკაშვილის მიერ 01.07.2021 წელს, სანოტარო მოქმედების რეგისტრაციის ნომერი: #210676125) ასლი დამოწმებული სათანადო წესით 29.07.2021 წელს ნოტარიუს ლუიზა ცხადაძის მიერ. სანოტარო მოქმედების რეგისტრაციის ნომერი: #210800350.

2.11. საქართველოს იუსტიციის სამინისტრო საჯარო რეესტრის ეროვნულ სააგანტოს მიერ გაცემული გადაწტვეტილება N 882020747254-03 (21.10.2020) სარეგისტრაციო წარმოების შეჩერების შესახებ.

2.12. თბილისის არქიტექტურა ქალაქ თბილისის მუნიციპალიტეტის საჯარო სამართლის იურიდიული პირი ქალაქ თბილისის მუნიციპალიტეტის არქიტექტურის სამსახურის მიერ გაცემული ბრძანება #4405584 გაცემის თარიღი: 07/03/2019 განცხადების ნომერი: AR1660182 შემოსვლის თარიღი: 07/02/2019

2.13. საჯარო რეესტრი განცხადების რეგისტრაციის ნომერი: 882020747254 მიწის ნაკვეთის საკადასტრო კოდი: 01.10.13.015.112 მიწის ნაკვეთის ფართობი: 8351 კვ. მ, მომზადების თარიღი: 19.10.20

აქტის გაცემის თარიღი:

წინამდებარე აქტი (ოქმი) სანოტარო მოქმედებათა რეგისტრაციის ელექტრონულ რეესტრში ჩაიწერა და გაიცა ორიათას ოცდაერთი წლის ოცდაათ ივლისს. /30.07.2021/

ეგზემპლარები:

წინამდებარე აქტი შედგენილია ოთხ /04/ თანაბარმნიშვნელოვან იურიდიული ძალის მქონე ეგზემპლარად, რომელთაგან ერთი ეგზემპლარი ინახება ნოტარიუს ლუიზა ცხადაძის სანოტარო

ბიუროში, ხოლო დანარჩენი გადაეცა ინდივიდუალური ბინათმშენებლობის ამხანაგობა "თაბუკაშვილი-88" კრების თავმჯდომარეს - ზურაბ თაბუკაშვილს.

ინდივიდუალური ბინათმშენებლობის ამხანაგობა "თაბუკაშვილის 88" ეკისრება სანოტარო მომსახურების შემდეგი ხარჯის გადახდა: ასი ლარი, 00 თეთრი, (100.00) საფუძველი: „სანოტარო მოქმედებათა შესრულებისათვის საზღაურისა და საქართველოს ნოტარიუსთა პალატისთვის დადგენილი საფასურის ოდენობების, მათი გადახდევინების წესისა და მომსახურების ვადების დამტკიცების შესახებ“ საქართველოს მთავრობის 2011 წლის 29 დეკემბრის N507დადგენილების 22.1 მუხლის და ასევე 39.1 მუხლის თანახმად სანოტარო მოქმედების რეგისტრაციის საფასური 2.00 (ორი) ლარი. სულ გადახდილია ასორი ლარი 00 თეთრი /102.00/.

კრების თავმჯდომარემ ზურაბ თაბუკაშვილმა და გამგეობის წევრებმა: ფიზულა კიკილაშვილმა, ბორის ნატროშვილმა, ანზორ ჭეიშვილის წარმომადგენელმა თინათინ კობერიძემ, იოსებ კახაძემ და გენადი თავართქილაძემ წაიკითხეს წინამდებარე სანოტარო აქტი და განაცხადა რომ სანოტარო აქტი ზუსტად ასახავს გამგეობის კრების მიმდინარეობასა და მიღებულ გადაწყვეტილებებს, რის შემდეგ, მე ვამოწმებ წინამდებარე ოქმის შინაარსს და გამგეობის წევრები და გამგეობის თავმჯდომარე ჩემი თანდასწრებით პირადად და/ან წარმომადგენლის მეშვეობით აწერენ ხელს სანოტარო აქტს.

ინდივიდუალური ბინათმშენებლობის ამხანაგობა "თაბუკაშვილი-88" (საიდენტიფიკაციო კოდი: 204959633)

კრების თავმჯდომარე: ზურაბ თაბუკაშვილი

ფიზულა კიკილაშვილი

ბორის ნატროშვილი

ანზორ ჭეიშვილის წარმომადგენელი: თინათინ კობერიძე

იოსებ კახაძე

გენადი თავართქილაძე

ყოველივე ზემოთქმულს ვამოწმებ ჩემი ხელმოწერით და ბეჭდის დასმით.

ნოტარიუსი: /ლუიზა ცხადაძე/

ნოტარიუსი ლუიზა ცხადაძე NOTARY LUIZA TSKHADADZE GEORGIA 01013007817

თაბუკაშვილის ქ.# 7,9,11,11ა,16,18,19-ში ინდ.ბინათმშენებლობის ამხანაგობა „თაბუკაშვილი-88“-ში მრავალსართულიანი საცხოვრებელი სახლის ფართების განშლის ოქმი

ბლოკი 1-2

საცხოვრებელი,საოფისე, აივნების, ლოჯიების,ტერასების, ავტოსადგომების,დამხმარე ფართის და სასაწყობო ფართების განშლის ოქმი:

ავტოსადგომები

ნიშნული მინუს 12,870

ავტოსადგომი №1 - ამხ „თაბუკაშვილი 88“ –(ს/კ 204959633) - 18 კვ.მ - საკუთრება;

ავტოსადგომი №2 - ამხ „თაბუკაშვილი 88“ –(ს/კ 204959633) - 18 კვ.მ -საკუთრება;

ავტოსადგომი №3 - ამხ „თაბუკაშვილი 88“ –(ს/კ 204959633) - 18 კვ.მ - საკუთრება;

ავტოსადგომი №4- ამხ „თაბუკაშვილი 88“ –(ს/კ 204959633) - 18 კვ.მ -საკუთრება;

ავტოსადგომი №5 - ამხ „თაბუკაშვილი 88“ –(ს/კ 204959633) - 18 კვ.მ - საკუთრება;

ავტოსადგომი №6 - ამხ „თაბუკაშვილი 88“ –(ს/კ 204959633) - 18 კვ.მ - საკუთრება;

ავტოსადგომი №7 - ამხ „თაბუკაშვილი 88“ –(ს/კ 204959633) - 18 კვ.მ - საკუთრება;

ავტოსადგომი №8 - ამხ „თაბუკაშვილი 88“ –(ს/კ 204959633) - 18 კვ.მ - საკუთრება;

ავტოსადგომი №9 - ამხ „თაბუკაშვილი 88“ –(ს/კ 204959633) - 18 კვ.მ - საკუთრება;

ავტოსადგომი №10 - ამხ „თაბუკაშვილი 88“ –(ს/კ 204959633) - 18 კვ.მ - საკუთრება;

ავტოსადგომი №11 - ამხ „თაბუკაშვილი 88“ –(ს/კ 204959633) - 18 კვ.მ - საკუთრება;

ავტოსადგომი №12 - ამხ „თაბუკაშვილი 88“ –(ს/კ 204959633) - 18 კვ.მ - საკუთრება;

ავტოსადგომი №13 - ამხ „თაბუკაშვილი 88“ –(ს/კ 204959633) - 18 კვ.მ - საკუთრება;

ავტოსადგომი №14 - ამხ „თაბუკაშვილი 88“ –(ს/კ 204959633) - 18 კვ.მ - საკუთრება;

ავტოსადგომი №15 - ამხ „თაბუკაშვილი 88“ –(ს/კ 204959633) - 18 კვ.მ - საკუთრება;

ავტოსადგომი №16 - ამხ „თაბუკაშვილი 88“ –(ს/კ 204959633) - 18 კვ.მ - საკუთრება;

ავტოსადგომი №17 - ამხ „თაბუკაშვილი 88“ –(ს/კ 204959633) - 18 კვ.მ - საკუთრება;

ავტოსადგომი №18 - ამხ „თაბუკაშვილი 88“ –(ს/კ 204959633) - 18 კვ.მ - საკუთრება;

ავტოსადგომი №19 - ამხ „თაბუკაშვილი 88“ –(ს/კ 204959633) - 18 კვ.მ - საკუთრება;

ავტოსადგომი №20 - ამხ „თაბუკაშვილი 88“ –(ს/კ 204959633) - 18 კვ.მ - საკუთრება;

ავტოსადგომი №21 - ამხ „თაბუკაშვილი 88“ –(ს/კ 204959633) - 18 კვ.მ - საკუთრება;

ავტოსადგომი №22 - ამხ „თაბუკაშვილი 88“ –(ს/კ 204959633) - 18 კვ.მ - საკუთრება;

ავტოსადგომი №23 - ამხ „თაბუკაშვილი 88“ –(ს/კ 204959633) - 18 კვ.მ - საკუთრება;

ავტოსადგომი №24 - ამხ „თაბუკაშვილი 88“ –(ს/კ 204959633) - 18 კვ.მ - საკუთრება;

ავტოსადგომი №25 - ამხ „თაბუკაშვილი 88“ –(ს/კ 204959633) - 18 კვ.მ - საკუთრება;

ავტოსადგომი №26 - ამხ „თაბუკაშვილი 88“ –(ს/კ 204959633) - 18 კვ.მ - საკუთრება;

ავტოსადგომი №27 - ამხ „თაბუკაშვილი 88“ –(ს/კ 204959633) - 18 კვ.მ - საკუთრება;

ავტოსადგომი №28 - ამხ „თაბუკაშვილი 88“ –(ს/კ 204959633) - 18 კვ.მ - საკუთრება;

ავტოსადგომი №29 - ამხ „თაბუკაშვილი 88“ –(ს/კ 204959633) - 18 კვ.მ - საკუთრება;

ავტოსადგომი №30 - ამხ „თაბუკაშვილი 88“ –(ს/კ 204959633) - 18 კვ.მ - საკუთრება;

ავტოსადგომი №31 - ამხ „თაბუკაშვილი 88“ –(ს/კ 204959633) - 18 კვ.მ - საკუთრება;

ავტოსადგომი №32 - ამხ „თაბუკაშვილი 88“ –(ს/კ 204959633) - 18 კვ.მ - საკუთრება;

ავტოსადგომი №33 - ამხ „თაბუკაშვილი 88“ –(ს/კ 204959633) - 18 კვ.მ - საკუთრება;

ავტოსადგომი №34 - ამხ „თაბუკაშვილი 88“ –(ს/კ 204959633) - 18 კვ.მ - საკუთრება;

ავტოსადგომი №35 - ამხ „თაბუკაშვილი 88“ –(ს/კ 204959633) - 18 კვ.მ - საკუთრება;

ავტოსადგომი №36 - ამხ „თაბუკაშვილი 88“ –(ს/კ 204959633) - 18 კვ.მ - საკუთრება;

ავტოსადგომი №37 - ამხ „თაბუკაშვილი 88“ –(ს/კ 204959633) - 18 კვ.მ - საკუთრება;

ავტოსადგომი №38 - ამხ „თაბუკაშვილი 88“ –(ს/კ 204959633) - 18 კვ.მ - საკუთრება;

ავტოსადგომი №38 - ამხ „თაბუკაშვილი 88“ –(ს/კ 204959633) - 18 კვ.მ - საკუთრება;

ავტოსადგომი №40 - ამხ „თაბუკაშვილი 88“ –(ს/კ 204959633) - 18 კვ.მ - საკუთრება;

ავტოსადგომი №41 - ამხ „თაბუკაშვილი 88“ –(ს/კ 204959633) - 18 კვ.მ - საკუთრება;

ავტოსადგომი №42- ამხ „თაბუკაშვილი 88“ –(ს/კ 204959633) - 18 კვ.მ - საკუთრება;

ავტოსადგომი №43 - ამხ „თაბუკაშვილი 88“ –(ს/კ 204959633) - 18 კვ.მ - საკუთრება;

ავტოსადგომი №44 - ამხ „თაბუკაშვილი 88“ –(ს/კ 204959633) - 18 კვ.მ - საკუთრება;

ავტოსადგომი №45 - ამხ „თაბუკაშვილი 88“ –(ს/კ 204959633) - 18 კვ.მ - საკუთრება;

ავტოსადგომი №46 - ამხ „თაბუკაშვილი 88“ –(ს/კ 204959633) - 18 კვ.მ - საკუთრება;

ავტოსადგომი №47 - ამხ „თაბუკაშვილი 88“ –(ს/კ 204959633) - 18 კვ.მ - საკუთრება;

ავტოსადგომი №48 - ამხ „თაბუკაშვილი 88“ –(ს/კ 204959633) - 18 კვ.მ - საკუთრება;

ავტოსადგომი №49 - ამხ „თაბუკაშვილი 88“ –(ს/კ 204959633) - 18 კვ.მ - საკუთრება;

ავტოსადგომი №50 - ამხ „თაბუკაშვილი 88“ –(ს/კ 204959633) - 18 კვ.მ - საკუთრება;

ავტოსადგომი №51 - ამხ „თაბუკაშვილი 88“ –(ს/კ 204959633) - 18 კვ.მ - საკუთრება;

ავტოსადგომი №52 - ამხ „თაბუკაშვილი 88“ –(ს/კ 204959633) - 18 კვ.მ - საკუთრება;

ავტოსადგომი №53 - ამხ „თაბუკაშვილი 88“ –(ს/კ 204959633) - 18 კვ.მ - საკუთრება;

ავტოსადგომი №54 - ამხ „თაბუკაშვილი 88“ –(ს/კ 204959633) - 18 კვ.მ - საკუთრება;

ნიშნული მინუს 10,065

ავტოსადგომი №55 - ამხ „თაბუკაშვილი 88“ –(ს/კ 204959633) - 18 კვ.მ - საკუთრება;

ავტოსადგომი №56 - ამხ „თაბუკაშვილი 88“ –(ს/კ 204959633) - 18 კვ.მ - საკუთრება;

ავტოსადგომი №57 - ამხ „თაბუკაშვილი 88“ –(ს/კ 204959633) - 18 კვ.მ - საკუთრება;

ავტოსადგომი №58 - ამხ „თაბუკაშვილი 88“ –(ს/კ 204959633) - 18 კვ.მ - საკუთრება;

ავტოსადგომი №59 - ამხ „თაბუკაშვილი 88“ –(ს/კ 204959633) - 18 კვ.მ - საკუთრება;

ავტოსადგომი №60 - ამხ „თაბუკაშვილი 88“ –(ს/კ 204959633) - 18 კვ.მ - საკუთრება;

ავტოსადგომი №61 - ამხ „თაბუკაშვილი 88“ –(ს/კ 204959633) - 18 კვ.მ - საკუთრება;

ავტოსადგომი №62 - ამხ „თაბუკაშვილი 88“ –(ს/კ 204959633) - 18 კვ.მ - საკუთრება;

ავტოსადგომი №63 - ამხ „თაბუკაშვილი 88“ –(ს/კ 204959633) - 18 კვ.მ- საკუთრება;

ავტოსადგომი №64 - ამხ „თაბუკაშვილი 88“ –(ს/კ 204959633) - 18 კვ.მ - საკუთრება;

ავტოსადგომი №65 - ამხ „თაბუკაშვილი 88“ –(ს/კ 204959633) - 18 კვ.მ - საკუთრება;

ავტოსადგომი №66 - ამხ „თაბუკაშვილი 88“ –(ს/კ 204959633) - 18 კვ.მ - საკუთრება;

ავტოსადგომი №67 - ამხ „თაბუკაშვილი 88“ –(ს/კ 204959633) - 18 კვ.მ - საკუთრება;

ავტოსადგომი №68 - ამხ „თაბუკაშვილი 88“ –(ს/კ 204959633) - 18 კვ.მ - საკუთრება;

ავტოსადგომი №69 - ამხ „თაბუკაშვილი 88“ –(ს/კ 204959633) - 18 კვ.მ - საკუთრება;

ავტოსადგომი №70 - ამხ „თაბუკაშვილი 88“ –(ს/კ 204959633) - 18 კვ.მ - საკუთრება;

ავტოსადგომი №71 - ამხ „თაბუკაშვილი 88“ –(ს/კ 204959633) - 18 კვ.მ - საკუთრება;

ავტოსადგომი №72 - ამხ „თაბუკაშვილი 88“ –(ს/კ 204959633) - 18 კვ.მ - საკუთრება;

ავტოსადგომი №73 - ამხ „თაბუკაშვილი 88“ –(ს/კ 204959633) - 18 კვ.მ - საკუთრება;

ავტოსადგომი №74 - ამხ „თაბუკაშვილი 88“ –(ს/კ 204959633) - 18 კვ.მ - საკუთრება;

ავტოსადგომი №75 - ამხ „თაბუკაშვილი 88“ –(ს/კ 204959633) - 18 კვ.მ - საკუთრება;

ავტოსადგომი №76 - ამხ „თაბუკაშვილი 88“ –(ს/კ 204959633) - 18 კვ.მ - საკუთრება;

ავტოსადგომი №77 - ამხ „თაბუკაშვილი 88“ –(ს/კ 204959633) - 18 კვ.მ - საკუთრება;

ავტოსადგომი №78 - ამხ „თაბუკაშვილი 88“ –(ს/კ 204959633) - 18 კვ.მ - საკუთრება;

ავტოსადგომი №79 - ამხ „თაბუკაშვილი 88“ –(ს/კ 204959633) - 18 კვ.მ - საკუთრება;

ავტოსადგომი №80 - ამხ „თაბუკაშვილი 88“ –(ს/კ 204959633) - 18 კვ.მ - საკუთრება;

ავტოსადგომი №81 - ამხ „თაბუკაშვილი 88“ –(ს/კ 204959633) - 18 კვ.მ - საკუთრება;

ავტოსადგომი №82 - ამხ „თაბუკაშვილი 88“ –(ს/კ 204959633) - 18 კვ.მ - საკუთრება;

ავტოსადგომი №83 - ამხ „თაბუკაშვილი 88“ –(ს/კ 204959633) - 18 კვ.მ - საკუთრება;

ავტოსადგომი №84 - ამხ „თაბუკაშვილი 88“ –(ს/კ 204959633) - 18 კვ.მ - საკუთრება;

ავტოსადგომი №85 - ამხ „თაბუკაშვილი 88“ –(ს/კ 204959633) - 18 კვ.მ - საკუთრება;

ავტოსადგომი №86 - ამხ „თაბუკაშვილი 88“ –(ს/კ 204959633) - 18 კვ.მ - საკუთრება;

ავტოსადგომი №87 - ამხ „თაბუკაშვილი 88“ –(ს/კ 204959633) - 18 კვ.მ - საკუთრება;

ავტოსადგომი №88 - ამხ „თაბუკაშვილი 88“ –(ს/კ 204959633) - 18 კვ.მ - საკუთრება;

ავტოსადგომი №89 - ამხ „თაბუკაშვილი 88“ –(ს/კ 204959633) - 18 კვ.მ - საკუთრება;

ავტოსადგომი №90 - ამხ „თაბუკაშვილი 88“ –(ს/კ 204959633) - 18 კვ.მ - საკუთრება;

ავტოსადგომი №91 - ამხ „თაბუკაშვილი 88“ –(ს/კ 204959633) - 18 კვ.მ - საკუთრება;

ავტოსადგომი №92 - ამხ „თაბუკაშვილი 88“ –(ს/კ 204959633) - 18 კვ.მ - საკუთრება;

ავტოსადგომი №93 - ამხ „თაბუკაშვილი 88“ –(ს/კ 204959633) - 18 კვ.მ - საკუთრება;

ავტოსადგომი №94 - ამხ „თაბუკაშვილი 88“ –(ს/კ 204959633) - 18 კვ.მ - საკუთრება;

ავტოსადგომი №95 - ამხ „თაბუკაშვილი 88“ –(ს/კ 204959633) - 18 კვ.მ - საკუთრება;

ავტოსადგომი №96 - ამხ „თაბუკაშვილი 88“ –(ს/კ 204959633) - 18 კვ.მ - საკუთრება;

ავტოსადგომი №97 - ამხ „თაბუკაშვილი 88“ –(ს/კ 204959633) - 18 კვ.მ - საკუთრება;

ავტოსადგომი №98 - ამხ „თაბუკაშვილი 88“ –(ს/კ 204959633) - 18 კვ.მ - საკუთრება;

ავტოსადგომი №99 - ამხ „თაბუკაშვილი 88“ –(ს/კ 204959633) - 18 კვ.მ - საკუთრება;

ავტოსადგომი №100 - ამხ „თაბუკაშვილი 88“ –(ს/კ 204959633) - 18 კვ.მ - საკუთრება;

ავტოსადგომი №101 - ამხ „თაბუკაშვილი 88“ –(ს/კ 204959633) - 18 კვ.მ - საკუთრება;

ავტოსადგომი №102 - ამხ „თაბუკაშვილი 88“ –(ს/კ 204959633) - 18 კვ.მ - საკუთრება;

სასაწყობო ფართი

ნიშნული მინუს 10,065

სასაწყობო ფართი №1 - ამხ „თაბუკაშვილი 88“ –(ს/კ 204959633) - 217.43 კვ.მ - საკუთრება:

ტერასის ფართები

ნიშნული 4,455; 1,650

ტერასის ფართი №1 - ამხ „თაბუკაშვილი 88“ –(ს/კ 204959633) – 149.97 კვ.მ - საკუთრება;

დამხმარე ფართები

ნიშნული მინუს 7,260

დამხმარე ფართი №1 - ამხ „თაბუკაშვილი 88“ –(ს/კ 204959633) – 48.69 კვ.მ - საკუთრება;

ნიშნული მინუს 3,465; მინუს 4,290

დამხმარე ფართი №2 - ამხ „თაბუკაშვილი 88“ –(ს/კ 204959633) – 14.11 კვ.მ - საკუთრება;

ნიშნული 0.495

დამხმარე ფართი №3 - ამხ „თაბუკაშვილი 88“ –(ს/კ 204959633) – 2.68 კვ.მ - საკუთრება;

ნიშნული 4,455; 1.650

დამხმარე ფართი №4 - ამხ „თაბუკაშვილი 88“ –(ს/კ 204959633) – 6.48 კვ.მ - საკუთრება;

ნიშნული 8.250

დამხმარე ფართი №5 - ამხ „თაბუკაშვილი 88“ –(ს/კ 204959633) – 6.27 კვ.მ - საკუთრება;

ნიშნული 11.550

დამხმარე ფართი №6 - ამხ „თაბუკაშვილი 88“ –(ს/კ 204959633) – 6.28 კვ.მ - საკუთრება;

ნიშნული 14.850

დამხმარე ფართი №7 - ამხ „თაბუკაშვილი 88“ –(ს/კ 204959633) – 6.28 კვ.მ - საკუთრება;

ნიშნული 18.150

დამხმარე ფართი №8 - ამხ „თაბუკაშვილი 88“ –(ს/კ 204959633) – 6.27 კვ.მ - საკუთრება;

ნიშნული 21.45

დამხმარე ფართი №9 - ამხ „თაბუკაშვილი 88“ –(ს/კ 204959633) – 23.12 კვ.მ - საკუთრება;

ნიშნული 56.100

დამხმარე ფართი №10 - ამხ „თაბუკაშვილი 88“ –(ს/კ 204959633) – 7.86 კვ.მ - საკუთრება;

ნიშნული 59.400

დამხმარე ფართი №11 - ამხ „თაბუკაშვილი 88“ –(ს/კ 204959633) – 99.33 კვ.მ - საკუთრება;

საოფისე ფართები

ნიშნული მინუს 7,260

საოფისე ფართი №1- ამხ „თაბუკაშვილი 88“ –(ს/კ 204959633) – 279,39 კვ.მ - საკუთრება;

საოფისე ფართი №2 - ამხ „თაბუკაშვილი 88“ –(ს/კ 204959633) – 33,11 კვ.მ - საკუთრება;

საოფისე ფართი №3 - ამხ „თაბუკაშვილი 88“ –(ს/კ 204959633) – 259,08 კვ.მ - საკუთრება;

საოფისე ფართი №4 - ამხ „თაბუკაშვილი 88“ –(ს/კ 204959633) – 16,05 კვ.მ - საკუთრება;

საოფისე ფართი №5 - ამხ „თაბუკაშვილი 88“ –(ს/კ 204959633) – 6,70 კვ.მ - საკუთრება;

საოფისე ფართი №6 - ამხ „თაბუკაშვილი 88“ –(ს/კ 204959633) – 72,90 კვ.მ - საკუთრება;

საოფისე ფართი №7 - ამხ „თაბუკაშვილი 88“ –(ს/კ 204959633) – 227,66 კვ.მ - საკუთრება;

საოფისე ფართი №8 - ამხ „თაბუკაშვილი 88“ –(ს/კ 204959633) – 225.21 კვ.მ - საკუთრება;

საოფისე ფართი №8ა - ამხ „თაბუკაშვილი 88“ –(ს/კ 204959633) – 7.97 კვ.მ - საკუთრება;

ნიშნული მინუს 3,465; მინუს 4,290

საოფისე ფართი №9 - ამხ „თაბუკაშვილი 88“ –(ს/კ 204959633) – 203,92 კვ.მ - საკუთრება;

საოფისე ფართი №10 - ამხ „თაბუკაშვილი 88“ –(ს/კ 204959633) – 19,04 კვ.მ - საკუთრება;

საოფისე ფართი №11 - ამხ „თაბუკაშვილი 88“ –(ს/კ 204959633) – 128.18 კვ.მ - საკუთრება;

საოფისე ფართი №12 - ამხ „თაბუკაშვილი 88“ –(ს/კ 204959633) – 343,5 კვ.მ (301.36 კვ.მ+ 42,14 კვ.მ საზაფხულო ტერასა) - საკუთრება;

ნიშნული მინუს 4,290 ; მინუს 1.320

საოფისე ფართი №13- ამხ „თაბუკაშვილი 88“ –(ს/კ 204959633) – 392.27 კვ.მ (დულექსი)- საკუთრება;

ნიშნული 0.495

საოფისე ფართი №14 - ამხ „თაბუკაშვილი 88“ –(ს/კ 204959633) – 219,29 კვ.მ - საკუთრება;

საოფისე ფართი №15 - ამხ „თაბუკაშვილი 88“ –(ს/კ 204959633) – 31,18 კვ.მ - საკუთრება;

საოფისე ფართი №16 - ამხ „თაბუკაშვილი 88“ –(ს/კ 204959633) – 249.87 კვ.მ - საკუთრება;

საოფისე ფართი №17 - ამხ „თაბუკაშვილი 88“ –(ს/კ 204959633) – 16,66 კვ.მ - საკუთრება;

საოფისე ფართი №18 - ამხ „თაბუკაშვილი 88“ –(ს/კ 204959633) – 199.34 კვ.მ - საკუთრება;

საოფისე ფართი №19 - ამხ „თაბუკაშვილი 88“ –(ს/კ 204959633) – 8.84 კვ.მ - საკუთრება;

საოფისე ფართი № 20 - ამხ „თაბუკაშვილი 88“ –(ს/კ 204959633) – 4,25 კვ.მ - საკუთრება;

ნიშნული 4,455; 1,650

საოფისე ფართი №21 - ამხ „თაბუკაშვილი 88“ –(ს/კ 204959633) – 207,32 კვ.მ - საკუთრება;

საოფისე ფართი №22 - ამხ „თაბუკაშვილი 88“ –(ს/კ 204959633) – 54,31 კვ.მ - საკუთრება;

საოფისე ფართი №23 - ამხ „თაბუკაშვილი 88“ –(ს/კ 204959633) – 31,94 კვ.მ - საკუთრება;

საოფისე ფართი №24 - ამხ „თაბუკაშვილი 88“ –(ს/კ 204959633) –356.91 კვ.მ (332.13 კვ.მ + 6.56 კვ.მ საზაფხულო ფართი + 18.22 საზაფხულო ტერასა) - საკუთრება;

ნიშნული 8.250

საოფისე ფართი №25 - ამხ „თაბუკაშვილი 88“ –(ს/კ 204959633) – 167,40 კვ.მ - საკუთრება;

საოფისე ფართი №26 - ამხ „თაბუკაშვილი 88“ –(ს/კ 204959633) – 109.99 კვ.მ - საკუთრება;

საოფისე ფართი №27 - ამხ „თაბუკაშვილი 88“ –(ს/კ 204959633) – 33.04 კვ.მ - საკუთრება;

ნიშნული 11.550

საოფისე ფართი №28 - ამხ „თაბუკაშვილი 88“ –(ს/კ 204959633) – 268.70 კვ.მ - საკუთრება;

ნიშნული 14.850

საოფისე ფართი №29 - ამხ „თაბუკაშვილი 88“ –(ს/კ 204959633) – 150.6 კვ.მ - საკუთრება;

ნიშნული 18.150

საოფისე ფართი №30 - ამხ „თაბუკაშვილი 88“ –(ს/კ 204959633) – 40.13 კვ.მ - საკუთრება;

საოფისე ფართი №31 - ამხ „თაბუკაშვილი 88“ –(ს/კ 204959633) – 25.53 კვ.მ - საკუთრება;

ნიშნული 54.450; 56.100

საოფისე ფართი №32–ამხ „თაბუკაშვილი 88“ –(ს/კ 204959633) – 168.1 კვ.მ (95.18+ 72.92 საზაფხულო ტერასა) საკუთრება;

საოფისე ფართი №33–ამხ „თაბუკაშვილი 88“ –(ს/კ 204959633) – 242.73 კვ.მ (205.89 + 36.84 საზაფხულო ტერასა) საკუთრება;

ნიშნული 59.400; 62.700

საოფისე ფართი №34–ამხ „თაბუკაშვილი 88“ –(ს/კ 204959633) – 471.25 კვ.მ (250.51+14.08 საზაფხულო აივანი + 206.66 საზაფხულო ტერასა) (დუპლექსი) საკუთრება;

საცხოვრებელი ბინები

4.455;1.650 ნიშნული

ბინა №1– ამხ „თაბუკაშვილი 88“ –(ს/კ 204959633) – 110,38 კვ.მ (98,04 + 12,34 საზაფხ.აივანი) საკუთრება;

ბინა №2– ამხ „თაბუკაშვილი 88“ –(ს/კ 204959633) 109.1 კვ.მ (96.76+12,34 საზაფხ.აივანი) საკუთრება;

4.95 ნიშნული

ბინა №3–ამხ „თაბუკაშვილი 88“ –(ს/კ 204959633) – 110,38 კვ.მ (98,04+12.34 საზაფხ.აივანი) საკუთრება;

ბინა №4–ამხ „თაბუკაშვილი 88“ –(ს/კ 204959633) – 109.1 კვ.მ (96.76+12.34 საზაფხ.აივანი) საკუთრება;

8.250 ნიშნული

ბინა №5–ამხ „თაბუკაშვილი 88“ –(ს/კ 204959633) – 166.35 კვ.მ (145.39+20.96 საზაფხ.აივანი) საკუთრება;

ბინა №6–ამხ „თაბუკაშვილი 88“ –(ს/კ 204959633) – 175.79 კვ.მ (127.43+ 20.42 ლოჯია + 27.94 საზაფხ.აივანი) საკუთრება;

ბინა №7–ამხ „თაბუკაშვილი 88“ –(ს/კ 204959633) – 110.22 კვ.მ (97.88+12.34 საზაფხ.აივანი) საკუთრება;

ბინა №8–ამხ „თაბუკაშვილი 88“ –(ს/კ 204959633) – 109.16 კვ.მ (96.82+12.34 საზაფხ.აივანი) საკუთრება;

11.550 ნიშნული

ბინა №9–ამხ „თაბუკაშვილი 88“ –(ს/კ 204959633) – 166.58 კვ.მ (145.62+20.96 საზაფხ.აივანი) საკუთრება;

ბინა №10–ამხ „თაბუკაშვილი 88“ –(ს/კ 204959633) – 161.62 კვ.მ (127.49+ 20.42 ლოჯია + 13.71 საზაფხ.აივანი) საკუთრება;

ბინა №11–ამხ „თაბუკაშვილი 88“ –(ს/კ 204959633) – 110.22 კვ.მ (97.88+12.34 საზაფხ.აივანი) საკუთრება;

ბინა №12–ამხ „თაბუკაშვილი 88“ –(ს/კ 204959633) – 109.16 კვ.მ (96.82+12.34 საზაფხ.აივანი) საკუთრება;

14.850 ნიშნული

ბინა №13–ამხ „თაბუკაშვილი 88“ –(ს/კ 204959633) – 166.56 კვ.მ (145.6+20.96 საზაფხ.აივანი) საკუთრება;

ბინა №14–ამხ „თაბუკაშვილი 88“ –(ს/კ 204959633) – 161.55 კვ.მ (127.42+20.42 ლოჯია + 13.71 საზაფხ.აივანი) საკუთრება;

ბინა №15–ამხ „თაბუკაშვილი 88“ –(ს/კ 204959633) – 110.3 კვ.მ (97.96+12.34 საზაფხ.აივანი) საკუთრება;

ბინა №16–ამხ „თაბუკაშვილი 88“ –(ს/კ 204959633) – 109.16 კვ.მ (96.82+12.34 საზაფხ.აივანი) საკუთრება;

18.150 ნიშნული

ბინა №17–ამხ „თაბუკაშვილი 88“ –(ს/კ 204959633) – 166.56 კვ.მ (145.6+20.96 საზაფხ.აივანი) საკუთრება;

ბინა №18–ამხ „თაბუკაშვილი 88“ –(ს/კ 204959633) – 161.51 კვ.მ (127.38+ 20.42 ლოჯია + 13.71 საზაფხ.აივანი) საკუთრება;

ბინა №19–ამხ „თაბუკაშვილი 88“ –(ს/კ 204959633) – 110.22 კვ.მ (97.88+12.34 საზაფხ.აივანი) საკუთრება;

ბინა №20–ამხ „თაბუკაშვილი 88“ –(ს/კ 204959633) – 109.16 კვ.მ (96.82+12.34 საზაფხ.აივანი) საკუთრება;

21.450 ნიშნული

ბინა №21–ამხ „თაბუკაშვილი 88“ –(ს/კ 204959633) – 166.50 კვ.მ (145.54+20.96 საზაფხ.აივანი) საკუთრება;

ბინა №22–ამხ „თაბუკაშვილი 88“ –(ს/კ 204959633) – 161.15 კვ.მ (127.03+20.42 ლოჯია +13.70 საზაფხ.აივანი) საკუთრება;

ბინა №23–ამხ „თაბუკაშვილი 88“ –(ს/კ 204959633) – 110.22 კვ.მ (97.88+12.34 საზაფხ.აივანი) საკუთრება;

ბინა №24–ამხ „თაბუკაშვილი 88“ –(ს/კ 204959633) – 109.16 კვ.მ (96.82+12.34 საზაფხ.აივანი) საკუთრება;

24.750 ნიშნული

ბინა №25–ამხ „თაბუკაშვილი 88“ –(ს/კ 204959633) – 166.63 კვ.მ (145.67+20.96 საზაფხ.აივანი) საკუთრება;

ბინა №26–ამხ „თაბუკაშვილი 88“ –(ს/კ 204959633) – 161.19 კვ.მ (127.07+20.42 ლოჯია + 13.70 საზაფხ.აივანი) საკუთრება;

ბინა №27–ამხ „თაბუკაშვილი 88“ –(ს/კ 204959633) – 110.35 კვ.მ (98.01+12.34 საზაფხ.აივანი) საკუთრება;

ბინა №28–ამხ „თაბუკაშვილი 88“ –(ს/კ 204959633) – 109.31 კვ.მ (96.97+12.34 საზაფხ.აივანი) საკუთრება;

28.050 ნიშნული

ბინა №29–ამხ „თაბუკაშვილი 88“ –(ს/კ 204959633) – 166.57 კვ.მ (145.61+20.96 საზაფხ.აივანი) საკუთრება;

ბინა №30–ამხ „თაბუკაშვილი 88“ –(ს/კ 204959633) – 161.17 კვ.მ (127.05+20.42 ლოჯია + 13.70 საზაფხ.აივანი) საკუთრება;

28.050; 31.350 ნიშნული

ბინა №31–ამხ „თაბუკაშვილი 88“ –(ს/კ 204959633) – 211.92 კვ.მ (187.24+24.68 საზაფხ.აივანი) (დუპლექსი) საკუთრება;

ბინა №32–ამხ „თაბუკაშვილი 88“ –(ს/კ 204959633) – 205.8 კვ.მ (151.59+15.74 საზაფხ.აივანი + 38.47 საზაფხულო ტერასა) (დუპლექსი) საკუთრება;

31.350 ნიშნული

ბინა №33–ამხ „თაბუკაშვილი 88“ –(ს/კ 204959633) – 166.81 კვ.მ (145.85 + 20.96 საზაფხ.აივანი) საკუთრება;

ბინა №34–ამხ „თაბუკაშვილი 88“ –(ს/კ 204959633) – 161.19 კვ.მ (127.07+20.42 ლოჯია +13.70 საზაფხ.აივანი) საკუთრება;

34.650 ნიშნული

ბინა №35–ამხ „თაბუკაშვილი 88“ –(ს/კ 204959633) – 166.57 კვ.მ (145.61+20.96 საზაფხ.აივანი) საკუთრება;

ბინა №36–ამხ „თაბუკაშვილი 88“ –(ს/კ 204959633) – 160.76 კვ.მ (126.64+20.42 ლოჯია + 13.70 საზაფხ.აივანი) საკუთრება;

ბინა №37–ამხ „თაბუკაშვილი 88“ –(ს/კ 204959633) – 175.51 კვ.მ (108.7+3.4 საზაფხ.აივანი+ 63.41 საზაფხულო ტერასა) საკუთრება;

37.950 ნიშნული

ბინა №38–ამხ „თაბუკაშვილი 88“ –(ს/კ 204959633) – 166.56 კვ.მ (145.6+20.96 საზაფხ.აივანი) საკუთრება;

ბინა №39–ამხ „თაბუკაშვილი 88“ –(ს/კ 204959633) – 282.09 კვ.მ (168.68+20.42 ლოჯია +13.70 საზაფხ.აივანი + 79.29 საზაფხულო ტერასა) საკუთრება;

41.250 ნიშნული

ბინა №40–ამხ „თაბუკაშვილი 88“ –(ს/კ 204959633) – 168.58 კვ.მ (145.41+23.17 საზაფხ.აივანი) საკუთრება;

ბინა №41–ამხ „თაბუკაშვილი 88“ –(ს/კ 204959633) – 282.18 კვ.მ (168.68+20.42 ლოჯია + 13.70 საზაფხ.აივანი + 79.38 საზაფხულო ტერასა) საკუთრება;

44.550 ნიშნული

ბინა №42–ამხ „თაბუკაშვილი 88“ –(ს/კ 204959633) – 168.77 კვ.მ (145.6 +23.17 საზაფხ.აივანი) საკუთრება;

ბინა №43–ამხ „თაბუკაშვილი 88“ –(ს/კ 204959633) – 235.3 კვ.მ (168.69+ 20.42 ლოჯია + 13.70 საზაფხ.აივანი + 32.49 საზაფხულო ტერასა) საკუთრება;

47.850 ; 51.150 ნიშნული

ბინა №44–ამხ „თაბუკაშვილი 88“ –(ს/კ 204959633) – 255.76 კვ.მ (209.95+3.97 საზაფხ.აივანი + 41.84 საზაფხულო ტერასა) (დუპლექსი) საკუთრება;

47.850 ნიშნული

ბინა №45–ამხ „თაბუკაშვილი 88“ –(ს/კ 204959633) – 235.28 კვ.მ (168.67 +20.42 ლოჯია + 13.70 საზაფხ.აივანი + 32.49 საზაფხულო ტერასა) საკუთრება;

51.150 ნიშნული

ბინა №46–ამხ „თაბუკაშვილი 88“ –(ს/კ 204959633) – 235.47 კვ.მ (168.86 + 20.42 ლოჯია + 13.70 საზაფხ.აივანი + 32.49 საზაფხულო ტერასა) საკუთრება;

ამხანაგობის თავმჯდომარე: /ზურაბ თაბუკაშვილი

ინდივიდუალური ბინათმშენებლობის ამხანაგობა
"თაბუკაშვილი-88"-ის წევრთა საერთო კრების
ოქმი №1

ქ.თბილისი

" 20 " ნოემბერი 2003 წ.

კრებას ესწრებოდა: ინდივიდუალური
ბინათმშენებლობის ამხანაგობა
"თაბუკაშვილი-88"-ის 68 წევრი.

კრების თავმჯდომარე: თეიმურაზ გოჩაშვილი
მდივანი: ალინა ყიფიანი

დ ღ ი ს წ ე ს რ ი გ ი

1. ინფორმაცია მშენებლობის დაწყებასთან დაკავშირებით.
/მომხს. ზურაბ თაბუკაშვილი/
2. 2000 წლის 8 დეკემბრის საეროო კრების მიერ დამტკიცებულ დებულებაში ცვლილებების შეტანის შესახებ.
/მომხს. ზურაბ თაბუკაშვილი/
3. სხვადასხვა საკითხები.
/მომხს. თამარ ლომსაძე/

მოისმინეს: 1. ინდივიდულაური ბინათმშენებლობის ამხანაგობა "თაბუკაშვილი-88"-ის გამგეობის თავმჯდომარის ზ. თაბუკაშვილის გამოსვლა, მან ამხანაგობის წევრებს მოახსენა, რომ დაიწყო მშენებლობა. გამოიძებნა ინვესტორი მშენებლობის გასაგრძელებლად, კერძოდ შ.პ.ს. "ცენტრ პოინტი" და გაფორმდა მასთან ხელშეკრულება.

მომხსენებელმა აგრეთვე აღნიშნა, რომ საჭიროა მიმდინარე წლის 31 დეკემბრამდე დასრულდეს ხელშეკრულებების გაფორმება ბინათმშენებლობის ამხანაგობასა და ამხანაგობის წევრებს შორის, წინააღმდეგ შემთხვევაში ამხანაგობა თავიდან მოიხსნის პასუხისმგებლობას დააკმაყოფილოს ასეთი წევრები საცხოვრებელი ბინებით ბინის საფასურის გადახდის გარეშე.

ინვივიდუალურ ბინათმშენებლობასა და შ.პ.ს. "ცენტრ პოინტს" შორის გაფორმებული ხელშეკრულება კრებას გააცნო ბინათმშენებლობის ამხანაგობის იურისტმა თ.კობერიძემ.

აზრი გამოთქვეს: ამხანაგობის წევრებმა ნ.ჯანგირაშვილმა, ფ.კიკილაშვილმა, დ.მელაძემ, რ. გუგუშვილმა, რომლებმაც მოიწონეს ინვესტორთან მუშაობის შედეგები და გაფორმებული ხელშეკრულებები.

გაადგინეს: 1. ინვესტორთან გაფორმებული ხელშეკრულება ჩაითვალოს დამაკმაყოფილებლად, ამხანაგობის გამგეობის თავმჯდომარემ გააგრძელოს მუშაობა ამ მიმართულებით.
2. მიმდინარე წლის 31 დეკემბრამდე დასრულდეს ინდივიდუალურ ბინათმშენებლობის ამხანაგობასა და ამხანაგობის წევრებს შორის ხელშეკრულებების გაფორმება.

მოისმინეს: 2. ბინათმშენებლობის ამხანაგობის გამგეობის თავმჯდომარის ზ.თაბუკაშვილის გამოსვლა, რომელმაც განაცხადა, რომ საჭიროა ამხანაგობის 2000 წლის 8 დეკემბრის საეროო კრების მიერ მიღებულ დებულებაში ცვლილებების შეტანა და კრების წევრებს გააცნო ამ დებულებაში შესატანი ცვლილებების პროექტი (თან ერთვის).

აზრი გამოთქვეს: ნ.ჯავახიშვილმა, თ.ლომსაძემ, ბ.ნატროშვილმა, რომლებმაც მხარი დაუჭირეს დებულებაში ცვლილებების შეტანას და მოიწონეს ცვლილებების პროექტი.
2000 წლის 8 დეკემბრის საეროო კრების მიერ მიღებულ დებულებაში ცვლილებების შეტანის საკითხი დადგა კენჭისყრაზე: მომხრე 68, წინააღმდეგი არ არის.

დაადგინეს: 1. შეტანილი იქნეს ცვლილებები 2000 წლის 8 დეკემბრის საეროო კრების მიერ დამტკიცებულ დებულებაში წარმოდგენილი სახით.

2. ინდივიდუალური ბინათმშენებლობის ამხანაგობა "თაბუკაშვილი-88"-ის გამგეობის შემადგენლობა დანიშნულ იქნეს 9 კაცით. გაყვანილი იქნენ გამგეობის შემადგენლობიდან მ.ხრიკული, გ.მელაძე, ც.მავლენიშვილი, ვინაიდან მათ დღემდე ვერ წარმოადგინეს თავიანთი უფლებამოსილების დამადასტურებელი დოკუმენტი.

მოისმინეს: 3. ბინათმშენებლობის ამხანაგობის გამგეობის თავმჯდომარის მოადგილის თ.ლომსაძის გამოსვლა, რომელმაც მიმოიხილა მშენებლობასთან დაკავშირებული სხვადასხვა ორგანიზაციული საკითხები.

აზრი გამოთქვეს: ნ.ჯანგირაშვილმა, ა.ყიფიანმა, ბ.ნატროშვილმა და სხვებმა.

დაადგინეს: ამხანაგობის გამგეობის ყველა წევრმა ერთდროულად მოაგვაროს მშენებლობის გაგრძელებასთან დაკავშირებული საკითხები და ყოველი ღონე იხმაროს დაწყებული საქმის ბოლომდე მისაყვანად.

კრების თავმჯდომარე: თ. გოჩაშვილი

მდივანი: ა. ყიფიანი

1-606

[illegible]

ქ. თბილისის
სანოტარო ბიუროს ნოტარიუსი [illegible]
ვამოწმებ ამ ასლის სისწორეს მის დედანთან, უკანასკნელში
მიწერილი, მიქარული, გადაშლილი სიტყვები და სხვა რაიმე
განსაკუთრებული ან რაიმე თავისებურებანი არ აღმოჩნდა.
რეგისტრირებულია რეესტრში № 1-2976 ით
გადახდევინებულია საზღაური [illegible]
ნოტარიუსი. [illegible]

1-666

ქ. თბილისის
სანოტარო ბიუროს ნოტარიუსი
ვამოწმებ ამ ასლის სისწორეს მის დედანთან, უკანასკნელში
არ აღმოჩნდა მინაწერი, წაშლილი, გადაშლილი სიტყვები და სხვა აღუნიშნავი
გასწორებანი ან რაიმე თავისებურებანი არ აღმოჩნდა.
რეგისტრირებულია რეესტრში № 1-2976 ით
გადახდევინებულია საზღაური (0,60)
ნოტარიუსი.

სანოტარო მოქმედების რეგისტრაციის ნომერი	N210799777
სანოტარო მოქმედების რეგისტრაციის თარიღი	29.07.2021 წ
სანოტარო მოქმედების დასახელება	დოკუმენტის ასლის დამოწმება
ნოტარიუსი	ლუიზა ცხადაძე
სანოტარო ბიუროს მისამართი	ქალაქი თბილისი, ფიროსმანის ქუჩა #23
სანოტარო ბიუროს ტელეფონი	2943164 599535661
სანოტარო მოქმედების ინდივიდუალური ნომერი	36731637109221

დღეს, ორიათას ოცდაერთი წლის ოცდაცხრა ივლისს, მე, საქართველოს ნოტარიუსი ლუიზა ცხადაძე, რომლის სანოტარო ბიურო მდებარეობს მისამართზე: ქ. თბილისი ფიროსმანის ქუჩა #23, პირველი სართული, ვადასტურებ ქალბატონ თინათინ კობერიძის (დაბ. 08.09.1954 წ. ონში, რეგისტრირებული მისამართზე: თბილისი, ვეძინის ქ. #10, პირადი #01017008684) მიერ წარმოდგენილ (დოკუმენტის შინაარსი: ინდივიდუალური ბინათმშენებლობის ამხანაგობა ''თაბუკაშვილი-88''-ის წევრთა საერთო კრების ოქმი #1, თარიღი: 20 ნოემბერი, 2003 წ, 2000 წლის 8 დეკემბერის საერთო კრების მიერ დამტკიცებულ დებულებაში ცვლილებების შეტანის შესახებ, კრების თავმჯდომარე თ. გოჩაშვილი, მდივანი ა. ყიფიანი, დოკუმენტზე ხელმოწერის სინამდვილე დამოწმებულია ორიათას სამი წლის ოცდაექვს ნოემბერს ნოტარიუს მარეხ ჩოფიკაშვილის მიერ, რეესტრში რეგისტრაციის ნომერი: #606, ასლი ზემოაღნიშნული დოკუმენტისა დამოწმებულია ნოტარიუს ლუიზა ცხადაძის მიერ 2008 წლის შვიდ ოქტომბერს, რეესტრში რეგისტრაციის ნომერი: #1-2976). ასლის სისწორეს მის ორიგინალთან. მე ნოტარიუსი ვადასტურებ, რომ ზემოაღწერილი დოკუმენტის ასლი შესრულებულია მის ორიგნალღან სამ /03/ ფურცლად.
სანოტარო მოქმედება შესრულებულია დედანთან სრულ შესაბამისობაში და მას რაიმე სახის თავისებურებანი (ლაქა, ამოშლა, გახევა და სხვა) არ აღენიშნება. არ ცვლის დედანს.
გადახდილია სანოტარო მომსახურების საზღაური: ერთი გვერდისთვის ორმოცდაათი თეთრი /0.5/,
საფუძველი: საქართველოს მთავრობის დადგენილება #507, 29 დეკემბერი 2011 წლის ''სანოტარო მოქმედებათა შესრულებისათვის საზღაურის დამტკიცების შესახებ" 31.5, ერთი ეგზემპლარისათვის გადახდილია ერთი ლარი 50 თეთრი. /1.50/ 00 თეთრი.
დაინტერესებული პირის მოთხოვნით ასლის სისწორე მის ორიგინალთან დამოწმებულია სამ /023/ ეგზემპლარად.
ნოტარიუსი: /ლუიზა ცხადაძე/

საქართველო. ნოტარიუსი GEORGIA. NOTARY LUIZA

სანოტარო მოქმედებისა და სანოტარო აქტის შესახებ ინფორმაციის (მისი შექმნის, შეცვლის და/ან გაუქმების შესახებ) მიღება–გადამოწმება შეგიძლიათ საქართველოს ნოტარიუსთა პალატის ვებ–გვერდზე: www.notary.ge ასევე შეგიძლიათ დარეკოთ ტელეფონზე: +995(32) 2 66 19 18



"დამტკიცებულია"

ინდივიდუალური ბინათმშენებლობის ამხანაგობა
"თაბუკაშვილი-88"-ის 2003 წლის 20 ნოემბრის
წევრთა საერთო კრების მიერ

დ ე ბ უ ლ ე ბ ა

ინდივიდუალური ბინათმშენებლობის ამხანაგობა "თაბუკაშვილი-88"-ის წევრთა საერთო კრების მიერ 2000 წლის 8 დეკემბერს მიღებულ დებულებაში ცვლილებების შეტანის თაობაზე:

1) დებულების მე-2 პუნქტი ჩამოყალიბდეს შემდეგი რედაქციით:

პუნქტი 2. ამხანაგობა თავის საქმიანობაში ხელმძღვანელობს ამ დებულების, საქართველოს სამოქალაქო კოდექსის და საქართველოში მომქმედი სხვა საკანონმდებლო და კანონქვემდებარე ნორმატიული აქტების შესაბამისად. ამხანაგობის წევრებად შეიძლება მიღებული იქნენ როგორც ფიზიკური ისე იურიდიული პირები, რომლებიც აღიარებენ ამ დებულებას და ამხანაგობის მიერ დასახულ მიზნებს.

2) დებულების მე-3 პუნქტი ჩამოყალიბდეს შემდეგი რედაქციით:

პუნქტი 3. ამხანაგობის წევრები იყოფიან ორ ჯგუფად: ამხანაგობის დამფუძნებელი წევრები და ამხანაგობის ჩვეულებრივი წევრები. ამხანაგობის დამფუძნებელ წევრებად იწოდებიან ის პირები, რომლებიც ინდივიდუალურ ბინათმშენებლობის ამხანაგობაში გაწევრიანებული არიან 2000 წლის 8 დეკემბრამდე. ამხანაგობის ჩვეულებრივ წევრებად იწოდებიან ის პირები, რომლებიც ამხანაგობის წევრები გახდებიან ამ დებულების საფუძველზე.

3) დებულების მე-4 პუნქტი ჩამოყალიბდეს შემდეგი რედაქციით:

პუნქტი 4. ამხანაგობის მიზანს წარმოადგენს ქ.თბილისში ვაკე-საბურთალოს რაიონში, თაბუკაშვილის ქუჩა №7, 9, 11, 11ა, 16, 18, 19 და ანაგის ქ.№23-ში მდებარე 10535 კვ.მ. მიწის ნაკეთზე მრავალსართულიანი, მრავალბინიანი, მრავალფუნქციური დანიშნულების სახლების მშენებლობა.
ამხანაგობის იურიდიული მისამართი: ქ.თბილისი, თაბუკაშვილის ქუჩა №7

4) დებულების მე-5 პუნქტი ჩამოყალიბდეს შემდეგი რედაქციით:

პუნქტი 5. მშენებლობა ხორციელდება ოფიციალური სახელმწიფო ორგანოების მიერ შეთანხმებული და დამტკიცებული პროექტის შესაბამისად. ამხანაგობის არცერთ წევრს არა აქვს უფლება განახორციელოს ისეთი ქმედება, რომელიც გამოიწვევს პროექტის დარღვევას ან რომელიც ხელს შეუშლის საცხოვრებელი სახლის მშენებლობას ან ექსპლუატაციაში მიღებას.

5) დებულების მე-6 პუნქტი ჩამოყალიბდეს შემდეგი რედაქციით:

პუნქტი 6. დამფუძნებელი წევრებისათვის ბინის ფართობი არ უნდა აღემატებოდეს 130 კვ.მ.-ს. სხვადასხვა ტიპის ბინის ფართობები უნდა განისაზღვროს შემდეგ საზღვრებში:

ერთოთახიანი ბინა	- 50 კვ.მ.
ორთოთახიანი ბინა	- 70 კვ.მ.
სამოთახიანი ბინა	- 90 კვ.მ.
ოთხოთახიანი ბინა	- 110 კვ.მ.
ხუთოთახიანი ბინა	- 130 კვ.მ.

6) დებულების მე-7 პუნქტი ჩამოყალიბდეს შემდეგი რედაქციით:

პუნქტი 7. ამხანაგობის მმართველობის ორგანოებს წარმოადგენენ ამხანაგობის წევრთა (ჩვეულებრივი და დამფუძნებელ წევრთა) საერთო კრება და ამხანაგობის გამგეობა.

7.1. ამხანაგობის წევრთა საერთო კრების კომპეტენცია:

ა) გამგეობის წარდგინების საფუძველზე ამხანაგობის დებულებაში ცვლილებების ან დამატებების შეტანა.

ბ) ამხანაგობის გამგეობის წევრთა არჩევა იმ შემთხვევაში თუ გამგეობის წევრი გარდაიცვალა, დაკარგა ამხანაგობის წევრობა ან სასამართლო გადაწყვეტილების საფუძველზე ცნობილი იქნა ქმედუუნაროდ, უგზოუკვლოდ დაკარგულად ან გარდაცვლილად.

7.2. ამხანაგობის წევრთა საერთო კრება ტარდება წელიწადში ერთხელ მაინც. კრების მოწვევის ორგანიზებას ანხორციელებს და მის ჩატარებას უზრუნველყოფს ამხანაგობის გამგეობა.

7.3. წევრთა საერთო კრება უფლებამოსილია თუ მას ესწრება წევრთა საერთო შემადგენლობის 2/3, ხოლო გადაწყვეტილების მისაღებად კი საჭიროა დამსწრე წევრთა უმრავლესობის თანხმობა. ამხანაგობის წევრთა საერთო კრებაზე ნებისმიერი გადაწყვეტილება მიიღება ღია კენჭისყრით.

7.4. იმ შემთხვევაში თუ მორიგ საერთო კრებაზე არ გამოცხადდა ამხანაგობის წევრთა 2/3-ი, ორი კვირის შემდეგ გამგეობის გადაწყვეტილების საფუძველზე დაინიშნება განმეორებითი საერთო კრება. განმეორებითი საერთო კრება უფლებამოსილია თუ მას ესწრება ამხანაგობის წევრთა სიითი შემადგენლობის უმრავლესობა. განმეორებით საერთო კრებაზე ნებისმიერი გადაწყვეტილება მიიღება დამსწრეთა ხმათა უმრავლესობით.

7.5. საერთო კრების ჩატარების თაობაზე ამხანაგობის გამგეობა წინასწარ ერთი კვირით ადრე მაინც ვალდებულია განაცხადოს საინფორმაციო საშუალებების მეშვეობით, ინფორმაციაში მითითებული უნდა იყოს საერთო კრების ჩატარების ადგილი, თარიღი და დღის წესრიგი.

7) დებულების მე-8 პუნქტი ჩამოყალიბდეს შემდეგი რედაქციით:

პუნქტი 8. ამხანაგობის უმაღლეს მმართველ ორგანოს წარმოადგენს ამხანაგობის გამგეობა, რომლის შემადგენლობა განისაზღვრება 9 წევრით

და რომლის წევრები არჩეულნი არიან 2000 წლის 8 დეკემბრის საერთო კრების №1 ოქმის მიხედვით.

8.1. გამგეობის უფლებამოსილებას განეკუთვნება:
ა) ამხანაგობის საქმიანობის მართვა და ორგანიზება;
ბ) ამხანაგობის შემადგებლობაში ახალი წევრების მიღება და ძველი წევრების გაყვანა;
გ) ამხანაგობის საქმიანობასთან დაკავშირებული ნებისმიერი გადაწყვეტილების მიღება;
დ) ამხანაგობის წევრებს შორის ინდივიდუალური საკუთრების საგნის (ბინებისა და არასაცხოვრებელი ფართების) განაწილება;
ე) ამხანაგობის საფინანსო-ეკონომიკური საქმიანობის წარმოება;
ვ) ამხანაგობის წევრთა საერთო კრების მოწვევა და მისი დღის წესრიგის განსაზღვრა;
ზ) ამხანაგობის გამგეობის თავჯდომარისათვის სპეციალური უფლებამოსილების მინიჭება თუ ისინი საჭიროებენ სპეციალურ ნებართვას;
თ) ამხანაგობის საქმიანობის სტრატეგიის განსაზღვრა;
ი) სესხის აღებისა და უძრავი ან მოძრავი ქონების შეძენა-გასხვისების და/ან ვალდებულებით დატვირთვის საკითხის გადაწყვეტა;
კ) ამხანაგობის წევრის გარიცხვის საკითხის გადაწყვეტა.

8) დებულების მე-9 პუნქტი ჩამოყალიბდეს შემდეგი რედაქციით:

პუნქტი 9. გამგეობას ხელმძღვანელობს ამხანაგობის თავმჯდომარე, რომელიც წარმოადგენს ამხანაგობის უმაღლეს თანამდებობის პირს. იგი ირჩევა 5 წლის ვადით ამ ცვლილებებისა და დამატებების მიღების დღიდან. ამხანაგობის თავმჯდომარე შეიძლება ვადამდე იქნეს გადაყენებული თანამდებობიდან ამხანაგობის წევრთა 2/3-ის წერილობითი მოთხოვნით, თუ მის საქმიანობაში გამოიკვეთება დანაშაულებრივი ქმედების ნიშნები. დავა წყდება სასამართლოს მეშვეობით, სასამართლო გადაწყვეტილების კანონიერ ძალაში შესვლის შემდეგ.

9.1. ამხანაგობის თავმჯდომარე წარმოადგენს ამხანაგობას მესამე პირებთან სასამართლოსთან და ადმინისტრაციულ ორგანოებთან ურთიერთობაში, ამხანაგობის სახელით ხელს აწერს ნებისმიერ ხელშეკრულებას ან/და შეთანხმებას, ხსნის ანგარიშებს საბანკო-საკრედიტო დაწესებულებაში, ინახავს ამხანაგობის ბეჭედს.

9) დებულების მე-10 პუნქტი ჩამოყალიბდეს შემდეგი რედაქციით:

პუნქტი 10. ამხანაგობის გამგეობის სხდომები ტარდება ორ კვირაში ერხელ მაინც. სხდომას იწვევს და უძღვება ამხანაგობის თავმჯდომარე, ხოლო მისი საპატიო მიზეზით არყოფნის შემთხვევაში მისივე დავალებით გამგეობის რომელიმე წევრი. გამგეობა უფლებამოსილია თუ მას ესწრება წევრთა 2/3 მაინც. ნებისმიერი გადაწყეტილების მისაღებად საჭიროა გამგეობის დამსწრე წევრთა უმრავლესობის თანხმობა.

10) დებულების მე-11 პუნქტი ჩამოყალიბდეს შემდეგი რედაქციით:

პუნქტი 11. ამხანაგობის გამგეობა ვალდებულია განახორციელოს მშენებარე საცხოვრებელი სახლის განაწილება ამხანაგობის წევრებს შორის საცხოვრებელი სახლის ექსპლუატაციაში მიღებამდე. განაწილება უნდა განხორციელდეს ამხანაგობის წევრების მიერ ამხანაგობაში შეტანილი ქონების ან მათ მიერ ამხანაგობისთვის გაწეული საქმიანობის შესაბამისად.

11) დებულების მე-12 პუნქტი ჩამოყალიბდეს შემდეგი რედაქციით:

პუნქტი 12. ამხანაგობა მოქმედებს ასაშენებელი საცხოვრებელი სახლის ექსპლუატაციაში მიღებამდე. ექპლუატაციაში მიღება უნდა განხორციელდეს არაუგვიანეს 5 წლისა ამ ცვლილება-დამატების მიღების დღიდან. აღნიშნული ვადა შეიძლება გაგრძელდეს თუ სახლების მშენებლობა და მისი ექსპლუატაციაში მიღება დაბრკოლდება ფორს-მაჟორული გარემოებებით.

12) დებულების მე-13 პუნქტი ჩამოყალიბდეს შემდეგი რედაქციით:

პუნქტი 13. ამხანაგობის ნებისმიერი წევრი ვალდებულია დაემორჩილოს ამ დებულების, ამხანაგობის წევრთა საერთო კრებისა და ამხანაგობის გამგეობის გადაწყვეტილებებს. ამხანაგობის წევრი, რომელიც თავისი ქმედებით ხელს შეუშლის ამხანაგობის მიზნის მიღწევას, დააბრკოლებს მას ან განახორციელებს ამხანაგობის მიზნის საწინააღმდეგო ქმედებას, დაუყოვნებლივ იქნება გარიცხული ამხანაგობიდან ყოველგვარი პირობისა და კომპენსაციის გარეშე.

13) დებულებას დაემატოს მე-14 პუნქტი:

პუნქტი 14. ამხანაგობის წევრთა უფლებამოსილების შეწყვეტა:

14.1. ამხანაგობის წევრთა უფლებამოსილება წყდება:
ა) ამხანაგობის წევრის გარდაცვალებით, უგზოუკვლოდ დაკარგულად ან გარდაცვლილად ცნობის მომენტიდან.
ბ) ამხანაგობის წევრის ამხანაგობის წევრობიდან გარიცხვის მომენტიდან.
გ) ამხანაგობის წევრისადმი ამხანაგობის მიერ ნაკისრი ვალდებულებების შესრულების მომენტიდან. შესრულებად ითვლება ამხანაგობის წევრის მიერ მისაღები ფართობის ექსპლუატაციაში მიღება.
დ) ამხანაგობის წევრის მიერ ამხანაგობაში თავისი წილის სრულად გასხვისების მომენტიდან.
ე) ამხანაგობის წევრის უფლებამოსილების შეწყვეტასთან ერთად წყდება მისი როგორც ამხანაგობის გამგეობის წევრის უფლებამოსილება.

კრების თავმჯდომარე: თ. გოჩაშვილი

მდივანი: ა. ყიფიანი

სანოტარო მოქმედების რეგისტრაციის ნომერი	N210800070
სანოტარო მოქმედების რეგისტრაციის თარიღი	29.07.2021 წ
სანოტარო მოქმედების დასახელება	დოკუმენტის ასლის დამოწმება
ნოტარიუსი	ლუიზა ცხადაძე
სანოტარო ბიუროს მისამართი	ქალაქი თბილისი, ფიროსმანის ქუჩა #23
სანოტარო ბიუროს ტელეფონი	2943164 599535661
სანოტარო მოქმედების ინდივიდუალური ნომერი	93761058885921

დღეს, ორიათას ოცდაერთი წლის ოცდაცხრა ივლისს, მე, საქართველოს ნოტარიუსი ლუიზა ცხადაძე, რომლის სანოტარო ბიურო მდებარეობს მისამართზე: ქ. თბილისი ფიროსმანის ქუჩა #23, პირველი სართული, ვადასტურებ ქალბატონ თინათინ კობერიძის (დაბ. 08.09.1954 წ. ონში, რეგისტრირებული მისამართზე: თბილისი, ვეძინის ქ. #10, პირადი #01017008684) მიერ წარმოდგენილ (დოკუმენტის შინაარსი: ''დამტკიცებულია'' ინდივიდუალური ბინათმშენებლობის ამხანაგობა ''თაბუკაშვილი-88''-ის 2003 წლის 20 ნოემბრის ნევრთა საერთო კრების მიერ, დებულება, კრების თავმჯდომარე თ. გოჩაშვილი, მდივანი: ა. ყიფიანი, დოკუმენტზე ხელმოწერის ნამდვილობის დამოწმება დამოწმებულია ორიათას სამი წლის ოცდაექვს ნოემბერს ნოტარიუს მარეხ ჩოფიკაშვილის მიერ, რეესტრში რეგისტრაციის ნომერი: #1-607, ხოლო დოკუმენტის ასლის დამოწმება დამოწმებულია იმავე ნოტარიუსის მიერ 2006 წლის 01 ნოემბერს, რეესტრში რეგისტრაციის ნომერი: #1-3575). ასლის სისწორეს მის ორიგინალთან. მე ნოტარიუსი ვადასტურებ, რომ ზემოაღწერილი დოკუმენტის ასლი შესრულებულია მის ორიგნალღან სამ /03/ ფურცლად.

სანოტარო მოქმედება შესრულებულია დედანთან სრულ შესაბამისობაში და მას რაიმე სახის თავისებურებანი (ლაქა, ამოშლა, გახევა და სხვა) არ აღენიშნება. არ ცვლის დედანს.

გადახდილია სანოტარო მომსახურების საზღაური: ერთი გვერდისთვის ორმოცდაათი თეთრი /0.5/,

საფუძველი: საქართველოს მთავრობის დადგენილება #507, 29 დეკემბერი 2011 წლის ''სანოტარო მოქმედებათა შესრულებისათვის საზღაურის დამტკიცების შესახებ'' 31.5, ერთი ეგზემპლარისათვის გადახდილია ორი ლარი 50 თეთრი. /2.50/ 00 თეთრი.

დაინტერესებული პირის მოთხოვნით ასლის სისწორეს მის ორიგინალთან დამოწმებულია სამ /023/ ეგზემპლარად.

ნოტარიუსი: /ლუიზა ცხადაძე/

სანოტარო მოქმედებისა და სანოტარო აქტის შესახებ ინფორმაციის (მისი შექმნის, შეცვლის და/ან გაუქმების შესახებ) მიღება–გადამოწმება შეგიძლიათ საქართველოს ნოტარიუსთა პალატის ვებ–გვერდზე: www.notary.ge ასევე შეგიძლიათ დარეკოთ ტელეფონზე: +995(32) 2 66 19 18

„დამტკიცებულია"
ინდივიდუალური ბინათმშენებლობის ამხანაგობა
„თაბუკაშვილი-88"-ის 2012 წლის 07 ნოემბრის
წევრთა საერთო კრების მიერ

დ ე ბ უ ლ ე ბ ა

ინდივიდუალური ბინათმშენებლობის ამხანაგობა „თაბუკაშვილი-88"-ის წევრთა საერთო კრების მიერ 2003 წლის 20 ნოემბერს მიღებულ დებულებაში ცვლილებების შეტანის თაობაზე:

1) დებულების მე-2 პუნქტი ჩამოყალიბდეს შემდეგი რედაქციით:

პუნქტი 2. ამხანაგობა თავის საქმიანობაში ხელმძღვანელობს ამ დებულების, საქართველოს სამოქალაქო კოდექსის და საქართველოში მოქმედი სხვა საკანონმდებლო და კანონქვემდებარე ნორმატიული აქტების შესაბამისად. ამხანაგობის წევრად შეიძლება მიღებული იქნენ როგორც ფიზიკური ისე იურიდიული პირები, რომლებიც აღიარებენ ამ დებულებას და ამხანაგობის მიერ დასახულ მიზნებს.

2) დებულების მე-3 პუნქტი ჩამოყალიბდეს შემდეგი რედაქციით:

პუნქტი 3. მხანაგობის წევრები იყოფიან ორ ჯგუფად: ამხანაგობის დამფუძნებელი წევრები და ამხანაგობის ჩვეულებრივი წევრები. ამხანაგობის დამფუძნებელ წევრებად იწოდებიან ის პირები, რომლებიც ინდივიდუალურ ბინათმშენებლობის ამხანაგობაში გაწევრიანებული არიან 2000 წლის 8 დეკემბრამდე. ამხანაგობის ჩვეულებრივ წევრებად იწოდებიან ის პირები, რომლებიც ამხანაგობის წევრები გახდებიან ამ დებულების საფუძველზე.

3) დებულების მე-4 პუნქტი ჩამოყალიბდეს შემდეგი რედაქციით:

პუნქტი 4. ამხანაგობის მიზანს წარმოადგენს ქ.თბილისში ვაკე-საბურთალოს რაიონში, თაბუკაშვილის ქუჩა №7, 9, 11, 11ა, 16, 18, 19 და ანაგის ქ.№23-ში მდებარე 10535 კვ.მ. მიწის ნაკვეთზე მრავალსართულიანი, მრავალბინიანი, მრავალფუნქციური დანიშნულების სახლების მშენებლობა.
ამხანაგობის იურიდიული მისამართი: ქ.თბილისი, თაბუკაშვილის ქუჩა №7

4) დებულების მე-5 პუნქტი ჩამოყალიბდეს შემდეგი რედაქციით:

პუნქტი 5. მშენებლობა ხორციელდება ოფიციალური სახელმწიფო ორგანოების მიერ შეთანხმებული და დამტკიცებული პროექტის შესაბამისად. ამხანაგობის არცერთ წევრს არა აქვს უფლება განახორციელოს ისეთი ქმედება, რომელიც გამოიწვევს პროექტის დარღვევას ან რომელიც ხელს შეუშლის საცხოვრებელი სახლის მშენებლობას ან ექსპლუატაციაში მიღებას.

5) დებულების მე-6 პუნქტი ჩამოყალიბდეს შემდეგი რედაქციით:

პუნქტი 6. დამფუძნებელი წევრებისათვის ბინის ფართობი არ უნდა აღემატებოდეს 130 კვ.მ.-ს. სხვადასხვა ტიპის ბინის ფართობები უნდა განისაზღვროს შემდეგ საზღვრებში:
ერთოთახიანი ბინა - 50 კვ.მ.
ოროთახიანი ბინა - 70 კვ.მ
სამოთახიანი ბინა - 90 კვ.მ
ოთხოთახიანი ბინა - 110 კვ.მ.
ხუთოთახიანი ბინა - 130 კვ.მ.

6) დებულების მე-7 პუნქტი ჩამოყალიბდეს შემდეგი რედაქციით:

პუნქტი 7. ამხანაგობის მმართველობის ორგანოებს წარმოადგენენ ამხანაგობის წევრთა (ჩვეულებრივი და დამფუძნებელ წევრთა) საერთო კრება და ამხანაგობის გამგეობა.
7.1. ამხანაგობის წევრთა საერთო კრების კომპენტენცია:
ა) გამგეობის წარდგინების საფუძველზე ამხანაგობის დებულებაში ცვლილებების ან დამატებების შეტანა.
ბ) ამხანაგობის გამგეობის წევრთა არჩევა იმ შემთხვევაში თუ გამგეობის წევრი გარდაიცვალა, დაკარგა ამხანაგობის წევრობა ან სასამართლო გადაწყვეტილების საფუძველზე ცნობილი იქნა ქმედუუნაროდ, უგზოუკლოდ დაკარგულად ან გარდაცვლილად.
7.2. ამხანაგობის წევრთა საერთო კრება ტარდება წელიწადში ერთხელ მაინც. კრების მოწვევის ორგანიზებას ანხორციელებს და მის ჩატარებას უზრუნველყოფს ამხანაგობის გამგეობა.
7.3. წევრთა საერთო კრება უფლებამოსილია თუ მას ესწრება წევრთა საერთო შემადგენლობის 2/3, ხოლო გადაწყვეტილების მისაღებად კი საჭიროა დამსწრე წევრთა უმრავლესობის თანხმობა. ამხანაგობის წევრთა საერთო კრებაზე ნებისმიერი გადაწყვეტილება მიიღება ღია კენჭისყრით.
7.4. იმ შემთხვევაში თუ მორიგ საერთო კრებაზე არ გამოცხადდა ამხანაგობის წევრთა 2/3-ი, ორი კვირის შემდეგ გამგეობის გადაწყვეტილების საფუძველზე დაინიშნება განმეორებითი საერთო კრება. განმეორებითი საერთო კრება უფლებამოსილია თუ მას

რება ამხანაგობის წევრთა სიითი შეძადგენლობის უმრავლესობა. განმეორებით აერთო კრებაზე ნებისმიერი გადაწყვეტილება მიიღება დამსწრეთა ხმათა უმრავლესობით.

7.5. საერთო კრების ჩატარების თაობაზე ამხანაგობის გამგეობა წინასწარ ერთი კვირით ადრე მაინც ვალდებულია განაცხადოს საინფორმაციო საშუალებების მეშვეობით, ინფორმაციაში მითითებული უნდა იყოს საერთო კრების ჩატარების ადგილი, თარიღი და დღის წესრიგი.

7) დებულების მე-8 პუნქტი ჩამოყალიბდეს შემდეგი რედაქციით:

პუნქტი 8. მხანაგობის უმაღლეს მმართველ ორგანოს წარმოადგენს ამხანაგობის გამგეობა, რომლის შემადგენლობა განისაზღვრება 9 წევრით და რომლის წევრები არჩეულნი არიან 2000 წლის 8 დეკემბრის საერთო კრების №1 ოქმის მიხედვით.

8.1.გამგეობის უფლებამოსილებას განეკუთვნება:

ა) ამხანაგობის საქმიანობის მართვა და ორგანიზება;

ბ) ამხანაგობაში შემადგენლობის ახალი წევრების მიღება და ძველი წევრების გაყვანა;

გ) ამხანაგობის საქმიანობასთან დაკავშირებული ნებისმიერი გადაწყვეტილების მიღება;

დ) ამხანაგობის წევრებს შორის ინდივიდუალური საკუთრების საგნის (ბინებისა და არასაცხოვრებელი ფართების) განაწილება;

ე) ამხანაგობის საფინანსო-ეკონომიკური საქმიანობის წარმოება;

ვ) ამხანაგობის წევრთა საერთო კრების მოწვევა და მისი დღის წესრიგის განსაზღვრა;

ზ) ამხანაგობის გამგეობის თავმჯდომარისათვის სპეციალური უფლებამოსილების მინიჭება თუ ისინი საჭიროებენ სპეციალურ ნებართვას;

თ) ამხანაგობის საქმიანობის სტრატეგიის განსაზღვრა;

ი) სესხის აღებისა და უძრავი ან მოძრავი ქონების შეძენა-განსხვისების და/ან ვალდებულებით დატვირთვის საკითხის გადაწყვეტა;

კ) ამხანაგობის წევრის გარიცხვის საკითხის გადაწყვეტა.

8) დებულების მე-9 პუნქტი ჩამოყალიბდეს შემდეგი რედაქციით:

პუნქტი 9. გამგეობას ხელმძღვანელობს ამხანაგობის თავმჯდომარე, რომელიც წარმოადგენს ამხანაგობის უმაღლეს თანამდებობის პირს. იგი, ისევე როგორც ამხანაგობის გამგეობა, ირჩევა 5 წლის ვადით ამ ცვლილებებისა და დამატებების მიღების დღიდან. იმ შემთხვევაში, თუ აღნიშნულ ვადაში ვერ მოხერხდა მშენებლობის დასრულება, ამხანაგობის თავმჯდომარისა და გამგეობის წევრთა უფლებამოსილება გაგრძელებული იქნეს საცხოვრებელი კორპუსების მშენებლობის დასრულებისა და საცხოვრებელი სახლის ექსპლუატაციაში მიღების ვადამდე. ამხანაგობის თავმჯდომარე შეიძლება ვადამდე იქნეს გადაყენებული თანამდებობიდან ამხანაგობის წევრთა 2/3-ის

ნილობითი მოთხოვნით, თუ მის საქმიანობაში გამოიკვეთება დანაშაულებრივი მიდების ნიშნები. დავა წყდება სასამართლოს მეშვეობით, სასამართლო გადაწყვეტილების კანონიერ ძალაში შესვლის შემდეგ.

9.1. ამხანაგობის თავმჯდომარე წარმოადგენს ამხანაგობას მესამე პირებთან სასამართლოსთან და ადმინისტრაციულ ორგანოებთან ურთიერთობაში, ამხანაგობის სახელით ხელს აწერს ნებისმიერ ხელშეკრულებას ან/და შეთანხმებას, ხსნის ანგარიშებს საბანკო-საკრედიტო დაწესებულებაში, ინახავს ამხანაგობის ბეჭედს.

9) დებულების მე-10 პუნქტი ჩამოყალიბდეს შემდეგი რედაქციით:

პუნქტი 10. ამხანაგობის გამგეობის სხდომები ტარდება ორ კვირაში ერთხელ მაინც. სხდომას იწვევს და უძღვება ამხანაგობის თავმჯდომარე, ხოლო მისი საპატიო მიზეზებით არყოფნის შემთხვევაში მისივე დავალებით, გამგეობის რომელიმე წევრი. გამგეობა უფლებამოსილია თუ მას ესწრება წევრთა 2/3 მაინც. ნებისმიერი გადაწყვეტილების მისაღებად საჭიროა გამგეობის დამსწრე წევრთა უმრავლესობის თანხმობა.

10) დებულების მე-11 პუნქტი ჩამოყალიბდეს შემდეგი რედაქციით:

პუნქტი 11. ამხანაგობის გამგეობა ვალდებულია განახორციელოს მშენებარე საცხოვრებელი სახლის განაწილება ამხანაგობის წევრებს შორის საცხოვრებელი სახლის ექსპლუატაციაში მიღებამდე. განაწილება უნდა განხორციელდეს ამხანაგობის წევრების მიერ ამხანაგობაში შეტანილი ქონების ან მათ მიერ ამხანაგობისთვის გაწეული საქმიანობის შესაბამისად.

11) დებულების მე-12 პუნქტი ჩამოყალიბდეს შემდეგი რედაქციით:

პუნქტი 12. ამხანაგობა მოქმედებს ასაშენებელი საცხოვრებელი სახლის ექსპლუატაციაში მიღებამდე. ექსპლუატაციაში მიღება უნდა განხორციელდეს არაუგვიანეს 5 წლისა ამ ცვლილება-დამატების მიღების დღიდან. აღნიშნული ვადა შეიძლება გაგრძელდეს თუ სახლების მშენებლობა და მისი ექსპლუატაციაში მიღება დაბრკოლდება ფორს-მაჟორული გარემოებებით.

12) დებულების მე-13 პუნქტი ჩამოყალიბდეს შემდეგი რედაქციით:

პუნქტი 13. ამხანაგობის ნებისმიერი წევრი ვალდებულია დაემორჩილოს ამ დებულების ამხანაგობის წევრთა საერთო კრებისა და ამხანაგობის გამგეობის გადაწყვეტილებებს ამხანაგობის წევრი, რომელიც თავის ქმედებით ხელს შეუშლის ამხანაგობის მიზნის

ევას, დააბრკოლებს მას ან გახახორციელებს აძხახაგობის ძიზხის საწიხააღძდეგო ძედებას, დაუყონებლივ იქნება გარიცხული ამხანაგობიდან ყოველგვარი პირობისა და კომპენსაციის გარეშე.

13) დებულებას დაემატოს მე-14 პუნქტი:

პუნქტი 14. ამხანაგობის წევრთა უფლებამოსილების შეწყვეტა:

14.1. ამხანაგობის წევრთა უფლებამოსილება წყდება:

ა) ამხანაგობის წევრის გარდაცვალებით, უგზოუკლოდ დაკარგულად ან გარდაცვლილად ცნობის მომენტიდან.

ბ) ამხანაგობის წევრის ამხანაგობის წევრობიდან გარიცხვის მომენტიდან.

გ) ამხანაგობის წევრისადმი ამხანაგობის მიერ ნაკისრი ვალდებულებების შესრულების მომენტიდან. შესრულებად ითვლება ამხანაგობის წევრის მიერ მისაღები ფართების ექსპლუატაციაში მიღება.

დ) ამხანაგობის წევრის მიერ ამხანაგობაში თავისი წილის სრულად გასხვისების მომენტიდან.

ე) ამხანაგობის წევრის უფლებამოსილების შეწყვეტასთან ერთად წყდება მისი როგორც ამხანაგობის გამგეობის წევრის უფლებამოსილება.

14. დებულებას დაემატოს მე-15 პუნქტი:

პუნქტი 15. ამხანაგობის უფლებამოსილება წყდება საცხოვრებელი სახლის ექსპლუატაციაში მიღებისა და ამხანაგობის წევრებზე საცხოვრებელი ფართის საკუთრების უფლების საჯარო რეესტრში რეგისტრაციის შემდეგ.

კრების თავმჯდომარე: ფ.კიკილაშვილი

მდივანი: ბ. ნატროშვილი

სანოტარო მოქმედების რეგისტრაციის ნომერი	N121218703
სანოტარო მოქმედების რეგისტრაციის თარიღი	09.11.2012 წ
სანოტარო მოქმედების დასახელება	ხელმოწერის ნამდვილობის დამოწმება
ნოტარიუსი	ლუიზა ცხადაძე
სანოტარო ბიუროს მისამართი	ქალაქი თბილისი, ფიროსმანის ქუჩა #23
სანოტარო ბიუროს ტელეფონი	2943164 0790943164
სანოტარო მოქმედების ინდივიდუალური ნომერი	25363882279312

ქ. თბილისი, დღეს, ორიათას თორმეტი წლის ცხრა ნოებერს, მე, საქართველოს ნოტარიუსი ლუიზა ცხადაძე (სანოტარო ბიუროში მდებარე მისამართზე: ქ. თბილისი, ფიროსმანის ქუჩა #23, პირველი სართული) ვადასტურებ ბატონების ბორის ნატროშვილის (დაბადებული 14.05.1950 წელს, დედოფლისწყაროში, რეგისტრირებული მისამართზე: თბილისი თაბუკაშვილის #7, პ/მ #ა 0441360, პირადი #01024041589 გაცემული თბილისის ვაკე-საბურთალოს შსს I განყოფილების მიერ 27.12.2003 წ. მოქმედების ვადა: უვადო) და ფიზულა კიკილაშვილის (დაბადებული 01.01.1948 წ. სიღნაღში, რეგისტრირებული მისამართზე: თბილისი თაბუკაშვილის ქ. #7. პირადი #01024012750, პ/მ #გ 0111326, გაცემული თბილისის საბურთალოს რაიონის შს განყოფილების მიერ 13.02.1996 წელს, მოქმედების ვადა: უვადო) მიერ წარმოდგენილ 07.11.2012 წლის ინდივიდუალური ბინათმშენებლობის ამხანაგობა თაბუკაშვილის-88-ის გამგეობის წევრთა საერთო კრების მიერ დამტკიცებულ დებულებაზე ხელმოწერის ნამდვილობას. მე დავადგინე მათი პირადობა და დავრწმუნდი, რომ მე ნამდვილად ბორის ნატროშვილმა და ფიზულა კიკილაშვილმა მომმართეს. ფიზულა კიკილაშვილმა განაცხადა, რომ ის არის ინდივიდუალური ბინათმშენებლობის ამხანაგობა თაბუკაშვილის-88-ის საერთო კრების თავმჯდომარე, ხოლო ბორის ნატროშვილი _ კრების მდივანი. მე შევამოწმე მათი ქმედუნარიანობა და დავრწმუნდი, რომ მათ ქმედუნარიანობაში ეჭვის შეტანის საფუძველი არ არსებობს. შემდეგ დავადგინე ხელმომწერთა ნების გამოვლენის ნამდვილობა. განვუმარტე ხელმოწერის სამართლებრივი შედეგები, რის შემდეგ მათ ჩემი თანდასწრებით პირადად მოაწერეს ხელი საერთო კრების მიერ დამტკიცებულ დებულებას, რასაც ვამოწმებ.

ხელისმომწერებმა გადაიხადეს სანოტარო მომსახურების საზღაური: თითოეული ეგზემპლარისათვის ოთხი ლარი, /4.00/ , საფუძველი: საქართველოს მთავრობის დადგენილება #507, 29 დეკემბერი 2011 წლის ''სანოტარო მოქმედებათა შესრულებისათვის საზღაურის დამტკიცების შესახებ" 31.3 და ასევე 39.1 მუხლის თანახმად სანოტარო მოქმედების რეგისტრაციის საფასური 2.00 (ორი) ლარი.

მე, ნოტარიუსი, ლუიზა ცხადაძე არ ვადასტურებ წარმოდგენილ დოკუმენტში მოტანილი ფაქტის სისწორეს, არამედ ვადასტურებ რომ წამოდგენილ დოკუმენტზე ხელმოწერა ნამდვილად ბორის ნატროშვილს და ფიზულა კიკილაშვილს ეკუთვნის.

წინამდებარე საერთო კრების მიერ დამტკიცებულ დებულებებზე ხელმოწერა შესრულებულია ორ /2/ თანაბარმნიშვნელოვან ეგზემპლარად, რომლებიც გადაეცათ ამ დოკუმენტის წარმომდგენებს.

ნოტარიუსი: /ლუიზა ცხადაძე/

სანოტარო მოქმედების რეგისტრაციის ნომერი	N140852840
სანოტარო მოქმედების რეგისტრაციის თარიღი	13.08.2014 წ
სანოტარო მოქმედების დასახელება	დოკუმენტის ასლის დამოწმება
ნოტარიუსი	მარეხ ჩოფიკაშვილი
სანოტარო ბიუროს მისამართი	თბილისი, ალექსანდრე ყაზბეგის გამ.24
სანოტარო ბიუროს ტელეფონი	+995 (32) 231.25.22,
სანოტარო მოქმედების ინდივიდუალური ნომერი	51171189661614

სანოტარო მოქმედებისა და სანოტარო აქტის შესახებ ინფორმაციის (მისი შექმნის, შეცვლის და/ან გაუქმების შესახებ) მიღება–გადამოწმება შეგიძლიათ საქართველოს ნოტარიუსთა პალატის ვებ–გვერდზე: www.notary.ge ასევე შეგიძლიათ დარეკოთ ტელეფონზე: +995(32) 2 66 19 18

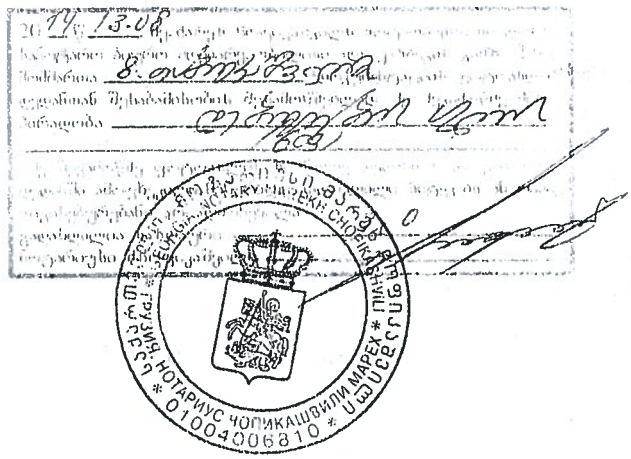

სანოტარო მოქმედების რეგისტრაციის ნომერი	N210800220
სანოტარო მოქმედების რეგისტრაციის თარიღი	29.07.2021 წ
სანოტარო მოქმედების დასახელება	დოკუმენტის ასლის დამოწმება
ნოტარიუსი	ლუიზა ცხადაძე
სანოტარო ბიუროს მისამართი	ქალაქი თბილისი, ფიროსმანის ქუჩა #23
სანოტარო ბიუროს ტელეფონი	2943164 599535661
სანოტარო მოქმედების ინდივიდუალური ნომერი	71680050791621

დღეს, ორიათას ოცდაერთი წლის ოცდაცხრა ივლისს, მე, საქართველოს ნოტარიუსი ლუიზა ცხადაძე, რომლის სანოტარო ბიურო მდებარეობს მისამართზე: ქ. თბილისი ფიროსმანის ქუჩა #23, პირველი სართული, ვადასტურებ ქალბატონ თინათინ კობერიძის (დაბ. 08.09.1954 წ. ონში, რეგისტრირებული მისამართზე: თბილისი, ვეძინის ქ. #10, პირადი #01017008684) მიერ წარმოდგენილ (დოკუმენტის შინაარსი: ''დამტკიცებულია'' ინდივიდუალური ბინათმშენებლობის ამხანაგობა ''თაბუკაშვილი-88''-ის 2012 წლის 07 ნოემბრის წევრთა საერთო კრების მიერ, დებულება, კრების თავმჯდომარე ფ. კიკილაშვილი, მდივანი ბ. ნატროშვილი, დოკუმენტზე ხელმოწერის ნამდვილობის დამოწმება დამოწმებულია ორიათას თორმეტი წლის ცხრა ნოემბერს ნოტარიუს ლუიზა ცხადაძის მიერ, რეესტრში რეგისტრაციის ნომერი: #121218703, ხოლო დოკუმენტის ასლის დამოწმება დამოწმებულია ნოტარიუს მარეხ ჩოფიკაშვილის მიერ 13.08.2014 წელს, რეესტრში რეგისტრაციის ნომერი: #1408528400). ასლის სისწორეს მის ორიგინალთან. მე ნოტარიუსი ვადასტურებ, რომ ზემოაღწერილი დოკუმენტის ასლი შესრულებულია მის ორიგნალღან შვიდ /07/ ფურცლად.
სანოტარო მოქმედება შესრულებულია დედანთან სრულ შესაბამისობაში და მას რაიმე სახის თავისებურებანი (ლაქა, ამოშლა, გახევა და სხვა) არ აღენიშნება. არ ცვლის დედანს.
გადახდილია სანოტარო მომსახურების საზღაური: ერთი გვერდისთვის ორმოცდაათი თეთრი /0.5/, საფუძველი: საქართველოს მთავრობის დადგენილება #507, 29 დეკემბერი 2011 წლის ''სანოტარო მოქმედებათა შესრულებისათვის საზღაურის დამტკიცების შესახებ'' 31.5, ერთი ეგზემპლარისათვის გადახდილია სამი ლარი 50 თეთრი. /3.50/ 00 თეთრი.
დაინტერესებული პირის მოთხოვნით ასლის სისწორე მის ორიგინალთან დამოწმებულია სამ /023/ ეგზემპლარად.
ნოტარიუსი: /ლუიზა ცხადაძე/

სანოტარო მოქმედებისა და სანოტარო აქტის შესახებ ინფორმაციის (მისი შექმნის, შეცვლის და/ან გაუქმების შესახებ) მიღება–გადამოწმება შეგიძლიათ საქართველოს ნოტარიუსთა პალატის ვებ–გვერდზე: www.notary.ge ასევე შეგიძლიათ დარეკოთ ტელეფონზე (+995 32) 2 66 19 18

ამონაწერი ინდივიდუალური ბინათმშენებლობის ამხანაგობა
„თაბუკაშვილი-88“-ის დამფუძნებელ წევრთა საერთო კრების ოქმიდან

ო ქ მ ი

„ 29 “ „ ოქტომბერი “ 2008 წ. ქ. თბილისი

ინდივიდუალური ბინათმშენებლობის ამხანაგობა „თაბუკაშვილი-88“-ის დამფუძნებელ წევრთა საერთო კრებას ესწრებოდა ბინათმშენებლობის ამხანაგობა „თაბუკაშვილი-88“-ის 46 დამფუძნებელი წევრი, ამხანაგობის იურისტი თ. კობერიძე.

კრების თავმჯდომარე: ფ. კიკილაშვილი
კრების მდივანი: ა. ყიფიანი

დ ღ ი ს წ ე ს რ ი გ ი:

1. ინფორმაცია ამხანაგობის გამგეობის მიერ გაწეული მუშაობის შესახებ;
/მომხს. ზ. თაბუკაშვილი/
2. ამხანაგობის დებულებაში ცვლილებების შეტანის შესახებ;
/მომხს. თ. კობერიძე/
3. ამხანაგობის გამგეობის და ამხანაგობის თავმჯდომარის არჩევნები;
/მომხს. თ.კობერიძე/

დღის წესრიგის მესამე საკითხზე

დაადგინეს:

1. ამხანაგობის გამგეობის წევრებად არჩეული იქნენ:
თამარ ლომსაძე
ქეთევან კვირკველია
ნათელა ჯავახიშვილი
გენადი თავართქილაძე
ფიზულა კიკილაშვილი

ბორის ნატროშვილი

ალინა ყიფიანი

ანზორ ჭეიშვილი

1. ამხანაგობის თავმჯდომარედ არჩეული იქნეს ბ-ნი ზურაბ თაბუკაშვილი.

3. ამხანაგობის ახლადარჩეული გამგეობა და ამხანაგობის თავმჯდომარე თავისი უფლებამოსილების განხორციელებას შეუდგენ 2008 წლის 20 ნოემბრიდან.

4. ამხანაგობის თავმჯდომარე და ამხანაგობის გამგეობა, ამხანაგობის დებულების მე-15 პუნქტის თანახმად, არჩეული იქნეს საცხოვრებელი სახლის ექსპლუატაციაში მიღების და ამხანაგობის წევრებზე საცხოვრებელი ფართის საჯარო რეესტრში საკუთრების უფლებით რეგისტრაციის განხორციელების ვადით, მაგრამ არა უმეტეს ამხანაგობის დებულების მე-9 პუნქტით განსაზღვრული ვადისა.

კრების თავმჯდომარემ კრება დახურულად გამოაცხადა.

კრების თავმჯდომარე: ხელმოწერილია ფ. კიკილაშვილი

კრების მდივანი: ხელმოწერილია ა. ყიფიანი

ორიათას რვა წლის ორ დეკემბერს მე, ლუიზა ცხადაძე, რომლის სანოტარო ბიურო მდებარეობს მისამართზე: ქ.თბილისი; ფიროსმანის ქუჩა №23, პირველი სართული, ვამოწმებ ინდივიდუალური ბინათმშენებლობის ამხანაგობა "თაბუკაშვილი –88"–ის დამფუძნებელ წევრთა საერთო კრების 29.10.2008 წ ოქმიდან, ამონარიდს მესამე საკითხზე, /ორ ფურცლად/ დამოწმებული თბილისის სანოტარო ბიუროს ნოტარიუსის მ. ჩოფიკაშვილის მიერ 17.11.2008 წ, რ/რ №1–4142. სანოტარო მოქმედება შესრულებულია შვიდ ფურცელზე.

სანოტარო მოქმედება შესრულებულია დედანთან სრულ შესაბამისობაში და მას რაიმე სახის თავისებურებანი (ლაქა, ამოშლა, გახევა და სხვა) არ აღენიშნება.

გადახდილია სახელმწიფო: სამოცი თეთრი, თანახმად სანოტარო მოქმედებათა შესრულებისათვის სახელმწიფოს შესახებ, საქართველოს კანონი, (11 ივნისი, 1998წ №1417 II ს), მუხლი 29.5.

რეგისტრირებულია რეესტრში: 1–3574

ნოტარიუსი: /ლუიზა ცხადაძე/

სანოტარო მოქმედების რეგისტრაციის ნომერი	N210800405
სანოტარო მოქმედების რეგისტრაციის თარიღი	29.07.2021 წ
სანოტარო მოქმედების დასახელება	დოკუმენტის ასლის დამოწმება
ნოტარიუსი	ლუიზა ცხადაძე
სანოტარო ბიუროს მისამართი	ქალაქი თბილისი, ფიროსმანის ქუჩა #23
სანოტარო ბიუროს ტელეფონი	2943164 599535661
სანოტარო მოქმედების ინდივიდუალური ნომერი	21421895648521

დღეს, ორიათას ოცდაერთი წლის ოცდაცხრა ივლისს, მე, საქართველოს ნოტარიუსი ლუიზა ცხადაძე, რომლის სანოტარო ბიურო მდებარეობს მისამართზე: ქ. თბილისი ფიროსმანის ქუჩა #23, პირველი სართული, ვადასტურებ ქალბატონ თინათინ კობერიძის (დაბ. 08.09.1954 წ. ონში, რეგისტრირებული მისამართზე: თბილისი, ვეძინის ქ. #10, პირადი #01017008684) მიერ წარმოდგენილ (დოკუმენტის შინაარსი: ამონაწერი ინდივიდუალური ბინათმშენებლობის ამხანაგობა ''თაბუკაშვილი-88''-ის დამფუძნებელ წევრთა საერთო კრების ოქმიდან, თარიღი: 29 ოქტომბერი, 2008 წ, დღის წესრიგის მე-3 საკითხზე დაადგინეს: 1. ამხანაგობის გამგეობის წევრებად არჩეული იქნენ: თამარ ლომსაძე, ქეთევან კვირკველია, ნათელა ჯავახიშვილი, გენადი თავართქილაძე, ფიზულა კიკილაშვილი, ბორის ნატროშვილი, ალინა ყიფიანი, ანზორ ჭეიშვილი, კრების თავმჯდომარე: ფიზულა კიკილაშვილი, მდივანი: ალინა ყიფიანი, ამონარიდი ზემოაღნიშნული 29.10.2008 წ ოქმიდან დამოწმებულია ორიათას რვა წლის ჩვიდმეტ ნოემბერს ნოტარიუს მარეხ ჩოფიკაშვილის მიერ, რეესტრში რეგისტრაციის ნომერი: #1-4142, ასლი ზემოაღნიშნული დოკუმენტისა დამოწმებულია ნოტარიუს ლუიზა ცხადაძის მიერ 2008 წლის ორ დეკემბერს, რეესტრში რეგისტრაციის ნომერი: #1-3574). ასლის სისწორეს მის ორიგინალთან. მე ნოტარიუსი ვადასტურებ, რომ ზემოაღწერილი დოკუმენტის ასლი შესრულებულია მის ორიგნალღან შვიდ /07/ ფურცლად. სანოტარო მოქმედება შესრულებულია დედანთან სრულ შესაბამისობაში და მას რაიმე სახის თავისებურებანი (ლაქა, ამოშლა, გახევა და სხვა) არ აღენიშნება. არ ცვლის დედანს. გადახდილია სანოტარო მომსახურების საზღაური: ერთი გვერდისთვის ორმოცდაათი თეთრი /0.5/, საფუძველი: საქართველოს მთავრობის დადგენილება #507, 29 დეკემბერი 2011 წლის ''სანოტარო მოქმედებათა შესრულებისათვის საზღაურის დამტკიცების შესახებ" 31.5, ერთი ეგზემპლარისათვის გადახდილია ორი ლარი 00 თეთრი. /2.00/ 00 თეთრი.
დაინტერესებული პირის მოთხოვნით ასლის სისწორე მის ორიგინალთან დამოწმებულია სამ /03/ ეგზემპლარად.
ნოტარიუსი: /ლუიზა ცხადაძე/

სანოტარო მოქმედებისა და სანოტარო აქტის შესახებ ინფორმაციის (მისი შექმნის, შეცვლის და/ან გაუქმების შესახებ) მიღება–გადამოწმება შეგიძლიათ საქართველოს ნოტარიუსთა პალატის ვებ–გვერდზე: www.notary.ge ასევე შეგიძლიათ დარეკოთ ტელეფონზე: +995(32) 2 66 19 18



სანოტარო მოქმედების რეგისტრაციის ნომერი	N140852812
სანოტარო მოქმედების რეგისტრაციის თარიღი	13.08.2014 წ
სანოტარო მოქმედების დასახელება	დოკუმენტის ასლის დამოწმება
ნოტარიუსი	მარეხ ჩოფიკაშვილი
სანოტარო ბიუროს მისამართი	თბილისი, ალექსანდრე ყაზბეგის გამზ.24 გ
სანოტარო ბიუროს ტელეფონი	+995 (32) 231.25.22,
სანოტარო მოქმედების ინდივიდუალური ნომერი	04031229044214

სანოტარო მოქმედებისა და სანოტარო აქტის შესახებ ინფორმაციის (მისი შექმნის, შეცვლის და/ან გაუქმების შესახებ) მიღება–გადამოწმება შეგიძლიათ საქართველოს ნოტარიუსთა პალატის ვებ–გვერდზე: www.notary.ge ასევე შეგიძლიათ დარეკოთ ტელეფონზე: +995(32) 2 66 19 18



„დამტკიცებულია:“

ინდივიდუალური ბინათმშენებლობა ამხანაგობა
„თაბუკაშვილი“-88-ის 2008 წლის 29 ოქტომბრის
დამფუძნებელ წევრთა საერთო კრების მიერ

ინდივიდუალური ბინათმშენებლობა ამხანაგობა „თაბუკაშვილი“-88“- ის დამფუძნებელ წევრთა საერთო კრების მიერ 2000 წლის 8 დეკემბრის მიღებულ დებულებაში, 2003 წლის 20 ნოემბრის ცვლილებებით, დამატების შეტანის თაობაზე

დებულებას დაემატოს მე-15 პუნქტი და ჩამოყალიბდეს შემდეგი რედაქციით: „ამხანაგობის უფლებამოსილება წყდება საცხოვრებელი სახლის ექსპლუატაციაში მიღებისა და ამხანაგობის წევრებზე საცხოვრებელი ფართის საკუთრების უფლების საჯარო რეესტრში რეგისტრაციის შემდეგ“.

კრების თავმჯდომარე: ფ.ჭიკილაშვილი

კრების მდივანი: ა.ყიფიანი

საქართველო

რეესტრში რეგისტრაციის №1–3452

სანოტარო აქტი

ქ. თბილისი, ორიათას რვა წლის ოც ნოემბერს, მე, ქ. თბილისის ნოტარიუსს ლუიზა ცხადაძეს სანოტარო ბიუროში მდებარე მისამართზე: ქ. თბილისი, ფიროსმანის ქუჩა №23, პირველი სართული, მომმართეს ბატონმა ფიზულა კიკილაშვილმა და ქალბატონმა ალინა ყიფიანმა, რომლებმაც წარმოადგინეს 29.10.2008 წ. ინდივიდუალური ბინათმშენებლობის ამხანაგობა თაბუკაშვილის-88-ის დამფუძნებელ წევრთა საერთო კრების დადგენილება ამხანაგობის დებულებაში ცვლილების, დამატების შეტანის თაობაზე და მოითხოვეს მასზე თავიანთი ხელმოწერის ნამდვილობის სანოტარო წესით დამოწმება. მე დავადგინე მათი პირადობა და დავრწმუნდი, რომ მე ნამდვილად ალინა ყიფიანმა (დაბადებული 11.03.1936 წ. თბილისში, მცხოვრები თბილისი, თაბუკაშვილის ქ. №18, პ/მ №დ 0578373, პირადი №01024047889, გაცემული თბილისის ვაკე-საბურთალოს შსს I-ლი განყოფილების მიერ 27.09.2004 წ მოქმედების ვადა: უვადო) და ფიზულა კიკილაშვილმა (დაბადებული 01.01.1948 წ. სიღნაღში, მცხ. მისამართზე: თბილისი თაბუკაშვილის ქ. №7. პირადი №01024012750, პ/მ №გ 0111326, გაცემული თბილისის საბურთალოს რაიონის შს განყოფილების მიერ 13.02.1996 წ მოქმედების ვადა: უვადო) მომმართეს. ფიზულა კიკილაშვილმა განაცხადა, რომ ის არის ინდივიდუალური ბინათმშენებლობის ამხანაგობა თაბუკაშვილის-88-ის კრების თავმჯდომარე, ხოლო ალინა ყიფიანი – კრების მდივანი. მე შევამოწმე მათი ქმედუნარიანობა და დავრწმუნდი, რომ მათ ქმედუნარიანობაში ეჭვის შეტანის საფუძველი არ არსებობს. შემდეგ დავადგინე ხელმომწერთა ნების გამოვლენის ნამდვილობა. განვუმარტე ხელმოწერის სამართლებრივი შედეგები, რის შემდეგ მათ ჩემი თანდასწრებით პირადად მოაწერეს ხელი საერთო კრების დადგენილებას, რასაც ვამოწმებ.

გადახდილია სანოტარო საზღაური: ოთხი ლარი, თანახმად სანოტარო მოქმედებათა შესრულებისათვის საზღაურის შესახებ საქართველოს კანონის /11.06.1998 წ. II ს/ 29-ე 3. მუხლისა.

ნოტარიუსი / ლუიზა ცხადაძე/

სანოტარო მოქმედების რეგისტრაციის ნომერი	N210800500
სანოტარო მოქმედების რეგისტრაციის თარიღი	29.07.2021 წ
სანოტარო მოქმედების დასახელება	დოკუმენტის ასლის დამოწმება
ნოტარიუსი	ლუიზა ცხადაძე
სანოტარო ბიუროს მისამართი	ქალაქი თბილისი, ფიროსმანის ქუჩა #23
სანოტარო ბიუროს ტელეფონი	2943164 599535661
სანოტარო მოქმედების ინდივიდუალური ნომერი	64141404958421

დღეს, ორიათას ოცდაერთი წლის ოცდაცხრა ივლისს, მე, საქართველოს ნოტარიუსი ლუიზა ცხადაძე, რომლის სანოტარო ბიურო მდებარეობს მისამართზე: ქ. თბილისი ფიროსმანის ქუჩა #23, პირველი სართული, ვადასტურებ ქალბატონ თინათინ კობერიძის (დაბ. 08.09.1954 წ. ონში, რეგისტრირებული მისამართზე: თბილისი, ვეძინის ქ. #10, პირადი #01017008684) მიერ წარმოდგენილ (დოკუმენტის შინაარსი: ''დამტკიცებულია'' ინდივიდუალური ბინათმშენებლობის ამხანაგობა ''თაბუკაშვილი-88''-ის 2008 წლის 29 ოქტომბრის დამფუძნებელ წევრთა საერთო კრების მიერ, ინდივიდუალური ბინათმშენებლობის ამხანაგობა ''თაბუკაშვილი-88''-ის დამფუძნებელ წევრთა საერთო კრების მიერ 2000 წლის 8 დეკემბრის მიღებულ დებულებაში, 2003 წლის 20 ნოემბრის ცვლილებებით, დამატების შეტანის თაობაზე, კრების თავმჯდომარე ფ. კიკილაშვილი, მდივანი ა. ყიფიანი, დოკუმენტზე ხელმოწერის ნამდვილობის დამოწმება დამოწმებულია ორიათას რვა წლის ოც ნოემბერს ნოტარიუს ლუიზა ცხადაძის მიერ, რეესტრში რეგისტრაციის ნომერი: #1-3452, ხოლო დოკუმენტის ასლის დამოწმება დამოწმებულია ნოტარიუს მარეხ ჩოფიკაშვილის მიერ 13.08.2014 წელს, რეესტრში რეგისტრაციის ნომერი: #140852812). ასლის სისწორეს მის ორიგინალთან. მე ნოტარიუსი ვადასტურებ, რომ ზემოაღწერილი დოკუმენტის ასლი შესრულებულია მის ორიგნალღან სამ /03/ ფურცლად.
სანოტარო მოქმედება შესრულებულია დედანთან სრულ შესაბამისობაში და მას რაიმე სახის თავისებურებანი (ლაქა, ამოშლა, გახევა და სხვა) არ აღენიშნება. არ ცვლის დედანს.
გადახდილია სანოტარო მომსახურების საზღაური: ერთი გვერდისთვის ორმოცდაათი თეთრი /0.5/, საფუძველი: საქართველოს მთავრობის დადგენილება #507, 29 დეკემბერი 2011 წლის ''სანოტარო მოქმედებათა შესრულებისათვის საზღაურის დამტკიცების შესახებ" 31.5, ერთი ეგზემპლარისათვის გადახდილია ერთი ლარი 50 თეთრი. /1.50/ 00 თეთრი.
დაინტერესებული პირის მოთხოვნით ასლის სისწორე მის ორიგინალთან დამოწმებულია სამ /03/ ეგზემპლარად.
ნოტარიუსი: /ლუიზა ცხადაძე/

სანოტარო მოქმედებისა და სანოტარო აქტის შესახებ ინფორმაციის (მისი შექმნის, შეცვლის და/ან გაუქმების შესახებ) მიღება–გადამოწმება შეგიძლიათ საქართველოს ნოტარიუსთა პალატის ვებ–გვერდზე: www.notary.ge ასევე შეგიძლიათ დარეკოთ ტელეფონზე: +995(32) 2 66 19 18



ინდივიდუალური ბინათმშენებლობის ამხანაგობა
„თაბუკაშვილი-88“-ის დამფუძნებელ წევრთა საერთო კრების

ო ქ მ ი

„ 07 “ „ ნოემბერი “ 2012 წ. ქ. თბილისი

ინდივიდუალური ბინათმშენებლობის ამხანაგობა „თაბუკაშვილი-88“-ის დამფუძნებელ წევრთა საერთო კრებას ესწრებოდა ბინათმშენებლობის ამხანაგობა „თაბუკაშვილი-88“-ის 41 დამფუძნებელი წევრი.

კრების თავმჯდომარე: ფ. კიკილაშვილი
კრების მდივანი: ბ. ნატროშვილი

დ ღ ი ს წ ე ს რ ი გ ი:

1. ინფორმაცია მშენებლობის II ეტაპის შესახებ;
/მომხს. ზ. თაბუკაშვილი/

2. ამხანაგობის დებულების დამტკიცების შესახებ;
/მომხს. ზ.თაბუკაშვილი/

კრება გახსნა ინდივიდუალური ბინათმშენებლობის ამხანაგობა „თაბუკაშვილი-88“-ის თავმჯდომარემ ზ. თაბუკაშვილმა, რომელმაც აღნიშნა, რომ 2012 წლის 24 ოქტომბერს ამხანაგობა „თაბუკაშვილი-88“-ის საერთო კრების მოწვევის თაობაზე, ამხანაგობის დებულების მოთხოვნის შესაბამისად, ინფორმაცია განთავსებული იყო ბეჭდვით ორგანოში: კერძოდ, 2012 წლის წლის 17 ოქტომბრის გაზეთ „საქართველოს რესპუბლიკაში“. ვინაიდან 2012 წლის 24 ოქტომბერს ქვორუმი არ შედგა, ამხანაგობის დებულების თანახმად, განცხადება გამეორებით გამოქვეყნდა პრესაში, კერძოდ 2012 წლის 30 ოქტომბრის გაზეთ „საქაროველოს რესპუბლიკაში“. ამჟამად ქვორუმი შემდგარია, ამხანაგობის საერთო კრებას ესწრება ამხანაგობის 41 დამფუძნებელი წევრი და ამხანაგობის კრება უფლებამოსილია შეუდგეს მუშაობას. გამომსვლელმა ამხანაგობის წევრებს სთხოვა წამოეყენებინათ კრების თავმჯდომარის და კრების მდივნის კანდიდატურები.

კრების თავმჯდომარედ დასახელდა ბატონი ფ. კიკილაშვილი, კრების მდივნად ბატონი ბ. ნატროშვილი.

წამოყენებულ კანდიდატურებს ცალცალკე ეყარა კენჭი, [illegible]
წინააღმდეგი არავინ წასულა თავი არავის შეუკავებია. კრება შეუდგა დღის წესრიგით გათვალისწინებული საკითხების განხილვას.

დღის წესრიგის პირველ საკითხზე

მოისმინეს: ინდივიდუალური ბინათმშენებლობის ამხანაგობა „თაბუკაშვილი-88“-ის თავმჯდომარის ბატონ ზურაბ თაბუკაშვილის მოხსენება. გამომსვლელმა აღნიშნა, რომ დასრულებულია მშენებლობის პირველი ეტაპის სამუშაოები. მშენებლობის II ეტაპის დასასრულებლად ინდივიდუალური ბინათმშენებლობის ამხანაგობა „თაბუკაშვილი-88“-სა და შპს „ცენტრ პოინტ ჯგუფს“ შორის 2011 წლის 06 აპრილს გაფორმებული იქნა ნარდობისა და დავალების ხელშეკრულებები. შპს „ცენტრ პოინტ ჯგუფს“ ხელშეკრულების ხელშეკრულებების პირობების თანახმად სამშენებლო სამუშაოები უნდა დაეწყო 2011 წლის 24 მაისამდე. მიუხედავად ამ პირობისა, მან არ დაიწყო სამშენებლო სამუშაოები და დღეის მდგომარეობით სამშენებლო ობიექტზე არანაირი სამშენებლო სამუშაოები არ მიმდინარეობს, რაც უკიდურეს აღშფოთებას იწვევს როგორც დამფუძნებელ, ასევე ამხანაგობის არადამფუძნებელ წევრებს შორის. სამწუხაროა, მაგრამ ფაქტია, რომ შპს „ცენტრ პოინტ ჯგუფი“, რომლის ვალდებულებას წარმოადგენს მშენებლობის სრულად დასრულება, თავისი ძირითადი საქმიანობის ნაცვლად დაკავდა ამხანაგობის არალეგიტიმურ წევრებთან ცალმხრივი შეხვედრებითა და ამხანაგობის შიდა საქმეებში უხეში ჩარევით, რითაც გადააჭარბა თავის უფლებამოსილებას და განახორციელა მთელი რიგი უკანონო ქმედებანი. კერძოდ, შპს „ცენტრ პოინტ ჯგუფის“ დირექტოეის ივანე ცაგურიას წერილობითი მოთხოვნით შეჩერებულია ამხანაგობის წევროა ინდივიდუალური საკუთრების რეგისტრაცია საჯარო რეესტრში, ასევე საკუთარი უკანონო მოსაზრებებიდან გამომდინარე მოახდინა ამხანაგობის კუთვნილი მიწის ნაკვეთის დაყოფა. აღნიშნული ქმედება სცილდება სამართლებრივ ნორმებს და იგი მიზნად ისახავს ამხანაგობის საქმიანობის ხელშეშლას.

ზემოაღნიშნულიდან გამომდინარე, ამხანაგობის ლეგიტიმურ წევრთა კატეგორიული მოთხოვნის საფუძველზე, ამხანაგობამ შეუწყვიტა შპს „ცენტრ პოინტი ჯგუფს“ 2011 წლის 6 აპრილის გაფორმებული დავალების ხელშეკრულება, რაც შეეხება ნარდობის ხელშეკრულებას, მისი მოქმედების ვადა იწურება 201 წლის 15 თებერვალს.

აზრი გამოთქვეს: ა.ყიფიანმა, ს.კახაძემ, ფ. კიკილაშვილმა, რომლებმა განაცხადეს, რომ საჭიროა ამხანაგობის გამგეობამ სასწრაფოდ მოძებნოს გზა მშენებლობის II ეტაპის დასასრულებლად.

წინადადებას ეყარა კენჭი, მომხრე 41 წევრი, წინააღმდეგი არავინ წასულა, თავი არავის შეუკავებია.

დაადგინეს: დაევალოს ამხანაგობის გამგეობას სასწრაფოს მოძებნოს გზები მშენებლობის II ეტაპის დასამთავრებლად.

ამით დღის წესრიგის პირველი საკითხის განხილვა დამთავრდა და კრების თავმჯდომარემ კრებას შესთავაზა დღის წესრიგის მეორე საკითხის განხილვა.

დღის წესრიგის მეორე საკითხზე

2. **მოისმინეს:** ინდივიდუალური ბინათმშენებლობის ამხანაგობა „თაბუკაშვილი-88“-ის თავმჯდომარის ზ.თაბუკაშვილის გამოსვლა. გამომსვლელმა აღნიშნა, რომ მშენებლობის I ეტაპზე ამხანაგობა თავის საქმიანობაში ხელმძღვანელობდა ამხანაგობის დამფუძნებელ წევრთა საერთო კრების მიერ 2000 წლის 08 დეკემბერს მიღებული დებულებით, 2003 წლის 20 ნოემბრისა და 2008 წლის 29 ოქტომბრის ცვლილებებით.

მშენებლობის II ეტაპზე არსებული რეალობიდან გამომდინარე ამხანაგობის გამგეობამ (გამგეობის თავმჯდომარე ზურაბ თაბუკაშვილი, წევრები: ფიქრია კიკილაშვილი, ბორის ნატროშვილი, ანზორ ჭეიშვილი, ნათელა ჯავახიშვილი, ალინა ყიფიანი, გენადი თავართქილაძე, იოსებ კახაძე, ნათელა ბაზაძე) მიზანშეწონილად მიიჩნია 2003 წლის 20 ნოემბრის დებულების მე-9 პუნქტში ცვლილების შეტანა და ამ ცვლილების გათვალისწინებით დებულების დამტკიცება.

ამხანაგობის თავმჯდომარემ კრებას გააცნო დებულების პროექტი.

აზრი გამოთქვეს: ა. ჭეიშვილმა, ბ. ნატროშვილმა, ც. ტომარაძემ, რომლებმაც მოიწონეს დებულების პროექტი.

წინადადებას დებულების დამტკიცების შესახებ ეყარა კენჭი, მომხრე 41 წევრი. წინააღმდეგი არავინ წასულა, თავი არავის შეუკავებია.

დაადგინეს: დამტკიცდეს ამხანაგობის დებულება წარმოდგენილი სახით.

ამხანაგობამ თავისი საქმიანობა წამართოს ამ დებულების ნორმათა შესაბამისად.

ამით დღის წესრიგის მეორე საკითხის განხილვა დასრულდა. კრების თავმჯდომარემ კრება დახურულად გამოაცხადა.

კრების თავმჯდომარე: ფ. კიკილაშვილი

კრების მდივანი: ბ. ნატროშვილი

სანოტარო მოქმედების რეგისტრაციის ნომერი	N121218609
სანოტარო მოქმედების რეგისტრაციის თარიღი	09.11.2012 წ
სანოტარო მოქმედების დასახელება	ხელმოწერის ნამდვილობის დამოწმება
ნოტარიუსი	ლუიზა ცხადაძე
სანოტარო ბიუროს მისამართი	ქალაქი თბილისი, ფიროსმანის ქუჩა #23
სანოტარო ბიუროს ტელეფონი	2943164 0790943164
სანოტარო მოქმედების ინდივიდუალური ნომერი	73234143264612

ქ. თბილისი, დღეს, ორიათას თორმეტი წლის ცხრა ნოებერს, მე, საქართველოს ნოტარიუსი ლუიზა ცხადაძე (სანოტარო ბიუროში მდებარე მისამართზე: ქ. თბილისი, ფიროსმანის ქუჩა #23, პირველი სართული) ვადასტურებ ბატონების ბორის ნატროშვილის (დაბადებული 14.05.1950 წელს, დედოფლისწყაროში, რეგისტრირებული მისამართზე: თბილისი თაბუკაშვილის #7, პ/მ #ა 0441360, პირადი #01024041589 გაცემული თბილისის ვაკე-საბურთალოს შსს I განყოფილების მიერ 27.12.2003 წ. მოქმედების ვადა: უვადო) და ფიზულა კიკილაშვილის (დაბადებული 01.01.1948 წ. სიღნაღში, რეგისტრირებული მისამართზე: თბილისი თაბუკაშვილის ქ. #7. პირადი #01024012750, პ/მ #გ 0111326, გაცემული თბილისის საბურთალოს რაიონის შს განყოფილების მიერ 13.02.1996 წელს, მოქმედების ვადა: უვადო) მიერ წარმოდგენილ 07.11.2012 წლის ინდივიდუალური ბინათმშენებლობის ამხანაგობა თაბუკაშვილის-88-ის გამგეობის წევრთა კრების ოქმზე ხელმოწერის სინამდვილეს. მე დავადგინე მათი პირადობა და დავრწმუნდი, რომ მე ნამდვილად ბორის ნატროშვილმა და ფიზულა კიკილაშვილმა მომმართეს. ფიზულა კიკილაშვილმა განაცხადა, რომ ის არის ინდივიდუალური ბინათმშენებლობის ამხანაგობა თაბუკაშვილის-88-ის კრების თავმჯდომარე, ხოლო ბორის ნატროშვილი _ კრების მდივანი. მე შევამოწმე მათი ქმედუნარიანობა და დავრწმუნდი, რომ მათ ქმედუნარიანობაში ეჭვის შეტანის საფუძველი არ არსებობს. შემდეგ დავადგინე ხელმომწერთა ნების გამოვლენის ნამდვილობა. განვუმარტე ხელმოწერის სამართლებრივი შედეგები, რის შემდეგ მათ ჩემი თანდასწრებით პირადად მოაწერეს ხელი კრების ოქმს, რასაც ვამოწმებ.

ხელისმომწერებმა გადაიხადეს სანოტარო მომსახურების საზღაური: თითოეული ეგზემპლარისათვის ოთხი ლარი, /4.00/ , საფუძველი: საქართველოს მთავრობის დადგენილება #507, 29 დეკემბერი 2011 წლის ''სანოტარო მოქმედებათა შესრულებისათვის საზღაურის დამტკიცების შესახებ" 31.3 და ასევე 39.1 მუხლის თანახმად სანოტარო მოქმედების რეგისტრაციის საფასური 2.00 (ორი) ლარი.

მე, ნოტარიუსი, ლუიზა ცხადაძე არ ვადასტურებ წარმოდგენილ დოკუმენტში მოტანილი ფაქტის სისწორეს, არამედ ვადასტურებ რომ წამოდგენილ დოკუმენტზე ხელმოწერა ნამდვილად ბორის ნატროშვილს და ფიზულა კიკილაშვილს ეკუთვნის.

წინამდებარე ოქმზე ხელმოწერა შესრულებულია ოთხ /4/ თანაბარმნიშვნელოვან ეგზემპლარად, რომლებიც გადაეცათ ამ დოკუმენტის წარმომდგენებს. ნოტარიუსი: /ლუიზა ცხადაძე/

სანოტარო მოქმედებისა და სანოტარო აქტის შესახებ ინფორმაციის (მისი შექმნის, შეცვლის და/ან გაუქმების შესახებ) მიღება–გადამოწმება შეგიძლიათ საქართველოს ნოტარიუსთა პალატის ვებ–გვერდზე: www.notary.ge ასევე შეგიძლიათ დარეკოთ ტელეფონზე: +995(32) 2 66 19 18

სანოტარო მოქმედების რეგისტრაციის ნომერი	N140852852
სანოტარო მოქმედების რეგისტრაციის თარიღი	13.08.2014 წ
სანოტარო მოქმედების დასახელება	დოკუმენტის ასლის დამოწმება
ნოტარიუსი	მარეხ ჩოფიკაშვილი
სანოტარო ბიუროს მისამართი	თბილისი, ალექსანდრე ყაზბეგის გამ.24 ბ
სანოტარო ბიუროს ტელეფონი	+995 (32) 231.25.22,
სანოტარო მოქმედების ინდივიდუალური ნომერი	28690295972814

სანოტარო მოქმედებისა და სანოტარო აქტის შესახებ ინფორმაციის (მისი შექმნის, შეცვლის და/ან გაუქმების შესახებ) მიღება–გადამოწმება შეგიძლიათ საქართველოს ნოტარიუსთა პალატის ვებ–გვერდზე: www.notary.ge ასევე შეგიძლიათ დარეკოთ ტელეფონზე: +995(32) 2 66 19 18



სანოტარო მოქმედების რეგისტრაციის ნომერი	N210800560
სანოტარო მოქმედების რეგისტრაციის თარიღი	29.07.2021 წ
სანოტარო მოქმედების დასახელება	დოკუმენტის ასლის დამოწმება
ნოტარიუსი	ლუიზა ცხადაძე
სანოტარო ბიუროს მისამართი	ქალაქი თბილისი, ფიროსმანის ქუჩა #23
სანოტარო ბიუროს ტელეფონი	2943164 599535661
სანოტარო მოქმედების ინდივიდუალური ნომერი	07280120839021

დღეს, ორიათას ოცდაერთი წლის ოცდაცხრა ივლისს, მე, საქართველოს ნოტარიუსი ლუიზა ცხადაძე, რომლის სანოტარო ბიურო მდებარეობს მისამართზე: ქ. თბილისი ფიროსმანის ქუჩა #23, პირველი სართული, ვადასტურებ ქალბატონ თინათინ კობერიძის (დაბ. 08.09.1954 წ. ონში, რეგისტრირებული მისამართზე: თბილისი, ვეძინის ქ. #10, პირადი #01017008684) მიერ წარმოდგენილ (დოკუმენტის შინაარსი: ინდივიდუალური ბინათმშენებლობის ამხანაგობა ''თაბუკაშვილი-88''-ის დამფუძნებელ წევრთა საერთო კრების ოქმი, თარიღი: 07 ნოემბერი, 2012 წ, ამხანაგობის დებულების დამტკიცების შესახებ, კრების თავმჯდომარე: ფ. კიკილაშვილი, მდივანი: ბ. ნატროშვილი, დოკუმენტზე ხელმოწერის სინამდვილე დამოწმებულია ორიათას თორმეტი წლის ცხრა ნოემბერს ნოტარიუს ლუიზა ცხადაძის მიერ რეესტრში რეგისტრაციის ნომერი: #121218609, ასლის დამოწმება დამოწმებულია ნოტარიუს მარეხ ჩოფიკაშვილის მიერ 13.08.2014 წელს, რეესტრში რეგისტრაციის ნომერი: #140852852). ასლის სისწორეს მის ორიგინალთან. მე ნოტარიუსი ვადასტურებ, რომ ზემოაღწერილი დოკუმენტის ასლი შესრულებულია მის ორიგნალთან ხუთ /05/ გვერდზე.
სანოტარო მოქმედება შესრულებულია დედანთან სრულ შესაბამისობაში და მას რაიმე სახის თავისებურებანი (ლაქა, ამოშლა, გახევა და სხვა) არ აღენიშნება. არ ცვლის დედანს.
გადახდილია სანოტარო მომსახურების საზღაური: ერთი გვერდისთვის ორმოცდაათი თეთრი /0.5/, საფუძველი: საქართველოს მთავრობის დადგენილება #507, 29 დეკემბერი 2011 წლის ''სანოტარო მოქმედებათა შესრულებისათვის საზღაურის დამტკიცების შესახებ" 31.5, ერთი ეგზემპლარისათვის გადახდილია ორი ლარი 50 თეთრი. /2.50/ 00 თეთრი.
დაინტერესებული პირის მოთხოვნით ასლის სისწორე მის ორიგინალთან დამოწმებულია სამ /03/ ეგზემპლარად.
ნოტარიუსი: /ლუიზა ცხადაძე/

სანოტარო მოქმედებისა და სანოტარო აქტის შესახებ ინფორმაციის (მისი შექმნის, შეცვლის და/ან გაუქმების შესახებ) მიღება–გადამოწმება შეგიძლიათ საქართველოს ნოტარიუსთა პალატის ვებ–გვერდზე: www.notary.ge ასევე შეგიძლიათ დარეკოთ ტელეფონზე: +995(32) 2 66 19 18



საქართველოს იუსტიციის სამინისტრო

საჯარო რეესტრის ეროვნული სააგენტო

გადაწყვეტილება No:TT2021067219-03 (27.07.2021 17:45:58)

რეესტრის ხელმისაწვდომობის შესახებ

თბილისის სარეგისტრაციო სამსახურს წარედგინა განცხადება(No:TT2021067219;27/07/2021 17:36:57;განმცხადებელი:პაატა სვანიძე/01003021229/; მისამართი: თბილისი ვაშლიჯვარი იასამნის ქ. N 4). განცხადებით მოთხოვნილია უძრავ ნივთებზე უფლებათა რეესტრში დაცული დოკუმენტების ასლის მომზადება, მდებარე ქალაქი თბილისი , ჟიული შარტავას ქუჩა , N 3 მიწის (უძრავი ქონების) საკადასტრო კოდი N01.10.13.015.112

განცხადებაში მოთხოვნილია საჯარო რეესტრში უფლების რეგისტრაციის დამადასტურებელი შემდეგი დოკუმენტები :

1. უძრავ ნივთებზე უფლებათა რეესტრში დაცული დოკუმენტების ასლი

"საჯარო რეესტრის შესახებ" საქართველოსკანონის მე-6 მუხლის საფუძველზე მიღებულ იქნა გადაწყვეტილება მოთხოვნის დაკმაყოფილების თაობაზე. გადაწყვეტილება ძალაში შევიდეს გამოქვეყნებისთანავე. გადაწყვეტილება გამოქვეყნებიდან 30 კალენდარული დღის ვადაში შეიძლება გასაჩივრდეს საჯარო რეესტრის ეროვნულ სააგენტოში და მხოლოდ შემდგომ სასამართლოს წესით. საჯარო რეესტრის ეროვნული სააგენტოს იურიდიული მისამართია: ქ. თბილისი, ვახტანგ გორგასლის ქ.#22, ამასთან, ადმინისტრაციული საჩივრის წერილობითი ფორმით ჩაბარება შესაძლებელია იუსტიციის სახლში (მის.: ქ. თბილისი, სანაპიროს ქ.#2), მის ფილიალებსა და საზოგადოებრივ ცენტრებში, ასევე, ფოსტისა და მოქალაქის პორტალის – my.gov.ge-ს მეშვეობით.

საქართველოს იუსტიციის სამინისტრო
სსიპ იუსტიციის სახლი
ელექტრონული დოკუმენტის მატერიალური ასლი
სახელი/გვარი ...
თანამდებობა თბილისის იუსტიციის სახლის უფროსი სპეციალისტი
026 "28" ივლისი 2021 წ.
ხელმოწერა ...

ცხრილი №1

ცხრილი №2

მოისმინეს:

ა) ბინათმშენებლობის ამხანაგობის წევრის ბ-ნ ტარიელ ძებისაშვილის გამოსვლა, რომელმაც განაცხადა, რომ ინდივიდუალური ბინათმშენებლობის ამხანაგობის „თაბუკაშვილი 88“-ის ყოფილმა თავმჯდომარემ ვერ შეასრულა მასზე დაკისრებული ვოლონტირობა, რის გამოც საჭიროა მისი გადარჩევა. ბ-ნმა ტ.ძებისაშვილმა ინდივიდუალური ბინათმშენებლობის ამხანაგობის „თაბუკაშვილი 88“-ის თავმჯდომარედ დაასახელა ბ-ნ ზურაბ თაბუკაშვილის კანდიდატურა;

ბ) ბინათმშენებლობის ამხანაგობის თავმჯდომარის კანდიდატურის ბ-ნ ზურაბ თაბუკაშვილის გამოსვლა, რომელმაც ამხანაგობის თავმჯდომარის მოადგილედ დაასახელა ქ-ნ თამარ ლომსაძის კანდიდატურა;

გ) ბინათმშენებლობის ამხანაგობის წევრების თ. გუმბერიძის, ა. ჭეიშვილის, ბ. ნატროშვილის, დ. დელბეშაშვილის, ჰ. მშვენიერიძის გამოსვლა, რომლებმაც დაასახელეს ინდივიდუალური ბინათმშენებლობის ამხანაგობის გამგეობის წევრების კანდიდატურები.

აზრი გამოთქვეს: გ. ჯაშმა, მ. ხრიკულმა, მ. ევგენიძემ, რომლებმაც მხარი დაუჭირეს დასახელებულ კანდიდატურებს.

დაადგინეს:

ა) ინდივიდუალური ბინათმშენებლობის ამხანაგობის თავმჯდომარედ არჩეული იქნეს ბ-ნ ზურაბ თაბუკაშვილი;

ბ) ინდივიდუალური ბინათმშენებლობის ამხანაგობის თავმჯდომარის მოადგილედ არჩეული იქნეს ქ-ნი თამარ ლომსაძე;

გ) ინდივიდუალური ბინათმშენებლობის გამგეობის წევრებად არჩეული იქნენ:

1. ნანული ჯანგირაშვილი
2. ფიზული კიკილაშვილი
3. მზია ხრიკული
4. გოგი მელაძე
5. ციალა მაველანიშვილი
6. ბადრი გაფრინდაშვილი
7. ალინა ყიფიანი
8. ნათელა ჯავახიშვილი
9. ტარიელ ძებისაშვილი
10. ბორია ნატროშვილი

კრების თავმჯდომარე: ფ. კიკილაშვილი

1-1318
0960+0,12

30

დამტკიცებულია

... „თაბუკაშვილი 88"-ის ... 2000

... საერთო კრების მიერ

დ ე ბ უ ლ ე ბ ა

ინდივიდუალური ბინათმშენებლობის ამხანაგობა „თაბუკაშვილი 88"-ის მიერ ვაკე-საბურთალოს რაიონში თაბუკაშვილის ქუჩაზე ინდივიდუალური საცხოვრებელი სახლის მშენებლობის შესახებ

1. ინდივიდუალური ბინათმშენებლობის ამხანაგობა „თაბუკაშვილი 88" წარმოადგენს თბილისის საქალაქო საბჭოს აღმასკომის 1988წ. 8 სექტემბრის №582 გადაწყვეტილებით შექმნილი ინდივიდუალური ბინათმშენებლობის ამხანაგობა „თაბუკაშვილი 88"-ის უფლებამონაცვლეს.
2. ინდივიდუალური საცხოვრებელი სახლის მშენებლობის უფლება აქვს ქ. თბილისის სრულწლოვან მოქალაქეებს, რომლებიც ცხოვრობდნენ სახელმწიფო ან კოოპერატიულ ბინებში და რომლებმაც მათი კუთვნილი საცხოვრებელი ბინები წინასწარ ჩააბარეს ინდივიდუალური საცხოვრებელი სახლის მშენებლობის დაწყებამდე.
3. ინდივიდუალური საცხოვრებელი სახლის მშენებლობაზე ნებართვის მიცემისას უპირატესობა ენიჭებათ მოქალაქეებს:
   ა) რომლებიც ცხოვრობდნენ დასანგრევ საბინაო ფონდში;
   ბ) რომლებმაც ჩააბარეს თავიანთი ბინები დასანგრევ საბინაო ფონდში მცხოვრებთა დასაკმაყოფილებლად, მათ მაგიერ კი მოიპოვეს ადგილობრივი მცხოვრებლის უფლება.
4. ინდივიდუალური საცხოვრებელი სახლის მშენებლობის მსურველ ქალა წევრს უფლება აქვს აიღოს მიზნობრივი სესხი არსებული წესის მიხედვით.
5. ინდივიდუალური საცხოვრებელი სახლის მშენებლობა ხორციელდება დამტკიცებული პროექტის მიხედვით, საიჯარო წესით ან საკუთარი სახსრებით.
6. ბინის ფართობი არ უნდა აღემატებოდეს 130 კვ.მ. ს. აივნების გარეშე. სხვადასხვა ტიპის ბინების ფართობები უნდა განისაზღვროს შემდეგ საზღვრებში.

[illegible] – 80 კვ.მ
[illegible] – 70 კვ.მ
[illegible] – 90 კვ.მ
[illegible] – 110 კვ.მ
[illegible] – 130 კვ.მ

7. ინდივიდუალური ბინათმშენებლობის აქხანაგობა (გამგეობა) ვალდებულია გააგრძელოს თბილისის საქალაქო საბჭოს აღმასკომის 1988 წლის 8 სექტემბრის №582 გადაწყვეტილებით შექმნილი ბინათმშენებლობის აშხანაგობა „თაბუკაშვილი 88"-ის ჭიერ დაწყებული სამუშაოები. უზრუნველყოს ხელახალი პროექტირება ინდივიდუალურ ბინათმშენებლობის აქხანაგობა „თაბუკაშვილი 88"-ის ხარჯზე.

8. ინდივიდუალური ბინათმშენებლობის აქხანაგობამ (გამგეობამ) უზრუნველყოს ქ.თბილისის სახელმწიფო არქიტექტურული სამშენებლო კონტროლის ინსპექციის მიერ 1993 წლის 25 მაისს გაცემული ნებართვა №70-ის ვადის გაგრძელება.

9. ინდივიდუალური ბინათმშენებლობის აქხანაგობა (გამგეობა) ვალდებულია მთავარ არქიტექტურულ–დაგეგმარების სამართველოსთან შეთანხმებით, მისი მონაწილეობით და დახმარებით შეასრულოს შემდეგი სამუშაოები:

– მიიღოს სამშენებლო პასპორტი პროექტის დამუშავებისათვის;

– შეუთანხმოს პროექტი;

– პროექტის შეთანხმების შემდეგ რეგისტრაციაში გაატაროს ობიექტი და მიიღოს მშენებლობის გაგრძელების უფლება;

– მოახდინოს სახლის დაკვალვა;

– საძირკვლების ძოწყობის შემდეგ წარუდგინოს იგი მისი სისწორის შესამოწმებლად;

– მშენებლობის დამთავრების შემდეგ წარუდგინოს იგი ექსპლუატაციაში მისაღებად;

– იზრუნოს მშენებლის (სპონსორის) მოსაზიდად მასთან სათანადო ხელშეკრულების გაფორმებით.

10. ინდივიდუალური ბინათმშენებლობის აქხანაგობა (გამგეობა) ვალდებულია მშენებლობის დამთავრების შემდეგ ინდივიდუალური საცხოვრებელი სახლი (კარკასით და ტიხრებით) წარუდგინოს აშხანაგობის წევრებს ექსპლუატაციაში მისაღებად, დადგენილი წესის მიხედვით.

11. [illegible] საბინაო [illegible] საბინაო [illegible] დღიდან და [illegible] [illegible] [illegible]

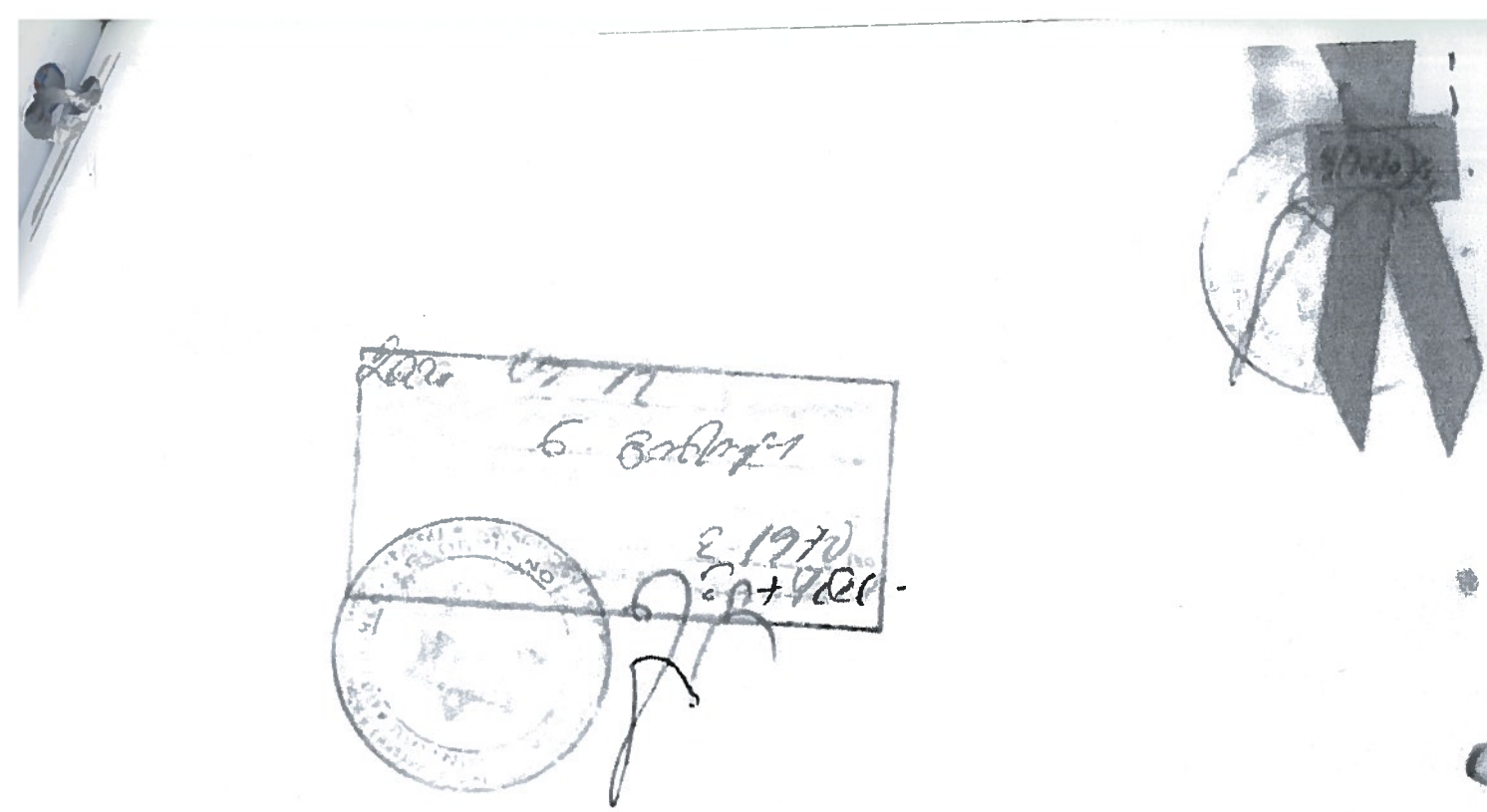

სანოტარო მოქმედების რეგისტრაციის ნომერი	N210800700
სანოტარო მოქმედების რეგისტრაციის თარიღი	29.07.2021 წ
სანოტარო მოქმედების დასახელება	დოკუმენტის ასლის დამოწმება
ნოტარიუსი	ლუიზა ცხადაძე
სანოტარო ბიუროს მისამართი	ქალაქი თბილისი, ფიროსმანის ქუჩა #23
სანოტარო ბიუროს ტელეფონი	2943164 599535661
სანოტარო მოქმედების ინდივიდუალური ნომერი	52024393826821

დღეს, ორიათას ოცდაერთი წლის ოცდაცხრა ივლისს, მე, საქართველოს ნოტარიუსი ლუიზა ცხადაძე, რომლის სანოტარო ბიურო მდებარეობს მისამართზე: ქ. თბილისი ფიროსმანის ქუჩა #23, პირველი სართული, ვადასტურებ ქალბატონ თინათინ კობერიძის (დაბ. 08.09.1954 წ. ონში, რეგისტრირებული მისამართზე: თბილისი, ვეძინის ქ. #10, პირადი #01017008684) მიერ წარმოდგენილ (დოკუმენტის შინაარსი: საქართველოს იუსტიციის სამინისტრო საჯარო რეესტრის ეროვნული სააგენტოს გადაწყვეტილება #TT2021067219-03 927.07.2021 17:45:58) რეესტრის ხელმისაწვდომობის შესახებ (ინდივიდუალური ბინათმშენებლობის ამხანაგობა ''თაბუკაშვილი-88''-ის წევრთა საერთო კრების ოქმი #1, 2000 წლის 8 დეკემბერი, კრების თავმჯდომარედ ზ. თაბუკაშვილის არჩევის შესახებ, დამოწმებულია ორიათასი წლის 8 დეკემბერს ნოტარიუს ნ, გინტურის მიერ, რეესტრში რეგისტრაციის ნომერი: #2-1967). ასლის სისწორეს მის ორიგინალთან. მე ნოტარიუსი ვადასტურებ, რომ ზემოაღწერილი დოკუმენტის ასლი შესრულებულია მის ორიგნალღან რვა /08/ ფურცლად.
სანოტარო მოქმედება შესრულებულია დედანთან სრულ შესაბამისობაში და მას რაიმე სახის თავისებურებანი (ლაქა, ამოშლა, გახევა და სხვა) არ აღენიშნება. არ ცვლის დედანს.
გადახდილია სანოტარო მომსახურების საზღაური: ერთი გვერდისთვის ორმოცდაათი თეთრი /0.5/, საფუძველი: საქართველოს მთავრობის დადგენილება #507, 29 დეკემბერი 2011 წლის ''სანოტარო მოქმედებათა შესრულებისათვის საზღაურის დამტკიცების შესახებ" 31.5, ერთი ეგზემპლარისათვის გადახდილია ოთხი ლარი 00 თეთრი. /4.00/ 00 თეთრი.
დაინტერესებული პირის მოთხოვნით ასლის სისწორე მის ორიგინალთან დამოწმებულია სამ /03/ ეგზემპლარად.
ნოტარიუსი: /ლუიზა ცხადაძე/



სანოტარო მოქმედებისა და სანოტარო აქტის შესახებ ინფორმაციის (მისი შექმნის, შეცვლის და/ან გაუქმების შესახებ) მიღება–გადამოწმება შეგიძლიათ საქართველოს ნოტარიუსთა პალატის ვებ–გვერდზე: www.notary.ge ასევე შეგიძლიათ დარეკოთ ტელეფონზე: +995(32) 2 66 19 18

სანოტარო მოქმედების ინდივიდუალური ნომერი

15743382127221

საქართველო



სანოტარო მოქმედების დასახელება

რწმუნებულების / მინდობილობის დამოწმება

სანოტარო მოქმედების რეგისტრაციის ნომერი

N210676125

რეგისტრაციის თარიღი

01.07.2021 წ

ნოტარიუსი: თამარ პოლიკაშვილი
მისამართი: ქ. თბილისი, გიორგი ათონელის ქ. #31
ტელეფონი: 599288252

სანოტარო მოქმედებისა და სანოტარო აქტის შესახებ ინფორმაციის (მისი შექმნის, შეცვლის და/ან გაუქმების შესახებ) მიღება–გადამოწმება შეგიძლიათ საქართველოს ნოტარიუსთა პალატის ვებ–გვერდზე: www.notary.ge
ასევე შეგიძლიათ დარეკოთ ტელეფონზე: +995(32) 2 66 19 18

სანოტარო აქტი

საქართველო

ორი ათას ოცდაერთი წლის პირველ ივლისს, მე, საქართველოს ნოტარიუსს თამარ პოლიკაშვილს, სანოტარო ბიურო, რომელიც მდებარეობს მისამართზე: ქ. თბილისი, გიორგი ათონელის ქ. №31, მომმართა: ანზორ ჭეიშვილმა და განაცხადა, რომ სურს შესაბამისი უფლებამოსილება მიანიჭოს – თინათინ კობერიძეს (პ№01017008684) და გამოხატა რწმუნებულების შედგენისა და მისი სანოტარო წესით დაასტურების ნება.

მე შეეამოწმე მისი პირადობა მის მიერ წარმოდგენილი პირადობის დამადასტურებელი დოკ-ით და დავრწმუნდი, რომ მე ნამდვილად: ანზორ ჭეიშვილმა (დაბ. 09/09/1940წ. პ/მ№151A69244, პ№01024040613 გაც.:16/03/2016წ. იუსტიციის სამინისტროს მიერ, მისამართი: თბილისი, ჟ. შარტავას ქ. №3, ბლოკი№6, ბინა №185) მომმართა. მე შეეამოწმე მისი ქმედუნარიანობა და ვადასტურებ, რომ მის ქმედუნარიანობაში ეჭვის შეტანის საფუძველი არ მქონდა. მე შეეადგინე რწმუნებულების პროექტი, რომელიც წაეუკითხე და განეუმარტე მარწმუნებელს. მან წაიკითხა რწმუნებულება და მკაფიოდ და ნათლად განაცხადა, რომ რწმუნებულება ზუსტად გამოხატავს მის ნებას და ჩემი თანდასწრებით პირადად მოაწერა ხელი შემდეგ რწმუნებულებას.

რ წ მ უ ნ ე ბ უ ლ ე ბ ა

ანზორ ჭეიშვილმა (დაბ. 09/09/1940წ. პ№01024040613), რომელიც ამ რწმუნებულებაში შემდეგში მოხსენიებულია, როგორც "მარწმუნებელი";

თინათინ კობერიძეს (დაბ.:08/09/1954წ. პ№01017008684) რომელიც შემდეგში მოხსენიებულია, როგორც "რწმუნებული";

მიანიჭა შემდეგი უფლებამოსილება:

1. რწმუნებული წარმოადგენს და იცავს მარწმუნებლის, როგორც ესა „თაბუკაშვილი 88"-ის (ს/კ№204959633) გამგეობის წევრის ქონებრივ და არაქონებრივ ინტერესებს; ამ მიზნით რწმუნებული მარწმუნებელს წარმოადგენს ნებისმიერ ორგანიზაცია-დაწესებულებაში, მათ შორის: საქართველოს ყველა ინსტანციის სასამართლოში, ნებისმიერ ადმინისტრაციულ ორგანოში, სსგს-ში და მის დაქვემდებარებაში არსებულ ნებისმიერ სამსახურში, ნებისმიერ არქივში, ნებისმიერ კერძო და/ან სახელმწიფო ორგანიზაცია დაწესებულებაში, ფიზიკურ და იურიდიულ პირებთან, საქართველოს იუსტიციის უმაღლესი საბჭოში, ნებისმიერ სსიპ-ში, ქ. თბილისის მერიაში და მის დაქვე,დებარებაში არსებულ ნებისმიერ სამსახურში/კომისიაში, საქართველოს შინაგან საქმეთა სამინისტროში ან/და პროკურატურაში (ასევე მათ დაქვემდებარებაში არსებულ ნებისმიერ სამსახურში (კომისიაში ან/და განყოფილებაში), საქართველოს იუსტიციის სამინისტროს სსიპ აღსრულების ეროვნული ბიუროში და კერძო აღმასრულებელთან, რწმუნებული უფლებამოსილნია გააფორმოს შესაბამისი ხელშეკრულება კერძო აღმასრულებელთან და აწარმოოს შესაბამისი სისხლის, სამოქალაქო და-ან ადმინისტრაციული საქმე.
2. აღნიშნული რწმუნებულების განსახორციელებლად რწმუნებული უფლებამოსილია მარწმუნებლის სახელით შეასრულოს ყველა საჭირო მოქმედება და პროცედურა, რაც დადგენილია საქართველოს კანონმდებლობით, მათ შორის: მარწმუნებლის სახელით დაესწროს და მიიღოს მონაწილეობა ესა „თაბუკაშვილი 88"-ის წევრთა საერთო კრებებს და ასევე გამგეობის კრებებს, თავის შეხედულებისამებრ და შეუზღუდავად მიიღოს გადაწყვეტილება დღის წესრიგით გათვალისწინებულ ან/და სხვა ნებისმიერ საკითხთან დაკავშირებით, ხელი მოაწეროს ზ/აღნიშნულთან დაკავშირებულ ნებისმიერ გადაწყვეტილებას/კრების ოქმს, მარწმუნებლის სახელით მოაწეროს ხელი და შეიტანოს განცხადება და-ან სარჩელი სასამართლოში, გადაიხადოს სახელმწიფო ბაჟი, გაეცნოს საქმის მასალებს, გააკეთოს ამონაწერები ამ მასალებიდან, გადაიღოს ასლები, განაცხადოს აცილება, წარადგინოს მტკიცებულებანი, მონაწილეობა მიიღოს მტკიცებულებათა გამოკვლევაში, შეკითხვები დაუსვას მოწმეებს, ექსპერტებს, სპეციალისტებს, განაცხადოს სასამართლოს წინაშე შუამდგომლობები, მისცეს სასამართლოს ზეპირი და წერილობითი ახსნა – განმარტებანი, წარადგინოს თავისი დასკვნები და გამოთქვას მოსაზრებები საქმის განხილვის დროს წამოჭრილ ყველა საკითხზე, უარყოს მეორე მხარის შუამდგომლობები, დასკვნები და მოსაზრებები, გაასაჩივროს სასამართლოს გადაწყვეტილება, მიიღოს და წარადგინოს სააღსრულებლო ფურცელი გადასახდეინებლად, გადაიხადოს სახ. ბაჟი ან/და დაიბრუნოს იგი ნებისმიერი ანგარიშიდან, წარადგინოს სათანადო განცხადებები, ჩააბაროს ან/და გამოითხოვოს ნებისმიერი სახის საბუთი ან/ და ინფორმაცია.
3. რწმუნებული უფლებამოსილია ნაწილობრივ, ან მთლიანად უარი თქვას სარჩელზე, შეცვალოს სარჩელის საგანი და-ან საფუძველი, გაადიდოს, ან შეამციროს სასარჩელო მოთხოვნის მოცულობა, საქმე დაასრულოს მორიგებით, ხელი მოაწეროს შესაბამის დოკუმენტს.
4. არავინ შეიძლება ეჭვქვეშ დააყენოს რწმუნებულის უფლებამოსილებანი იმის გამო, რომ წინამდებარე რწმუნებულებაში მისი უფლებები ამომწურავად არ არის ჩამოთვლილი. რწმუნებული უფლებამოსილია შეასრულოს სხვა ნებისმიერი ქმედება, რაც პირდაპირ არ არის მითითებული ამ რწმუნებულებაში, მაგრამ აუცილებელია მარწმუნებლის უფლებებისა და კანონიერი ინტერესების დასაცავად.
5. რწმუნებული ვალდებულია რწმუნებულებით მინიჭებული უფლებამოსილება განახორციელოს კეთილსინდისიერად და გულისხმიერებით.
6. რწმუნებულება გაცემულია განსაზღვრელი ვადით და ძალაშია 3ის გაუქმებამდე.
7. რწმუნებულება შეიძლება შეწყდეს ერთ-ერთი მხარის ინიციატივით მეორე მხარისათვის წინასწარი შეტყობინებით.
8. წინამდებარე რწმუნებულება შედგენილია სამ თანაბარმნიშვნელოვან ეგზემპლარად, რომელთაგან ერთი ინახება სანოტარო ბიუროს არქივში, ხოლო ორი გადაეცა მარწმუნებელს.

გადახდილია სანოტარო მომსახურეობის საზღაური 10,00 /ათი/ ლარი, თანახმად საქართველოს მთავრობის დადგენილების (29 დეკემბერი 2011 წელი, დადგენილება №507) 31-ე მუხლისა, დღგ: (1,80) ერთი ლარი და ოთხმოცი თეთრი, თანახმად საქართველოს საგადასახადო კოდექსის 166-ე მუხლისა, პლიუს: 2.00 (ორი) ლარი, ელექტრონულ სანოტარო რეესტრში სანოტარო მოქმედების რეგისტრაციის საფასური, თანახმად 39-ე მუხლისა. სულ 13,80 (ცამეტი ლარი და ოთხმოცი თეთრი) ლარი.

ნოტარიუსი: თამარ პოლიკაშვილი

სანოტარო მოქმედების რეგისტრაციის ნომერი	N210803481
სანოტარო მოქმედების რეგისტრაციის თარიღი	30.07.2021 წ
სანოტარო მოქმედების დასახელება	დოკუმენტის ასლის დამოწმება
ნოტარიუსი	ლუიზა ცხადაძე
სანოტარო ბიუროს მისამართი	ქალაქი თბილისი, ფიროსმანის ქუჩა #23
სანოტარო ბიუროს ტელეფონი	2943164 599535661
სანოტარო მოქმედების ინდივიდუალური ნომერი	59691054656221

დღეს, ორიათას ოცდაერთი წლის ოცდაათ ივლისს, მე, საქართველოს ნოტარიუსი ლუიზა ცხადაძე, რომლის სანოტარო ბიურო მდებარეობს მისამართზე: ქ. თბილისი ფიროსმანის ქუჩა #23, პირველი სართული, ვადასტურებ ქალბატონ თინათინ კობერიძის (დაბ. 08.09.1954 წ. ონში, რეგისტრირებული მისამართზე: თბილისი, ვეძინის ქ. #10, პირადი #01017008684) მიერ წარმოდგენილ (დოკუმენტის შინაარსი: რწმუნებულების/მინდობილობის დამოწმება დამოწმებული ნოტარიუს თამარ პოლიკაშვილის მიერ 01.07.2021 წელს სანოტარო მოქმედების რეგისტრაციის ნომერი: #210676125, მინდობილობის გამცემი: ანზორ ჭეიშვილი, მინდობილი პირი: თინათინ კობერიძე. მოქმედების ვადა: განუსაზღვრელი). ასლის სისწორეს მის ორიგინალთან. მე ნოტარიუსი ვადასტურებ, რომ ზემოაღწერილი დოკუმენტის ასლი შესრულებულია მის ორიგნალღან შვიდ /07/ ფურცლად.
სანოტარო მოქმედება შესრულებულია დედანთან სრულ შესაბამისობაში და მას რაიმე სახის თავისებურებანი (ლაქა, ამოშლა, გახევა და სხვა) არ აღენიშნება. არ ცვლის დედანს.
გადახდილია სანოტარო მომსახურების საზღაური: ერთი გვერდისთვის ორმოცდაათი თეთრი /0.5/, საფუძველი: საქართველოს მთავრობის დადგენილება #507, 29 დეკემბერი 2011 წლის ''სანოტარო მოქმედებათა შესრულებისათვის საზღაურის დამტკიცების შესახებ" 31.5, ერთი ეგზემპლარისათვის გადახდილია ერთი ლარი 00 თეთრი. /1.00/ 00 თეთრი.
დაინტერესებული პირის მოთხოვნით ასლის სანოტარო მის ორიგინალთან დამოწმებულია ერთ /01/ ეგზემპლარად.
ნოტარიუსი: /ლუიზა ცხადაძე/

სანოტარო მოქმედებისა და სანოტარო აქტის შესახებ ინფორმაციის (მისი შექმნის, შეცვლის და/ან გაუქმების შესახებ) მიღება–გადამოწმება შეგიძლიათ საქართველოს ნოტარიუსთა პალატის ვებ–გვერდზე: www.notary.ge ასევე შეგიძლიათ დარეკოთ ტელეფონზე: +995(32) 2 66 19 18

